MOTOR TECHNICS

USER MANUAL

BEDIENUNGSANLEITUNG
INSTRUKCJA OBSŁUGI
NÁVOD K OBSLUZE
MODE D'EMPLOI
MANUALE D'USO
MANUAL DE INSTRUCCIONES
HASZNÁLATI ÚTMUTATÓ
BRUGERVEJLEDNING
KÄYTTÖOHJE
GEBRUIKSAANWIJZING
BRUKSANVISNING
MANUAL DE INSTRUÇÕES
NÁVOD NA POUŽITIE
РЪКОВОДСТВО ЗА УПОТРЕБА
ΕΓΧΕΙΡΙΔΙΟ ΧΡΗΣΗΣ
UPUTE ZA UPORABU
NAUDOJIMO INSTRUKCIJA
MANUAL DE UTILIZARE
NAVODILA ZA UPORABO

PNEUMATIC GREASE PUMP

EXPONDO.COM

DE	Produktname	Pneumatische Fettpresse
EN	Product name	Pneumatic grease dispenser
PL	Nazwa produktu	Smarownica Tawotnica Pneumatyczna
CZ	Název výrobku	Pneumatický mazací přístroj
FR	Nom du produit	Pompe à graisse pneumatique
IT	Nome del prodotto	Ingrassatore pneumatico
ES	Nombre del producto	Engrasadora neumática
HU	Termék neve	Pneumatikus zsírzó
DA	Produktnavn	Pneumatisk fedtsprøjte
FI	Tuotteen nimi	Pneumattinen rasvapuristin
NL	Productnaam	Pneumatische vetspuit
NO	Produktnavn	Pneumatisk fettsmører
SE	Produktnamn	Pneumatisk smörjspruta
PT	Nome do produto	Dispensador de massa lubrificante pneumático
SK	Názov produktu	Pneumatický mazací prístroj
BG	Име на продукта	Пневматичен апарат за гресиране
EL	Όνομα προϊόντος	Πνευματικός γρασαδόρος
HR	Naziv proizvoda	Pneumatski uređaj za podmazivanje
LT	Produkto pavadinimas	Pneumatinis tepalo dozatorius
RO	Numele produsului	Dispozitiv pneumatic de gresare
SL	Ime izdelka	Pnevmatska naprava za mazanje

DE Modell | **EN** Product model | **PL** Model produktu | **CZ** Model výrobku | **FR** Modèle | **IT** Modello | **ES** Modelo | **HU** Modell | **DA** Model | **FI** Tuotteen malli | **NL** Productmodel | **NO** Produktmodell | **SE** Produktmodell | **PT** Modelo do produto | **SK** Model | **BG** Модел на продукт | **EL** Μοντέλο προϊόντος | **HR** Model proizvoda | **LT:** Gaminio modelis | **RO:** Model de produs | **SL:** Model izdelka	PRO-G 12 PRO-G 12M PRO-G 20
DE Hersteller | **EN** Manufacturer | **PL** Producent | **CZ** Výrobce | **FR** Fabricant | **IT** Produttore | **ES** Fabricante | **HU** Termelő | **DA** Producent | **FI** Valmistaja | **NL** Producent | **NO** Produsent | **SE** Tillverkare | **PT** Fabricante | **SK** Výrobca | **BG** Производител | **EL** Κατασκευαστής | **HR** Proizvođač | **LT** Gamintojas | **RO** Producător | **SL** Proizvajalec	expondo Polska sp. z o.o. sp. k.
DE Anschrift des Herstellers | **EN** Manufacturer Address | **PL** Adres producenta | **CZ** Adresa výrobce | **FR** Adresse du fabricant | **IT** Indirizzo del produttore | **ES** Dirección del fabricante | **HU** A gyártó címe | **DA** Producentens adresse | **FI** Valmistajan osoite | **NL** Adres producent | **NO** Produsentens adresse | **SE** Tillverkarens adress | **PT** Endereço do fabricante | **SK** Adresa výrobcu | **BG** Адрес на производителя | **EL:** Διεύθυνση κατασκευαστή | **HR** Adresa proizvođača | **LT** Gamintojo adresas | **RO** Adresa producătorului | **SL** Naslov proizvajalca	ul. Nowy Kisielin – Innowacyjna 7, 66-002 Zielona Góra | Poland, EU

⚠

Dieses Benutzerhandbuch wurde mithilfe einer maschinellen Übersetzung erstellt. Wir haben uns nach Kräften bemüht, die Genauigkeit der Übersetzung zu gewährleisten. Bitte beachten Sie jedoch, dass automatische Übersetzungen nicht perfekt sind und menschliche Übersetzer nicht ersetzen können. Die offizielle Version des Benutzerhandbuchs ist in Englisch. Etwaige Unterschiede zwischen der übersetzten Fassung und dem englischen Original sind rechtlich nicht bindend. Sollten Sie Fragen zur Richtigkeit der Übersetzung haben, beziehen Sie sich bitte auf die englische Version, die die offizielle Referenz ist. Weitere Sprachversionen sind auf Anfrage unter info@expondo.com erhältlich.

1. Technische Daten

Tabelle 1: Technische Daten des Produkts

Beschreibung des Parameters	Wert der Parameter		
Produktname	Pneumatischer Fettabscheider		
Modell	PRO-G 12	PRO-G 12M	PRO-G 20
Tankvolumen [l]	12		20
Ausgangsdruck [bar]	240–320	300–400	
Betriebsdruck [bar]	6–8		
Förderleistung der Fettpumpe [l/min]	0,75	0,85	0,85
Kompressionsgrad	40:1	50:1	
Dimensions [mm]	315 x 340 x 780	310 x 340 x 810	430 x 430 x 776
Gewicht [kg]	11,95	14	12,8

2. Allgemeine Beschreibung

Das Benutzerhandbuch soll Ihnen helfen, das Gerät sicher und störungsfrei zu benutzen. Das Produkt wurde nach strengen technischen Nutzungsbedingungen unter Verwendung modernster Technologien und Komponenten entwickelt und hergestellt. Darüber hinaus gelten für die Herstellung strengste Qualitätsstandards.

VERWENDEN SIE DAS GERÄT NUR, WENN SIE DIESE BEDIENUNGSANLEITUNG SORGFÄLTIG GELESEN UND VERSTANDEN HABEN.

Um die Lebensdauer des Geräts zu verlängern und einen störungsfreien Betrieb zu gewährleisten, verwenden Sie es gemäß dieser Bedienungsanleitung und führen Sie regelmäßig die Wartungsarbeiten durch. Die technischen Daten und Spezifikationen in diesem Benutzerhandbuch sind auf dem neuesten Stand. Der Hersteller behält sich das Recht vor, im Rahmen der Qualitätsverbesserung Änderungen vorzunehmen. Unter Berücksichtigung des technologischen Fortschritts und der Möglichkeiten zur Geräuschreduzierung wurde das Gerät so konstruiert, dass die Risiken der Geräuschemission auf ein Minimum reduziert werden.

2.1. Legende

Symbol	Beschreibung des Geräts
	Das Produkt erfüllt die relevanten Sicherheitsstandards.
	Lesen Sie vor der Inbetriebnahme die Gebrauchsanweisung.
	Das Produkt muss recycelt werden.
	**WARNUNG! VORSICHT!** oder **BEACHTEN!** Gilt für die jeweilige Situation. (Allgemeines Warnschild)
	Gehörschutz tragen. Lärmbelastung kann zu Hörverlust führen.
	Schutzbrille tragen.
	Es sind Schutzhandschuhe zu tragen.



HINWEIS! DIE ZEICHNUNGEN IN DIESEM HANDBUCH DIENEN NUR ZUR VERANSCHAULICHUNG UND KÖNNEN IN EINIGEN DETAILS VOM TATSÄCHLICHEN PRODUKT ABWEICHEN.

3. Sicherheitshinweise



LESEN SIE ALLE SICHERHEITSHINWEISE UND ANWEISUNGEN. DIE NICHTBEACHTUNG DER WARNHINWEISE UND ANWEISUNGEN KANN ZU SCHWEREN VERLETZUNGEN ODER SOGAR ZUM TOD FÜHREN.

Wenn in den Warnhinweisen und Anweisungen von „Gerät“ oder „Produkt“ die Rede ist, ist damit der pneumatische Fettabscheider gemeint.



LUFTEINLASS/-AUSLASS NICHT ABDECKEN.

WÄHREND DES GEBRAUCHS KEINE HÄNDE ODER ANDERE GEGENSTÄNDE IN DAS GERÄT EINFÜHREN!

DEN MAXIMAL ZULÄSSIGEN BETRIEBSDRÜCKE NICHT ÜBERSCHREITEN.

3.1. Sicherheit am Arbeitsplatz

a) Sorgen Sie für einen ordentlichen und gut beleuchteten Arbeitsplatz. Ein unordentlicher oder schlecht beleuchteter Arbeitsplatz kann zu Unfällen führen. Versuchen Sie, mögliche Gefahren vorherzusehen, beobachten Sie Ihre Umgebung und wenden Sie beim Umgang mit dem Gerät Ihren gesunden Menschenverstand an.

b) Verwenden Sie das Gerät nicht in explosionsgefährdeten Bereichen, z. B. in der Nähe von brennbaren Flüssigkeiten, Gasen oder Stäuben. Das Gerät erzeugt Funken, die Staub oder Dämpfe entzünden können.

c) Schalten Sie das Gerät bei Beschädigung oder Fehlfunktion sofort aus und melden Sie dies unverzüglich Ihrem Vorgesetzten.

d) Bei Fragen zur korrekten Funktion des Geräts wenden Sie sich bitte an den Kundendienst des Herstellers.

e) Reparaturen dürfen nur von autorisierten Servicepartnern des Herstellers durchgeführt werden. Führen Sie keine eigenständigen Reparaturen durch!

f) Kindern und Unbefugten ist der Zutritt zum Arbeitsplatz untersagt. (Ablenkung kann zum Kontrollverlust über das Gerät führen.)

g) Das Anschließen und Abklemmen der Druckleitung hat bei geschlossenem Luftventil zu erfolgen.

h) Richten Sie die Druckleitung nicht auf sich selbst, andere Personen oder Tiere.

i) Unterbrechen Sie die Druckluftzufuhr nicht durch Quetschen oder Knicken der Druckschläuche.

j) Bei der Inbetriebnahme des Geräts muss die Druckluftzufuhr schrittweise erhöht werden, um einen einwandfreien Betrieb zu gewährleisten. Sollten Sie eine Fehlfunktion feststellen, trennen Sie das Gerät sofort von der Druckluftversorgung und kontaktieren Sie den Kundendienst des Herstellers



IMMER BEACHTEN! SCHÜTZEN SIE KINDER UND UMSTEHENDE BEIM UMGANG MIT DEM GERÄT.

3.2. Eigenschutz

a) Benutzen Sie das Gerät nicht, wenn Sie müde, krank oder unter dem Einfluss von Alkohol, Drogen oder Medikamenten stehen, da diese die Bedienungsfähigkeit erheblich beeinträchtigen können.

b) Gehen Sie beim Umgang mit dem Gerät mit Bedacht vor und bleiben Sie aufmerksam. Kurzzeitige Konzentrationsschwäche kann zu schweren Verletzungen führen

c) Verwenden Sie die in Abschnitt 1 (Legende) beschriebene persönliche Schutzausrüstung. Die Verwendung korrekter, zugelassener Schutzausrüstung verringert das Verletzungsrisiko.

d) Um ein versehentliches Einschalten zu verhindern, stellen Sie sicher, dass sich der Ein-/Aus-Schalter vor dem Anschließen an eine Stromquelle in der Position „AUS“ befindet.

e) Überschätzen Sie Ihre Fähigkeiten nicht. Halten Sie beim Umgang mit dem Gerät stets das Gleichgewicht und bleiben Sie stabil. Dies gewährleistet eine bessere Kontrolle über das Gerät in unerwarteten Situationen.

f) Tragen Sie keine weite Kleidung oder Schmuck. Halten Sie Haare, Kleidung und Handschuhe von beweglichen Teilen fern. Weite Kleidung, Schmuck oder lange Haare können sich in beweglichen Teilen verfangen.

g) Druckluft kann schwere Verletzungen verursachen

h) Es wird empfohlen, Augen-, Gehör- und Atemschutz zu tragen.

3.3. Sicherer Umgang mit dem Gerät

i) Überlasten Sie das Gerät nicht. Verwenden Sie für die jeweilige Aufgabe geeignete Werkzeuge. Ein korrekt ausgewähltes Gerät wird die Aufgabe, für die es entwickelt wurde, besser und sicherer erfüllen.

j) Verwenden Sie das Gerät nicht, wenn der Ein-/Ausschalter nicht ordnungsgemäß funktioniert (das Gerät nicht ein- und ausschaltet). Geräte, die sich nicht mit dem Ein-/Ausschalter ein- und ausschalten lassen, sind gefährlich, dürfen nicht betrieben werden und müssen repariert werden.

k) Trennen Sie die Druckleitung, bevor Sie Einstellungen vornehmen, Zubehörteile austauschen oder die Arbeiten am Gerät beenden. Diese Vorsichtsmaßnahme verringert das Unfallrisiko.

l) Bewahren Sie das Gerät bei Nichtgebrauch an einem sicheren Ort außerhalb der Reichweite von Kindern und Personen auf, die mit dem Gerät nicht vertraut sind und die Bedienungsanleitung nicht gelesen haben. Das Gerät kann in den Händen unerfahrener Benutzer eine Gefahr darstellen.

m) Halten Sie das Gerät in einem guten technischen Zustand. Überprüfen Sie das Gerät vor jedem Gebrauch auf allgemeine Schäden und insbesondere auf gerissene Teile oder Elemente sowie auf alle anderen Bedingungen, die den sicheren Betrieb des Geräts beeinträchtigen können. Wenn Sie einen Schaden feststellen, geben Sie das Gerät vor dem Gebrauch zur Reparatur.

n) Bewahren Sie das Gerät außerhalb der Reichweite von Kindern auf.

o) Die Reparatur oder Wartung des Geräts darf nur von qualifizierten Personen und unter Verwendung von Originalersatzteilen durchgeführt werden. Dies gewährleistet eine sichere Verwendung.

p) Um die Funktionsfähigkeit des Geräts zu gewährleisten, entfernen Sie nicht die werkseitig angebrachten Schutzvorrichtungen und lösen Sie keine Schrauben.

q) Beachten Sie beim Transport und der Handhabung des Geräts zwischen Lager und Bestimmungsort die im Einsatzland geltenden Arbeitsschutzbestimmungen für manuelle Transportvorgänge.

r) Vermeiden Sie Situationen, in denen das Gerät aufgrund von Überlastung während des Betriebs stehen bleibt. Dies kann zu einer Überhitzung der Antriebselemente und zu Geräteschäden führen.

s) Verwenden Sie Druckluft zur Versorgung des Geräts; die Verwendung anderer Gase ist verboten.

t) Reinigen Sie das Gerät regelmäßig, um hartnäckige Schmutzablagerungen zu vermeiden

u) Verwenden Sie an Orten mit hohem Risiko mechanischer Beschädigung einen verstärkten Druckluftschlauch.

v) Vor jedem Gebrauch sicherstellen, dass die Düse korrekt im Gerät montiert und der Schlauch ordnungsgemäß angeschlossen und unbeschädigt ist.

w) Die dem Gerät zugeführte Druckluft muss trocken, sauber und frei von Verunreinigungen sein. Verunreinigungen können die Leitungen verstopfen und zu Schäden am Gerät und seinen Komponenten führen.

x) Das Gerät darf nicht an der Druckleitung getragen oder aufgehängt werden.

y) Bewegliche Teile oder Zubehör dürfen nur berührt werden, wenn das Gerät von der Druckluftversorgung getrennt ist.

z) Bei Feststellung eines Lecks am Gerät oder an den Schläuchen muss die Druckluftzufuhr sofort unterbrochen und die Leckage behoben werden.

aa) Den empfohlenen Versorgungsdruck nicht überschreiten, da dies das Gerät beschädigen kann.



ACHTUNG! OBWOHL DAS GERÄT SICHER KONSTRUIERT IST UND SCHUTZVORRICHTUNGEN AUFWEIST, INKLUSIVE ZUSÄTZLICHER ELEMENTE ZUM SCHUTZ DES BEDIENENDEN, BESTEHT BEI DER VERWENDUNG DES GERÄTS EIN GERINGES UNFALL- ODER VERLETZUNGSRISIKO. BLEIBEN SIE WACHSAM UND NUTZEN SIE IHREN GESUNDEN MENSCHENVERSTAND, WENN SIE DAS GERÄT BENUTZEN.

4. Nutzungsbedingungen

Ein pneumatischer Fettspender ist ein Gerät zum Schmieren von Bauteilen mit einem Schmierstoff unter Druck.

Der Benutzer haftet für alle Schäden, die durch unsachgemäße Verwendung des Geräts entstehen

4.1. Gerätebeschreibung

4.1.1. PRO-G 12

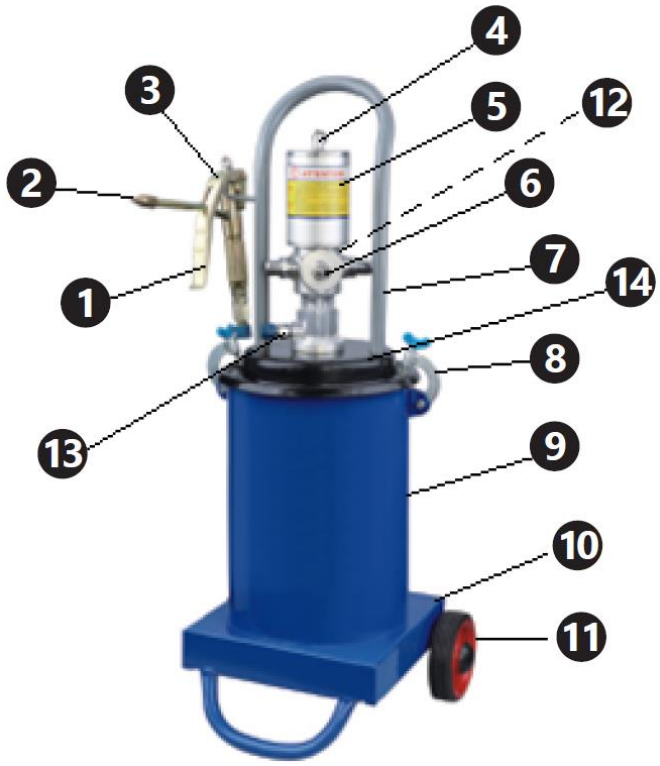

4.1.2. PRO-G 12M


7
4
2
3
5
6
1
12
13
8
14
8
4
MOTOR TECHNICS
9
11
10

4.1.3. PRO-G 20

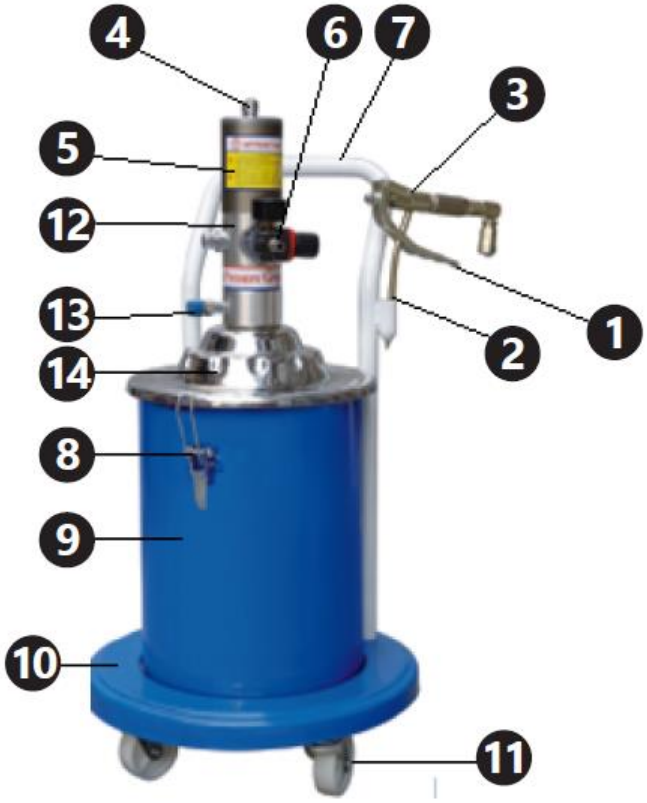

1. Dosierpistolen-Abzug
2. Pistolendüse
3. Dosierpistole
4. Druckluftschlauch
5. Pumpenzylinder
6. Differenzdruck-Messgerät und Luftanschluss
7. Griff
8. Deckelklemme
9. Fettbehälter
10. Gerätefuß
11. Räder
12. Luftfilter (nicht abgebildet)
13. Pistolenschlauchanschluss

14. Schutzhülle

4.2. Vorbereitung zur Inbetriebnahme

4.2.1. Aufstellungsort des Geräts

Die Umgebungstemperatur darf 45 °C nicht überschreiten und die relative Luftfeuchtigkeit sollte 85 % nicht überschreiten. Das Gerät darf nur in gut belüfteten Bereichen verwendet werden. Die Luftauslässe des Geräts dürfen nicht blockiert werden. Halten Sie das Gerät von heißen Oberflächen fern. Das Gerät muss stets auf einer ebenen, stabilen, sauberen, feuerfesten und trockenen Oberfläche und außerhalb der Reichweite von Kindern und psychisch kranken Personen verwendet werden. Der Arbeitsplatz des Geräts sollte einen direkten Zugang zum Ventil ermöglichen, mit dem die Druckluftzufuhr unterbrochen werden kann. Stellen Sie sicher, dass der Druck der dem Gerät zugeführten Luft den empfohlenen Bereich nicht überschreitet.

4.2.2. Montage

Teilenummer	**PRO-G 12**	**PRO-G 12M & PRO-G 20**
1	Düse	Düse
2	Dosierrohr	Dosierrohr
3	Griff	Griff
4	Schraube mit Rundkopf	Schraube mit Rundkopf
5	Einstellbereich	Einstellbereich
6	Sechskant-Schmalschraube	Schmale Mutter
7	Sechskant-Breitschraube	Breite Nuss
8	Niet	Niet
9	Verbindungselement	Verbindungselement
10	Kompressionsschraube	Kompressionsschraube
11	Dichtung	Dichtung
12	Dichtung	Dichtung
13	Dorn	Dorn
14	Gehäuse	Gehäuse
15	Ventilsitz	Ventilsitz
16	Stahlkugel 6 mm	Stahlkugel 6 mm
17	Kugelgelenk	Kugelgelenk
18	Feder	Feder
19	Verbindungsleitung	Verbindungsleitung
20	Zentraler Dorn	Zentraler Dorn
21	Dichtungsschraube I	Dichtungsmutter I
22	Stahlkugel 2 mm	Stahlkugel 2 mm
23	Verbindung	Befestigungskörper
24	Aluminiumdichtung	Kupferscheibe
25	O-förmiger Dichtungsring	Schmierfetteinlassanschluss
26	Dichtungsschraube II	Dichtmutter II
27	Kupferdichtung	O-förmiger Dichtungsring
28	—	Kupferscheibe

PRO-G 12

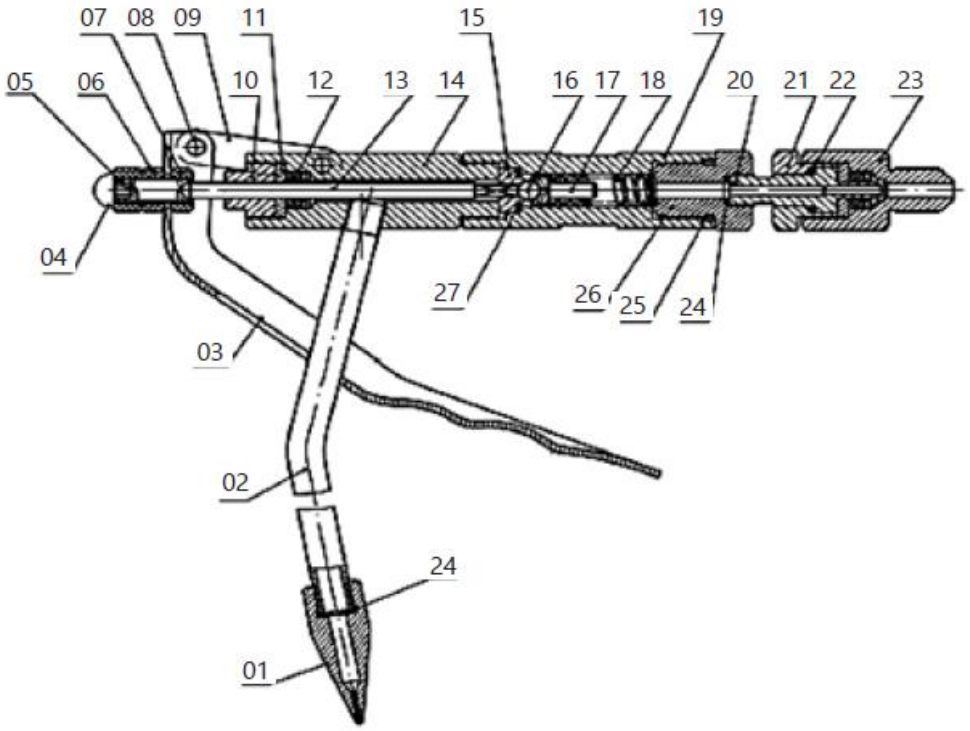

PRO-G 12M, PRO-G 20

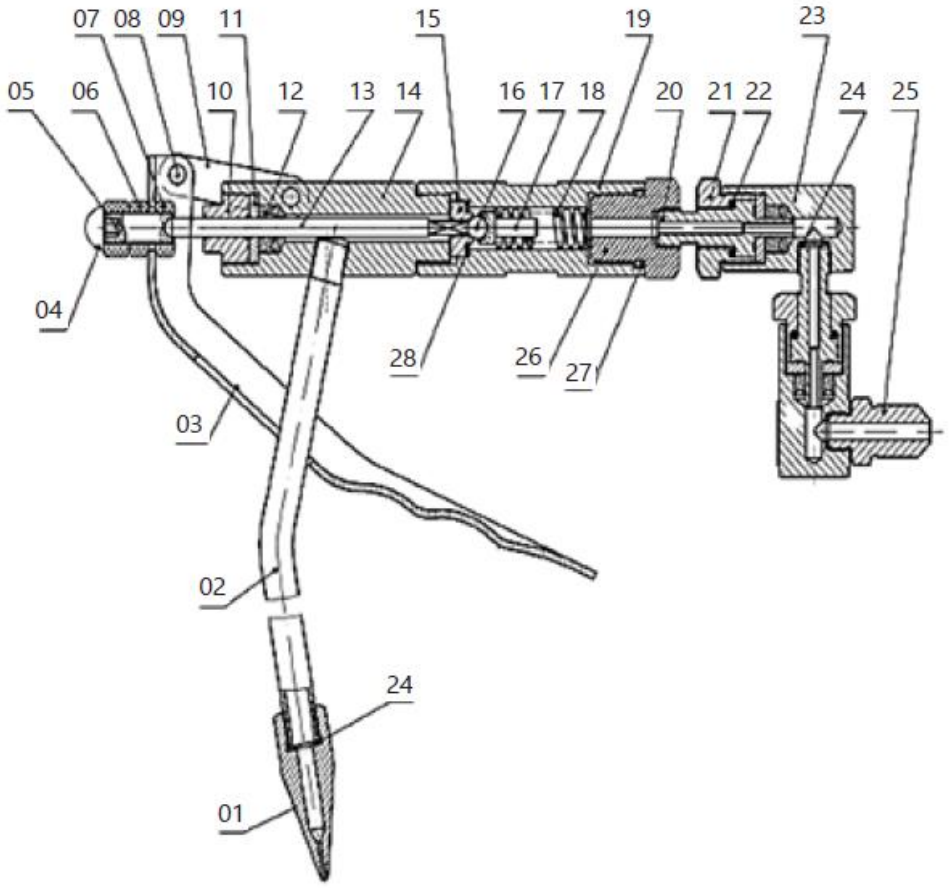

Teilenummer	PRO-G 12	PRO-G 12M	PRO-G 20
1	Pneumatikschlauch	Pneumatikschlauch	Pneumatikschlauch
2	Mutter der pneumatischen Leitung	Mutter der pneumatischen Leitung	Mutter der pneumatischen Leitung
3	O-Dichtungsring Ø12,8x2,65	O-Dichtungsring Ø7,5x2,65	O-Dichtungsring Ø12,8x2,65
4	Kniestück	Kniestück	Kniestück
5	Zylinderdeckel	Zylinderdeckel	Zylinderdeckel
6	O-Dichtring Ø70x3,1	O-Dichtring Ø70x3,1	O-Dichtring Ø70x3,1
7	Zylinder	Selbstsichernde Mutter	Selbstsichernde Mutter M10
8	Selbstsichernde Mutter M10	Kolbendichtung	Kolben
9	Kolbendichtung	Kolben	Kolbendichtung
10	Kolben	Zylinder	Zylinder
11	—	Kolbenstangenmodul	O-Dichtring Ø16x2,4
11-1	Kolbenstange	—	—
11-2	Kolbenverbindungsrohr	—	—
12	Dichtungsschraube	Dichtungsschraube	O-Dichtring Ø23,6x1,8
13	O-Dichtring Ø16x2,6	O-Dichtring Ø16x2,4	Dichtungsschraube
14	O-Dichtring Ø23,6x1,8	O-Dichtring Ø20x1,8	Zugschutz
15	Druckluftversorgungseinheit	Rückschlagventil	Kolbenstange
16	O-Dichtring Ø22,3x2,65	Ventilhülse	Lufteinlassanschluss
17	Stopper	Rückholfeder	Druckregelventil
18	Rückholfeder	O-Dichtring Ø17x2,65	Anschluss des Druckregelventils
19	Ventilhülse	Stopper	O-Dichtring Ø12,6x1,8
20	Rückschlagventil	Druckluftversorgungseinheit	Pumpenkammerdeckel
21	Lufteinlassanschluss	Zugschutz	O-Dichtungsring Ø46x2,5
22	Zugschutz	Dichtung	Dämpfungsfeder
23	Dichtung	O-Dichtungsring Ø16x1,8	Gleitblock der Luftzufuhr
24	O-Dichtungsring Ø19,6x1,8	O-Dichtungsring Ø11,2x1,8	Befestigungsplatte
25	O-Dichtungsring Ø14,8x1,8	U-Dichtungsring UN 12x22x8	Schnecke
26	U-Dichtungsring UN 12x22x8	Dichtungsdeckel	Federdichtung Ø4
27	Dichtungsdeckel	Splint Ø3x20	Anschlussbuchse der Luftzufuhr
28	Splint Ø3x20	Federdorn Ø3x15	Papierdichtung
29	Federdorn Ø3x15	Einstellmutter	Kolbenstange
30	Einstellmutter	Verbindungsrohr	Federsitz
31	Verbindungsrohr	Schmierfetteinlassfeder	Schmierfetteinlassfeder

32	Lufteinlassfeder	Stahlkugel	Stahlkugel SØ6
33	Stahlkugel	Kolbenstange	Ventileinsatz
34	O Typ Dichtungsring	Federkolben	O-Dichtungsring Ø19,3x2,65
35	Materialsäulenmodul	Stahlkugelaufnahme	O-Dichtungsring Ø25,5x2,65
35-1	Ventilstopfen	—	—
35-2	Materialsäule	—	—
35-3	Federdorn Ø2x13	—	—
36	O-Dichtungsring Ø24x2,4	O-Dichtungsring Ø24x2,4	Pumpenkörper
37	Verbindungsrohr	Verbindungsrohr	Säule
38	O-Dichtungsring Ø25,5x2,65	O-Dichtungsring Ø14x2,65	U-Dichtungsring UN 8x14x6
39	Pumpenkörper	O-Dichtungsring Ø20x2,65	Rückschlagventil
40	Vier Vierkantventile	Pumpenkörper	Rückschlagventildichtung
41	Modul der Verbindungsschraube	U-Dichtungsring UN 8x14x6	Sitz des Fetteinlassventils
41-1	Verbindungsschraube	—	—
41-2	Filtersieb	—	—
42	Scheibe	Rückschlagventil	Überlaufring
43	Federdichtung Ø6	Rückschlagventildichtung	Unterlegscheibe
44	Selbstsichernde Mutter M6	Sitz des Fetteinlassventils	Federdichtung Ø6
45	Luft Einlassschlauch	Überlaufring	Selbstsichernde Mutter M6
46	Kupferdichtung M4x12	Unterlegscheibe	Fetteinlassrohr
47	Fettauslassanschluss Ø4	Federdichtung Ø6	Unterlegscheibe Ø30
48	Schnecke	Selbstsichernde Mutter M6	Stift Ø3x15
49	Federdichtung	Fetteinlassrohr	Verbindungssäule
50	Dämpfungsfeder	Kupferdichtung	Stift Ø320
51	Gleitblock der Luftzufuhr	Fettauslassanschluss	Einstellmutter
52	Befestigungsplatte	Schnecke	Verbindungsrohr
53	Anschlussbuchse der Luftzufuhr	Federdichtung Ø4	O-Dichtungsring Ø24x2,4
54	Papierdichtung	Dämpfungsfeder	Dichtungsdeckel
55	Luftzufuhrdeckel	Gleitblock der Luftzufuhr	U-Dichtungsring UN 12x22x8
56	O-Dichtungsring Ø45,3x2,65	Befestigungsplatte	O-Dichtungsring Ø19,6x1,8
57	O-Dichtungsring Ø46x2,5	Anschlussbuchse der Luftzufuhr	O-Dichtungsring Ø14,8x1,8
58	Innensechskantschrauben M6x20	Papierdichtung	Dichtung
59	Schalldämpfer	Luftzufuhrdeckel	Kolbenstangenanschluss
60	Griff	Innensechskantschrauben	Luftzufuhr
61	Behälterdeckel	O-Dichtungsring Ø46x2,5	Kupferdichtung

62	Sechskantschraube M8x15	Lufteinlassanschluss	Fettauslassanschluss
63	Andruckfeder	O-Dichtungsring Ø45,3x2,65	Stopper
64	O-Dichtungsring Ø35x2,6	Schalldämpfer	Schalldämpfer
65	Andruckscheibe	Stopper	Verteilerventil
66	Unterlegscheibe Ø30	Unterlegscheibe Ø30	—
67	Flügelmutter	Griff	Ventilhülse
68	Joch	Behälterdeckel	Rückholfeder
69	Mutter M6	Sechskantschraube M8x15	O-Dichtungsring Ø22,3x2,65
70	Sechskantschraube M6x16	Andruckfeder	Stopper
71	Behälter	Andruckscheibe	—
72	Rad	O-Dichtungsring Ø35x2,5	—
73	Unterlegscheibe Ø16	Flügelmutter	—
74	Ölauslassbegrenzer	Joch	—
75	Pistole	Mutter M6	Rad
76	Hochdruckschlauch	Sechskantschraube M6x16	Behälterkörper
77	Teileliste	Behälter	Schraube M6x30
78	—	Rad	Abzug
79	—	Unterlegscheibe Ø16	Mutter M6
80	—	Pistole	Haken
81	—	Teileliste	Andruckscheibe
82	—	Hochdruckschlauch	Behälterdeckel
83	—	—	Griff
84	—	—	Schraube M8x15
85	—	—	Andruckfeder

PRO-G 12

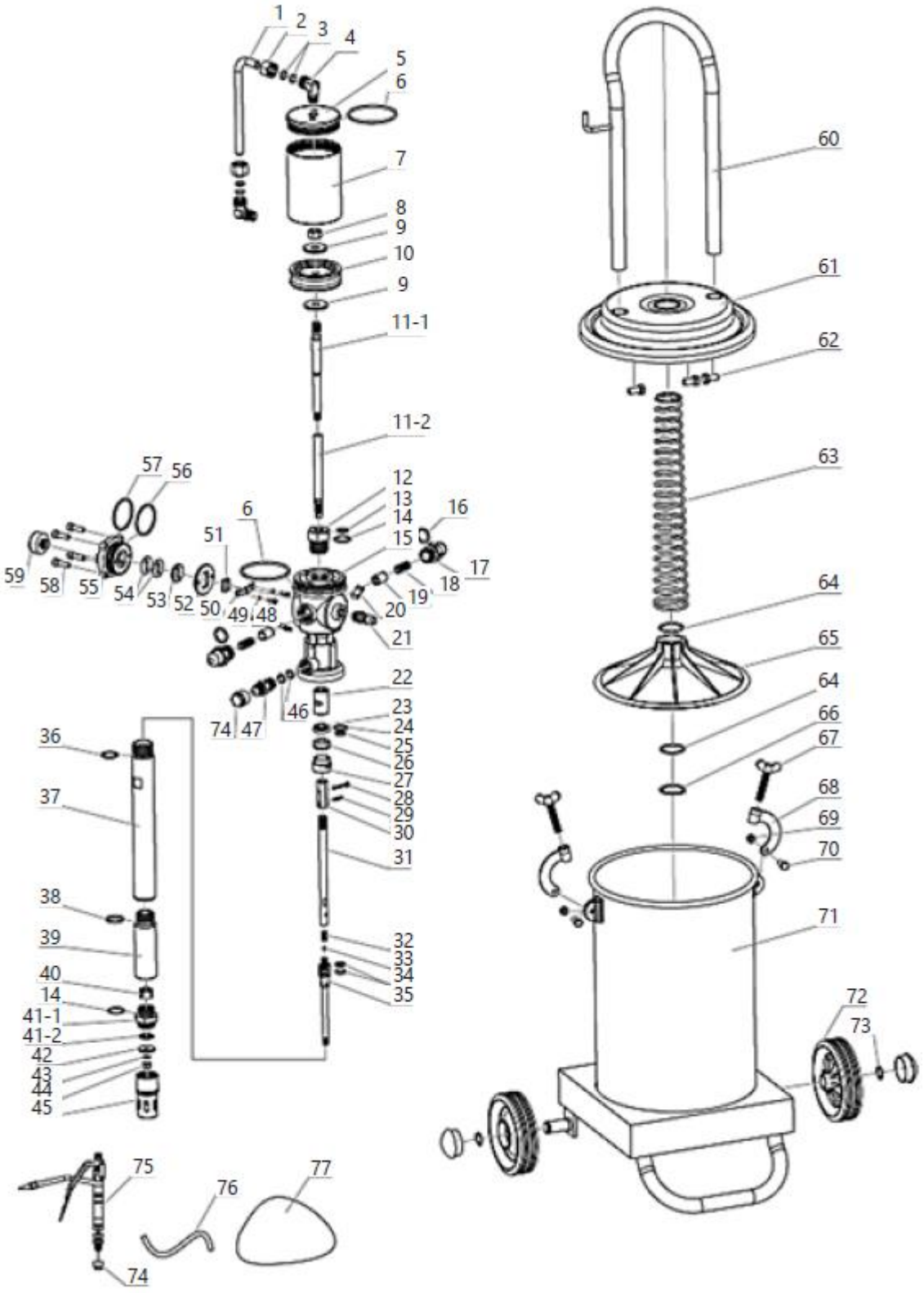
1
2
3
4
5
6
7
8
9
10
9
11-1
11-2
57
56
12
13
14
15
16
17
18
19
20
21
22
23
24
25
26
27
28
29
30
31
32
33
34
35
6
51
59
58
55
54
53
52
50
49
48
46
74
47
36
37
38
39
40
14
41-1
41-2
42
43
44
45
75
76
77
74
60
61
62
63
64
65
64
66
67
68
69
70
71
72
73

PRO-G 12M

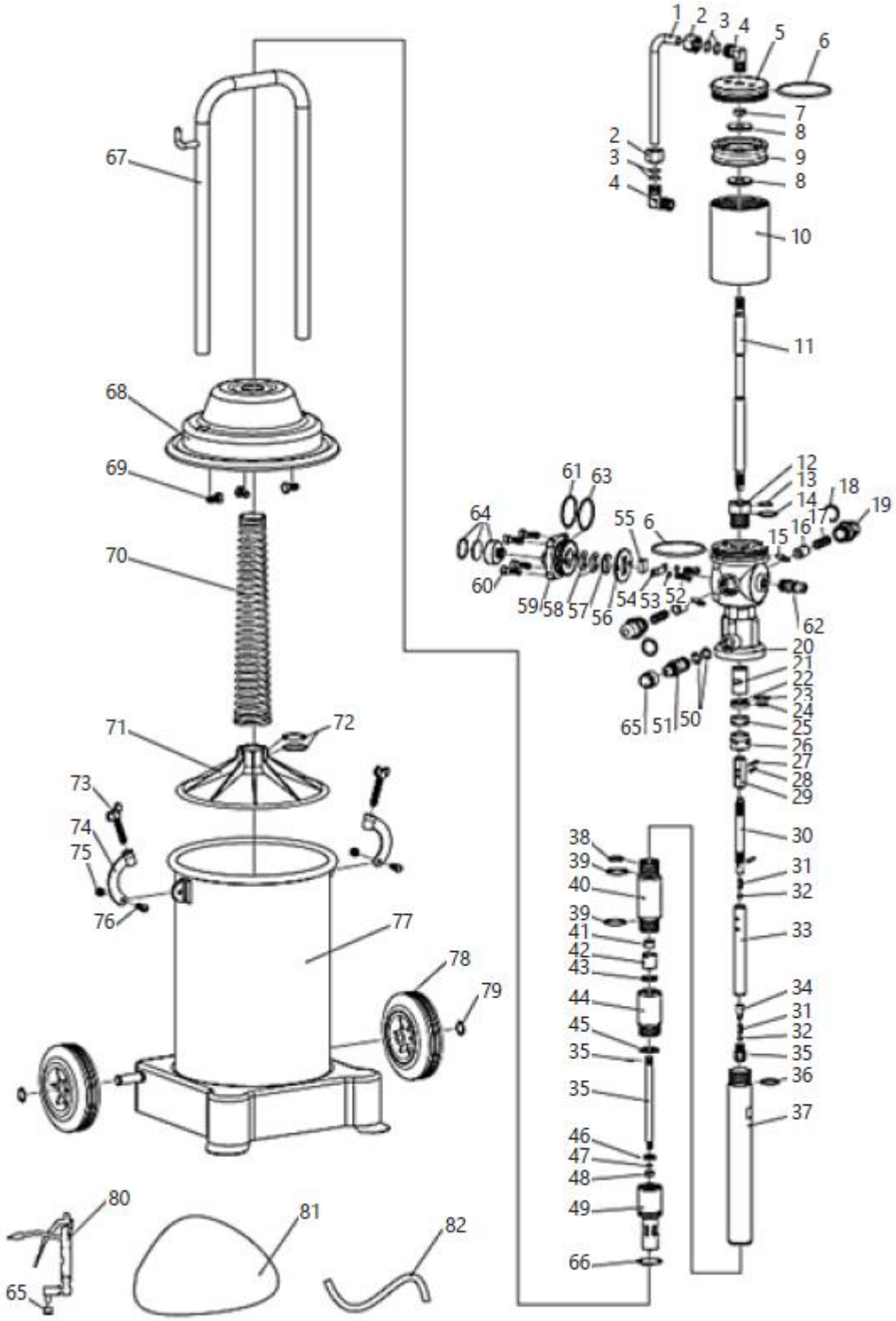
1
2
3
4
5
6
7
8
9
8
10
11
12
13
14
15
16
17
18
19
20
21
22
23
24
25
26
27
28
29
30
31
32
33
34
31
32
35
36
37
38
39
40
39
41
42
43
44
45
35
35
46
47
48
49
66
61
63
64
55
6
60
59
58
57
56
54
53
52
62
65
51
50
67
68
69
70
71
72
73
74
75
76
77
78
79
80
81
82
65

PRO-G 20

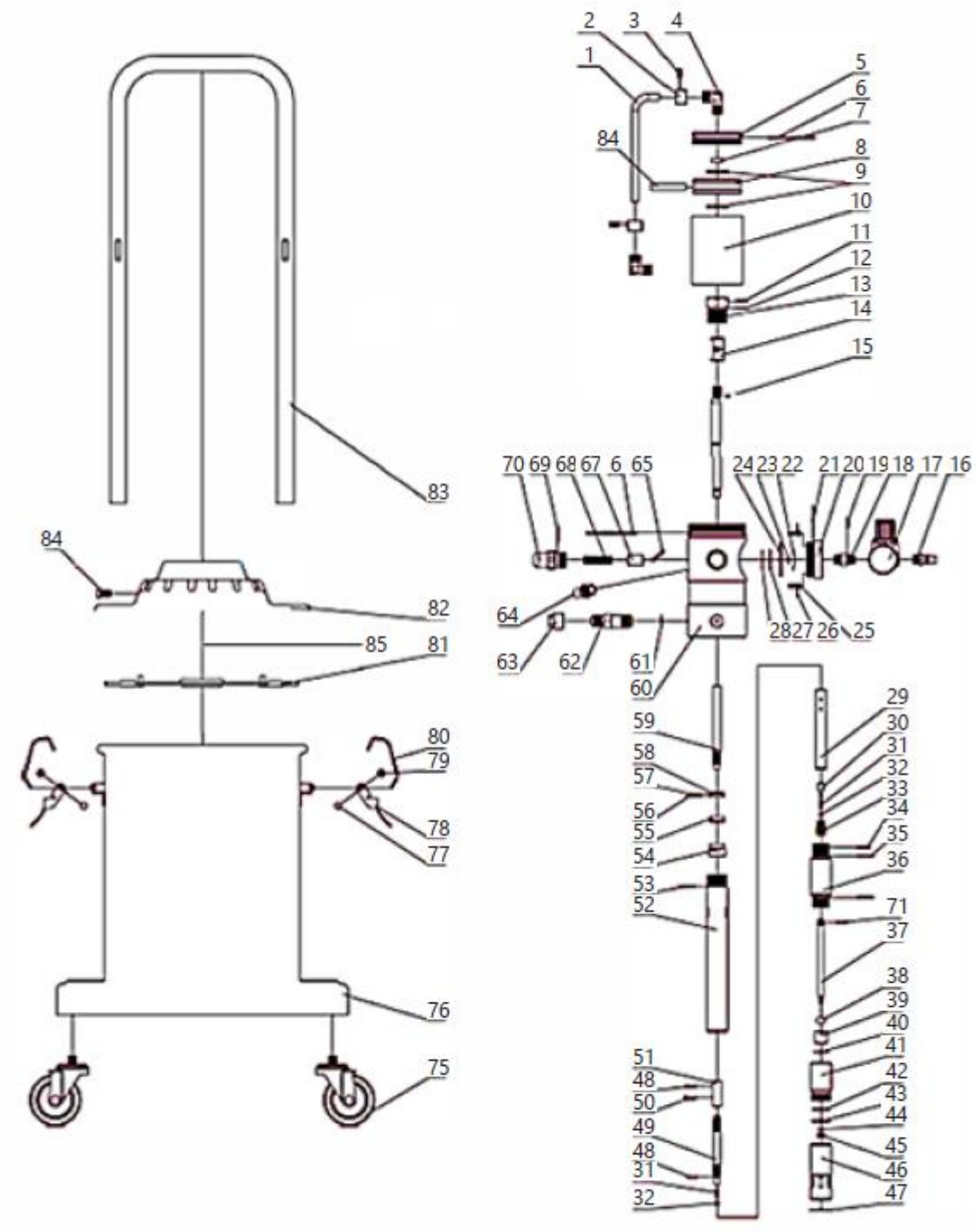
1
2
3
4
5
6
7
8
9
10
11
12
13
14
15
16
17
18
19
20
21
22
23
24
25
26
27
28
29
30
31
32
33
34
35
36
37
38
39
40
41
42
43
44
45
46
47
48
49
50
51
52
53
54
55
56
57
58
59
60
61
62
63
64
65
67
68
69
70
71
75
76
77
78
79
80
81
82
83
84
85

4.3. Anwendung der Druckfedervorrichtung

1. Lösen Sie die Flügelschrauben der Deckelklemmen, entfernen Sie die Klemmen und nehmen Sie anschließend den Deckel zusammen mit den übrigen daran befestigten Teilen ab (diese müssen nicht demontiert werden).

2. Füllen Sie das Fett in den Behälter. Füllen Sie den Behälter zu 70–80 % mit Fett, sodass Sie den Mechanismus zum Einpressen des Fetts einsetzen können. Verteilen Sie das Fett beim Einfüllen gleichmäßig im Behälter und vermeiden Sie Lufteinschlüsse. Das Fett muss in der Vorrichtung verwendet werden. Die Art des zu verwendenden Fetts hängt von der Jahreszeit ab:

   - NLGI 0–1 – Winter
   - NLGI 2 – Frühling und Herbst
   - NLGI 2–3 – Sommer.

   Die Verwendung von verunreinigtem Fett ist verboten. Verunreinigungen verstopfen die Leitungen, die das Fett fördern, die Düsen der Fettpresse usw., was zu Fehlfunktionen und sogar zum Ausfall des Geräts führen kann.

3. Setzen Sie den Deckel auf den Behälter und achten Sie darauf, dass die Pressscheibe waagerecht im Fett aufliegt und das Saugrohr mittig im Fett positioniert ist. Befestigen Sie den Deckel mit den Klemmen und ziehen Sie diese mit den Flügelschrauben fest. Prüfen Sie, ob der Deckel korrekt montiert ist und keine Spalten zum Behälter aufweist.

4. Schrauben Sie den Schlauch der Fettpresse an den Anschluss, nachdem Sie die Stopfen entfernt haben. Stellen Sie sicher, dass der Schlauch mit der Fettpresse sowie die übrigen Ein- und Auslassanschlüsse fest verschraubt sind. Sollten nach dem Einschalten des Geräts Luft oder Fett austreten, müssen alle Lecks beseitigt werden.

5. Schließen Sie den Druckluftschlauch mithilfe der Schnellkupplungen an den Lufteinlass des Geräts an.

6. Schalten Sie das Druckluftgerät (nicht im Lieferumfang enthalten) ein, sodass es Druckluft mit einem Druck von 6–8 bar liefert.

7. Das Schmiermittel wird durch Betätigen des Abzugs der Dosierpistole dosiert. Bei der ersten Benutzung tritt das Fett erst nach kurzer Zeit aus (währenddessen füllen sich die Schläuche mit Fett). Nach Beendigung der Arbeiten schalten Sie die Stromzufuhr ab, trennen Sie die Druckluftzufuhr und entleeren Sie das System unter Druck, indem Sie den Abzug der Dosierpistole betätigen. Dies verlängert die Lebensdauer der Hochdruckschläuche. Hinweis: Das Gerät darf nicht eingeschaltet werden, wenn der Fettbehälter leer ist. Wenn das Gerät nicht verwendet wird, muss der Schnellanschluss getrennt und der Druck im Behälter durch Entriegeln der Dosierpistole abgelassen werden.

4.4. Transport

Für den Transport des Schmiergeräts über kurze Strecken in vertikaler Position verwenden Sie bitte die am Gerätefuß angebrachten Rollen und den Griff.

Bei Modellen mit zwei Rollen muss das Gerät leicht gekippt werden, während ein Modell mit vier Rollen waagerecht bewegt werden kann.

Für diese Transportart ist es nicht erforderlich, den Fettbehälter zu entleeren.

Vor dem Transport über längere Strecken muss der Fettbehälter entleert und in einem separaten Behälter transportiert werden. Schützen Sie das Gerät während des Transports sorgfältig vor Stößen und Beschädigungen. Es wird außerdem empfohlen, die Anschlussschläuche und die Spritzpistole zu demontieren.

4.5. Reinigung und Wartung

- Vor jeder Reinigung oder Wartung und wenn das Gerät nicht in Gebrauch ist, muss die Druckleitung getrennt, der Druck im Gerät auf den Atmosphärendruck ausgeglichen und das Gerät vollständig abgekühlt werden.
- Vor jeder Benutzung muss die volle Funktionsfähigkeit des Geräts überprüft werden.
- Nach jeder Benutzung muss der Druck in den Behältern des Geräts auf den Atmosphärendruck ausgeglichen, das Gerät sorgfältig gereinigt und an einem sicheren Ort gelagert werden.
- Verwenden Sie zur Reinigung aller Oberflächen Reinigungsmittel ohne aggressive Substanzen.
- Trocknen Sie alle Teile nach der Reinigung gründlich ab, bevor das Gerät wieder verwendet wird.
- Schmieren Sie die Kolbenpumpe regelmäßig mit dem für die Wartung von Druckluftgeräten vorgesehenen Schmierstoff.
- Reinigen Sie regelmäßig die Spritzpistole und den Schmierschlauch.
- Entleeren und reinigen Sie vor der Einlagerung stets den Fettbehälter gründlich. Reinigen Sie auch das Pumpengehäuse und die Schläuche mit geeigneten Reinigungsmitteln für mechanische Bauteile. Trocknen Sie das Gerät nach der Reinigung ab. Lagern Sie das Gerät an einem trockenen, kühlen Ort, geschützt vor Feuchtigkeit und direkter Sonneneinstrahlung.

4.6. Fehlerbehebung

Tabelle 2: Fehlersuche

Fehler	Mögliche Ursache	Abhilfe
Die Pumpe funktioniert nicht mehr (ausgenommen normaler Stopp)	Fehler im Rücklaufsystem	Alle Systemkomponenten prüfen und gegebenenfalls austauschen oder nachjustieren
Das Fett wird nicht aus dem Tank abgesaugt	Schrauben nicht fest angezogen	Anziehen
	Lufteinlass verschmutzt und verstopft	Verstopfung finden und beseitigen
	Das Fett ist zu klebrig	Verwenden Sie das für die jeweilige Jahreszeit geeignete Fett
	Das Ventil ist verstopft	Finden und beseitigen Sie die Verstopfung
	Tank leer oder zu wenig Fett	Füllen Sie den Tank mit Fett auf.
Luftleck	Reibung zwischen Mechanismus und Ventilelementen	Demontieren Sie die Elemente und polieren Sie sie, um die Reibung zu verringern.
	Verschiebung der Mechanismuselemente und Lockerung der Schrauben	Bringen Sie die Elemente in die richtige Position und ziehen Sie die Schrauben fest.
Unzureichender Fettdruck am Auslass.	Luftzufuhrschlauch verstopft	Finden und beseitigen Sie die Verstopfung
	Das Ventil ist beschädigt oder schlecht abgedichtet	Prüfen Sie die Dichtheit der Ventile und tauschen Sie sie gegebenenfalls aus
Fett tritt beim Druckluftfluss aus	Dichtring beschädigt	Ersetzen Sie ihn durch einen neuen.
Fett tritt an beweglichen Teilen der Pistole aus	Dichtelemente beschädigt	Finden und ersetzen Sie das beschädigte Element

CE DE | EN |PL | FR | IT | ES | CZ

EG-Konformitätserklärung | EU Declaration of conformity | Deklaracja zgodności WE | Déclaration UE de conformité | Dichiarazione di conformità UE | Declaración UE de conformidad | Prohlášení o shodě ES, 2018/20-06/158

Hersteller (Name, Adresse) | Manufacturer (name, address) | Producent (nazwa, adres) | Fabricant (nom, adresse) | Produttore (denominazione, sede) | Fabricante (nombre, dirección) | Výrobce (jméno, adresa):
EXPONDO POLSKA SP. Z O.O. SP. K., ul. Dekoracyjna 3, 65-155 Zielona Góra, Poland, EU
Mit voller Verantwortung erkläre ich, dass | declare under his sole responsibility that the product | z pełną odpowiedzialnością deklaruje, że | Je déclare et affirme que | sotto la mia esclusiva responsabilità, DICHIARO che | Bajo mi total responsabilidad, declaro que | Na svoji výlučnou odpovědnost prohlašuji, že:
Name | name | nazwa | dénomination | nome | nombre | jméno: **Pneumatische Fettpresse | Pneumatic grease dyspenser | Smarownica towotnica pneumatyczna | Pompe à graisse pneumatique | Ingrassatore pneumatico | Engrasador neumático | Pneumatický mazací lis**
Modell | model | model | modèle | modello | modelo | model: **PRO-G 12 | PRO-G 12M | PRO-G 20**
Seriennummer | serial numer | numer seryjny | numéro de série | numero di serie | número de serie | sériové číslo:
000000000000 – 999999999999

die Grundanforderungen erfüllt | meets the following essential requirements | spełnia zasadnicze wymagania | est conforme aux exigences réglementaires suivantes| ed é conforme alle seguenti direttive | y cumple con los siguientes requisitos básicos | splňuje základní požadavky:

- MD 2006/42/EC,

außerdem erfüllt dieses Produkt die Anforderungen der folgenden harmonisierten Normen | complies with the requirements of the following harmonized standards | spełnia wymagania następujących norm zharmonizowanych | ce produit est conforme aux normes harmonisées suivantes | inoltre il prodotto soddisfa i requisiti previsti dalle seguenti norme armonizzate | además, este producto cumple con los requisitos de las siguientes normas armonizadas | kromě toho splňuje tento produkt požadavky následujících harmonizovaných norem:

- EN 809:1998+A1:2009,
- EN ISO 4414:2010.

Diese Erklärung bezieht sich nur auf die Maschine im Zustand, in dem sie auf dem Markt eingeführt wurde und schließt keine Komponenten, die vom Endverbraucher hinzugefügt wurden und keine vom Endverbraucher durchgeführten Tätigkeiten/Umbauarbeiten, ein., Die technische Dokumentation befindet sich im Firmensitz von EXPONDO Polska sp. z o.o. sp. k., und über ihre Verfügbarkeit entscheidet die dazu befugte Person Piotr R. Gajos. | This declaration relates exclusively to the product in the state in which it was placed on the market. Any components added, handling effected or modifications carried out subsequently are expressly excluded. The technical documentation can be obtained at the premises of EXPONDO Polska sp. z o.o. sp. k. and is available from the authorised person Piotr R. Gajos. | Deklaracja ta odnosi się wyłącznie do maszyny w stanie, w jakim została wprowadzona do obrotu i nie obejmuje części składowych dodanych przez użytkownika końcowego lub przeprowadzonych przez niego późniejszych działań. Dokumentacja techniczna znajduje się w siedzibie firmy EXPONDO Polska sp. z o.o. sp. k., a osobą upoważnioną do jej dysponowaniem jest Piotr R. Gajos. | Cette délaration concerne exclusivement le produit dans l'éat dans lequel il a ééintroduit sur le marchéet ne comprend aucun composant, déontage ou autre modification ajoutéou effectuépar l'utilisateur final. La documentation technique se trouve au siège de l'entreprise EXPONDO Polska sp. z o.o. sp. k. et peut être mise àdisposition sous rélamation àla personne morale compéente Piotr R. Gajos. | La presente dichiarazione fa riferimento esclusivamente allo stato del macchinario al momento dell´immissione sul mercato e non include componenti e/o modifiche apportati/e allo stesso da parte del consumatore finale., La relativa documentazione tecnica si trova presso la sede legale dell´azienda EXPONDO Polska sp. z o.o. sp. k., ed in merito ad un´eventuale divulgazione decide esclusivamente la persona avente piena titolarità Piotr R. Gajos. | Esta declaración se refiere únicamente al estado en que la máquina ha sido introducida en el mercado con exclusión de los elementos añadidos y las operaciones o modificaciones llevadas a cabo por el usuario final., La documentación técnica se encuentra en el domicilio social de EXPONDO Polska sp. z o.o. sp. k., y sobre su disponibilidad decide la persona autorizada para ello, Piotr R. Gajos. | Toto prohlášení se vztahuje výlučně na strojní zařízení ve stavu, v jakém bylo uvedeno na trh, a nevztahuje se na součásti, které byly následně přidány konečným uživatelem, nebo následně provedené zásahy konečného uživatele. Technická dokumentace se nachází v sídle společnosti EXPONDO Polska sp. z o.o. sp. k., a o její dostupnosti rozhoduje k tomu povolaná osoba Piotr R. Gajos.:

Gdynia, 20-06-2018

Ort, Datum | Place, Date | Miejsce, Data | Lieu, Date | Luogo, Data |Lugar, Fecha | Místo, Datum

Unterschrift | Signature | Podpis | Signature | Firma | Firma, | Podpis

Piotr R. Gajos
Ingenieur für die Richtlinienüberprüfung der Produkte | Product Compliance Engineer | Inżynier ds. Oceny zgodności produktów | Ingénieur responsable des analyses de conformité des produits | Ingegnere della sicurezza dei prodotti| ingeniero para la evaluación de la directiva de productos | inženýr oddělení hodnocení bezpečnosti výrobků

Name, Vorname, Stelle | Name, function, | Imię, Nazwisko, Funkcja | Nom, Prénom, Position | Cognome, Nome, Titolo del responsabile, | Apellidos, Nombre, Puesto | Příjmení, Jméno, místo

⚠

This User Manual has been translated using machine translation. We have made every effort to ensure the translation is accurate, but please note that automated translations are not perfect and are not meant to replace human translators. The official version of the User Manual is in English. Any differences between the translated version and the original English are not legally binding. If you have any questions about the accuracy of the translation, please refer to the English version, which is the official reference. More language versions are available upon request via info@expondo.com.

1. Technical data

Table 1: Technical data of the product

Parameter description	Parameter value		
Product name	Pneumatic grease dispenser		
Model	PRO-G 12	PRO-G 12M	PRO-G 20
Tank volumetric capacity [l]	12		20
Output pressure [bar]	240~320	300~400	
Working pressure [bar]	6~8		
Capacity of the grease pump [l/ min]	0,75	0,85	0,85
Degree of compression	40:1	50:1	
Dimensions [mm]	315x340x780	310x340x810	430x430x776
Weight [kg]	11,95	14	12,8

2. General description

The user manual is designed to assist in the safe and trouble-free use of the device. The product is designed and manufactured in accordance with strict technical guidelines, using state-of-the-art technologies and components. Additionally, it is produced in compliance with the most stringent quality standards.

DO NOT USE THE DEVICE UNLESS YOU HAVE THOROUGHLY READ AND UNDERSTOOD THIS USER MANUAL.

To increase the product life of the device and to ensure a trouble-free operation, use it in accordance with this user manual and regularly perform the maintenance tasks. The technical data and specifications in this user manual are up to date. The manufacturer reserves the right to make changes associated with quality improvement. Taking into account technological progress and noise reduction opportunities, the device was designed to reduce noise emission risks to the minimum.

2.1. Legend

Icon	Description
CE	The product satisfies the relevant safety standards.

	Read instructions before use.
	The product must be recycled.
	**WARNING!** or **CAUTION!** or **REMEMBER!** Applicable to the given situation. (general warning sign)
	Use ear protection. Exposure to loud noise may result in hearing loss.
	Wear protective goggles.
	Wear protective gloves.



PLEASE NOTE! DRAWINGS IN THIS MANUAL ARE FOR ILLUSTRATION PURPOSES ONLY AND IN SOME DETAILS MAY DIFFER FROM THE ACTUAL PRODUCT.

3. Usage safety



READ ALL SAFETY WARNINGS AND ALL INSTRUCTIONS. FAILURE TO FOLLOW THE WARNINGS AND INSTRUCTIONS MAY RESULT IN SERIOUS INJURY OR EVEN DEATH.

Whenever "device" or "product" are used in the warnings and instructions, it shall mean Pneumatic grease dispenser.



DO NOT COVER AIR INLETS / OUTLETS.

WHEN IN USE, DO NOT PUT YOUR HANDS OR OTHER ITEMS INSIDE THE DEVICE!

DO NOT EXCEED THE MAXIMUM PERMISSIBLE OPERATING PRESSURE.

3.1. Safety in the workplace

a) Make sure the workplace is orderly and well lit. A messy or poorly lit workplace may lead to accidents. Try to anticipate what may happen, observe what is going on and use common sense when working with the device.

b) Do not use the device in an explosion hazard zone, for example in the presence of flammable liquids, gasses or dust. The device generates sparks which may ignite dust or fumes.

c) Upon discovering damage or irregular operation, immediately switch the device off and report it to a supervisor without delay.

d) If there are any doubts as to the correct operation of the device, contact the manufacturer's support service.

e) Only the manufacturer's service point may repair the device. Do not attempt any repairs independently!

f) Children or unauthorised persons are forbidden from entering a work station. (A distraction may result in a loss of control over the device).

g) Connecting and disconnecting the pressure line should be done with the air valve closed.

h) Do not direct the pressure line towards yourself or toward other people or animals.

i) Do not cut off the supply of compressed air by crushing or bending pressure hoses.

j) When starting to work with the device, it is necessary to gradually increase the air supply to the device in order to ensure that it is functioning properly. In case of noticing any abnormal operation of the device it is necessary to immediately disconnect it from the compressed air and to contact the manufacturer's service point



REMEMBER! WHEN USING THE DEVICE, PROTECT CHILDREN AND OTHER BYSTANDERS.

3.2. Personal safety

a) Do not use the device when tired, ill or under the influence of alcohol, narcotics or medication which can significantly impair the ability to operate the device.

b) When working with the device, use common sense and stay alert. Temporary loss of concentration whilst using the device may lead to serious injuries

c) Use personal protection equipment as required for working with the device, specified in section 1 (Legend). The use of correct, approved personal protection equipment reduces the risk of suffering an injury.

d) To prevent the device from accidentally switching on, make sure the switch is on the OFF position before connecting to a power source.

e) Do not overestimate your abilities. When using the device keep your balance and remain stable at all times. This will ensure better control over the device in unexpected situations.

f) Do not wear loose clothing or jewellery. Keep hair, clothes and gloves away from moving parts. Loose clothing, jewellery or long hair may get caught in moving parts.

g) Compressed air may cause serious injury

h) It is recommended to use eye, ear and respiratory protection.

3.3. Safe device use

i) Do not overload the device. Use appropriate tools for the given task. A correctly selected device will perform the task for which it was designed better and in a safer manner.

j) Do not use the device if the ON/OFF switch does not function properly (does not switch the device on and off). Devices which cannot be switched on and off using the ON/OFF switch are hazardous, should not be operated and have to be repaired.

k) It is necessary to disconnect the pressure line before commencing any adjustment, accessories replacement or after finishing work with the device. Such a preventive measure reduces the risk of an accident.

l) When not in use, store in a safe place, away from children and people not familiar with the device, who have not read the user manual. The device may pose a hazard in the hands of inexperienced users.

m) Maintain the device in a good technical state. Before each use check for general damage and especially check for cracked parts or elements and for any other conditions which may impact the safe operation of the device. If damage is discovered, hand over the device for repair before use.

n) Keep the device out of the reach of children.

o) Device repair or maintenance should be carried out by qualified persons, only using original spare parts. This will ensure safe use.

p) To ensure the operational integrity of the device, do not remove factory fitted guards and do not loosen any screws.

q) When transporting and handling the device between the warehouse and the destination, take into account the occupational health and safety principles for manual transport operations which apply in the country where the device will be used.

r) Avoid situations where the device halts during use due to excessive loading. This may result in overheating of the drive elements and device damage.

s) Use air to supply the device, it is forbidden to use other gases.

t) Clean the device regularly to avoid a durable encrustation of dirt

u) At locations where there is a high risk of mechanical damage use a reinforced hose for compressed air connections.

v) Before each use ensure the nozzle is correctly mounted in the device and that the hose is correctly attached and undamaged.

w) The air supplied to the device should be dried, clean and free from contamination. Contamination can clog the conduits and lead to damage to the device and its components.

x) It is not allowed to carry or hang the device by the pressure line.

y) Do not touch any moving parts or accessories unless the device has been disconnected from the compressed air supply.

z) In case of noticing a leak from the device or hoses, it is necessary to immediately disconnect the compressed air supply and eliminate the defects.

aa) Do not exceed the recommended supply pressure as this may damage the device.

ATTENTION! DESPITE THE SAFE DESIGN OF THE DEVICE AND ITS PROTECTIVE FEATURES, AND DESPITE THE USE OF ADDITIONAL ELEMENTS PROTECTING THE OPERATOR, THERE IS STILL A SLIGHT RISK OF ACCIDENT OR INJURY WHEN USING THE DEVICE. STAY ALERT AND USE COMMON SENSE WHEN USING THE DEVICE.

4. Use guidelines

Pneumatic grease dispenser is a device designed for lubricating elements with a lubricating substance under pressure.

The user is liable for any damage resulting from nonintended use of the device

4.1. Device description

4.1.1. PRO-G 12

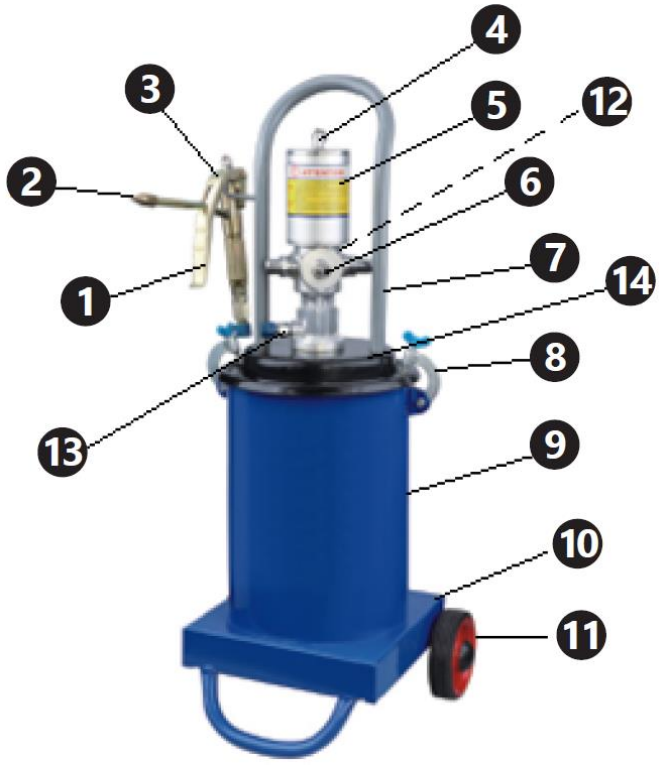

4.1.2. PRO-G 12M


7
4
2
3
5
6
1
12
13
8
14
8
4
MOTOR TECHNICS
9
11
10

4.1.3. PRO-G 20

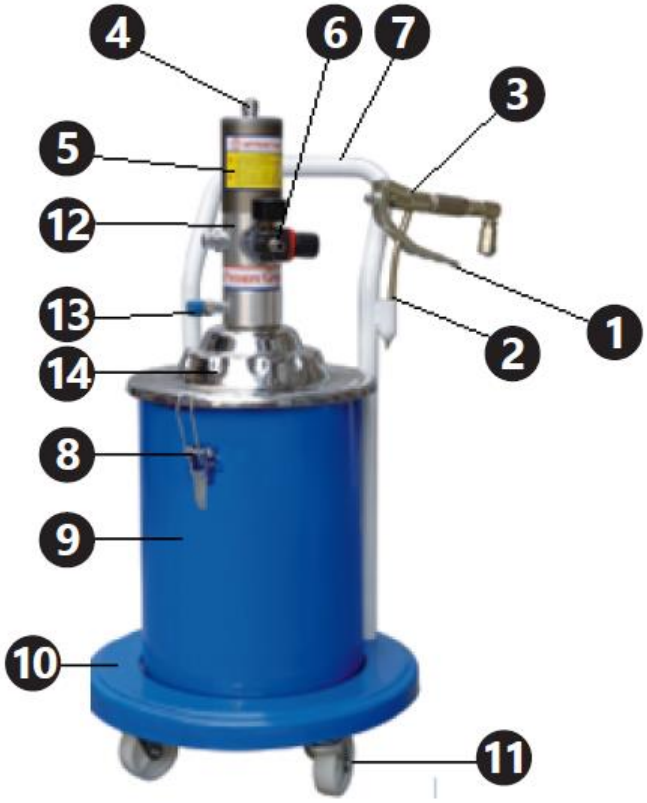

1. Dosing gun trigger
2. Gun nozzle
3. Dosing gun
4. Pneumatic hose
5. Pump cylinder
6. Manometer and air supply connection
7. Handle
8. Cover clamp
9. Container for grease
10. Base of the device
11. Wheels
12. Air filter (not visible in the picture)
13. Gun hose connection

14. Cover

4.2. Preparing for use

4.2.1. Appliance location

The ambient temperature must not exceed 45 ° C and the relative humidity should not exceed 85%. Only use the device in well-ventilated areas. Do not obstruct the air outlet of the device. Keep the device away from any hot surfaces. The device must always be used on an even, stable, clean, fire-proof and dry surface and out of the reach of children and the mentally ill persons. The workplace of the device should provide immediate access to the valve that disables the compressed air supply. Make sure that the pressure of the air supplying the device does not exceed the recommended range.

4.2.2. Assembly

Part Number	**PRO-G 12**	**PRO-G 12M & PRO-G 20**
1	Nozzle	Nozzle
2	Dosing tube	Dosing tube
3	Handle	Handle
4	Screw with a round head	Screw with a round head
5	Adjustment area	Adjustment area
6	Hexagonal narrow screw	Narrow nut
7	Hexagonal wide screw	Wide nut
8	Rivet	Rivet
9	Connecting element	Connecting element
10	Compression screw	Compression screw
11	Gasket	Gasket
12	Sealant	Sealant
13	Mandrel	Mandrel
14	Housing	Housing
15	Valve seat	Valve seat
16	Steel ball 6mm	Steel ball 6mm
17	Socket of ball	Socket of ball
18	Spring	Spring
19	Connecting line	Connecting line
20	Central mandrel	Central mandrel
21	Sealing screw I	Sealing nut I
22	Steel ball 2mm	Steel ball 2mm
23	Connector	Fastening body
24	Aluminium gasket	Copper washer
25	O type sealing ring	Grease inlet connector
26	Sealing screw II	Sealing nut II
27	Copper gasket	O type sealing ring
28	—	Copper washer

PRO-G 12

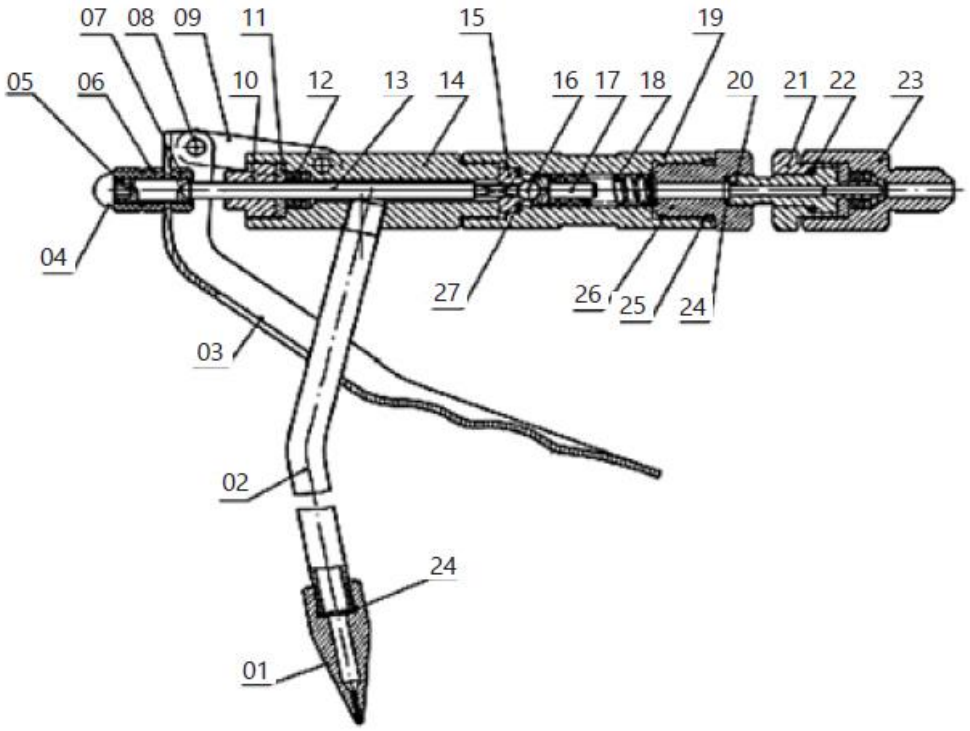

PRO-G 12M, PRO-G 20

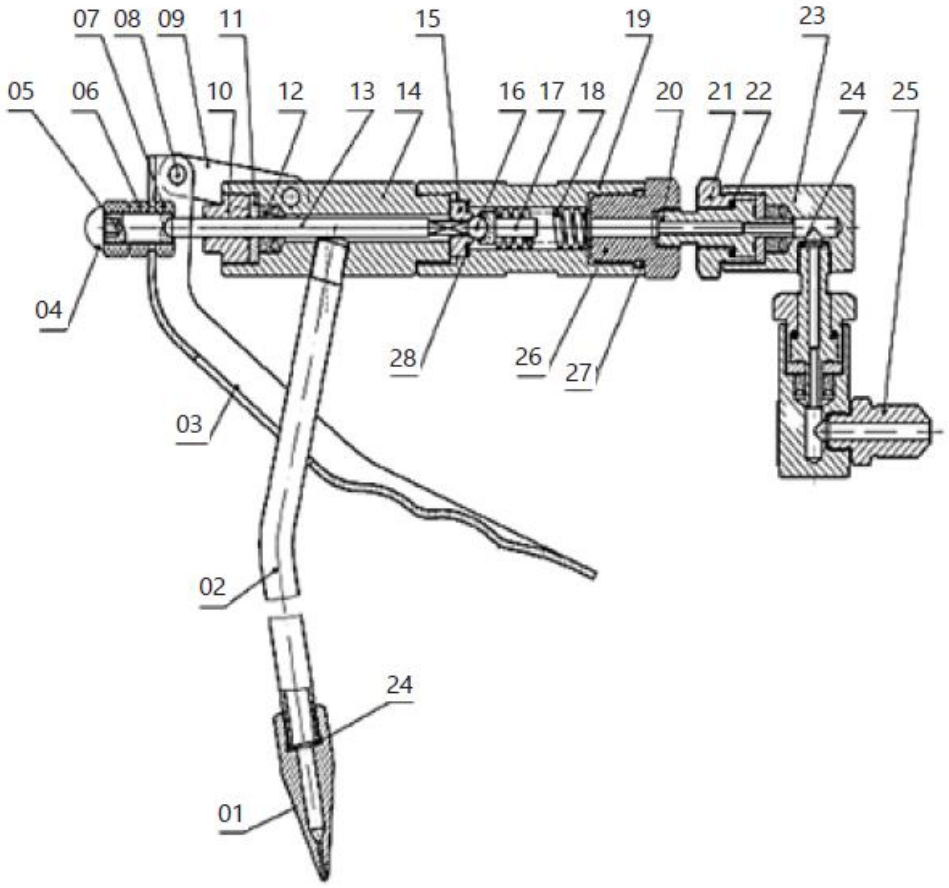

Part Number	PRO-G 12	PRO-G 12M	PRO-G 20
1	Pneumatic hose	Pneumatic hose	Pneumatic hose
2	Nut of pneumatic conduit	Nut of pneumatic conduit	Nut of pneumatic conduit
3	O type sealing ring Ø12,8x2,65	O type sealing ring Ø7,5x2,65	O type sealing ring Ø12,8x2,65
4	Elbow	Elbow	Elbow
5	Cylinder cover	Cylinder cover	Cylinder cover
6	O type sealing ring Ø70x3,1	O type sealing ring Ø70x3,1	O type sealing ring Ø70x3,1
7	Cylinder	Self-locking nut	Self-locking nut M10
8	Self-locking nut M10	Piston gasket	Piston
9	Piston gasket	Piston	Piston gasket
10	Piston	Cylinder	Cylinder
11	—	Piston rod module	O type sealing ring Ø16x2,4
11-1	Piston rod	—	—
11-2	Pipe connecting the piston	—	—
12	Sealing screw	Sealing screw	O type sealing ring Ø23,6x1,8
13	O type sealing ring Ø16x2,6	O type sealing ring Ø16x2,4	Sealing screw
14	O type sealing ring Ø23,6x1,8	O type sealing ring Ø20x1,8	Shield of pulling
15	Air power supply unit	Check valve	Piston rod
16	O type sealing ring Ø22,3x2,65	Valve sleeve	Air inlet connector
17	Stopper	Return spring	Pressure regulating valve
18	Return spring	O type sealing ring Ø17x2,65	Connector of pressure regulating valve
19	Valve sleeve	Stopper	O type sealing ring Ø12,6x1,8
20	Check valve	Air power supply unit	Pump chamber cover
21	Air inlet connector	Shield of pulling	O type sealing ring Ø46x2,5
22	Shield of pulling	Gasket	Damping spring
23	Gasket	O type sealing ring Ø16x1,8	Sliding block of air supply
24	O type sealing ring Ø19,6x1,8	O type sealing ring Ø11,2x1,8	Fixing plate
25	O type sealing ring Ø14,8x1,8	U type sealing ring UN 12x22x8	Screw
26	U type sealing ring UN 12x22x8	Sealing cover	Spring gasket Ø4
27	Sealing cover	Cotter Ø3x20	Socket of air supply connection
28	Cotter Ø3x20	Spring mandrel Ø3x15	Paper gasket
29	Spring mandrel Ø3x15	Adjusting nut	Piston rod
30	Adjusting nut	Connecting pipe	Spring seat
31	Connecting pipe	Grease inlet spring	Grease inlet spring
32	Air inlet spring	Steel ball	Steel ball SØ6
33	Steel ball	Piston rod	Valve core

34	O type sealing ring	Spring piston	O type sealing ring Ø19,3x2,65
35	Material column module	Socket of steel ball	O type sealing ring Ø25,5x2,65
35-1	Valve plug	—	—
35-2	Material column	—	—
35-3	Spring mandrel Ø2x13	—	—
36	O type sealing ring Ø24x2,4	O type sealing ring Ø24x2,4	Pump body
37	Connecting pipe	Connecting pipe	Column
38	O type sealing ring Ø25,5x2,65	O type sealing ring Ø14x2,65	U type sealing ring UN 8x14x6
39	Pump body	O type sealing ring Ø20x2,65	Check valve
40	Four square valves	Pump body	Check valve gasket
41	Module of connecting screw	U type sealing ring UN 8x14x6	Seat of grease inlet valve
41-1	Connecting screw	—	—
41-2	Filtering screen	—	—
42	Disc	Check valve	Overflow ring
43	Spring gasket Ø6	Check valve gasket	Washer
44	Self-locking nut M6	Seat of grease inlet valve	Spring gasket Ø6
45	Air inlet hose	Overflow ring	Self-locking nut M6
46	Copper gasket M4x12	Washer	Grease inlet pipe
47	Grease outlet connector Ø4	Spring gasket Ø6	Washer Ø30
48	Screw	Self-locking nut M6	Pin Ø3x15
49	Spring gasket	Grease inlet pipe	Connecting column
50	Damping spring	Copper gasket	Pin Ø320
51	Sliding block of air supply	Grease outlet connector	Adjusting nut
52	Fixing plate	Screw	Connecting pipe
53	Socket of air supply connection	Spring gasket Ø4	O type sealing ring Ø24x2,4
54	Paper gasket	Damping spring	Sealing cover
55	Cover of air supply	Sliding block of air supply	U type sealing ring UN 12x22x8
56	O type sealing ring Ø45,3x2,65	Fixing plate	O type sealing ring Ø19,6x1,8
57	O type sealing ring Ø46x2,5	Socket of air supply connection	O type sealing ring Ø14,8x1,8
58	Allen screws M6x20	Paper gasket	Gasket
59	Silencer	Cover of air supply	Piston rod connector
60	Handle	Allen screws	Air supply
61	Container lid	O type sealing ring Ø46x2,5	Copper gasket
62	Hexagonal head screw M8x15	Air inlet connector	Grease outlet connector
63	Pressing spring	O type sealing ring Ø45,3x2,65	Stopper

64	O type sealing ring Ø35x2,6	Silencer	Silencer
65	Pressing disk	Stopper	Distribution valve
66	Washer Ø30	Washer Ø30	—
67	Wing nut	Handle	Valve sleeve
68	Yoke	Container lid	Return spring
69	Nut M6	Hexagonal head screw M8x15	O type sealing ring Ø22,3x2,65
70	Hexagonal head screw M6x16	Pressing spring	Stopper
71	Container	Pressing disk	—
72	Wheel	O type sealing ring Ø35x2,5	—
73	Washer Ø16	Wing nut	—
74	Oil outflow limiter	Yoke	—
75	Gun	Nut M6	Wheel
76	High pressure hose	Hexagonal head screw M6x16	Container body
77	List of parts	Tank	Screw M6x30
78	—	Wheel	Trigger
79	—	Washer Ø16	Nut M6
80	—	Gun	Hook
81	—	List of parts	Pressing disk
82	—	High pressure hose	Container lid
83	—	—	Handle
84	—	—	Screw M8x15
85	—	—	Pressing spring

PRO-G 12

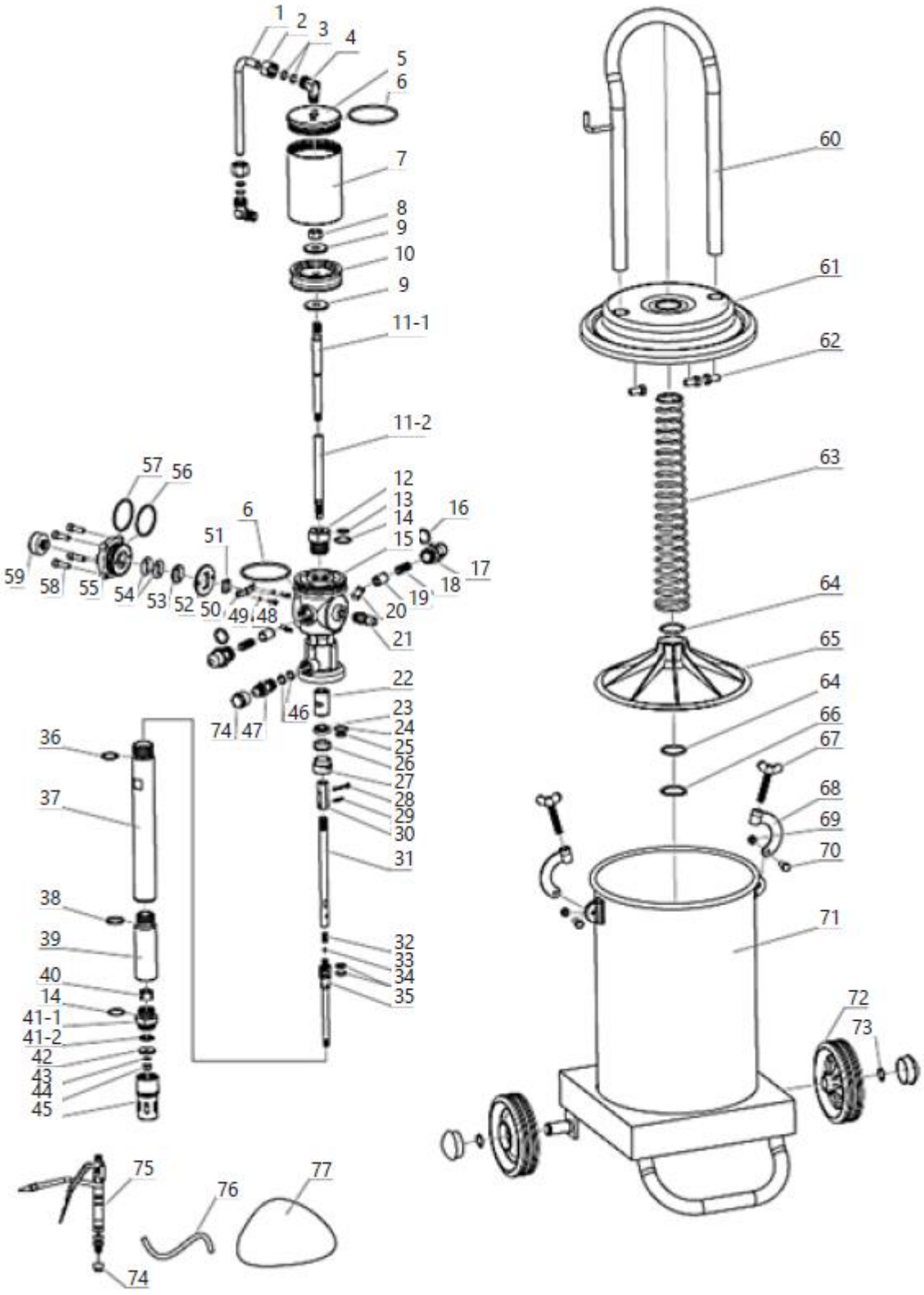
1
2
3
4
5
6
7
8
9
10
9
11-1
11-2
57
56
12
13
14
15
16
17
18
19
20
21
22
23
24
25
26
27
28
29
30
31
32
33
34
35
6
51
59
58
55
54
53
52
50
49
48
46
74
47
36
37
38
39
40
14
41-1
41-2
42
43
44
45
75
76
77
74
60
61
62
63
64
65
64
66
67
68
69
70
71
72
73

PRO-G 12M

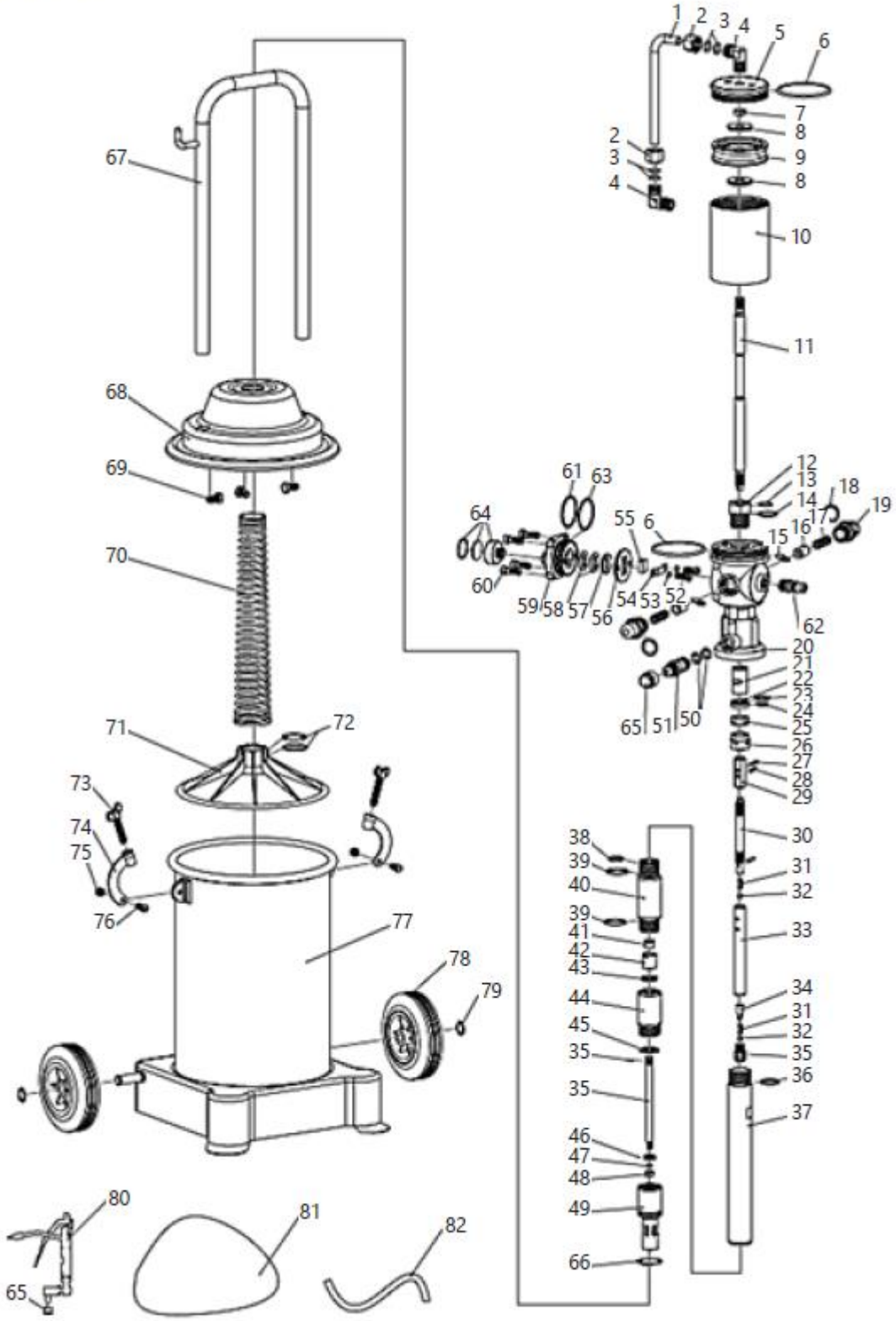
1
2
3
4
5
6
7
8
9
8
10
11
12
13
14
15
16
17
18
19
20
21
22
23
24
25
26
27
28
29
30
31
32
33
34
31
32
35
36
37
38
39
40
39
41
42
43
44
45
35
35
46
47
48
49
66
61
63
64
55
6
60
59
58
57
56
54
53
52
62
65
51
50
67
68
69
70
71
72
73
74
75
76
77
78
79
80
81
82
65

PRO-G 20

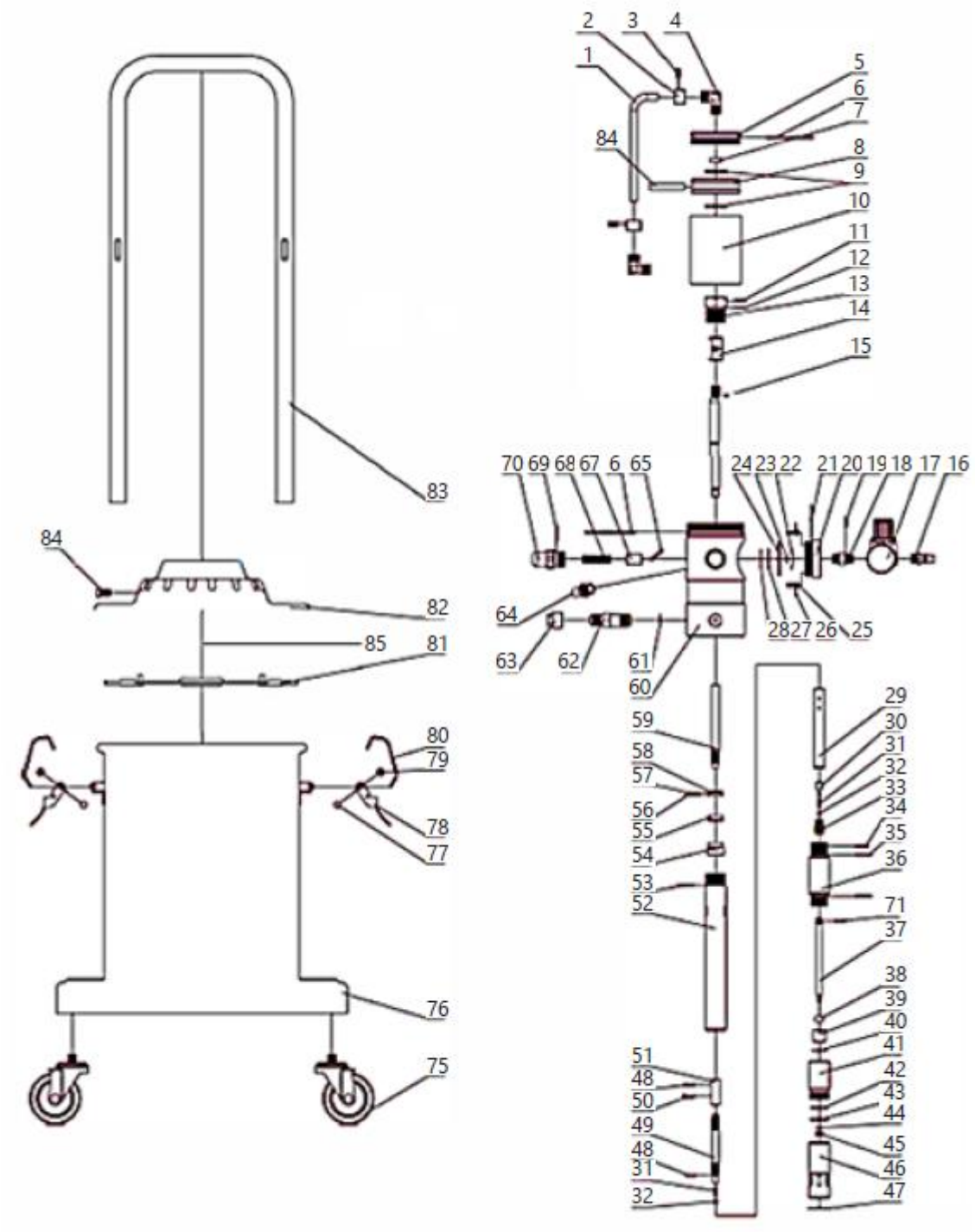
1
2
3
4
5
6
7
8
9
10
11
12
13
14
15
16
17
18
19
20
21
22
23
24
25
26
27
28
29
30
31
32
33
34
35
36
37
38
39
40
41
42
43
44
45
46
47
48
49
50
51
52
53
54
55
56
57
58
59
60
61
62
63
64
65
67
68
69
70
71
75
76
77
78
79
80
81
82
83
84
85

4.3. Device use

1. Unscrew the wing screws of the cover clamps, remove the clamps, and then remove the cover together with the rest of the elements fastened on it (there is no need to disassemble them).

2. Put the grease into the tank. Fill the tank in 70-80% with grease, so that you can place the mechanism for pressing the grease into it. When applying grease, try to spread it evenly in the tank and to avoid creation of air-filled spaces. It is necessary to use the grease in the device. The type of grease used depends on the season:

   - NLGI 0 ~ 1 – winter period
   - NLGI 2 – spring and autumn period
   - NLGI 2 ~ 3 – summer period.

   The use of contaminated grease is forbidden. Impurities will cause clogging of the conduits pumping the grease, gun nozzles, etc., which will lead to malfunctioning of the device and even its failure.

3. Install the cover by placing it on the tank and paying attention so that the pressing disk will contact horizontally with the grease and the suction tube will be centrally located in the grease. Fasten the cover by installing the clamps and tightening them with the wing screws. Verify whether the cover has been correctly installed and there are no gaps between it and the tank.

4. Screw the gun hose to the gun connection, removing the plugs beforehand. Ensure that the hose with the grease gun and the remaining input and output connectors are tightly screwed. If leaks of air or grease appear after switching on the device, it is necessary to remove all the leaks.

5. Connect the compressed air supply hose to the air inlet in the device by means of the quick connectors.

6. Turn on the air-compressing device (not supplied with the product) so that it will deliver the air under the pressure of 6 ~ 8 bar.

7. Dispense the lubricant by pressing the trigger of the dispensing gun. At the first use, the grease will only come out of the gun only after a while (the time during which the hoses will be filled with grease).After the end of working with the device, turn off the supply source, disconnect the supply source of the compressed air from the device and by pressing the gun trigger, empty the system from grease under pressure which will extend the lifetime of the high pressure hoses. Note: It is forbidden to switch the device on if the grease tank is empty. If the device is not in use, it is necessary to disconnect the quick connector and to lower the pressure in the tank by unlocking the gun.

4.4. Transportation

In the case of transporting the lubricator to short distances in a vertical position, it is necessary use the wheels mounted at the base of the device and the handle.

In models with two wheels, it is necessary to gently tilt the device y, while in a model with four wheels it is enough to move the device on the plane.

It is not needed to empty the grease tank for the time of this type of transport.

Before transporting over long distances, the grease tank must be emptied and transported in a separate container. Carefully protect the device against shocks and accidental damage during transport. It is also recommended to dismantle the connection hoses and the gun.

4.5. Cleaning and maintenance

- Before each cleaning or maintenance action and if the device is not being used, it is necessary to disconnect the pressure line, to equalize the pressure in the device with atmospheric pressure and to completely cool the device.
- Before each use of the device, it is necessary to check if the device is fully functional.
- After every device use, it is necessary to equalize the pressure existing in the tanks of the device with atmospheric pressure, to carefully clean the device and to set it in a safe place.
- Use cleaners without corrosive substances to clean each surface.
- Dry all parts well after cleaning before the device is used again.
- Lubricate the piston pump regularly using the lubricant designated for maintenance of pneumatic equipment.
- Regularly clean the gun and the hose delivering the grease.
- Before starting storage, always empty the grease tank and clean it thoroughly, as well as clean the pump housing and the hoses using preparations designed to cleaning the grease from mechanical components. After cleaning, dry the device. Store the unit in a dry, cool place, free from moisture and direct exposure to sunlight.

4.6. Troubleshooting

Table 2: Troubleshooting

Problem	Possible reason	Solution
The pump has ceased working (excluding normal stop)	Error in the operation of the return system	Check all components of the system and replace them with new ones or adjust them accordingly
The grease is not being sucked from the tank	Badly tightened screws	Tighten
	Dirty and clogged air inlet	Find the blockage and remove it
	The grease is too sticky	Use the right type of grease relative to the season of the year
	The valve is blocked	Find the blockage and remove it
	Empty tank or too little quanti-ty of grease	Top up the tank with grease.
Air leak	Friction in mechanism and valve elements contacting with each other	Dismantle the elements and polish them up in order to remove friction.
	Displacement of the mechanism elements and loosening of the screws	Move to the correct position and tighten the screws.
Insufficient grease pressure at the outlet.	Air supply hose clogged	Find the blockage and remove it
	The valve is damaged or badly sealed	Check tightness of the valves and replace them if such a need occurs
Leak of grease during the flow of com-pressed air	Sealing ring damaged	Replace with a new one.
Grease leak from moving parts of the gun	Sealing elements damaged	Find and replace the damaged element

CE DE | EN |PL | FR | IT | ES | CZ

EG-Konformitätserklärung | EU Declaration of conformity | Deklaracja zgodności WE | Déclaration UE de conformité | Dichiarazione di conformità UE | Declaración UE de conformidad | Prohlášení o shodě ES, 2018/20-06/158

Hersteller (Name, Adresse) | Manufacturer (name, address) | Producent (nazwa, adres) | Fabricant (nom, adresse) | Produttore (denominazione, sede) | Fabricante (nombre, dirección) | Výrobce (jméno, adresa): **EXPONDO POLSKA SP. Z O.O. SP. K., ul. Dekoracyjna 3, 65-155 Zielona Góra, Poland, EU**
Mit voller Verantwortung erkläre ich, dass | declare under his sole responsibility that the product | **z pełną odpowiedzialnością deklaruje, że** | Je déclare et affirme que | sotto la mia esclusiva responsabilità, DICHIARO che | Bajo mi total **responsabilidad, declaro que | Na svoji výlučnou odpovědnost prohlašuji, že:**
Name | name | nazwa | dénomination | nome | nombre | jméno: **Pneumatische Fettpresse | Pneumatic grease dyspenser | Smarownica towotnica pneumatyczna | Pompe à graisse pneumatique | Ingrassatore pneumatico | Engrasador neumático | Pneumatický mazací lis**
Modell | model | model | modèle | modello | modelo | model: **PRO-G 12 | PRO-G 12M | PRO-G 20**
Seriennummer | **serial numer | numer seryjny** | numéro de série | numero di serie | número de serie | sériové číslo: **000000000000 – 999999999999**

die Grundanforderungen erfüllt | meets the following essential requirements | spełnia zasadnicze wymagania | est conforme aux exigences réglementaires suivantes| ed é conforme alle seguenti direttive | y cumple con los siguientes requisitos básicos | splňuje základní požadavky:

- MD 2006/42/EC,

außerdem erfüllt dieses Produkt die Anforderungen der folgenden harmonisierten Normen | complies with the requirements of the following harmonized standards | spełnia wymagania następujących norm zharmonizowanych | ce produit est conforme aux normes harmonisées suivantes | inoltre il prodotto soddisfa i requisiti previsti dalle seguenti norme armonizzate | además, este producto cumple con los requisitos de las siguientes normas armonizadas | kromě toho splňuje tento produkt požadavky následujících harmonizovaných norem:

- EN 809:1998+A1:2009,
- EN ISO 4414:2010.

Diese Erklärung bezieht sich nur auf die Maschine im Zustand, in dem sie auf dem Markt eingeführt wurde und schließt keine Komponenten, die vom Endverbraucher hinzugefügt wurden und keine vom Endverbraucher durchgeführten Tätigkeiten/Umbauarbeiten, ein., Die technische Dokumentation befindet sich im Firmensitz von EXPONDO Polska sp. z o.o. sp. k., und über ihre Verfügbarkeit entscheidet die dazu befugte Person Piotr R. Gajos. | This declaration relates exclusively to the product in the state in which it was placed on the market. Any components added, handling effected or modifications carried out subsequently are expressly excluded. The technical documentation can be obtained at the premises of EXPONDO Polska sp. z o.o. sp. k. and is available from the authorised person Piotr R. Gajos. | Deklaracja ta odnosi się wyłącznie do maszyny w stanie, w jakim została wprowadzona do obrotu i nie obejmuje części składowych dodanych przez użytkownika końcowego lub przeprowadzonych przez niego późniejszych działań. Dokumentacja techniczna znajduje się w siedzibie firmy EXPONDO Polska sp. z o.o. sp. k., a osobą upoważnioną do jej dysponowaniem jest Piotr R. Gajos. | Cette délaration concerne exclusivement le produit dans l'éat dans lequel il a ééintroduit sur le marchéet ne comprend aucun composant, déontage ou autre modification ajoutéou effectuépar l'utilisateur final. La documentation technique se trouve au siège de l'entreprise EXPONDO Polska sp. z o.o. sp. k. et peut être mise àdisposition sous rélamation àla personne morale compéente Piotr R. Gajos. | La presente dichiarazione fa riferimento esclusivamente allo stato del macchinario al momento dell´immissione sul mercato e non include componenti e/o modifiche apportati/e allo stesso da parte del consumatore finale., La relativa documentazione tecnica si trova presso la sede legale dell´azienda EXPONDO Polska sp. z o.o. sp. k., ed in merito ad un´eventuale divulgazione decide esclusivamente la persona avente piena titolarità Piotr R. Gajos. | Esta declaración se refiere únicamente al estado en que la máquina ha sido introducida en el mercado con exclusión de los elementos añadidos y las operaciones o modificaciones llevadas a cabo por el usuario final., La documentación técnica se encuentra en el domicilio social de EXPONDO Polska sp. z o.o. sp. k., y sobre su disponibilidad decide la persona autorizada para ello, Piotr R. Gajos. | Toto prohlášení se vztahuje výlučně na strojní zařízení ve stavu, v jakém bylo uvedeno na trh, a nevztahuje se na součásti, které byly následně přidány konečným uživatelem, nebo následně provedené zásahy konečného uživatele. Technická dokumentace se nachází v sídle společnosti EXPONDO Polska sp. z o.o. sp. k., a o její dostupnosti rozhoduje k tomu povolaná osoba Piotr R. Gajos.:

Gdynia, 20-06-2018

Ort, Datum | Place, Date | Miejsce, Data | Lieu, Date | Luogo, Data |Lugar, Fecha | Místo, Datum

Unterschrift | Signature | Podpis | Signature | Firma | Firma, | Podpis

Piotr R. Gajos
Ingenieur für die Richtlinienüberprüfung der Produkte | Product Compliance Engineer | Inżynier ds. Oceny zgodności produktów | Ingénieur responsable des analyses de conformité des produits | Ingegnere della sicurezza dei prodotti| ingeniero para la evaluación de la directiva de productos | inženýr oddělení hodnocení bezpečnosti výrobků

Name, Vorname, Stelle | Name, function, | Imię, Nazwisko, Funkcja | Nom, Prénom, Position | Cognome, Nome, Titolo del responsabile, | Apellidos, Nombre, Puesto | Příjmení, Jméno, místo

⚠

Niniejsza Instrukcja obsługi została przetłumaczona maszynowo. Dołożyliśmy wszelkich starań, aby tłumaczenie było dokładne, jednak należy pamiętać, że tłumaczenia automatyczne nie są doskonałe i nie zastępują tłumaczy. Oficjalna wersja instrukcji obsługi jest w języku angielskim. Wszelkie różnice między wersją przetłumaczoną a oryginałem angielskim nie są prawnie wiążące. W przypadku pytań dotyczących dokładności tłumaczenia prosimy o zapoznanie się z wersją angielską, która jest oficjalną wersją referencyjną. Więcej wersji językowych jest dostępnych na życzenie pod adresem info@expondo.com.

1. Dane techniczne

Tabela 1: Dane techniczne produktu

Opis parametru	Wartość parametru		
Nazwa produktu	Pneumatyczny dozownik smaru		
Model	PRO-G 12	PRO-G 12M	PRO-G 20
Pojemność objętościowa zbiornika [l]	12		20
Ciśnienie wyjściowe [bar]	240~320	300~400	
Ciśnienie robocze [bar]	6~8		
Wydajność pompy smaru [l/min]	0,75	0,85	0,85
Stopień sprężania	40:1	50:1	
Wymiary [mm]	315x340x780	310x340x810	430x430x776
Ciężar [kg]	11,95	14	12,8

2. Opis ogólny

Niniejsza instrukcja obsługi ma na celu pomóc w bezpiecznym i bezproblemowym użytkowaniu urządzenia. Produkt został zaprojektowany i wyprodukowany zgodnie ze ścisłymi wytycznymi technicznymi, przy użyciu najnowocześniejszych technologii i komponentów. Ponadto jest produkowany zgodnie z najbardziej rygorystycznymi normami jakości.

NIE UŻYWAJ URZĄDZENIA, JEŚLI NIE PRZECZYTASZ DOKŁADNIE I NIE ZROZUMISZ TEJ INSTRUKCJI OBSŁUGI.

Aby wydłużyć żywotność urządzenia i zapewnić jego bezawaryjną pracę, należy go używać zgodnie z niniejszą instrukcją obsługi i regularnie wykonywać czynności konserwacyjne. Dane techniczne i specyfikacje zawarte w niniejszej instrukcji obsługi są aktualne. Producent zastrzega sobie prawo do wprowadzania zmian związanych z poprawą jakości. Biorąc pod uwagę postęp technologiczny i możliwości redukcji hałasu, urządzenie zostało zaprojektowane tak, aby zminimalizować ryzyko emisji hałasu.

2.1. Legenda

Ikona	Opis urządzenia

	Produkt spełnia odpowiednie normy bezpieczeństwa.
	Przed użyciem należy przeczytać instrukcję.
	Produkt należy poddać recyklingowi.
	**OSTRZEŻENIE!** lub **UWAGA!** lub **PAMIĘTAJ!** Dotyczy danej sytuacji. (ogólny znak ostrzegawczy)
	Stosować ochronę słuchu. Narażenie na głośny hałas może spowodować utratę słuchu.
	Załóż okulary ochronne.
	Stosować rękawice ochronne.



PAMIĘTAJ! RYSUNKI W NINIEJSZEJ INSTRUKCJI SŁUŻĄ WYŁĄCZNIE CELOM ILUSTRACYJNYM I W NIEKTÓRYCH SZCZEGÓŁACH MOGĄ RÓŻNIĆ SIĘ OD RZECZYWISTEGO PRODUKTU.

3. Bezpieczeństwo użytkowania



PRZECZYTAĆ WSZYSTKIE OSTRZEŻENIA DOTYCZĄCE BEZPIECZEŃSTWA ORAZ WSZYSTKIE INSTRUKCJE. NIEPRZESTRZEGANIE OSTRZEŻEŃ I INSTRUKCJI MOŻE SPOWODOWAĆ POWAŻNE OBRAŻENIA, A NAWET ŚMIERĆ.

Ilekroć w ostrzeżeniach i instrukcjach używane są słowa „urządzenie” lub „produkt”, oznacza to pneumatyczny dozownik smaru.



NIE ZAKRYWAĆ WLOTÓW/WYLOTÓW POWIETRZA.

PODCZAS UŻYTKOWANIA NIE WKŁADAĆ RĄK ANI INNYCH PRZEDMIOTÓW DO URZĄDZENIA!

NIE PRZEKRACZAĆ MAKSYMALNEGO DOPUSZCZALNEGO CIŚNIENIA ROBOCZEGO.

3.1. Bezpieczeństwo w miejscu pracy

a) Upewnij się, że miejsce pracy jest uporządkowane i dobrze oświetlone. Nieuporządkowane lub słabo oświetlone miejsce pracy może prowadzić do wypadków. Staraj się przewidywać, co może się wydarzyć, obserwuj, co się dzieje i kieruj się zdrowym rozsądkiem podczas pracy z urządzeniem.

b) Nie używaj urządzenia w strefie zagrożenia wybuchem, na przykład w obecności łatwopalnych cieczy, gazów lub pyłów. Urządzenie generuje iskry, które mogą zapalić pył lub opary.

c) W przypadku zauważenia uszkodzenia lub nieprawidłowego działania natychmiast wyłącz urządzenie i bezzwłocznie zgłoś to przełożonemu.

d) W przypadku jakichkolwiek wątpliwości co do prawidłowego działania urządzenia skontaktuj się z serwisem producenta.

e) Naprawy urządzenia może dokonać wyłącznie serwis producenta. Nie podejmuj samodzielnych napraw!

f) Dzieciom i osobom nieupoważnionym wstęp na stanowisko pracy jest zabroniony. (Rozproszenie uwagi może spowodować utratę kontroli nad urządzeniem).

g) Podłączanie i odłączanie przewodu ciśnieniowego powinno odbywać się przy zamkniętym zaworze powietrza.

h) Nie kieruj przewodu ciśnieniowego w swoją stronę ani w stronę innych osób lub zwierząt.

i) Nie odcinaj dopływu sprężonego powietrza poprzez zgniatanie lub zginanie przewodów ciśnieniowych.

j) Rozpoczynając pracę z urządzeniem, należy stopniowo zwiększać dopływ powietrza, aby zapewnić jego prawidłowe działanie. W przypadku zauważenia jakichkolwiek nieprawidłowości w działaniu urządzenia należy natychmiast odłączyć je od źródła sprężonego powietrza i skontaktować się z serwisem producenta



PAMIĘTAĆ! PODCZAS UŻYTKOWANIA URZĄDZENIA CHROŃ DZIECI I OSOBY POSTRONNE.

3.2. Bezpieczeństwo osobiste

a) Nie używaj urządzenia, gdy jesteś zmęczony, chory lub pod wpływem alkoholu, narkotyków lub leków, które mogą znacząco upośledzić zdolność do obsługi urządzenia.

b) Podczas pracy z urządzeniem kieruj się zdrowym rozsądkiem i zachowaj czujność. Chwilowa utrata koncentracji podczas korzystania z urządzenia może prowadzić do poważnych obrażeń

c) Stosuj środki ochrony osobistej wymagane do pracy z urządzeniem, określone w sekcji 1 (Legenda). Stosowanie prawidłowego, zatwierdzonego sprzętu ochrony osobistej zmniejsza ryzyko odniesienia obrażeń.

d) Aby zapobiec przypadkowemu włączeniu urządzenia, upewnij się, że przełącznik on/off jest w pozycji WYŁĄCZONY przed podłączeniem do źródła zasilania.

e) Nie przeceniaj swoich możliwości. Podczas korzystania z urządzenia utrzymuj równowagę i bądź stabilny przez cały czas. Zapewni to lepszą kontrolę nad urządzeniem w nieoczekiwanych sytuacjach.

f) Nie noś luźnej odzieży ani biżuterii. Trzymaj włosy, odzież i rękawice z dala od ruchomych części. Luźna odzież, biżuteria lub długie włosy mogą zostać wciągnięte przez ruchome części.

g) Sprężone powietrze może spowodować poważne obrażenia

h) Zaleca się stosowanie ochrony oczu, uszu i dróg oddechowych.

3.3. Bezpieczne użytkowanie urządzenia

i) Nie należy przeciążać urządzenia. Używaj odpowiednich narzędzi do danego zadania. Prawidłowo dobrane urządzenie będzie lepiej i bezpieczniej wykonywało zadanie, do którego zostało zaprojektowane.

j) Nie używaj urządzenia, jeśli przełącznik on/off nie działa prawidłowo (nie włącza i nie wyłącza urządzenia). Urządzenia, których nie można włączyć ani wyłączyć za pomocą przełącznika on/off, są niebezpieczne, nie powinny być używane i wymagają naprawy.

k) Przed rozpoczęciem jakiejkolwiek regulacji, wymiany akcesoriów lub po zakończeniu pracy z urządzeniem należy odłączyć przewód ciśnieniowy. Takie działanie zapobiegawcze zmniejsza ryzyko wypadku.

l) Nieużywane urządzenie należy przechowywać w bezpiecznym miejscu, z dala od dzieci i osób niezaznajomionych z urządzeniem, które nie przeczytały instrukcji obsługi. Urządzenie może stanowić zagrożenie w rękach niedoświadczonych użytkowników.

m) Utrzymuj urządzenie w dobrym stanie technicznym. Przed każdym użyciem sprawdź, czy nie ma uszkodzeń ogólnych, a w szczególności, czy nie ma pękniętych części lub elementów oraz czy nie występują inne warunki, które mogą mieć wpływ na bezpieczną pracę urządzenia. W przypadku stwierdzenia uszkodzeń, przed użyciem oddaj urządzenie do naprawy.

n) Przechowuj urządzenie poza zasięgiem dzieci.

o) Naprawy lub konserwację urządzenia powinny wykonywać osoby wykwalifikowane, używając wyłącznie oryginalnych części zamiennych. Zapewni to bezpieczne użytkowanie.

p) Aby zapewnić integralność działania urządzenia, nie należy zdejmować fabrycznie zamontowanych zabezpieczeń ani odkręcać żadnych śrub.

q) Podczas transportu i przenoszenia urządzenia między magazynem a miejscem przeznaczenia należy przestrzegać zasad bezpieczeństwa i higieny pracy obowiązujących w kraju, w którym urządzenie będzie użytkowane, dotyczących transportu ręcznego.

r) Unikaj sytuacji, w których urządzenie zatrzymuje się podczas użytkowania z powodu nadmiernego obciążenia. Może to spowodować przegrzanie elementów napędowych i uszkodzenie urządzenia.

s) Do zasilania urządzenia używaj powietrza, zabrania się używania innych gazów.

t) Regularnie czyść urządzenie, aby uniknąć trwałego osadzania się brudu

u) W miejscach, w których istnieje duże ryzyko uszkodzeń mechanicznych, do przyłączy sprężonego powietrza należy stosować wzmocniony wąż.

v) Przed każdym użyciem upewnij się, że dysza jest prawidłowo zamontowana w urządzeniu, a wąż jest prawidłowo podłączony i nieuszkodzony.

w) Powietrze dostarczane do urządzenia powinno być suche, czyste i wolne od zanieczyszczeń. Zanieczyszczenia mogą zatkać przewody i doprowadzić do uszkodzenia urządzenia i jego podzespołów.

x) Nie wolno przenosić ani wieszać urządzenia za przewód ciśnieniowy.

y) Nie dotykaj żadnych ruchomych części ani akcesoriów, chyba że urządzenie zostało odłączone od zasilania sprężonym powietrzem.

z) W przypadku zauważenia wycieku z urządzenia lub przewodów, należy natychmiast odłączyć dopływ sprężonego powietrza i usunąć usterki.

aa) Nie przekraczaj zalecanego ciśnienia zasilania, ponieważ może to spowodować uszkodzenie urządzenia.



UWAGA! POMIMO BEZPIECZNEJ KONSTRUKCJI URZĄDZENIA I JEGO FUNKCJI OCHRONNYCH, A TAKŻE ZASTOSOWANIA DODATKOWYCH ELEMENTÓW ZABEZPIECZAJĄCYCH OPERATORA, NADAL ISTNIEJE NIEWIELKIE RYZYKO WYPADKU LUB OBRAŻEŃ PODCZAS UŻYTKOWANIA URZĄDZENIA. NALEŻY ZACHOWAĆ CZUJNOŚĆ I ZDROWY ROZSĄDEK PODCZAS KORZYSTANIA Z URZĄDZENIA.

4. Wytyczne użytkowania

Pneumatyczny dozownik smaru to urządzenie przeznaczone do smarowania elementów substancją smarującą pod ciśnieniem.

Użytkownik jest odpowiedzialny za wszelkie szkody powstałe w wyniku niezgodnego z przeznaczeniem użycia urządzenia

4.1. Opis urządzenia

4.1.1. PRO-G 12

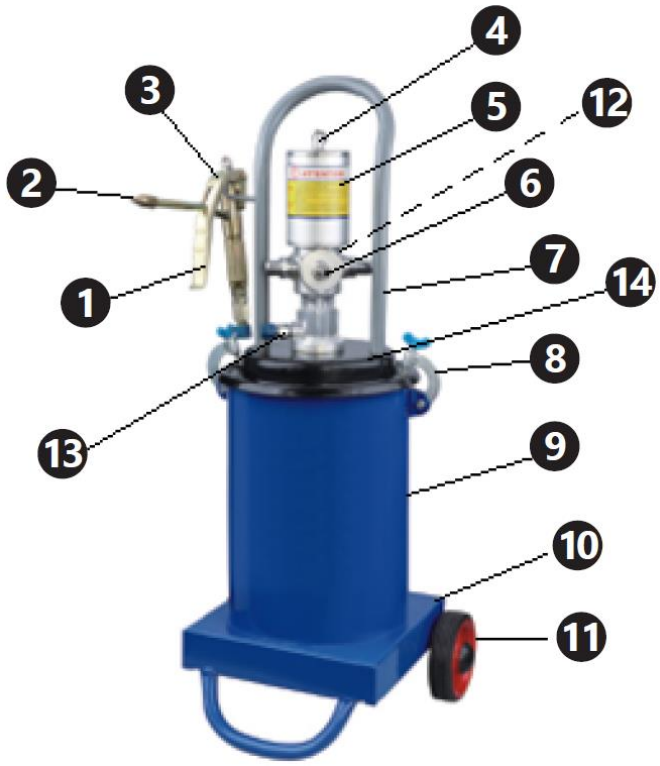

4.1.2. PRO-G 12M


7
4
2
3
5
6
1
12
13
8
14
8
4
MSW
MOTOR TECHNICS
9
11
10

4.1.3. PRO-G 20

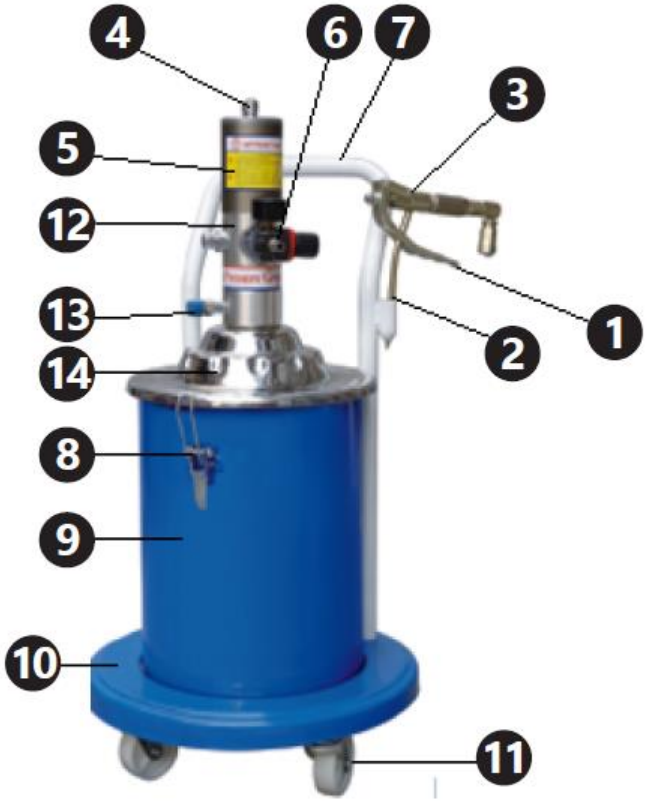

1. Spust pistoletu dozującego
2. Dysza pistoletu
3. Pistolet dozujący
4. Wąż pneumatyczny
5. Cylinder pompy
6. Manometr różnicowy i przyłącze dopływu powietrza
7. Uchwyt
8. Zacisk pokrywy
9. Pojemnik na smar
10. Podstawa urządzenia
11. Koła
12. Filtr powietrza (niewidoczny na zdjęciu)
13. Przyłącze węża pistoletu

14. Pokrowiec

4.2. Przygotowanie do użycia

4.2.1. Miejsce ustawienia urządzenia

Temperatura otoczenia nie może przekraczać 45°C, a wilgotność względna 85%. Używaj urządzenia tylko w dobrze wentylowanych pomieszczeniach. Nie blokuj wylotu powietrza z urządzenia. Trzymaj urządzenie z dala od gorących powierzchni. Urządzenie musi być zawsze używane na równej, stabilnej, czystej, ognioodpornej i suchej powierzchni, poza zasięgiem dzieci i osób chorych psychicznie. Miejsce pracy urządzenia powinno zapewniać natychmiastowy dostęp do zaworu, który wyłącza dopływ sprężonego powietrza. Upewnij się, że ciśnienie powietrza zasilającego urządzenie nie przekracza zalecanego zakresu.

4.2.2. Montaż

Numer części	**PRO-G 12**	**PRO-G 12M i PRO-G 20**
1	Dysza	Dysza
2	Rurka dozująca	Rurka dozująca
3	Uchwyt	Uchwyt
4	Śruba z łbem okrągłym	Śruba z łbem okrągłym
5	Obszar regulacji	Obszar regulacji
6	Śruba sześciokątna wąska	Wąska nakrętka
7	Śruba sześciokątna szeroka	Szeroka nakrętka
8	Nit	Nit
9	Element łączący	Element łączący
10	Śruba dociskowa	Śruba dociskowa
11	Uszczelka	Uszczelka
12	Uszczelniacz	Uszczelniacz
13	Trzpień	Trzpień
14	Obudowa	Obudowa
15	Gniazdo zaworu	Gniazdo zaworu
16	Kula stalowa 6 mm	Kula stalowa 6 mm
17	Gniazdo kuli	Gniazdo kuli
18	Sprężyna	Sprężyna
19	Przewód łączący	Przewód łączący
20	Trzpień centralny	Trzpień centralny
21	Śruba uszczelniająca I	Nakrętka uszczelniająca I
22	Kula stalowa 2 mm	Kula stalowa 2 mm
23	Złącze	Korpus mocujący
24	Uszczelka aluminiowa	Podkładka miedziana
25	Pierścień uszczelniający typu O	Złącze wlotowe smaru
26	Śruba uszczelniająca II	Nakrętka uszczelniająca II
27	Uszczelka miedziana	Pierścień uszczelniający typu O
28	—	Podkładka miedziana

PRO-G 12

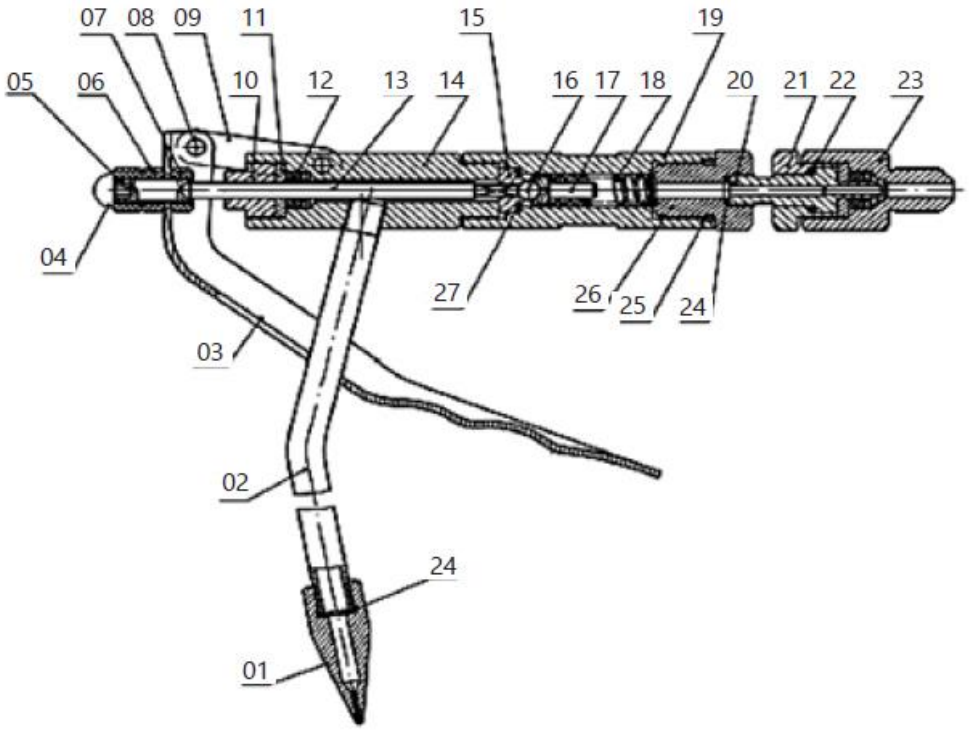

PRO-G 12M, PRO-G 20

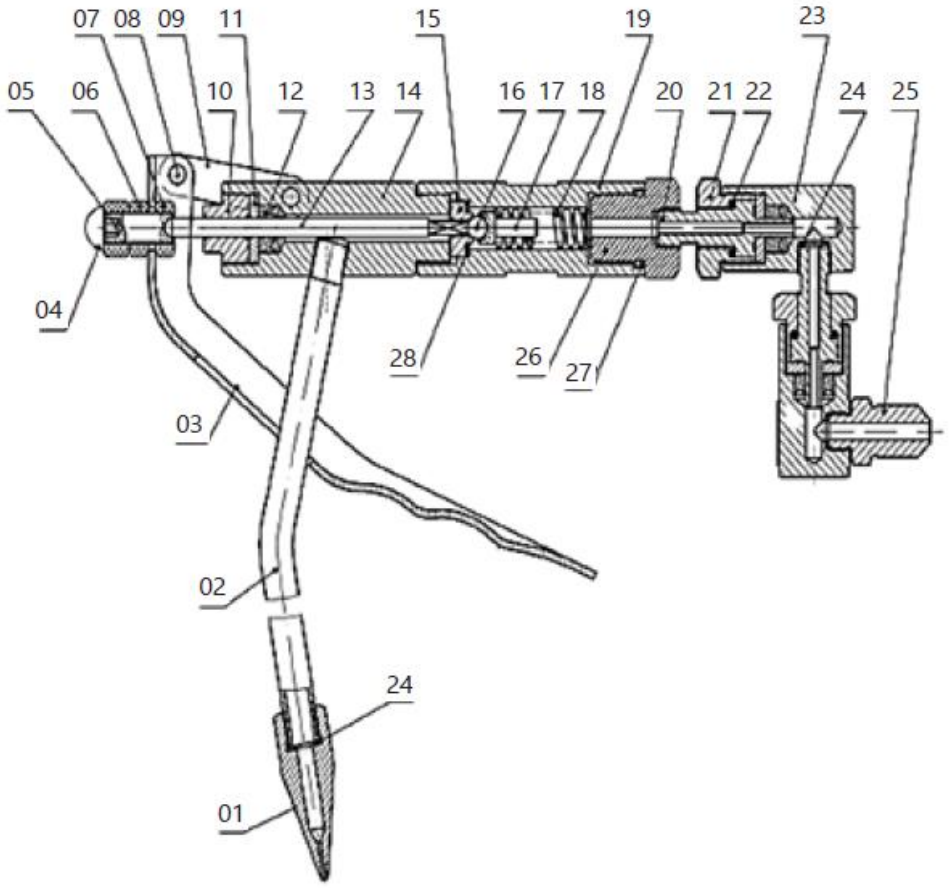

Numer części	PRO-G 12	PRO-G 12M	PRO-G 20
1	Wąż pneumatyczny	Wąż pneumatyczny	Wąż pneumatyczny
2	Nakrętka przewodu pneumatycznego	Nakrętka przewodu pneumatycznego	Nakrętka przewodu pneumatycznego
3	Pierścień uszczelniający typu O Ø12,8x2,65	Pierścień uszczelniający typu O Ø7,5x2,65	Pierścień uszczelniający typu O Ø12,8x2,65
4	Kolanko	Kolanko	Kolanko
5	Pokrywa cylindra	Pokrywa cylindra	Pokrywa cylindra
6	Pierścień uszczelniający typu O Ø70x3,1	Pierścień uszczelniający typu O Ø70x3,1	Pierścień uszczelniający typu O Ø70x3,1
7	Cylinder	Nakrętka samoblokująca	Nakrętka samozabezpieczająca M10
8	Nakrętka samozabezpieczająca M10	Uszczelka tłoka	Tłok
9	Uszczelka tłoka	Tłok	Uszczelka tłoka
10	Tłok	Cylinder	Cylinder
11	—	Moduł tłoczyska	Pierścień uszczelniający typu O Ø16x2,4
11-1	Tłoczysko	—	—
11-2	Rura łącząca tłok	—	—
12	Śruba uszczelniająca	Śruba uszczelniająca	Pierścień uszczelniający typu O Ø23,6x1,8
13	Pierścień uszczelniający typu O Ø16x2,6	Pierścień uszczelniający typu O Ø16x2,4	Śruba uszczelniająca
14	Pierścień uszczelniający typu O Ø23,6x1,8	Pierścień uszczelniający typu O Ø20x1,8	Tarcza ciągnięcia
15	Jednostka zasilania powietrznego	Zawór zwrotny	Tłoczysko
16	Pierścień uszczelniający typu O Ø22,3x2,65	Tuleja zaworowa	Złącze wlotu powietrza
17	Stoper	Sprężyna powrotna	Zawór regulujący ciśnienie
18	Sprężyna powrotna	Pierścień uszczelniający typu O Ø17x2,65	Złącze zaworu regulującego ciśnienie
19	Tuleja zaworowa	Stoper	Pierścień uszczelniający typu O Ø12,6x1,8
20	Zawór zwrotny	Jednostka zasilania powietrznego	Pokrywa komory pompy
21	Złącze wlotu powietrza	Tarcza ciągnięcia	Pierścień uszczelniający typu O Ø46x2,5
22	Tarcza ciągnięcia	Uszczelka	Sprężyna tłumiąca
23	Uszczelka	Pierścień uszczelniający typu O Ø16x1,8	Przesuwny blok dopływu powietrza
24	Pierścień uszczelniający typu O	Pierścień uszczelniający typu O Ø11,2x1,8	Płytka mocująca

	Ø19,6x1,8		
25	Pierścień uszczelniający typu O Ø14,8x1,8	Pierścień uszczelniający typu U UN 12x22x8	Ślimak
26	Pierścień uszczelniający typu U UN 12x22x8	Pokrywa uszczelniająca	Uszczelka sprężyny Ø4
27	Pokrywa uszczelniająca	Zawleczka Ø3x20	Gniazdo przyłącza zasilania powietrzem
28	Zawleczka Ø3x20	Trzpień sprężyny Ø3x15	Uszczelka papierowa
29	Trzpień sprężyny Ø3x15	Nakrętka regulacyjna	Tłoczysko
30	Nakrętka regulacyjna	Rura łącząca	Gniazdo sprężyny
31	Rura łącząca	Sprężyna wlotu smaru	Sprężyna wlotu smaru
32	Sprężyna wlotu powietrza	Kula stalowa	Kula stalowa SØ6
33	Kula stalowa	Tłoczysko	Rdzeń zaworu
34	Pierścień uszczelniający typu O	Tłok sprężyny	Pierścień uszczelniający typu O Ø19,3x2,65
35	Moduł kolumny materiałowej	Gniazdo kuli stalowej	Pierścień uszczelniający typu O Ø25,5x2,65
35-1	Korek zaworu	—	—
35-2	Kolumna materiałowa	—	—
35-3	Trzpień sprężyny Ø2x13	—	—
36	Pierścień uszczelniający typu O Ø24x2,4	Pierścień uszczelniający typu O Ø24x2,4	Korpus pompy
37	Rura łącząca	Rura łącząca	Kolumna
38	Pierścień uszczelniający typu O Ø25,5x2,65	Pierścień uszczelniający typu O Ø14x2,65	Pierścień uszczelniający typu U UN 8x14x6
39	Korpus pompy	Pierścień uszczelniający typu O Ø20x2,65	Zawór zwrotny
40	Cztery zawory kwadratowe	Korpus pompy	Uszczelka zaworu zwrotnego
41	Moduł śruby łączącej	Pierścień uszczelniający typu U UN 8x14x6	Gniazdo zaworu wlotowego smaru
41-1	Śruba łącząca	—	—
41-2	Sito filtrujące	—	—
42	Dysk	Zawór zwrotny	Pierścień przelewowy
43	Uszczelka sprężynowa Ø6	Uszczelka zaworu zwrotnego	Podkładka
44	Nakrętka samokontrująca M6	Gniazdo zaworu wlotowego smaru	Uszczelka sprężynowa Ø6
45	Wąż wlotowy powietrza	Pierścień przelewowy	Nakrętka samokontrująca M6
46	Uszczelka miedziana M4x12	Podkładka	Rura wlotowa smaru
47	Przyłącze wylotowe smaru Ø4	Uszczelka sprężynowa Ø6	Podkładka Ø30

48	Ślimak	Nakrętka samokontrująca M6	Sworzeń Ø3x15
49	Uszczelka sprężynowa	Rura wlotowa smaru	Kolumna łącząca
50	Sprężyna tłumiąca	Uszczelka miedziana	Sworzeń Ø320
51	Przesuwny blok dopływu powietrza	Przyłącze wylotowe smaru	Nakrętka regulacyjna
52	Płyta mocująca	Ślimak	Rura łącząca
53	Gniazdo przyłącza dopływu powietrza	Uszczelka sprężynowa Ø4	Pierścień uszczelniający typu O Ø24x2,4
54	Uszczelka papierowa	Sprężyna tłumiąca	Pokrywa uszczelniająca
55	Osłona dopływu powietrza	Przesuwny blok dopływu powietrza	Pierścień uszczelniający typu U UN 12x22x8
56	Pierścień uszczelniający typu O Ø45,3x2,65	Płytka mocująca	Pierścień uszczelniający typu O Ø19,6x1,8
57	Pierścień uszczelniający typu O Ø46x2,5	Gniazdo przyłącza dopływu powietrza	Pierścień uszczelniający typu O Ø14,8x1,8
58	Śruby imbusowe M6x20	Uszczelka papierowa	Uszczelka
59	Tłumik	Osłona dopływu powietrza	Łącznik tłoczyska
60	Uchwyt	Śruby imbusowe	Dopływ powietrza
61	Pokrywa pojemnika	Pierścień uszczelniający typu O Ø46x2,5	Uszczelka miedziana
62	Śruba z łbem sześciokątnym M8x15	Złącze wlotu powietrza	Złącze wylotowe smaru
63	Naciskanie sprężyny	Pierścień uszczelniający typu O Ø45,3x2,65	Stoper
64	Pierścień uszczelniający typu O Ø35x2,6	Tłumik	Tłumik
65	Naciskanie dysku	Stoper	Zawór rozdzielczy
66	Podkładka Ø30	Podkładka Ø30	—
67	Nakrętka skrzydełkowa	Uchwyt	Tuleja zaworowa
68	Jarzmo	Pokrywa pojemnika	Sprężyna powrotna
69	Nakrętka M6	Śruba z łbem sześciokątnym M8x15	Pierścień uszczelniający typu O Ø22,3x2,65
70	Śruba z łbem sześciokątnym M6x16	Naciskanie sprężyny	Stoper
71	Pojemnik	Naciskanie dysku	—
72	Koło	Pierścień uszczelniający typu O Ø35x2,5	—
73	Podkładka Ø16	Nakrętka skrzydełkowa	—
74	Ogranicznik wypływu oleju	Jarzmo	—
75	Pistolet	Nakrętka M6	Koło
76	Wąż wysokociśnieniowy	Śruba z łbem sześciokątnym M6x16	Nadwozie kontenerowe
77	Lista części	Zbiornik	Śruba M6x30

78	—	Koło	Spust
79	—	Podkładka Ø16	Nakrętka M6
80	—	Pistolet	Haczyk
81	—	Lista części	Naciskanie dysku
82	—	Wąż wysokociśnieniowy	Pokrywa pojemnika
83	—	—	Uchwyt
84	—	—	Śruba M8x15
85	—	—	Naciskanie sprężyny

PRO-G 12

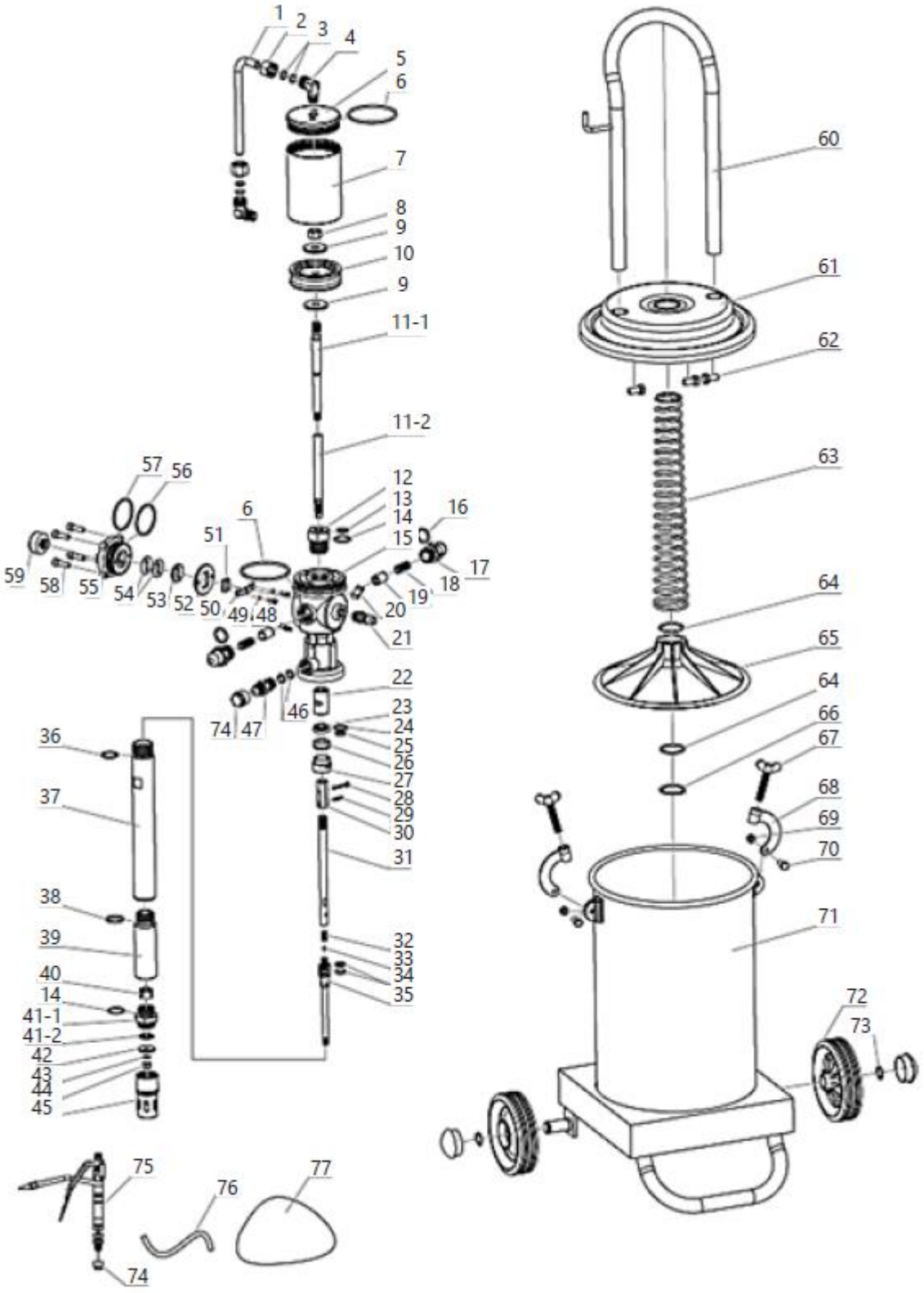
1
2
3
4
5
6
7
8
9
10
9
11-1
11-2
57
56
12
13
14
15
16
17
18
19
20
21
22
23
24
25
26
27
28
29
30
31
32
33
34
35
6
51
59
58
55
54
53
52
50
49
48
46
74
47
36
37
38
39
40
14
41-1
41-2
42
43
44
45
75
76
77
74
60
61
62
63
64
65
64
66
67
68
69
70
71
72
73

PRO-G 12M

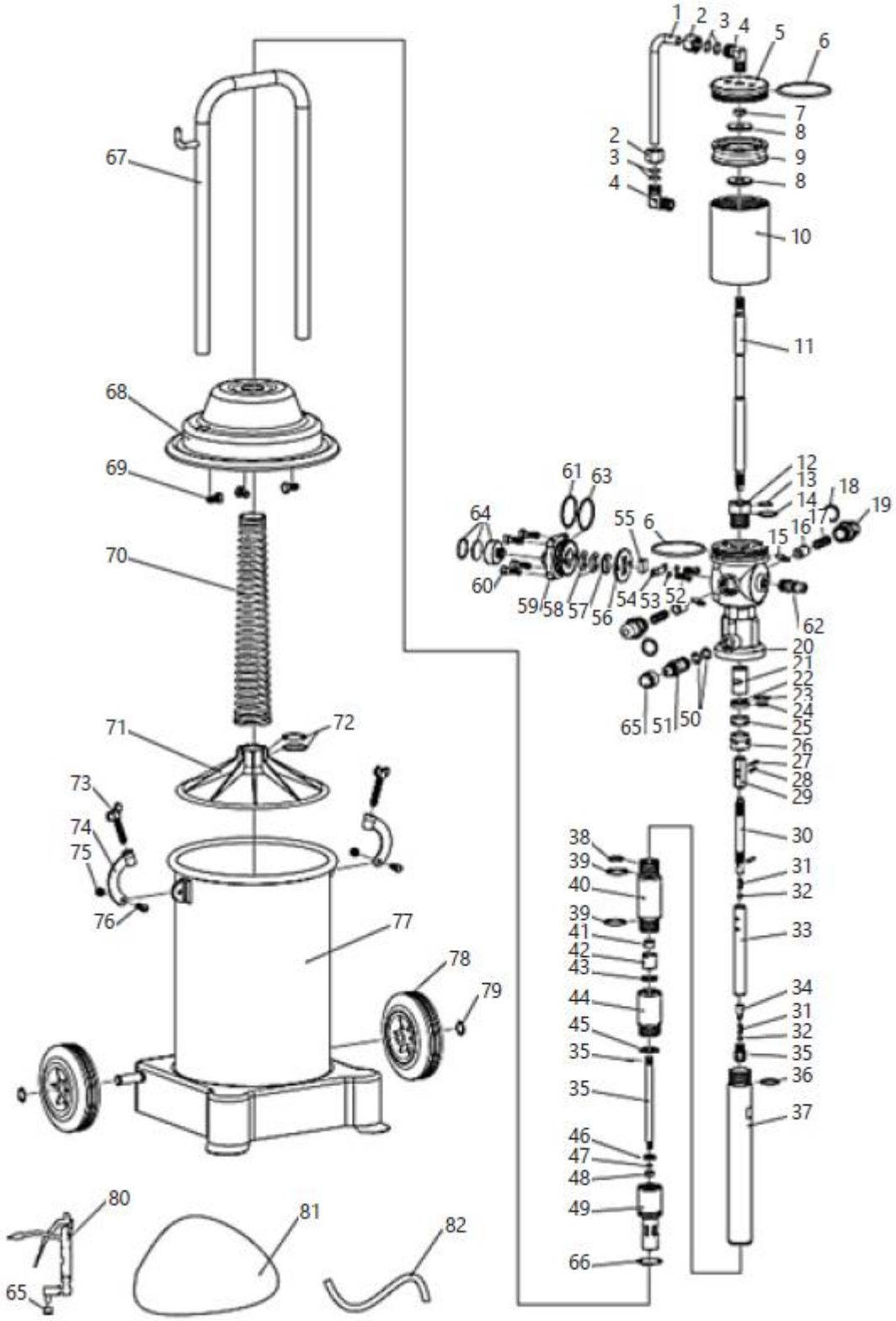
1
2
3
4
5
6
7
8
9
8
10
11
12
13
14
15
16
17
18
19
20
21
22
23
24
25
26
27
28
29
30
31
32
33
34
31
32
35
36
37
38
39
40
39
41
42
43
44
45
35
35
46
47
48
49
66
61
63
64
55
6
60
59
58
57
56
54
53
52
62
65
51
50
67
68
69
70
71
72
73
74
75
76
77
78
79
80
81
82
65

PRO-G 20

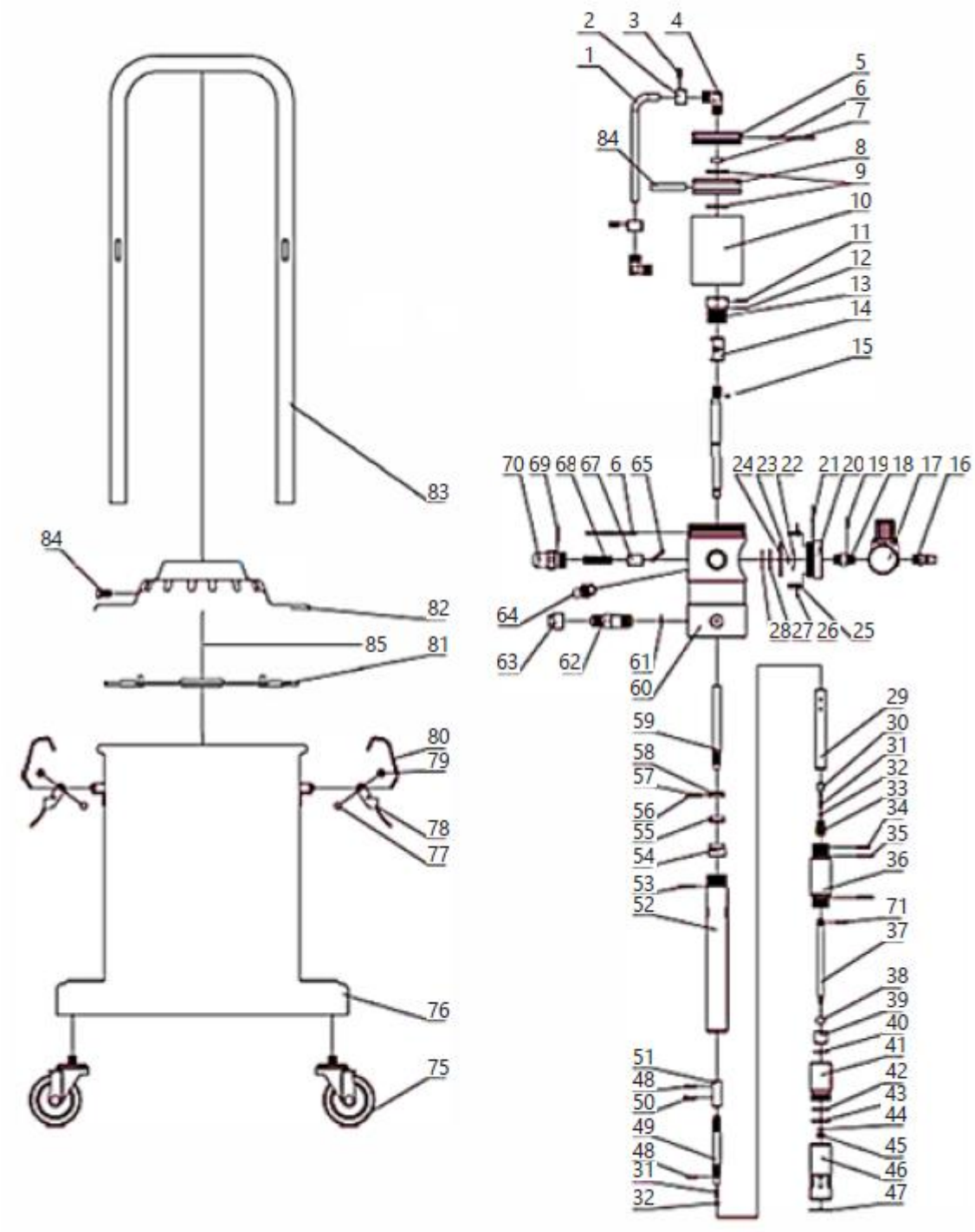

4.3. Użycie urządzenia

1. Odkręcić śruby motylkowe zacisków pokrywy, wyjąć zaciski, a następnie zdjąć pokrywę wraz z pozostałymi zamocowanymi na niej elementami (nie ma potrzeby ich rozmontowywania).

2. Wlej smar do zbiornika. Napełnij zbiornik smarem w 70-80%, aby umieścić w nim mechanizm dociskający smar. Podczas nakładania smaru staraj się rozprowadzać go równomiernie w zbiorniku i unikać tworzenia przestrzeni wypełnionych powietrzem. Konieczne jest użycie smaru w urządzeniu. Rodzaj użytego smaru zależy od pory roku:
   - NLGI 0 ~ 1 – okres zimowy
   - NLGI 2 – okres wiosenno-jesienny
   - NLGI 2 ~ 3 – okres letni.

   Używanie zanieczyszczonego smaru jest zabronione. Zanieczyszczenia spowodują zatkanie przewodów tłoczących smar, dysz pistoletu itp., co doprowadzi do nieprawidłowego działania urządzenia, a nawet jego awarii.
3. Zamontuj pokrywę, umieszczając ją na zbiorniku i zwracając uwagę, aby tarcza dociskająca stykała się poziomo ze smarem, a rura ssąca była umieszczona centralnie w smarze. Zamocuj pokrywę, instalując zaciski i dokręcając je śrubami motylkowymi. Sprawdź, czy pokrywa została prawidłowo zamontowana i czy nie ma żadnych szczelin między nią a zbiornikiem.
4. Przykręć wąż pistoletu do przyłącza pistoletu, uprzednio zdejmując zaślepki. Upewnij się, że wąż ze smarownicą oraz pozostałe złącza wejściowe i wyjściowe są mocno dokręcone. Jeśli po uruchomieniu urządzenia pojawią się wycieki powietrza lub smaru, należy usunąć wszystkie nieszczelności.
5. Podłącz wąż doprowadzający sprężone powietrze do wlotu powietrza w urządzeniu za pomocą szybkozłączek.
6. Włącz urządzenie do sprężania powietrza (nie jest dołączone do produktu), aby dostarczało powietrze pod ciśnieniem 6 ~ 8 bar.
7. Dozuj środek smarny, naciskając spust pistoletu dozującego. Przy pierwszym użyciu smar wypłynie z pistoletu dopiero po pewnym czasie (czasie, w którym węże będą wypełnione smarem). Po zakończeniu pracy z urządzeniem wyłącz źródło zasilania, odłącz źródło zasilania sprężonym powietrzem od urządzenia i naciskając spust pistoletu, opróżnij układ ze smaru pod ciśnieniem, co wydłuży żywotność węży wysokociśnieniowych. Uwaga: Zabrania się włączania urządzenia, gdy zbiornik smaru jest pusty. Jeśli urządzenie nie jest używane, należy odłączyć szybkozłączkę i obniżyć ciśnienie w zbiorniku, odblokowując pistolet.

4.4. Transport

W przypadku transportu smarownicy na krótkie odległości w pozycji pionowej, należy wykorzystać koła zamontowane u podstawy urządzenia i uchwyt.

W modelach z dwoma kołami konieczne jest delikatne przechylenie urządzenia, natomiast w modelu z czterema kołami wystarczy samo przesunięcie urządzenia w płaszczyźnie.

Nie ma potrzeby opróżniania zbiornika smaru na czas tego rodzaju transportu.

Przed transportem na duże odległości zbiornik smaru należy opróżnić i przewieźć w osobnym pojemniku. Należy starannie zabezpieczyć urządzenie przed wstrząsami i przypadkowymi uszkodzeniami podczas transportu. Zaleca się również demontaż węży przyłączeniowych i pistoletu.

4.5. Czyszczenie i konserwacja

- Przed każdym czyszczeniem lub konserwacją, a także jeśli urządzenie nie jest używane, należy odłączyć przewód ciśnieniowy, wyrównać ciśnienie w urządzeniu z ciśnieniem atmosferycznym i całkowicie schłodzić urządzenie.
- Przed każdym użyciem urządzenia należy sprawdzić jego pełną sprawność.
- Po każdym użyciu urządzenia należy wyrównać ciśnienie w zbiornikach urządzenia z ciśnieniem atmosferycznym, dokładnie wyczyścić urządzenie i odstawić je w bezpieczne miejsce.
- Do czyszczenia każdej powierzchni należy używać środków czyszczących bez substancji żrących.
- Dokładnie osuszyć wszystkie części po czyszczeniu przed ponownym użyciem urządzenia.
- Regularnie smarować pompę tłokową środkiem smarnym przeznaczonym do konserwacji urządzeń pneumatycznych.
- Regularnie czyścić pistolet i wąż doprowadzający smar.
- Przed rozpoczęciem przechowywania należy zawsze opróżnić zbiornik smaru i dokładnie go wyczyścić, a także oczyścić obudowę pompy i węże preparatami przeznaczonymi do usuwania smaru z elementów mechanicznych. Po oczyszczeniu należy osuszyć urządzenie. Przechowywać urządzenie w suchym, chłodnym miejscu, z dala od wilgoci i bezpośredniego światła słonecznego.

4.6. Rozwiązywanie problemów

Tabela 2: Rozwiązywanie problemów

Problem	Możliwa przyczyna	Rozwiązanie
Pompa przestała działać (z wyłączeniem zatrzymania normalnego).	Błąd w działaniu układu powrotnego	Sprawdź wszystkie elementy układu i wymień je na nowe lub wyreguluj odpowiednio
Smar nie jest zasysany ze zbiornika	Słabo dokręcone śruby	Dokręcić
	Zabrudzony i zatkany wlot powietrza	Znajdź zator i usuń go
	Smar jest zbyt lepki	Użyj odpowiedniego rodzaju smaru w zależności od pory roku
	Zawór jest zablokowany	Znajdź zator i usuń go
	Pusty zbiornik lub zbyt mała ilość smaru	Uzupełnij zbiornik smarem.
Wyciek powietrza	Tarcie w mechanizmie i elementach zaworu stykających się ze sobą	Zdemontuj elementy i wypoleruj je, aby usunąć tarcie.
	Przesunięcie elementów mechanizmu i poluzowanie śrub	Przesuń do prawidłowej pozycji i dokręć śruby.
Niewystarczające ciśnienie smaru na wylocie	Zatkany wąż doprowadzający powietrze	Znajdź zator i usuń go
	Zawór jest uszkodzony lub źle uszczelniony	Sprawdź szczelność zaworów i wymień je, jeśli zajdzie taka potrzeba
Wyciek smaru podczas przepływu sprężonego powietrza	Uszkodzony pierścień uszczelniający	Wymienić na nowy.
Wyciek smaru z ruchomych części pistoletu	Uszkodzone elementy uszczelniające	Znajdź i wymień uszkodzony element

CE DE | EN |PL | FR | IT | ES | CZ

EG-Konformitätserklärung | EU Declaration of conformity | Deklaracja zgodności WE | Déclaration UE de conformité | Dichiarazione di conformità UE | Declaración UE de conformidad | Prohlášení o shodě ES, 2018/20-06/158

Hersteller (Name, Adresse) | Manufacturer (name, address) | Producent (nazwa, adres) | Fabricant (nom, adresse) | Produttore (denominazione, sede) | Fabricante (nombre, dirección) | Výrobce (jméno, adresa): **EXPONDO POLSKA SP. Z O.O. SP. K., ul. Dekoracyjna 3, 65-155 Zielona Góra, Poland, EU**
Mit voller Verantwortung erkläre ich, dass | declare under his sole responsibility that the product | **z pełną odpowiedzialnością deklaruje, że** | Je déclare et affirme que | sotto la mia esclusiva responsabilità, DICHIARO che | Bajo mi total **responsabilidad, declaro que | Na svoji výlučnou odpovědnost prohlašuji, že:**
Name | name | nazwa | dénomination | nome | nombre | jméno: **Pneumatische Fettpresse | Pneumatic grease dyspenser | Smarownica towotnica pneumatyczna | Pompe à graisse pneumatique | Ingrassatore pneumatico | Engrasador neumático | Pneumatický mazací lis**
Modell | model | model | modèle | modello | modelo | model: **PRO-G 12 | PRO-G 12M | PRO-G 20**
Seriennummer | **serial numer | numer seryjny** | numéro de série | numero di serie | número de serie | **sériové číslo: 000000000000 – 999999999999**

die Grundanforderungen erfüllt | meets the following essential requirements | spełnia zasadnicze wymagania | est conforme aux exigences réglementaires suivantes| ed é conforme alle seguenti direttive | y cumple con los siguientes requisitos básicos | splňuje základní požadavky:

- MD 2006/42/EC,

außerdem erfüllt dieses Produkt die Anforderungen der folgenden harmonisierten Normen | complies with the requirements of the following harmonized standards | spełnia wymagania następujących norm zharmonizowanych | ce produit est conforme aux normes harmonisées suivantes | inoltre il prodotto soddisfa i requisiti previsti dalle seguenti norme armonizzate | además, este producto cumple con los requisitos de las siguientes normas armonizadas | kromě toho splňuje tento produkt požadavky následujících harmonizovaných norem:

- EN 809:1998+A1:2009,
- EN ISO 4414:2010.

Diese Erklärung bezieht sich nur auf die Maschine im Zustand, in dem sie auf dem Markt eingeführt wurde und schließt keine Komponenten, die vom Endverbraucher hinzugefügt wurden und keine vom Endverbraucher durchgeführten Tätigkeiten/Umbauarbeiten, ein., Die technische Dokumentation befindet sich im Firmensitz von EXPONDO Polska sp. z o.o. sp. k., und über ihre Verfügbarkeit entscheidet die dazu befugte Person Piotr R. Gajos. | This declaration relates exclusively to the product in the state in which it was placed on the market. Any components added, handling effected or modifications carried out subsequently are expressly excluded. The technical documentation can be obtained at the premises of EXPONDO Polska sp. z o.o. sp. k. and is available from the authorised person Piotr R. Gajos. | Deklaracja ta odnosi się wyłącznie do maszyny w stanie, w jakim została wprowadzona do obrotu i nie obejmuje części składowych dodanych przez użytkownika końcowego lub przeprowadzonych przez niego późniejszych działań. Dokumentacja techniczna znajduje się w siedzibie firmy EXPONDO Polska sp. z o.o. sp. k., a osobą upoważnioną do jej dysponowaniem jest Piotr R. Gajos. | Cette délaration concerne exclusivement le produit dans l'éat dans lequel il a ééintroduit sur le marchéet ne comprend aucun composant, déontage ou autre modification ajoutéou effectuépar l'utilisateur final. La documentation technique se trouve au siège de l'entreprise EXPONDO Polska sp. z o.o. sp. k. et peut être mise àdisposition sous rélamation àla personne morale compéente Piotr R. Gajos. | La presente dichiarazione fa riferimento esclusivamente allo stato del macchinario al momento dell´immissione sul mercato e non include componenti e/o modifiche apportati/e allo stesso da parte del consumatore finale., La relativa documentazione tecnica si trova presso la sede legale dell´azienda EXPONDO Polska sp. z o.o. sp. k., ed in merito ad un´eventuale divulgazione decide esclusivamente la persona avente piena titolarità Piotr R. Gajos. | Esta declaración se refiere únicamente al estado en que la máquina ha sido introducida en el mercado con exclusión de los elementos añadidos y las operaciones o modificaciones llevadas a cabo por el usuario final., La documentación técnica se encuentra en el domicilio social de EXPONDO Polska sp. z o.o. sp. k., y sobre su disponibilidad decide la persona autorizada para ello, Piotr R. Gajos. | Toto prohlášení se vztahuje výlučně na strojní zařízení ve stavu, v jakém bylo uvedeno na trh, a nevztahuje se na součásti, které byly následně přidány konečným uživatelem, nebo následně provedené zásahy konečného uživatele. Technická dokumentace se nachází v sídle společnosti EXPONDO Polska sp. z o.o. sp. k., a o její dostupnosti rozhoduje k tomu povolaná osoba Piotr R. Gajos.:

Gdynia, 20-06-2018

Ort, Datum | Place, Date | Miejsce, Data | Lieu, Date | Luogo, Data |Lugar, Fecha | Místo, Datum

Unterschrift | Signature | Podpis | Signature | Firma | Firma, | Podpis

Piotr R. Gajos
Ingenieur für die Richtlinienüberprüfung der Produkte | Product Compliance Engineer | Inżynier ds. Oceny zgodności produktów | Ingénieur responsable des analyses de conformité des produits | Ingegnere della sicurezza dei prodotti| ingeniero para la evaluación de la directiva de productos | inženýr oddělení hodnocení bezpečnosti výrobků

Name, Vorname, Stelle | Name, function, | Imię, Nazwisko, Funkcja | Nom, Prénom, Position | Cognome, Nome, Titolo del responsabile, | Apellidos, Nombre, Puesto | Příjmení, Jméno, místo

⚠

Tato uživatelská příručka byla přeložena pomocí strojového překladu. Vynaložili jsme veškeré úsilí, abychom zajistili přesnost překladu, ale upozorňujeme, že automatické překlady nejsou dokonalé a nemají nahradit lidské překladatele. Oficiální verze uživatelské příručky je v angličtině. Jakékoli rozdíly mezi přeloženou verzí a originální angličtinou nejsou právně závazné. Máte-li jakékoli dotazy ohledně přesnosti překladu, obraťte se na anglickou verzi, která je oficiální referencí. Další jazykové verze jsou k dispozici na vyžádání na adrese info@expondo.com.

1. Technické údaje

Tabulka 1: Technické údaje produktu

Popis parametru	Hodnota parametru		
Název výrobku	Pneumatický dávkovač maziva		
Model	PRO-G 12	PRO-G 12M	PRO-G 20
Objem nádrže [l]	12		20
Výstupní tlak [bar]	240~320	300~400	
Pracovní tlak [bar]	6~8		
Kapacita čerpadla maziva [l/min]	0,75	0,85	0,85
Stupeň komprese	40:1	50:1	
Dimensions [mm]	315x340x780	310x340x810	430x430x776
Hmotnost [kg]	11,95	14	12,8

2. Všeobecný popis

Uživatelská příručka je navržena tak, aby vám pomohla s bezpečným a bezproblémovým používáním zařízení. Produkt je navržen a vyroben v souladu s přísnými technickými pokyny s použitím nejmodernějších technologií a komponentů. Navíc je vyroben v souladu s nejpřísnějšími normami kvality.

NEPOUŽÍVEJTE ZAŘÍZENÍ, POKUD JSTE SI TUTO UŽIVATELSKOU PŘÍRUČKU DŮKLADNĚ PŘEČETLI A NEPOROZUMĚLI JEJ.

Abyste prodloužili životnost zařízení a zajistili bezproblémový provoz, používejte jej v souladu s touto uživatelskou příručkou a pravidelně provádějte údržbu. Technické údaje a specifikace v této uživatelské příručce jsou aktuální. Výrobce si vyhrazuje právo na změny související se zlepšením kvality. S ohledem na technologický pokrok a možnosti snižování hluku bylo zařízení navrženo tak, aby minimalizovalo rizika emise hluku.

2.1. Legenda

Ikona	Popis zařízení
CE	Výrobek splňuje příslušné bezpečnostní normy.

	Před použitím si přečtěte pokyny.
	Výrobek musí být recyklován.
	**VAROVÁNÍ!** nebo **POZOR!** nebo **PAMATUJTE!** Platí pro danou situaci. (obecné výstražné znamení)
	Používejte ochranu sluchu. Vystavení silnému hluku může vést ke ztrátě sluchu.
	Používejte ochranné brýle.
	Používejte ochranné rukavice.



NEZAPOMEŇTE! VÝKRESY V TÉTO PŘÍRUČCE SLOUŽÍ POUZE PRO ILUSTRAČNÍ ÚČELY A V NĚKTERÝCH DETAILECH SE MOHOU LIŠIT OD SKUTEČNÉHO PRODUKTU.

3. Bezpečnost při používání



PŘEČTE SI VŠECHNY VÝSTRAHY, KTERÉ SE TÝKAJÍ BEZPEČNOSTI, A TAKÉ VŠECHNY NÁVODY. NEDODRŽENÍ VAROVÁNÍ A POKYNŮ MŮŽE VÉST K VÁŽNÉMU ZRANĚNÍ NEBO DOKONCE SMRTI.

Kdykoli se ve varováních a pokynech používá „zařízení“ nebo „výrobek“, myslí se tím pneumatický dávkovač maziva.



NEZAKRÝVEJTE VSTUPY/VÝSTUPY VZDUCHU.

BĚHEM POUŽÍVÁNÍ NEVKLÁDEJTE RUCE ANI JINÉ PŘEDMĚTY DO PŘÍSTROJE!

NEPŘEKRAČUJTE MAXIMÁLNÍ PŘÍPUSTNÝ PROVOZNÍ TLAK.

3.1. Bezpečnost na pracovišti

a) Ujistěte se, že pracoviště je uklizené a dobře osvětlené. Nepořádek nebo špatně osvětlené pracoviště může vést k nehodám. Snažte se předvídat, co se může stát, pozorujte, co se děje, a při práci se zařízením používejte zdravý rozum.

b) Nepoužívejte zařízení v zóně s nebezpečím výbuchu, například v přítomnosti hořlavých kapalin, plynů nebo prachu. Zařízení generuje jiskry, které mohou zapálit prach nebo výpary.

c) Po zjištění poškození nebo nepravidelného provozu zařízení okamžitě vypněte a neprodleně to nahlaste nadřízenému.

d) V případě jakýchkoli pochybností o správném provozu zařízení se obraťte na servisní podporu výrobce.

e) Zařízení smí opravovat pouze servisní středisko výrobce. Nepokoušejte se o žádné opravy sami!

f) Dětem nebo neoprávněným osobám je vstup na pracoviště zakázán. (Rozptýlení pozornosti může vést ke ztrátě kontroly nad zařízením).

g) Tlakovou hadici připojujte a odpojujte po uzavření vzduchového ventilu.

h) Nesměrujte tlakové potrubí na sebe ani na jiné osoby či zvířata.

i) Nepřerušujte přívod stlačeného vzduchu mačkáním nebo ohýbáním tlakových hadic.

j) Při zahájení práce se zařízením je nutné postupně zvyšovat přívod vzduchu do zařízení, aby se zajistilo jeho správné fungování. V případě zaznamenání jakéhokoli abnormálního provozu zařízení je nutné jej okamžitě odpojit od stlačeného vzduchu a kontaktovat servisní středisko výrobce



ZAPAMATUJTE SI! PŘI POUŽÍVÁNÍ ZAŘÍZENÍ CHRAŇTE DĚTI A OSTATNÍ OSOBY V BLÍZKOSTI.

3.2. Osobní bezpečnost

a) Nepoužívejte zařízení, jste-li unavení, nemocní nebo pod vlivem alkoholu, omamných látek či léků, které mohou výrazně ovlivnit schopnost zařízení obsluhovat.

b) Při práci se zařízením používejte zdravý rozum a buďte ostražití. Dočasná ztráta soustředění při používání zařízení může vést k vážným zraněním

c) Používejte osobní ochranné prostředky dle požadavků na práci se zařízením, které jsou uvedeny v části 1 (Legenda). Používání správných, schválených osobních ochranných prostředků snižuje riziko zranění.

d) Abyste zabránili náhodnému zapnutí zařízení, ujistěte se, že je vypínač před připojením ke zdroji napájení vypnutý.

e) Nepřeceňujte své schopnosti. Při používání zařízení udržujte rovnováhu a stabilní polohu. Tím zajistíte lepší kontrolu nad zařízením v neočekávaných situacích.

f) Nenoste volné oblečení ani šperky. Udržujte vlasy, oblečení a rukavice v dostatečné vzdálenosti od pohyblivých částí. Volné oblečení, šperky nebo dlouhé vlasy se mohou zachytit do pohyblivých částí.

g) Stlačený vzduch může způsobit vážná zranění

h) Doporučuje se používat ochranu očí, sluchu a dýchacích cest.

3.3. Bezpečné používání zařízení

i) Je nutné se přesvědčit, zda je kolo na zařízení umístěno stabilně. Používejte vhodné nástroje pro daný úkol. Správně zvolené zařízení bude lépe a bezpečněji vykonávat úkol, pro který bylo navrženo.

j) Nepoužívejte zařízení, pokud hlavní vypínač nefunguje správně (nezapíná a nevypíná zařízení). Zařízení, která nelze zapnout a vypnout pomocí hlavního vypínače, jsou nebezpečná, neměla by být provozována a musí být opravena.

k) Před zahájením jakéhokoli seřizování, výměny příslušenství nebo po ukončení práce se zařízením je nutné odpojit tlakové potrubí. Toto preventivní opatření snižuje riziko nehody.

l) Pokud zařízení nepoužíváte, skladujte jej na bezpečném místě mimo dosah dětí a osob, které nejsou s ním obeznámeny a nepřečetly si uživatelskou příručku. Zařízení může představovat nebezpečí v rukou nezkušených uživatelů.

m) Udržujte zařízení v dobrém technickém stavu. Před každým použitím zkontrolujte, zda není poškozené, a zejména zda nejsou prasklé části nebo prvky a zda nejsou poškozené, a zda nejsou žádné další problémy, které by mohly ovlivnit bezpečný provoz zařízení. Pokud zjistíte poškození, před použitím zařízení odevzdejte k opravě.

n) Uchovávejte zařízení mimo dosah dětí.

o) Opravy nebo údržbu zařízení by měly provádět kvalifikované osoby pouze s použitím originálních náhradních dílů. Tím bude zajištěno bezpečné používání.

p) Abyste zajistili provozní integritu zařízení, neodstraňujte výrobní ochranné kryty a nepovolujte žádné šrouby.

q) Při přepravě a manipulaci se zařízením mezi skladem a místem určení berte v úvahu zásady bezpečnosti a ochrany zdraví při práci pro ruční přepravu, které platí v zemi, kde bude zařízení používáno.

r) Zabraňte situacím, kdy se zařízení během používání zastaví v důsledku nadměrného zatížení. To může vést k přehřátí pohonných prvků a poškození zařízení.

s) K přívodu vzduchu do zařízení používejte vzduch, je zakázáno používat jiné plyny.

t) Zařízení pravidelně čistěte, abyste zabránili trvalému usazování nečistot

u) V místech s vysokým rizikem mechanického poškození používejte pro připojení stlačeného vzduchu zesílenou hadici.

v) Před každým použitím se ujistěte, že je tryska správně namontována v zařízení a že je hadice správně připojena a nepoškozená.

w) Vzduch přiváděný do zařízení by měl být suchý, čistý a bez kontaminace. Nečistoty mohou ucpat potrubí a vést k poškození zařízení a jeho součástí.

x) Není dovoleno zařízení přenášet ani zavěšovat za tlakové potrubí.

y) Nedotýkejte se žádných pohyblivých částí ani příslušenství, pokud není zařízení odpojeno od přívodu stlačeného vzduchu.

z) V případě zjištění úniku ze zařízení nebo hadic je nutné okamžitě odpojit přívod stlačeného vzduchu a odstranit závady.

aa) Nepřekračujte doporučený tlak přívodu, mohlo by dojít k poškození zařízení.

POZOR! NAVZDORY BEZPEČNÉ KONSTRUKCI ZAŘÍZENÍ A JEHO OCHRANNÝM FUNKCÍM A I PŘES POUŽITÍ DALŠÍCH PRVKŮ CHRÁNÍCÍCH OBSLUHU STÁLE EXISTUJE MÍRNÉ RIZIKO NEHODY NEBO ZRANĚNÍ PŘI JEHO POUŽÍVÁNÍ. PŘI POUŽÍVÁNÍ ZAŘÍZENÍ BUĎTE OSTRAŽITÍ A POUŽÍVEJTE ZDRAVÝ ROZUM.

4. Zásady používání

Pneumatický dávkovač maziva je zařízení určené k mazání prvků mazivem pod tlakem.

Uživatel odpovídá za jakékoli škody vzniklé v důsledku použití zařízení v rozporu s určením

4.1. Popis zařízení

4.1.1. PRO-G 12

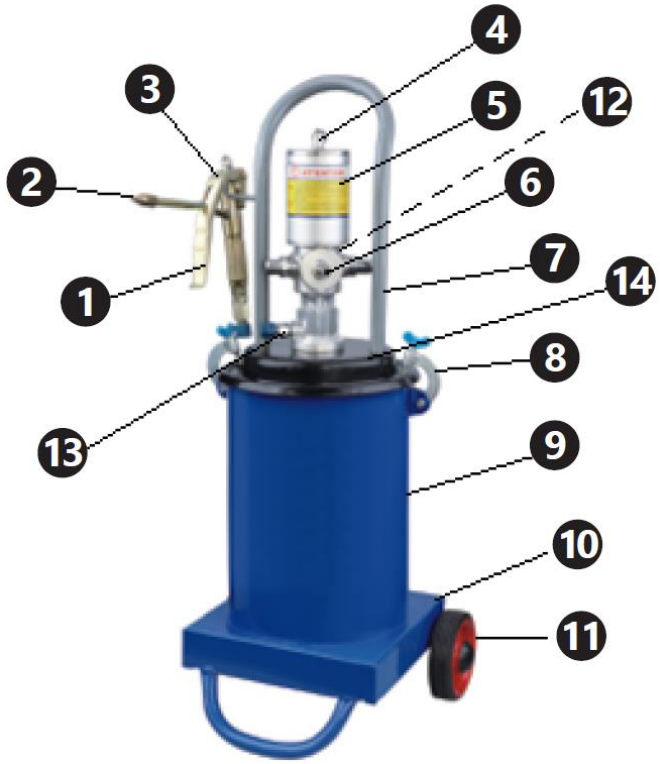

4.1.2. PRO-G 12M


7
4
2
3
5
6
1
12
13
8
14
8
4
MSW
MOTOR TECHNICS
9
11
10

4.1.3. PRO-G 20

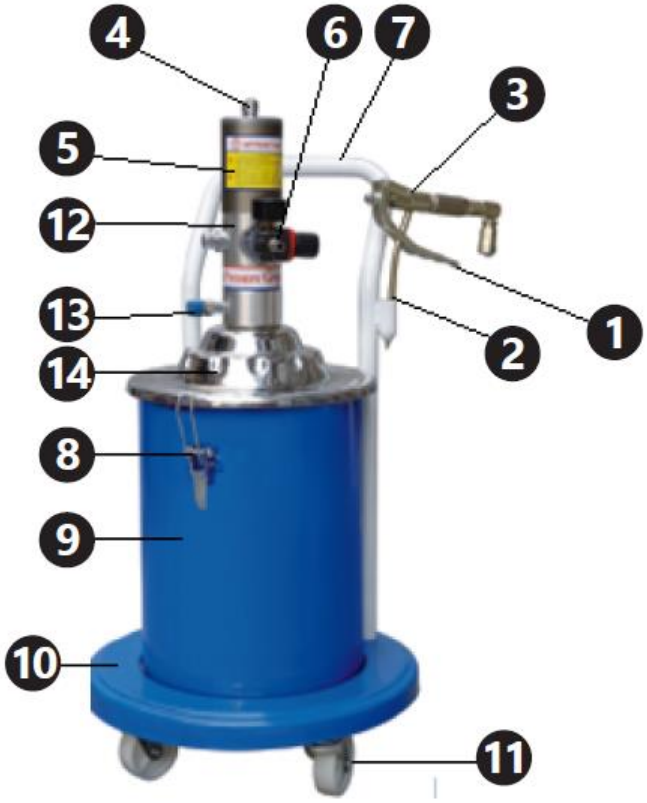

1. Spoušť dávkovací pistole
2. Tryska pistole
3. Dávkovací pistole
4. Pneumatická hadice
5. Válec čerpadla
6. Diferenční manometr a přípojka přívodu vzduchu
7. Držák
8. Svorka krytu
9. Nádoba na mazivo
10. Základna zařízení
11. Kola
12. Vzduchový filtr (na obrázku není vidět)
13. Připojení hadice pistole

14. Kryt

4.2. Příprava k použití

4.2.1. Umístění spotřebiče

Okolní teplota nesmí překročit 45 °C a relativní vlhkost vzduchu nesmí překročit 85 %. Zařízení používejte pouze v dobře větraných prostorách. Neblokujte výstup vzduchu ze zařízení. Udržujte zařízení mimo dosah horkých povrchů. Zařízení musí být vždy používáno na rovném, stabilním, čistém, nehořlavém a suchém povrchu a mimo dosah dětí a duševně nemocných osob. Pracoviště zařízení by mělo mít okamžitý přístup k ventilu, který vypíná přívod stlačeného vzduchu. Ujistěte se, že tlak vzduchu dodávajícího zařízení nepřekračuje doporučený rozsah.

4.2.2. Montáž

Číslo dílu	**PRO-G 12**	**PRO-G 12M a PRO-G 20**
1	Tryska	Tryska
2	Dávkovací trubice	Dávkovací trubice
3	Držák	Držák
4	Šroub s kulatou hlavou	Šroub s kulatou hlavou
5	Oblast nastavení	Oblast nastavení
6	Šestihranný úzký šroub	Úzká matice
7	Šestihranný široký šroub	Široká matice
8	Nýt	Nýt
9	Spojovací díl	Spojovací díl
10	Kompresní šroub	Kompresní šroub
11	Těsnění	Těsnění
12	Těsnění	Těsnění
13	Trn	Trn
14	Pouzdro	Pouzdro
15	Sedlo ventilu	Sedlo ventilu
16	Ocelová kulička 6 mm	Ocelová kulička 6 mm
17	Objímka kuličky	Objímka kuličky
18	Pružina	Pružina
19	Spojovací potrubí	Spojovací potrubí
20	Centrální trn	Centrální trn
21	Těsnicí šroub I	Těsnicí matice I
22	Ocelová kulička 2 mm	Ocelová kulička 2 mm
23	Konektor	Upevňovací těleso
24	Hliníkové těsnění	Měděná podložka
25	Těsnicí kroužek typu O	Vstupní konektor maziva
26	Těsnicí šroub II	Těsnicí matice II
27	Měděné těsnění	Těsnicí kroužek typu O
28	—	Měděná podložka

PRO-G 12

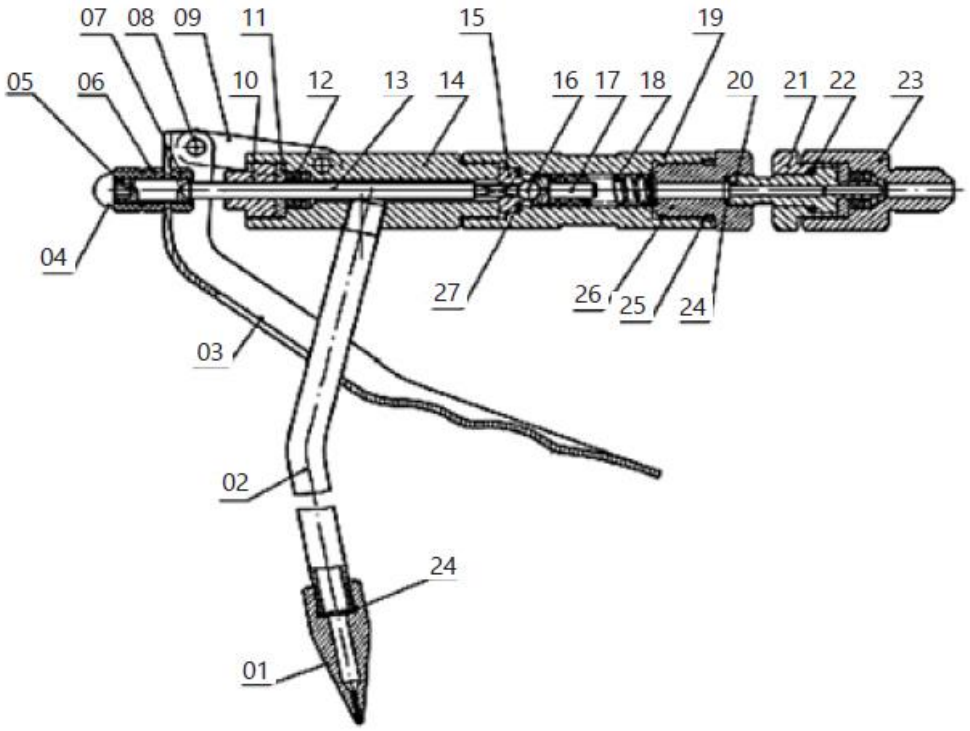

PRO-G 12M, PRO-G 20

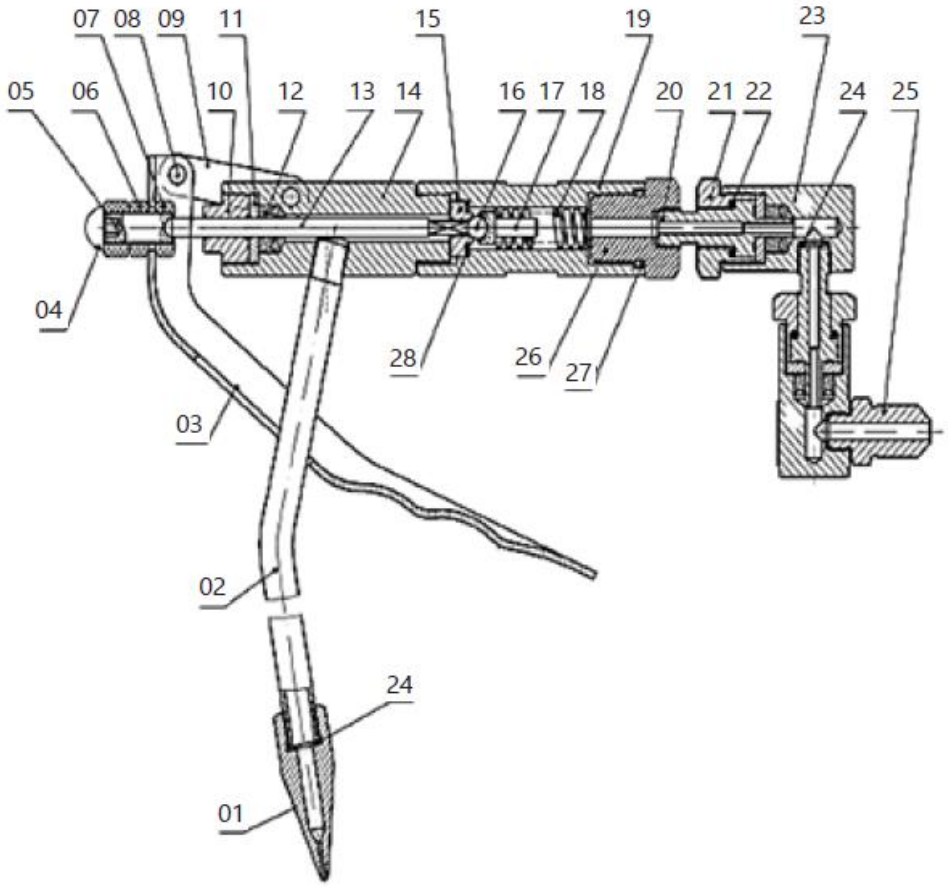

Číslo dílu	PRO-G 12	PRO-G 12M	PRO-G 20
1	Pneumatická hadice	Pneumatická hadice	Pneumatická hadice
2	Matice pneumatického potrubí	Matice pneumatického potrubí	Matice pneumatického potrubí
3	Těsnicí kroužek typu O Ø12,8x2,65	Těsnicí kroužek typu O Ø7,5x2,65	Těsnicí kroužek typu O Ø12,8x2,65
4	Kolénko	Kolénko	Kolénko
5	Kryt válce	Kryt válce	Kryt válce
6	Těsnicí kroužek typu O Ø70x3,1	Těsnicí kroužek typu O Ø70x3,1	Těsnicí kroužek typu O Ø70x3,1
7	Válec	Samojistná matice	Samosvorná matice M10
8	Samosvorná matice M10	Těsnění pístu	Píst
9	Těsnění pístu	Píst	Těsnění pístu
10	Píst	Válec	Válec
11	—	Modul pístnice	Těsnicí kroužek typu O Ø16x2,4
11-1	Pístní tyč	—	—
11-2	Potrubí spojující píst	—	—
12	Těsnicí šroub	Těsnicí šroub	Těsnicí kroužek typu O Ø23,6x1,8
13	Těsnicí kroužek typu O Ø16x2,6	Těsnicí kroužek typu O Ø16x2,4	Těsnicí šroub
14	Těsnicí kroužek typu O Ø23,6x1,8	Těsnicí kroužek typu O Ø20x1,8	Kryt proti tahu
15	Napájecí jednotka vzduchu	Zpětný ventil	Pístní tyč
16	Těsnicí kroužek typu O Ø22,3x2,65	Pouzdro ventilu	Vstupní konektor vzduchu
17	Zarážka	Vratná pružina	Tlakový regulační ventil
18	Vratná pružina	Těsnicí kroužek typu O Ø17x2,65	Konektor regulačního ventilu tlaku
19	Pouzdro ventilu	Zarážka	Těsnicí kroužek typu O Ø12,6x1,8
20	Zpětný ventil	Napájecí jednotka vzduchu	Kryt komory čerpadla
21	Konektor vstupu vzduchu	Kryt proti tahu	Těsnicí kroužek typu O Ø46x2,5
22	Kryt proti tahu	Těsnění	Tlumicí pružina
23	Těsnění	Těsnicí kroužek typu O Ø16x1,8	Posuvný blok přívodu vzduchu
24	Těsnicí kroužek typu O Ø19,6x1,8	Těsnicí kroužek typu O Ø11,2x1,8	Upevňovací deska
25	Těsnicí kroužek typu O Ø14,8x1,8	Těsnicí kroužek typu U UN 12x22x8	Šnek
26	Těsnicí kroužek typu U UN 12x22x8	Těsnicí kryt	Pružinové těsnění Ø4
27	Těsnicí kryt	Závlačka Ø3x20	Zásuvka pro připojení přívodu vzduchu

28	Závlačka Ø3x20	Trn pružiny Ø3x15	Papírové těsnění
29	Trn pružiny Ø3x15	Stavěcí matice	Pístní tyč
30	Stavěcí matice	Spojovací potrubí	Sedlo pružiny
31	Spojovací potrubí	Pružina pro vstup tuku	Pružina pro vstup tuku
32	Pružina pro vstup vzduchu	Ocelová kulička	Ocelová kulička SØ6
33	Ocelová kulička	Pístní tyč	Jádro ventilu
34	Těsnicí kroužek typu O	Pružinový píst	Těsnicí kroužek typu O Ø19,3x2,65
35	Modul materiálového sloupce	Zásuvka ocelové kuličky	Těsnicí kroužek typu O Ø25,5x2,65
35-1	Kuželka ventilu	—	—
35-2	Materiálový sloupec	—	—
35-3	Trn pružiny Ø2x13	—	—
36	Těsnicí kroužek typu O Ø24x2,4	Těsnicí kroužek typu O Ø24x2,4	Těleso čerpadla
37	Spojovací potrubí	Spojovací potrubí	Sloup
38	Těsnicí kroužek typu O Ø25,5x2,65	Těsnicí kroužek typu O Ø14x2,65	Těsnicí kroužek typu U UN 8x14x6
39	Těleso čerpadla	Těsnicí kroužek typu O Ø20x2,65	Zpětná klapka
40	Čtyři hranaté ventily	Těleso čerpadla	Těsnění zpětné klapky
41	Modul spojovacího šroubu	Těsnicí kroužek typu U UN 8x14x6	Sedlo ventilu pro vstup maziva
41-1	Spojovací šroub	—	—
41-2	Filtrační síto	—	—
42	Disk	Zpětná klapka	Přepadový kroužek
43	Pružinové těsnění Ø6	Těsnění zpětné klapky	Bezpečnostní podložka
44	Samosvorná matice M6	Sedlo ventilu pro vstup maziva	Pružinové těsnění Ø6
45	Hadice pro vstup vzduchu	Přepadový kroužek	Samosvorná matice M6
46	Měděné těsnění M4x12	Bezpečnostní podložka	Trubka pro vstup maziva
47	Výstupní konektor maziva Ø4	Pružinové těsnění Ø6	Podložka Ø30
48	Šnek	Samosvorná matice M6	Čep Ø3x15
49	Pružinové těsnění	Trubka pro vstup maziva	Spojovací sloupek
50	Tlumicí pružina	Měděné těsnění	Čep Ø320
51	Posuvný blok přívodu vzduchu	Výstupní konektor maziva	Seřizovací matice
52	Upevňovací deska	Šnek	Spojovací potrubí
53	Objímka přívodu vzduchu	Pružinové těsnění Ø4	Těsnicí kroužek typu O Ø24x2,4
54	Papírové těsnění	Tlumicí pružina	Těsnicí kryt
55	Kryt přívodu vzduchu	Posuvný blok přívodu vzduchu	Těsnicí kroužek typu U UN 12x22x8
56	Těsnicí kroužek typu O Ø45,3x2,65	Upevňovací deska	Těsnicí kroužek typu O Ø19,6x1,8
57	Těsnicí kroužek typu O	Objímka přívodu vzduchu	Těsnicí kroužek typu O

	Ø46x2,5		Ø14,8x1,8
58	Imbusové šrouby M6x20	Papírové těsnění	Těsnění
59	Tlumič	Kryt přívodu vzduchu	Spojka pístnice
60	Držák	Imbusové šrouby	Přívod vzduchu
61	Víko nádoby	Těsnicí kroužek typu O Ø46x2,5	Měděné těsnění
62	Šestihranný šroub M8x15	Vstupní konektor vzduchu	Výstupní konektor maziva
63	Přítlačná pružina	Těsnicí kroužek typu O Ø45,3x2,65	Zarážka
64	Těsnicí kroužek typu O Ø35x2,6	Tlumič	Tlumič hluku
65	Lisovací kotouč	Zarážka	Rozdělovací ventil
66	Podložka Ø30	Podložka Ø30	—
67	Křídlová matice	Držák	Pouzdro ventilu
68	Třmen	Víko nádoby	Vratná pružina
69	Matice M6	Šestihran Šroub s hlavou M8x15	Těsnicí kroužek typu O Ø22,3x2,65
70	Šroub s šestihrannou hlavou M6x16	Lisovací pružina	Zarážka
71	Nádoba	Lisovací kotouč	—
72	Kolo	Těsnicí kroužek typu O Ø35x2,5	—
73	Podložka Ø16	Křídlová matice	—
74	Omezovač výtoku oleje	Třmen	—
75	Pistole	Matice M6	Kolo
76	Vysokotlaká hadice	Šroub s hlavou M6x16	Tělo nádoby
77	Seznam dílů	Nádržka	Šroub M6x30
78	—	Kolo	Spoušť
79	—	Podložka Ø16	Matice M6
80	—	Pistole	Háček
81	—	Seznam dílů	Lisovací kotouč
82	—	Vysokotlaká hadice	Víko nádoby
83	—	—	Držák
84	—	—	Šroub M8x15
85	—	—	Lisovací pružina

PRO-G 12

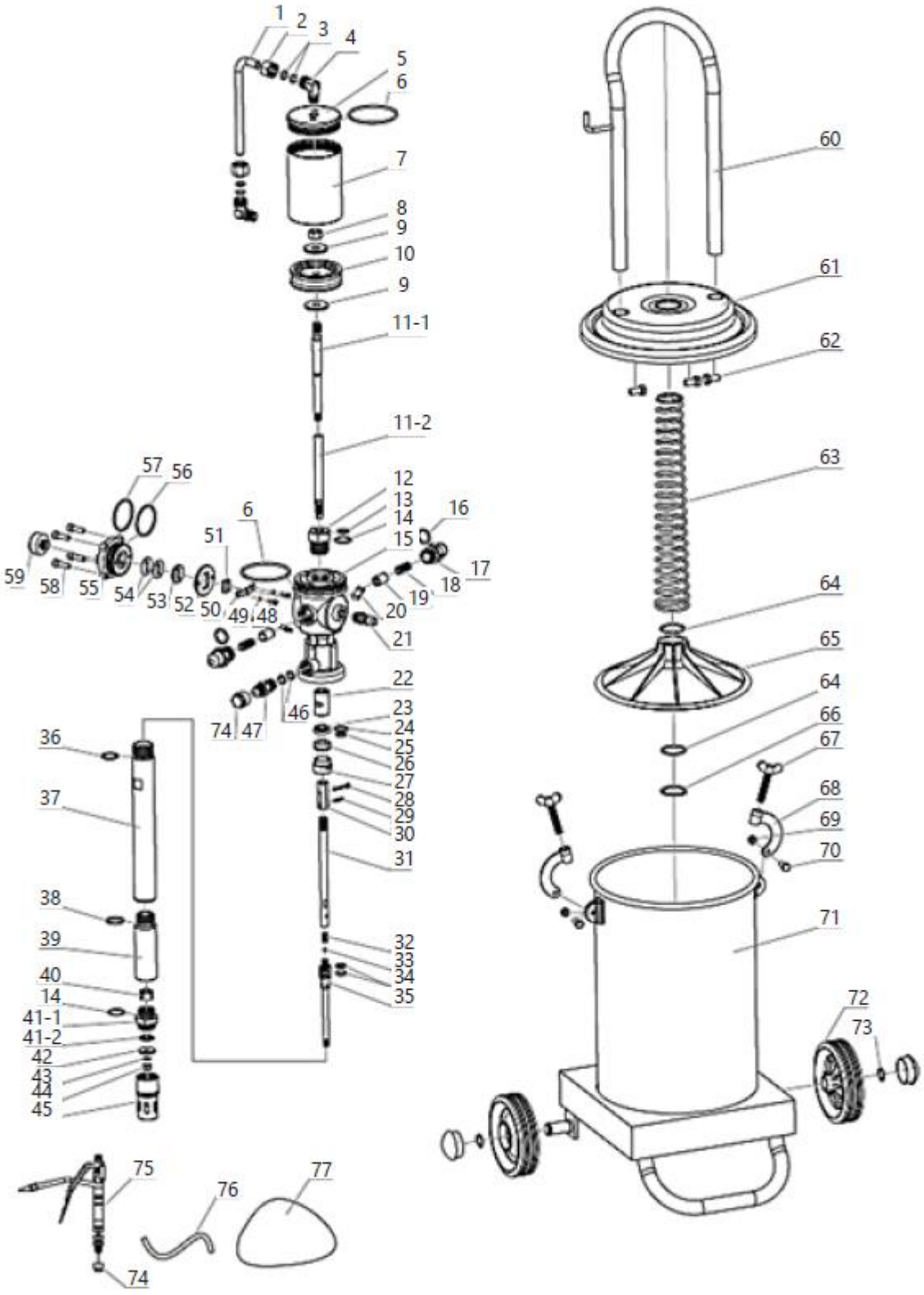
1
2
3
4
5
6
7
8
9
10
9
11-1
11-2
57
56
12
13
14
15
16
17
18
19
20
21
22
23
24
25
26
27
28
29
30
31
32
33
34
35
6
51
59
58
55
54
53
52
50
49
48
46
74
47
36
37
38
39
40
14
41-1
41-2
42
43
44
45
75
76
77
74
60
61
62
63
64
65
64
66
67
68
69
70
71
72
73

PRO-G 12M

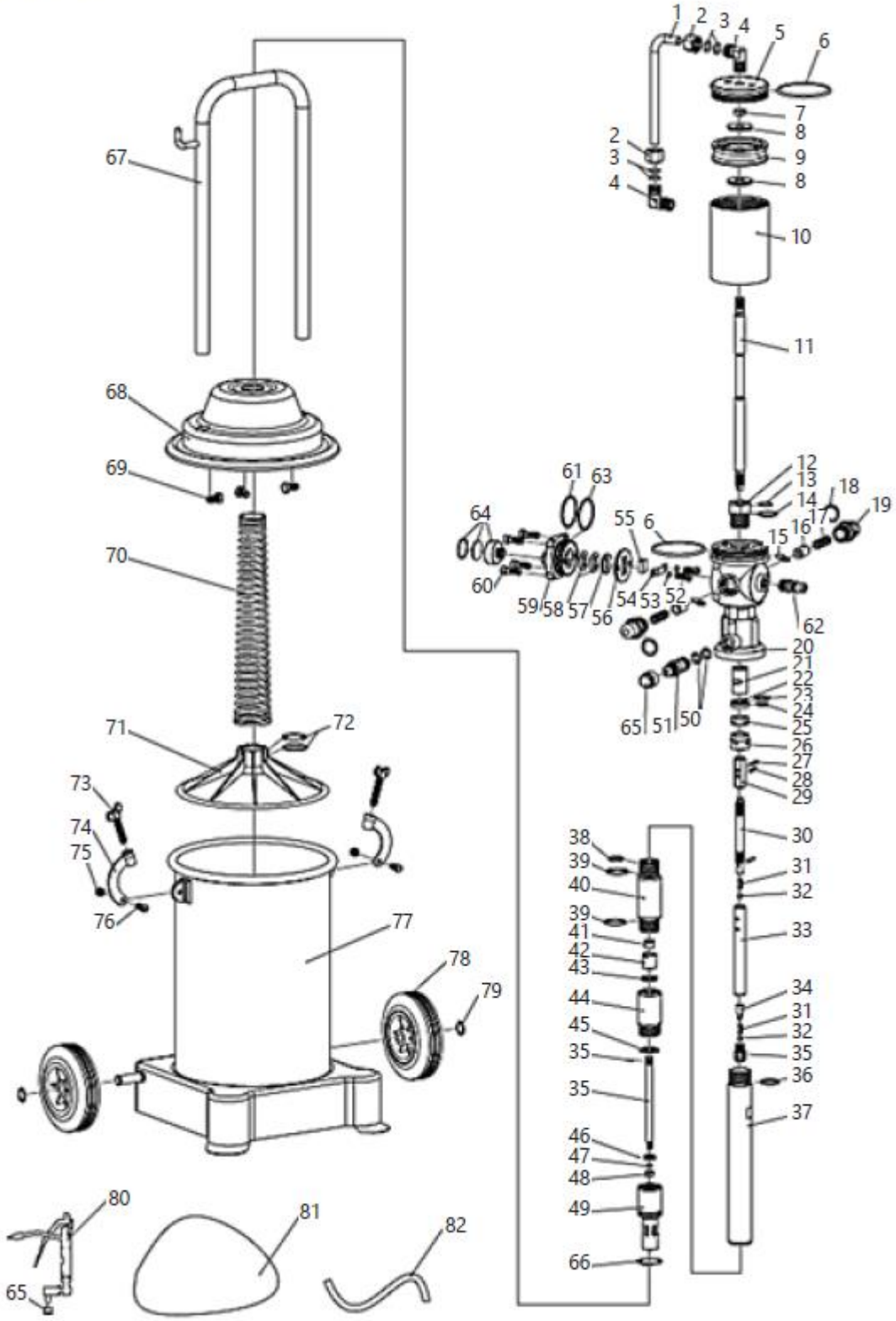
1
2
3
4
5
6
7
8
9
8
10
11
12
13
14
15
16
17
18
19
20
21
22
23
24
25
26
27
28
29
30
31
32
33
34
31
32
35
36
37
38
39
40
39
41
42
43
44
45
35
35
46
47
48
49
66
50
51
52
53
54
55
6
56
57
58
59
60
61
63
64
62
65
67
68
69
70
71
72
73
74
75
76
77
78
79
80
81
82
65

PRO-G 20

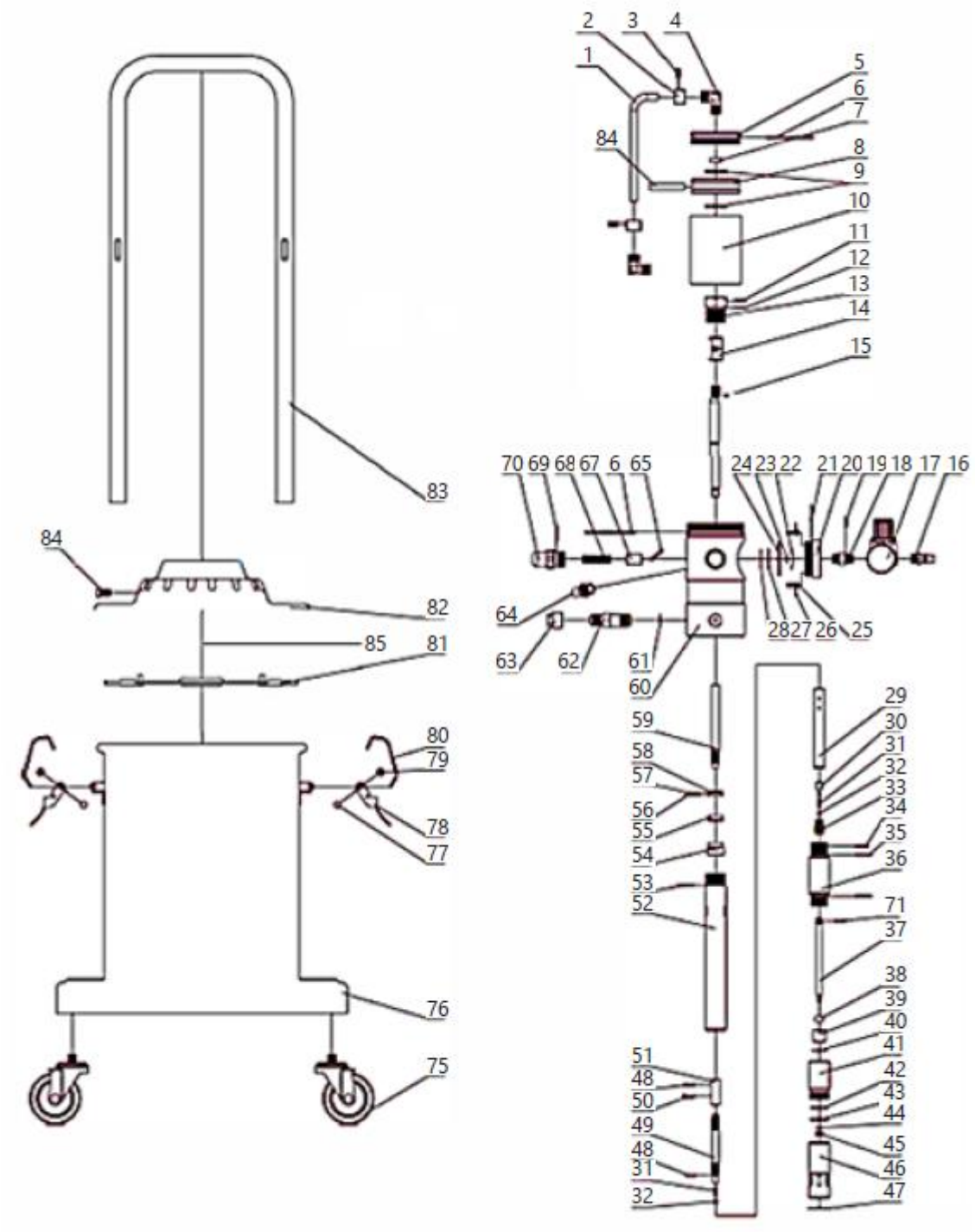

4.3. Použití zařízení

1. Odšroubujte křídlové šrouby svorek krytu, odstraňte svorky a poté sejměte kryt spolu s ostatními prvky, které jsou na něm upevněny (není třeba je rozebírat).

2. Nalijte mazivo do nádrže. Naplňte nádrž na 70-80 % mazivem, abyste do ní mohli umístit mechanismus pro vtlačování maziva. Při nanášení maziva se snažte ho v nádrži rovnoměrně rozprostřít a zabránit vzniku vzduchových mezer. Mazivo je nutné používat v zařízení. Typ použitého maziva závisí na ročním období:

   - NLGI 0 ~ 1 – zimní období
   - NLGI 2 – jarní a podzimní období
   - NLGI 2 ~ 3 – letní období.

Použití kontaminovaného maziva je zakázáno. Nečistoty způsobí ucpání potrubí čerpajícího mazivo, trysek pistole atd., což povede k poruše zařízení a dokonce k jeho selhání.

3. Nainstalujte kryt tak, že jej umístíte na nádrž a dbáte na to, aby se přítlačný kotouč vodorovně dotýkal maziva a sací trubice byla umístěna uprostřed maziva. Upevněte kryt instalací svorek a jejich utažením křídlovými šrouby. Zkontrolujte, zda je kryt správně nainstalován a zda mezi ním a nádrží nejsou žádné mezery.

4. Přišroubujte hadici pistole k přípojce pistole a předem odstraňte zátky. Ujistěte se, že hadice s mazacím lisem a zbývající vstupní a výstupní konektory jsou pevně zašroubovány. Pokud se po zapnutí zařízení objeví úniky vzduchu nebo maziva, je nutné odstranit všechny netěsnosti.

5. Připojte hadici stlačeného vzduchu k přívodu vzduchu v zařízení pomocí rychlospojek.

6. Zapněte zařízení na stlačení vzduchu (není součástí dodávky) tak, aby dodávalo vzduch pod tlakem 6 ~ 8 barů.

7. Mazivo dávkujte stisknutím spouště dávkovací pistole. Při prvním použití bude mazivo z pistole vytékat až po určité době (doba, během které budou hadice naplněny mazivem). Po ukončení práce se zařízením vypněte zdroj napájení, odpojte zdroj napájení stlačeného vzduchu od zařízení a stisknutím spouště pistole vyprázdněte systém od maziva pod tlakem, čímž prodloužíte životnost vysokotlakých hadic. Poznámka: Je zakázáno zapínat zařízení, pokud je nádržka na mazivo prázdná. Pokud se zařízení nepoužívá, je nutné odpojit rychlospojku a snížit tlak v nádrži odemčením pistole.

4.4. Přeprava

V případě přepravy maznice na krátké vzdálenosti ve svislé poloze je nutné použít kolečka namontovaná na základně zařízení a rukojeť.

U modelů se dvěma koly je nutné zařízení jemně naklonit, zatímco u modelu se čtyřmi koly stačí zařízení po rovině přemístit.

Během tohoto typu přepravy není nutné vyprazdňovat nádrž na mazivo.

Před přepravou na delší vzdálenosti je nutné nádrž na mazivo vyprázdnit a přepravovat v samostatné nádobě. Zařízení pečlivě chraňte před otřesy a náhodným poškozením během přepravy. Doporučuje se také demontovat připojovací hadice a pistoli.

4.5. ČISTĚNÍ A ÚDRŽBA

- Před každým čištěním nebo údržbou a pokud se zařízení nepoužívá, je nutné odpojit tlakové potrubí, vyrovnat tlak v zařízení s atmosférickým tlakem a nechat zařízení zcela vychladnout.
- Před každým použitím zařízení je nutné zkontrolovat, zda je zařízení plně funkční.
- Po každém použití zařízení je nutné vyrovnat tlak v nádržích zařízení s atmosférickým tlakem, zařízení pečlivě vyčistit a umístit na bezpečné místo.
- K čištění každého povrchu používejte čisticí prostředky bez korozivních látek.
- Po čištění všechny díly před opětovným použitím zařízení dobře osušte.
- Pístové čerpadlo pravidelně promazávejte mazivem určeným pro údržbu pneumatických zařízení.
- Pravidelně čistěte pistoli a hadici přivádějící mazivo.
- Před zahájením skladování vždy vyprázdněte nádrž na mazivo a důkladně ji vyčistěte, stejně jako tělo čerpadla a hadice přípravky určenými k čištění maziva z mechanických součástí. Po čištění zařízení osušte. Jednotku skladujte na suchém a chladném místě, mimo dosah vlhkosti a přímého slunečního záření.

4.6. Řešení problémů

Tabulka 2: Řešení problémů

Problém	Možná příčina	Řešení
Čerpadlo přestalo fungovat (s výjimkou normálního zastavení)	Chyba v provozu zpětného systému	Zkontrolujte všechny součásti systému a vyměňte je za nové nebo je příslušně seřiďte
Mazivo není nasáváno z nádrže	Špatně utažené šrouby	Dotáhněte
	Znečištěný a ucpaný přívod vzduchu	Najděte ucpání a odstraňte ho
	Mazivo je příliš lepkavé	Použijte správný typ maziva vzhledem k ročnímu období
	Ventil je ucpaný	Najděte ucpání a odstraňte ho
	Vyprázdněte nádrž nebo je v ní příliš málo maziva	Doplňte nádrž mazivem.
Únik vzduchu	Tření v mechanismu a prvcích ventilu, které se vzájemně dotýkají	Demontujte prvky a vyleštěte je, aby se odstranilo tření.
	Posunutí prvků mechanismu a uvolnění šroubů	Přesuňte do správné polohy a utáhněte šrouby.
Nedostatečný tlak maziva na výstupu.	Ucpaná hadice přívodu vzduchu	Najděte ucpání a odstraňte ho
	Ventil je poškozený nebo špatně utěsněný	Zkontrolujte těsnost ventilů a v případě potřeby je vyměňte
Únik maziva během proudění stlačeného vzduchu	Poškozený těsnicí kroužek	Vyměňte za nový.
Únik maziva z pohyblivých částí pistole	Poškozené těsnicí prvky	Najděte a vyměňte poškozený prvek

CE DE | EN |PL | FR | IT | ES | CZ

EG-Konformitätserklärung | EU Declaration of conformity | Deklaracja zgodności WE | Déclaration UE de conformité | Dichiarazione di conformità UE | Declaración UE de conformidad | Prohlášení o shodě ES, 2018/20-06/158

Hersteller (Name, Adresse) | Manufacturer (name, address) | Producent (nazwa, adres) | Fabricant (nom, adresse) | Produttore (denominazione, sede) | Fabricante (nombre, dirección) | Výrobce (jméno, adresa): **EXPONDO POLSKA SP. Z O.O. SP. K., ul. Dekoracyjna 3, 65-155 Zielona Góra, Poland, EU**
Mit voller Verantwortung erkläre ich, dass | declare under his sole responsibility that the product | **z pełną odpowiedzialnością deklaruje, że** | Je déclare et affirme que | sotto la mia esclusiva responsabilità, DICHIARO che | Bajo mi total **responsabilidad, declaro que | Na svoji výlučnou odpovědnost prohlašuji, že:**
Name | name | nazwa | dénomination | nome | nombre | jméno: **Pneumatische Fettpresse | Pneumatic grease dyspenser | Smarownica towotnica pneumatyczna | Pompe à graisse pneumatique | Ingrassatore pneumatico | Engrasador neumático | Pneumatický mazací lis**
Modell | model | model | modèle | modello | modelo | model: **PRO-G 12 | PRO-G 12M | PRO-G 20**
Seriennummer | **serial numer | numer seryjny** | numéro de série | numero di serie | número de serie | **sériové číslo: 000000000000 – 999999999999**

die Grundanforderungen erfüllt | meets the following essential requirements | spełnia zasadnicze wymagania | est conforme aux exigences réglementaires suivantes| ed é conforme alle seguenti direttive | y cumple con los siguientes requisitos básicos | splňuje základní požadavky:

- MD 2006/42/EC,

außerdem erfüllt dieses Produkt die Anforderungen der folgenden harmonisierten Normen | complies with the requirements of the following harmonized standards | spełnia wymagania następujących norm zharmonizowanych | ce produit est conforme aux normes harmonisées suivantes | inoltre il prodotto soddisfa i requisiti previsti dalle seguenti norme armonizzate | además, este producto cumple con los requisitos de las siguientes normas armonizadas | kromě toho splňuje tento produkt požadavky následujících harmonizovaných norem:

- EN 809:1998+A1:2009,
- EN ISO 4414:2010.

Diese Erklärung bezieht sich nur auf die Maschine im Zustand, in dem sie auf dem Markt eingeführt wurde und schließt keine Komponenten, die vom Endverbraucher hinzugefügt wurden und keine vom Endverbraucher durchgeführten Tätigkeiten/Umbauarbeiten, ein., Die technische Dokumentation befindet sich im Firmensitz von EXPONDO Polska sp. z o.o. sp. k., und über ihre Verfügbarkeit entscheidet die dazu befugte Person Piotr R. Gajos. | This declaration relates exclusively to the product in the state in which it was placed on the market. Any components added, handling effected or modifications carried out subsequently are expressly excluded. The technical documentation can be obtained at the premises of EXPONDO Polska sp. z o.o. sp. k. and is available from the authorised person Piotr R. Gajos. | Deklaracja ta odnosi się wyłącznie do maszyny w stanie, w jakim została wprowadzona do obrotu i nie obejmuje części składowych dodanych przez użytkownika końcowego lub przeprowadzonych przez niego późniejszych działań. Dokumentacja techniczna znajduje się w siedzibie firmy EXPONDO Polska sp. z o.o. sp. k., a osobą upoważnioną do jej dysponowaniem jest Piotr R. Gajos. | Cette délaration concerne exclusivement le produit dans l'éat dans lequel il a ééintroduit sur le marchéet ne comprend aucun composant, déontage ou autre modification ajoutéou effectuépar l'utilisateur final. La documentation technique se trouve au siège de l'entreprise EXPONDO Polska sp. z o.o. sp. k. et peut être mise àdisposition sous rélamation àla personne morale compéente Piotr R. Gajos. | La presente dichiarazione fa riferimento esclusivamente allo stato del macchinario al momento dell´immissione sul mercato e non include componenti e/o modifiche apportati/e allo stesso da parte del consumatore finale., La relativa documentazione tecnica si trova presso la sede legale dell´azienda EXPONDO Polska sp. z o.o. sp. k., ed in merito ad un´eventuale divulgazione decide esclusivamente la persona avente piena titolarità Piotr R. Gajos. | Esta declaración se refiere únicamente al estado en que la máquina ha sido introducida en el mercado con exclusión de los elementos añadidos y las operaciones o modificaciones llevadas a cabo por el usuario final., La documentación técnica se encuentra en el domicilio social de EXPONDO Polska sp. z o.o. sp. k., y sobre su disponibilidad decide la persona autorizada para ello, Piotr R. Gajos. | Toto prohlášení se vztahuje výlučně na strojní zařízení ve stavu, v jakém bylo uvedeno na trh, a nevztahuje se na součásti, které byly následně přidány konečným uživatelem, nebo následně provedené zásahy konečného uživatele. Technická dokumentace se nachází v sídle společnosti EXPONDO Polska sp. z o.o. sp. k., a o její dostupnosti rozhoduje k tomu povolaná osoba Piotr R. Gajos.:

Gdynia, 20-06-2018

Ort, Datum | Place, Date | Miejsce, Data | Lieu, Date | Luogo, Data |Lugar, Fecha | Místo, Datum

Unterschrift | Signature | Podpis | Signature | Firma | Firma, | Podpis

Piotr R. Gajos
Ingenieur für die Richtlinienüberprüfung der Produkte | Product Compliance Engineer | Inżynier ds. Oceny zgodności produktów | Ingénieur responsable des analyses de conformité des produits | Ingegnere della sicurezza dei prodotti| ingeniero para la evaluación de la directiva de productos | inženýr oddělení hodnocení bezpečnosti výrobků

Name, Vorname, Stelle | Name, function, | Imię, Nazwisko, Funkcja | Nom, Prénom, Position | Cognome, Nome, Titolo del responsabile, | Apellidos, Nombre, Puesto | Příjmení, Jméno, místo

⚠

Ce manuel d'utilisation a été traduit automatiquement. Nous avons tout mis en œuvre pour garantir l'exactitude de la traduction, mais veuillez noter que les traductions automatiques ne sont pas parfaites et ne sauraient remplacer les traductions humaines. La version officielle du manuel d'utilisation est en anglais. Toute différence entre la version traduite et la version originale anglaise n'a aucune valeur juridique. Pour toute question relative à l'exactitude de la traduction, veuillez vous référer à la version anglaise, qui fait foi. D'autres langues sont disponibles sur demande à l'adresse info@expondo.com.

1. Caractéristiques techniques

Tableau 1 : Caractéristiques techniques du produit

Description du paramètre	Valeur du paramètre		
Nom de produit	Distributeur de graisse pneumatique		
Modèle	PRO-G 12	PRO-G 12M	PRO-G 20
Capacité volumétrique du réservoir [l]	12		20
Pression de sortie [bar]	240~320	300~400	
Pression de travail [bar]	6~8		
Débit de la pompe à graisse [l/min]	0,75	0,85	0,85
Taux de compression	40:1	50:1	
Dimensions [mm]	315x340x780	310x340x810	430x430x776
Poids [kg]	11,95	14	12,8

2. Description générale

Ce manuel d'utilisation a pour but de vous aider à utiliser l'appareil en toute sécurité et sans problème. Le produit est conçu et fabriqué conformément à des directives techniques strictes, utilisant des technologies et des composants de pointe. De plus, il est produit conformément aux normes de qualité les plus rigoureuses.

N'UTILISEZ PAS L'APPAREIL SANS AVOIR LU ET COMPRIS ATTENTIVEMENT CE MANUEL D'UTILISATION.

Pour prolonger la durée de vie de l'appareil et garantir son bon fonctionnement, utilisez-le conformément à ce manuel d'utilisation et effectuez régulièrement les opérations d'entretien. Les caractéristiques techniques et les spécifications de ce manuel sont à jour. Le fabricant se réserve le droit d'apporter des modifications liées à l'amélioration de la qualité. Compte tenu des progrès technologiques et des possibilités de réduction du bruit, l'appareil a été conçu pour minimiser les risques d'émissions sonores.

2.1. Légende

Icône	Description de l’ appareil
	Le produit est conforme aux normes de sécurité en vigueur.
	Lire les instructions avant utilisation.
	Le produit doit être recyclé.
	**AVERTISSEMENT !** ou **ATTENTION !** ou **N'OUBLIEZ PAS !** Applicable à la situation donnée. (Avertissement général)
	Portez une protection auditive. L'exposition à des bruits forts peut entraîner une perte auditive.
	Portez des lunettes de sécurité.
	Porter des gants de protection.



N’OUBLIEZ PAS ! LES ILLUSTRATIONS DE CE MANUEL SONT FOURNIES À TITRE INDICATIF UNIQUEMENT ET PEUVENT DIFFÉRER DU PRODUIT RÉEL.

3. Consignes de sécurité



LIRE TOUS LES AVERTISSEMENTS DE SÉCURITÉ ET TOUTES LES INSTRUCTIONS. LE NON-RESPECT DES AVERTISSEMENTS ET DES INSTRUCTIONS PEUT ENTRAÎNER DES BLESSURES GRAVES, VOIRE MORTELLES.

Lorsque les termes « appareil » ou « produit » sont utilisés dans les avertissements et les instructions, ils désignent le distributeur de graisse pneumatique.



NE PAS OBSTRUER LES ENTRÉES/SORTIES D'AIR.

Pendant son utilisation, ne mettez pas vos mains ni aucun autre objet à l'intérieur de l'appareil !

Ne dépassez pas la pression de fonctionnement maximale admissible.

3.1. Sécurité au travail

a) Assurez-vous que le poste de travail est rangé et bien éclairé. Un poste de travail désordonné ou mal éclairé peut provoquer des accidents. Anticipez les incidents, observez votre environnement et faites preuve de bon sens lors de l'utilisation de l'appareil.

b) N'utilisez pas l'appareil dans une zone à risque d'explosion, par exemple en présence de liquides, de gaz ou de poussières inflammables. L'appareil génère des étincelles susceptibles d'enflammer des poussières ou des fumées.

c) En cas de dommage ou de fonctionnement anormal, éteignez immédiatement l'appareil et signalez-le sans délai à votre supérieur.

d) En cas de doute sur le bon fonctionnement de l'appareil, contactez le service après-vente du fabricant.

e) Seul un centre de service agréé par le fabricant est habilité à réparer l'appareil. N'essayez aucune réparation vous-même !

f) L'accès au poste de travail est interdit aux enfants et aux personnes non autorisées (une distraction peut entraîner une perte de contrôle de l'appareil).

g) Pour brancher ou débrancher le tuyau à haute pression, fermez le robinet d'air.

h) Ne dirigez pas le tuyau de pression vers vous-même, vers d'autres personnes ou vers des animaux.

i) Ne coupez pas l'alimentation en air comprimé en écrasant ou en pliant les tuyaux de pression.

j) Lors de la mise en service de l'appareil, il est nécessaire d'augmenter progressivement l'arrivée d'air comprimé afin de garantir son bon fonctionnement. En cas de dysfonctionnement, débranchez immédiatement l'appareil de l'alimentation en air comprimé et contactez le service après-vente du fabricant



IMPORTANT ! LORS DE L'UTILISATION DE CET APPAREIL, VEILLEZ À LA SÉCURITÉ DES ENFANTS ET DES PERSONNES PRÉSENTES.

3.2. Sécurité personnelle

a) N'utilisez pas l'appareil si vous êtes fatigué, malade ou sous l'influence de l'alcool, de stupéfiants ou de médicaments susceptibles d'altérer considérablement votre capacité à l'utiliser.

b) Lorsque vous manipulez l'appareil, faites preuve de bon sens et restez vigilant. Une perte de concentration, même temporaire, peut entraîner des blessures graves

c) Utilisez les équipements de protection individuelle (EPI) requis pour l'utilisation de l'appareil, comme indiqué dans la section 1 (Légende). Le port d'EPI homologués et adaptés réduit les risques de blessure.

d) Pour éviter toute mise en marche accidentelle de l'appareil, assurez-vous que le bouton marche/arrêt est en position « ARRÊT » avant de le brancher à une source d'alimentation.

e) Ne surestimez pas vos capacités. Lorsque vous utilisez l'appareil, maintenez votre équilibre et votre stabilité. Cela vous permettra de mieux le contrôler en cas d'imprévu.

f) Ne portez pas de vêtements amples ni de bijoux. Éloignez vos cheveux, vos vêtements et vos gants des pièces mobiles. Les vêtements amples, les bijoux ou les cheveux longs peuvent se coincer dans les pièces mobiles.

g) L'air comprimé peut provoquer des blessures graves

h) Le port de protections oculaires, auditives et respiratoires est recommandé.

3.3. Utilisation sûre de l'appareil

i) Assurez-vous que la roue est installée de maniere stable. Utilisez les outils appropriés à la tâche. Un appareil correctement choisi accomplira la tâche pour laquelle il a été conçu de manière plus efficace et plus sûre.

j) N'utilisez pas l'appareil si le bouton marche/arrêt ne fonctionne pas correctement (n'allume ni n'éteint l'appareil). Les appareils qui ne peuvent pas être allumés ou éteints à l'aide du bouton marche/arrêt sont dangereux, ne doivent pas être utilisés et doivent être réparés.

k) Il est nécessaire de débrancher la conduite de pression avant tout réglage, remplacement d'accessoires ou après utilisation de l'appareil. Cette mesure préventive réduit les risques d'accident.

l) Lorsqu'il n'est pas utilisé, rangez l'appareil dans un endroit sûr, hors de portée des enfants et des personnes non familiarisées avec son fonctionnement et n'ayant pas lu le manuel d'utilisation. L'appareil peut présenter un danger entre les mains d'utilisateurs inexpérimentés.

m) Maintenez l'appareil en bon état de fonctionnement. Avant chaque utilisation, vérifiez l'absence de dommages généraux et en particulier la présence de pièces ou d'éléments fissurés, ainsi que toute autre condition pouvant affecter la sécurité de fonctionnement de l'appareil. Si vous constatez des dommages, confiez l'appareil à un réparateur avant de l'utiliser.

n) Gardez l'appareil hors de portée des enfants.

o) La réparation ou l'entretien de l'appareil doit être effectué par du personnel qualifié, en utilisant uniquement des pièces de rechange d'origine. Ceci garantit une utilisation en toute sécurité.

p) Pour garantir le bon fonctionnement de l'appareil, ne retirez pas les protections d'usine et ne desserrez aucune vis.

q) Lors du transport et de la manutention de l'appareil entre l'entrepôt et sa destination, respectez les règles de santé et de sécurité au travail relatives aux opérations de manutention manuelle en vigueur dans le pays d'utilisation.

r) Évitez toute situation où l'appareil s'arrête en cours d'utilisation en raison d'une surcharge. Cela pourrait entraîner une surchauffe des éléments moteurs et endommager l'appareil.

s) Utilisez de l'air comprimé pour alimenter l'appareil ; l'utilisation d'autres gaz est interdite.

t) Nettoyez régulièrement l'appareil pour éviter l'accumulation de saletés

u) Dans les endroits présentant un risque élevé de dommages mécaniques, utilisez un tuyau renforcé pour les raccordements d'air comprimé.

v) Avant chaque utilisation, assurez-vous que la buse est correctement montée sur l'appareil et que le tuyau est correctement raccordé et en bon état.

w) L'air alimentant l'appareil doit être sec, propre et exempt de toute contamination. La contamination peut obstruer les conduits et endommager l'appareil et ses composants.

x) Il est interdit de transporter ou de suspendre l'appareil par le tuyau d'alimentation.

y) Ne touchez aucune pièce mobile ni aucun accessoire tant que l'appareil n'est pas débranché de l'alimentation en air comprimé.

z) En cas de fuite au niveau de l'appareil ou des tuyaux, débranchez immédiatement l'alimentation en air comprimé et corrigez la fuite.

aa) Ne dépassez pas la pression d'alimentation recommandée, car cela pourrait endommager l'appareil.



ATTENTION ! MALGRÉ LA CONCEPTION SÉCURISÉE DE L'APPAREIL ET SES DISPOSITIFS DE PROTECTION, ET MALGRÉ L'UTILISATION D'ÉLÉMENTS SUPPLÉMENTAIRES PROTÉGEANT L'UTILISATEUR, UN LÉGER RISQUE D'ACCIDENT OU DE BLESSURE SUBSISTE LORS DE SON UTILISATION. RESTEZ VIGILANT ET FAITES PREUVE DE BON SENS.

4. Suivez les instructions

Le distributeur de graisse pneumatique est un appareil conçu pour lubrifier des éléments à l'aide d'un lubrifiant sous pression.

L'utilisateur est responsable de tout dommage résultant d'une utilisation non conforme de l'appareil

4.1. Description de l'appareil

4.1.1. PRO-G 12

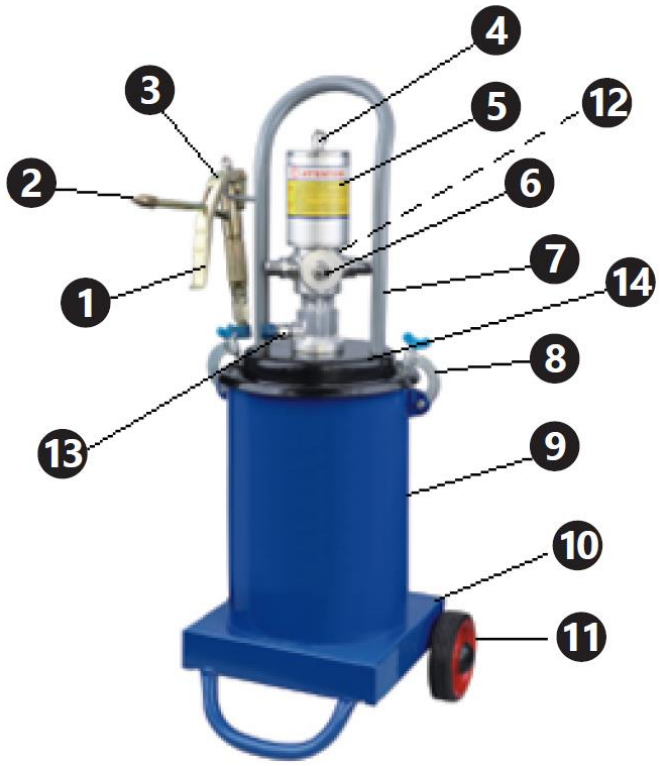

4.1.2. PRO-G 12M


7
4
2
3
5
6
1
12
13
8
14
8
4
MSW
MOTOR TECHNICS
9
11
10

4.1.3. PRO-G 20

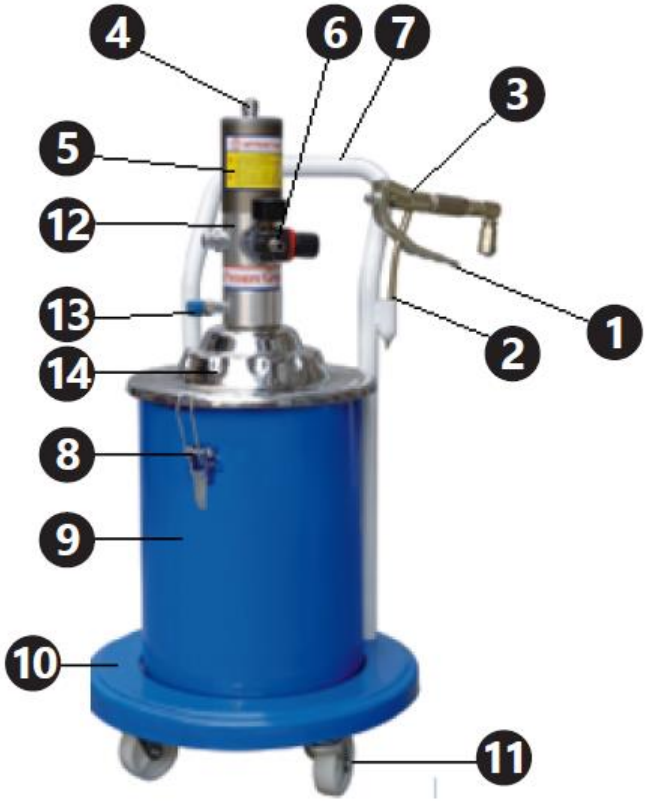

1. Gâchette du pistolet doseur
2. buse du pistolet
3. pistolet doseur
4. flexible pneumatique
5. vérin de la pompe
6. manomètre et raccord d'alimentation en air
7. Poignée
8. bride de fixation du couvercle
9. réservoir de graisse
10. socle de l'appareil
11. Roulettes
12. filtre à air (non visible sur l'image)
13. raccord du flexible du pistolet

14. Couverture

4.2. Préparation à l'utilisation

4.2.1. Emplacement de l'appareil

La température ambiante ne doit pas dépasser 45 °C et l'humidité relative ne doit pas dépasser 85 %. Utiliser l'appareil uniquement dans des zones bien ventilées. Ne pas obstruer la sortie d'air de l'appareil. Tenir l'appareil éloigné de toute surface chaude. L'appareil doit toujours être utilisé sur une surface plane, stable, propre, ignifugée et sèche, et hors de portée des enfants et des personnes souffrant de troubles mentaux. L'appareil doit permettre un accès immédiat à la vanne d'arrêt d'air comprimé. S'assurer que la pression d'air alimentant l'appareil ne dépasse pas la plage recommandée.

4.2.2. Montage

Référence	**PRO-G 12**	**PRO-G 12M & PRO-G 20**
1	Buse	Buse
2	Tube doseur	Tube doseur
3	Poignée	Poignée
4	Vis à tête ronde	Vis à tête ronde
5	Zone de réglage	Zone de réglage
6	Vis hexagonale étroite	Écrou étroit
7	Vis hexagonale large	Écrou large
8	Rivet	Rivet
9	Raccord	Raccord
10	Vis de compression	Vis de compression
11	Joint d’étanchéité	Joint d’étanchéité
12	Scellement	Scellement
13	Mandrin	Mandrin
14	Boîtier	Boîtier
15	Siège de soupape	Siège de soupape
16	Bille d'acier 6 mm	Bille d'acier 6 mm
17	Douille de la bille	Douille de la bille
18	Ressort	Ressort
19	Tuyau de raccordement	Tuyau de raccordement
20	Mandrin central	Mandrin central
21	Vis d'étanchéité I	Écrou d'étanchéité I
22	Bille d'acier 2 mm	Bille d'acier 2 mm
23	Raccord	Corps de fixation
24	Joint en aluminium	Rondelle en cuivre
25	Joint torique	Connecteur d'entrée de graisse
26	Vis d'étanchéité II	Écrou d'étanchéité II
27	Joint en cuivre	Joint torique
28	—	Rondelle en cuivre

PRO-G 12

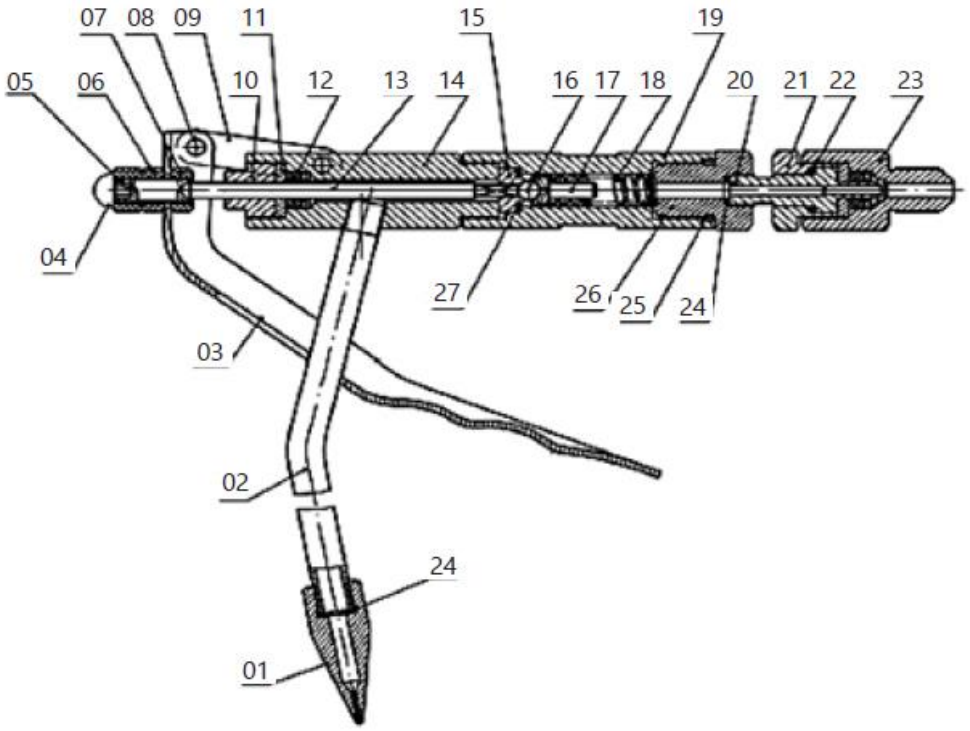

PRO-G 12M, PRO-G 20

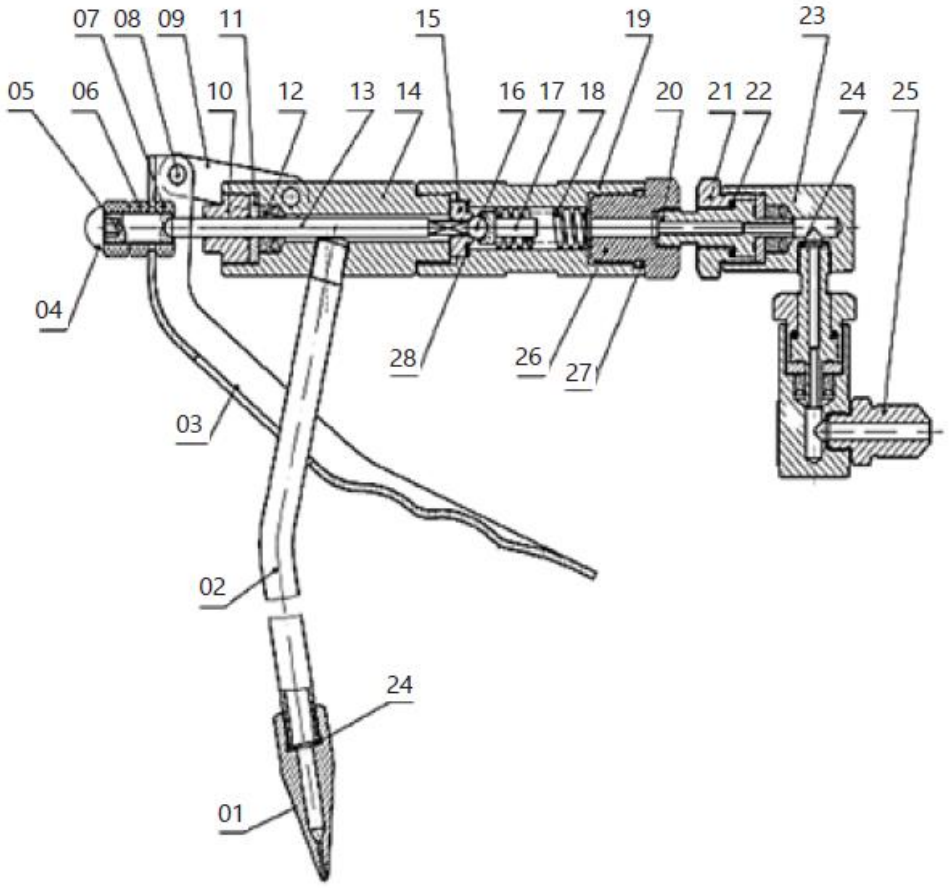

Référence	PRO-G 12	PRO-G 12M	PRO-G 20
1	Tuyau pneumatique	Tuyau pneumatique	Tuyau pneumatique
2	Écrou de conduit pneumatique	Écrou de conduit pneumatique	Écrou de conduit pneumatique
3	Joint torique Ø12,8x2,65	Joint torique Ø7,5x2,65	Joint torique Ø12,8x2,65
4	Coude	Coude	Coude
5	Couvercle de cylindre	Couvercle de cylindre	Couvercle de cylindre
6	Joint torique Ø70x3,1	Joint torique Ø70x3,1	Joint torique Ø70x3,1
7	Cylindre	Écrou autobloquant	Écrou autobloquant M10
8	Écrou autobloquant M10	Joint de piston	Piston
9	Joint de piston	Piston	Joint de piston
10	Piston	Cylindre	Cylindre
11	—	Module de tige de piston	Joint torique Ø16x2,4
11-1	Tige de piston	—	—
11-2	Tuyau de raccordement du piston	—	—
12	Vis d’étanchéité	Vis d’étanchéité	O Joint torique Ø23,6x1,8
13	Joint torique Ø16x2,6	Joint torique Ø16x2,4	Vis d’étanchéité
14	Joint torique Ø23,6x1,8	Joint torique Ø20x1,8	Protection contre l'arrachement
15	Groupe d'alimentation en air	Clapet anti-retour	Tige de piston
16	Joint torique Ø22,3x2,65	Manchon de soupape	Connecteur d'entrée d'air
17	Butée	Ressort de rappel	Vanne de réglage de pression
18	Ressort de rappel	Joint torique Ø17x2,65	Connecteur de vanne de régulation de pression
19	Manchon de soupape	Butée	Joint torique Ø12,6x1,8
20	Clapet anti-retour	Groupe d'alimentation en air	Couvercle de chambre de pompe
21	Connecteur d'entrée d'air	Protection contre l'arrachement	Joint torique Ø46x2,5
22	Protection contre l'arrachement	Joint d’étanchéité	Ressort d'amortissement
23	Joint d’étanchéité	Joint torique Ø16x1,8	Bloc coulissant d'alimentation en air
24	Joint torique Ø19,6x1,8	Joint torique Ø11,2x1,8	plaque de fixation
25	Joint torique de type O Ø14,8x1,8	Joint torique type U UN 12x22x8	Vis sans fin
26	Joint torique type U UN 12x22x8	Couvercle d'étanchéité	Joint à ressort Ø4
27	Couvercle d'étanchéité	Cotter Ø3x20	Prise de raccordement d'alimentation en air
28	Cotter Ø3x20	Mandrin à ressort Ø3x15	Joint en papier
29	Mandrin à ressort	Écrou de réglage	Tige de piston

	Ø3x15		
30	Écrou de réglage	Tuyau de raccordement	siège à ressort
31	Tuyau de raccordement	Ressort d'entrée de graisse	Ressort d'entrée de graisse
32	Ressort d'admission d'air	bille d'acier	Bille d'acier SØ6
33	bille d'acier	Tige de piston	Noyau de valve
34	Joint torique	piston à ressort	Joint torique de type O Ø19,3 x 2,65
35	Module de colonne de matériau	Douille de bille d'acier	Joint torique de type O Ø25,5x2,65
35-1	Bouchon de soupape	—	—
35-2	Colonne de matériaux	—	—
35-3	Mandrin à ressort Ø2x13	—	—
36	Joint torique de type O Ø24x2,4	Joint torique de type O Ø24x2,4	Corps de pompe
37	Tuyau de raccordement	Tuyau de raccordement	Colonne
38	Joint torique de type O Ø25,5x2,65	Joint torique de type O Ø14x2,65	Joint torique type U UN 8x14x6
39	Corps de pompe	Joint torique de type O Ø20x2,65	Clapet anti-retour
40	Quatre vannes carrées	Corps de pompe	Joint de clapet anti-retour
41	Module de vis de raccordement	Joint torique type U UN 8x14x6	Siège de la vanne d'entrée de graisse
41-1	vis de raccordement	—	—
41-2	Écran de filtrage	—	—
42	Disque	Clapet anti-retour	Anneau de trop-plein
43	Joint à ressort Ø6	Joint de clapet anti-retour	Rondelle de protection
44	Écrou autobloquant M6	Siège de la vanne d'entrée de graisse	Joint à ressort Ø6
45	Tuyau d'admission d'air	Anneau de trop-plein	Écrou autobloquant M6
46	Joint en cuivre M4x12	Rondelle de protection	Tuyau d'entrée de graisse
47	Connecteur de sortie de graisse Ø4	Joint à ressort Ø6	Rondelle Ø30
48	Vis sans fin	Écrou autobloquant M6	Broche Ø3x15
49	Joint à ressort	Tuyau d'entrée de graisse	Colonne de liaison
50	Ressort amortisseur	joint en cuivre	Broche Ø320
51	Bloc coulissant d'alimentation en air	Connecteur de sortie de graisse	Écrou de réglage
52	Plaque de fixation	Vis sans fin	Tuyau de raccordement
53	Prise de raccordement d'alimentation en air	Joint à ressort Ø4	Joint torique de type O Ø24x2,4
54	Joint en papier	Ressort amortisseur	Couvercle d'étanchéité
55	Couverture de l'alimentation en air	Bloc coulissant d'alimentation en air	Joint torique type U UN 12x22x8

56	Joint torique de type O Ø45,3 x 2,65	plaque de fixation	Joint torique de type O Ø19,6x1,8
57	Joint torique de type O Ø46x2,5	Prise de raccordement d'alimentation en air	Joint torique de type O Ø14,8x1,8
58	Vis Allen M6x20	Joint en papier	Joint d'étanchéité
59	Silencieux	Couverture de l'alimentation en air	connecteur de tige de piston
60	Poignée	vis Allen	Alimentation en air
61	Couvercle du récipient	Joint torique de type O Ø46x2,5	joint en cuivre
62	Vis à tête hexagonale M8x15	Connecteur d'entrée d'air	Connecteur de sortie de graisse
63	Ressort de pression	Joint torique de type O Ø45,3 x 2,65	Butée
64	Joint torique de type O Ø35x2,6	Silencieux	Silencieux
65	Disque de pression	Butée	vanne de distribution
66	Rondelle Ø30	Rondelle Ø30	—
67	Écrou papillon	Poignée	Manchon de soupape
68	Joug	Couvercle du récipient	Ressort de rappel
69	Écrou M6	Vis à tête hexagonale M8x15	Joint torique de type O Ø22,3x2,65
70	Vis à tête hexagonale M6x16	Ressort de pression	Butée
71	Bac	Disque de pression	—
72	Roue	Joint torique de type O Ø35x2,5	—
73	Rondelle Ø16	Écrou papillon	—
74	Limiteur de débit d'huile	Joug	—
75	Pistolet	Écrou M6	Roue
76	Tuyau haute pression	Vis à tête hexagonale M6x16	Corps du conteneur
77	Liste des pièces	Réservoir	Vis M6x30
78	—	Roue	Gâchette
79	—	Rondelle Ø16	Écrou M6
80	—	Pistolet	Crochet
81	—	Liste des pièces	Disque de pression
82	—	Tuyau haute pression	Couvercle du récipient
83	—	—	Poignée
84	—	—	Vis M8x15
85	—	—	Ressort de pression

PRO-G 12

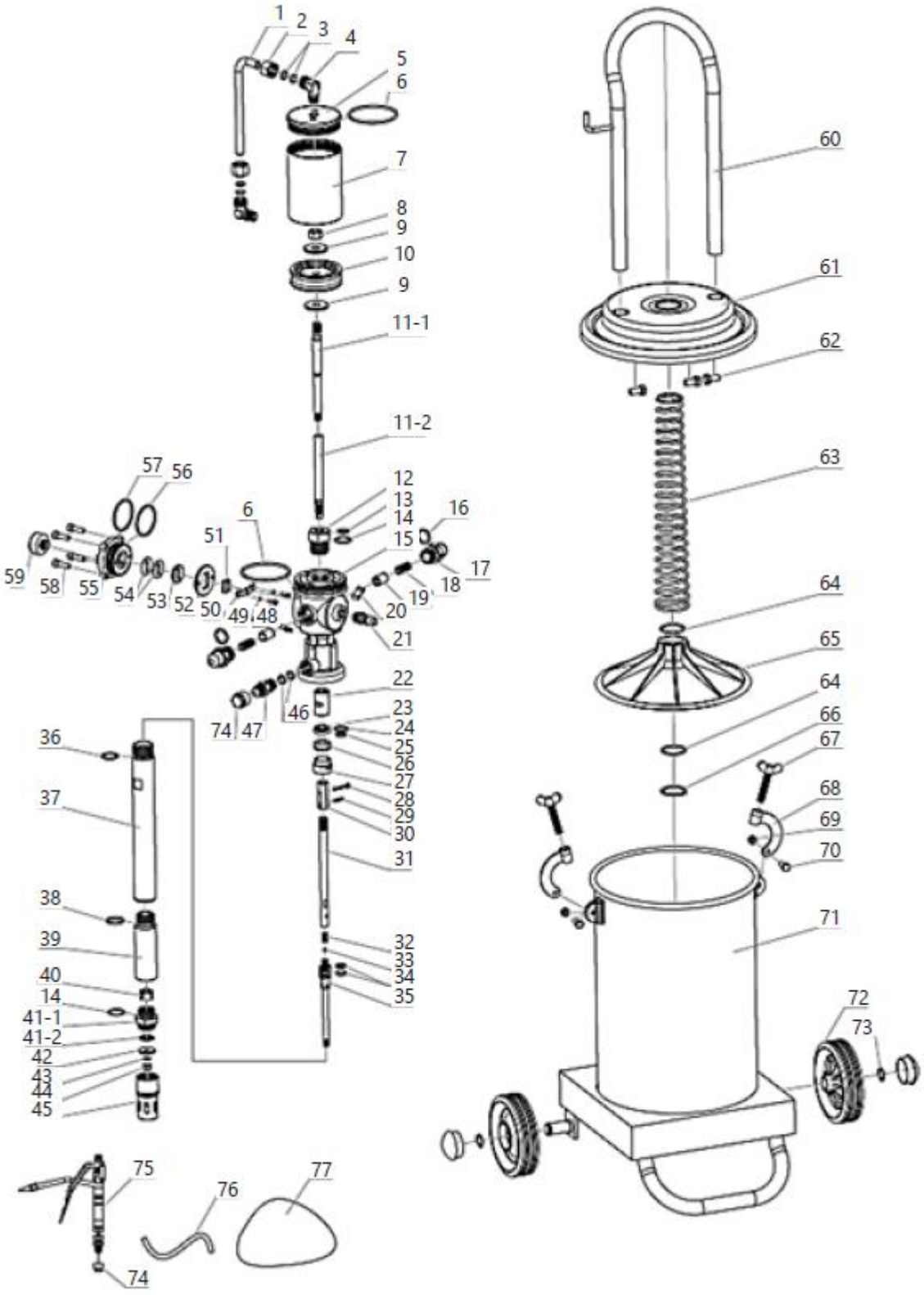
1
2
3
4
5
6
7
8
9
10
9
11-1
11-2
57
56
12
13
14
15
16
17
18
19
20
21
22
23
24
25
26
27
28
29
30
31
32
33
34
35
6
51
59
58
55
54
53
52
50
49
48
46
74
47
36
37
38
39
40
14
41-1
41-2
42
43
44
45
75
76
77
74
60
61
62
63
64
65
64
66
67
68
69
70
71
72
73

PRO-G 12M

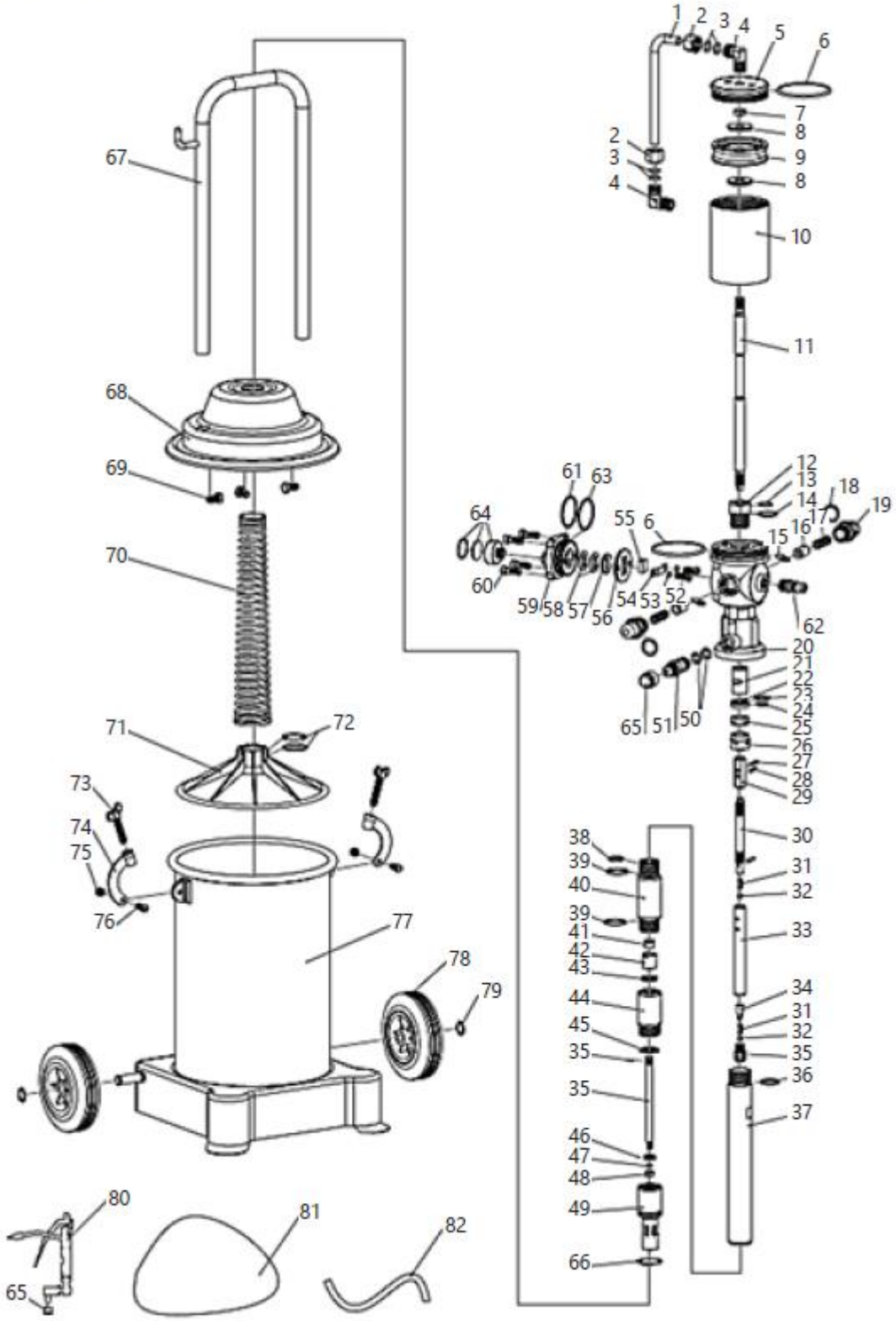
1
2
3
4
5
6
7
8
9
8
10
11
12
13
14
15
16
17
18
19
20
21
22
23
24
25
26
27
28
29
30
31
32
33
34
31
32
35
36
37
38
39
40
39
41
42
43
44
45
35
35
46
47
48
49
66
61
63
64
55
6
60
59
58
57
56
54
53
52
62
65
51
50
67
68
69
70
71
72
73
74
75
76
77
78
79
80
81
82
65

PRO-G 20

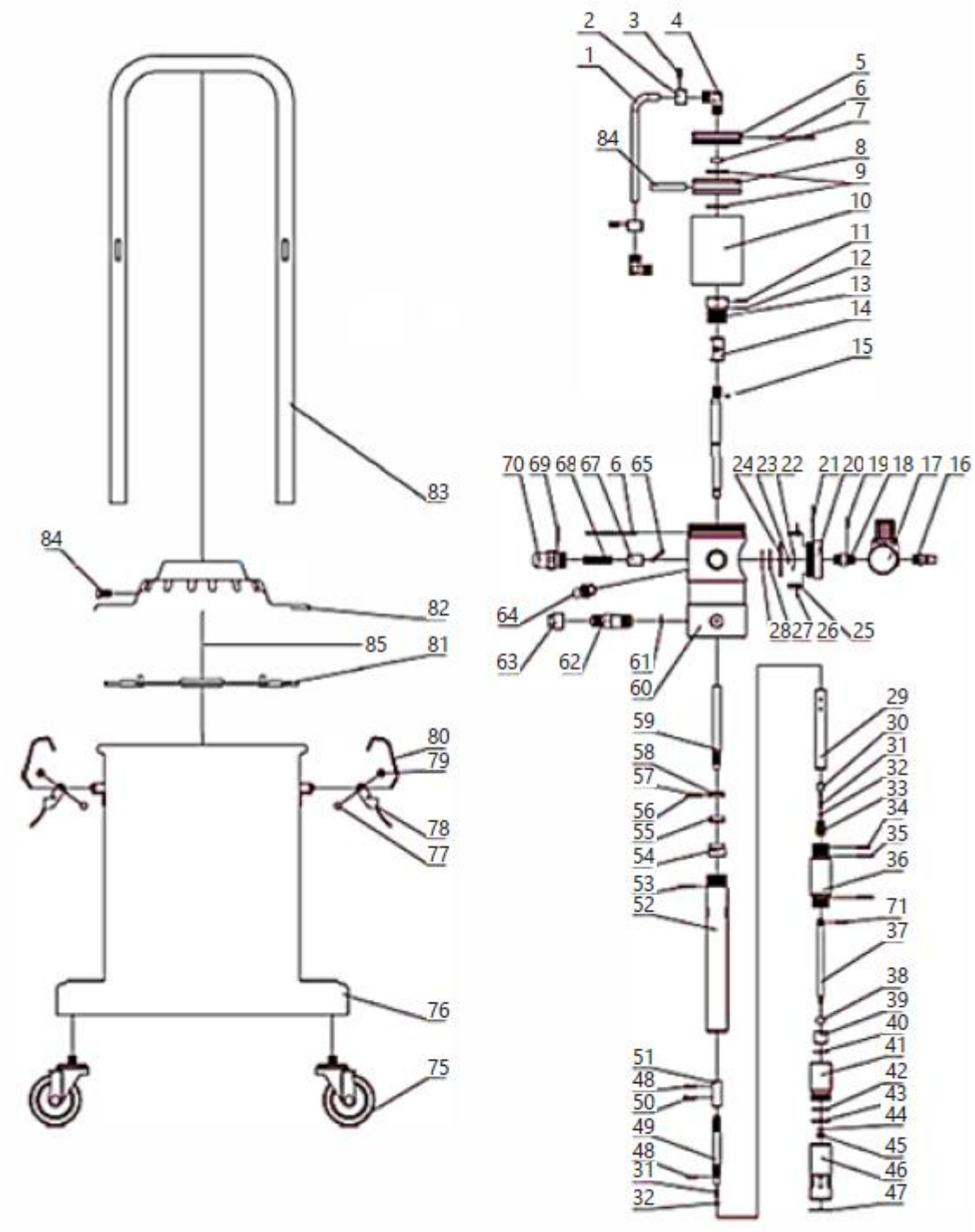

4.3. Utilisation de l'appareil

1. Dévissez les vis à ailettes des fixations du couvercle, retirez les fixations, puis retirez le couvercle avec le reste des éléments qui y sont fixés (il n'est pas nécessaire de les démonter).

2. Versez la graisse dans le réservoir. Remplissez-le à 70-80 % afin de pouvoir y insérer le mécanisme de pression. Lors de l'application de la graisse, veillez à la répartir uniformément et à éviter la formation de bulles d'air. Il est impératif d'utiliser la graisse prévue à cet effet. Le type de graisse dépend de la saison :

    - NLGI 0-1 en hiver
    - NLGI 2 au printemps et en automne
    - et NLGI 2-3 en été.

L'utilisation de graisse contaminée est strictement interdite. Les impuretés risquent d'obstruer les conduits de la pompe, les buses du pistolet, etc., ce qui peut entraîner un dysfonctionnement, voire une panne, de l'appareil.

3. Installez le couvercle en le positionnant sur le réservoir, en veillant à ce que le disque de pression soit en contact horizontal avec la graisse et que le tube d'aspiration soit centré. Fixez le couvercle à l'aide des colliers de serrage et serrez-les avec les vis papillon. Vérifiez que le couvercle est correctement installé et qu'il n'y a aucun jeu entre lui et le réservoir.

4. Vissez le flexible du pistolet sur le raccord du pistolet, après avoir retiré les bouchons. Assurez-vous que le flexible du pistolet à graisse et les autres raccords d'entrée et de sortie sont bien vissés. Si des fuites d'air ou de graisse apparaissent après la mise en marche de l'appareil, il est nécessaire de les colmater.

5. Raccordez le flexible d'alimentation en air comprimé à l'entrée d'air de l'appareil à l'aide des raccords rapides.

6. Mettez en marche le compresseur d'air (non fourni) afin qu'il délivre l'air sous une pression de 6 à 8 bars.

7. Distribuez le lubrifiant en appuyant sur la gâchette du pistolet distributeur. Lors de la première utilisation, la graisse ne sortira du pistolet qu'après un certain temps (le temps nécessaire pour que les tuyaux se remplissent de graisse). Après utilisation, coupez l'alimentation en air comprimé, débranchez la source d'air comprimé de l'appareil et, en appuyant sur la gâchette du pistolet, purgez le système de graisse sous pression. Cette opération prolongera la durée de vie des tuyaux haute pression. Remarque : Il est interdit de mettre l'appareil en marche si le réservoir de graisse est vide. Lorsque l'appareil n'est pas utilisé, il est nécessaire de débrancher le raccord rapide et de réduire la pression dans le réservoir en déverrouillant le pistolet.

4.4. Transport

Pour transporter le lubrificateur sur de courtes distances en position verticale, utilisez les roues fixées à la base de l'appareil et la poignée.

Sur les modèles à deux roues, il est nécessaire d'incliner légèrement l'appareil en Y, tandis que sur un modèle à quatre roues, il suffit de le déplacer à plat.

Il n'est pas nécessaire de vider le réservoir de graisse pour ce type de transport.

Avant tout transport longue distance, le réservoir de graisse doit être vidé et transporté dans un conteneur séparé. Protégez soigneusement l'appareil des chocs et des dommages accidentels pendant le transport. Il est également recommandé de démonter les flexibles et le pistolet.

4.5. Nettoyage et entretien

- Avant chaque opération de nettoyage ou d'entretien, et si l'appareil n'est pas utilisé, il est nécessaire de débrancher la conduite de pression, d'égaliser la pression interne à la pression atmosphérique et de laisser l'appareil refroidir complètement.
- Avant chaque utilisation, vérifiez le bon fonctionnement de l'appareil.
- Après chaque utilisation, égalisez la pression interne des réservoirs à la pression atmosphérique, nettoyez soigneusement l'appareil et rangez-le dans un endroit sûr.
- Utilisez des nettoyants non corrosifs pour nettoyer toutes les surfaces.
- Séchez soigneusement toutes les pièces après le nettoyage avant toute nouvelle utilisation.
- Lubrifiez régulièrement la pompe à piston avec un lubrifiant adapté à l'entretien des équipements pneumatiques.
- Nettoyez régulièrement le pistolet et le flexible de distribution de la graisse.
- Avant le remisage, videz et nettoyez soigneusement le réservoir de graisse, ainsi que le corps de pompe et les tuyaux, à l'aide de produits conçus pour le dégraissage des pièces mécaniques. Après nettoyage, séchez l'appareil. Rangez-le dans un endroit sec et frais, à l'abri de l'humidité et de la lumière directe du soleil.

4.6. Résolution de problèmes

Tableau 2 : Dépannage

Problème	Cause possible	Solution
La pompe a cessé de fonctionner (hors arrêt normal).	Erreur de fonctionnement du système de retour	Vérifiez tous les composants du système et remplacez-les ou ajustez-les si nécessaire
La graisse n'est pas aspirée du réservoir	Vis mal serrées	Resserrer
	Entrée d'air sale et obstruée	Trouver l'obstruction et la retirer
	La graisse est trop collante	Utiliser la graisse adaptée à la saison
	La vanne est obstruée	Trouver l'obstruction et la retirer
	Réservoir vide ou quantité de graisse insuffisante	Remplir le réservoir de graisse.
Fuite d'air	Frottement entre les éléments du mécanisme et de la vanne	Démonter les éléments et les polir pour éliminer le frottement.
	Déplacement des éléments du mécanisme et desserrage des vis	Remettre en place et resserrer les vis.
Pression de graisse insuffisante à la sortie	Tuyau d'alimentation en air obstrué	Trouver l'obstruction et la retirer
	Vanne endommagée ou mal étanche	Vérifier l'étanchéité des vannes et les remplacer si nécessaire
Fuite de graisse pendant le passage de l'air comprimé	Joint d'étanchéité endommagé	Remplacer par un neuf.
Fuite de graisse au niveau des pièces mobiles du pistolet	Éléments d'étanchéité endommagés	Repérer et remplacer l'élément endommagé

CE DE | EN |PL | FR | IT | ES | CZ

EG-Konformitätserklärung | EU Declaration of conformity | Deklaracja zgodności WE | Déclaration UE de conformité | Dichiarazione di conformità UE | Declaración UE de conformidad | Prohlášení o shodě ES, 2018/20-06/158

Hersteller (Name, Adresse) | Manufacturer (name, address) | Producent (nazwa, adres) | Fabricant (nom, adresse) | Produttore (denominazione, sede) | Fabricante (nombre, dirección) | Výrobce (jméno, adresa): **EXPONDO POLSKA SP. Z O.O. SP. K., ul. Dekoracyjna 3, 65-155 Zielona Góra, Poland, EU**
Mit voller Verantwortung erkläre ich, dass | declare under his sole responsibility that the product | **z pełną odpowiedzialnością deklaruje, że** | Je déclare et affirme que | sotto la mia esclusiva responsabilità, DICHIARO che | Bajo mi total **responsabilidad, declaro que | Na svoji výlučnou odpovědnost prohlašuji, že:**
Name | name | nazwa | dénomination | nome | nombre | jméno: **Pneumatische Fettpresse | Pneumatic grease dyspenser | Smarownica towotnica pneumatyczna | Pompe à graisse pneumatique | Ingrassatore pneumatico | Engrasador neumático | Pneumatický mazací lis**
Modell | model | model | modèle | modello | modelo | model: **PRO-G 12 | PRO-G 12M | PRO-G 20**
Seriennummer | **serial numer | numer seryjny** | numéro de série | numero di serie | número de serie | **sériové číslo:**
000000000000 – 999999999999

die Grundanforderungen erfüllt | meets the following essential requirements | spełnia zasadnicze wymagania | est conforme aux exigences réglementaires suivantes| ed é conforme alle seguenti direttive | y cumple con los siguientes requisitos básicos | splňuje základní požadavky:

- MD 2006/42/EC,

außerdem erfüllt dieses Produkt die Anforderungen der folgenden harmonisierten Normen | complies with the requirements of the following harmonized standards | spełnia wymagania następujących norm zharmonizowanych | ce produit est conforme aux normes harmonisées suivantes | inoltre il prodotto soddisfa i requisiti previsti dalle seguenti norme armonizzate | además, este producto cumple con los requisitos de las siguientes normas armonizadas | kromě toho splňuje tento produkt požadavky následujících harmonizovaných norem:

- EN 809:1998+A1:2009,
- EN ISO 4414:2010.

Diese Erklärung bezieht sich nur auf die Maschine im Zustand, in dem sie auf dem Markt eingeführt wurde und schließt keine Komponenten, die vom Endverbraucher hinzugefügt wurden und keine vom Endverbraucher durchgeführten Tätigkeiten/Umbauarbeiten, ein., Die technische Dokumentation befindet sich im Firmensitz von EXPONDO Polska sp. z o.o. sp. k., und über ihre Verfügbarkeit entscheidet die dazu befugte Person Piotr R. Gajos. | This declaration relates exclusively to the product in the state in which it was placed on the market. Any components added, handling effected or modifications carried out subsequently are expressly excluded. The technical documentation can be obtained at the premises of EXPONDO Polska sp. z o.o. sp. k. and is available from the authorised person Piotr R. Gajos. | Deklaracja ta odnosi się wyłącznie do maszyny w stanie, w jakim została wprowadzona do obrotu i nie obejmuje części składowych dodanych przez użytkownika końcowego lub przeprowadzonych przez niego późniejszych działań. Dokumentacja techniczna znajduje się w siedzibie firmy EXPONDO Polska sp. z o.o. sp. k., a osobą upoważnioną do jej dysponowaniem jest Piotr R. Gajos. | Cette délaration concerne exclusivement le produit dans l'éat dans lequel il a ééintroduit sur le marchéet ne comprend aucun composant, déontage ou autre modification ajoutéou effectuépar l'utilisateur final. La documentation technique se trouve au siège de l'entreprise EXPONDO Polska sp. z o.o. sp. k. et peut être mise àdisposition sous rélamation àla personne morale compéente Piotr R. Gajos. | La presente dichiarazione fa riferimento esclusivamente allo stato del macchinario al momento dell´immissione sul mercato e non include componenti e/o modifiche apportati/e allo stesso da parte del consumatore finale., La relativa documentazione tecnica si trova presso la sede legale dell´azienda EXPONDO Polska sp. z o.o. sp. k., ed in merito ad un´eventuale divulgazione decide esclusivamente la persona avente piena titolarità Piotr R. Gajos. | Esta declaración se refiere únicamente al estado en que la máquina ha sido introducida en el mercado con exclusión de los elementos añadidos y las operaciones o modificaciones llevadas a cabo por el usuario final., La documentación técnica se encuentra en el domicilio social de EXPONDO Polska sp. z o.o. sp. k., y sobre su disponibilidad decide la persona autorizada para ello, Piotr R. Gajos. | Toto prohlášení se vztahuje výlučně na strojní zařízení ve stavu, v jakém bylo uvedeno na trh, a nevztahuje se na součásti, které byly následně přidány konečným uživatelem, nebo následně provedené zásahy konečného uživatele. Technická dokumentace se nachází v sídle společnosti EXPONDO Polska sp. z o.o. sp. k., a o její dostupnosti rozhoduje k tomu povolaná osoba Piotr R. Gajos.:

Gdynia, 20-06-2018

Ort, Datum | Place, Date | Miejsce, Data | Lieu, Date | Luogo, Data |Lugar, Fecha | Místo, Datum

Unterschrift | Signature | Podpis | Signature | Firma | Firma, | Podpis

Piotr R. Gajos
Ingenieur für die Richtlinienüberprüfung der Produkte | Product Compliance Engineer | Inżynier ds. Oceny zgodności produktów | Ingénieur responsable des analyses de conformité des produits | Ingegnere della sicurezza dei prodotti| ingeniero para la evaluación de la directiva de productos | inženýr oddělení hodnocení bezpečnosti výrobků

Name, Vorname, Stelle | Name, function, | Imię, Nazwisko, Funkcja | Nom, Prénom, Position | Cognome, Nome, Titolo del responsabile, | Apellidos, Nombre, Puesto | Příjmení, Jméno, místo

⚠

Questo Manuale d'Uso è stato tradotto utilizzando un sistema di traduzione automatica. Abbiamo fatto tutto il possibile per garantire l'accuratezza della traduzione, ma si prega di notare che le traduzioni automatiche non sono perfette e non intendono sostituire i traduttori umani. La versione ufficiale del Manuale d'Uso è in inglese. Eventuali differenze tra la versione tradotta e l'originale in inglese non sono legalmente vincolanti. In caso di dubbi sull'accuratezza della traduzione, si prega di fare riferimento alla versione inglese, che è il riferimento ufficiale. Ulteriori versioni in altre lingue sono disponibili su richiesta all'indirizzo info@expondo.com.

1. Dati tecnici

Tabella 1: Dati tecnici del prodotto

Descrizione del parametro	Valore del parametro		
Nome del prodotto	Dispenser di grasso pneumatico		
Modello	PRO-G 12	PRO-G 12M	PRO-G 20
Capacità volumetrica del serbatoio [l]	12		20
Pressione di uscita [bar]	240~320	300~400	
Pressione di lavoro [bar]	6~8		
Portata della pompa del grasso [l/min]	0,75	0,85	0,85
Grado di compressione	40:1	50:1	
Dimensions [mm]	315x340x780	310x340x810	430x430x776
Peso [kg]	11,95	14	12,8

2. Descrizione generale

Il manuale d'uso è stato progettato per assistere nell'uso sicuro e senza problemi del dispositivo. Il prodotto è progettato e fabbricato in conformità con rigorose linee guida tecniche, utilizzando tecnologie e componenti all'avanguardia. Inoltre, è prodotto in conformità con i più severi standard di qualità.

NON UTILIZZARE IL DISPOSITIVO SE NON SI È LETTO E COMPRESO ACCURATAMENTE IL PRESENTE MANUALE D'USO.

Per aumentare la durata del prodotto e garantire un funzionamento senza problemi, utilizzarlo in conformità con questo manuale d'uso ed eseguire regolarmente le attività di manutenzione. I dati tecnici e le specifiche contenute in questo manuale d'uso sono aggiornati. Il produttore si riserva il diritto di apportare modifiche per migliorare la qualità. Tenendo conto del progresso tecnologico e delle opportunità di riduzione del rumore, il dispositivo è stato progettato per ridurre al minimo i rischi di emissione sonora.

2.1. Legenda

Icona	Descrizione del dispositivo

	Il prodotto soddisfa le norme di sicurezza pertinenti.
	Leggere le istruzioni prima dell'uso.
	Il prodotto deve essere riciclato.
	**AVVERTENZA!** o **ATTENZIONE!** o **RICORDA!** Applicabile alla situazione specifica. (segnale di avvertimento generale)
	Utilizzare protezioni per l'udito. L'esposizione a rumori forti può causare danni all'udito.
	Indossare gli occhiali protettivi.
	Indossare guanti di protezione.



ATTENZIONE! I DISEGNI IN QUESTO MANUALE SONO SOLO A SCOPO ILLUSTRATIVO E IN ALCUNI DETTAGLI POSSONO DIFFERIRE DAL PRODOTTO REALE.

3. Sicurezza d'uso



LEGGERE TUTTE LE AVVERTENZE RELATIVE ALLA SICUREZZA E TUTTE LE ISTRUZIONI. LA MANCATA OSSERVANZA DELLE AVVERTENZE E DELLE ISTRUZIONI PUÒ CAUSARE LESIONI GRAVI O PERSINO LA MORTE.

Ogni qualvolta nelle avvertenze e nelle istruzioni si utilizzano i termini "dispositivo" o "prodotto", si intende il distributore di grasso pneumatico.



NON COPRIRE LE PRESE D'ARIA / LE USCITE.

DURANTE L'USO, NON INSERIRE LE MANI O ALTRI OGGETTI ALL'INTERNO DEL DISPOSITIVO!

NON SUPERARE LA PRESSIONE DI ESERCIZIO MASSIMA CONSENTITA.

3.1. Sicurezza sul posto di lavoro

a) Assicurarsi che il luogo di lavoro sia ordinato e ben illuminato. Un luogo di lavoro disordinato o scarsamente illuminato può causare incidenti. Cercare di prevedere cosa potrebbe accadere, osservare ciò che succede e usare il buon senso quando si utilizza il dispositivo.

b) Non utilizzare il dispositivo in una zona a rischio di esplosione, ad esempio in presenza di liquidi, gas o polveri infiammabili. Il dispositivo genera scintille che possono incendiare polveri o vapori.

c) In caso di danni o funzionamento anomalo, spegnere immediatamente il dispositivo e segnalarlo senza indugio a un supervisore.

d) In caso di dubbi sul corretto funzionamento del dispositivo, contattare l'assistenza del produttore.

e) Solo un centro di assistenza autorizzato dal produttore può riparare il dispositivo. Non tentare riparazioni autonomamente!

f) È vietato l'accesso alla postazione di lavoro a bambini o persone non autorizzate. (Una distrazione può causare la perdita di controllo del dispositivo).

g) Il collegamento e lo scollegamento della linea di pressione devono essere fatti con la valvola dell'aria chiusa.

h) Non dirigere il tubo di pressione verso se stessi, altre persone o animali.

i) Non interrompere l'erogazione di aria compressa schiacciando o piegando i tubi di pressione.

j) Quando si inizia a utilizzare il dispositivo, è necessario aumentare gradualmente l'afflusso d'aria compressa per garantirne il corretto funzionamento. In caso di anomalie nel funzionamento del dispositivo, è necessario scollegarlo immediatamente dall'aria compressa e contattare il centro assistenza del produttore



RICORDATI! DURANTE L'UTILIZZO DEL DISPOSITIVO, PROTEGGETE I BAMBINI E LE ALTRE PERSONE PRESENTI.

3.2. Sicurezza personale

a) Non utilizzare il dispositivo quando si è stanchi, malati o sotto l'effetto di alcol, narcotici o farmaci che possono compromettere significativamente la capacità di utilizzarlo.

b) Quando si lavora con il dispositivo, usare il buon senso e rimanere vigili. Una temporanea perdita di concentrazione durante l'utilizzo del dispositivo può causare gravi lesioni

c) Utilizzare i dispositivi di protezione individuale (DPI) richiesti per l'utilizzo del dispositivo, specificati nella sezione 1 (Legenda). L'uso di DPI corretti e approvati riduce il rischio di lesioni.

d) Per evitare che il dispositivo si accenda accidentalmente, assicurarsi che l'interruttore di accensione/spegnimento sia in posizione OFF prima di collegarlo a una fonte di alimentazione.

e) Non sopravvalutare le proprie capacità. Quando si utilizza il dispositivo, mantenere l'equilibrio e rimanere stabili in ogni momento. Ciò garantirà un migliore controllo del dispositivo in situazioni impreviste.

f) Non indossare abiti larghi o gioielli. Tenere capelli, vestiti e guanti lontani dalle parti in movimento. Abiti larghi, gioielli o capelli lunghi possono impigliarsi nelle parti in movimento.

g) L'aria compressa può causare gravi lesioni

h) Si raccomanda di utilizzare protezioni per occhi, orecchie e vie respiratorie.

3.3. Uso sicuro del dispositivo

i) Assicurarsi che la ruota sia posizionata in modo stabile. Utilizzare strumenti appropriati per l'attività da svolgere. Un dispositivo selezionato correttamente svolgerà il compito per cui è stato progettato in modo migliore e più sicuro.

j) Non utilizzare il dispositivo se l'interruttore di accensione/spegnimento non funziona correttamente (non accende né spegne il dispositivo). I dispositivi che non possono essere accesi e spenti tramite l'interruttore di accensione/spegnimento sono pericolosi, non devono essere utilizzati e devono essere riparati.

k) È necessario scollegare la linea di pressione prima di iniziare qualsiasi regolazione, sostituzione di accessori o dopo aver terminato di lavorare sul dispositivo. Tale misura preventiva riduce il rischio di incidenti.

l) Quando non in uso, conservare in un luogo sicuro, lontano dalla portata dei bambini e di persone non familiarizzate con il dispositivo e che non hanno letto il manuale d'uso. Il dispositivo può rappresentare un pericolo nelle mani di utenti inesperti.

m) Mantenere il dispositivo in buono stato tecnico. Prima di ogni utilizzo, verificare l'assenza di danni generali e in particolare la presenza di parti o elementi incrinati e di qualsiasi altra condizione che possa compromettere il funzionamento sicuro del dispositivo. In caso di danni, consegnare il dispositivo per la riparazione prima dell'uso.

n) Tenere il dispositivo fuori dalla portata dei bambini.

o) La riparazione o la manutenzione del dispositivo devono essere eseguite da personale qualificato, utilizzando esclusivamente ricambi originali. Ciò garantirà un utilizzo sicuro.

p) Per garantire l'integrità operativa del dispositivo, non rimuovere le protezioni installate in fabbrica e non allentare alcuna vite.

q) Durante il trasporto e la movimentazione del dispositivo tra il magazzino e la destinazione, attenersi ai principi di salute e sicurezza sul lavoro relativi alle operazioni di movimentazione manuale dei carichi vigenti nel paese in cui il dispositivo verrà utilizzato.

r) Evitare situazioni in cui il dispositivo si arresta durante l'uso a causa di un carico eccessivo. Ciò può causare il surriscaldamento degli elementi di azionamento e danni al dispositivo.

s) Utilizzare aria compressa per alimentare il dispositivo; è vietato utilizzare altri gas.

t) Pulire regolarmente il dispositivo per evitare la formazione di incrostazioni di sporco persistenti

u) In luoghi in cui vi è un elevato rischio di danni meccanici, utilizzare un tubo flessibile rinforzato per i collegamenti dell'aria compressa.

v) Prima di ogni utilizzo, assicurarsi che l'ugello sia montato correttamente sul dispositivo e che il tubo flessibile sia correttamente collegato e integro.

w) L'aria fornita al dispositivo deve essere asciutta, pulita e priva di contaminanti. La contaminazione può ostruire i condotti e causare danni al dispositivo e ai suoi componenti.

x) È vietato trasportare o appendere il dispositivo tramite la linea di pressione.

y) Non toccare parti mobili o accessori se il dispositivo non è stato scollegato dall'alimentazione di aria compressa.

z) In caso di perdite dal dispositivo o dai tubi flessibili, è necessario scollegare immediatamente l'alimentazione di aria compressa ed eliminare i difetti.

aa) Non superare la pressione di alimentazione raccomandata, poiché ciò potrebbe danneggiare il dispositivo.



ATTENZIONE! NONOSTANTE LA PROGETTAZIONE SICURA DEL DISPOSITIVO E LE SUE CARATTERISTICHE DI PROTEZIONE, E NONOSTANTE L'UTILIZZO DI ELEMENTI AGGIUNTIVI A PROTEZIONE DELL'OPERATORE, SUSSISTE COMUNQUE UN LIEVE RISCHIO DI INCIDENTI O LESIONI DURANTE L'UTILIZZO DEL DISPOSITIVO. PRESTARE ATTENZIONE E USARE IL BUON SENSO DURANTE L'UTILIZZO DEL DISPOSITIVO.

4. Seguire i principi di utilizzo

Il dosatore pneumatico di grasso è un dispositivo progettato per lubrificare elementi con una sostanza lubrificante sotto pressione.

L'utente è responsabile di eventuali danni derivanti da un uso improprio del dispositivo

4.1. Descrizione del dispositivo

4.1.1. PRO-G 12

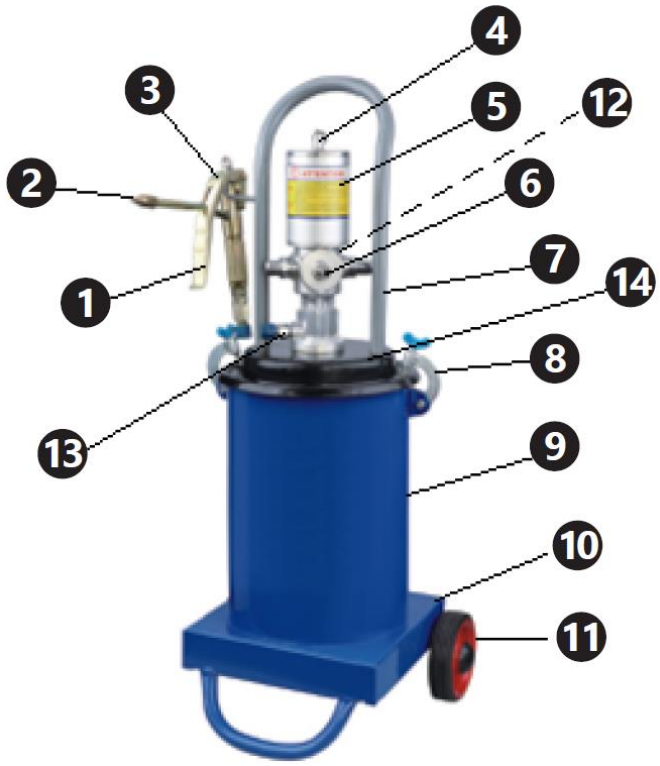

4.1.2. PRO-G 12M


7
4
2
3
5
6
1
12
13
8
14
8
4
MOTOR TECHNICS
9
11
10

4.1.3. PRO-G 20

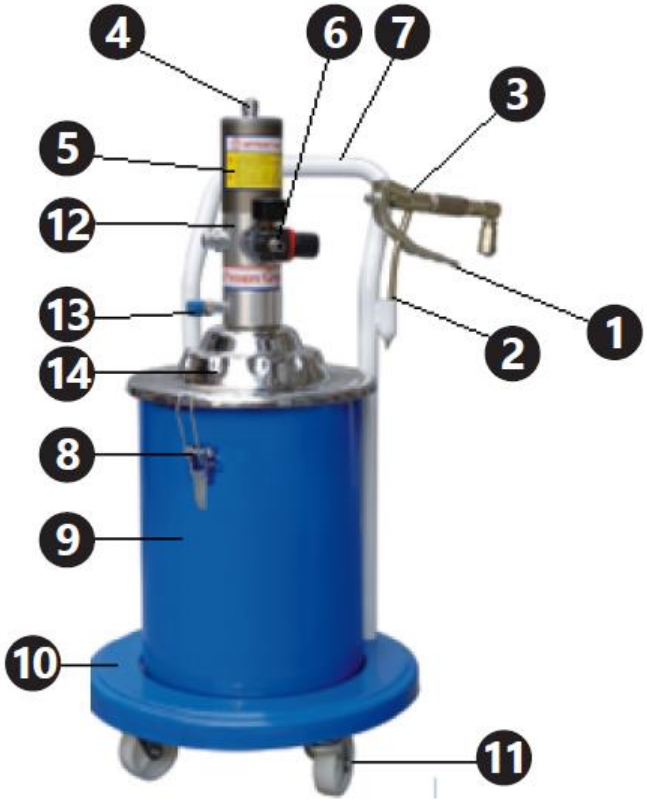

1. Grilletto della pistola dosatrice
2. Ugello della pistola
3. Pistola dosatrice
4. Tubo pneumatico
5. Cilindro della pompa
6. Manometro e raccordo di alimentazione dell'aria
7. Maniglia
8. Morsetto di copertura
9. Contenitore per grasso
10. Base del dispositivo
11. Ruote
12. Filtro dell'aria (non visibile in figura)
13. Raccordo del tubo della pistola

14. Copertura

4.2. Preparazione all'uso

4.2.1. Posizionamento dell'apparecchio

La temperatura ambiente non deve superare i 45 °C e l'umidità relativa non deve superare l'85%. Utilizzare il dispositivo solo in aree ben ventilate. Non ostruire l'uscita dell'aria del dispositivo. Tenere il dispositivo lontano da superfici calde. Il dispositivo deve essere sempre utilizzato su una superficie piana, stabile, pulita, ignifuga e asciutta e fuori dalla portata dei bambini e delle persone con problemi mentali. Il luogo di lavoro del dispositivo deve garantire un accesso immediato alla valvola che interrompe l'alimentazione dell'aria compressa. Assicurarsi che la pressione dell'aria che alimenta il dispositivo non superi l'intervallo consigliato.

4.2.2. Montaggio

Codice articolo	**PRO-G 12**	**PRO-G 12M e PRO-G 20**
1	Ugello	Ugello
2	Tubo di dosaggio	Tubo di dosaggio
3	Maniglia	Maniglia
4	Vite con testa tonda	Vite con testa tonda
5	Area di regolazione	Area di regolazione
6	Vite esagonale stretta	Dado stretto
7	Vite esagonale larga	Dado largo
8	Rivetto	Rivetto
9	Elemento di giunzione	Elemento di giunzione
10	Vite di compressione	Vite di compressione
11	Guarnizione	Guarnizione
12	Sigillante	Sigillante
13	Mandrino	Mandrino
14	Alloggiamento	Alloggiamento
15	Sede valvola	Sede valvola
16	Sfera in acciaio 6 mm	Sfera in acciaio 6 mm
17	Incavo della sfera	Incavo della sfera
18	Molla	Molla
19	Linea di collegamento	Linea di collegamento
20	Mandrino centrale	Mandrino centrale
21	Vite di tenuta I	Dado di tenuta I
22	Sfera d'acciaio 2 mm	Sfera d'acciaio 2 mm
23	Connettore	Corpo di fissaggio
24	Guarnizione in alluminio	Rondella in rame
25	Anello di tenuta tipo O	Connettore di ingresso grasso
26	Vite di tenuta II	Dado di tenuta II
27	Guarnizione in rame	Anello di tenuta tipo O
28	—	Rondella in rame

PRO-G 12

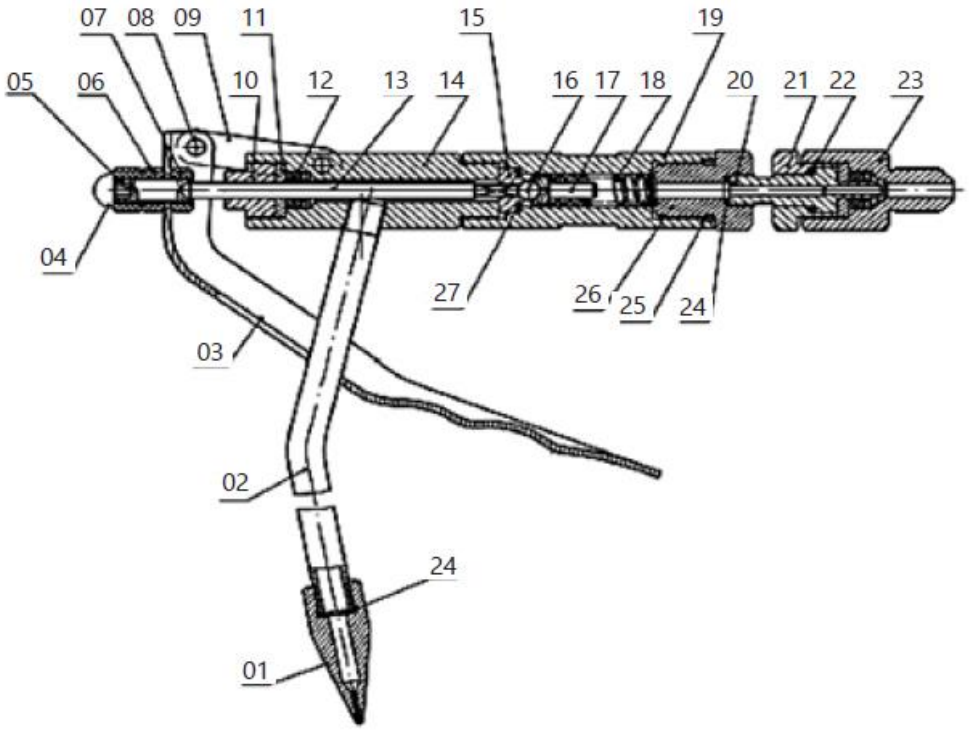

PRO-G 12M, PRO-G 20

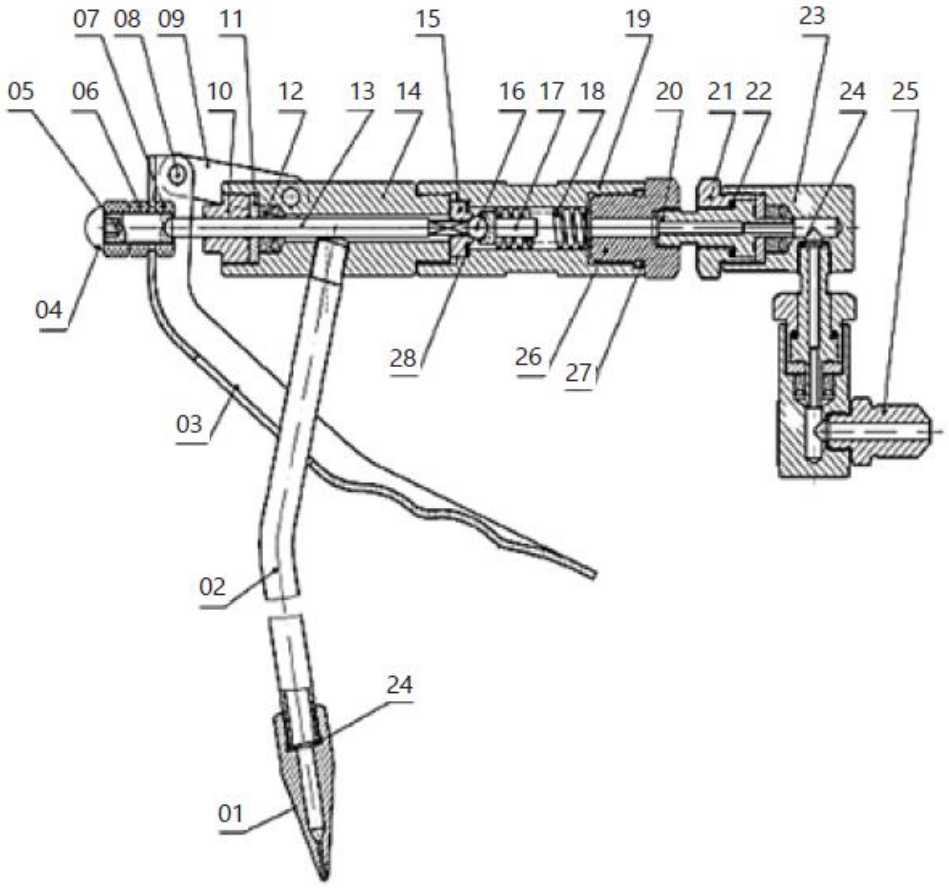

Codice articolo	PRO-G 12	PRO-G 12M	PRO-G 20
1	Tubo pneumatico	Tubo pneumatico	Tubo pneumatico
2	Dado del condotto pneumatico	Dado del condotto pneumatico	Dado del condotto pneumatico
3	Anello di tenuta tipo O Ø12,8x2,65	Anello di tenuta tipo O Ø7,5x2,65	Anello di tenuta tipo O Ø12,8x2,65
4	Gomito	Gomito	Gomito
5	Coperchio cilindro	Coperchio cilindro	Coperchio cilindro
6	Anello di tenuta tipo O Ø70x3,1	Anello di tenuta tipo O Ø70x3,1	Anello di tenuta tipo O Ø70x3,1
7	Cilindro	Dado autobloccante	Dado autobloccante M10
8	Dado autobloccante M10	Guarnizione pistone	Pistone
9	Guarnizione pistone	Pistone	Guarnizione pistone
10	Pistone	Cilindro	Cilindro
11	—	Modulo stelo pistone	Anello di tenuta tipo O Ø16x2,4
11-1	Asta del pistone	—	—
11-2	Tubo di collegamento del pistone	—	—
12	Vite di guarnizione	Vite di guarnizione	Anello di tenuta tipo O Ø23,6x1,8
13	Anello di tenuta tipo O Ø16x2,6	Anello di tenuta tipo O Ø16x2,4	Vite di guarnizione
14	Anello di tenuta tipo O Ø23,6x1,8	Anello di tenuta tipo O Ø20x1,8	Schermo di trazione
15	Unità di alimentazione aria	Valvola di ritegno	Asta del pistone
16	Anello di tenuta tipo O Ø22,3x2,65	Manicotto della valvola	Connettore di ingresso aria
17	Stopper	Molla di ritorno	Valvola di controllo della pressione
18	Molla di ritorno	Anello di tenuta tipo O Ø17x2,65	Connettore della valvola di regolazione della pressione
19	Manicotto della valvola	Stopper	Anello di tenuta tipo O Ø12,6x1,8
20	Valvola di ritegno	Unità di alimentazione aria	Coperchio della camera della pompa
21	Connettore di ingresso aria	Schermo di trazione	Anello di tenuta tipo O Ø46x2,5
22	Schermo di trazione	Guarnizione	Molla di smorzamento
23	Guarnizione	Anello di tenuta tipo O Ø16x1,8	Blocco scorrevole di alimentazione aria
24	Anello di tenuta tipo O Ø19,6x1,8	Anello di tenuta tipo O Ø11,2x1,8	Piastra di fissaggio
25	Anello di tenuta tipo O Ø14,8x1,8	Anello di tenuta tipo U UN 12x22x8	Molla a lumaca
26	Anello di tenuta tipo U UN 12x22x8	Coperchio di tenuta	Guarnizione a molla Ø4

27	Coperchio di tenuta	Perno Ø3x20	Presa di connessione alimentazione aria
28	Perno Ø3x20	Mandrino a molla Ø3x15	Guarnizione di carta
29	Mandrino a molla Ø3x15	Dado di regolazione	Asta del pistone
30	Dado di regolazione	Tubo di collegamento	Sede molla
31	Tubo di collegamento	Molla ingresso grasso	Molla ingresso grasso
32	Molla ingresso aria	Sfera d'acciaio	Sfera d'acciaio SØ6
33	Sfera d'acciaio	Asta del pistone	Nucleo valvola
34	Anello di tenuta tipo O	Pistone a molla	Anello di tenuta tipo O Ø19,3x2,65
35	Modulo colonna materiale	Presa sfera d'acciaio	Anello di tenuta tipo O Ø25,5x2,65
35-1	Tappo valvola	—	—
35-2	Colonna materiale	—	—
35-3	Mandrino a molla Ø2x13	—	—
36	Anello di tenuta tipo O Ø24x2,4	Anello di tenuta tipo O	Corpo pompa Ø24x2,4
37	Tubo di collegamento	Tubo di collegamento	Colonna
38	Anello di tenuta tipo O Ø25,5x2,65	Anello di tenuta tipo O Ø14x2,65	Anello di tenuta tipo U UN 8x14x6
39	Corpo pompa	Anello di tenuta tipo O Ø20x2,65	Valvola di ritegno
40	Quattro valvole quadrate	Corpo pompa	Guarnizione valvola di ritegno
41	Modulo vite di collegamento	Anello di tenuta tipo U UN 8x14x6	Sede valvola ingresso grasso
41-1	Vite di collegamento	—	—
41-2	Filtro	—	—
42	Disco	Valvola di ritegno	Anello di troppo pieno
43	Guarnizione a molla Ø6	Guarnizione valvola di ritegno	Rondella di protezione
44	Dado autobloccante M6	Sede valvola ingresso grasso	Guarnizione a molla Ø6
45	Tubo di ingresso aria	Anello di troppo pieno	Dado autobloccante M6
46	Guarnizione in rame M4x12	Rondella di protezione	Tubo ingresso grasso
47	Connettore uscita grasso Ø4	Guarnizione a molla Ø6	Rondella Ø30
48	Molla a lumaca	Dado autobloccante M6	Perno Ø3x15
49	Guarnizione a molla	Tubo ingresso grasso	Colonna di collegamento
50	Molla di smorzamento	Guarnizione in rame	Perno Ø320
51	Blocco scorrevole di alimentazione aria	Connettore di uscita grasso	Dado di regolazione
52	Piastra di fissaggio	Molla a lumaca	Tubo di collegamento
53	Presa di connessione di alimentazione aria	Guarnizione a molla Ø4	Anello di tenuta tipo O Ø24x2,4
54	Guarnizione di carta	Molla di smorzamento	Coperchio di tenuta
55	Coperchio di	Blocco scorrevole di	Anello di tenuta tipo U UN

	alimentazione aria	alimentazione aria	12x22x8
56	Anello di tenuta tipo O Ø45,3x2,65	Piastra di fissaggio	Anello di tenuta tipo O Ø19,6x1,8
57	Anello di tenuta tipo O Ø46x2,5	Presa di connessione di alimentazione aria	Anello di tenuta tipo O Ø14,8x1,8
58	Viti a brugola M6x20	Guarnizione di carta	Guarnizione
59	Silenziatore	Coperchio di alimentazione aria	Connettore asta pistone
60	Maniglia	Viti a brugola	Alimentazione aria
61	Coperchio del contenitore	Anello di tenuta tipo O Ø46x2,5	Guarnizione in rame
62	Vite a testa esagonale M8x15	Connettore di ingresso aria	Connettore di uscita grasso
63	Molla di pressione	Anello di tenuta tipo O Ø45,3x2,65	Stopper
64	Anello di tenuta tipo O Ø35x2,6	Silenziatore	Silenziatore
65	Disco di pressione	Stopper	Valvola di distribuzione
66	Rondella	Rondella Ø30	—
67	Dado a farfalla	Maniglia	Manicotto valvola
68	Giogo	Coperchio contenitore	Molla di ritorno
69	Dado M6	Vite a testa esagonale M8x15	Anello di tenuta tipo O Ø22,3x2,65
70	Vite a testa esagonale M6x16	Molla di pressione	Stopper
71	Recipiente	Disco di pressione	—
72	Ruota	Anello di tenuta tipo O Ø35x2,5	—
73	Rondella Ø16	Dado a farfalla	—
74	Limitatore di flusso olio	Giogo	—
75	Pistola	Dado M6	Ruota
76	Tubo ad alta pressione	Vite a testa esagonale M6x16	Corpo contenitore
77	Elenco delle parti	Contenitore	Vite M6x30
78	—	Ruota	Scarico
79	—	Rondella Ø16	Dado M6
80	—	Pistola	Gancio
81	—	Elenco delle parti	Disco di pressione
82	—	Tubo ad alta pressione	Coperchio contenitore
83	—	—	Maniglia
84	—	—	Vite M8x15
85	—	—	Molla di pressione

PRO-G 12

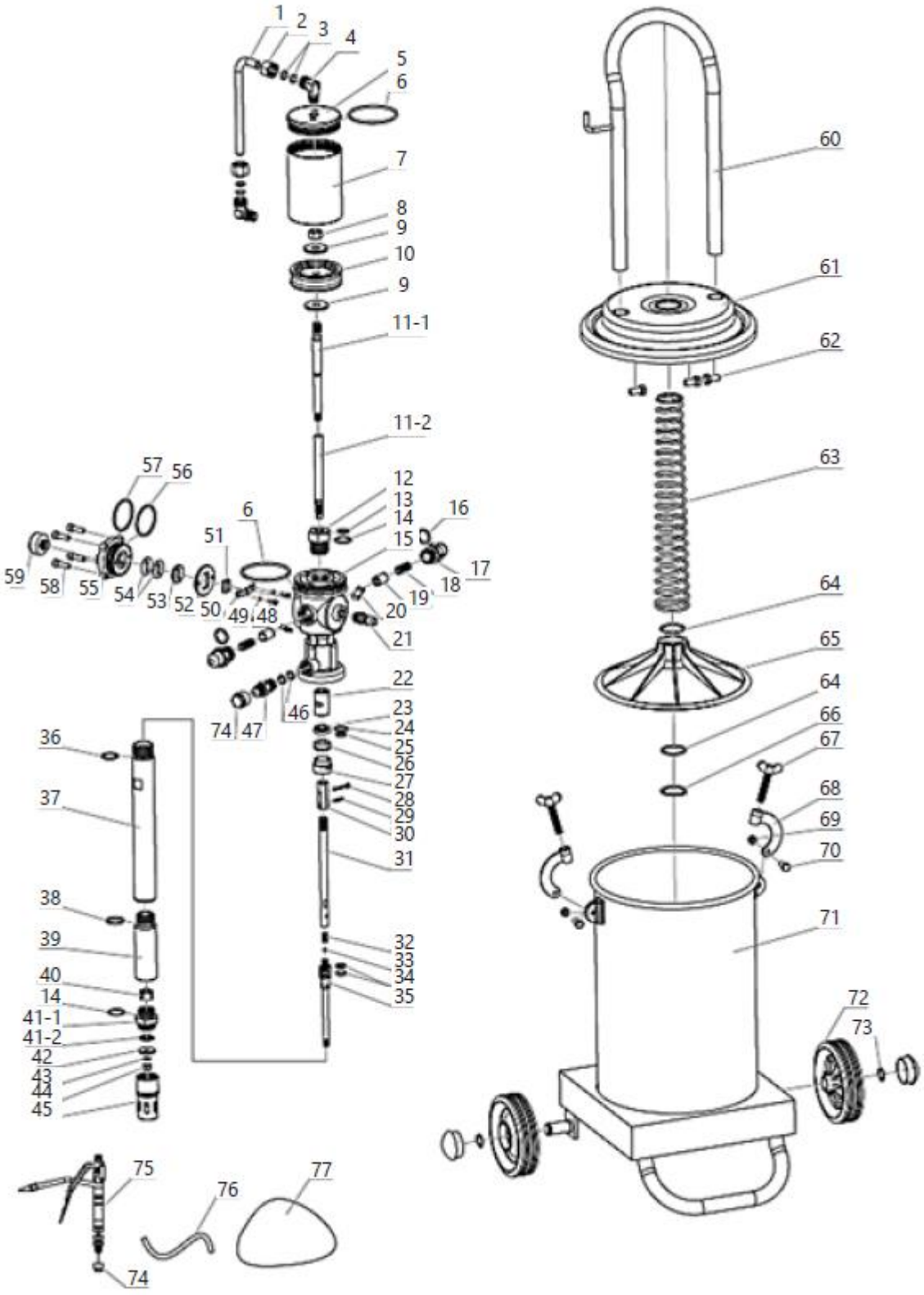
1
2
3
4
5
6
7
8
9
10
9
11-1
11-2
57
56
12
13
14
15
16
17
18
19
20
21
22
23
24
25
26
27
28
29
30
31
32
33
34
35
6
51
59
58
55
54
53
52
50
49
48
46
74
47
36
37
38
39
40
14
41-1
41-2
42
43
44
45
75
76
77
74
60
61
62
63
64
65
64
66
67
68
69
70
71
72
73

PRO-G 12M

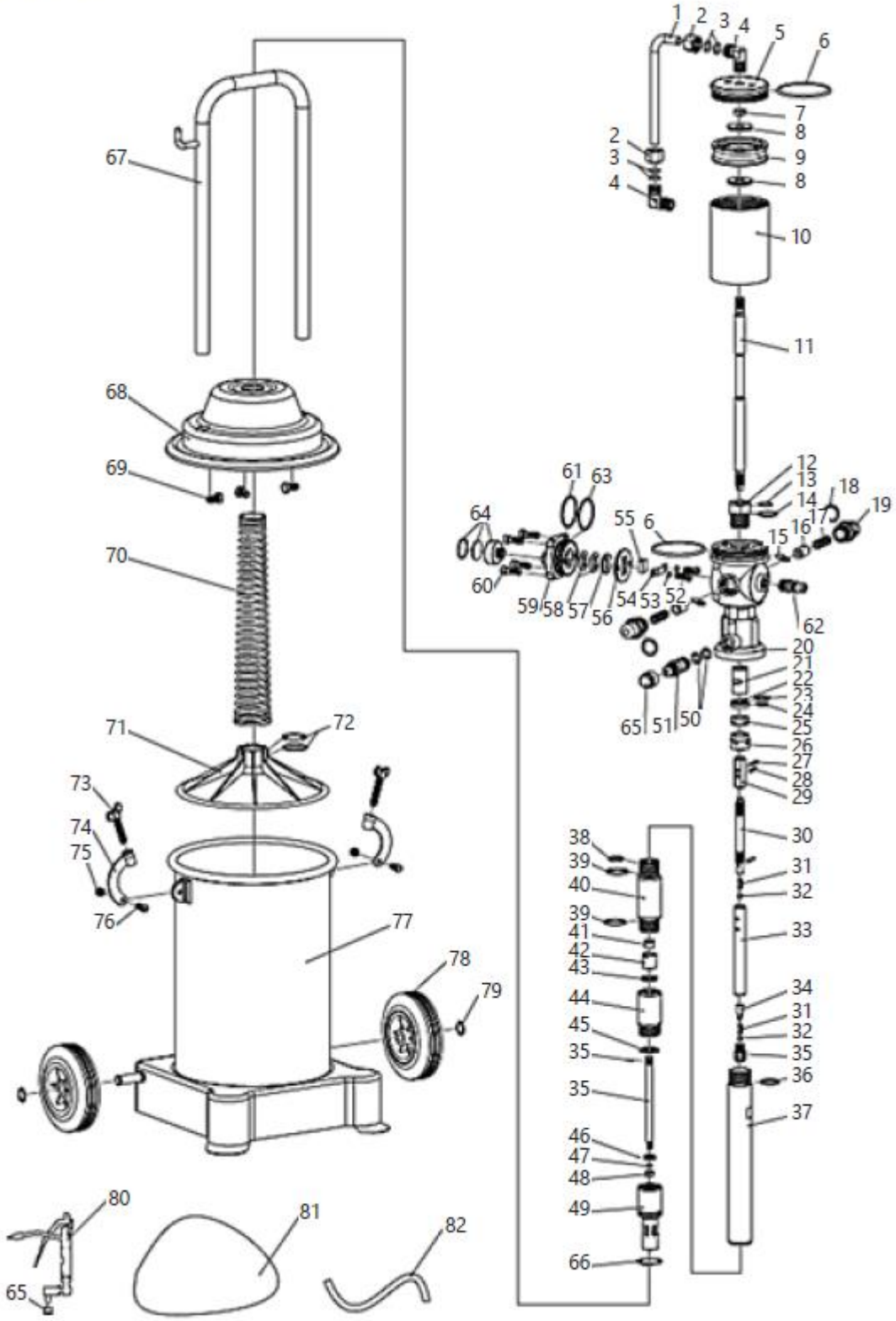
1
2
3
4
5
6
7
8
9
8
10
11
12
13
14
15
16
17
18
19
20
21
22
23
24
25
26
27
28
29
30
31
32
33
34
31
32
35
36
37
38
39
40
39
41
42
43
44
45
35
35
46
47
48
49
66
50
51
52
53
54
55
6
56
57
58
59
60
61
63
64
62
65
67
68
69
70
71
72
73
74
75
76
77
78
79
80
81
82
65

PRO-G 20

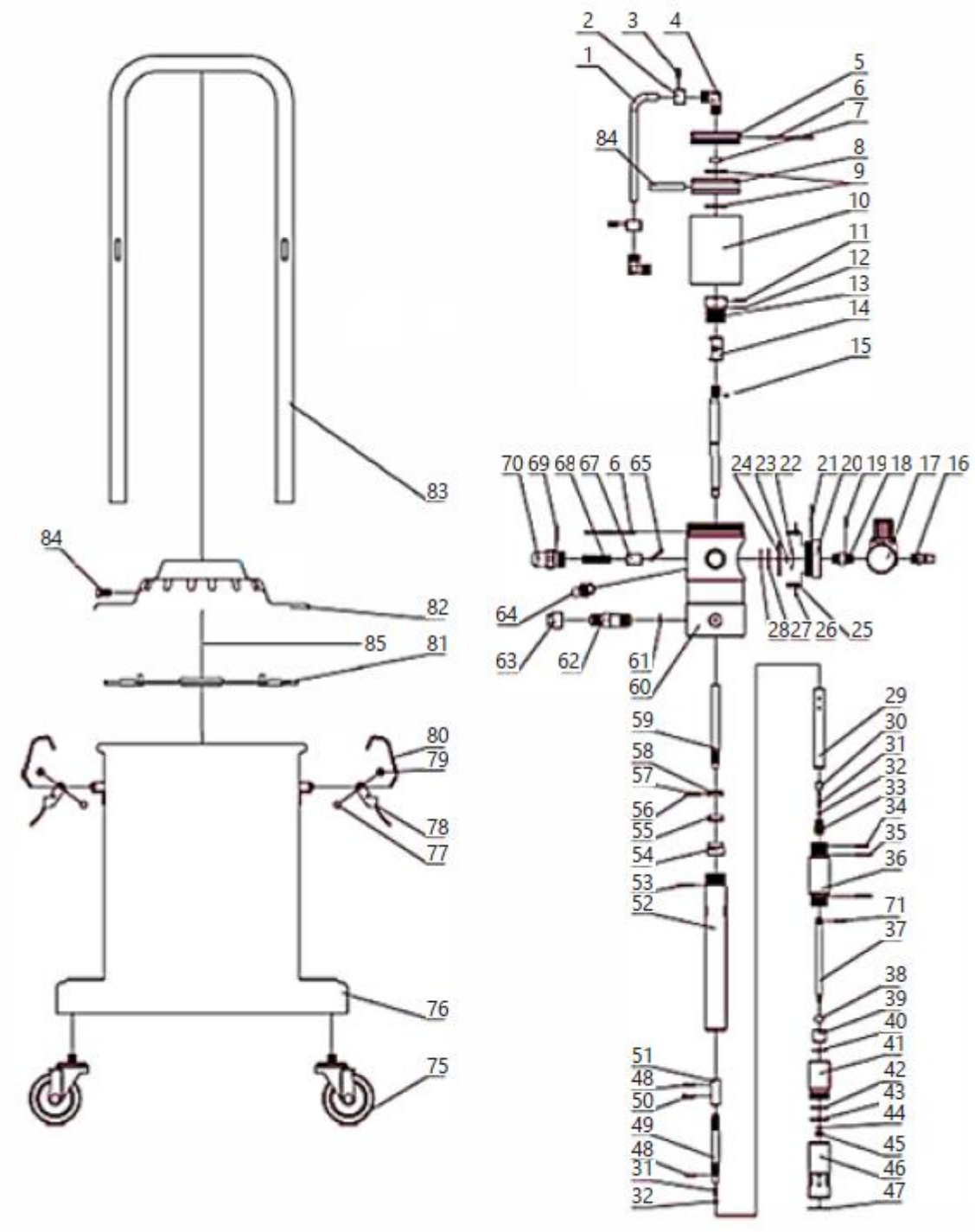

4.3. Utilizzo del dispositivo

1. Svitare le viti a farfalla dei morsetti del coperchio, rimuovere i morsetti e quindi rimuovere il coperchio insieme a tutti gli altri elementi fissati su di esso (non è necessario smontarli).

2. Versare il grasso nel serbatoio. Riempire il serbatoio al 70-80% con grasso, in modo da poter inserire il meccanismo di pressione del grasso al suo interno. Durante l'applicazione del grasso, cercare di distribuirlo uniformemente nel serbatoio ed evitare la formazione di bolle d'aria. È necessario utilizzare il grasso all'interno del dispositivo. Il tipo di grasso da utilizzare dipende dalla stagione:

    - NLGI 0 ~ 1 – periodo invernale
    - NLGI 2 – periodo primaverile e autunnale
    - NLGI 2 ~ 3 – periodo estivo.

È vietato l'uso di grasso contaminato. Le impurità causeranno l'intasamento dei condotti di pompaggio del grasso, degli ugelli della pistola, ecc., con conseguente malfunzionamento del dispositivo e persino il suo guasto.

3. Installare il coperchio posizionandolo sul serbatoio e assicurandosi che il disco di pressione sia a contatto orizzontalmente con il grasso e che il tubo di aspirazione sia posizionato centralmente nel grasso. Fissare il coperchio installando i morsetti e serrandoli con le viti a farfalla. Verificare che il coperchio sia installato correttamente e che non vi siano spazi tra esso e il serbatoio.

4. Avvitare il tubo della pistola al raccordo della pistola, rimuovendo preventivamente i tappi. Assicurarsi che il tubo con la pistola per grasso e i restanti connettori di ingresso e uscita siano avvitati saldamente. Se dopo l'accensione del dispositivo si verificano perdite d'aria o di grasso, è necessario eliminare tutte le perdite.

5. Collegare il tubo di alimentazione dell'aria compressa all'ingresso dell'aria del dispositivo tramite i connettori rapidi.

6. Accendere il dispositivo di compressione dell'aria (non fornito con il prodotto) in modo che eroghi aria a una pressione di 6 ~ 8 bar.

7. Erogare il lubrificante premendo il grilletto della pistola erogatrice. Al primo utilizzo, il grasso uscirà dalla pistola solo dopo un certo periodo di tempo (il tempo necessario affinché i tubi si riempiano di grasso). Al termine dell'utilizzo del dispositivo, chiudere l'alimentazione, scollegare il tubo di alimentazione dell'aria compressa dal dispositivo e, premendo il grilletto della pistola, svuotare il sistema dal grasso sotto pressione, il che prolungherà la durata dei tubi ad alta pressione. Nota: è vietato accendere il dispositivo se il serbatoio del grasso è vuoto. Se il dispositivo non è in uso, è necessario scollegare il connettore rapido e ridurre la pressione nel serbatoio sbloccando la pistola.

4.4. Trasporto

per trasportare il lubrificatore su brevi distanze in posizione verticale, è necessario utilizzare le ruote montate alla base del dispositivo e la maniglia.

Nei modelli a due ruote, è necessario inclinare delicatamente il dispositivo y, mentre in un modello a quattro ruote è sufficiente spostare il dispositivo sul piano.

Non è necessario svuotare il serbatoio del grasso per questo tipo di trasporto.

Prima del trasporto su lunghe distanze, il serbatoio del grasso deve essere svuotato e trasportato in un contenitore separato. Proteggere accuratamente l'apparecchio da urti e danni accidentali durante il trasporto. Si raccomanda inoltre di smontare i tubi di collegamento e la pistola.

4.5. Pulizia e manutenzione

- Prima di ogni operazione di pulizia o manutenzione e se l'apparecchio non è in uso, è necessario scollegare la linea di pressione, equalizzare la pressione all'interno dell'apparecchio con la pressione atmosferica e raffreddarlo completamente.
- Prima di ogni utilizzo, è necessario verificare che l'apparecchio sia perfettamente funzionante.
- Dopo ogni utilizzo, è necessario equalizzare la pressione presente nei serbatoi dell'apparecchio con la pressione atmosferica, pulire accuratamente l'apparecchio e riporlo in un luogo sicuro.
- Utilizzare detergenti non corrosivi per pulire ogni superficie.
- Asciugare bene tutte le parti dopo la pulizia prima di riutilizzare l'apparecchio.
- Lubrificare regolarmente la pompa a pistone utilizzando il lubrificante specifico per la manutenzione di apparecchiature pneumatiche.
- Pulire regolarmente la pistola e il tubo di erogazione del grasso.
- Prima di iniziare a riporre l'apparecchio, svuotare sempre il serbatoio del grasso e pulirlo accuratamente, così come pulire l'alloggiamento della pompa e i tubi flessibili utilizzando prodotti specifici per la rimozione del grasso dai componenti meccanici. Dopo la pulizia, asciugare l'apparecchio. Conservare l'unità in un luogo asciutto e fresco, al riparo dall'umidità e dalla luce solare diretta.

4.6. Risoluzione dei problemi

Tabella 2: Risoluzione dei problemi

Problema	Possibile causa	Soluzione
La pompa ha smesso di funzionare (escluso l'arresto normale)	Errore nel funzionamento del sistema di ritorno	Controllare tutti i componenti del sistema e sostituirli con nuovi o regolarli di conseguenza
Il grasso non viene aspirato dal serbatoio	Viti serrate male	Serrare
	Presa d'aria sporca e ostruita	Trovare l'ostruzione e rimuoverla
	Il grasso è troppo appiccicoso	Utilizzare il tipo di grasso corretto in base alla stagione
	La valvola è bloccata	Trovare l'ostruzione e rimuoverla
	Serbatoio vuoto o quantità insufficiente di grasso	Rabboccare il serbatoio con grasso.
Perdita d'aria	Attrito nel meccanismo e negli elementi della valvola a contatto tra loro	Smontare gli elementi e lucidarli per eliminare l'attrito.
	Spostamento degli elementi del meccanismo e allentamento delle viti	Spostare nella posizione corretta e serrare le viti.
Pressione del grasso insufficiente all'uscita.	Tubo di alimentazione dell'aria ostruito	Trovare l'ostruzione e rimuoverla
	La valvola è danneggiata o mal sigillata	Controllare la tenuta delle valvole e sostituirle se necessario
Perdita di grasso durante il flusso di aria compressa	Anello di tenuta danneggiato	Sostituire con uno nuovo.
Perdita di grasso dalle parti mobili della pistola	Elementi di tenuta danneggiati	Trovare e sostituire l'elemento danneggiato

CE DE | EN |PL | FR | IT | ES | CZ

EG-Konformitätserklärung | EU Declaration of conformity | Deklaracja zgodności WE | Déclaration UE de conformité | Dichiarazione di conformità UE | Declaración UE de conformidad | Prohlášení o shodě ES, 2018/20-06/158

Hersteller (Name, Adresse) | Manufacturer (name, address) | Producent (nazwa, adres) | Fabricant (nom, adresse) | Produttore (denominazione, sede) | Fabricante (nombre, dirección) | Výrobce (jméno, adresa):
EXPONDO POLSKA SP. Z O.O. SP. K., ul. Dekoracyjna 3, 65-155 Zielona Góra, Poland, EU
Mit voller Verantwortung erkläre ich, dass | declare under his sole responsibility that the product | z pełną odpowiedzialnością deklaruje, że | Je déclare et affirme que | sotto la mia esclusiva responsabilità, DICHIARO che | Bajo mi total responsabilidad, declaro que | Na svoji výlučnou odpovědnost prohlašuji, že:
Name | name | nazwa | dénomination | nome | nombre | jméno: **Pneumatische Fettpresse | Pneumatic grease dyspenser | Smarownica towotnica pneumatyczna | Pompe à graisse pneumatique | Ingrassatore pneumatico | Engrasador neumático | Pneumatický mazací lis**
Modell | model | model | modèle | modello | modelo | model: **PRO-G 12 | PRO-G 12M | PRO-G 20**
Seriennummer | serial numer | numer seryjny | numéro de série | numero di serie | número de serie | sériové číslo:
000000000000 – 999999999999

die Grundanforderungen erfüllt | meets the following essential requirements | spełnia zasadnicze wymagania | est conforme aux exigences réglementaires suivantes| ed é conforme alle seguenti direttive | y cumple con los siguientes requisitos básicos | splňuje základní požadavky:

- MD 2006/42/EC,

außerdem erfüllt dieses Produkt die Anforderungen der folgenden harmonisierten Normen | complies with the requirements of the following harmonized standards | spełnia wymagania następujących norm zharmonizowanych | ce produit est conforme aux normes harmonisées suivantes | inoltre il prodotto soddisfa i requisiti previsti dalle seguenti norme armonizzate | además, este producto cumple con los requisitos de las siguientes normas armonizadas | kromě toho splňuje tento produkt požadavky následujících harmonizovaných norem:

- EN 809:1998+A1:2009,
- EN ISO 4414:2010.

Diese Erklärung bezieht sich nur auf die Maschine im Zustand, in dem sie auf dem Markt eingeführt wurde und schließt keine Komponenten, die vom Endverbraucher hinzugefügt wurden und keine vom Endverbraucher durchgeführten Tätigkeiten/Umbauarbeiten, ein., Die technische Dokumentation befindet sich im Firmensitz von EXPONDO Polska sp. z o.o. sp. k., und über ihre Verfügbarkeit entscheidet die dazu befugte Person Piotr R. Gajos. | This declaration relates exclusively to the product in the state in which it was placed on the market. Any components added, handling effected or modifications carried out subsequently are expressly excluded. The technical documentation can be obtained at the premises of EXPONDO Polska sp. z o.o. sp. k. and is available from the authorised person Piotr R. Gajos. | Deklaracja ta odnosi się wyłącznie do maszyny w stanie, w jakim została wprowadzona do obrotu i nie obejmuje części składowych dodanych przez użytkownika końcowego lub przeprowadzonych przez niego późniejszych działań. Dokumentacja techniczna znajduje się w siedzibie firmy EXPONDO Polska sp. z o.o. sp. k., a osobą upoważnioną do jej dysponowaniem jest Piotr R. Gajos. | Cette délaration concerne exclusivement le produit dans l'éat dans lequel il a ééintroduit sur le marchéet ne comprend aucun composant, déontage ou autre modification ajoutéou effectuépar l'utilisateur final. La documentation technique se trouve au siège de l'entreprise EXPONDO Polska sp. z o.o. sp. k. et peut être mise àdisposition sous rélamation àla personne morale compéente Piotr R. Gajos. | La presente dichiarazione fa riferimento esclusivamente allo stato del macchinario al momento dell´immissione sul mercato e non include componenti e/o modifiche apportati/e allo stesso da parte del consumatore finale., La relativa documentazione tecnica si trova presso la sede legale dell´azienda EXPONDO Polska sp. z o.o. sp. k., ed in merito ad un´eventuale divulgazione decide esclusivamente la persona avente piena titolarità Piotr R. Gajos. | Esta declaración se refiere únicamente al estado en que la máquina ha sido introducida en el mercado con exclusión de los elementos añadidos y las operaciones o modificaciones llevadas a cabo por el usuario final., La documentación técnica se encuentra en el domicilio social de EXPONDO Polska sp. z o.o. sp. k., y sobre su disponibilidad decide la persona autorizada para ello, Piotr R. Gajos. | Toto prohlášení se vztahuje výlučně na strojní zařízení ve stavu, v jakém bylo uvedeno na trh, a nevztahuje se na součásti, které byly následně přidány konečným uživatelem, nebo následně provedené zásahy konečného uživatele. Technická dokumentace se nachází v sídle společnosti EXPONDO Polska sp. z o.o. sp. k., a o její dostupnosti rozhoduje k tomu povolaná osoba Piotr R. Gajos.:

Gdynia, 20-06-2018

Ort, Datum | Place, Date | Miejsce, Data | Lieu, Date | Luogo, Data |Lugar, Fecha | Místo, Datum

Unterschrift | Signature | Podpis | Signature | Firma | Firma, | Podpis

Piotr R. Gajos
Ingenieur für die Richtlinienüberprüfung der Produkte | Product Compliance Engineer | Inżynier ds. Oceny zgodności produktów | Ingénieur responsable des analyses de conformité des produits | Ingegnere della sicurezza dei prodotti| ingeniero para la evaluación de la directiva de productos | Inženýr oddělení hodnocení bezpečnosti výrobků

Name, Vorname, Stelle | Name, function, | Imię, Nazwisko, Funkcja | Nom, Prénom, Position | Cognome, Nome, Titolo del responsabile, | Apellidos, Nombre, Puesto | Příjmení, Jméno, místo

⚠

Este manual de usuario se ha traducido mediante traducción automática. Nos hemos esforzado al máximo para garantizar la precisión de la traducción, pero tenga en cuenta que las traducciones automáticas no son perfectas y no sustituyen a los traductores humanos. La versión oficial del manual de usuario está en inglés. Cualquier diferencia entre la versión traducida y el original en inglés no tiene validez legal. Si tiene alguna duda sobre la precisión de la traducción, consulte la versión en inglés, que es la referencia oficial. Puede solicitar versiones en otros idiomas a través de info@expondo.com.

1. Características técnicas

Tabla 1: Datos técnicos del producto

Descripción del parámetro	Valor del parámetro		
Nombre del producto	Dispensador neumático de grasa		
Modelo	PRO-G 12	PRO-G 12M	PRO-G 20
Capacidad volumétrica del depósito [l]	12		20
Presión de salida [bar]	240~320	300~400	
Presión de servicio [bar]	6~8		
Capacidad de la bomba de grasa [l/min]	0,75	0,85	0,85
Grado de compresión	40:1	50:1	
Dimensions [mm]	315x340x780	310x340x810	430x430x776
Peso [kg]	11,95	14	12,8

2. Descripción general

El manual del usuario está diseñado para ayudar en el uso seguro y sin problemas del dispositivo. El producto está diseñado y fabricado de acuerdo con estrictas directrices técnicas, utilizando tecnologías y componentes de última generación. Además, se produce en cumplimiento con los estándares de calidad más rigurosos.

NO UTILICE EL DISPOSITIVO A MENOS QUE HAYA LEÍDO Y COMPRENDIDO COMPLETAMENTE ESTE MANUAL DEL USUARIO.

Para aumentar la vida útil del dispositivo y garantizar un funcionamiento sin problemas, utilícelo de acuerdo con este manual de usuario y realice regularmente las tareas de mantenimiento. Los datos técnicos y las especificaciones de este manual de usuario están actualizados. El fabricante se reserva el derecho de realizar cambios relacionados con la mejora de la calidad. Teniendo en cuenta el progreso tecnológico y las oportunidades de reducción de ruido, el dispositivo se diseñó para reducir al mínimo los riesgos de emisión de ruido.

2.1. Leyenda

Icono	Descripción del dispositivo
	El producto cumple con las normas de seguridad pertinentes.
	Lea las instrucciones antes de usar.
	El producto debe reciclarse.
	**ADVERTENCIA!** o **¡PRECAUCIÓN!** o **¡RECUERDE!** Aplicable a la situación dada. (señal de advertencia general)
	Use protección auditiva. La exposición a ruidos fuertes puede provocar pérdida de audición.
	Utilizar gafas de seguridad.
	Usar guantes de protección.



¡RECUERDE! LOS DIBUJOS DE ESTE MANUAL SON SOLO PARA FINES ILUSTRATIVOS Y ALGUNOS DETALLES PUEDEN DIFERIR DEL PRODUCTO REAL.

3. Seguridad de uso



LEER TODAS LAS ADVERTENCIAS DE SEGURIDAD Y TODOS LOS MANUALES E INSTRUCCIONES. EL INCUMPLIMIENTO DE LAS ADVERTENCIAS E INSTRUCCIONES PUEDE PROVOCAR LESIONES GRAVES O INCLUSO LA MUERTE.

Siempre que se utilice "dispositivo" o "producto" en las advertencias e instrucciones, se referirá al dispensador neumático de grasa.



NO CUBRA LAS ENTRADAS/SALIDAS DE AIRE.

NO INTRODUZCA LAS MANOS NI OTROS OBJETOS EN EL DISPOSITIVO DURANTE SU USO!

NO EXCEDA LA PRESIÓN MÁXIMA DE FUNCIONAMIENTO PERMITIDA.

3.1. Seguridad en el lugar de trabajo

a) Asegúrese de que el lugar de trabajo esté ordenado y bien iluminado. Un lugar de trabajo desordenado o con poca iluminación puede provocar accidentes. Intente anticiparse a lo que pueda suceder, observe lo que ocurre y use el sentido común al trabajar con el dispositivo.

b) No utilice el dispositivo en una zona con riesgo de explosión, por ejemplo, en presencia de líquidos, gases o polvo inflamables. El dispositivo genera chispas que pueden encender polvo o humos.

c) Si detecta algún daño o funcionamiento irregular, apague el dispositivo inmediatamente e infórmelo a un supervisor sin demora.

d) Si tiene alguna duda sobre el correcto funcionamiento del dispositivo, póngase en contacto con el servicio de asistencia del fabricante.

e) Solo el servicio técnico del fabricante puede reparar el dispositivo. No intente realizar ninguna reparación por su cuenta!

f) Los niños o personas no autorizadas tienen prohibido el acceso a la estación de trabajo. (Una distracción puede provocar la pérdida de control del dispositivo).

g) La alimentación de aire comprimido debe ser conectada y desconectada con la válvula de aire cerrada.

h) No dirija la línea de presión hacia usted mismo, hacia otras personas o hacia animales.

i) No interrumpa el suministro de aire comprimido aplastando o doblando las mangueras de presión.

j) Al comenzar a utilizar el dispositivo, es necesario aumentar gradualmente el suministro de aire comprimido para asegurar su correcto funcionamiento. Si observa algún funcionamiento anómalo, desconéctelo inmediatamente del aire comprimido y póngase en contacto con el servicio técnico del fabricante



¡RECUERDE! AL UTILIZAR EL DISPOSITIVO, PROTEJA A LOS NIÑOS Y A LAS DEMÁS PERSONAS.

3.2. Seguridad personal

a) No utilice el dispositivo cuando esté cansado, enfermo o bajo los efectos del alcohol, narcóticos o medicamentos que puedan afectar significativamente su capacidad para operarlo.

b) Al trabajar con el dispositivo, use el sentido común y manténgase alerta. La pérdida temporal de concentración mientras usa el dispositivo puede provocar lesiones graves

c) Use el equipo de protección personal requerido para trabajar con el dispositivo, especificado en la sección 1 (Leyenda). El uso de equipo de protección personal correcto y aprobado reduce el riesgo de sufrir lesiones.

d) Para evitar que el dispositivo se encienda accidentalmente, asegúrese de que el interruptor de encendido/apagado esté en la posición de APAGADO antes de conectarlo a una fuente de alimentación.

e) No sobreestime sus capacidades. Al usar el dispositivo, mantenga el equilibrio y permanezca estable en todo momento. Esto garantizará un mejor control del dispositivo en situaciones inesperadas.

f) No use ropa suelta ni joyas. Mantenga el cabello, la ropa y los guantes alejados de las partes móviles. La ropa suelta, las joyas o el cabello largo pueden engancharse en las partes móviles.

g) El aire comprimido puede causar lesiones graves

h) Se recomienda usar protección ocular, auditiva y respiratoria.

3.3. Uso seguro del dispositivo

i) Asegurarse de la colocación estable de la rueda. Use las herramientas adecuadas para la tarea asignada. Un dispositivo seleccionado correctamente realizará la tarea para la que fue diseñado de forma más eficaz y segura.

j) No utilice el dispositivo si el interruptor de encendido/apagado no funciona correctamente (no enciende ni apaga el dispositivo). Los dispositivos que no se pueden encender ni apagar mediante el interruptor de encendido/apagado son peligrosos, no deben utilizarse y deben repararse.

k) Es necesario desconectar la línea de presión antes de realizar cualquier ajuste, sustituir accesorios o después de terminar de trabajar con el dispositivo. Esta medida preventiva reduce el riesgo de accidentes.

l) Cuando no esté en uso, guárdelo en un lugar seguro, fuera del alcance de los niños y de personas que no estén familiarizadas con el dispositivo y que no hayan leído el manual de usuario. El dispositivo puede ser peligroso en manos de usuarios inexpertos.

m) Mantenga el dispositivo en buen estado técnico. Antes de cada uso, compruebe si hay daños generales y, en especial, si hay piezas o elementos agrietados o cualquier otra condición que pueda afectar al funcionamiento seguro del dispositivo. Si se detecta algún daño, entregue el dispositivo para su reparación antes de usarlo.

n) Mantenga el dispositivo fuera del alcance de los niños.

o) La reparación o el mantenimiento del dispositivo deben ser realizados por personal cualificado, utilizando únicamente piezas de repuesto originales. Esto garantizará un uso seguro.

p) Para garantizar el correcto funcionamiento del dispositivo, no retire las protecciones instaladas de fábrica ni afloje ningún tornillo.

q) Al transportar y manipular el dispositivo entre el almacén y el destino, tenga en cuenta las normas de seguridad y salud laboral para operaciones de transporte manual vigentes en el país donde se utilizará el dispositivo.

r) Evite situaciones en las que el dispositivo se detenga durante el uso debido a una carga excesiva. Esto puede provocar el sobrecalentamiento de los elementos de accionamiento y daños en el dispositivo.

s) Utilice aire para alimentar el dispositivo; está prohibido utilizar otros gases.

t) Limpie el dispositivo regularmente para evitar la acumulación de suciedad

u) En lugares donde exista un alto riesgo de daños mecánicos, utilice una manguera reforzada para las conexiones de aire comprimido.

v) Antes de cada uso, asegúrese de que la boquilla esté correctamente montada en el dispositivo y que la manguera esté correctamente conectada y sin daños.

w) El aire suministrado al dispositivo debe estar seco, limpio y libre de contaminación. La contaminación puede obstruir los conductos y provocar daños en el dispositivo y sus componentes.

x) No está permitido transportar ni colgar el dispositivo por la línea de presión.

y) No toque ninguna pieza móvil ni accesorio a menos que el dispositivo esté desconectado del suministro de aire comprimido.

z) En caso de observar una fuga en el dispositivo o las mangueras, es necesario desconectar inmediatamente el suministro de aire comprimido y eliminar los defectos.

aa) No exceda la presión de suministro recomendada, ya que esto puede dañar el dispositivo.



ATENCIÓN! A PESAR DEL DISEÑO SEGURO DEL DISPOSITIVO Y SUS CARACTERÍSTICAS DE PROTECCIÓN, Y A PESAR DEL USO DE ELEMENTOS ADICIONALES QUE PROTEGEN AL OPERADOR, AÚN EXISTE UN LIGERO RIESGO DE ACCIDENTE O LESIÓN AL UTILIZARLO. MANTÉNGASE ALERTA Y USE EL SENTIDO COMÚN AL USAR EL DISPOSITIVO.

4. Siga las instrucciones de uso

El dispensador neumático de grasa es un dispositivo diseñado para lubricar elementos con una sustancia lubricante a presión.

El usuario es responsable de cualquier daño resultante del uso no previsto del dispositivo

4.1. Descripción del producto

4.1.1. PRO-G 12

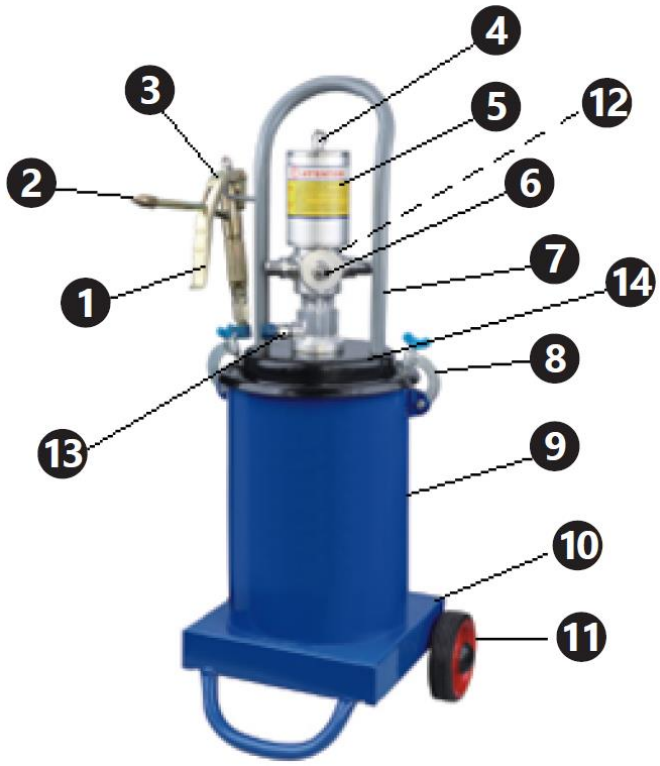

4.1.2. PRO-G 12M


7
4
2
3
5
6
1
12
13
8
14
8
4
MOTOR TECHNICS
9
11
10

4.1.3. PRO-G 20

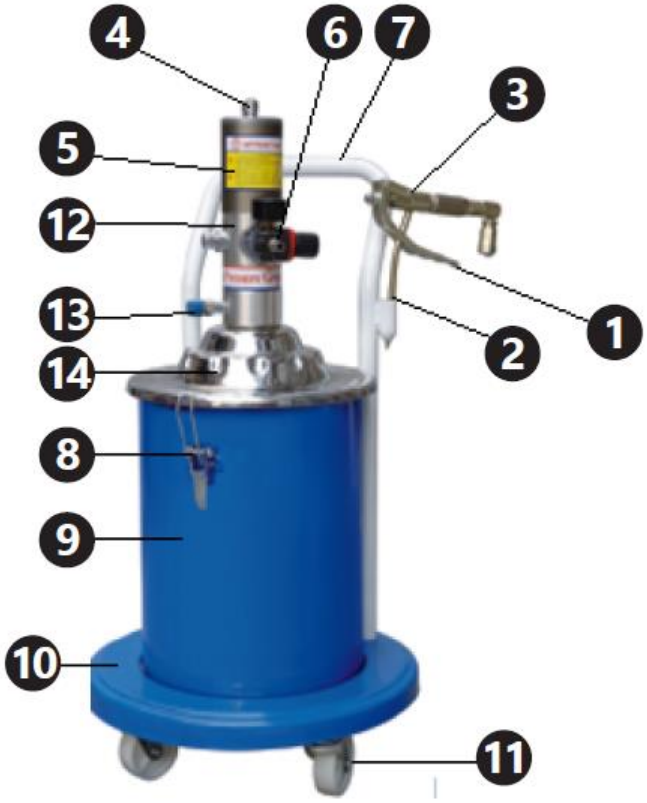

1. Gatillo de la pistola dosificadora
2. Boquilla de la pistola dosificadora
3. pistola dosificadora
4. Manguera neumática
5. Cilindro de la bomba
6. Manómetro y conexión de suministro de aire
7. Agarradero
8. Abrazadera de la tapa
9. Contenedor de grasa
10. Base del dispositivo
11. Ruedas
12. Filtro de aire (no visible en la imagen)
13. Conexión de la manguera de la pistola

14. Funda

4.2. Preparación para el uso

4.2.1. Ubicación del aparato

La temperatura ambiente no debe superar los 45 °C y la humedad relativa no debe superar el 85 %. Utilice el dispositivo únicamente en áreas bien ventiladas. No obstruya la salida de aire del dispositivo. Mantenga el dispositivo alejado de cualquier superficie caliente. El dispositivo debe utilizarse siempre sobre una superficie plana, estable, limpia, ignífuga y seca, y fuera del alcance de los niños y de las personas con enfermedades mentales. El lugar de trabajo del dispositivo debe proporcionar acceso inmediato a la válvula que desactiva el suministro de aire comprimido. Asegúrese de que la presión del aire que suministra el dispositivo no supere el rango recomendado.

4.2.2. Montaje

Número de pieza	**PRO-G 12**	**PRO-G 12M y PRO-G 20**
1	Boquilla	Boquilla
2	Tubo de dosificación	Tubo de dosificación
3	Agarradero	Agarradero
4	Tornillo de cabeza redonda	Tornillo de cabeza redonda
5	Área de ajuste	Área de ajuste
6	Tornillo hexagonal estrecho	Tuerca estrecha
7	Tornillo hexagonal ancho	Tuerca ancha
8	Remache	Remache
9	Elemento de unión	Elemento de unión
10	Tornillo de compresión	Tornillo de compresión
11	Junta	Junta
12	Junta	Junta
13	Mandril	Mandril
14	Carcasa	Carcasa
15	Asiento de válvula	Asiento de válvula
16	Bola de acero de 6 mm	Bola de acero de 6 mm
17	Casquillo de bola	Casquillo de bola
18	Muelle	Muelle
19	Línea de conexión	Línea de conexión
20	Mandril central	Mandril central
21	Tornillo de sellado I	Tuerca de sellado I
22	Bola de acero de 2 mm	Bola de acero de 2 mm
23	Conector	Cuerpo de fijación
24	Junta de aluminio	Arandela de cobre
25	Anillo de sellado tipo O	Conector de entrada de grasa
26	Tornillo de sellado II	Tuerca de sellado II
27	Junta de cobre	Anillo de sellado tipo O
28	—	Arandela de cobre

PRO-G 12

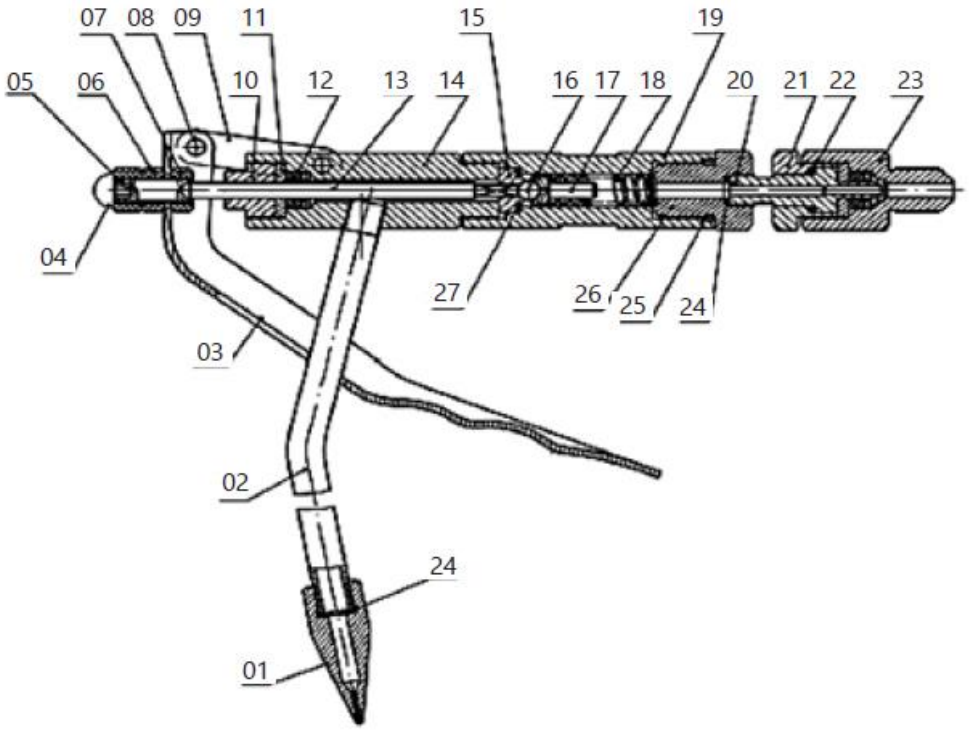

PRO-G 12M, PRO-G 20

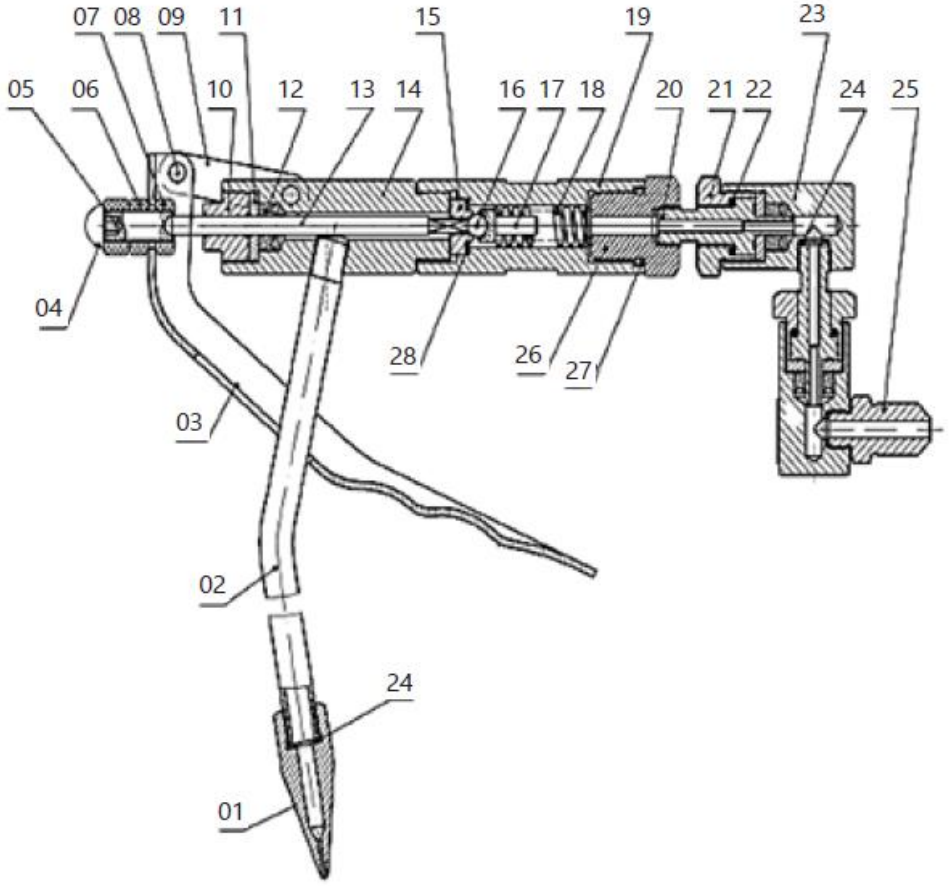

Número de pieza	PRO-G 12	PRO-G 12M	PRO-G 20
1	Manguera neumática	Manguera neumática	Manguera neumática
2	Tuerca de conducto neumático	Tuerca de conducto neumático	Tuerca de conducto neumático
3	Anillo de sellado tipo O Ø12,8x2,65	Anillo de sellado tipo O Ø7,5x2,65	Anillo de sellado tipo O Ø12,8x2,65
4	Codo	Codo	Codo
5	Tapa del cilindro	Tapa del cilindro	Tapa del cilindro
6	Anillo de sellado tipo O Ø70x3,1	Anillo de sellado tipo O Ø70x3,1	Anillo de sellado tipo O Ø70x3,1
7	Cilindro	Tuerca autoblocante	Tuerca autoblocante M10
8	Tuerca autoblocante M10	Junta del pistón	Pistón
9	Junta del pistón	Pistón	Junta del pistón
10	Pistón	Cilindro	Cilindro
11	—	Módulo de vástago del pistón	Anillo de sellado tipo O Ø16x2,4
11-1	Vástago del pistón	—	—
11-2	Tubo que conecta el pistón	—	—
12	Tornillo de sellado	Tornillo de sellado	Anillo de sellado tipo O Ø23,6x1,8
13	Anillo de sellado tipo O Ø16x2,6	Anillo de sellado tipo O Ø16x2,4	Tornillo de sellado
14	Anillo de sellado tipo O Ø23,6x1,8	Anillo de sellado tipo O Ø20x1,8	Protector de tracción
15	Unidad de suministro de aire comprimido	Válvula de retención	Vástago del pistón
16	Anillo de sellado tipo O Ø22,3x2,65	Manguito de válvula	Conector de entrada de aire
17	Tope	Muelle de retorno	Conjunto de regulación de presión
18	Muelle de retorno	Anillo de sellado tipo O Ø17x2,65	Conector de la válvula reguladora de presión
19	Manguito de válvula	Tope	Anillo de sellado tipo O Ø12,6x1,8
20	Válvula de retención	Unidad de suministro de aire comprimido	Tapa de la cámara de la bomba
21	Conector de entrada de aire	Protector de tracción	Anillo de sellado tipo O Ø46x2,5
22	Protector de tracción	Junta	Muelle amortiguador
23	Junta	Anillo de sellado tipo O Ø16x1,8	Bloque deslizante de suministro de aire
24	Anillo de sellado tipo O Ø19,6x1,8	Anillo de sellado tipo O Ø11,2x1,8	Placa de fijación
25	Anillo de sellado tipo O Ø14,8x1,8	Anillo de sellado tipo U UN 12x22x8	Tornillo sin fin
26	Anillo de sellado tipo U UN 12x22x8	Tapa de sellado	Junta de resorte Ø4

27	Tapa de sellado	Chaveta Ø3x20	Casquillo de conexión de suministro de aire
28	Chaveta Ø3x20	Mandril de resorte Ø3x15	Junta de papel
29	Mandril de resorte Ø3x15	Tuerca de ajuste	Vástago del pistón
30	Tuerca de ajuste	Tubo de conexión	Asiento de resorte
31	Tubo de conexión	Resorte de entrada de grasa	Resorte de entrada de grasa
32	Resorte de entrada de aire	Bola de acero	Bola de acero SØ6
33	Bola de acero	Vástago del pistón	Núcleo de válvula
34	Anillo de sellado tipo O	Pistón de resorte	Anillo de sellado tipo O Ø19,3x2,65
35	Módulo de columna de material	Casquillo de bola de acero	Anillo de sellado tipo O Ø25,5x2,65
35-1	Tapón de válvula	—	—
35-2	Columna de material	—	—
35-3	Mandril de resorte Ø2x13	—	—
36	Anillo de sellado tipo O Ø24x2,4	O Anillo de sellado tipo Ø24x2,4	Cuerpo de la bomba
37	Tubo de conexión	Tubo de conexión	Columna
38	Anillo de sellado tipo O Ø25,5x2,65	Anillo de sellado tipo O Ø14x2,65	Anillo de sellado tipo U UN 8x14x6
39	Cuerpo de la bomba	Anillo de sellado tipo O Ø20x2,65	Válvula de retención
40	Cuatro válvulas cuadradas	Cuerpo de la bomba	Junta de la válvula de retención
41	Módulo del tornillo de conexión	Anillo de sellado tipo U UN 8x14x6	Asiento de la válvula de entrada de grasa
41-1	Tornillo de conexión	—	—
41-2	Rejilla de filtrado	—	—
42	Disco	Válvula de retención	Anillo de rebose
43	Junta elástica Ø6	Junta de la válvula de retención	Arandela de seguridad
44	Tuerca autoblocante M6	Asiento de la válvula de entrada de grasa	Junta elástica Ø6
45	Manguera de entrada de aire	Anillo de rebose	Tuerca autoblocante M6
46	Junta de cobre M4x12	Arandela de seguridad	Tubo de entrada de grasa
47	Conector de salida de grasa Ø4	Junta elástica Ø6	Arandela Ø30
48	Tornillo sin fin	Tuerca autoblocante M6	Pasador Ø3x15
49	Junta de resorte	Tubo de entrada de grasa	Columna de conexión
50	Resorte amortiguador	Junta de cobre	Pasador Ø320
51	Bloque deslizante de suministro de aire	Conector de salida de grasa	Ajuste Tuerca
52	Placa de fijación	Tornillo sin fin	Tubo de conexión
53	Conector de suministro de aire	Junta elástica Ø4	Anillo de sellado tipo O Ø24x2,4

54	Junta de papel	Muelle amortiguador	Tapa de sellado
55	Tapa de suministro de aire	Bloque deslizante de suministro de aire	Anillo de sellado tipo U UN 12x22x8
56	Anillo de sellado tipo O Ø45,3x2,65	Placa de fijación	Anillo de sellado tipo O Ø19,6x1,8
57	Anillo de sellado tipo O Ø46x2,5	Conector de suministro de aire	Anillo de sellado tipo O Ø14,8x1,8
58	Tornillos Allen M6x20	Junta de papel	Junta
59	Silenciador	Tapa de suministro de aire	Conector de vástago de pistón
60	Agarradero	Tornillos Allen	Suministro de aire
61	Tapa del contenedor	Anillo de sellado tipo O Ø46x2,5	Junta de cobre
62	Tornillo de cabeza hexagonal M8x15	Conector de entrada de aire	Conector de salida de grasa
63	Muelle de presión	Anillo de sellado tipo O Ø45,3x2,65	Tope
64	Anillo de sellado tipo O Ø35x2,6	Silenciador	Silenciador
65	Disco de presión	Tope	Válvula de distribución
66	Arandela Ø30	Arandela Ø30	—
67	Tuerca de mariposa	Agarradero	Manguito de válvula
68	Yugo	Tapa del contenedor	Resorte de retorno
69	Tuerca M6	Tornillo de cabeza hexagonal M8x15	Anillo de sellado tipo O Ø22,3x2,65
70	Tornillo de cabeza hexagonal M6x16	Resorte de presión	Tope
71	Depósito	Disco de presión	—
72	Rueda	Anillo de sellado tipo O Ø35x2,5	—
73	Arandela Ø16	Tuerca de mariposa	—
74	Limitador de flujo de salida de aceite	Yugo	—
75	Pistola	Tuerca M6	Rueda
76	Manguera de alta presión	Tornillo de cabeza hexagonal M6x16	Cuerpo del contenedor
77	Lista de piezas	Depósito	Tornillo M6x30
78	—	Rueda	Gatillo
79	—	Arandela Ø16	Tuerca M6
80	—	Pistola	Gancho
81	—	Lista de piezas	Disco de presión
82	—	Manguera de alta presión	Tapa del contenedor
83	—	—	Agarradero
84	—	—	Tornillo M8x15
85	—	—	Resorte de presión

PRO-G 12

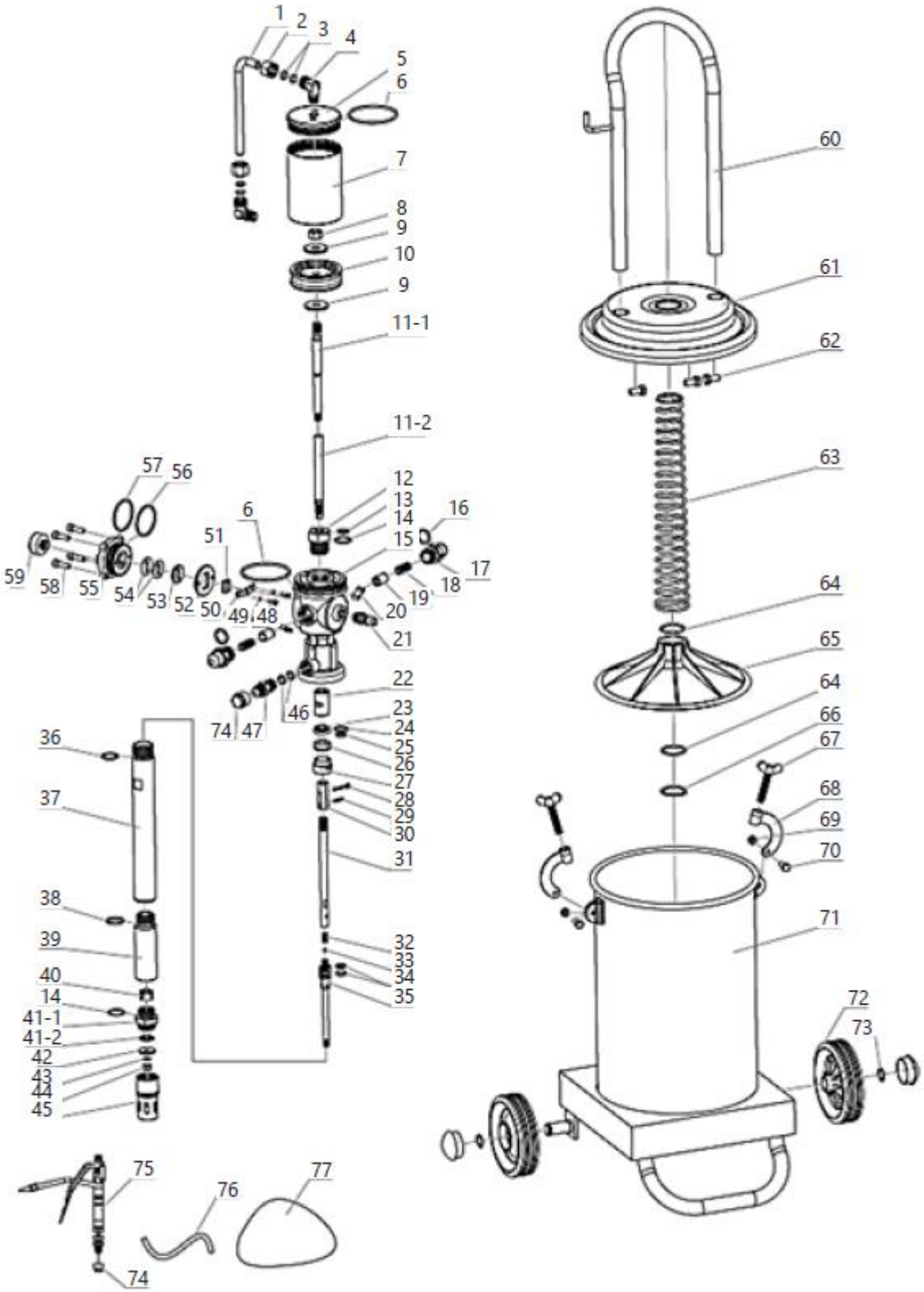
1
2
3
4
5
6
7
8
9
10
9
11-1
11-2
57
56
12
13
14
15
16
17
18
19
20
21
22
23
24
25
26
27
28
29
30
31
32
33
34
35
6
51
59
58
55
54
53
52
50
49
48
46
74
47
36
37
38
39
40
14
41-1
41-2
42
43
44
45
75
76
77
74
60
61
62
63
64
65
64
66
67
68
69
70
71
72
73

PRO-G 12M

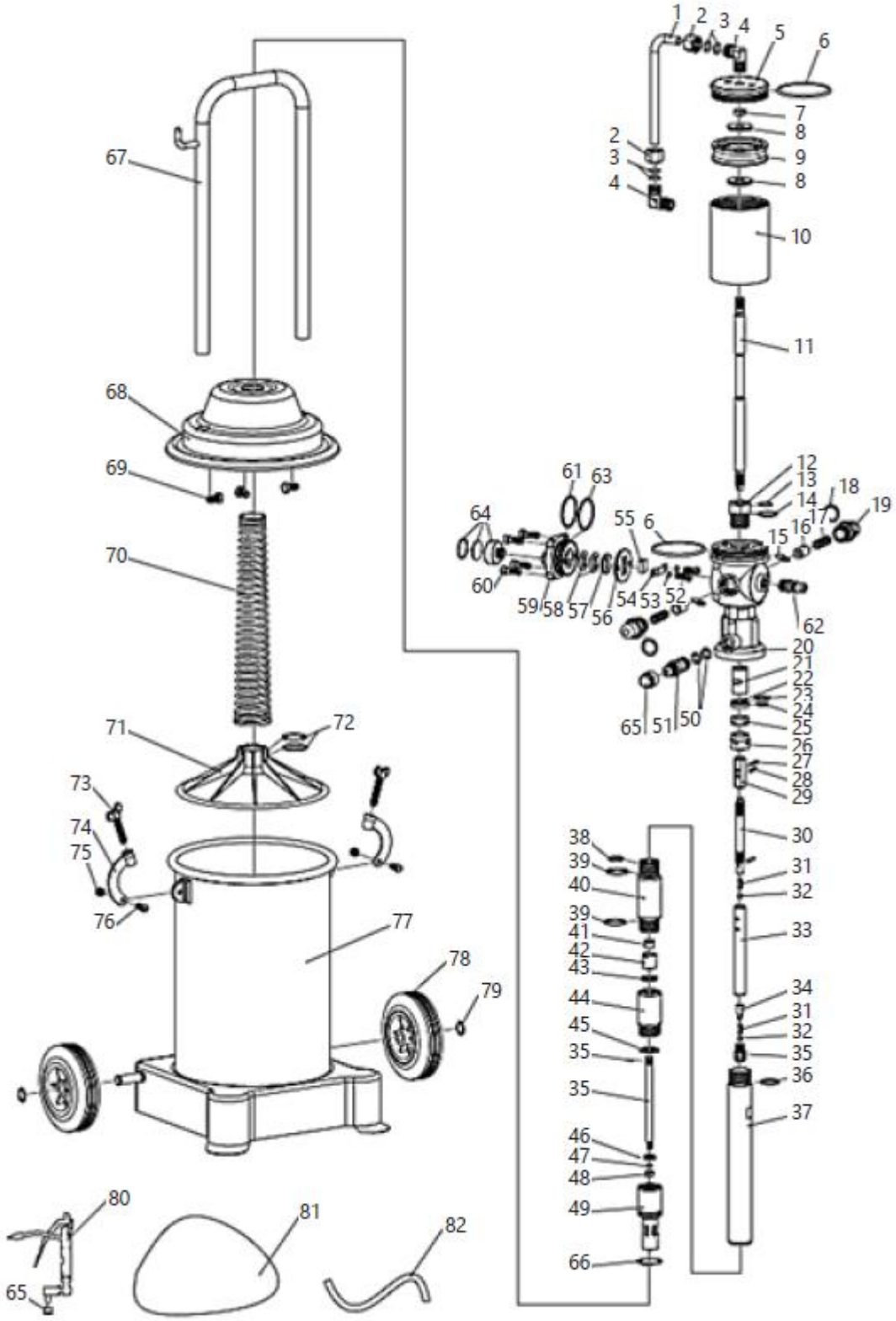
1
2
3
4
5
6
7
8
9
8
10
11
12
13
14
15
16
17
18
19
61
63
64
55
6
60
59
58
57
56
54
53
52
62
20
21
22
23
24
25
26
27
28
29
65
51
50
30
31
32
33
34
31
32
35
36
37
38
39
40
39
41
42
43
44
45
35
35
46
47
48
49
66
67
68
69
70
71
72
73
74
75
76
77
78
79
80
81
82
65

PRO-G 20

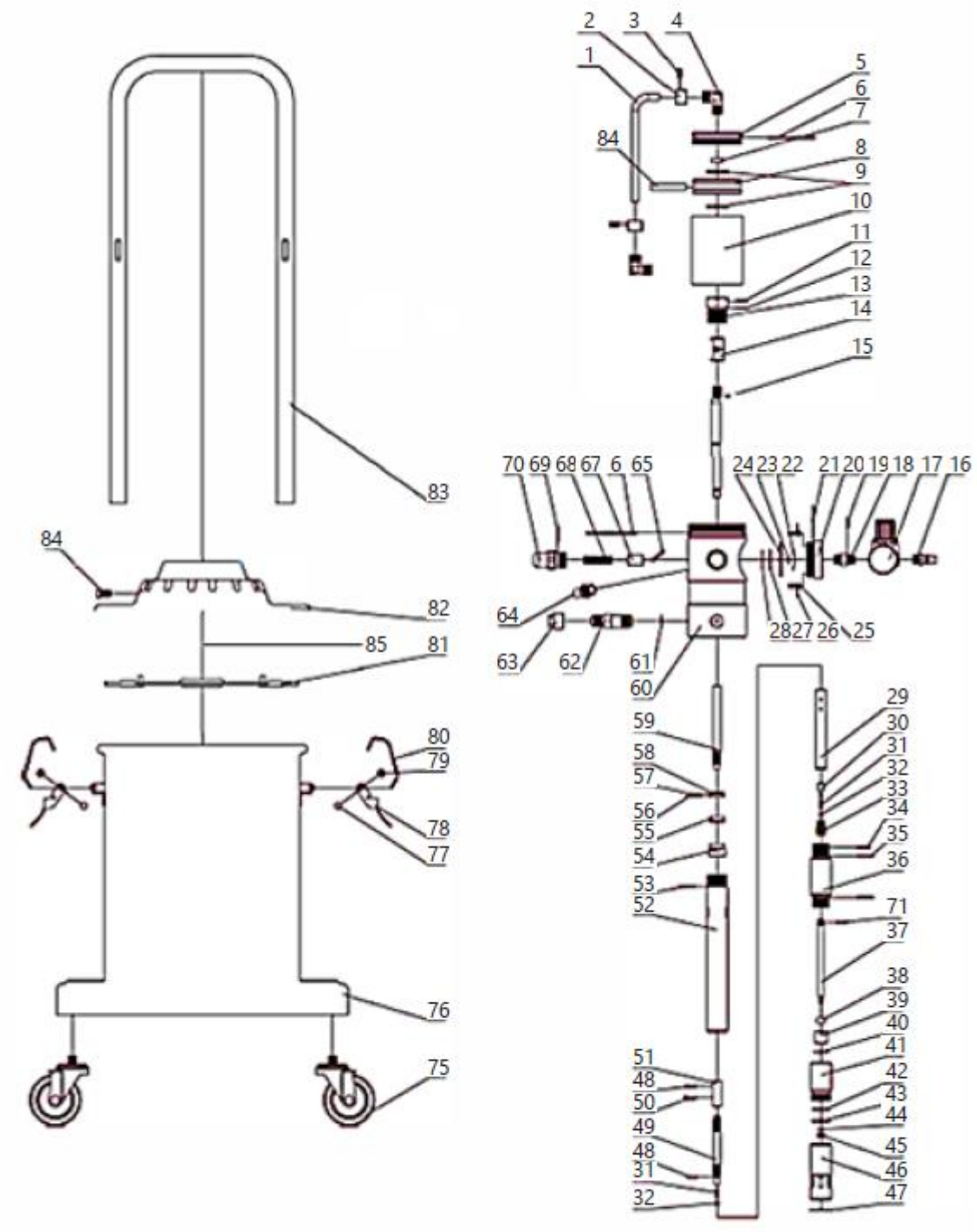
1
2
3
4
5
6
7
8
9
10
11
12
13
14
15
16
17
18
19
20
21
22
23
24
25
26
27
28
29
30
31
32
33
34
35
36
37
38
39
40
41
42
43
44
45
46
47
48
49
50
51
52
53
54
55
56
57
58
59
60
61
62
63
64
65
67
68
69
70
71
75
76
77
78
79
80
81
82
83
84
85

4.3. Uso del dispositivo

1. Desenrosque los tornillos de mariposa de las abrazaderas de la tapa, retire las abrazaderas y luego retire la tapa junto con el resto de los elementos fijados a ella (no es necesario desmontarlos).

2. Coloque la grasa en el depósito. Llene el depósito al 70-80% con grasa, de manera que pueda colocar el mecanismo para prensar la grasa dentro. Al aplicar la grasa, procure distribuirla uniformemente en el depósito y evitar la formación de espacios llenos de aire. Es necesario utilizar la grasa en el dispositivo. El tipo de grasa a utilizar depende de la estación:

    - NLGI 0 ~ 1 – período de invierno
    - NLGI 2 – período de primavera y otoño
    - NLGI 2 ~ 3 – período de verano.

Está prohibido el uso de grasa contaminada. Las impurezas causarán obstrucciones en los conductos de bombeo de grasa, boquillas de la pistola, etc., lo que provocará un mal funcionamiento del dispositivo e incluso su avería.

3. Instale la tapa colocándola sobre el depósito y asegurándose de que el disco de presión entre en contacto horizontalmente con la grasa y el tubo de succión quede centrado en la grasa. Fije la tapa instalando las abrazaderas y apretándolas con los tornillos de mariposa. Verifique que la tapa esté correctamente instalada y que no haya huecos entre esta y el depósito.

4. Enrosque la manguera de la pistola a la conexión de la pistola, retirando previamente los tapones. Asegúrese de que la manguera con la pistola de engrase y los demás conectores de entrada y salida estén bien enroscados. Si aparecen fugas de aire o grasa después de encender el dispositivo, es necesario eliminarlas.

5. Conecte la manguera de suministro de aire comprimido a la entrada de aire del dispositivo mediante los conectores rápidos.

6. Encienda el dispositivo compresor de aire (no suministrado con el producto) para que suministre aire a una presión de 6 a 8 bar.

7. Dispense el lubricante presionando el gatillo de la pistola dispensadora. En el primer uso, la grasa saldrá de la pistola después de un tiempo (el tiempo durante el cual las mangueras se llenarán de grasa). Después de terminar de trabajar con el dispositivo, apague la fuente de alimentación, desconecte la fuente de suministro de aire comprimido del dispositivo y, presionando el gatillo de la pistola, vacíe el sistema de grasa a presión, lo que prolongará la vida útil de las mangueras de alta presión. Nota: Está prohibido encender el dispositivo si el depósito de grasa está vacío. Si el dispositivo no está en uso, es necesario desconectar el conector rápido y bajar la presión en el depósito desbloqueando la pistola.

4.4. Transporte

En caso de transportar el lubricador a distancias cortas en posición vertical, es necesario utilizar las ruedas montadas en la base del dispositivo y el asa.

En los modelos de dos ruedas, es necesario inclinar suavemente el dispositivo, mientras que en los de cuatro ruedas basta con desplazarlo sobre el plano.

No es necesario vaciar el depósito de grasa durante este tipo de transporte.

Antes de transportarlo a largas distancias, el depósito de grasa debe vaciarse y transportarse en un contenedor aparte. Proteja cuidadosamente el dispositivo contra golpes y daños accidentales durante el transporte. También se recomienda desmontar las mangueras de conexión y la pistola.

4.5. Limpieza y mantenimiento

- Antes de cada limpieza o mantenimiento, y si el dispositivo no se está utilizando, es necesario desconectar la línea de presión, igualar la presión del dispositivo con la presión atmosférica y enfriarlo completamente.
- Antes de cada uso del dispositivo, es necesario comprobar que el dispositivo funcione correctamente.
- Después de cada uso del dispositivo, es necesario igualar la presión existente en los depósitos del dispositivo con la presión atmosférica, limpiar cuidadosamente el dispositivo y colocarlo en un lugar seguro.
- Utilice limpiadores sin sustancias corrosivas para limpiar cada superficie.
- Seque bien todas las piezas después de la limpieza antes de volver a utilizar el dispositivo.
- Lubrique la bomba de pistón regularmente con el lubricante específico para el mantenimiento de equipos neumáticos.
- Limpie regularmente la pistola y la manguera de suministro de grasa.
- Antes de comenzar el almacenamiento, vacíe siempre el depósito de grasa y límpielo a fondo, así como limpie la carcasa de la bomba y las mangueras con productos diseñados para limpiar la grasa de los componentes mecánicos. Después de limpiarlo, seque el dispositivo. Guarde la unidad en un lugar seco y fresco, libre de humedad y exposición directa a la luz solar.

4.6. Resolución de problemas

Tabla 2: Solución de problemas

Problema	Posible causa	Solución
La bomba ha dejado de funcionar (excluyendo la parada normal)	Error en el funcionamiento del sistema de retorno	Compruebe todos los componentes del sistema y sustitúyalos por otros nuevos o ajústelos según sea necesario
La grasa no se está aspirando del depósito	Tornillos mal apretados	Atornillar
	Entrada de aire sucia y obstruida	Localice la obstrucción y elimínela
	La grasa es demasiado pegajosa	Utilice el tipo de grasa adecuado según la estación del año
	La válvula está bloqueada	Localice la obstrucción y elimínela
	Depósito vacío o con muy poca grasa	Rellene el depósito con grasa.
Fuga de aire	Fricción en el mecanismo y contacto entre los elementos de la válvula	Desmonte los elementos y púlalos para eliminar la fricción.
	Desplazamiento de los elementos del mecanismo y aflojamiento de los tornillos	Colóquelos en la posición correcta y apriete los tornillos.
Presión de grasa insuficiente en la salida.	Manguera de suministro de aire obstruida	Localice la obstrucción y elimínela
	La válvula está dañada o mal sellada	Compruebe la estanqueidad de las válvulas y sustitúyalas si es necesario
Fuga de grasa durante el flujo de aire comprimido	Anillo de sellado dañado	Sustitúyalo por uno nuevo.
Fuga de grasa de las piezas móviles de la pistola	Elementos de sellado dañados	Localice y sustituya el elemento dañado

CE DE | EN |PL | FR | IT | ES | CZ

EG-Konformitätserklärung | EU Declaration of conformity | Deklaracja zgodności WE | Déclaration UE de conformité | Dichiarazione di conformità UE | Declaración UE de conformidad | Prohlášení o shodě ES, 2018/20-06/158

Hersteller (Name, Adresse) | Manufacturer (name, address) | Producent (nazwa, adres) | Fabricant (nom, adresse) | Produttore (denominazione, sede) | Fabricante (nombre, dirección) | Výrobce (jméno, adresa):
EXPONDO POLSKA SP. Z O.O. SP. K., ul. Dekoracyjna 3, 65-155 Zielona Góra, Poland, EU
Mit voller Verantwortung erkläre ich, dass | declare under his sole responsibility that the product | z pełną odpowiedzialnością deklaruje, że | Je déclare et affirme que | sotto la mia esclusiva responsabilità, DICHIARO che | Bajo mi total responsabilidad, declaro que | Na svoji výlučnou odpovědnost prohlašuji, že:
Name | name | nazwa | dénomination | nome | nombre | jméno: **Pneumatische Fettpresse | Pneumatic grease dyspenser | Smarownica towotnica pneumatyczna | Pompe à graisse pneumatique | Ingrassatore pneumatico | Engrasador neumático | Pneumatický mazací lis**
Modell | model | model | modèle | modello | modelo | model: **PRO-G 12 | PRO-G 12M | PRO-G 20**
Seriennummer | serial numer | numer seryjny | numéro de série | numero di serie | número de serie | sériové číslo:
000000000000 – 999999999999

die Grundanforderungen erfüllt | meets the following essential requirements | spełnia zasadnicze wymagania | est conforme aux exigences réglementaires suivantes| ed é conforme alle seguenti direttive | y cumple con los siguientes requisitos básicos | splňuje základní požadavky:

- MD 2006/42/EC,

außerdem erfüllt dieses Produkt die Anforderungen der folgenden harmonisierten Normen | complies with the requirements of the following harmonized standards | spełnia wymagania następujących norm zharmonizowanych | ce produit est conforme aux normes harmonisées suivantes | inoltre il prodotto soddisfa i requisiti previsti dalle seguenti norme armonizzate | además, este producto cumple con los requisitos de las siguientes normas armonizadas | kromě toho splňuje tento produkt požadavky následujících harmonizovaných norem:

- EN 809:1998+A1:2009,
- EN ISO 4414:2010.

Diese Erklärung bezieht sich nur auf die Maschine im Zustand, in dem sie auf dem Markt eingeführt wurde und schließt keine Komponenten, die vom Endverbraucher hinzugefügt wurden und keine vom Endverbraucher durchgeführten Tätigkeiten/Umbauarbeiten, ein., Die technische Dokumentation befindet sich im Firmensitz von EXPONDO Polska sp. z o.o. sp. k., und über ihre Verfügbarkeit entscheidet die dazu befugte Person Piotr R. Gajos. | This declaration relates exclusively to the product in the state in which it was placed on the market. Any components added, handling effected or modifications carried out subsequently are expressly excluded. The technical documentation can be obtained at the premises of EXPONDO Polska sp. z o.o. sp. k. and is available from the authorised person Piotr R. Gajos. | Deklaracja ta odnosi się wyłącznie do maszyny w stanie, w jakim została wprowadzona do obrotu i nie obejmuje części składowych dodanych przez użytkownika końcowego lub przeprowadzonych przez niego późniejszych działań. Dokumentacja techniczna znajduje się w siedzibie firmy EXPONDO Polska sp. z o.o. sp. k., a osobą upoważnioną do jej dysponowaniem jest Piotr R. Gajos. | Cette délaration concerne exclusivement le produit dans l'éat dans lequel il a ééintroduit sur le marchéet ne comprend aucun composant, déontage ou autre modification ajoutéou effectuépar l'utilisateur final. La documentation technique se trouve au siège de l'entreprise EXPONDO Polska sp. z o.o. sp. k. et peut être mise àdisposition sous rélamation àla personne morale compéente Piotr R. Gajos. | La presente dichiarazione fa riferimento esclusivamente allo stato del macchinario al momento dell´immissione sul mercato e non include componenti e/o modifiche apportati/e allo stesso da parte del consumatore finale., La relativa documentazione tecnica si trova presso la sede legale dell´azienda EXPONDO Polska sp. z o.o. sp. k., ed in merito ad un´eventuale divulgazione decide esclusivamente la persona avente piena titolarità Piotr R. Gajos. | Esta declaración se refiere únicamente al estado en que la máquina ha sido introducida en el mercado con exclusión de los elementos añadidos y las operaciones o modificaciones llevadas a cabo por el usuario final., La documentación técnica se encuentra en el domicilio social de EXPONDO Polska sp. z o.o. sp. k., y sobre su disponibilidad decide la persona autorizada para ello, Piotr R. Gajos. | Toto prohlášení se vztahuje výlučně na strojní zařízení ve stavu, v jakém bylo uvedeno na trh, a nevztahuje se na součásti, které byly následně přidány konečným uživatelem, nebo následně provedené zásahy konečného uživatele. Technická dokumentace se nachází v sídle společnosti EXPONDO Polska sp. z o.o. sp. k., a o její dostupnosti rozhoduje k tomu povolaná osoba Piotr R. Gajos.:

Gdynia, 20-06-2018

Ort, Datum | Place, Date | Miejsce, Data | Lieu, Date | Luogo, Data |Lugar, Fecha | Místo, Datum

Unterschrift | Signature | Podpis | Signature | Firma | Firma, | Podpis

Piotr R. Gajos
Ingenieur für die Richtlinienüberprüfung der Produkte | Product Compliance Engineer | Inżynier ds. Oceny zgodności produktów | Ingénieur responsable des analyses de conformité des produits | Ingegnere della sicurezza dei prodotti| ingeniero para la evaluación de la directiva de productos | Inženýr oddělení hodnocení bezpečnosti výrobků

Name, Vorname, Stelle | Name, function, | Imię, Nazwisko, Funkcja | Nom, Prénom, Position | Cognome, Nome, Titolo del responsabile, | Apellidos, Nombre, Puesto | Příjmení, Jméno, místo

⚠

Ez a felhasználói kézikönyv gépi fordítással készült. Mindent megtettünk a fordítás pontosságának biztosítása érdekében, de kérjük, vegye figyelembe, hogy az automatikus fordítások nem tökéletesek, és nem helyettesítik az emberi fordítókat. A felhasználói kézikönyv hivatalos verziója angol nyelven készült. A lefordított változat és az eredeti angol nyelv közötti eltérések nem jogilag kötelező érvényűek. Ha bármilyen kérdése van a fordítás pontosságával kapcsolatban, kérjük, tekintse meg az angol nyelvű verziót, amely a hivatalos referencia. További nyelvi verziók kérésre elérhetők az info@expondo.com címen.

1. Műszaki adatok

1. táblázat: A termék műszaki adatai

Paraméter leírása	Paraméter értéke		
Precíziós mérleg	Pneumatikus zsíradagoló		
Modell	PRO-G 12	PRO-G 12M	PRO-G 20
Tartály térfogata [l]	12		20
Kimeneti nyomás [bar]	240~320	300~400	
Üzemi nyomás [bar]	6~8		
A zsírszivattyú kapacitása [l/perc]	0,75	0,85	0,85
Sűrítési fok	40:1	50:1	
Dimensions [mm]	315x340x780	310x340x810	430x430x776
Súly [kg]	11,95	14	12,8

2. Általános leírás

A felhasználói kézikönyv a készülék biztonságos és problémamentes használatának elősegítését szolgálja. A terméket szigorú műszaki irányelveknek megfelelően, a legmodernebb technológiák és alkatrészek felhasználásával tervezték és gyártották. Ezenkívül a legszigorúbb minőségi szabványoknak megfelelően gyártották.

NE HASZNÁLJA A KÉSZÜLÉKET CSAK AKKOR, HA ALAPOSAN ELOLVASTA ÉS MEGÉRTETTE EZT A FELHASZNÁLÓI KÉZIKÖNYVET.

A készülék élettartamának növelése és a problémamentes működés biztosítása érdekében használja azt a felhasználói kézikönyvnek megfelelően, és rendszeresen végezze el a karbantartási feladatokat. A jelen felhasználói kézikönyvben található műszaki adatok és specifikációk naprakészek. A gyártó fenntartja a jogot a minőségfejlesztéssel kapcsolatos változtatásokra. A technológiai fejlődés és a zajcsökkentési lehetőségek figyelembevételével a készüléket úgy tervezték, hogy a zajkibocsátási kockázatokat minimálisra csökkentse.

2.1. Jelmagyarázat

Ikon	A készülék leírása

	A termék megfelel a vonatkozó biztonsági szabványoknak.
	Használat előtt olvassa el az utasításokat.
	A terméket újra kell hasznosítani.
	**FIGYELMEZTETÉS!** vagy **VIGYÁZAT!** vagy **NE FELEDJE!** Az adott helyzetre vonatkozik. (általános figyelmeztető jelzés)
	Használjon fülvédőt. A hangos zaj halláskárosodást okozhat.
	Viseljen védőszemüveget.
	Használjon védőkesztyűt.



NE FELEDJE! A KÉZIKÖNYVBEN TALÁLHATÓ RAJZOK CSAK ILLUSZTRÁCIÓK, ÉS EGYES RÉSZLETEKBEN ELTÉRHETNEK A TÉNYLEGES TERMÉKTŐL.

3. Biztonságos használat



OLVASSON EL MINDEN BIZTONSÁGI FIGYELMEZTETÉST ÉS ÚTMUTATÓT! A FIGYELMEZTETÉSEK ÉS UTASÍTÁSOK BE NEM TARTÁSA SÚLYOS SÉRÜLÉST VAGY AKÁR HALÁLT IS OKOZHAT.

A figyelmeztetésekben és utasításokban az „eszköz” vagy a „termék” kifejezések alatt pneumatikus zsíradagolót kell érteni.



NE TAKAssa EL A LEVEGŐ BE- / KIMENETEKET.

HASZNÁLAT KÖZBEN NE TEGYE A KEZÉT VAGY MÁS TÁRGYAT A KÉSZÜLÉK BE!

NE LÉPJE TÚL A MEGENGEDETT MAXIMÁLIS ÜZEMELMI NYOMÁST.

3.1. Munkahelyre vonatkozó biztonsági szabályok

a) Győződjön meg arról, hogy a munkahely rendezett és jól megvilágított. A rendetlen vagy rosszul megvilágított munkahely balesetekhez vezethet. Próbálja meg előre látni, mi történhet, figyelje meg, mi történik, és használja a józan eszét a készülékkel végzett munka során.

b) Ne használja a készüléket robbanásveszélyes zónában, például gyúlékony folyadékok, gázok vagy por jelenlétében. A készülék szikrákat bocsát ki, amelyek meggyújthatják a port vagy a gőzöket.

c) Sérülés vagy rendellenes működés észlelése esetén azonnal kapcsolja ki a készüléket, és haladéktalanul jelentse a felettesének.

d) Ha kétségei vannak a készülék megfelelő működésével kapcsolatban, vegye fel a kapcsolatot a gyártó ügyfélszolgálatával.

e) Kizárólag a gyártó szervizpontja javíthatja a készüléket. Ne kíséreljen meg önállóan javítani!

f) Gyermekek vagy illetéktelen személyek nem léphetnek be a munkaállomásra. (A figyelemelterelés a készülék feletti uralom elvesztéséhez vezethet).

g) A levegő nyomóvezetékét kizárólag zárt légszelep mellett szabad csatlakoztatni és leválasztani.

h) Ne irányítsa a nyomóvezetéket saját maga, más személyek vagy állatok felé.

i) Ne szakítsa el a sűrített levegő ellátását a nyomótömlők összenyomásával vagy hajlításával.

j) A készülékkel való munka megkezdésekor fokozatosan növelni kell a készülék levegőellátását a megfelelő működés biztosítása érdekében. A készülék bármilyen rendellenes működésének észlelése esetén azonnal le kell választani a sűrített levegőről, és fel kell venni a kapcsolatot a gyártó szervizpontjával



NE FELEDJE! A KÉSZÜLÉK HASZNÁLATA SORÁN VÉDJE A GYERMEKEKET ÉS MÁS JÁRÓKELŐKET.

3.2. Személyekre vonatkozó biztonsági szabályok

a) Ne használja a készüléket, ha fáradt, beteg, illetve alkohol, kábítószer vagy gyógyszer hatása alatt áll, mivel ezek jelentősen ronthatják a készülék kezelési képességét.

b) A készülékkel való munka során használja a józan eszét és legyen éber. A készülék használata közbeni átmeneti koncentrációvesztés súlyos sérülésekhez vezethet

c) Használja a készülékkel való munkavégzéshez szükséges, az 1. szakaszban (Jelmagyarázat) meghatározott személyi védőfelszerelést. A megfelelő, jóváhagyott személyi védőfelszerelés használata csökkenti a sérülés kockázatát.

d) A készülék véletlen bekapcsolásának elkerülése érdekében győződjön meg arról, hogy a be-/kikapcsoló KI állásban van, mielőtt áramforráshoz csatlakoztatja.

e) Ne becsülje túl a képességeit. A készülék használata során őrizze meg az egyensúlyát, és mindig maradjon stabil. Ez biztosítja a készülék jobb irányítását váratlan helyzetekben.

f) Ne viseljen laza ruházatot vagy ékszert. Tartsa távol a haját, ruháját és kesztyűjét a mozgó alkatrészektől. A laza ruházat, ékszer vagy hosszú haj beakadhat a mozgó alkatrészekbe.

g) A sűrített levegő súlyos sérüléseket okozhat

h) Javasolt szem-, fül- és légzésvédő használata.

3.3. A készülék biztonságos használata

i) Ne terhelje túl a berendezést! Használjon megfelelő eszközöket az adott feladathoz. A megfelelően kiválasztott készülék jobban és biztonságosabban végzi el a tervezett feladatot.

j) Ne használja a készüléket, ha a be-/kikapcsoló nem működik megfelelően (nem kapcsolja be és ki a készüléket). Azok a készülékek, amelyeket nem lehet a be-/kikapcsolóval be- és kikapcsolni, veszélyesek, tilos őket üzemeltetni, és javításra szorulnak.

k) A készülékkel végzett bármilyen beállítás, tartozékcsere megkezdése előtt vagy a munkavégzés befejezése után le kell választani a nyomóvezetéket. Ez a megelőző intézkedés csökkenti a balesetveszélyt.

l) Használaton kívül biztonságos helyen, gyermekektől és a készüléket nem ismerő, a használati útmutatót el nem olvasott személyektől elzárva tárolandó. A készülék veszélyt jelenthet tapasztalatlan felhasználók kezében.

m) Tartsa a készüléket jó műszaki állapotban. Minden használat előtt ellenőrizze az általános sérüléseket, különösen a repedt alkatrészeket vagy elemeket, valamint minden olyan körülményt, amely befolyásolhatja a készülék biztonságos működését. Ha sérülést észlel, használat előtt adja át a készüléket javításra.

n) Tartsa a készüléket gyermekek elől elzárva.

o) A készülék javítását vagy karbantartását szakképzett személyeknek kell elvégezniük, csak eredeti alkatrészek használatával. Ez biztosítja a biztonságos használatot.

p) A készülék működési integritásának biztosítása érdekében ne távolítsa el a gyárilag felszerelt védőburkolatokat, és ne lazítsa meg a csavarokat.

q) A készülék raktár és célállomás közötti szállításakor és kezelésekor vegye figyelembe a kézi szállítási műveletekre vonatkozó, abban az országban érvényes munkahelyi egészségvédelmi és biztonsági alapelveket, ahol a készüléket használni fogják.

r) Kerülje azokat a helyzeteket, amikor a készülék túlzott terhelés miatt leáll használat közben. Ez a meghajtóelemek túlmelegedéséhez és a készülék károsodásához vezethet.

s) A készülék ellátásához sűrített levegőt használjon, más gázok használata tilos.

t) Rendszeresen tisztítsa a készüléket, hogy elkerülje a szennyeződés tartós lerakódását

u) Azokon a helyeken, ahol nagy a mechanikai sérülés veszélye, megerősített tömlőt használjon a sűrített levegős csatlakozásokhoz.

v) Minden használat előtt ellenőrizze, hogy a fúvóka megfelelően van-e felszerelve a készülékbe, és hogy a tömlő megfelelően van-e rögzítve és sértetlen.

w) A készülékhez juttatott levegőnek száraznak, tisztának és szennyeződésmentesnek kell lennie. A szennyeződés eltömítheti a vezetékeket, és a készülék, valamint alkatrészeinek károsodásához vezethet.

x) A készüléket tilos a nyomóvezetéknél fogva hordozni vagy felakasztani.

y) Ne érjen hozzá a mozgó alkatrészekhez vagy tartozékokhoz, amíg a készülék nincs leválasztva a sűrített levegős ellátásról.

z) Ha szivárgást észlel a készüléknél vagy a tömlőknél, azonnal le kell választani a sűrített levegős ellátást, és el kell hárítani a hibákat.

aa) Ne lépje túl az ajánlott tápnyomást, mert ez károsíthatja a készüléket.

FIGYELEM! A KÉSZÜLÉK BIZTONSÁGOS KIALAKÍTÁSA ÉS VÉDŐFUNKCIÓI, VALAMINT A KEZELŐT VÉDŐ KIEGÉSZÍTŐ ELEMEK HASZNÁLATA ELLENÉRE IS FENNÁLL A BALESET VAGY SÉRÜLÉS CSEKÉLY VESZÉLYE A KÉSZÜLÉK HASZNÁLATA SORÁN. LEGYEN FIGYELMES, ÉS HASZNÁLJA A JÓZAN ESZÉT A KÉSZÜLÉK HASZNÁLATA SORÁN.

4. Tartsa be az üzemeltetés szabályait

A pneumatikus zsíradagoló egy olyan eszköz, amelyet nyomás alatt lévő kenőanyaggal történő elemek kenésére terveztek.

A felhasználó felelős a készülék nem rendeltetésszerű használatából eredő károkért

4.1. A készülék leírása

4.1.1. PRO-G 12

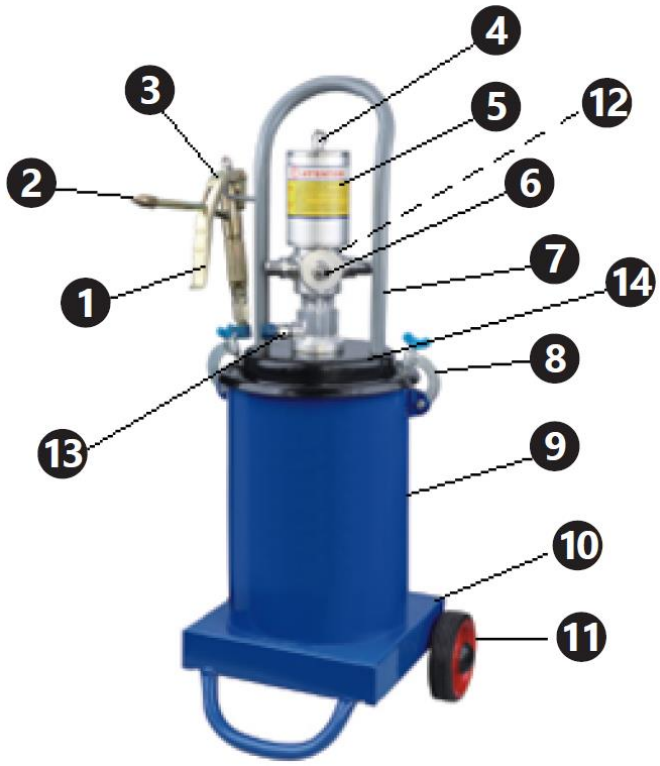

4.1.2. PRO-G 12M


7
4
2
3
5
6
1
12
13
8
14
8
4
MSW
MOTOR TECHNICS
9
11
10

4.1.3. PRO-G 20

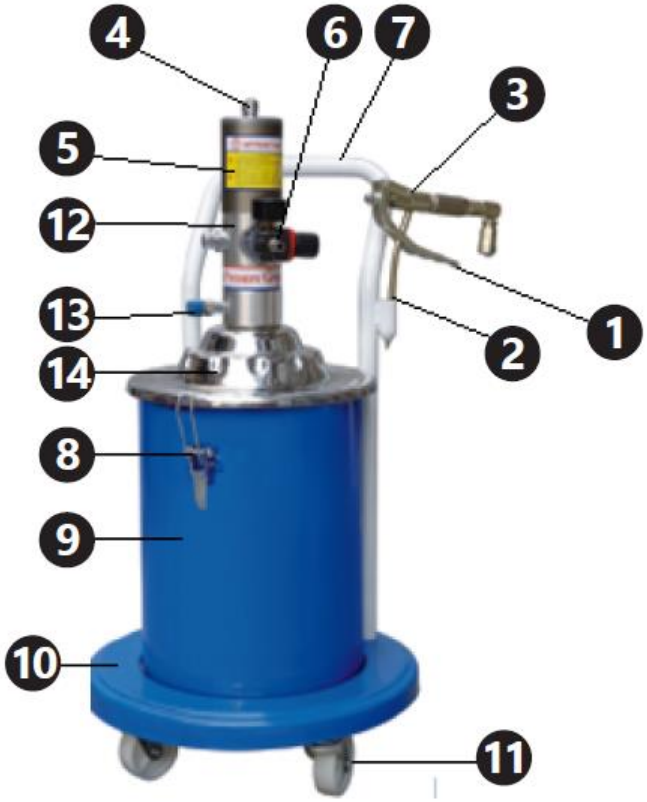

1. Adagolópisztoly ravasz
2. Pisztolyfúvóka
3. Adagolópisztoly
4. Pneumatikus tömlő
5. Szivattyúhenger
6. Manométer és levegőellátó csatlakozó
7. Fogantyú
8. Fedélbilincs
9. Zsírtartály
10. A készülék alapja
11. Kerekek
12. Légszűrő (a képen nem látható)
13. Pisztolytömlő csatlakozó

14. Huzat

4.2. Használatra való előkészítés

4.2.1. A készülék helye

A környezeti hőmérséklet nem haladhatja meg a 45 °C-ot, a relatív páratartalom pedig a 85%-ot. A készüléket csak jól szellőző helyen használja. Ne takarja el a készülék levegőkimenetét. Tartsa távol a készüléket forró felületektől. A készüléket mindig sík, stabil, tiszta, tűzálló és száraz felületen, gyermekek és mentális betegek elől elzárva kell használni. A készülék munkahelyének közvetlen hozzáférést kell biztosítania a sűrített levegőellátást letiltó szelephez. Győződjön meg arról, hogy a készüléket ellátó levegő nyomása nem haladja meg az ajánlott tartományt.

4.2.2. Felszerelés

Cikkszám	**PRO-G 12**	**PRO-G 12M és PRO-G 20**
1	Fúvóka	Fúvóka
2	Adagolócső	Adagolócső
3	Fogantyú	Fogantyú
4	Kerek fejű csavar	Kerek fejű csavar
5	Beállítási terület	Beállítási terület
6	Keskeny hatszögletű csavar	Keskeny anya
7	Széles hatszögletű csavar	Széles anya
8	Szegecs	Szegecs
9	Csatlakozóelem	Csatlakozóelem
10	Szorítócsavar	Szorítócsavar
11	Tömítés	Tömítés
12	Szigetelő	Szigetelő
13	Tüske	Tüske
14	Ház	Ház
15	Szelepülék	Szelepülék
16	Acélgolyó 6 mm	Acélgolyó 6 mm
17	Gömb foglalata	Gömb foglalata
18	Rugó	Rugó
19	Csatlakozóvezeték	Csatlakozóvezeték
20	Központi tüske	Központi tüske
21	I. tömítőcsavar	Tömítőanya I
22	2 mm-es acélgolyó	2 mm-es acélgolyó
23	Összekötőelem	Rögzítő test
24	Alumínium tömítés	Réz alátét
25	O típusú tömítőgyűrű	Zsírbeömlő csatlakozó
26	Tömítőcsavar II	Tömítőanya II
27	Réz tömítés	O típusú tömítőgyűrű
28	—	Réz alátét

PRO-G 12

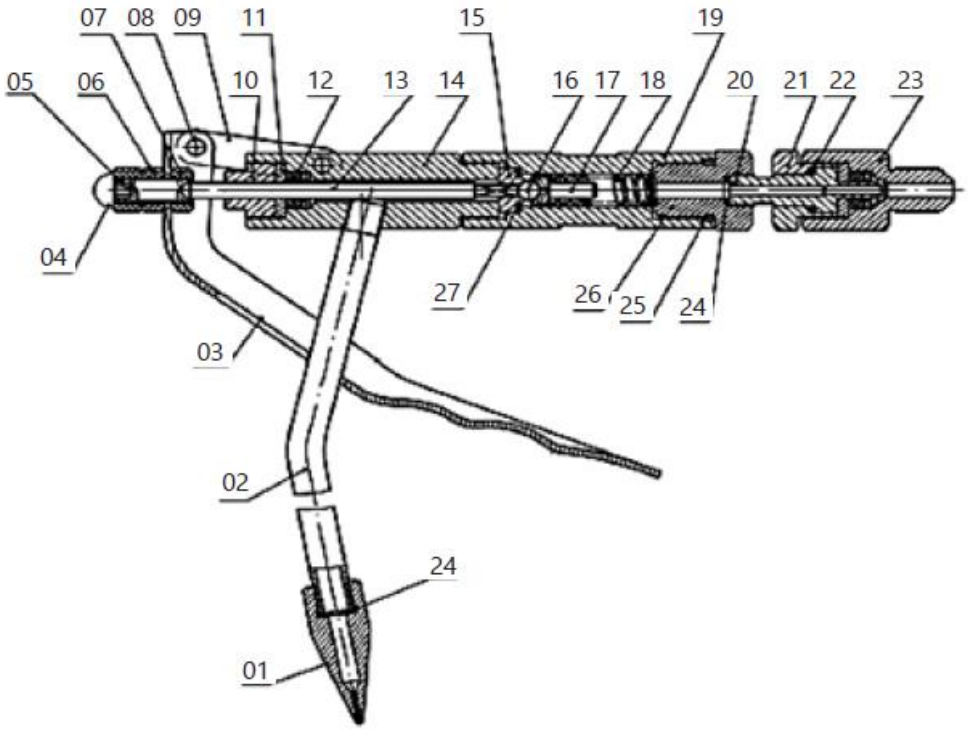

PRO-G 12M, PRO-G 20

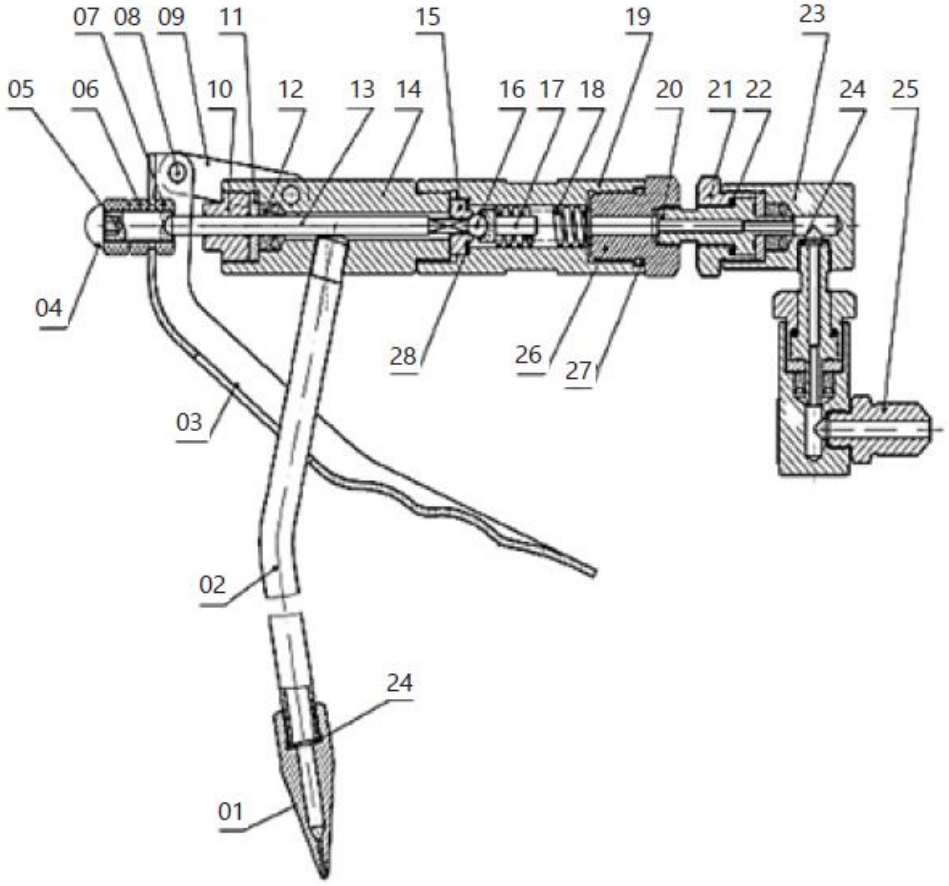

Cikkszám	PRO-G 12	PRO-G 12M	PRO-G 20
1	Pneumatikus tömlő	Pneumatikus tömlő	Pneumatikus tömlő
2	Pneumatikus cső anyája	Pneumatikus cső anyája	Pneumatikus cső anyája
3	O típusú tömítőgyűrű Ø12,8x2,65	O-típusú tömítőgyűrű Ø7,5x2,65	O típusú tömítőgyűrű Ø12,8x2,65
4	Térd	Térd	Térd
5	Hengerfedél	Hengerfedél	Hengerfedél
6	O típusú tömítőgyűrű Ø70x3,1	O típusú tömítőgyűrű Ø70x3,1	O típusú tömítőgyűrű Ø70x3,1
7	Henger	Önzáró anyacsavar	M10 önzáró anya
8	M10 önzáró anya	Dugattyútömítés	Dugattyú
9	Dugattyútömítés	Dugattyú	Dugattyútömítés
10	Dugattyú	Henger	Henger
11	—	Dugattyúrúd modul	O típusú tömítőgyűrű Ø16x2,4
11-1	Dugattyúrúd	—	—
11-2	A dugattyút összekötő cső	—	—
12	Tömítő csavar	Tömítő csavar	O típusú tömítőgyűrű Ø23,6x1,8
13	O típusú tömítőgyűrű Ø16x2,6	O típusú tömítőgyűrű Ø16x2,4	Tömítő csavar
14	O típusú tömítőgyűrű Ø23,6x1,8	O típusú tömítőgyűrű Ø20x1,8	A húzás pajzsa
15	Levegő tápegység	Visszacsapó szelep	Dugattyúrúd
16	O típusú tömítőgyűrű Ø22,3x2,65	Szelephüvely	Levegőbemeneti csatlakozó
17	Ütköző	Visszatérítő rugó	Nyomásszabályozó szelep
18	Visszatérítő rugó	O típusú tömítőgyűrű Ø17x2,65	Nyomásszabályozó szelep csatlakozója
19	Szelephüvely	Ütköző	O típusú tömítőgyűrű Ø12,6x1,8
20	Visszacsapó szelep	Levegő tápegység	Szivattyúkamra fedele
21	Levegőbemeneti csatlakozó	A húzás pajzsa	O típusú tömítőgyűrű Ø46x2,5
22	A húzás pajzsa	Tömítés	Csillapító rugó
23	Tömítés	O típusú tömítőgyűrű Ø16x1,8	A levegőellátás csúszó blokkja
24	O típusú tömítőgyűrű Ø19,6x1,8	O típusú tömítőgyűrű Ø11,2x1,8	Rögzítőlemez
25	O típusú tömítőgyűrű Ø14,8x1,8	U típusú tömítőgyűrű UN 12x22x8	Csiga
26	U típusú tömítőgyűrű UN 12x22x8	Tömítőfedél	Rugótömítés Ø4
27	Tömítőfedél	Sasszeg Ø3x20	Levegőcsatlakozó foglalat
28	Sasszeg Ø3x20	Rugótüske Ø3x15	Papírtömítés
29	Rugótüske Ø3x15	Állítóanya	Dugattyúrúd
30	Állítóanya	Csatlakozócső	Rugótüske
31	Csatlakozócső	Zsírbevezető rugó	Zsírbevezető rugó

32	Levegőbevezető rugó	Acélgolyó	Acélgolyó SØ6
33	Acélgolyó	Dugattyúrúd	Szelepmag
34	O típusú tömítőgyűrű	Rugódugattyú	O típusú tömítőgyűrű Ø19,3x2,65
35	Oszlopmodul anyaga	Acélgolyó foglalat	O típusú tömítőgyűrű Ø25,5x2,65
35-1	Szelepdugó	—	—
35-2	Oszlop anyaga	—	—
35-3	Rugótüske Ø2x13	—	—
36	O típusú tömítőgyűrű Ø24x2,4	O típusú tömítőgyűrű Ø24x2,4	Szivattyúház
37	Csatlakozócső	Csatlakozócső	Oszlop
38	O típusú tömítőgyűrű Ø25,5x2,65	O típusú tömítés gyűrű Ø14x2,65	U típusú tömítőgyűrű UN 8x14x6
39	Szivattyúház	O típusú tömítőgyűrű Ø20x2,65	Visszacsapó szelep
40	Négyszögletes szelep	Szivattyúház	Visszacsapó szelep tömítés
41	Csatlakozó csavar modulja	U típusú tömítőgyűrű UN 8x14x6	Zsírbevezető szelep üléke
41-1	Csatlakozócsavar	—	—
41-2	Szűrőszűrő	—	—
42	Tárcsa	Visszacsapó szelep	Túlfolyó gyűrű
43	Rugós tömítés Ø6	Visszacsapó szelep tömítés	Alátét
44	Önzáró anya M6	Zsírbevezető szelep üléke	Rugós tömítés Ø6
45	Levegőbevezető tömlő	Túlfolyó gyűrű	Önzáró anya M6
46	Réz tömítés M4x12	Alátét	Zsírbevezető cső
47	Zsírkivezető csatlakozó Ø4	Rugós tömítés Ø6	Alátét Ø30
48	Csiga	Önzáró anya M6	Csap Ø3x15
49	Rugós tömítés	Zsírbevezető cső	Összekötő oszlop
50	Csillapító rugó	Réz tömítés	Csap Ø320
51	Levegőellátás csúszó blokkja	Zsírkivezető csatlakozó	Állítóanya
52	Rögzítőlemez	Csiga	Csatlakozócső
53	Levegőellátás csatlakozóaljzata	Rugós tömítés Ø4	O típusú tömítőgyűrű Ø24x2,4
54	Papírtömítés	Csillapítórugó	Tömítőfedél
55	Levegőellátás fedele	Levegőellátás csúszóblokkja	U típusú tömítőgyűrű UN 12x22x8
56	O típusú tömítőgyűrű Ø45,3x2,65	Rögzítőlemez	O típusú tömítőgyűrű Ø19,6x1,8
57	O típusú tömítőgyűrű Ø46x2,5	Levegőellátás csatlakozóaljzata	O típusú tömítőgyűrű Ø14,8x1,8
58	Imbuszcsavarok M6x20	Papírtömítés	Tömítés
59	Hangtompító	Levegőellátás fedele	Dugattyúrúd csatlakozó
60	Fogantyú	Imbuszcsavarok	Levegőellátás
61	Tartályfedél	O típusú tömítőgyűrű Ø46x2,5	Réztömítés

62	Hatlapfejű csavar M8x15	Levegő bemeneti csatlakozó	Zsírkimeneti csatlakozó
63	Nyomórugó	O típusú tömítőgyűrű Ø45,3x2,65	Ütköző
64	O típusú tömítőgyűrű Ø35x2,6	Hangtompító	Hangtompító
65	Nyomótárcsa	Ütköző	Elosztószelep
66	Alátét Ø30	Alátét Ø30	—
67	Szárnyas anya	Fogantyú	Szelephüvely
68	Kengyel	Tartályfedél	Visszahúzó rugó
69	Anya M6	Hatlapfejű csavar M8x15	O típusú tömítőgyűrű Ø22,3x2,65
70	Hatlapfejű csavar M6x16	Nyomórugó	Ütköző
71	Edény	Nyomótárcsa	—
72	Kerék	O-típusú tömítőgyűrű Ø35x2,5	—
73	Alátét Ø16	Szárnyas anya	—
74	Olajkifolyás-korlátozó	Villa	—
75	Pisztoly	anya M6	Kerék
76	Nagynyomású tömlő	Hatlapfejű csavar M6x16	Tartálytest
77	Alkatrészek listája	Tartály	Csavar M6x30
78	—	Kerék	Ravasz
79	—	Alátét Ø16	Anya M6
80	—	Pisztoly	Kampó
81	—	Alkatrészek listája	Nyomótárcsa
82	—	Nagynyomású tömlő	Tartályfedél
83	—	—	Fogantyú
84	—	—	Csavar M8x15
85	—	—	Nyomórugó

PRO-G 12

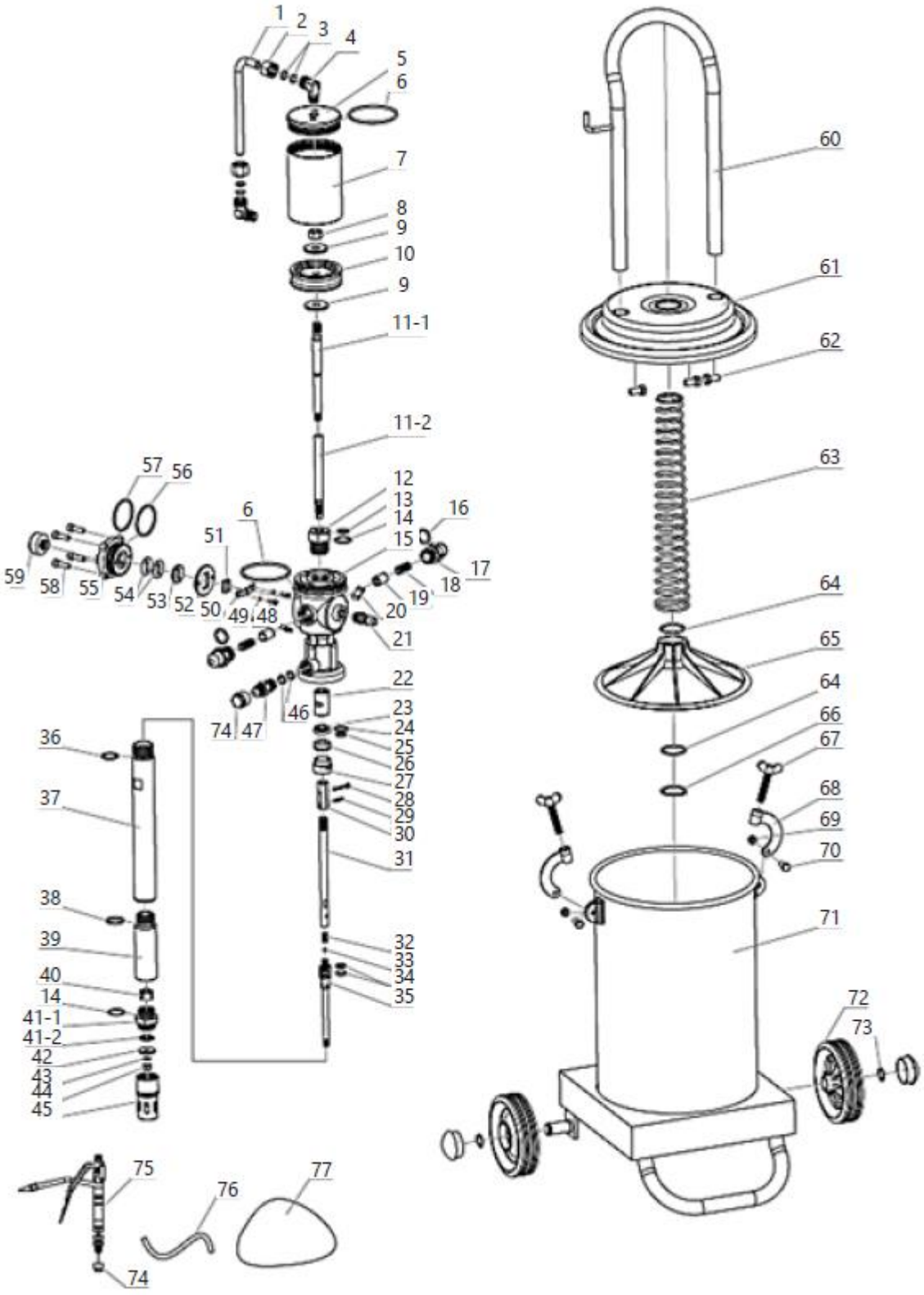
1
2
3
4
5
6
7
8
9
10
9
11-1
11-2
57
56
12
13
14
15
16
17
18
19
20
21
22
23
24
25
26
27
28
29
30
31
32
33
34
35
6
51
59
58
55
54
53
52
50
49
48
46
74
47
36
37
38
39
40
14
41-1
41-2
42
43
44
45
75
76
77
74
60
61
62
63
64
65
64
66
67
68
69
70
71
72
73

PRO-G 12M

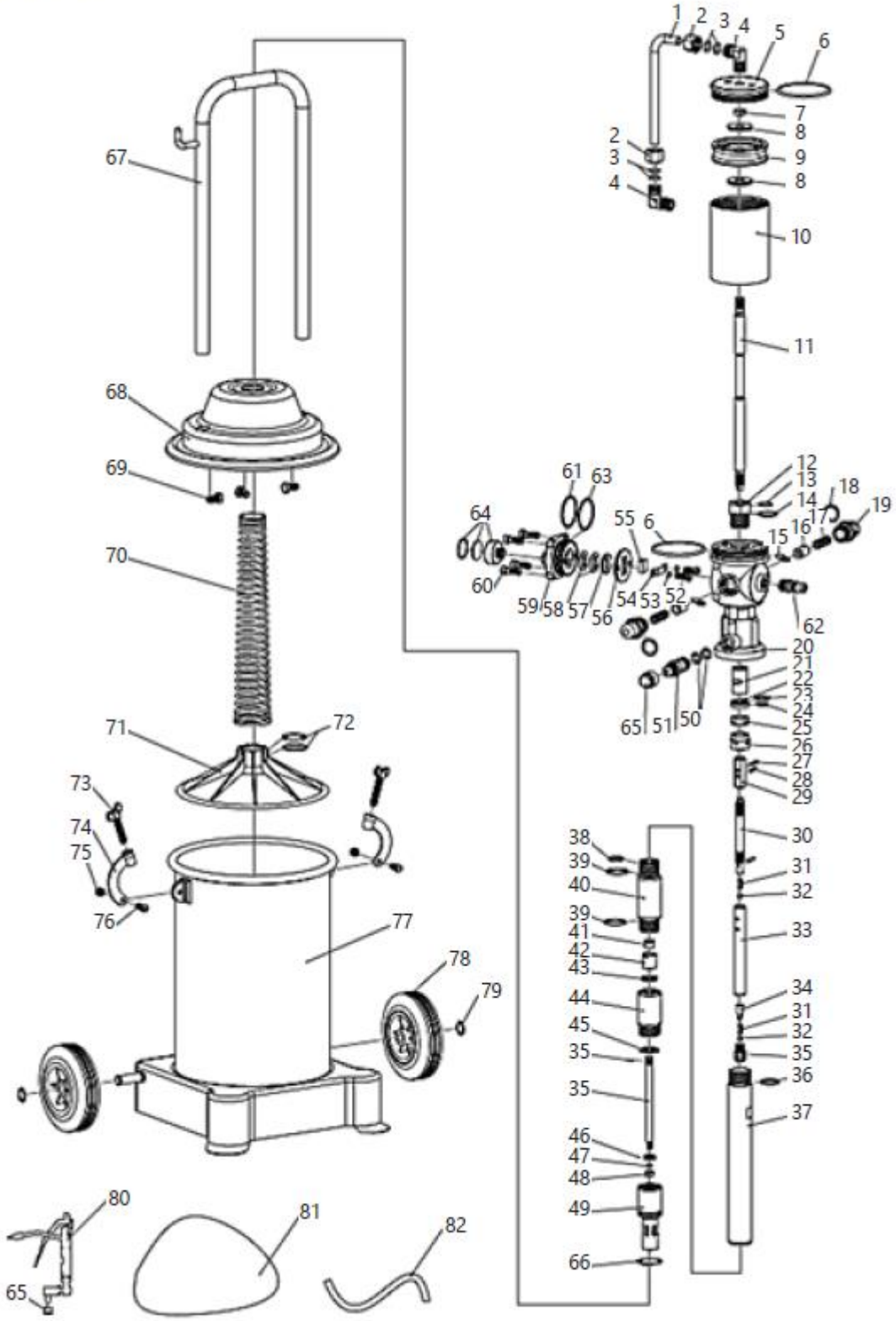
1
2
3
4
5
6
7
8
9
8
10
11
12
13
14
15
16
17
18
19
20
21
22
23
24
25
26
27
28
29
30
31
32
33
34
31
32
35
36
37
38
39
40
39
41
42
43
44
45
35
35
46
47
48
49
66
61
63
64
55
6
60
59
58
57
56
54
53
52
62
65
51
50
67
68
69
70
71
72
73
74
75
76
77
78
79
80
81
82
65

PRO-G 20

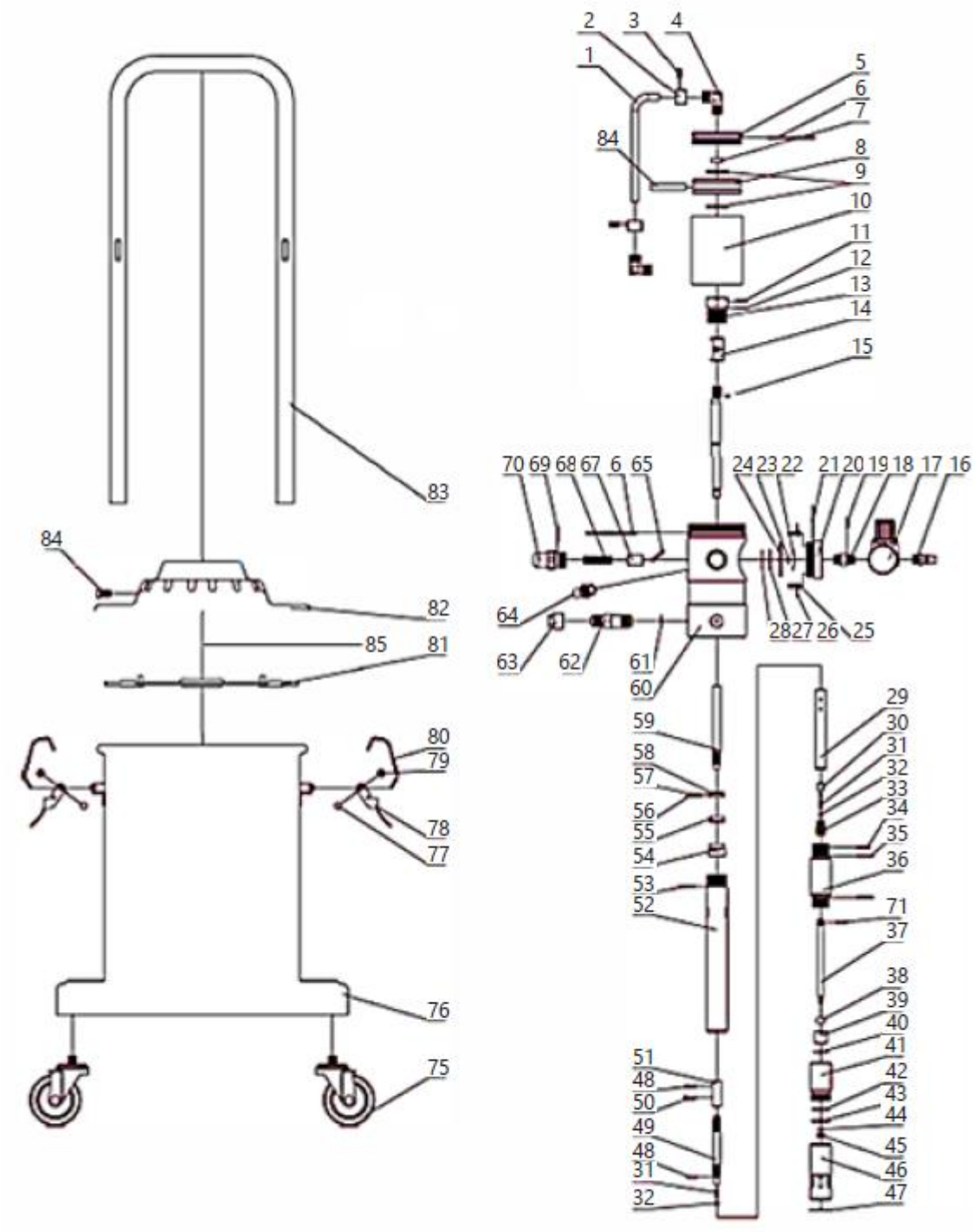

4.3. A készülék használata

1. Csavarja ki a fedélbilincsek szárnyas csavarjait, vegye ki a bilincseket, majd vegye le a fedelet a ráerősített többi elemmel együtt (nem kell szétszerelni őket).

2. Öntse a zsírt a tartályba. Töltse fel a tartályt 70-80%-ig zsírral, hogy elhelyezhesse a zsír préselésére szolgáló mechanizmust. A zsír felvitelekor próbálja meg egyenletesen eloszlatni a tartályban, és kerülje a levegővel teli rések kialakulását. A készülékben lévő zsírt kell használni. A használt zsír típusa az évszaktól függ:

   - NLGI 0 ~ 1 – téli időszak
   - NLGI 2 – tavaszi és őszi időszak
   - NLGI 2 ~ 3 – nyári időszak.

Szennyezett zsír használata tilos. A szennyeződések eltömíthetik a zsírt szivattyúzó vezetékeket, a pisztoly fúvókáit stb., ami a készülék meghibásodásához és akár meghibásodásához is vezethet.

3. Szerelje fel a fedelet úgy, hogy a tartályra helyezi, ügyelve arra, hogy a préstárcsa vízszintesen érintkezzen a zsírral, a szívócső pedig a zsír közepén helyezkedjen el. Rögzítse a fedelet a bilincsek behelyezésével és a szárnyas csavarokkal való meghúzásával. Ellenőrizze, hogy a fedél megfelelően van-e felszerelve, és nincsenek-e rések a tartály és a között.

4. Csavarozza a pisztolytömlőt a pisztoly csatlakozójára, előtte pedig távolítsa el a dugókat. Győződjön meg arról, hogy a zsírzóprés tömlője, valamint a többi bemeneti és kimeneti csatlakozó szorosan meg van csavarozva. Ha a készülék bekapcsolása után levegő- vagy zsírszivárgás jelentkezik, minden szivárgást el kell távolítani.

5. Csatlakoztassa a sűrített levegős tömlőt a készülék levegőbemenetéhez a gyorscsatlakozók segítségével.

6. Kapcsolja be a levegősűrítő berendezést (nem tartozék), hogy 6-8 bar nyomás alatt adagolja a levegőt.

7. Adagolja a kenőanyagot az adagolópisztoly ravaszának megnyomásával. Első használatkor a zsír csak egy idő után jön ki a pisztolyból (ez az az idő, amíg a tömlők megtelnek zsírral). A készülékkel végzett munka befejezése után kapcsolja ki a tápforrást, válassza le a sűrített levegő tápforrását a készülékről, és a pisztoly ravaszának megnyomásával ürítse ki a rendszert a nyomás alatt lévő zsírtól, ami meghosszabbítja a nagynyomású tömlők élettartamát. Megjegyzés: Tilos a készüléket bekapcsolni, ha a zsírtartály üres. Ha a készülék nincs használatban, le kell választani a gyorscsatlakozót, és a tartályban lévő nyomást a pisztoly kioldásával kell csökkenteni.

4.4. Szállítás

A kenőanyag-adagoló rövid távolságra, függőleges helyzetben történő szállítása esetén a készülék alján található kerekeket és a fogantyút kell használni.

Kétkerekű modelleknél szükséges finoman megdönteni a készüléket y irányban, míg négykerekű modellnél elegendő a készüléket síkban mozgatni.

Az ilyen típusú szállításhoz nem kell kiüríteni a zsírtartályt.

Nagyobb távolságra történő szállítás előtt a zsírtartályt ki kell üríteni és külön tartályban kell szállítani. Szállítás közben gondosan védje a készüléket az ütésektől és a véletlen sérülésektől. Javasolt a csatlakozótömlők és a pisztoly szétszerelése is.

4.5. Tisztítás és karbantartás

- Minden tisztítási és karbantartási művelet előtt, és ha a készüléket nem használja, le kell választani a nyomóvezetéket, ki kell egyenlíteni a készülékben lévő nyomást a légköri nyomással, és teljesen le kell hűteni a készüléket.
- A készülék minden használata előtt ellenőrizni kell, hogy a készülék teljesen működőképes-e.
- Minden használat után ki kell egyenlíteni a készülék tartályaiban lévő nyomást a légköri nyomással, gondosan meg kell tisztítani a készüléket, és biztonságos helyen kell tárolni.
- Minden felület tisztításához korrozív anyagoktól mentes tisztítószereket kell használni.
- Tisztítás után, mielőtt újra használná a készüléket, alaposan szárítsa meg az összes alkatrészt.
- Rendszeresen kenje meg a dugattyús szivattyút a pneumatikus berendezések karbantartására szolgáló kenőanyaggal.
- Rendszeresen tisztítsa meg a pisztolyt és a zsírt szállító tömlőt.
- Tárolás előtt mindig ürítse ki és alaposan tisztítsa meg a zsírtartályt, valamint tisztítsa meg a szivattyúházat és a tömlőket a mechanikus alkatrészek zsírjának eltávolítására szolgáló készítményekkel. Tisztítás után szárítsa meg a készüléket. A készüléket száraz, hűvös, nedvességtől és közvetlen napfénytől védett helyen tárolja.

4.6. Hibaelhárítás

2. táblázat: Hibaelhárítás

Probléma	Lehetséges ok	Megoldás
A szivattyú nem működik (a normál leállás kivételével)	Hiba a visszavezető rendszer működésében	Ellenőrizze a rendszer összes alkatrészét, és cserélje ki őket újakra, vagy állítsa be őket ennek megfelelően
A zsír nem szívódik fel a tartályból	Rosszul meghúzott csavarok	Meg kell húzni a csavarokat
	Szennyezett és eltömődött levegőbemenet	Keresse meg az eltömődést és távolítsa el
	A zsír túl ragadós	Használja a megfelelő típusú zsírt az évszaknak megfelelően
	A szelep el van dugulva	Keresse meg az eltömődést és távolítsa el
	Üres tartály vagy túl kevés zsír	Töltse fel a tartályt zsírral.
Levegőszivárgás	Súrlódás a mechanizmus és a szelepelemek között, amelyek érintkeznek egymással	Szerelje szét az elemeket, és polírozza meg őket a súrlódás megszüntetése érdekében.
	A mechanizmuselemek elmozdulása és a csavarok meglazulása	Helyezze a megfelelő helyzetbe, és húzza meg a csavarokat.
Elégtelen zsírnyomás a kimenetnél.	Eltömődött levegőellátó tömlő	Keresse meg az eltömődést és távolítsa el
	A szelep sérült vagy rosszul tömített	Ellenőrizze a szelepek tömítettségét, és cserélje ki őket, ha szükséges
Zsírszivárgás a sűrített levegő áramlása közben	Sérült tömítőgyűrű	Cserélje ki újra.
Zsírszivárgás a pisztoly mozgó alkatrészeiből	Sérült tömítőelemek	Keresse meg és cserélje ki a sérült elemet

CE DE | EN |PL | FR | IT | ES | CZ

EG-Konformitätserklärung | EU Declaration of conformity | Deklaracja zgodności WE | Déclaration UE de conformité | Dichiarazione di conformità UE | Declaración UE de conformidad | Prohlášení o shodě ES, 2018/20-06/158

Hersteller (Name, Adresse) | Manufacturer (name, address) | Producent (nazwa, adres) | Fabricant (nom, adresse) | Produttore (denominazione, sede) | Fabricante (nombre, dirección) | Výrobce (jméno, adresa): **EXPONDO POLSKA SP. Z O.O. SP. K., ul. Dekoracyjna 3, 65-155 Zielona Góra, Poland, EU**
Mit voller Verantwortung erkläre ich, dass | declare under his sole responsibility that the product | **z pełną odpowiedzialnością deklaruje, że** | Je déclare et affirme que | sotto la mia esclusiva responsabilità, DICHIARO che | Bajo mi total **responsabilidad, declaro que | Na svoji výlučnou odpovědnost prohlašuji, že:**
Name | name | nazwa | dénomination | nome | nombre | jméno: **Pneumatische Fettpresse | Pneumatic grease dyspenser | Smarownica towotnica pneumatyczna | Pompe à graisse pneumatique | Ingrassatore pneumatico | Engrasador neumático | Pneumatický mazací lis**
Modell | model | model | modèle | modello | modelo | model: **PRO-G 12 | PRO-G 12M | PRO-G 20**
Seriennummer | **serial numer | numer seryjny** | numéro de série | numero di serie | número de serie | **sériové číslo:**
000000000000 – 999999999999

die Grundanforderungen erfüllt | meets the following essential requirements | spełnia zasadnicze wymagania | est conforme aux exigences réglementaires suivantes| ed é conforme alle seguenti direttive | y cumple con los siguientes requisitos básicos | splňuje základní požadavky:

- MD 2006/42/EC,

außerdem erfüllt dieses Produkt die Anforderungen der folgenden harmonisierten Normen | complies with the requirements of the following harmonized standards | spełnia wymagania następujących norm zharmonizowanych | ce produit est conforme aux normes harmonisées suivantes | inoltre il prodotto soddisfa i requisiti previsti dalle seguenti norme armonizzate | además, este producto cumple con los requisitos de las siguientes normas armonizadas | kromě toho splňuje tento produkt požadavky následujících harmonizovaných norem:

- EN 809:1998+A1:2009,
- EN ISO 4414:2010.

Diese Erklärung bezieht sich nur auf die Maschine im Zustand, in dem sie auf dem Markt eingeführt wurde und schließt keine Komponenten, die vom Endverbraucher hinzugefügt wurden und keine vom Endverbraucher durchgeführten Tätigkeiten/Umbauarbeiten, ein., Die technische Dokumentation befindet sich im Firmensitz von EXPONDO Polska sp. z o.o. sp. k., und über ihre Verfügbarkeit entscheidet die dazu befugte Person Piotr R. Gajos. | This declaration relates exclusively to the product in the state in which it was placed on the market. Any components added, handling effected or modifications carried out subsequently are expressly excluded. The technical documentation can be obtained at the premises of EXPONDO Polska sp. z o.o. sp. k. and is available from the authorised person Piotr R. Gajos. | Deklaracja ta odnosi się wyłącznie do maszyny w stanie, w jakim została wprowadzona do obrotu i nie obejmuje części składowych dodanych przez użytkownika końcowego lub przeprowadzonych przez niego późniejszych działań. Dokumentacja techniczna znajduje się w siedzibie firmy EXPONDO Polska sp. z o.o. sp. k., a osobą upoważnioną do jej dysponowaniem jest Piotr R. Gajos. | Cette délaration concerne exclusivement le produit dans l'éat dans lequel il a ééintroduit sur le marchéet ne comprend aucun composant, déontage ou autre modification ajoutéou effectuépar l'utilisateur final. La documentation technique se trouve au siège de l'entreprise EXPONDO Polska sp. z o.o. sp. k. et peut être mise àdisposition sous rélamation àla personne morale compéente Piotr R. Gajos. | La presente dichiarazione fa riferimento esclusivamente allo stato del macchinario al momento dell´immissione sul mercato e non include componenti e/o modifiche apportati/e allo stesso da parte del consumatore finale., La relativa documentazione tecnica si trova presso la sede legale dell´azienda EXPONDO Polska sp. z o.o. sp. k., ed in merito ad un´eventuale divulgazione decide esclusivamente la persona avente piena titolarità Piotr R. Gajos. | Esta declaración se refiere únicamente al estado en que la máquina ha sido introducida en el mercado con exclusión de los elementos añadidos y las operaciones o modificaciones llevadas a cabo por el usuario final., La documentación técnica se encuentra en el domicilio social de EXPONDO Polska sp. z o.o. sp. k., y sobre su disponibilidad decide la persona autorizada para ello, Piotr R. Gajos. | Toto prohlášení se vztahuje výlučně na strojní zařízení ve stavu, v jakém bylo uvedeno na trh, a nevztahuje se na součásti, které byly následně přidány konečným uživatelem, nebo následně provedené zásahy konečného uživatele. Technická dokumentace se nachází v sídle společnosti EXPONDO Polska sp. z o.o. sp. k., a o její dostupnosti rozhoduje k tomu povolaná osoba Piotr R. Gajos.:

Gdynia, 20-06-2018

Ort, Datum | Place, Date | Miejsce, Data | Lieu, Date | Luogo, Data |Lugar, Fecha | Místo, Datum

Unterschrift | Signature | Podpis | Signature | Firma | Firma, | Podpis

Piotr R. Gajos
Ingenieur für die Richtlinienüberprüfung der Produkte | Product Compliance Engineer | Inżynier ds. Oceny zgodności produktów | Ingénieur responsable des analyses de conformité des produits | Ingegnere della sicurezza dei prodotti| ingeniero para la evaluación de la directiva de productos | inženýr oddělení hodnocení bezpečnosti výrobků

Name, Vorname, Stelle | Name, function, | Imię, Nazwisko, Funkcja | Nom, Prénom, Position | Cognome, Nome, Titolo del responsabile, | Apellidos, Nombre, Puesto | Příjmení, Jméno, místo

⚠

Denne brugermanual er blevet oversat ved hjælp af maskinoversættelse. Vi har gjort alt for at sikre, at oversættelsen er nøjagtig, men bemærk venligst, at automatiserede oversættelser ikke er perfekte og ikke er beregnet til at erstatte menneskelige oversættere. Den officielle version af brugermanualen er på engelsk. Eventuelle forskelle mellem den oversatte version og den originale engelske version er ikke juridisk bindende. Hvis du har spørgsmål om nøjagtigheden af oversættelsen, henvises der til den engelske version, som er den officielle reference. Flere sprogversioner er tilgængelige efter anmodning via info@expondo.com.

1. Tekniske data

Tabel 1: Tekniske data for produktet

Parameterbeskrivelse	Parameterværdi		
Produktnavn	Pneumatisk fedtdispenser		
Model	PRO-G 12	PRO-G 12M	PRO-G 20
Tankvolumen [l]	12		20
Udgangstryk [bar]	240~320	300~400	
Arbejdstryk [bar]	6~8		
Fedtpumpens kapacitet [l/min]	0,75	0,85	0,85
Kompressionsgrad	40:1	50:1	
Dimensions [mm]	315x340x780	310x340x810	430x430x776
Vægt [kg]	11,95	14	12,8

2. Generel beskrivelse

Brugermanualen er udarbejdet for at hjælpe med sikker og problemfri brug af enheden. Produktet er designet og fremstillet i overensstemmelse med strenge tekniske retningslinjer ved hjælp af den nyeste teknologi og komponenter. Derudover er det produceret i overensstemmelse med de strengeste kvalitetsstandarder.

BRUG IKKE ENHEDEN, MEDMINDRE DU HAR LÆST OG FORSTÅET DENNE BRUGERVEJLEDNING GRUNDIGT.

For at forlænge enhedens levetid og sikre problemfri drift skal den anvendes i overensstemmelse med denne brugermanual og regelmæssigt udføres vedligeholdelsesopgaver. De tekniske data og specifikationer i denne brugermanual er opdaterede. Producenten forbeholder sig retten til at foretage ændringer i forbindelse med kvalitetsforbedringer. Under hensyntagen til teknologiske fremskridt og muligheder for støjreduktion er enheden designet til at reducere støjrisici til et minimum.

2.1. Forklaring

Ikon	Beskrivelse af apparatet

	Produktet opfylder de relevante sikkerhedsstandarder.
	Læs instruktionerne før brug.
	Produktet skal genbruges.
	**ADVARSEL!** eller **FORSIGTIG!** eller **HUSK!** Gælder for den givne situation. (generelt advarselstegn)
	Brug høreværn. Eksponering for høj støj kan resultere i høretab.
	Brug sikkerhedsbriller.
	Brug beskyttelseshandsker.



OBS! TEGNINGER I DENNE MANUAL ER KUN TIL ILLUSTRATIONSFORMÅL OG KAN I NOGLE DETALJER AFVIGE FRA DET FAKTISKE PRODUKT.

3. Brugssikkerhed



LÆS ALLE SIKKERHEDSADVARSLER OG ALLE INSTRUKTIONER. MANGLENDE OVERHOLDELSE AF ADVARSLER OG INSTRUKTIONER KAN RESULTERE I ALVORLIG PERSONSKADE ELLER ENDDA DØD.

Når der bruges "enhed" eller "produkt" i advarsler og instruktioner, betyder det pneumatisk fedtdispenser.



DÆK IKKE LUFTINDTAG/-UDLØB.

UNDER BRUG MÅ IKKE DINE HÆNDER ELLER ANDRE GENSTANDE IND I ENHEDEN!

OVERSKRID IKKE DET MAKSIMALT TILLADE DRIFTSTRYK.

3.1. Sikkerhed på arbejdspladsen

a) Sørg for, at arbejdspladsen er ordentlig og godt oplyst. En rodet eller dårligt oplyst arbejdsplads kan føre til ulykker. Forsøg at forudse, hvad der kan ske, observer, hvad der foregår, og brug sund fornuft, når du arbejder med apparatet.

b) Brug ikke apparatet i et eksplosionsfarligt område, f.eks. i nærheden af brandfarlige væsker, gasser eller støv. Apparatet genererer gnister, der kan antænde støv eller dampe.

c) Hvis du opdager skader eller uregelmæssig drift, skal du straks slukke apparatet og rapportere det til en supervisor.

d) Hvis der er tvivl om apparatets korrekte funktion, skal du kontakte producentens support.

e) Kun producentens serviceværksted må reparere apparatet. Forsøg ikke at reparere apparatet selv!

f) Børn eller uautoriserede personer har forbud mod at komme ind på en arbejdsplads. (En distraktion kan resultere i tab af kontrol over apparatet).

g) Tilslutning og afbrydelse af trykledningen bør ske med lukket luftventil.

h) Ret ikke trykledningen mod dig selv eller mod andre personer eller dyr.

i) Afbryd ikke tryklufttilførslen ved at knuse eller bøje trykslanger.

j) Når du begynder at arbejde med apparatet, er det nødvendigt gradvist at øge lufttilførslen til apparatet for at sikre, at det fungerer korrekt. Hvis der bemærkes unormal drift af enheden, er det nødvendigt straks at afbryde den fra trykluften og kontakte producentens serviceværksted



OBS! BESKYT BØRN OG ANDRE TILSKUERE, NÅR DU BRUGER ENHEDEN.

3.2. Personlig sikkerhed

a) Brug ikke enheden, når du er træt, syg eller påvirket af alkohol, narkotika eller medicin, da dette kan forringe evnen til at betjene enheden betydeligt.

b) Brug din sunde fornuft og vær opmærksom, når du arbejder med enheden. Midlertidigt tab af koncentration under brug af enheden kan føre til alvorlige skader

c) Brug de personlige værnemidler, der kræves for at arbejde med enheden, som angivet i afsnit 1 (Forklaring). Brug af korrekt, godkendt personligt værnemiddel reducerer risikoen for at komme til skade.

d) For at forhindre, at enheden tændes ved et uheld, skal du sørge for, at tænd-/slukknappen er i OFF-positionen, før du tilslutter den til en strømkilde.

e) Overvurder ikke dine evner. Hold balancen og forbliv stabil, når du bruger enheden. Dette sikrer bedre kontrol over enheden i uventede situationer.

f) Bær ikke løstsiddende tøj eller smykker. Hold hår, tøj og handsker væk fra bevægelige dele. Løstsiddende tøj, smykker eller langt hår kan sætte sig fast i bevægelige dele.

g) Trykluft kan forårsage alvorlig skade

h) Det anbefales at bruge øjen-, øre- og åndedrætsværn.

3.3. Sikker brug af enheden

i) Maskinen skal være placeret på et stabilt underlag. Brug passende værktøj til den givne opgave. En korrekt valgt enhed vil udføre den opgave, den er designet til, bedre og på en mere sikker måde.

j) Brug ikke apparatet, hvis tænd/sluk-knappen ikke fungerer korrekt (ikke tænder og slukker apparatet). Apparater, der ikke kan tændes og slukkes med tænd/sluk-knappen, er farlige, bør ikke betjenes og skal repareres.

k) Det er nødvendigt at afbryde trykledningen, før du påbegynder justeringer, udskifter tilbehør eller efter arbejdet med apparatet er afsluttet. En sådan forebyggende foranstaltning reducerer risikoen for ulykker.

l) Når apparatet ikke er i brug, skal det opbevares et sikkert sted, væk fra børn og personer, der ikke er bekendt med apparatet, og som ikke har læst brugermanualen. Apparatet kan udgøre en fare i hænderne på uerfarne brugere.

m) Hold apparatet i god teknisk stand. Før hver brug skal det kontrolleres for generelle skader, og især for revnede dele eller elementer og for andre forhold, der kan påvirke apparatets sikre betjening. Hvis der opdages skader, skal apparatet afleveres til reparation før brug.

n) Opbevar apparatet utilgængeligt for børn.

o) Reparation eller vedligeholdelse af apparatet bør udføres af kvalificerede personer, kun med originale reservedele. Dette sikrer sikker brug.

p) For at sikre apparatets funktionsdygtighed må du ikke fjerne fabriksmonterede afskærmninger og ikke løsne skruer.

q) Ved transport og håndtering af enheden mellem lageret og destinationen skal der tages hensyn til de arbejdsmiljø- og sikkerhedsprincipper for manuel transport, der gælder i det land, hvor enheden skal anvendes.

r) Undgå situationer, hvor apparatet stopper under brug på grund af overbelastning. Dette kan resultere i overophedning af drivelementerne og beskadigelse af apparatet.

s) Brug luft til at forsyne apparatet, det er forbudt at bruge andre gasser.

t) Rengør apparatet regelmæssigt for at undgå varig snavsaflejring

u) På steder, hvor der er høj risiko for mekanisk skade, skal der anvendes en forstærket slange til tryklufttilslutninger.

v) Før hver brug skal det sikres, at dysen er korrekt monteret i apparatet, og at slangen er korrekt fastgjort og ubeskadiget.

w) Den luft, der tilføres apparatet, skal være tør, ren og fri for kontaminering. Kontaminering kan tilstoppe rørledningerne og føre til skader på apparatet og dets komponenter.

x) Det er ikke tilladt at bære eller hænge apparatet i trykledningen.

y) Rør ikke ved bevægelige dele eller tilbehør, medmindre apparatet er blevet afbrudt fra trykluftforsyningen.

z) Hvis der opdages en lækage fra apparatet eller slangerne, er det nødvendigt straks at afbryde trykluftforsyningen og udbedre defekterne.

aa) Overskrid ikke det anbefalede forsyningstryk, da dette kan beskadige apparatet.

ADVARSEL! TRODS ENHEDENS SIKRE DESIGN OG DENS BESKYTTELSESFUNKTIONER, OG PÅ TRODS AF BRUGEN AF YDERLIGERE ELEMENTER, DER BESKYTTER OPERATØREN, ER DER STADIG EN LILLE RISIKO FOR ULYKKER ELLER SKADER VED BRUG AF ENHEDEN. VÆR OPMÆRKSOM OG BRUG SUND FORNUFT, NÅR DU BRUGER ENHEDEN.

4. Brugsbetingelser

Den pneumatiske fedtdispenser er en anordning beregnet til at smøre elementer med et smøremiddel under tryk.

Brugeren er ansvarlig for enhver skade, der opstår som følge af ikke-tilsigtet brug af anordning

4.1. Beskrivelse af apparatet

4.1.1. PRO-G 12

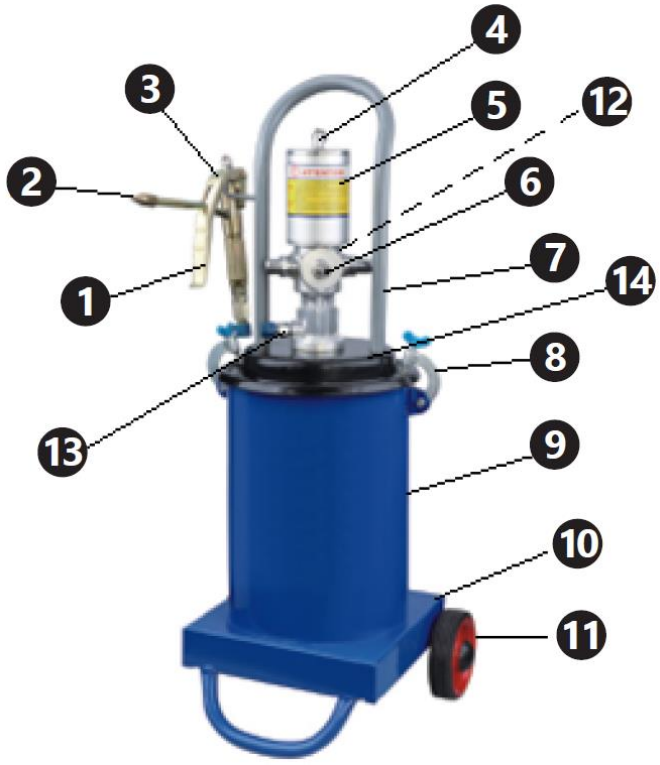

4.1.2. PRO-G 12M


7
4
2
3
5
6
1
12
13
8
14
8
4
MOTOR TECHNICS
9
11
10

4.1.3. PRO-G 20

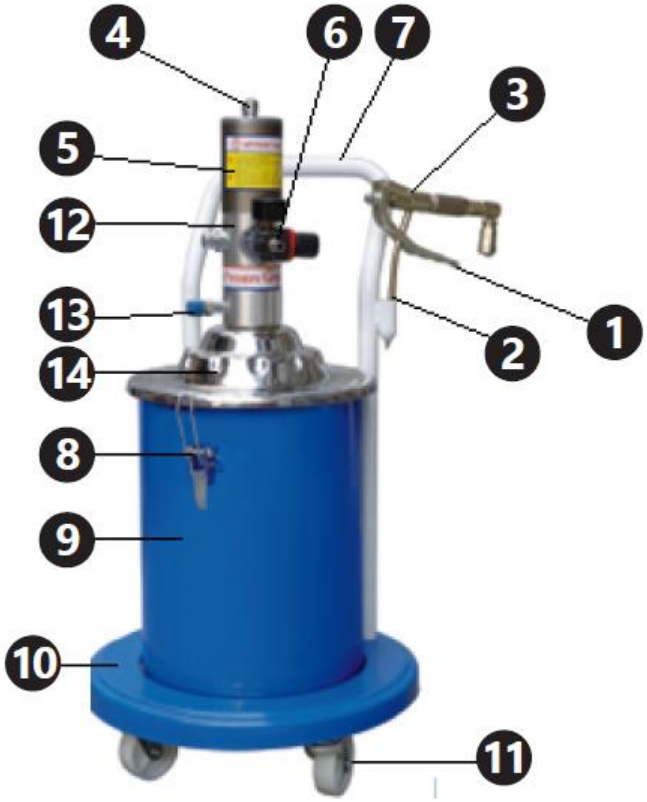

1. Doseringspistolens aftrækker
2. Pistoldyse
3. Doseringspistol
4. Pneumatisk slange
5. Pumpecylinder
6. Manometer og lufttilslutning
7. Håndtag
8. Dækselklemme
9. Beholder til fedt
10. Anordningens bund
11. Hjul
12. Luftfilter (ikke synlig på billedet)
13. Pistolslangetilslutning

14. Overtræk

4.2. Forberedelse til brug

4.2.1. Anordningens placering

Den omgivende temperatur må ikke overstige 45 °C, og den relative luftfugtighed må ikke overstige 85 %. Brug kun anordningen i godt ventilerede områder. Apparatets luftudløb må ikke blokeres. Hold anordningen væk fra varme overflader. Anordningen skal altid anvendes på en jævn, stabil, ren, brandsikker og tør overflade og utilgængeligt for børn og psykisk syge. Anordningens arbejdssted skal give direkte adgang til den ventil, der deaktiverer trykluftforsyningen. Sørg for, at trykket i den luft, der forsyner anordningen, ikke overstiger det anbefalede område.

4.2.2. Montering

Varenummer	**PRO-G 12**	**PRO-G 12M & PRO-G 20**
1	Dyse	Dyse
2	Doseringsrør	Doseringsrør
3	Håndtag	Håndtag
4	Skrue med rundt hoved	Skrue med rundt hoved
5	Justeringsområde	Justeringsområde
6	Sekskantet smal skrue	Smal møtrik
7	Sekskantet bred skrue	Bred møtrik
8	Nitte	Nitte
9	Tilslutningselement	Tilslutningselement
10	Kompressionsskrue	Kompressionsskrue
11	Tætning	Tætning
12	Tætning	Tætning
13	Dorn	Dorn
14	Dornhus	Hus
15	Ventilsæde	Ventilsæde
16	Stålkugle 6 mm	Stålkugle 6 mm
17	Kuglemuffe	Kuglemuffe
18	Fjeder	Fjeder
19	Forbindelsesledning	Forbindelsesledning
20	Central dorn	Central dorn
21	Tætningsskrue I	Tætningsmøtrik I
22	Stålkugle 2mm	Stålkugle 2mm
23	Forbindelsesstik	Fastgørelse af krop
24	Aluminiumspakning	Kobbervaskemaskine
25	O-type tætningsring	Fedtindløbsforbindelse
26	Tætningsskrue II	Tætningsmøtrik II
27	Kobberpakning	O-type tætningsring
28	—	Kobbervaskemaskine

PRO-G 12

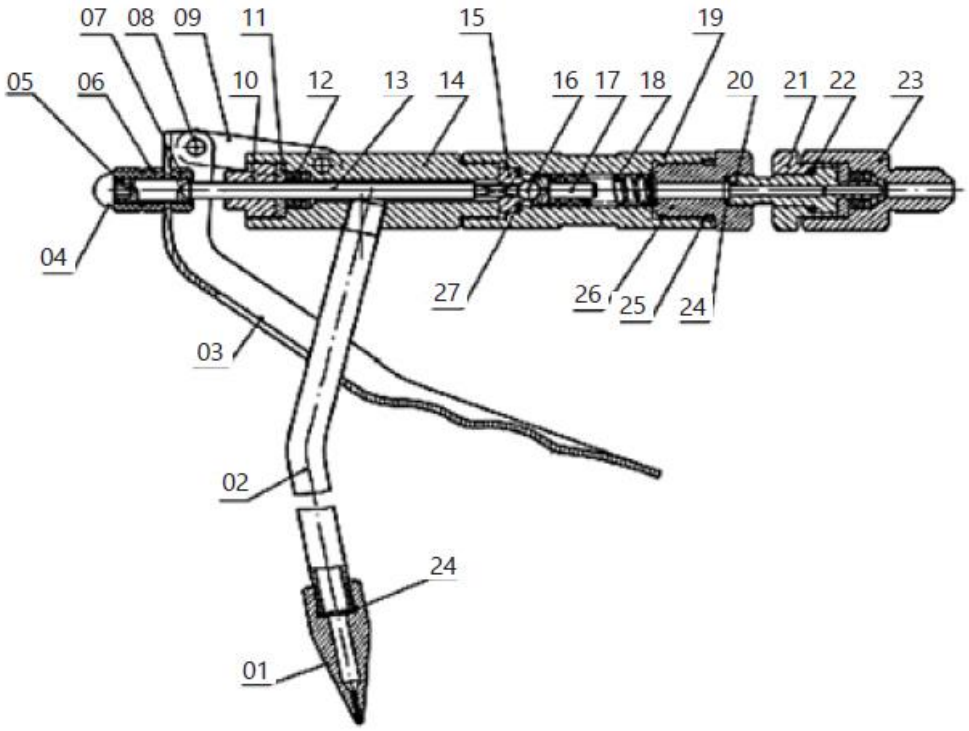

PRO-G 12M, PRO-G 20

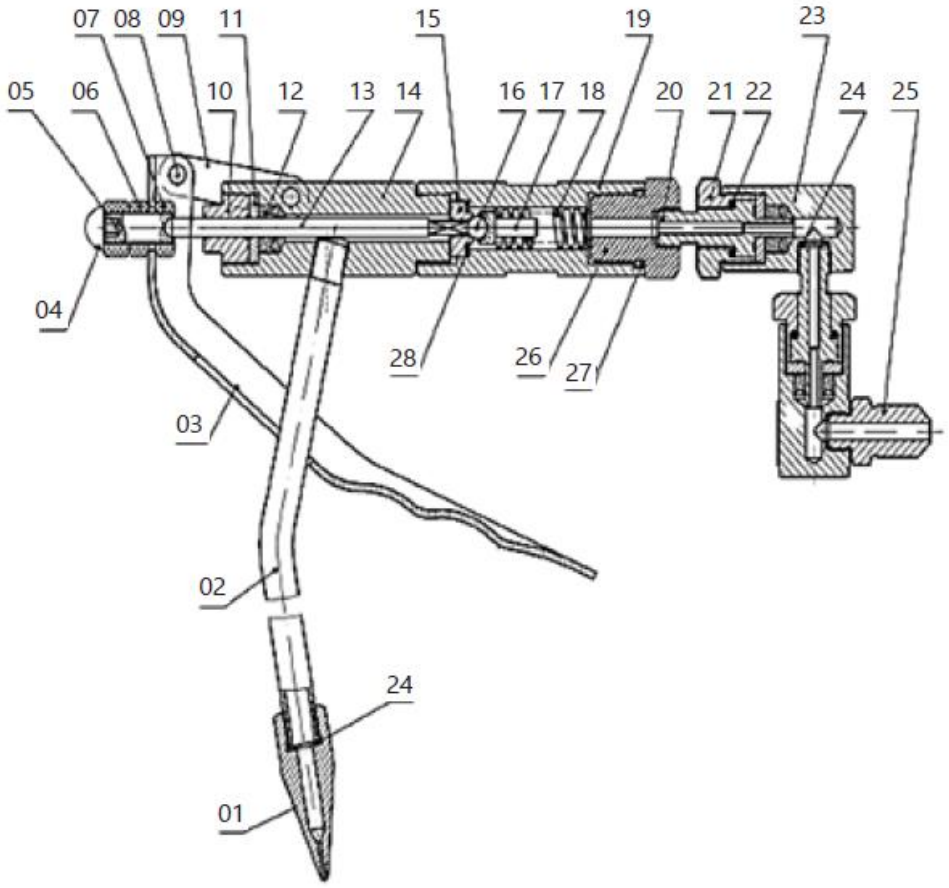

Varenummer	PRO-G 12	PRO-G 12M	PRO-G 20
1	Pneumatisk slange	Pneumatisk slange	Pneumatisk slange
2	Møtrik til pneumatisk rør	Møtrik til pneumatisk rør	Møtrik til pneumatisk rør
3	O-type tætningsring Ø12,8x2,65	O-type tætningsring Ø7,5x2,65	O-type tætningsring Ø12,8x2,65
4	Albue	Albue	Albue
5	Cylinderdæksel	Cylinderdæksel	Cylinderdæksel
6	O-type tætningsring Ø70x3,1	O-type tætningsring Ø70x3,1	O-type tætningsring Ø70x3,1
7	Cylinder	Selvlåsende møtrik	Selvlåsende møtrik M10
8	Selvlåsende møtrik M10	Stempelpakning	Stempel
9	Stempelpakning	Stempel	Stempelpakning
10	Stempel	Cylinder	Cylinder
11	—	Stempelstangmodul	O-type tætningsring Ø16x2,4
11-1	Stempelstang	—	—
11-2	Rør der forbinder stemplet	—	—
12	Tætningsskrue	Tætningsskrue	O-type tætningsring Ø23,6x1,8
13	O-type tætningsring Ø16x2,6	O-type tætningsring Ø16x2,4	Tætningsskrue
14	O-type tætningsring Ø23,6x1,8	O-type tætningsring Ø20x1,8	Skjold af træk
15	Luftforsyningsenhed	Kontraventil	Stempelstang
16	O-type tætningsring Ø22,3x2,65	Ventilhylster	Luftindtagstilslutning
17	Stopper	Returfjeder	Trykreguleringsventil
18	Returfjeder	O-type tætningsring Ø17x2,65	Stik til trykreguleringsventil
19	Ventilhylster	Stopper	O-type tætningsring Ø12,6x1,8
20	Kontraventil	Luftforsyningsenhed	Pumpekammerdæksel
21	Luftindtagstilslutning	Skjold af træk	O-type tætningsring Ø46x2,5
22	Skjold af træk	Tætning	Dæmpningsfjeder
23	Tætning	O-type tætningsring Ø16x1,8	Glideblok til lufttilførsel
24	O-type tætningsring Ø19,6x1,8	O-type tætningsring Ø11,2x1,8	Fastgørelsesplade
25	O-type tætningsring Ø14,8x1,8	U-type tætningsring UN 12x22x8	Snegl
26	U-type tætningsring UN 12x22x8	Tætningsdæksel	Fjederpakning Ø4
27	Tætningsdæksel	Split Ø3x20	Muffe til lufttilslutning
28	Split Ø3x20	Fjederdorn Ø3x15	Papirpakning
29	Fjederdorn Ø3x15	Justeringsmøtrik	Stempelstang
30	Justeringsmøtrik	Forbindelsesrør	Fjedersæde

31	Forbindelsesrør	Fedtindløbsfjeder	Fedtindløbsfjeder
32	Luftindløbsfjeder	Stålkugle	Stålkugle SØ6
33	Stålkugle	Stempelstang	Ventilkerne
34	O-type tætningsring	Fjederstempel	O-type tætningsring Ø19,3x2,65
35	Materiale kolonnemodul	Muffe til stålkugle	O-type tætningsring Ø25,5x2,65
35-1	Ventilprop	—	—
35-2	Materiale kolonne	—	—
35-3	Fjederdorn Ø2x13	—	—
36	O-type tætningsring Ø24x2,4	O-type tætningsring Ø24x2,4	Pumpehus
37	Forbindelsesrør	Forbindelsesrør	Søjle
38	O-type tætningsring Ø25,5x2,65	O-type tætningsring Ø14x2,65	U-type tætningsring UN 8x14x6
39	Pumpehus	O-type tætningsring Ø20x2,65	Kontraventil
40	Fire firkantede ventiler	Pumpehus	Kontraventilpakning
41	Modul til forbindelsesskrue	U-type tætningsring UN 8x14x6	Sæde for fedtindløbsventil
41-1	Forbindelsesskrue	—	—
41-2	Filtersi	—	—
42	Skive	Kontraventil	Overløbsring
43	Fjederpakning Ø6	Kontraventilpakning	Underlagsskive
44	6-kantede selvlåsende møtrik	Sæde for fedtindløbsventil	Fjederpakning Ø6
45	Luftindløbsslange	Overløbsring	6-kantede selvlåsende møtrik
46	Kobberpakning M4x12	Underlagsskive	Fedtindløbsrør
47	Fedtudløbstilslutning Ø4	Fjederpakning Ø6	Skive Ø30
48	Snegl	6-kantede selvlåsende møtrik	Stift Ø3x15
49	Fjedertætning	Fedtindløbsrør	Tilslutningssøjle
50	Dæmpningsfjeder	Kobberpakning	Stift Ø320
51	Glideblok til lufttilførsel	Fedtudløbstilslutning	Justeringsmøtrik
52	Fastgørelsesplade	Snegl	Forbindelsesrør
53	Muffe til lufttilførsel	Fjederpakning Ø4	O-type tætningsring Ø24x2,4
54	Papirpakning	Dæmpningsfjeder	Tætningsdæksel
55	Dæksel til lufttilførsel	Glideblok til lufttilførsel	U-type tætningsring UN 12x22x8
56	O-type tætningsring Ø45,3x2,65	Fastgørelsesplade	O-type tætningsring Ø19,6x1,8
57	O-type tætningsring Ø46x2,5	Muffe til lufttilførsel	O-type tætningsring Ø14,8x1,8
58	Unbrakoskruer M6x20	Papirpakning	Tætning

59	Lyddæmper	Dæksel til lufttilførsel	Stempelstangskobling
60	Håndtag	Unbrakoskruer	Lufttilførsel
61	Beholderlåg	O-type tætningsring Ø46x2,5	Kobberpakning
62	Sekskantskrue M8x15	Luftindtagskobling	Fedtudløbskobling
63	Trykfjeder	O-type tætningsring Ø45,3x2,65	Stopper
64	O-type tætningsring Ø35x2,6	Lyddæmper	Lyddæmper
65	Trykskive	Stopper	Fordelerventil
66	Skive Ø30	Skive Ø30	—
67	Vingemøtrik	Håndtag	Ventilhylster
68	Gaffel	Beholderlåg	Returfjeder
69	Møtrik M6	Sekskantskrue M8x15	O-type tætningsring Ø22,3x2,65
70	Sekskantskrue M6x16	Trykfjeder	Stopper
71	Beholder	Trykskive	—
72	Hjul	O-type tætningsring Ø35x2,5	—
73	Skive Ø16	Vingemøtrik	—
74	Olieudløbsbegrænser	Gaffel	—
75	Pistol	Møtrik M6	Hjul
76	Højtryksslange	Sekskantskrue M6x16	Beholderhus
77	Deleliste	Beholder	Skrue M6x30
78	—	Hjul	Udløser
79	—	Skive Ø16	Møtrik M6
80	—	Pistol	Krog
81	—	Deleliste	Trykskive
82	—	Højtryksslange	Beholderlåg
83	—	—	Håndtag
84	—	—	Skrue M8x15
85	—	—	Trykfjeder

PRO-G 12

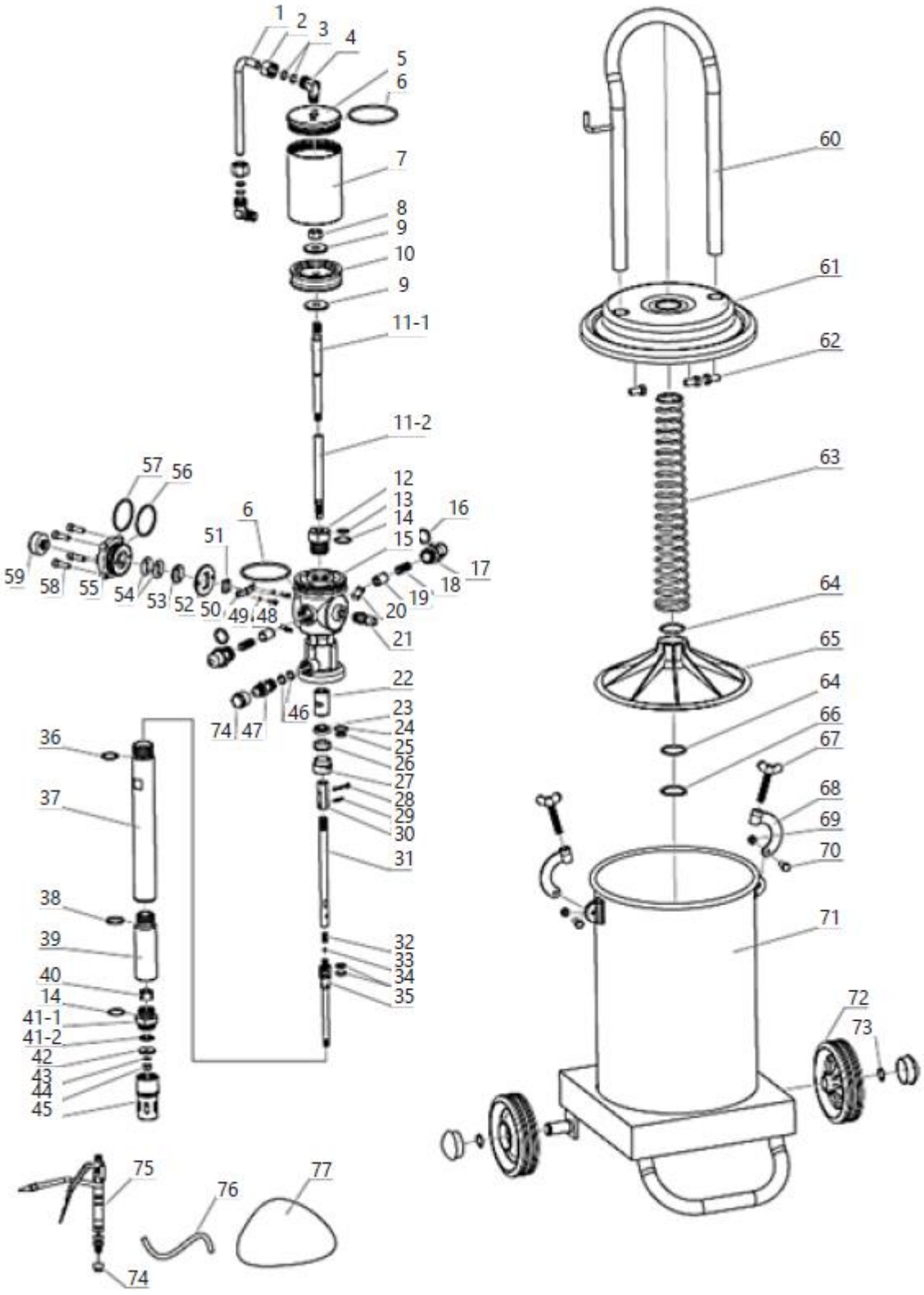
1
2
3
4
5
6
7
8
9
10
9
11-1
11-2
57
56
12
13
14
15
16
17
18
19
20
21
22
23
24
25
26
27
28
29
30
31
32
33
34
35
6
51
59
58
55
54
53
52
50
49
48
46
74
47
36
37
38
39
40
14
41-1
41-2
42
43
44
45
75
76
77
74
60
61
62
63
64
65
64
66
67
68
69
70
71
72
73

PRO-G 12M

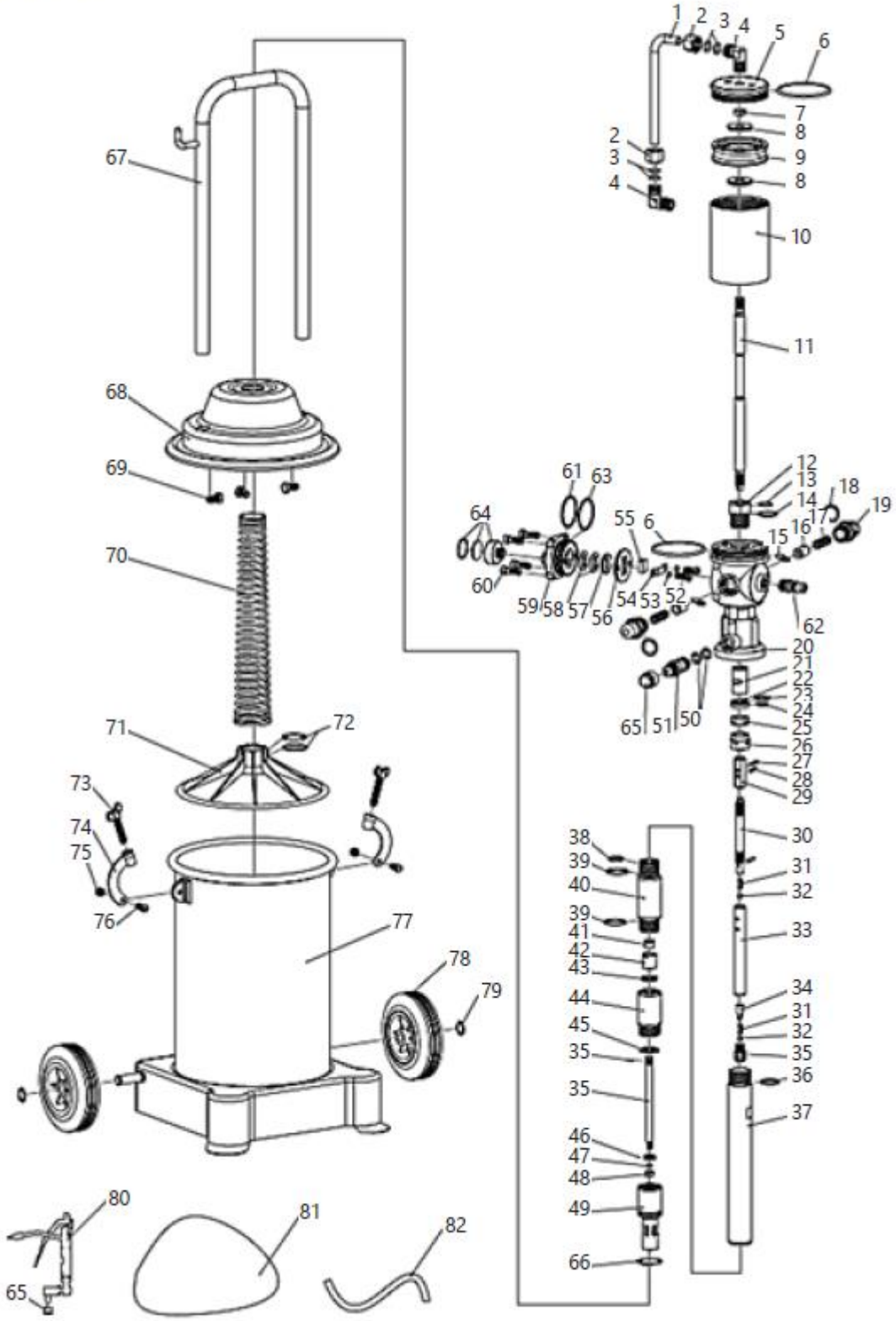
1
2
3
4
5
6
7
8
9
8
10
11
12
13
14
15
16
17
18
19
20
21
22
23
24
25
26
27
28
29
30
31
32
33
34
31
32
35
36
37
38
39
40
39
41
42
43
44
45
35
35
46
47
48
49
66
50
51
52
53
54
55
6
56
57
58
59
60
61
63
64
62
65
67
68
69
70
71
72
73
74
75
76
77
78
79
80
81
82

PRO-G 20

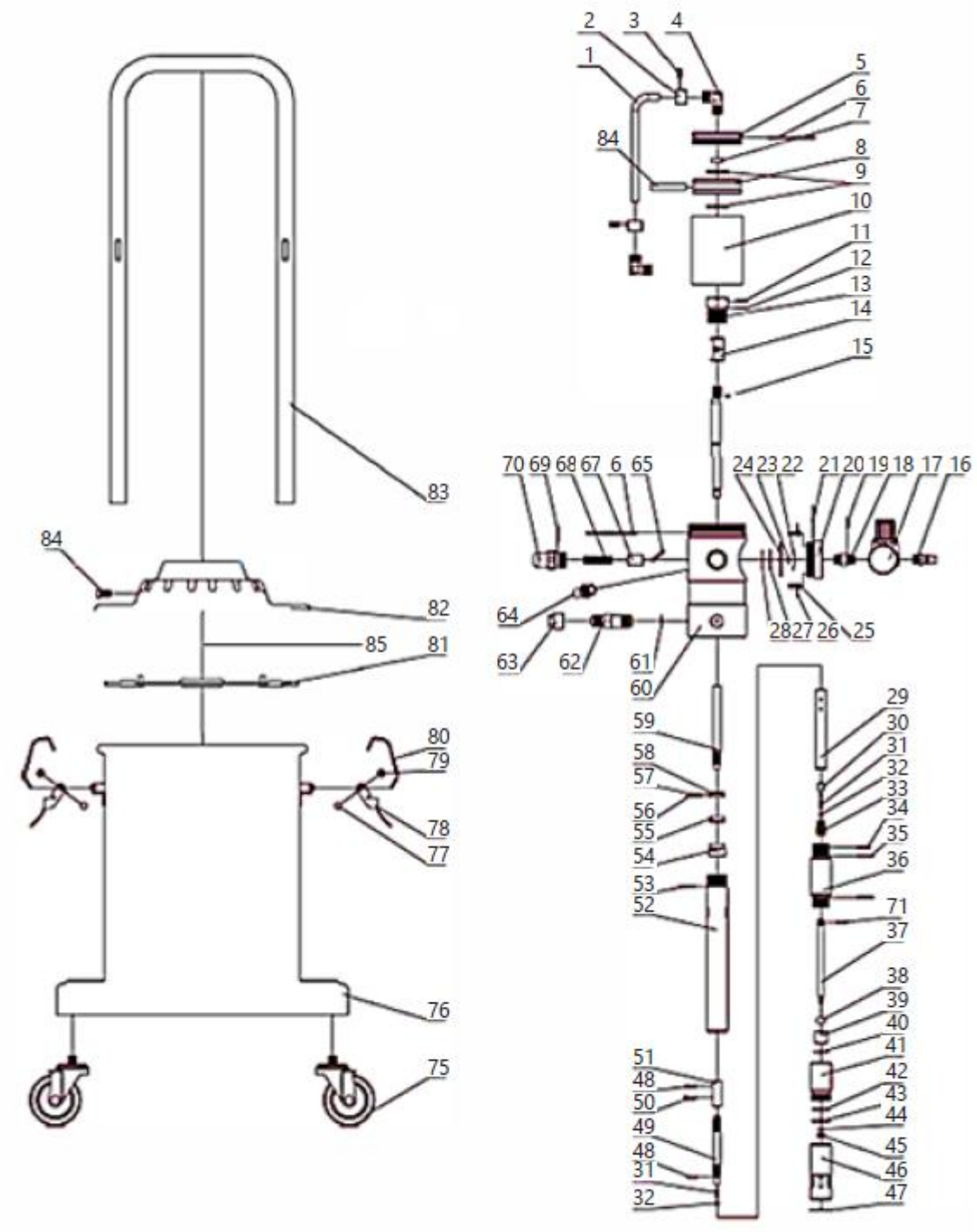
1
2
3
4
5
6
7
8
9
10
11
12
13
14
15
16
17
18
19
20
21
22
23
24
25
26
27
28
29
30
31
32
33
34
35
36
37
38
39
40
41
42
43
44
45
46
47
48
49
50
51
52
53
54
55
56
57
58
59
60
61
62
63
64
65
67
68
69
70
71
75
76
77
78
79
80
81
82
83
84
85

4.3. Anvendelse af enheden

1. Skru vingeskruerne af dækselklemmerne, fjern klemmerne, og fjern derefter dækslet sammen med resten af de elementer, der er fastgjort på det (det er ikke nødvendigt at skille dem ad).

2. Hæld fedtet i tanken. Fyld tanken 70-80% med fedt, så du kan placere mekanismen til at presse fedtet ned i den. Når du påfører fedt, skal du forsøge at fordele det jævnt i tanken og undgå at skabe luftfyldte mellemrum. Det er nødvendigt at bruge fedtet i apparatet. Den anvendte type fedt afhænger af årstiden:

    - NLGI 0 ~ 1 – vinterperiode
    - NLGI 2 – forårs- og efterårsperiode
    - NLGI 2 ~ 3 – sommerperiode.

Brug af forurenet fedt er forbudt. Urenheder vil forårsage tilstopning af rørene, der pumper fedtet, pistoldyserne osv., hvilket vil føre til funktionsfejl på apparatet og endda dens svigt.

3. Monter dækslet ved at placere det på tanken og vær opmærksom på, at trykskiven har vandret kontakt med fedtet, og at sugerøret er placeret centralt i fedtet. Fastgør dækslet ved at montere klemmerne og stramme dem med vingeskruerne. Kontroller, om dækslet er korrekt installeret, og at der ikke er mellemrum mellem det og tanken.

4. Skru pistolslangen fast på pistoltilslutningen, og fjern først propperne. Sørg for, at slangen med fedtpressen og de resterende indgangs- og udgangsforbindelser er skruet godt fast. Hvis der opstår lækager af luft eller fedt efter tænding af apparatet, er det nødvendigt at fjerne alle lækager.

5. Tilslut trykluftslangen til luftindtaget i apparatet ved hjælp af hurtigkoblingerne.

6. Tænd for luftkomprimeringsapparatet (medfølger ikke), så det leverer luft under et tryk på 6 ~ 8 bar.

7. Dosér smøremidlet ved at trykke på aftrækkeren på doseringspistolen. Ved første brug vil fedtet først komme ud af pistolen efter et stykke tid (den tid, hvor slangerne vil være fyldt med fedt). Efter endt arbejde med apparatet skal du slukke for tilførselskilden, afbryde tryklufttilførselskilden fra apparatet, og tømme systemet for fedt under tryk ved at trykke på pistolaftrækkeren. Dette vil forlænge højtrykslangernes levetid. Bemærk: Det er forbudt at tænde apparatet, hvis fedtbeholderen er tom. Hvis apparatet ikke er i brug, er det nødvendigt at afbryde hurtigkoblingen og sænke trykket i beholderen ved at låse pistolen op.

4.4. Transport

Ved transport af smøreapparatet over korte afstande i lodret position er det nødvendigt at bruge hjulene, der er monteret på apparatets bund, og håndtaget.

I modeller med to hjul er det nødvendigt at vippe enheden forsigtigt, mens det i en model med fire hjul er nok at flytte enheden i plan.

Det er ikke nødvendigt at tømme fedttanken under denne type transport.

Før transport over lange afstande skal fedtbeholderen tømmes og transporteres i en separat beholder. Beskyt apparatet omhyggeligt mod stød og utilsigtet skade under transport. Det anbefales også at afmontere tilslutningsslangerne og pistolen.

4.5. Rengøring og vedligeholdelse

- Før hver rengøring eller vedligeholdelse, og hvis apparatet ikke er i brug, er det nødvendigt at frakoble trykledningen, udligne trykket i apparatet med atmosfærisk tryk og afkøle apparatet helt.
- Før hver brug af apparatet er det nødvendigt at kontrollere, om apparatet er fuldt funktionelt.
- Efter hver brug af apparatet er det nødvendigt at udligne trykket i apparatets tanke med atmosfærisk tryk, omhyggeligt rengøre apparatet og opbevare det et sikkert sted.
- Brug rengøringsmidler uden ætsende stoffer til at rengøre hver overflade.
- Tør alle dele grundigt efter rengøring, før apparatet bruges igen.
- Smør stempelpumpen regelmæssigt med det smøremiddel, der er beregnet til vedligeholdelse af pneumatisk udstyr.
- Rengør pistolen og slangen, der tilfører fedtet, regelmæssigt.
- Før opbevaring skal fedtbeholderen altid tømmes og rengøres grundigt, samt pumpehuset og slangerne rengøres med midler, der er beregnet til at fjerne fedt fra mekaniske komponenter. Tør apparatet efter rengøring. Opbevar enheden et tørt, køligt sted, fri for fugt og direkte sollys.

4.6. Problemløsning

Tabel 2: Fejlfinding

Problem	Mulig årsag	Løsning
Pumpen er holdt op med at virke (eksklusive normalt stop)	Fejl i retursystemets funktion	Kontroller alle systemets komponenter, og udskift dem med nye, eller juster dem i overensstemmelse hermed
Fedtet suges ikke ud af tanken	Dårligt strammede skruer	Spænd
	snavset og tilstoppet luftindtag	Find blokeringen, og fjern den
	Fedtet er for klæbrigt	Brug den rigtige type fedt i forhold til årstiden
	Ventilen er blokeret	Find blokeringen, og fjern den
	Tom tank eller for lidt fedt	Fyld tanken op med fedt.
Luftlækage	Friktion i mekanismen og ventilelementerne berører hinanden	Afmonter elementerne, og poler dem for at fjerne friktionen.
	Forskydning af mekanismeelementerne, og løsning af skruerne	Flyt til den korrekte position, og spænd skruerne.
Utilstrækkeligt fedttryk ved udløbet.	Tilstoppet lufttilførselsslange	Find blokeringen, og fjern den
	Ventilen er beskadiget eller dårligt forseglet	Kontroller ventilernes tæthed, og udskift dem, hvis det er nødvendigt
Lækage af fedt under trykluftstrømmen	Beskadiget tætningsring	Udskift med en ny.
Lækage af fedt fra pistolens bevægelige dele	Beskadigede tætningselementer	Find og udskift det beskadigede element

CE DE | EN |PL | FR | IT | ES | CZ

EG-Konformitätserklärung | EU Declaration of conformity | Deklaracja zgodności WE | Déclaration UE de conformité | Dichiarazione di conformità UE | Declaración UE de conformidad | Prohlášení o shodě ES, 2018/20-06/158

Hersteller (Name, Adresse) | Manufacturer (name, address) | Producent (nazwa, adres) | Fabricant (nom, adresse) | Produttore (denominazione, sede) | Fabricante (nombre, dirección) | Výrobce (jméno, adresa):
EXPONDO POLSKA SP. Z O.O. SP. K., ul. Dekoracyjna 3, 65-155 Zielona Góra, Poland, EU
Mit voller Verantwortung erkläre ich, dass | declare under his sole responsibility that the product | z pełną odpowiedzialnością deklaruje, że | Je déclare et affirme que | sotto la mia esclusiva responsabilità, DICHIARO che | Bajo mi total responsabilidad, declaro que | Na svoji výlučnou odpovědnost prohlašuji, že:
Name | name | nazwa | dénomination | nome | nombre | jméno: **Pneumatische Fettpresse | Pneumatic grease dyspenser | Smarownica towotnica pneumatyczna | Pompe à graisse pneumatique | Ingrassatore pneumatico | Engrasador neumático | Pneumatický mazací lis**
Modell | model | model | modèle | modello | modelo | model: **PRO-G 12 | PRO-G 12M | PRO-G 20**
Seriennummer | serial numer | numer seryjny | numéro de série | numero di serie | número de serie | sériové číslo:
000000000000 – 999999999999

die Grundanforderungen erfüllt | meets the following essential requirements | spełnia zasadnicze wymagania | est conforme aux exigences réglementaires suivantes| ed é conforme alle seguenti direttive | y cumple con los siguientes requisitos básicos | splňuje základní požadavky:

- MD 2006/42/EC,

außerdem erfüllt dieses Produkt die Anforderungen der folgenden harmonisierten Normen | complies with the requirements of the following harmonized standards | spełnia wymagania następujących norm zharmonizowanych | ce produit est conforme aux normes harmonisées suivantes | inoltre il prodotto soddisfa i requisiti previsti dalle seguenti norme armonizzate | además, este producto cumple con los requisitos de las siguientes normas armonizadas | kromě toho splňuje tento produkt požadavky následujících harmonizovaných norem:

- EN 809:1998+A1:2009,
- EN ISO 4414:2010.

Diese Erklärung bezieht sich nur auf die Maschine im Zustand, in dem sie auf dem Markt eingeführt wurde und schließt keine Komponenten, die vom Endverbraucher hinzugefügt wurden und keine vom Endverbraucher durchgeführten Tätigkeiten/Umbauarbeiten, ein., Die technische Dokumentation befindet sich im Firmensitz von EXPONDO Polska sp. z o.o. sp. k., und über ihre Verfügbarkeit entscheidet die dazu befugte Person Piotr R. Gajos. | This declaration relates exclusively to the product in the state in which it was placed on the market. Any components added, handling effected or modifications carried out subsequently are expressly excluded. The technical documentation can be obtained at the premises of EXPONDO Polska sp. z o.o. sp. k. and is available from the authorised person Piotr R. Gajos. | Deklaracja ta odnosi się wyłącznie do maszyny w stanie, w jakim została wprowadzona do obrotu i nie obejmuje części składowych dodanych przez użytkownika końcowego lub przeprowadzonych przez niego późniejszych działań. Dokumentacja techniczna znajduje się w siedzibie firmy EXPONDO Polska sp. z o.o. sp. k., a osobą upoważnioną do jej dysponowaniem jest Piotr R. Gajos. | Cette délaration concerne exclusivement le produit dans l'éat dans lequel il a ééintroduit sur le marchéet ne comprend aucun composant, déontage ou autre modification ajoutéou effectuépar l'utilisateur final. La documentation technique se trouve au siège de l'entreprise EXPONDO Polska sp. z o.o. sp. k. et peut être mise àdisposition sous rélamation àla personne morale compéente Piotr R. Gajos. | La presente dichiarazione fa riferimento esclusivamente allo stato del macchinario al momento dell´immissione sul mercato e non include componenti e/o modifiche apportati/e allo stesso da parte del consumatore finale., La relativa documentazione tecnica si trova presso la sede legale dell´azienda EXPONDO Polska sp. z o.o. sp. k., ed in merito ad un´eventuale divulgazione decide esclusivamente la persona avente piena titolarità Piotr R. Gajos. | Esta declaración se refiere únicamente al estado en que la máquina ha sido introducida en el mercado con exclusión de los elementos añadidos y las operaciones o modificaciones llevadas a cabo por el usuario final., La documentación técnica se encuentra en el domicilio social de EXPONDO Polska sp. z o.o. sp. k., y sobre su disponibilidad decide la persona autorizada para ello, Piotr R. Gajos. | Toto prohlášení se vztahuje výlučně na strojní zařízení ve stavu, v jakém bylo uvedeno na trh, a nevztahuje se na součásti, které byly následně přidány konečným uživatelem, nebo následně provedené zásahy konečného uživatele. Technická dokumentace se nachází v sídle společnosti EXPONDO Polska sp. z o.o. sp. k., a o její dostupnosti rozhoduje k tomu povolaná osoba Piotr R. Gajos.:

Gdynia, 20-06-2018

Ort, Datum | Place, Date | Miejsce, Data | Lieu, Date | Luogo, Data |Lugar, Fecha | Místo, Datum

Unterschrift | Signature | Podpis | Signature | Firma | Firma, | Podpis

Piotr R. Gajos
Ingenieur für die Richtlinienüberprüfung der Produkte | Product Compliance Engineer | Inżynier ds. Oceny zgodności produktów | Ingénieur responsable des analyses de conformité des produits | Ingegnere della sicurezza dei prodotti| ingeniero para la evaluación de la directiva de productos | Inženýr oddělení hodnocení bezpečnosti výrobků

Name, Vorname, Stelle | Name, function, | Imię, Nazwisko, Funkcja | Nom, Prénom, Position | Cognome, Nome, Titolo del responsabile, | Apellidos, Nombre, Puesto | Příjmení, Jméno, místo

⚠

Tämä käyttöopas on käännetty konekäännöksellä. Olemme tehneet kaikkemme varmistaaksemme käännöksen tarkkuuden, mutta huomaa, että konekäännökset eivät ole täydellisiä eivätkä niiden ole tarkoitus korvata ihmiskääntäjiä. Käyttöoppaan virallinen versio on englanniksi. Käännetyn version ja alkuperäisen englanninkielisen version väliset erot eivät ole oikeudellisesti sitovia. Jos sinulla on kysyttävää käännöksen oikeellisuudesta, katso englanninkielistä versiota, joka on virallinen lähde. Lisää kieliversioita on saatavilla pyynnöstä osoitteesta info@expondo.com.

1. Tekniset tiedot

Taulukko 1: Tuotteen tekniset tiedot

Parametrin kuvaus	Parametrin arvo		
Tuotteen nimi	Pneumaattinen rasvanannostelija		
Malli	PRO-G 12	PRO-G 12M	PRO-G 20
Säiliön tilavuus [l]	12		20
Lähtöpaine [bar]	240~320	300~400	
Työpaine [bar]	6~8		
Rasvapumpun kapasiteetti [l/min]	0,75	0,85	0,85
Puristusaste	40:1	50:1	
Mitat [mm]	315x340x780	310x340x810	430x430x776
Paino [kg]	11,95	14	12,8

2. Yleiskuvaus

Käyttöohje on suunniteltu auttamaan laitteen turvallisessa ja tarkoituksenmukaisessa käytössä. Tuote on suunniteltu ja valmistettu tiukkojen teknisten ohjeiden mukaisesti käyttäen uusinta teknologiaa ja komponentteja. Lisäksi se vastaa tiukimpia laatuvaatimuksia.

ÄLÄ KÄYTÄ LAITETTA, ELLET OLE LUKENUT JA SISÄISTÄNYT NÄITÄ KÄYTTÖOHJEITA PERUSTEELLISESTI.

Laitteen käyttöiän pidentämiseksi ja häiriöttömän toiminnan varmistamiseksi käytä sitä tämän käyttöoppaan mukaisesti ja suorita säännöllisesti huoltotoimenpiteet. Näiden käyttöohjeiden sisältämät tekniset tiedot ja spesifikaatiot ovat ajan tasalla. Valmistaja pidättää oikeuden tehdä niihin laadun parantamiseen liittyviä muutoksia. Laite on suunniteltu minimoimaan melupäästöriskit ottaen huomioon teknologisen kehityksen ja melunvaimennusmahdollisuudet.

2.1. Merkkien selitys

Kuvake	Kuvaus
CE	Tuote täyttää asiaankuuluvat turvallisuusstandardit.

	Lue ohjeet ennen käyttöä.
	Tuote on kierrätettävä.
	**VAROITUS!**, **HUOMAUTUS!** tai **MUISTUTUS!** Kyseiseen tilanteeseen sopiva. (yleinen varoitusmerkki)
	Käytä kuulosuojaimia. Kovalle melulle altistuminen voi johtaa kuulon heikkenemiseen.
	Käytä suojalaseja.
	Käytä suojakäsineitä



HUOM! TÄMÄN KÄYTTÖOHJEEN PIIRUSTUKSET OVAT VAIN HAVAINNOLLISTAVIA, JA NE VOIVAT JOILTAKIN OSIN POIKETA TODELLISESTA TUOTTEESTA.

3. Käyttöturvallisuus



LUE KAIKKI TURVALLISUUTTA KOSKEVAT VAROITUKSET JA KAIKKI OHJEET. VAROITUSTEN NOUDATTAMATTA JÄTTÄMINEN VOI JOHTAA VAKAVIIN VAMMOIHIN TAI KUOLEMAAN.

Aina kun varoituksissa ja ohjeissa käytetään sanaa "laite" tai "tuote", sillä tarkoitetaan paineilmakäyttöistä rasvanannostelijaa.



ÄLÄ PEITÄ ILMANTULO- JA POISTOAUKOJA.

KÄYTÖN AIKANA ÄLÄ LAITA KÄSIÄSI TAI MUITA ESINEITÄ LAITTEEN SISÄÄN!

ÄLÄ YLITÄ SALLITTUA SUURINTA KÄYTTÖPAINETTA.

3.1. Turvallisuus työpaikalla

a) Varmista, että työpaikka on järjestyksessä ja hyvin valaistu. Sotkuinen tai huonosti valaistu työskentelyalue voi johtaa onnettomuuksiin. Pyri ennakoimaan, mitä voi tapahtua, tarkkaile, mitä tapahtuu, ja käytä tervettä järkeä työskennellessäsi laitteen kanssa.

b) Älä käytä laitetta räjähdysvaarallisessa paikassa, esimerkiksi syttyvien nesteiden, kaasujen tai pölyn läsnä ollessa. Laite synnyttää kipinöitä, jotka voivat sytyttää pölyjä tai kaasuja.

c) Havaittuasi vaurioita tai epäsäännöllisen toiminnan, sammuta laite välittömästi ja ilmoita siitä viipymättä esimiehelle.

d) Jos laitteen oikeasta toiminnasta on epäilyksiä, ota yhteyttä valmistajan tukipalveluun.

e) Vain valmistajan huoltopiste saa korjata laitteen. Älä yritä korjauksia itse!

f) Lapset tai luvattomat henkilöt eivät saa mennä työasemalle. (Häiriintyminen voi johtaa laitteen hallinnan menettämiseen).

g) Paineletkun kytkeminen ja irrottaminen on tehtävä ilmaventtiili suljettuna.

h) Älä suuntaa painejohtoa itseäsi, muita ihmisiä tai eläimiä kohti.

i) Älä katkaise paineilman syöttöä puristamalla tai taivuttamalla paineletkuja.

j) Laitteen käyttöönottoa aloitettaessa on tarpeen lisätä laitteen ilmansyöttöä vähitellen, jotta varmistetaan sen asianmukainen toiminta. Jos laitteen toiminnassa havaitaan poikkeavuuksia, on se välittömästi irrotettava paineilmasta ja otettava yhteyttä valmistajan huoltopisteeseen.



MUISTA! KUN KÄYTÄT LAITETTA, SUOJAA LAPSIA JA MUITA SIVULLISIA.

3.2. Henkilökohtainen turvallisuus

a) Älä käytä laitetta väsyneenä, sairaana tai alkoholin, huumaavien aineiden tai sellaisten lääkkeiden vaikutuksen alaisena, jotka voivat merkittävästi heikentää kykyäsi käyttää laitetta.

b) Kun työskentelet laitteen kanssa, käytä tervettä järkeä ja pysy aina valppaana. Väliaikainen keskittymiskyvyn menetys laitetta käytettäessä voi johtaa vakaviin vammoihin

c) Käytä laitteen kanssa työskennellessä vaadittuja henkilönsuojaimia, jotka on määritelty kohdassa 1 (Selitys). Oikeiden ja hyväksyttyjen henkilönsuojainten käyttö vähentää loukkaantumisriskiä.

d) Estä laitteen tahaton käynnistyminen varmistamalla, että sen kytkin on OFF-asennossa ennen kuin liität laitteen virtalähteeseen.

e) Älä yliarvioi kykyjäsi. Laitetta käyttäessäsi säilytä tasapainosi ja pysy vakaana koko ajan. Tämä takaa laitteen paremman hallinnan odottamattomissa tilanteissa.

f) Älä käytä väljiä vaatteita ja koruja. Pidä hiukset, vaatteet ja käsineet poissa liikkuvista osista. Väljät vaatteet, korut tai pitkät hiukset voivat tarttua laitteen liikkuviin osiin.

g) Paineilma voi aiheuttaa vakavia vammoja

h) Silmien, kuulon ja hengityssuojainten käyttöä suositellaan.

3.3. Laitteen turvallinen käyttö

i) Älä ylikuormita laitetta. Käytä annettuun tehtävään sopivia työkaluja. Oikein valittu laite suorittaa tehtävän, johon se on suunniteltu, paremmin ja turvallisemmin.

j) Älä käytä laitetta, jos virtakytkin ei toimi oikein (ei kytke laitetta päälle tai pois päältä). Laitteet, joita ei voida kytkeä päälle ja pois päältä virtakytkimellä, ovat vaarallisia, niitä ei saa käyttää ja ne on korjattava.

k) Painejohto on irrotettava ennen säätöjen aloittamista, lisävarusteiden vaihtamista tai laitteen käytön lopettamisen jälkeen. Tällainen ennaltaehkäisevä toimenpide vähentää onnettomuusriskiä.

l) Kun laitetta ei käytetä, säilytä sitä turvallisessa paikassa, poissa lasten ja laitteeseen perehtymättömien henkilöiden ulottuvilta, jotka eivät ole lukeneet käyttöohjetta. Laite voi olla kokemattomien käyttäjien käsissä vaarallinen.

m) Pidä laite hyvässä teknisessä kunnossa. Ennen jokaista käyttökertaa tarkista yleiset vauriot ja erityisesti haljenneiden osien tai elementtien varalta sekä muut olosuhteet, jotka voivat vaikuttaa laitteen turvalliseen käyttöön. Jos havaitset minkäänlaisia vaurioita, laite on luovutettava korjattavaksi ennen sen käyttöä.

n) Laite on pidettävä poissa lasten ulottuvilta.

o) Laitteen korjauksen tai huollon saa suorittaa vain pätevä henkilö ja ainoastaan alkuperäisiä varaosia käyttäen. Tämä varmistaa laitteen turvallisen käytön.

p) Varmistaaksesi laitteen toiminnan, älä poista tehtaalla asennettuja suojuksia äläkä löysää ruuveja.

q) Kuljettaessa ja käsiteltäessä laitetta varaston ja määränpään välillä on otettava huomioon manuaalisia kuljetusoperaatioita koskevat työterveys- ja turvallisuusperiaatteet, jotka ovat voimassa siinä maassa, jossa laitetta käytetään.

r) Vältä tilanteita, joissa laite pysähtyy käytön aikana liiallisen kuormituksen vuoksi. Tämä voi johtaa käyttöelementtien ylikuumenemiseen ja laitteen vaurioitumiseen.

s) Käytä laitteen syöttöön ilmaa, muiden kaasujen käyttö on kielletty.

t) Puhdista laite säännöllisesti pysyvän likaantumisen välttämiseksi

u) Paikoissa, joissa on suuri mekaanisten vaurioiden riski, käytä vahvistettua letkua paineilmaliitäntöihin.

v) Varmista ennen jokaista käyttökertaa, että suutin on asennettu oikein laitteeseen ja että letku on kiinnitetty oikein ja vahingoittumaton.

w) Laitteeseen syötettävän ilman tulee olla kuivaa, puhdasta ja saastumatonta. Epäpuhtaudet voivat tukkia johdot sekä johtaa laitteen ja sen komponenttien vaurioitumiseen.

x) Laitetta ei saa kantaa tai ripustaa painejohdosta.

y) Älä koske liikkuviin osiin tai lisävarusteisiin, ellei laitetta ole irrotettu paineilman syötöstä.

z) Jos laitteesta tai letkuista havaitaan vuoto, paineilman syöttö on välittömästi irrotettava ja viat korjattava.

aa) Älä ylitä suositeltua syöttöpainetta, sillä liian suuri paine voi vahingoittaa laitetta.

HUOMIO! HUOLIMATTA LAITTEEN TURVALLISESTA RAKENTEESTA, SUOJAOMINAISUUKSISTA JA KÄYTTÄJÄÄ SUOJAAVIEN LISÄELEMENTTIEN KÄYTÖSTÄ, LAITTEEN KÄYTTÖÖN SISÄLTYY SILTI AINA PIENI ONNETTOMUUS- TAI LOUKKAANTUMISRISKI. PYSY VALPPAANA JA KÄYTÄ TERVETTÄ JÄRKEÄ LAITETTA KÄYTTÄESSÄSI.

4. Yleiset käyttöohjeet

Pneumaattinen rasvanannostelija on laite, joka on suunniteltu elementtien voiteluun paineenalaisella voiteluaineella.

Käyttäjä on vastuussa kaikista vahingoista, jotka johtuvat laitteen määräystenvastaisesta käytöstä

4.1. Laitteen kuvaus

4.1.1. PRO-G 12

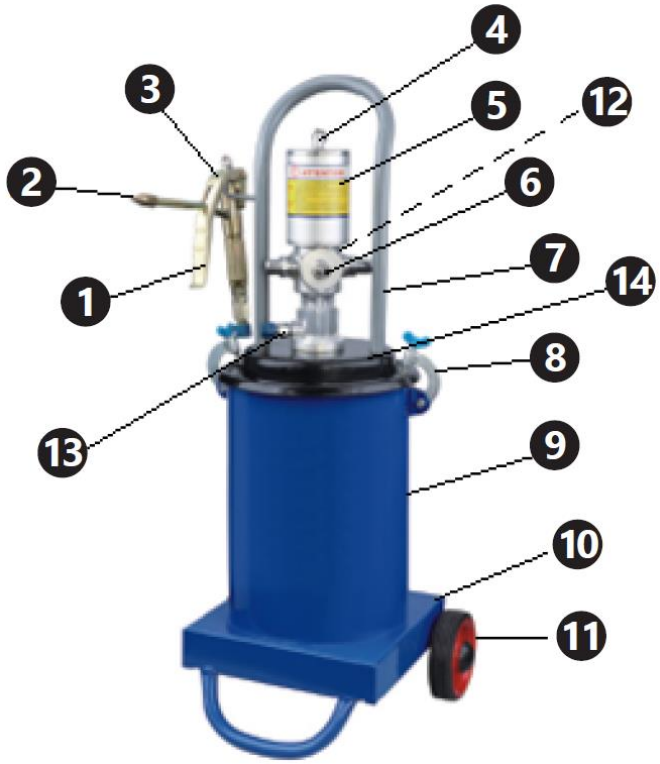

4.1.2. PRO-G 12M


7
4
2
3
5
6
1
12
13
8
14
8
4
MSW
MOTOR TECHNICS
9
11
10

4.1.3. PRO-G 20

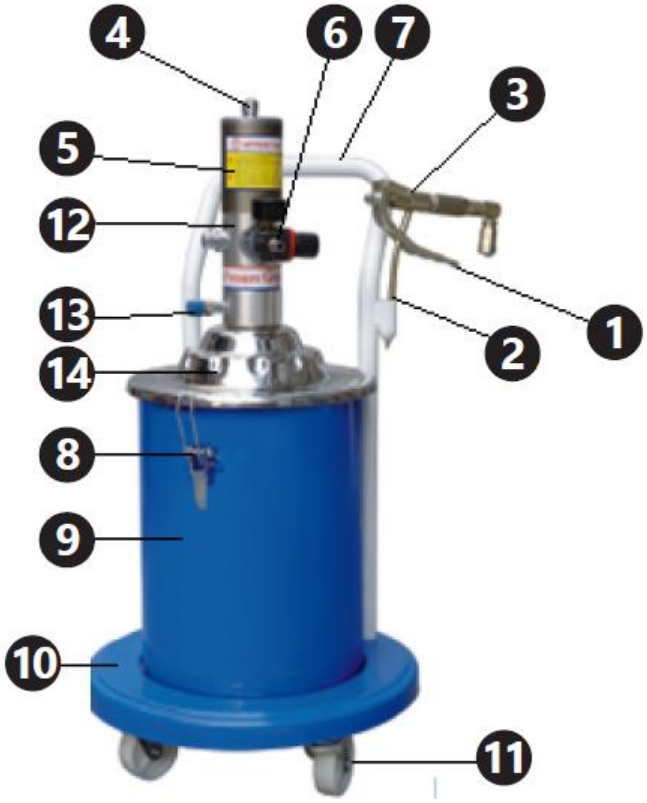

1. Annostelupistoolin liipaisin
2. Pistoolin suutin
3. Annostelupistooli
4. Paineilmaletku
5. Pumpun sylinteri
6. Painemittari ja ilmansyöttöliitäntä
7. Kahva
8. Kannen puristin
9. Rasvasäiliö
10. Laitteen pohja
11. Pyörät
12. Ilmansuodatin (ei näy kuvassa)
13. Pistoolin letkuliitäntä

14. Kansi

4.2. Valmistelu käyttöä varten

4.2.1. Laitteen sijainti

Ympäristön lämpötila ei saa ylittää 45 °C ja suhteellinen kosteus enintään 85 %. Käytä laitetta vain hyvin ilmastoiduissa tiloissa. Älä peitä laitteen ilmanpoistoaukkoa. Laite on pidettävä etäällä kuumista pinnoista. Laitetta on aina käytettävä tasaisella, vakaalla, puhtaalla, paloturvallisella ja kuivalla alustalla sekä lasten ja mielisairaiden henkilöiden ulottumattomissa. Laitteen työpaikalla on oltava välitön pääsy venttiiliin, joka katkaisee paineilman syötön. Varmista, että laitteeseen syötettävä ilmanpaine ei ylitä suositeltua aluetta.

4.2.2. Kokoonpano

osanumero	**PRO-G 12**	**PRO-G 12M & PRO-G 20**
1	Suutin	Suutin
2	Annosteluputki	Annosteluputki
3	Kahva	Kahva
4	Ruuvi, jossa on pyöreä pää	Ruuvi, jossa on pyöreä pää
5	Säätöalue	Säätöalue
6	Kuusikulmainen kapea ruuvi	Kapea mutteri
7	Kuusikulmainen leveä ruuvi	Leveä mutteri
8	Niitti	Niitti
9	Yhdistysosa	Yhdistysosa
10	Puristusruuvi	Puristusruuvi
11	Tiiviste	Tiiviste
12	Tiivisteaine	Tiivisteaine
13	Kara	Kara
14	Asuminen	Asuminen
15	Venttiilin istukka	Venttiilin istukka
16	Teräskuula 6 mm	Teräskuula 6 mm
17	Pallon pistorasia	Pallon pistorasia
18	Jousi	Jousi
19	Yhdyslinja	Yhdyslinja
20	Keskikara	Keskikara
21	Tiivisteruuvi I	Tiivistysmutteri I
22	Teräskuula 2 mm	Teräskuula 2 mm
23	Liitin	Kiinnitysrunko
24	Alumiinitiiviste	Kuparialuslevy
25	O-tyyppinen tiivistysrengas	Rasvan tuloliitin
26	Tiivisteruuvi II	Tiivistysmutteri II
27	Kuparitiiviste	O-tyyppinen tiivistysrengas
28	—	Kuparialuslevy

PRO-G 12

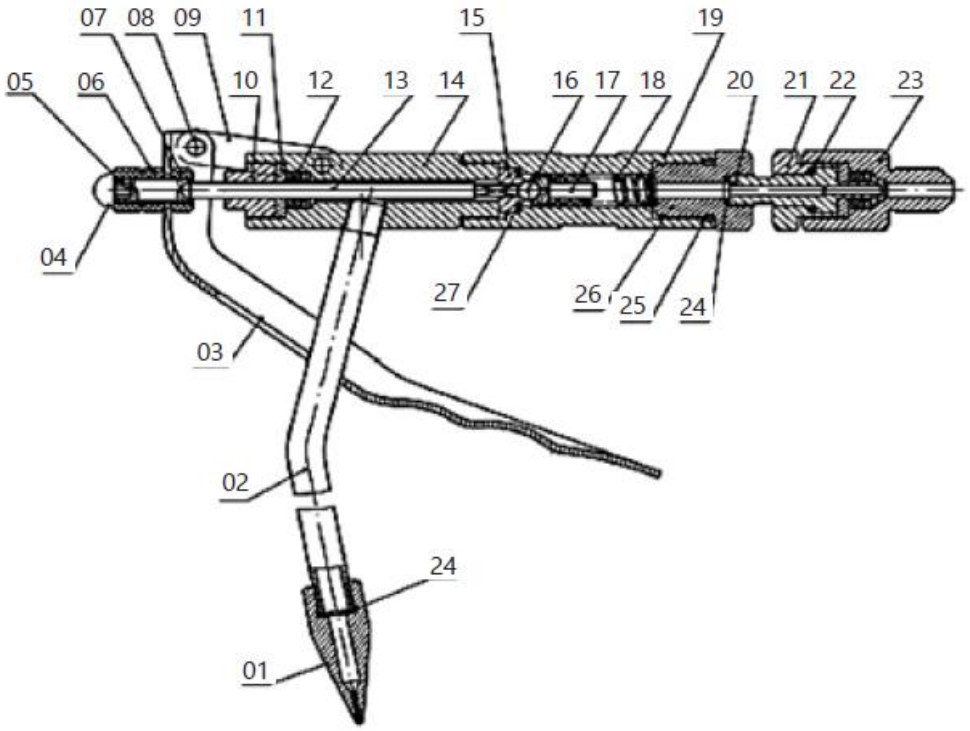

PRO-G 12M, PRO-G 20

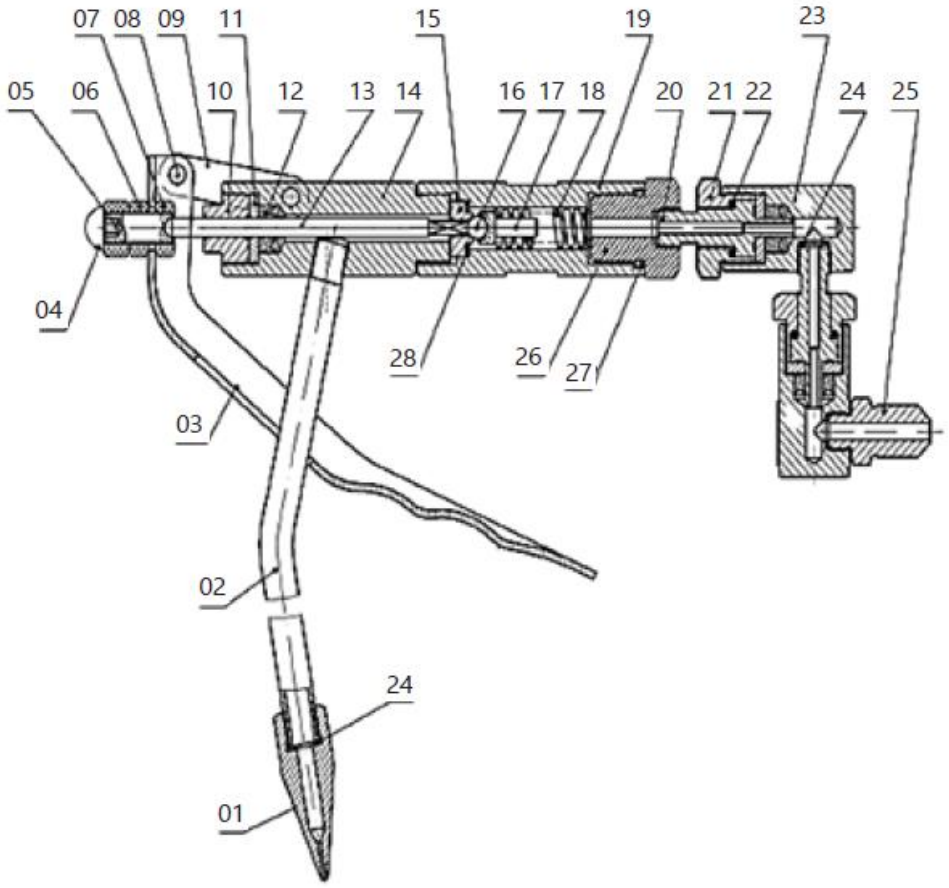

Osanumero	PRO-G 12	PRO-G 12M	PRO-G 20
1	Paineilmaletku	Paineilmaletku	Paineilmaletku
2	Pneumaattisen putken mutteri	Pneumaattisen putken mutteri	Pneumaattisen putken mutteri
3	O-tyyppinen tiivisterengas Ø12,8x2,65	O-tyyppinen tiivisterengas Ø7,5x2,65	O-tyyppinen tiivisterengas Ø12,8x2,65
4	Kyynärpää	Kyynärpää	Kyynärpää
5	Sylinterin kansi	Sylinterin kansi	Sylinterin kansi
6	O-tyyppinen tiivisterengas Ø70x3,1	O-tyyppinen tiivisterengas Ø70x3,1	O-tyyppinen tiivisterengas Ø70x3,1
7	Sylinteri	Itselukittuva mutteri	Itselukittuva mutteri M10
8	Itselukittuva mutteri M10	Männän tiiviste	Mäntä
9	Männän tiiviste	Mäntä	Männän tiiviste
10	Mäntä	Sylinteri	Sylinteri
11	—	Männänvarren moduuli	O-tyyppinen tiivisterengas Ø16x2,4
11-1	Männänvarsi	—	—
11-2	Männän yhdistävä putki	—	—
12	Tiivisteruuvi	Tiivisteruuvi	O-tyyppinen tiivisterengas Ø23,6x1,8
13	O-tyyppinen tiivisterengas Ø16x2,6	O-tyyppinen tiivisterengas Ø16x2,4	Tiivisteruuvi
14	O-tyyppinen tiivisterengas Ø23,6x1,8	O-tyyppinen tiivisterengas Ø20x1,8	Vetosuoja
15	Ilmansyöttöyksikkö	Takaiskuventtiili	Männänvarsi
16	O-tiivisterengas Ø22,3x2,65	Venttiiliholkki	Ilmanottoliitin
17	Tuloventtiili	Palautusjousi	Paineensäätöventtiili
18	Palautusjousi	O-tiivisterengas Ø17x2,65	Paineensäätöventtiilin liitin
19	Venttiiliholkki	Tuloventtiili	O-tiivisterengas Ø12,6x1,8
20	Takaiskuventtiili	Ilmansyöttöyksikkö	Pumpun kammion kansi
21	Ilmanottoliitin	Vetosuoja	O-tiivisterengas Ø46x2,5
22	Vetosuoja	Tiiviste	Vaimennusjousi
23	Tiiviste	O-tiivisterengas Ø16x1,8	Ilmansyötön liukukappale
24	O-tiivisterengas Ø19,6x1,8	O-tiivisterengas Ø11,2x1,8	Kiinnityslevy
25	O-tiivisterengas Ø14,8x1,8	U-tiivisterengas UN 12x22x8	Ruuvi
26	U-tiivisterengas UN 12x22x8	Tiivistekansi	Jousitiiviste Ø4
27	Tiivistekansi	Sokka Ø3x20	Ilmansyötön liitännän holkki
28	Sokka Ø3x20	Jousikara Ø3x15	Paperitiiviste
29	Jousikara Ø3x15	Säätömutteri	Männänvarsi
30	Säätö Mutteri	Liitosputki	Jousitiiviste

31	Liitosputki	Rasvan tulojousi	Rasvan tulojousi
32	Ilman tulojousi	Teräskuula	Teräskuula SØ6
33	Teräskuula	Männänvarsi	Venttiilin ydin
34	O-tiivisterengas	Jousimäntä	O-tiivisterengas Ø19,3x2,65
35	Materiaali pilarimoduuli	Teräskuula Istukka	O-tiivisterengas Ø25,5x2,65
35-1	Venttiilitulppa	—	—
35-2	Materiaali pilari	—	—
35-3	Jousikara Ø2x13	—	—
36	O-tiivisterengas Ø24x2,4	O-tiivisterengas Ø24x2,4	Pumpun runko
37	Liitosputki	Liitosputki	Pilari
38	O-tiivisterengas Ø25,5x2,65	O-tiivisterengas Ø14x2,65	U-tiivisterengas UN 8x14x6
39	Pumpun runko	O-tiivisterengas Ø20x2,65	Takaiskuventtiili
40	Neljä neliöventtiiliä	Pumpun runko	Takaiskuventtiilin tiiviste
41	Liitosruuvin moduuli	U-tiivisterengas UN 8x14x6	Rasvan tuloventtiilin istukka
41-1	Liitosruuvi	—	—
41-2	Suodatinsihti	—	—
42	Levy	Takaiskuventtiili	Ylivuotorengas
43	Jousitiiviste Ø6	Takaiskuventtiilin tiiviste	Aluslevy
44	Itselukittuva mutteri M6	Rasvan tuloventtiilin istukka	Jousitiiviste Ø6
45	Ilmanottoletku	Ylivuotorengas	Itselukittuva mutteri M6
46	Kuparitiiviste M4x12	Aluslevy	Rasvan tuloputki
47	Rasvan ulostuloliitin Ø4	Jousitiiviste Ø6	Aluslevy Ø30
48	Ruuvi	Itselukittuva mutteri M6	Tappi Ø3x15
49	Jousitiiviste	Rasvan tuloputki	Liitospilari
50	Vaimennusjousi	Kuparitiiviste	Tappi Ø320
51	Ilmansyötön liukukappale	Rasvan ulostuloliitin	Säätömutteri
52	Kiinnityslevy	Ruuvi	Liitosputki
53	Ilmansyötön liittimen muhvi	Jousitiiviste Ø4	O-tiivisterengas Ø24x2,4
54	Paperitiiviste	Vaimennusjousi	Tiivistekansi
55	Ilmansyötön kansi	Ilmansyötön liukukappale	U-tiivisterengas UN 12x22x8
56	O-tiivisterengas Ø45,3x2,65	Kiinnityslevy	O Tiivistetyyppi Ø19,6x1,8
57	O-tiivistetyyppi Ø46x2,5	Ilmansyötön liitännän istukka	O-tiivistetyyppi Ø14,8x1,8
58	Kuusiokoloruuvit M6x20	Paperitiiviste	Tiiviste
59	Äänenvaimennin	Ilmansyötön kansi	Männänvarren liitin
60	Kahva	Kuusiokoloruuvit	Ilmansyöttö
61	Säiliön kansi	O-tiivistetyyppi Ø46x2,5	Kuparitiiviste
62	Kuusiokantaruuvi	Ilmanottoliitin	Rasvan ulostuloliitin

	M8x15		
63	Puristusjousi	O-tiivistetyyppi Ø45,3x2,65	Tulppa
64	O-tiivistetyyppi Ø35x2,6	Äänenvaimennin	Äänenvaimennin
65	Puristuslevy	Tulppa	Jakoventtiili
66	Aluslevy Ø30	Aluslevy Ø30	—
67	Siipimutteri	Kahva	Venttiiliholkki
68	Haarukka	Säiliön kansi	Palautusjousi
69	Mutteri M6	Kuusiokantaruuvi M8x15	O-tyyppinen tiivisterengas Ø22,3x2,65
70	Kuusiokantaruuvi M6x16	Puristusjousi	Tulppa
71	Säiliö	Puristuslevy	—
72	Pyörä	O-tyyppinen tiivisterengas Ø35x2,5	—
73	Aluslevy Ø16	Siipimutteri	—
74	Öljyn ulosvirtauksen rajoitin	Haarukka	—
75	Pistoolin	Mutteri M6	Pyörä
76	Korkeapaineletku	Kuusiokantaruuvi M6x16	Säiliön runko
77	Osaluettelo	Säiliö	Ruuvi M6x30
78	—	Pyörä	Liipaisin
79	—	Aluslevy Ø16	Mutteri M6
80	—	Pistooli	Koukku
81	—	Osaluettelo	Puristuslevy
82	—	Korkeapaineletku	Säiliön kansi
83	—	—	Kahva
84	—	—	Ruuvi M8x15
85	—	—	Puristusjousi

PRO-G 12

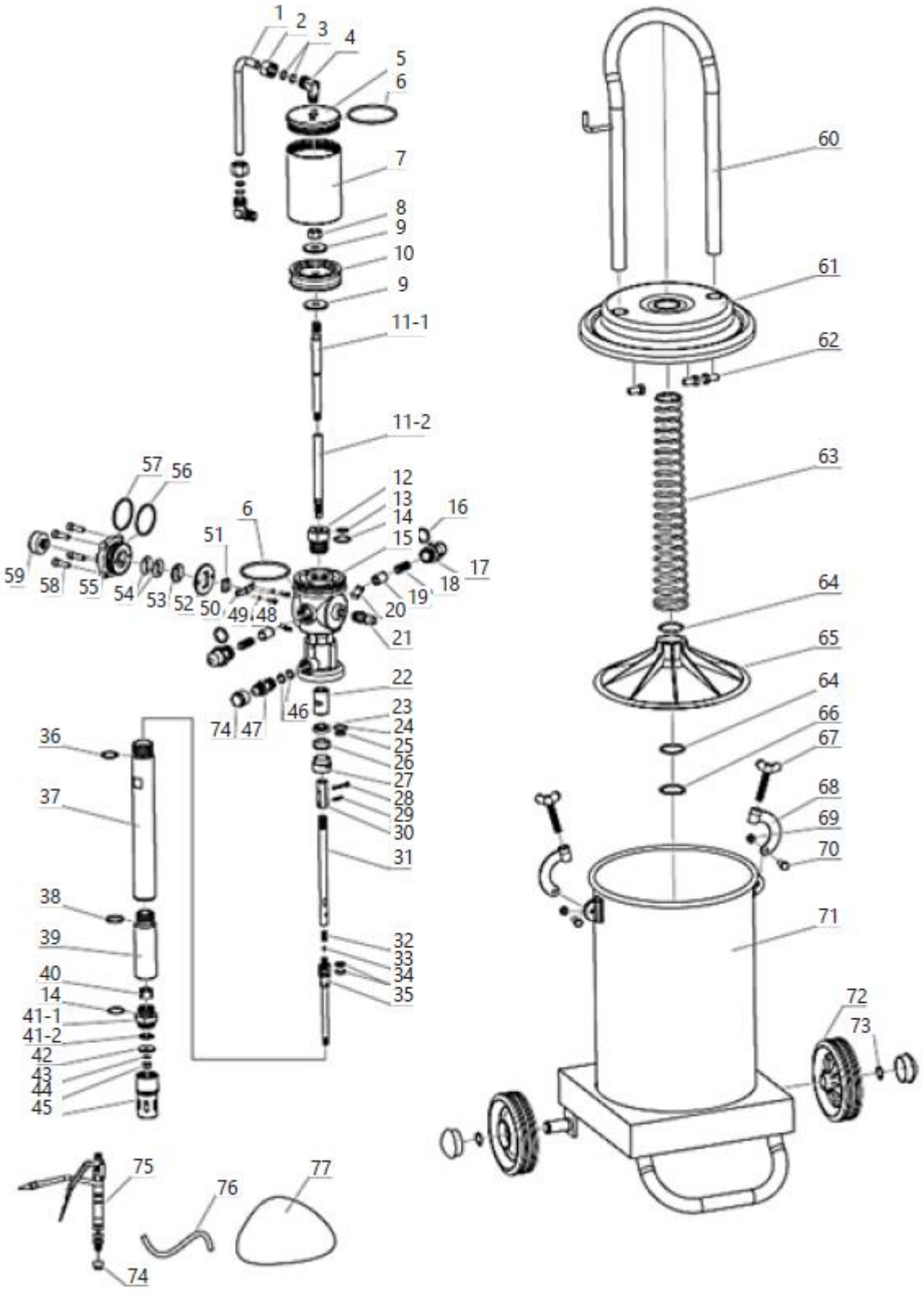
1
2
3
4
5
6
7
8
9
10
9
11-1
11-2
57
56
12
13
14
15
16
17
18
19
20
21
22
23
24
25
26
27
28
29
30
31
32
33
34
35
6
51
59
58
55
54
53
52
50
49
48
46
74
47
36
37
38
39
40
14
41-1
41-2
42
43
44
45
75
76
77
74
60
61
62
63
64
65
64
66
67
68
69
70
71
72
73

PRO-G 12M

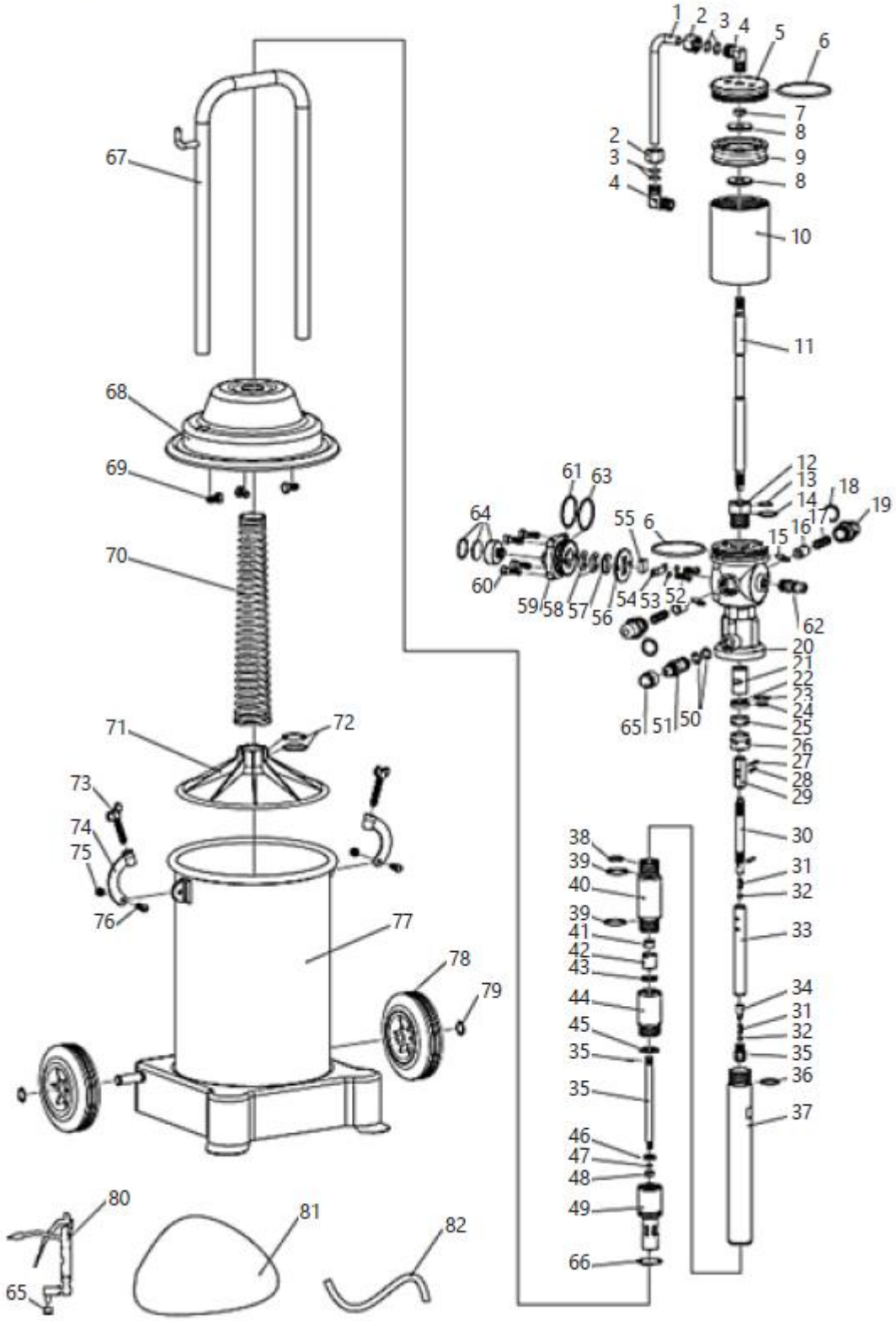
1
2
3
4
5
6
7
8
9
8
10
11
12
13
14
15
16
17
18
19
20
21
22
23
24
25
26
27
28
29
30
31
32
33
34
31
32
35
36
37
38
39
40
39
41
42
43
44
45
35
35
46
47
48
49
66
50
51
52
53
54
55
6
56
57
58
59
60
61
63
64
62
65
67
68
69
70
71
72
73
74
75
76
77
78
79
80
81
82

PRO-G 20

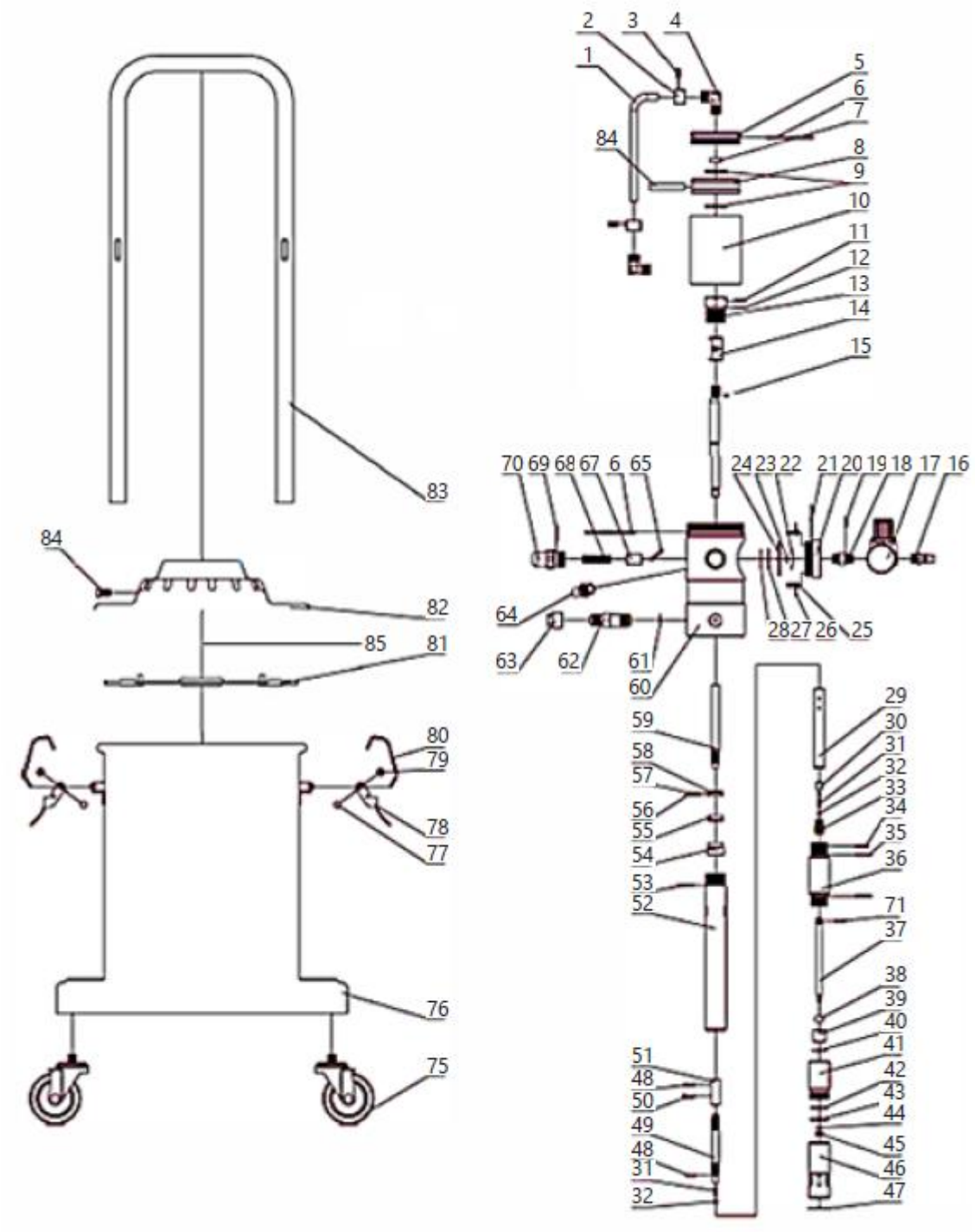

4.3. Laitteen käyttö

1. Irrota kannen puristimien siipiruuvit, poista puristimet ja poista sitten kansi yhdessä muiden siihen kiinnitettyjen osien kanssa (niitä ei tarvitse purkaa).

2. Kaada rasva säiliöön. Täytä säiliö 70-80-prosenttisesti rasvalla, jotta voit asettaa mekanismin rasvan puristamiseksi siihen. Rasvaa levitettäessä pyri levittämään se tasaisesti säiliöön ja välttämään ilmarakojen muodostumista. On välttämätöntä käyttää laitteessa olevaa rasvaa. Käytettävän rasvan tyyppi riippuu vuodenajasta:

    - NLGI 0 ~ 1 – talvikausi
    - NLGI 2 – kevät ja syksy
    - NLGI 2 ~ 3 – kesäkausi.

Saastuneen rasvan käyttö on kielletty. Epäpuhtaudet tukkivat rasvaa pumppaavat putket, pistoolin suuttimet jne., mikä johtaa laitteen toimintahäiriöihin ja jopa sen rikkoutumiseen.

3. Asenna kansi asettamalla se säiliöön ja varmistamalla, että puristuslevy koskettaa vaakasuoraan rasvaa ja imuputki on rasvan keskellä. Kiinnitä kansi asentamalla puristimet ja kiristämällä ne siipiruuveilla. Tarkista, että kansi on asennettu oikein eikä sen ja säiliön välillä ole rakoja.

4. Kierrä pistoolin letku pistoolin liitäntään irrottamalla ensin tulpat. Varmista, että rasvapistoolin letku ja muut tulo- ja lähtöliittimet ovat tiukasti kiinni. Jos laitteen käynnistämisen jälkeen ilmenee ilma- tai rasvavuotoja, on kaikki vuodot poistettava.

5. Liitä paineilmaletku laitteen ilmantuloon pikaliittimillä.

6. Käynnistä paineilmalaite (ei toimiteta tuotteen mukana), jotta se syöttää ilmaa 6–8 baarin paineella.

7. Annostele voiteluaine painamalla annostelupistoolin liipaisinta. Ensimmäisellä käyttökerralla rasvaa tulee pistoolista vasta jonkin ajan kuluttua (tämän ajan letkut täyttyvät rasvalla). Kun olet lopettanut laitteen käytön, sammuta syöttölähde, irrota paineilman syöttö laitteesta ja tyhjennä järjestelmä paineenalaisesta rasvasta painamalla pistoolin liipaisinta. Tämä pidentää korkeapaineletkujen käyttöikää. Huomautus: Laitetta ei saa kytkeä päälle, jos rasvasäiliö on tyhjä. Jos laitetta ei käytetä, on irrotettava pikaliitin ja laskettava säiliön paine avaamalla pistoolin lukitus.

4.4. Kuljetus

Jos voitelulaitetta kuljetetaan lyhyitä matkoja pystyasennossa, on käytettävä laitteen pohjaan asennettuja pyöriä ja kahvaa.

Kaksipyöräisissä malleissa on tarpeen kallistaa laitetta varovasti, kun taas nelipyöräisessä mallissa riittää, että laitetta liikutetaan tasossa.

Rasvasäiliötä ei tarvitse tyhjentää tämän tyyppisen kuljetuksen aikana.

Ennen pitkiä kuljetusmatkoja rasvasäiliö on tyhjennettävä ja kuljetettava erillisessä astiassa. Suojaa laite huolellisesti iskuilta ja vahingossa tapahtuvilta vaurioilta kuljetuksen aikana. On myös suositeltavaa irrottaa liitosletkut ja pistooli.

4.5. Puhdistaminen ja huolto

- Ennen jokaista puhdistus- tai huoltotoimenpidettä ja jos laitetta ei käytetä, on painejohto irrotettava, laitteen paine tasattava ilmakehän paineeseen ja laite jäähdytettävä kokonaan.
- Ennen jokaista käyttökertaa on tarkistettava, että laite on täysin toimintakykyinen.
- Jokaisen käyttökerran jälkeen laitteen säiliöissä oleva paine on tasattava ilmakehän paineeseen, laite on puhdistettava huolellisesti ja säilytettävä turvallisessa paikassa.
- Käytä puhdistusaineita, jotka eivät sisällä syövyttäviä aineita jokaisen pinnan puhdistamiseen.
- Kuivaa kaikki osat hyvin puhdistuksen jälkeen ennen laitteen uudelleenkäyttöä.
- Voitele mäntäpumppu säännöllisesti pneumaattisten laitteiden huoltoon tarkoitetulla voiteluaineella.
- Puhdista säännöllisesti pistooli ja rasvaletku.
- Ennen varastoinnin aloittamista tyhjennä aina rasvasäiliö ja puhdista se huolellisesti, samoin kuin puhdista pumpun kotelo ja letkut mekaanisten osien rasvan puhdistamiseen tarkoitetuilla aineilla. Kuivaa laite puhdistuksen jälkeen. Laite on säilytettävä kuivassa ja viileässä paikassa suojassa kosteudelta ja suoralta auringonvalolta.

4.6. Ongelmien ratkaiseminen

Taulukko 2: Vianmääritys

Ongelma	Mahdollinen syy	Ratkaisu
Pumppu on lakannut toimimasta (normaalia pysähdystä lukuun ottamatta)	Virhe paluujärjestelmän toiminnassa	Tarkista kaikki järjestelmän osat ja vaihda ne uusiin tai säädä niitä vastaavasti
Rasvaa ei imetä säiliöstä	Huonosti kiristetyt ruuvit	Kiristä
	Likainen ja tukkeutunut ilmanottoaukko	Etsi tukos ja poista se
	Rasva on liian tahmeaa	Käytä vuodenaikaan nähden oikeanlaista rasvaa
	Venttiili on tukossa	Etsi tukos ja poista se
	Tyhjä säiliö tai liian vähän rasvaa	Lisää säiliöön rasvaa.
Ilmavuoto	Kitkaa mekanismin ja venttiilin osissa, jotka koskettavat toisiaan	Irrota osat ja kiillota ne kitkan poistamiseksi.
	Mekanismin osien siirtyminen ja ruuvien löystyminen	Siirrä oikeaan asentoon ja kiristä ruuvit.
Riittämätön rasvanpaine ulostulossa.	Ilmansyöttöletku tukossa	Etsi tukos ja poista se
	Venttiili on vaurioitunut tai huonosti tiivistetty	Tarkista venttiilien tiiviys ja vaihda ne tarvittaessa
Rasvaa vuotaa paineilman virtauksen aikana	Tiivisterengas vaurioitunut	Vaihda uuteen.
Rasvaa vuotaa pistoolin liikkuvista osista	Tiivisteelementit vaurioituneet	Etsi ja vaihda vaurioitunut elementti

CE DE | EN |PL | FR | IT | ES | CZ

EG-Konformitätserklärung | EU Declaration of conformity | Deklaracja zgodności WE | Déclaration UE de conformité | Dichiarazione di conformità UE | Declaración UE de conformidad | Prohlášení o shodě ES, 2018/20-06/158

Hersteller (Name, Adresse) | Manufacturer (name, address) | Producent (nazwa, adres) | Fabricant (nom, adresse) | Produttore (denominazione, sede) | Fabricante (nombre, dirección) | Výrobce (jméno, adresa): **EXPONDO POLSKA SP. Z O.O. SP. K., ul. Dekoracyjna 3, 65-155 Zielona Góra, Poland, EU**
Mit voller Verantwortung erkläre ich, dass | declare under his sole responsibility that the product | **z pełną odpowiedzialnością deklaruje, że** | Je déclare et affirme que | sotto la mia esclusiva responsabilità, DICHIARO che | Bajo mi total **responsabilidad, declaro que | Na svoji výlučnou odpovědnost prohlašuji, že:**
Name | name | nazwa | dénomination | nome | nombre | jméno: **Pneumatische Fettpresse | Pneumatic grease dyspenser | Smarownica towotnica pneumatyczna | Pompe à graisse pneumatique | Ingrassatore pneumatico | Engrasador neumático | Pneumatický mazací lis**
Modell | model | model | modèle | modello | modelo | model: **PRO-G 12 | PRO-G 12M | PRO-G 20**
Seriennummer | **serial numer | numer seryjny** | numéro de série | numero di serie | número de serie | **sériové číslo:**
000000000000 – 999999999999

die Grundanforderungen erfüllt | meets the following essential requirements | spełnia zasadnicze wymagania | est conforme aux exigences réglementaires suivantes| ed é conforme alle seguenti direttive | y cumple con los siguientes requisitos básicos | splňuje základní požadavky:

- MD 2006/42/EC,

außerdem erfüllt dieses Produkt die Anforderungen der folgenden harmonisierten Normen | complies with the requirements of the following harmonized standards | spełnia wymagania następujących norm zharmonizowanych | ce produit est conforme aux normes harmonisées suivantes | inoltre il prodotto soddisfa i requisiti previsti dalle seguenti norme armonizzate | además, este producto cumple con los requisitos de las siguientes normas armonizadas | kromě toho splňuje tento produkt požadavky následujících harmonizovaných norem:

- EN 809:1998+A1:2009,
- EN ISO 4414:2010.

Diese Erklärung bezieht sich nur auf die Maschine im Zustand, in dem sie auf dem Markt eingeführt wurde und schließt keine Komponenten, die vom Endverbraucher hinzugefügt wurden und keine vom Endverbraucher durchgeführten Tätigkeiten/Umbauarbeiten, ein., Die technische Dokumentation befindet sich im Firmensitz von EXPONDO Polska sp. z o.o. sp. k., und über ihre Verfügbarkeit entscheidet die dazu befugte Person Piotr R. Gajos. | This declaration relates exclusively to the product in the state in which it was placed on the market. Any components added, handling effected or modifications carried out subsequently are expressly excluded. The technical documentation can be obtained at the premises of EXPONDO Polska sp. z o.o. sp. k. and is available from the authorised person Piotr R. Gajos. | Deklaracja ta odnosi się wyłącznie do maszyny w stanie, w jakim została wprowadzona do obrotu i nie obejmuje części składowych dodanych przez użytkownika końcowego lub przeprowadzonych przez niego późniejszych działań. Dokumentacja techniczna znajduje się w siedzibie firmy EXPONDO Polska sp. z o.o. sp. k., a osobą upoważnioną do jej dysponowaniem jest Piotr R. Gajos. | Cette délaration concerne exclusivement le produit dans l'éat dans lequel il a ééintroduit sur le marchéet ne comprend aucun composant, déontage ou autre modification ajoutéou effectuépar l'utilisateur final. La documentation technique se trouve au siège de l'entreprise EXPONDO Polska sp. z o.o. sp. k. et peut être mise àdisposition sous rélamation àla personne morale compéente Piotr R. Gajos. | La presente dichiarazione fa riferimento esclusivamente allo stato del macchinario al momento dell´immissione sul mercato e non include componenti e/o modifiche apportati/e allo stesso da parte del consumatore finale., La relativa documentazione tecnica si trova presso la sede legale dell´azienda EXPONDO Polska sp. z o.o. sp. k., ed in merito ad un´eventuale divulgazione decide esclusivamente la persona avente piena titolarità Piotr R. Gajos. | Esta declaración se refiere únicamente al estado en que la máquina ha sido introducida en el mercado con exclusión de los elementos añadidos y las operaciones o modificaciones llevadas a cabo por el usuario final., La documentación técnica se encuentra en el domicilio social de EXPONDO Polska sp. z o.o. sp. k., y sobre su disponibilidad decide la persona autorizada para ello, Piotr R. Gajos. | Toto prohlášení se vztahuje výlučně na strojní zařízení ve stavu, v jakém bylo uvedeno na trh, a nevztahuje se na součásti, které byly následně přidány konečným uživatelem, nebo následně provedené zásahy konečného uživatele. Technická dokumentace se nachází v sídle společnosti EXPONDO Polska sp. z o.o. sp. k., a o její dostupnosti rozhoduje k tomu povolaná osoba Piotr R. Gajos.:

Gdynia, 20-06-2018

Ort, Datum | Place, Date | Miejsce, Data | Lieu, Date | Luogo, Data |Lugar, Fecha | Místo, Datum

Unterschrift | Signature | Podpis | Signature | Firma | Firma, | Podpis

Piotr R. Gajos
Ingenieur für die Richtlinienüberprüfung der Produkte | Product Compliance Engineer | Inżynier ds. Oceny zgodności produktów | Ingénieur responsable des analyses de conformité des produits | Ingegnere della sicurezza dei prodotti| ingeniero para la evaluación de la directiva de productos | inženýr oddělení hodnocení bezpečnosti výrobků

Name, Vorname, Stelle | Name, function, | Imię, Nazwisko, Funkcja | Nom, Prénom, Position | Cognome, Nome, Titolo del responsabile, | Apellidos, Nombre, Puesto | Příjmení, Jméno, místo

⚠

Deze gebruikershandleiding is machinaal vertaald. We hebben ons best gedaan om de vertaling zo nauwkeurig mogelijk te maken, maar houd er rekening mee dat automatische vertalingen niet perfect zijn en geen vervanging vormen voor menselijke vertalers. De officiële versie van de gebruikershandleiding is in het Engels. Eventuele verschillen tussen de vertaalde versie en het originele Engels zijn niet juridisch bindend. Als u vragen heeft over de nauwkeurigheid van de vertaling, raadpleeg dan de Engelse versie, die de officiële referentie is. Meer taalversies zijn op aanvraag beschikbaar via info@expondo.com.

1. Technische gegevens

Tabel 1: Technische gegevens van het product

Beschrijving parameter	Waarde parameter		
Productnaam	Pneumatische vetdispenser		
Model	PRO-G 12	PRO-G 12M	PRO-G 20
Inhoud tank [l]	12		20
Uitgangsdruk [bar]	240~320	300~400	
Arbejdstryk [bar]	6~8		
Capaciteit van de vetpomp [l/min]	0,75	0,85	0,85
Compressieverhouding	40:1	50:1	
Dimensioner [mm]	315x340x780	310x340x810	430x430x776
Gewicht [kg]	11,95	14	12,8

2. Algemene beschrijving

De gebruikershandleiding is bedoeld als hulpmiddel bij een veilig en probleemloos gebruik van het apparaat. Het product is ontworpen en vervaardigd volgens strikte technische richtlijnen, met gebruikmaking van de modernste technologieën en componenten. Bovendien wordt het geproduceerd volgens de strengste kwaliteitsnormen.

GEBRUIK HET APPARAAT ALLEEN ALS U DEZE GEBRUIKERSHANDLEIDING GRONDIG HEBT GELEZEN EN BEGREPEN.

Om de levensduur van het apparaat te verlengen en een probleemloze werking te garanderen, dient u het te gebruiken volgens deze gebruikershandleiding en regelmatig onderhoud uit te voeren. De technische gegevens en specificaties in deze handleiding zijn actueel. De fabrikant behoudt zich het recht om wijzigingen aan te brengen in verband met kwaliteitsverbetering. Rekening houdend met technologische vooruitgang en mogelijkheden voor geluidsreductie, is het apparaat ontworpen om de risico's op geluidsemissie tot een minimum te beperken.

2.1. Legenda

Pictogram	Beschrijving

	Het product voldoet aan de relevante veiligheidsnormen.
	Lees de instructies voor gebruik.
	Het product moet worden gerecycled.
	**WAARSCHUWING !** of **VOORZICHTIG!** of **HERINNERING!** Van toepassing op de gegeven situatie. (algemeen waarschuwingssignaal)
	Gebruik gehoorbescherming. Blootstelling aan hard geluid kan leiden tot gehoorverlies.
	Draag een veiligheidsbril.
	Draag veiligheidshandschoenen.



LET OP! DE TEKENINGEN IN DEZE HANDLEIDING DIENEN UITSLUITEND TER ILLUSTRATIE EN KUNNEN IN SOMMIGE DETAILS AFWIJKEN VAN HET WERKELIJKE PRODUCT.

3. Gebruiksveiligheid



LEES ALLE VEILIGHEIDSWAARSCHUWINGEN EN ALLE INSTRUCTIES NAUWKEURIG. HET NIET OPVOLGEN VAN DE WAARSCHUWINGEN EN INSTRUCTIES KAN LEIDEN TOT ERNSTIG LETSEL OF ZELFS DE DOOD.

Wanneer in de waarschuwingen en instructies "apparaat" of "product" wordt gebruikt, wordt hiermee de pneumatische vetdispenser bedoeld.



Dek de luchtinlaten/uitlaten niet af.

Steek tijdens gebruik geen handen of andere voorwerpen in het apparaat!

Overschrijd de maximaal toegestane werkdruk niet.

3.1. Veiligheid op de werkplek

a) Zorg voor een opgeruimde en goed verlichte werkplek. Een rommelige of slecht verlichte werkplek kan leiden tot ongelukken. Probeer te anticiperen op mogelijke gebeurtenissen, observeer wat er gebeurt en gebruik uw gezond verstand bij het werken met het apparaat.

b) Gebruik het apparaat niet in een explosiegevaarlijke zone, bijvoorbeeld in de aanwezigheid van brandbare vloeistoffen, gassen of stof. Het apparaat genereert vonken die stof of dampen kunnen ontsteken.

c) Schakel het apparaat onmiddellijk uit en meld dit direct aan een leidinggevende als u schade of een onregelmatige werking constateert.

d) Neem bij twijfel over de correcte werking van het apparaat contact op met de klantenservice van de fabrikant.

e) Alleen een erkend servicepunt van de fabrikant mag het apparaat repareren. Probeer geen reparaties zelfstandig uit te voeren!

f) Kinderen en onbevoegde personen hebben geen toegang tot de werkplek. (Afleiding kan leiden tot verlies van controle over het apparaat.)

g) Het aansluiten en loskoppelen van de drukleiding moet gebeuren met het luchtventiel gesloten.

h) Richt de drukleiding niet op uzelf, andere mensen of dieren.

i) Sluit de persluchttoevoer niet af door drukslangen te knellen of te buigen.

j) Bij het in gebruik nemen van het apparaat is het noodzakelijk om de luchttoevoer geleidelijk te verhogen om te controleren of het apparaat goed functioneert. Als u een abnormale werking van het apparaat opmerkt, moet u het onmiddellijk loskoppelen van de perslucht en contact opnemen met de serviceafdeling van de fabrikant



HERINNER! BESCHERM KINDEREN EN ANDERE OMSTANDERS BIJ HET GEBRUIK VAN HET APPARAAT.

3.2. Persoonlijke veiligheid

a) Gebruik het apparaat niet als u moe of ziek bent of onder invloed van alcohol, verdovende middelen of medicijnen die het vermogen om het apparaat te bedienen aanzienlijk kunnen beperken.

b) Gebruik bij het werken met het apparaat uw gezond verstand en blijf alert. Tijdelijk concentratieverlies tijdens het gebruik van het apparaat kan leiden tot ernstig letsel

c) Gebruik de persoonlijke beschermingsmiddelen die vereist zijn voor het werken met het apparaat, zoals gespecificeerd in paragraaf 1 (Legenda). Het gebruik van de juiste, goedgekeurde persoonlijke beschermingsmiddelen vermindert het risico op letsel.

d) Om te voorkomen dat het apparaat per ongeluk wordt ingeschakeld, moet u ervoor zorgen dat de schakelaar in de stand OFF staat voordat u het apparaat op een stroombron aansluit.

e) Overschat de capaciteiten niet. Houd tijdens het gebruik van het apparaat uw evenwicht en blijf te allen tijde stabiel. Dit zorgt voor een betere controle over het apparaat in onverwachte situaties.

f) Draag geen losse kleding of sieraden. Houd haar, kleding en handschoenen uit de buurt van bewegende delen. Losse kleding, juwelen of lang haar kunnen in bewegende delen verstrikt raken.

g) Perslucht kan ernstig letsel veroorzaken

h) Het wordt aanbevolen om oog-, gehoor- en ademhalingsbescherming te dragen.

3.3. Veilig gebruik van het apparaat

i) Overbelast het apparaat niet. Gebruik de juiste gereedschappen voor de betreffende taak. Een correct gekozen apparaat voert de taak waarvoor het is ontworpen beter en veiliger uit.

j) Gebruik het apparaat niet als de aan/uit-schakelaar niet goed werkt (het apparaat niet in- en uitschakelt). Apparaten die niet met de aan/uit-schakelaar kunnen worden in- en uitgeschakeld, zijn gevaarlijk, mogen niet worden gebruikt en moeten worden gerepareerd.

k) Het is noodzakelijk om de drukleiding los te koppelen voordat u begint met het afstellen, vervangen van accessoires of nadat u klaar bent met werkzaamheden aan het apparaat. Een dergelijke preventieve maatregel vermindert het risico op een ongeval.

l) Bewaar het apparaat, wanneer het niet in gebruik is, op een veilige plaats, buiten het bereik van kinderen en personen die niet bekend zijn met het apparaat en de gebruikershandleiding niet hebben gelezen. Het apparaat kan een gevaar vormen in de handen van onervaren gebruikers.

m) Zorg ervoor dat het apparaat in goede technische staat verkeert. Controleer vóór elk gebruik op algemene schade en in het bijzonder op gebarsten onderdelen of elementen en op andere omstandigheden die de veilige werking van het apparaat kunnen beïnvloeden. Indien schade wordt geconstateerd, dient het apparaat voor gebruik ter reparatie te worden aangeboden.

n) Houd het apparaat buiten het bereik van kinderen.

o) Reparatie of onderhoud van het apparaat moet worden uitgevoerd door gekwalificeerd personeel, uitsluitend met gebruikmaking van originele reserveonderdelen. Dit garandeert een veilig gebruik.

p) Om de operationele integriteit van het apparaat te waarborgen, mag u de in de fabriek aangebrachte beschermkappen niet verwijderen en geen schroeven losdraaien.

q) Houd bij het transport en de behandeling van het apparaat tussen het magazijn en de bestemming rekening met de Arbo-voorschriften voor handmatig transport die gelden in het land waar het apparaat zal worden gebruikt.

r) Vermijd situaties waarin het apparaat tijdens gebruik stilvalt door overbelasting. Dit kan leiden tot oververhitting van de aandrijfelementen en schade aan het apparaat.

s) Gebruik perslucht voor de toevoer van lucht naar het apparaat; het gebruik van andere gassen is verboden.

t) Reinig het apparaat regelmatig om een hardnekkige ophoping van vuil te voorkomen

u) Gebruik op locaties met een hoog risico op mechanische schade een versterkte slang voor persluchtaansluitingen.

v) Controleer voor elk gebruik of het mondstuk correct in het apparaat is gemonteerd en of de slang correct is aangesloten en onbeschadigd is.

w) De lucht die aan het apparaat wordt toegevoerd, moet droog, schoon en vrij van verontreiniging zijn. Vervuiling kan de leidingen verstoppen en leiden tot schade aan het apparaat en zijn onderdelen.

x) Het is niet toegestaan het apparaat aan de drukleiding te dragen of op te hangen.

y) Raak geen bewegende delen of accessoires aan, tenzij het apparaat is losgekoppeld van de persluchttoevoer.

z) Als u een lekkage bij het apparaat of de slangen constateert, moet u onmiddellijk de persluchttoevoer afsluiten en de oorzaak van het lek verhelpen.

aa) Overschrijd de aanbevolen toevoerdruk niet, want dat kan het apparaat beschadigen.



ATTENTIE! ONDANKS HET VEILIGE ONTWERP VAN HET APPARAAT EN DE BESCHERMENDE FUNCTIES ERVAN, EN ONDANKS HET GEBRUIK VAN EXTRA ELEMENTEN TER BESCHERMING VAN DE BEDIENER, BESTAAT ER TOCH EEN KLEIN RISICO OP EEN ONGEVAL OF LETSEL BIJ HET GEBRUIK VAN HET APPARAAT. BLIJF ALERT EN GEBRUIK UW GEZOND VERSTAND WANNEER U HET APPARAAT GEBRUIKT.

4. Gebruik richtlijnen

Een pneumatische vetdispenser is een apparaat dat is ontworpen voor het smeren van onderdelen met een smeermiddel onder druk.

De gebruiker is aansprakelijk voor alle schade die voortvloeit uit onbedoeld gebruik van het apparaat

4.1. Beschrijving van het apparaat

4.1.1. PRO-G 12

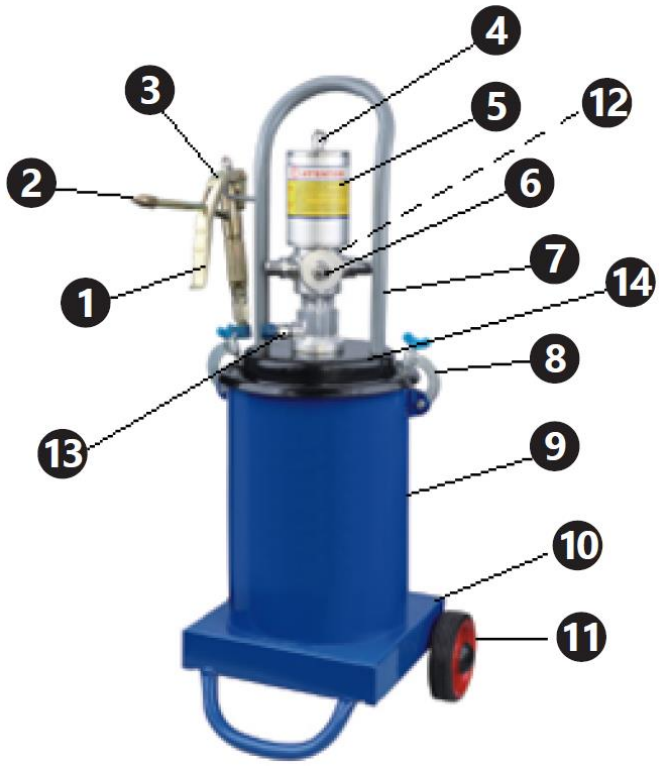

4.1.2. PRO-G 12M


7
4
2
3
5
6
1
12
13
8
14
8
4
MOTOR TECHNICS
9
11
10

4.1.3. PRO-G 20

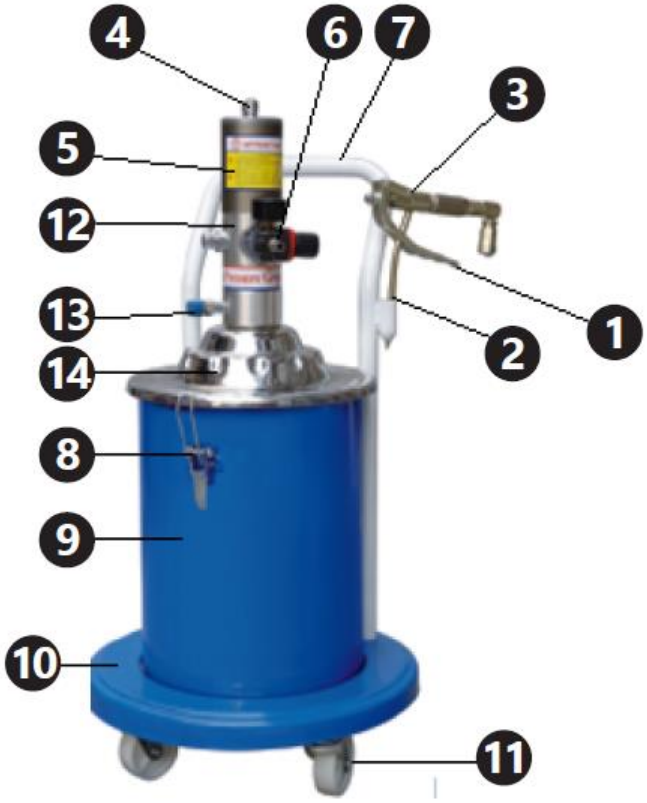

1. Doseerpistooltrekker
2. Spuitmond
3. Doseerpistool
4. Pneumatische slang
5. Pompcilinder
6. Manometer en luchttoevoeraansluiting
7. Handvat
8. Dekselklem
9. Vetreservoir
10. Basis van het apparaat
11. Wielen
12. Luchtfilter (niet zichtbaar op de afbeelding)
13. Slangaansluiting voor spuitpistool

14. Deksel

4.2. Klaarmaken voor gebruik

4.2.1. Plaatsing van het apparaat

De omgevingstemperatuur mag niet hoger zijn dan 45 °C en de relatieve luchtvochtigheid niet hoger dan 85%. Gebruik het apparaat alleen in goed geventileerde ruimten. Belemmer de luchtuitlaat van het apparaat niet. Houd het apparaat uit de buurt van hete oppervlakken. Het apparaat moet altijd worden gebruikt op een vlakke, stabiele, schone, brandveilige en droge ondergrond en buiten het bereik van kinderen en geestelijk zieken. De werkplek van het apparaat moet directe toegang bieden tot het ventiel waarmee de persluchttoevoer wordt afgesloten. Zorg ervoor dat de druk van de lucht die het apparaat voedt het aanbevolen bereik niet overschrijdt

4.2.2. Montage

onderdeelnummer	**PRO-G 12**	**PRO-G 12M & PRO-G 20**
1	Spuitmond	Spuitmond
2	Doseerbuis	Doseerbuis
3	Handvat	Handvat
4	Schroef met ronde kop	Schroef met ronde kop
5	Afstelgebied	Afstelgebied
6	Smalle zeskantschroef	Smalle moer
7	Brede zeskantschroef	Brede moer
8	Nitte	Nitte
9	Verbindingselement	Verbindingselement
10	Compressieschroef	Compressieschroef
11	Pakking	Pakking
12	Afdichtmiddel	Afdichtmiddel
13	Doorn	Doorn
14	Behuizing	Behuizing
15	Klepzitting	Klepzitting
16	Stalen kogel 6 mm	Stalen kogel 6 mm
17	Kogelbus	Kogelbus
18	Fjeder	Fjeder
19	Aansluitleiding	Aansluitleiding
20	Centrale doorn	Centrale doorn
21	Afdichtschroef I	Afdichtmoer I
22	Stalen kogel 2 mm	Stalen kogel 2 mm
23	Forbindelsesstik	Bevestigingslichaam
24	Aluminium pakking	Koperen ring
25	O-type afdichtingsring	Vetinlaatconnector
26	Afdichtschroef II	Afdichtmoer II
27	Koperen pakking	O-type afdichtingsring
28	—	Koperen ring

PRO-G 12

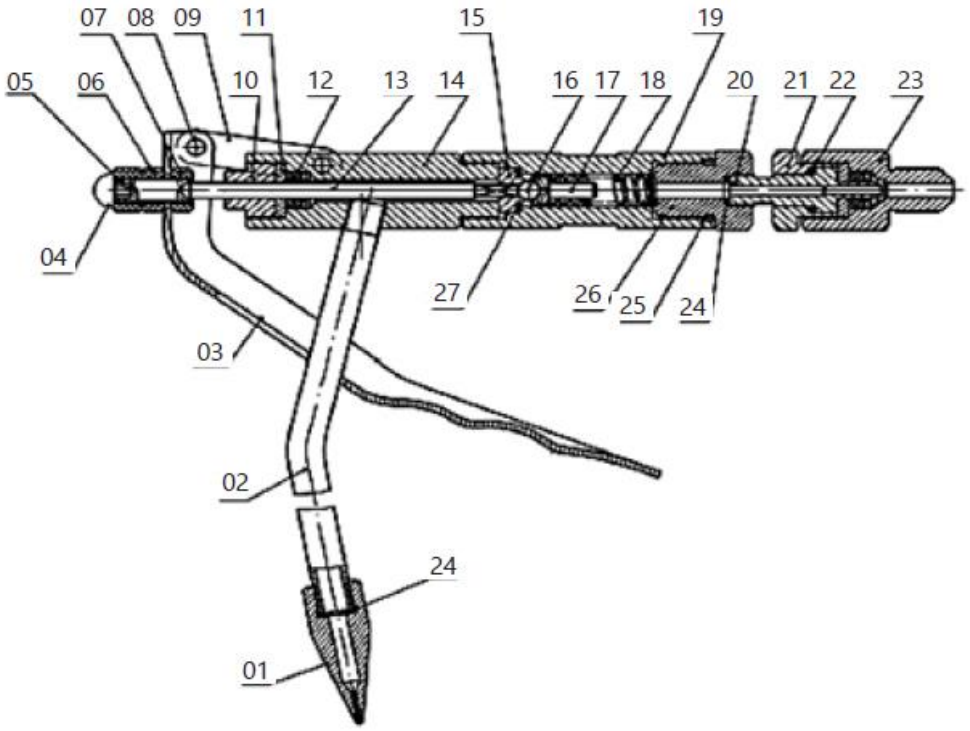

PRO-G 12M, PRO-G 20

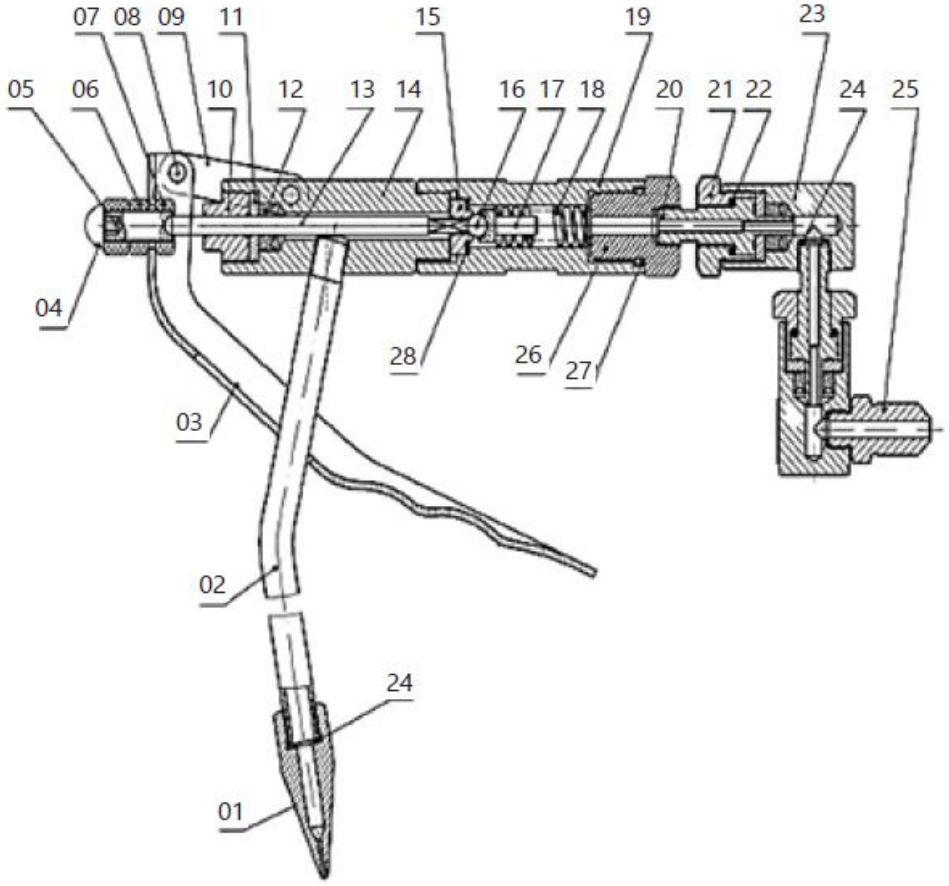

Onderdeelnummer	PRO-G 12	PRO-G 12M	PRO-G 20
1	Pneumatische slang	Pneumatische slang	Pneumatische slang
2	Moer van pneumatische leiding	Moer van pneumatische leiding	Moer van pneumatische leiding
3	O-type afdichtingsring Ø12,8x2,65	O-type afdichtingsring Ø7,5x2,65	O Type afdichtring Ø12,8x2,65
4	Elleboog	Elleboog	Elleboog
5	Cilinderdeksel	Cilinderdeksel	Cilinderdeksel
6	O-type afdichtring Ø70x3,1	O-type afdichtring Ø70x3,1	O-type afdichtring Ø70x3,1
7	Cilinder	Zelfborgende moer	Zelfborgende moer M10
8	Zelfborgende moer M10	Zuigerpakking	Zuiger
9	Zuigerpakking	Zuiger	Zuigerpakking
10	Zuiger	Cilinder	Cilinder
11	—	Zuigerstangmodule	O-type afdichtring Ø16x2,4
11-1	Zuigerstang	—	—
11-2	Pijp die de zuiger verbindt	—	—
12	Afdichtschroef	Afdichtschroef	O-type afdichtring Ø23,6x1,8
13	O-type afdichtring Ø16x2,6	O-type afdichtring Ø16x2,4	Afdichtschroef
14	O-type afdichtring Ø23,6x1,8	O-type afdichtingsring Ø20x1,8	Trekkerafscherming
15	Luchttoevoereenheid	Terugslagklep	Zuigerstang
16	O-type afdichtingsring Ø22,3x2,65	Klephuls	Luchtinlaatconnector
17	Stopper	Retourveer	Drukregelklep
18	Retourveer	O-type afdichtingsring Ø17x2,65	Connector van drukregelklep
19	Klephuls	Stopper	O-type afdichtingsring Ø12,6x1,8
20	Terugslagklep	Luchttoevoereenheid	Pomphuisdeksel
21	Luchtinlaatconnector	Trekkerafscherming	O-type afdichtingsring Ø46x2,5
22	Trekkerafscherming	Pakking	Dempingsveer
23	Pakking	O-type afdichtingsring Ø16x1,8	Schuifblok luchttoevoer
24	O-type afdichtingsring Ø19,6x1,8	O-type afdichtingsring Ø11,2x1,8	Bevestigingsplaat
25	O-type afdichtingsring Ø14,8x1,8	U-type afdichtingsring UN 12x22x8	Skrue

26	U-type afdichtingsring UN 12x22x8	Afdichtingsdeksel	Veerpakking Ø4
27	Afdichtingsdeksel	Splitpen Ø3x20	Aansluiting luchttoevoer
28	Splitpen Ø3x20	Veerdoorn Ø3x15	Papieren pakking
29	Veerdoorn Ø3x15	Stelmoer	Zuigerstang
30	Stelmoer	Aansluitbuis	Veerzitting
31	Aansluitbuis	Vetinlaatveer	Vetinlaatveer
32	Luchtinlaatveer	Stalen kogel	Stalen kogel SØ6
33	Stalen kogel	Zuigerstang	Klepkern
34	O-type afdichtingsring	Zuigerveer	O-type afdichtingsring Ø19,3x2,65
35	Materiaalkolommodule	Aansluiting stalen kogel	O-type afdichtingsring Ø25,5x2,65
35-1	Klepplug	—	—
35-2	Materiaalkolom	—	—
35-3	Veerdoorn Ø2x13	—	—
36	O-type afdichtingsring Ø24x2,4	O-type afdichtingsring Ø24x2,4	Pomphuis
37	Aansluitbuis	Aansluitbuis	Kolom
38	O-type afdichtingsring Ø25,5x2,65	O-type afdichtingsring Ø14x2,65	U-type afdichtingsring UN 8x14x6
39	Pomphuis	O-type afdichtingsring Ø20x2,65	Terugslagklep
40	Vier vierkante kleppen	Pomphuis	Pakking terugslagklep
41	Module verbindingsschroef	U-type afdichtingsring UN 8x14x6	Zitting vetinlaatklep
41-1	Verbindingsschroef	—	—
41-2	Filterzeef	—	—
42	Schijf	Terugslagklep	Overloopring
43	Veerpakking Ø6	Pakking terugslagklep	Ring
44	Zelfborgende moer M6	Zitting vetinlaatklep	Veerpakking Ø6
45	Luchtinlaatslang	Overloopring	Zelfborgende moer M6
46	Koperen pakking M4x12	Ring	Vetinlaatbuis
47	Vetuitlaatconnector Ø4	Veerpakking Ø6	Ring Ø30
48	Skrue	Zelfborgende moer M6	Pen Ø3x15
49	Veerpakking	Vetinlaatbuis	Verbindingskolom
50	Dempingsveer	Koperen pakking	Pen Ø320
51	Schuifblok luchttoevoer	Vetuitlaatconnector	Stelmoer
52	Bevestigingsplaat	Skrue	Verbindingsbuis
53	Aansluiting	Veerpakking Ø4	O-type afdichtingsring

	luchttoevoer		Ø24x2,4
54	Papieren pakking	Dempingsveer	Afdichtingsdeksel
55	Deksel luchttoevoer	Schuifblok luchttoevoer	U-type afdichtring UN 12x22x8
56	O-type afdichtring Ø45,3x2,65	Bevestigingsplaat	O-type afdichtring Ø19,6x1,8
57	O-type afdichtring Ø46x2,5	Aansluiting luchttoevoer	O-type afdichtring Ø14,8x1,8
58	Inbusbouten M6x20	Papieren pakking	Pakking
59	Geluiddemper	Deksel luchttoevoer	Zuigerstangconnector
60	Handvat	Inbusbouten	Luchttoevoer
61	Containerdeksel	O-type afdichtring Ø46x2,5	Koperen pakking
62	Zeskantbout M8x15	Luchtinlaatconnector	Vetuitlaatconnector
63	Drukveer	O-type afdichtring Ø45,3x2,65	Stopper
64	O-type afdichtring Ø35x2,6	Geluiddemper	Geluiddemper
65	Drukschijf	Stopper	Verdeelklep
66	Ring Ø30	Ring Ø30	—
67	Vleugelmoer	Handvat	Ventielhuls
68	Juk	Containerdeksel	Terugtrekveer
69	Moer M6	Zeskantschroef M8x15	O-type afdichtring Ø22,3x2,65
70	Zeskantschroef M6x16	Drukveer	Stopper
71	Pan	Drukschijf	—
72	Hjul	O-type afdichtring Ø35x2,5	—
73	Ring Ø16	Vleugelmoer	—
74	Olie-uitstroombegrenzer	Juk	—
75	Spuitpistool	Moer M6	Hjul
76	Hogedrukslang	Zeskantschroef M6x16	Containerbehuizing
77	Onderdelenlijst	Tank	Schroef M6x30
78	—	Hjul	Trekker
79	—	Ring Ø16	Moer M6
80	—	Spuitpistool	Krog
81	—	Onderdelenlijst	Drukschijf
82	—	Hogedrukslang	Containerdeksel
83	—	—	Handvat
84	—	—	Schroef M8x15
85	—	—	Drukveer

PRO-G 12

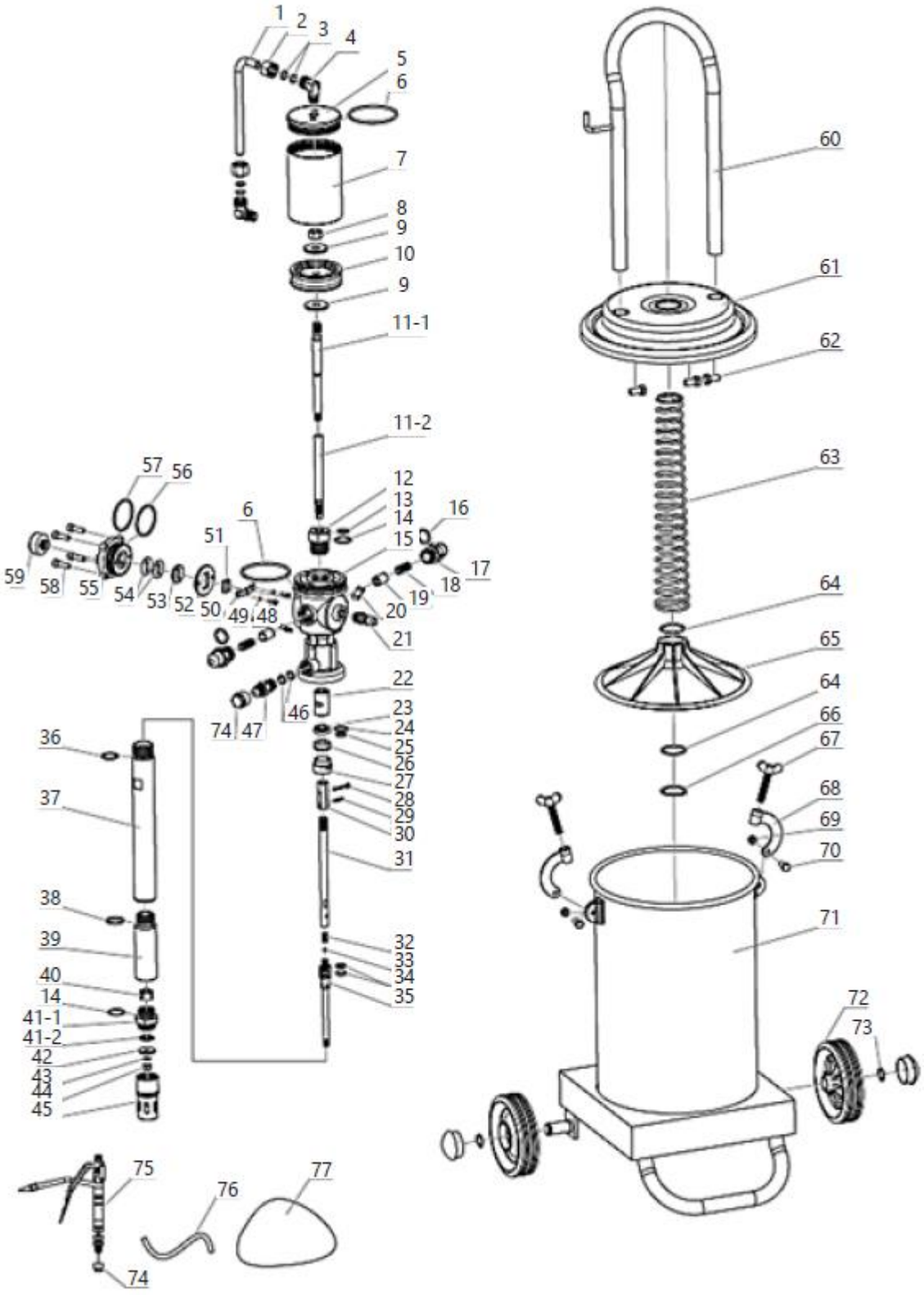
1
2
3
4
5
6
7
8
9
10
9
11-1
11-2
57
56
12
13
14
15
16
6
51
17
18
59
58
55
54
53
52
50
49
48
19
20
21
22
74
47
46
23
24
25
26
27
28
29
30
31
36
37
38
39
40
14
41-1
41-2
42
43
44
45
32
33
34
35
75
76
77
74
60
61
62
63
64
65
64
66
67
68
69
70
71
72
73

PRO-G 12M

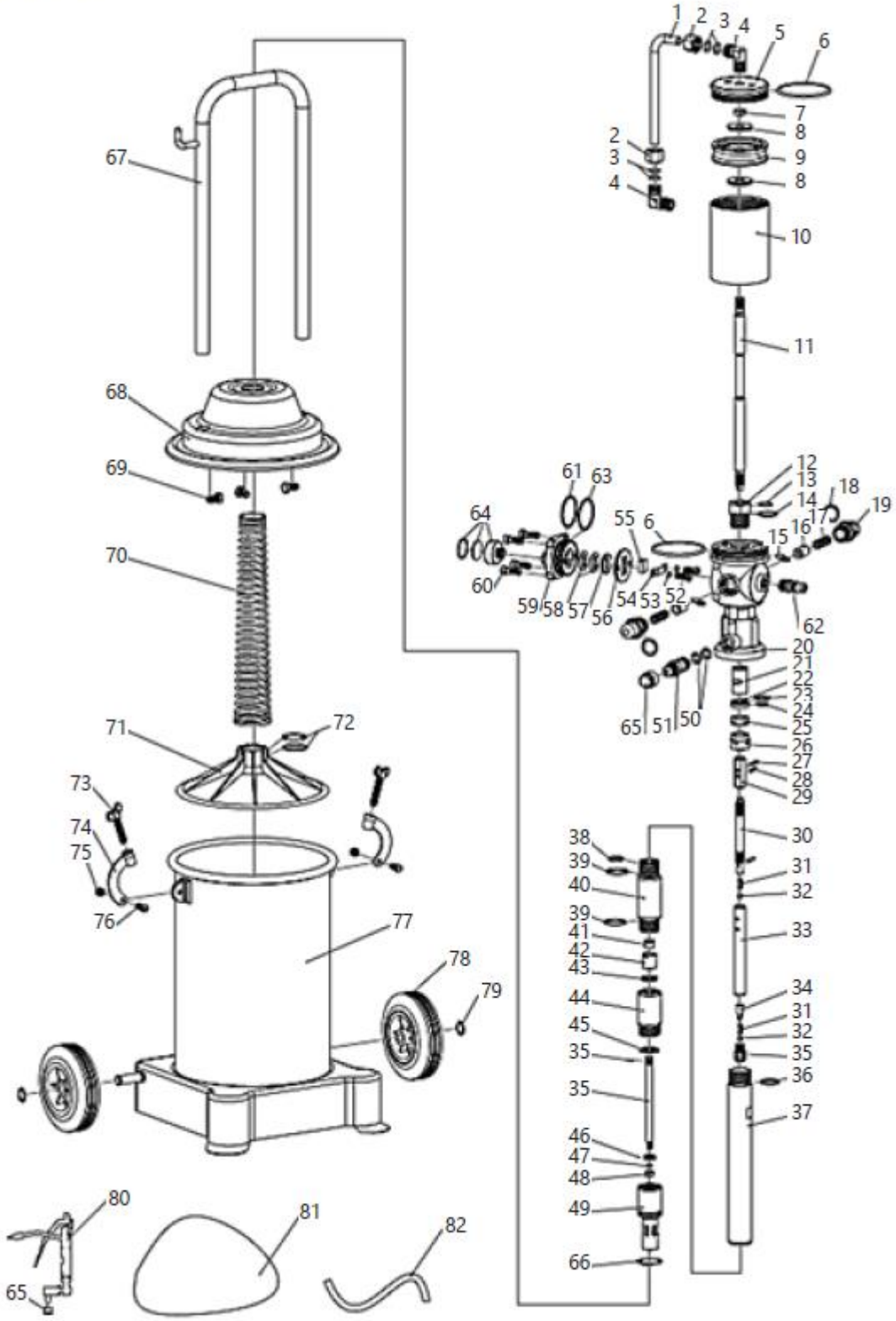
1
2
3
4
5
6
7
8
9
8
10
11
12
13
14
15
16
17
18
19
20
21
22
23
24
25
26
27
28
29
30
31
32
33
34
31
32
35
36
37
38
39
40
39
41
42
43
44
45
35
35
46
47
48
49
66
61
63
64
55
6
60
59
58
57
56
54
53
52
62
65
51
50
67
68
69
70
71
72
73
74
75
76
77
78
79
80
81
82
65

PRO-G 20

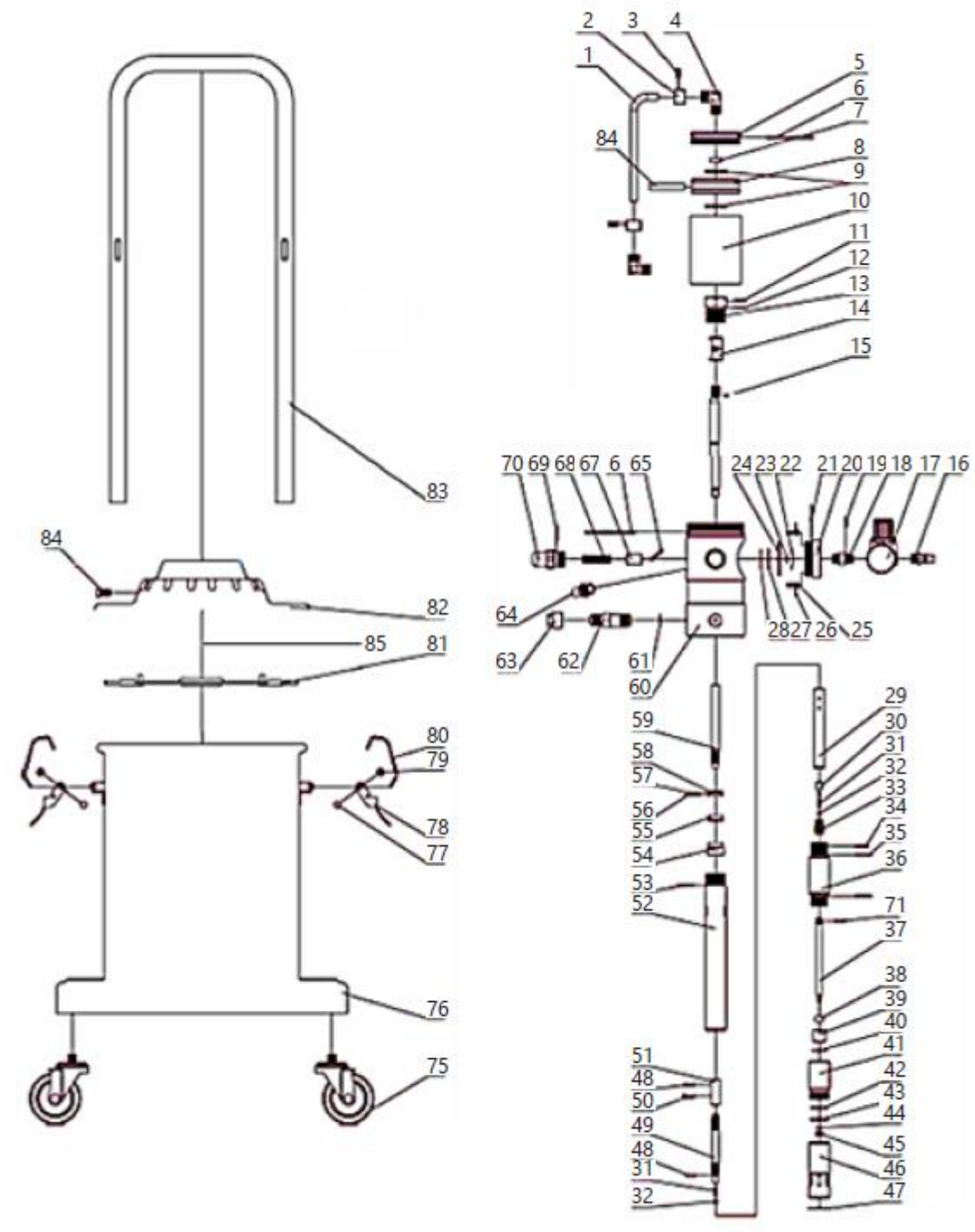
1
2
3
4
5
6
7
8
9
10
11
12
13
14
15
16
17
18
19
20
21
22
23
24
25
26
27
28
29
30
31
32
33
34
35
36
37
38
39
40
41
42
43
44
45
46
47
48
49
50
51
52
53
54
55
56
57
58
59
60
61
62
63
64
65
67
68
69
70
71
75
76
77
78
79
80
81
82
83
84
85

4.3. Gebruik van het apparaat

1. Draai de vleugelschroeven van de dekselklemmen los, verwijder de klemmen en verwijder vervolgens het deksel samen met de overige onderdelen die erop bevestigd zijn (demontage is niet nodig).

2. Vul de tank met vet. Vul de tank voor 70-80% met vet, zodat u het mechanisme voor het aandrukken van het vet erin kunt plaatsen. Probeer bij het aanbrengen van het vet het gelijkmatig in de tank te verdelen en luchtbellen te voorkomen. Het is noodzakelijk om vet in het apparaat te gebruiken. Het type vet dat gebruikt moet worden, is afhankelijk van het seizoen:

    - NLGI 0 ~ 1 – winterperiode
    - NLGI 2 – lente en herfstperiode
    - NLGI 2 ~ 3 – zomerperiode.

Het gebruik van verontreinigd vet is verboden. Onzuiverheden veroorzaken verstoppingen in de leidingen die het vet aanvoeren, de spuitmonden, enz., wat kan leiden tot storingen in het apparaat en zelfs tot uitval ervan.

3. Plaats het deksel op de tank en zorg ervoor dat de aandrukschijf horizontaal contact maakt met het vet en dat de zuigbuis zich in het midden van het vet bevindt. Bevestig het deksel door de klemmen te plaatsen en vast te draaien met de vleugelschroeven. Controleer of het deksel correct is geplaatst en of er geen openingen zijn tussen het deksel en de tank.

4. Schroef de slang van het vetpistool vast op de aansluiting van het pistool, nadat u de pluggen hebt verwijderd. Zorg ervoor dat de slang met het vetpistool en de overige in- en uitlaatconnectoren goed vastgeschroefd zijn. Als er na het inschakelen van het apparaat lucht of vet lekt, moet u alle lekken dichten.

5. Sluit de persluchtslang aan op de luchtinlaat van het apparaat met behulp van de snelkoppelingen.

6. Schakel de persluchtpomp (niet meegeleverd) in, zodat deze lucht levert onder een druk van 6 tot 8 bar.

7. Doseer het smeermiddel door de trekker van het doseerpistool in te drukken. Bij het eerste gebruik komt het vet pas na enige tijd uit het pistool (dit is de tijd die nodig is om de slangen met vet te vullen). Schakel na gebruik de toevoer uit, koppel de persluchttoevoer los van het apparaat en leeg het systeem onder druk door de trekker van het pistool in te drukken. Dit verlengt de levensduur van de hogedrukslangen. Let op: Het is verboden het apparaat in te schakelen als de vettank leeg is. Als het apparaat niet in gebruik is, moet de snelkoppeling worden losgekoppeld en de druk in de tank worden verlaagd door het pistool te ontgrendelen.

4.4. Transport

Bij het transporteren van de smeermachine over korte afstanden in verticale positie, moeten de wielen aan de onderkant van het apparaat en de handgreep worden gebruikt.

Bij modellen met twee wielen moet het apparaat voorzichtig worden gekanteld, terwijl bij een model met vier wielen het apparaat in een vlak vlak kan worden verplaatst.

Het is niet nodig om de vettank te legen voor dit type transport.

Voordat het apparaat over lange afstanden wordt vervoerd, moet de vettank worden geleegd en in een aparte container worden vervoerd. Bescherm het apparaat tijdens het transport zorgvuldig tegen schokken en beschadigingen. Het is ook raadzaam om de aansluitslangen en het spuitpistool te demonteren.

4.5. Reiniging en onderhoud

- Vóór elke reinigings- of onderhoudsbeurt en wanneer het apparaat niet in gebruik is, is het noodzakelijk de drukleiding los te koppelen, de druk in het apparaat gelijk te maken aan de atmosferische druk en het apparaat volledig af te koelen.
- Controleer vóór elk gebruik of het apparaat volledig functioneel is.
- Na elk gebruik moet de druk in de tanks van het apparaat gelijk worden gemaakt aan de atmosferische druk, het apparaat zorgvuldig worden gereinigd en op een veilige plaats worden opgeborgen.
- Gebruik reinigingsmiddelen zonder bijtende stoffen voor het reinigen van alle oppervlakken.
- Droog alle onderdelen goed af na het reinigen voordat het apparaat opnieuw wordt gebruikt.
- Smeer de zuigerpomp regelmatig met het smeermiddel dat bestemd is voor het onderhoud van pneumatische apparatuur.
- Reinig regelmatig het spuitpistool en de slang die het vet aanvoert.
- Leeg vóór opslag altijd de vettank en reinig deze grondig, evenals de pomphuis en de slangen met middelen die speciaal zijn ontwikkeld voor het reinigen van vet van mechanische onderdelen. Droog het apparaat na het reinigen. Bewaar het toestel op een droge, koele plaats, vrij van vocht en directe blootstelling aan zonlicht.

4.6. Problemen oplossen

Tabel 2: Probleemoplossing

Probleem	Mogelijke oorzaak	Oplossing
De pomp is gestopt met werken (exclusief normale stop)	Fout in de werking van het retoursysteem	Controleer alle onderdelen van het systeem en vervang ze door nieuwe of stel ze indien nodig af
Het vet wordt niet uit de tank gezogen	Slecht aangedraaide schroeven	Draai ze vast
	Vuile en verstopte luchtinlaat	Zoek de verstopping en verwijder deze
	Het vet is te plakkerig	Gebruik het juiste type vet, afhankelijk van het seizoen
	De klep is verstopt	Zoek de verstopping en verwijder deze
	Lege tank of te weinig vet	Vul de tank bij met vet.
Luchtlekkage	Wrijving tussen mechanisme- en klepelementen	Demonteer de elementen en poets ze op om wrijving te verwijderen.
	Verplaatsing van de mechanisme-elementen en loszittende schroeven	Plaats de elementen terug in de juiste positie en draai de schroeven vast.
Onvoldoende vetdruk bij de uitlaat.	Verstopte luchttoevoerslang	Zoek de verstopping en verwijder deze
	De klep is beschadigd of slecht afgedicht	Controleer de dichtheid van de kleppen en vervang ze indien nodig
Vetlekkage tijdens de persluchtstroom	Beschadigde afdichtring	Vervang deze door een nieuwe.
Vetlekkage uit bewegende delen van het pistool	Beschadigde afdichtingselementen	Zoek en vervang het beschadigde element

CE DE | EN |PL | FR | IT | ES | CZ

EG-Konformitätserklärung | EU Declaration of conformity | Deklaracja zgodności WE | Déclaration UE de conformité | Dichiarazione di conformità UE | Declaración UE de conformidad | Prohlášení o shodě ES, 2018/20-06/158

Hersteller (Name, Adresse) | Manufacturer (name, address) | Producent (nazwa, adres) | Fabricant (nom, adresse) | Produttore (denominazione, sede) | Fabricante (nombre, dirección) | Výrobce (jméno, adresa):
EXPONDO POLSKA SP. Z O.O. SP. K., ul. Dekoracyjna 3, 65-155 Zielona Góra, Poland, EU
Mit voller Verantwortung erkläre ich, dass | declare under his sole responsibility that the product | z pełną odpowiedzialnością deklaruje, że | Je déclare et affirme que | sotto la mia esclusiva responsabilità, DICHIARO che | Bajo mi total responsabilidad, declaro que | Na svoji výlučnou odpovědnost prohlašuji, že:
Name | name | nazwa | dénomination | nome | nombre | jméno: **Pneumatische Fettpresse | Pneumatic grease dyspenser | Smarownica towotnica pneumatyczna | Pompe à graisse pneumatique | Ingrassatore pneumatico | Engrasador neumático | Pneumatický mazací lis**
Modell | model | model | modèle | modello | modelo | model: **PRO-G 12 | PRO-G 12M | PRO-G 20**
Seriennummer | serial numer | numer seryjny | numéro de série | numero di serie | número de serie | sériové číslo:
000000000000 – 999999999999

die Grundanforderungen erfüllt | meets the following essential requirements | spełnia zasadnicze wymagania | est conforme aux exigences réglementaires suivantes| ed é conforme alle seguenti direttive | y cumple con los siguientes requisitos básicos | splňuje základní požadavky:

- MD 2006/42/EC,

außerdem erfüllt dieses Produkt die Anforderungen der folgenden harmonisierten Normen | complies with the requirements of the following harmonized standards | spełnia wymagania następujących norm zharmonizowanych | ce produit est conforme aux normes harmonisées suivantes | inoltre il prodotto soddisfa i requisiti previsti dalle seguenti norme armonizzate | además, este producto cumple con los requisitos de las siguientes normas armonizadas | kromě toho splňuje tento produkt požadavky následujících harmonizovaných norem:

- EN 809:1998+A1:2009,
- EN ISO 4414:2010.

Diese Erklärung bezieht sich nur auf die Maschine im Zustand, in dem sie auf dem Markt eingeführt wurde und schließt keine Komponenten, die vom Endverbraucher hinzugefügt wurden und keine vom Endverbraucher durchgeführten Tätigkeiten/Umbauarbeiten, ein., Die technische Dokumentation befindet sich im Firmensitz von EXPONDO Polska sp. z o.o. sp. k., und über ihre Verfügbarkeit entscheidet die dazu befugte Person Piotr R. Gajos. | This declaration relates exclusively to the product in the state in which it was placed on the market. Any components added, handling effected or modifications carried out subsequently are expressly excluded. The technical documentation can be obtained at the premises of EXPONDO Polska sp. z o.o. sp. k. and is available from the authorised person Piotr R. Gajos. | Deklaracja ta odnosi się wyłącznie do maszyny w stanie, w jakim została wprowadzona do obrotu i nie obejmuje części składowych dodanych przez użytkownika końcowego lub przeprowadzonych przez niego późniejszych działań. Dokumentacja techniczna znajduje się w siedzibie firmy EXPONDO Polska sp. z o.o. sp. k., a osobą upoważnioną do jej dysponowaniem jest Piotr R. Gajos. | Cette délaration concerne exclusivement le produit dans l'éat dans lequel il a ééintroduit sur le marchéet ne comprend aucun composant, déontage ou autre modification ajoutéou effectuépar l'utilisateur final. La documentation technique se trouve au siège de l'entreprise EXPONDO Polska sp. z o.o. sp. k. et peut être mise àdisposition sous rélamation àla personne morale compéente Piotr R. Gajos. | La presente dichiarazione fa riferimento esclusivamente allo stato del macchinario al momento dell´immissione sul mercato e non include componenti e/o modifiche apportati/e allo stesso da parte del consumatore finale., La relativa documentazione tecnica si trova presso la sede legale dell´azienda EXPONDO Polska sp. z o.o. sp. k., ed in merito ad un´eventuale divulgazione decide esclusivamente la persona avente piena titolarità Piotr R. Gajos. | Esta declaración se refiere únicamente al estado en que la máquina ha sido introducida en el mercado con exclusión de los elementos añadidos y las operaciones o modificaciones llevadas a cabo por el usuario final., La documentación técnica se encuentra en el domicilio social de EXPONDO Polska sp. z o.o. sp. k., y sobre su disponibilidad decide la persona autorizada para ello, Piotr R. Gajos. | Toto prohlášení se vztahuje výlučně na strojní zařízení ve stavu, v jakém bylo uvedeno na trh, a nevztahuje se na součásti, které byly následně přidány konečným uživatelem, nebo následně provedené zásahy konečného uživatele. Technická dokumentace se nachází v sídle společnosti EXPONDO Polska sp. z o.o. sp. k., a o její dostupnosti rozhoduje k tomu povolaná osoba Piotr R. Gajos.:

Gdynia, 20-06-2018

Ort, Datum | Place, Date | Miejsce, Data | Lieu, Date | Luogo, Data |Lugar, Fecha | Místo, Datum

Unterschrift | Signature | Podpis | Signature | Firma | Firma, | Podpis

Piotr R. Gajos
Ingenieur für die Richtlinienüberprüfung der Produkte | Product Compliance Engineer | Inżynier ds. Oceny zgodności produktów | Ingénieur responsable des analyses de conformité des produits | Ingegnere della sicurezza dei prodotti| ingeniero para la evaluación de la directiva de productos | Inženýr oddělení hodnocení bezpečnosti výrobků

Name, Vorname, Stelle | Name, function, | Imię, Nazwisko, Funkcja | Nom, Prénom, Position | Cognome, Nome, Titolo del responsabile, | Apellidos, Nombre, Puesto | Příjmení, Jméno, místo

⚠

Denne brukerhåndboken er oversatt med maskinoversettelse. Vi har gjort vårt ytterste for å sikre at oversettelsen er nøyaktig, men vær oppmerksom på at automatiserte oversettelser ikke er perfekte og ikke er ment å erstatte menneskelige oversettere. Den offisielle versjonen av brukerhåndboken er på engelsk. Eventuelle forskjeller mellom den oversatte versjonen og den originale engelske versjonen er ikke juridisk bindende. Hvis du har spørsmål om nøyaktigheten av oversettelsen, kan du se den engelske versjonen, som er den offisielle referansen. Flere språkversjoner er tilgjengelige på forespørsel via info@expondo.com.

1. Tekniske data

Tabell 1: Tekniske data for produktet

Beskrivelse av parameter	Parameterverdi		
Produktnavn	Pneumatisk fettdispenser		
Modell	PRO-G 12	PRO-G 12M	PRO-G 20
Tankvolum [l]	12		20
Utgangstrykk [bar]	240~320	300~400	
Arbeidstrykk [bar]	6~8		
Fettpumpens kapasitet [l/min]	0,75	0,85	0,85
Kompresjonsgrad	40:1	50:1	
Mål [mm]	315x340x780	310x340x810	430x430x776
Vekt [kg]	11,95	14	12,8

2. Generell beskrivelse

Bruksanvisningen er utformet for å hjelpe deg med sikker og problemfri bruk av apparatet. Produktet er designet og produsert i henhold til strenge tekniske retningslinjer, med bruk av toppmoderne teknologi og komponenter. I tillegg produseres den i samsvar med de strengeste kvalitetsstandardene.

IKKE BRUK APPARATET MED MINDRE DU HAR LEST OG FORSTÅTT DENNE BRUKSANVISNINGEN GRUNDIG.

For å øke produktets levetid og sikre problemfri drift, bruk den i samsvar med denne brukerhåndboken og utfør regelmessig vedlikeholdsoppgaver. De tekniske dataene og spesifikasjonene i denne brukerhåndboken er oppdaterte. Produsenten forbeholder seg retten til å gjøre endringer i forbindelse med kvalitetsforbedringer. Med tanke på teknologisk fremgang og muligheter for støyreduksjon, ble enheten konstruert for å redusere støyrisikoen til et minimum.

2.1. Legende

Ikon	Beskrivelse

	Produktet oppfyller de relevante sikkerhetsstandardene.
	Les instruksjonene før bruk.
	Produktet må resirkuleres.
	**ADVARSEL!** eller **FORSIKTIG!** eller **HUSK!** Gjelder for den aktuelle situasjonen. (generelt advarselsskilt)
	Bruk hørselsvern. Eksponering for kraftig støy kan føre til hørselstap.
	Bruk vernebriller.
	Bruk vernehansker.



OBS! TEGNINGENE I DENNE HÅNDBOKEN ER KUN MENT SOM ILLUSTRASJONER, OG ENKELTE DETALJER KAN AVVIKE FRA DET FAKTISKE PRODUKTET.

3. Sikkerhet ved bruk



LES ALLE SIKKERHETSINSTRUKSJONER OG ALLE BRUKSANVISNINGER. UNNLATELSE AV Å FØLGE ADVARSLENE OG INSTRUKSJONENE KAN FØRE TIL ALVORLIGE PERSONSKADER ELLER DØDSFALL.

Når "enhet" eller "produkt" brukes i advarsler og instruksjoner, skal det bety pneumatisk fettdispenser.



IKKE DEKK TIL LUFTINNTAK OG -UTTAK.

IKKE STIKK HENDENE ELLER ANDRE GJENSTANDER INN I APPARATET UNDER BRUK!

IKKE OVERSKRID MAKSIMALT TILLATT DRIFTS TRYKK.

3.1. Sikkerhet på arbeidsplassen

a) Sørg for at arbeidsplassen er ryddig og godt opplyst. En rotete eller dårlig opplyst arbeidsplass kan føre til ulykker. Prøv å forutse hva som kan skje, observer hva som skjer og bruk sunn fornuft når du arbeider med enheten.

b) Ikke bruk enheten i et eksplosjonsfarlig område, for eksempel i nærvær av brennbare væsker, gasser eller støv. Apparatet genererer gnister som kan antenne støv eller røyk.

c) Ved oppdagelse av skade eller uregelmessig drift, slå av enheten umiddelbart og rapporter det til en overordnet uten forsinkelse.

d) Hvis det er tvil om at enheten fungerer riktig, kontakt produsentens kundeservice.

e) Kun produsentens servicepunkt kan reparere enheten. Ikke forsøk å reparere den selv!

f) Barn eller uautoriserte personer har forbud mot å komme inn på en arbeidsstasjon. (En distraksjon kan føre til tap av kontroll over enheten).

g) Tilkobling og frakobling av trykkledningen skal gjøres med lukket luftventil.

h) Ikke rett trykkledningen mot deg selv eller mot andre mennesker eller dyr.

i) Ikke avbryt tilførselen av trykkluft ved å knuse eller bøye trykkslangene.

j) Når du begynner å bruke apparatet, er det nødvendig å gradvis øke lufttilførselen til apparatet for å sikre at det fungerer som det skal. Hvis du oppdager unormal drift av apparatet, er det nødvendig å umiddelbart koble det fra trykkluften og kontakte produsentens servicepunkt



HUSK! BESKYTT BARN OG ANDRE TILSKUERE NÅR DU BRUKER APPARATET.

3.2. Personlig sikkerhet

a) Ikke bruk apparatet når du er trøtt, syk eller påvirket av alkohol, narkotika eller medikamenter som kan påvirke evnen til å betjene apparatet i betydelig grad.

b) Bruk sunn fornuft og vær oppmerksom når du arbeider med apparatet. Midlertidig tap av konsentrasjon under bruk av apparatet kan føre til alvorlige skader

c) Bruk personlig verneutstyr som kreves for arbeid med apparatet, spesifisert i avsnitt 1 (Forklaring). Bruk av riktig, godkjent personlig verneutstyr reduserer risikoen for skade.

d) For å unngå at enheten slås på ved et uhell, må du kontrollere at bryteren er i AV-posisjon før du kobler den til en strømkilde.

e) Ikke overvurder evnene dine. Hold balansen og vær stabil når du bruker apparatet. Dette sikrer bedre kontroll over enheten i uventede situasjoner.

f) Ikke bruk løse klær eller smykker. Hold hår, klær og hansker unna bevegelige deler. Løse klær, smykker eller langt hår kan sette seg fast i bevegelige deler.

g) Trykkluft kan forårsake alvorlig skade

h) Det anbefales å bruke øye-, øre- og åndedrettsvern.

3.3. Sikker bruk av utstyret

i) Ikke overbelast enheten. Bruk passende verktøy for den gitte oppgaven. En riktig valgt apparat vil utføre oppgaven den er designet for bedre og på en tryggere måte.

j) Ikke bruk apparatet hvis AV/PÅ-bryteren ikke fungerer som den skal (ikke slår apparatet av og på). Apparater som ikke kan slås av og på med AV/PÅ-bryteren er farlige, skal ikke brukes og må repareres.

k) Det er nødvendig å koble fra trykkledningen før justering, utskifting av tilbehør eller etter at arbeidet med apparatet er avsluttet. Et slikt forebyggende tiltak reduserer risikoen for ulykker.

l) Når den ikke er i bruk, oppbevares den på et trygt sted, utilgjengelig for barn og personer som ikke er kjent med enheten, og som ikke har lest brukerhåndboken. Apparatet kan utgjøre en fare i hendene på uerfarne brukere.

m) Hold enheten i god teknisk stand. Før hver bruk, sjekk for generell skade, og sjekk spesielt for sprukne deler eller elementer og for andre forhold som kan påvirke sikker drift av enheten. Hvis du oppdager skader, må du levere enheten til reparasjon før bruk.

n) Oppbevar enheten utilgjengelig for barn.

o) Reparasjon eller vedlikehold av enheten må utføres av kvalifisert personell, og det må kun brukes originale reservedeler. Dette sikrer trygg bruk.

p) For å sikre enhetens driftsmessige integritet, må du ikke fjerne fabrikkmonterte vern og ikke løsne skruer.

q) Ved transport og håndtering av enheten mellom lageret og destinasjonen, ta hensyn til HMS-prinsippene for manuell transport som gjelder i landet der enheten skal brukes.

r) Unngå situasjoner der enheten stopper under bruk på grunn av overdreven belastning. Dette kan føre til overoppheting av drivelementene og skade på enheten.

s) Bruk luft til å tilføre enheten, det er forbudt å bruke andre gasser.

t) Rengjør enheten regelmessig for å unngå varig smussbelegg

u) På steder der det er høy risiko for mekanisk skade, bruk en forsterket slange for trykklufttilkoblinger.

v) Før hver bruk må du sørge for at dysen er riktig montert i apparatet og at slangen er riktig festet og uskadet.

w) Luften som tilføres enheten, må være tørr, ren og fri for forurensning. Forurensning kan tette ledningene og føre til skade på enheten og dens komponenter.

x) Det er ikke tillatt å bære eller henge enheten etter trykkledningen.

y) Berør ikke bevegelige deler eller tilbehør med mindre enheten er koblet fra trykkluftforsyningen.

z) Hvis det oppdages en lekkasje fra enheten eller slangene, er det nødvendig å umiddelbart koble fra trykklufttilførselen og utbedre feilene.

aa) Ikke overskrid det anbefalte forsyningstrykket, da dette kan skade enheten.



OBS! TIL TROSS FOR APPARATETS SIKRE UTFORMING OG BESKYTTELSESFUNKSJONER, OG TIL TROSS FOR BRUK AV EKSTRA ELEMENTER SOM BESKYTTER OPERATØREN, ER DET FORTSATT EN LITEN RISIKO FOR ULYKKER ELLER SKADER VED BRUK AV APPARATET. VÆR PÅ VAKT OG BRUK SUNN FORNUFT NÅR DU BRUKER ENHETEN.

4. Retningslinjer for bruk

Pneumatisk fettdispenser er en enhet som er konstruert for å smøre elementer med et smøremiddel under trykk.

Brukeren er ansvarlig for eventuelle skader som følge av ikke-tiltenkt bruk av enheten

4.1. Beskrivelse av enheten

4.1.1. PRO-G 12

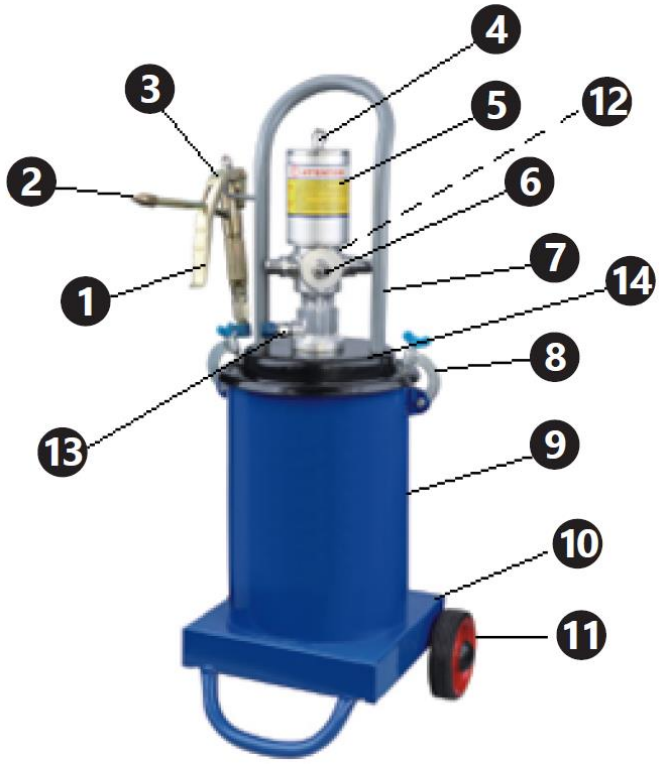

4.1.2. PRO-G 12M


7
4
2
3
5
6
1
12
13
8
14
8
4
MSW
MOTOR TECHNICS
9
11
10

4.1.3. PRO-G 20

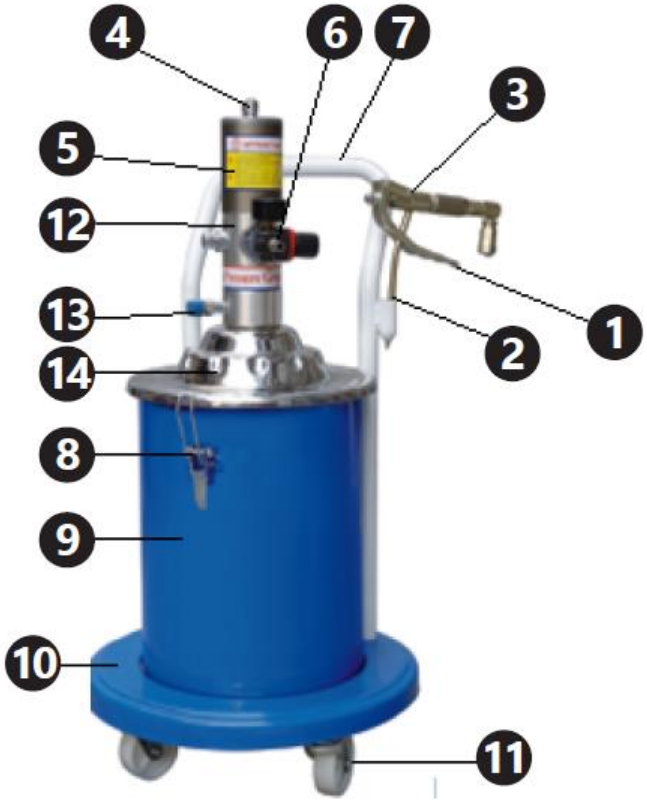

1. Doseringspistolavtrekker
2. Pistoldyse
3. Doseringspistol
4. Pneumatisk slange
5. Pumpesylinder
6. Manometer og lufttilførselstilkobling
7. Håndtak
8. Dekselklemme
9. Beholder for fett
10. Enhetens underside
11. Hjul
12. Luftfilter (ikke synlig på bildet)
13. Pistolslangetilkobling

14. Lokk

4.2. Klargjøring for bruk

4.2.1. Apparatets plassering

Omgivelsestemperaturen må ikke overstige 45 °C, og den relative fuktigheten skal ikke overstige 85 %. Bruk bare apparatet i godt ventilerte områder. Ikke blokker luftutløpet til enheten. Hold enheten borte fra varme overflater. Apparatet må alltid brukes på en jevn, stabil, ren, brannsikker og tørr overflate, og utilgjengelig for barn og psykisk syke. Apparatets arbeidsplass skal ha umiddelbar tilgang til ventilen som deaktiverer trykklufttilførselen. Forsikre deg om at lufttrykket som tilføres enheten ikke overskrider det anbefalte området.

4.2.2. Montering

snummer	**PRO-G 12**	**PRO-G 12M og PRO-G 20**
1	Dyse	Dyse
2	Doseringsrør	Doseringsrør
3	Håndtak	Håndtak
4	Skrue med rundt hode	Skrue med rundt hode
5	Justeringsområde	Justeringsområde
6	Sekskantet smal skrue	Smal mutter
7	Sekskantet bred skrue	Bred mutter
8	Nagle	Nagle
9	Koblingsstykke	Koblingsstykke
10	Kompresjonsskrue	Kompresjonsskrue
11	Pakning	Pakning
12	Tetningsmiddel	Tetningsmiddel
13	Dor	Dor
14	Hus	Hus
15	Ventilsete	Ventilsete
16	Stålkule 6 mm	Stålkule 6 mm
17	Kulesokkel	Kulesokkel
18	Fjær	Fjær
19	Tilkoblingsledning	Tilkoblingsledning
20	Sentral dor	Sentral dor
21	Tetningsskrue I	Tetningsmutter I
22	Stålkule 2 mm	Stålkule 2 mm
23	Kobling	Festekropp
24	Aluminiumspakning	Kobberskive
25	O-type tetningsring	Fettinnløpskobling
26	Tetningsskrue II	Tetningsmutter II
27	Kobberpakning	O-type tetningsring
28	—	Kobberskive

PRO-G 12

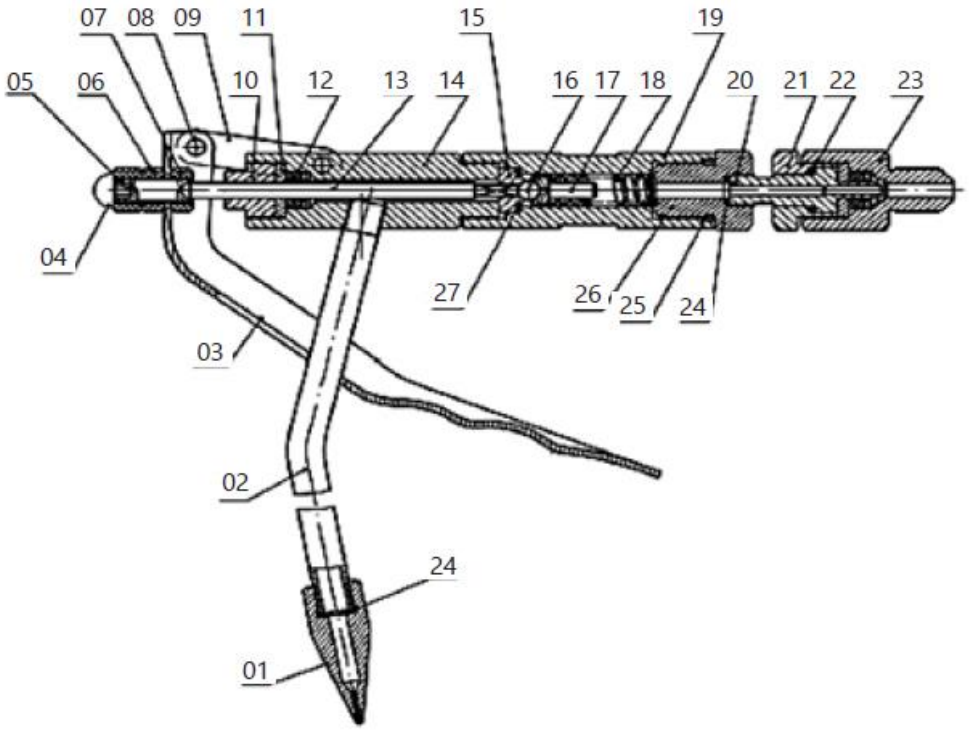

PRO-G 12M, PRO-G 20

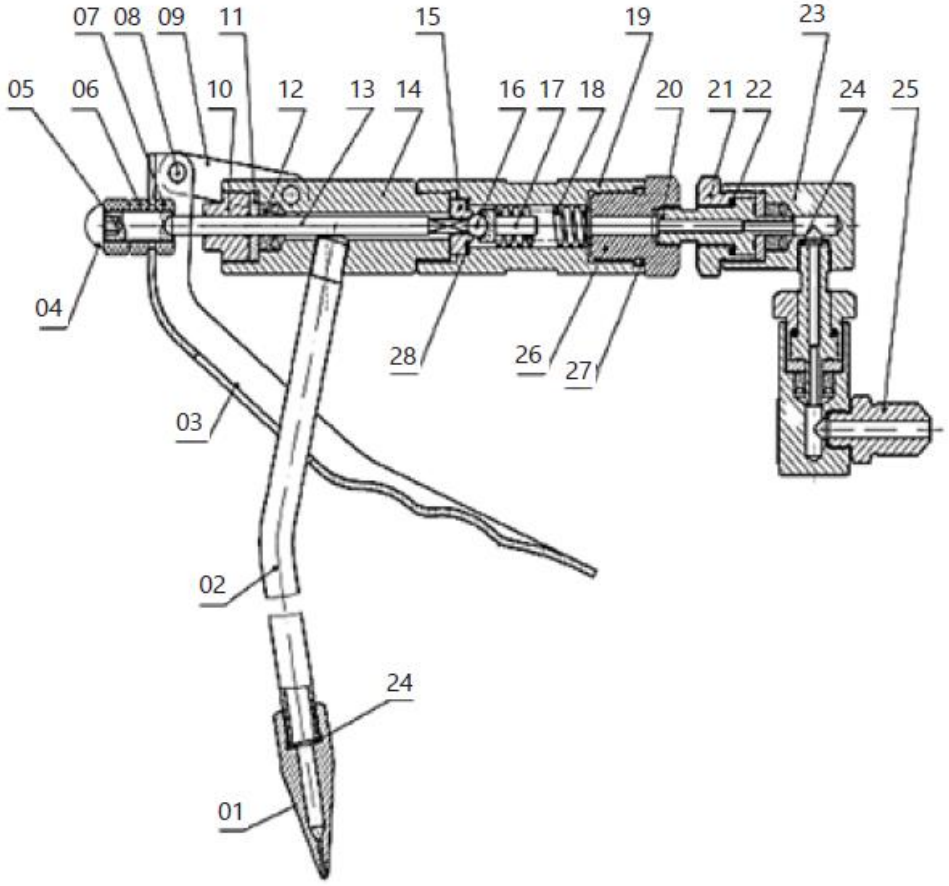

Delenummer	PRO-G 12	PRO-G 12M	PRO-G 20
1	Pneumatisk slange	Pneumatisk slange	Pneumatisk slange
2	Mutter på pneumatisk rør	Mutter på pneumatisk rør	Mutter på pneumatisk rør
3	O-type tetningsring Ø12,8x2,65	O-type tetningsring Ø7,5x2,65	O-type tetningsring Ø12,8x2,65
4	Albue	Albue	Albue
5	Sylinderdeksel	Sylinderdeksel	Sylinderdeksel
6	O-type tetningsring Ø70x3,1	O-type tetningsring Ø70x3,1	O-type tetningsring Ø70x3,1
7	Sylinder	Selvlåsende mutter	Selvlåsende mutter M10
8	Selvlåsende mutter M10	Stempelpakning	Stempel
9	Stempelpakning	Stempel	Stempelpakning
10	Stempel	Sylinder	Sylinder
11	—	Stempelstangmodul	O-type tetningsring Ø16x2,4
11-1	Stempelstang	—	—
11-2	Rør som forbinder stempelet	—	—
12	Tetningsskrue	Tetningsskrue	O-type tetningsring Ø23,6x1,8
13	O-type tetningsring Ø16x2,6	O-type tetningsring Ø16x2,4	Tetningsskrue
14	O-type tetningsring Ø23,6x1,8	O-type tetningsring Ø20x1,8	Skjerm for trekk
15	luftforsyningsenhet	Tilbakeslagsventil	Stempelstang
16	O-type tetningsring Ø22,3x2,65	Ventilhylse	Luftinntakskobling
17	Stopp	Returfjær	Trykkreguleringsventil
18	Returfjær	O-type tetningsring Ø17x2,65	Kontakt for trykkreguleringsventil
19	Ventilhylse	Stopp	O-type tetningsring Ø12,6x1,8
20	Tilbakeslagsventil	Luftforsyningsenhet	Pumpekammerdeksel
21	Luftinntakskobling	Skjerm for trekkluft	O-type tetningsring Ø46x2,5
22	Skjerm for trekkluft	Pakning	Dempefjær
23	Pakning	O-type tetningsring Ø16x1,8	Glideblokk for lufttilførsel
24	O-type tetningsring Ø19,6x1,8	O-type tetningsring Ø11,2x1,8	Festeplate
25	O-type tetningsring Ø14,8x1,8	U-type tetningsring UN 12x22x8	Skrue
26	U-type tetningsring UN 12x22x8	Tetningsdeksel	Fjærpakning Ø4
27	Tetningsdeksel	Splint Ø3x20	Hylse for lufttilførselskobling
28	Splint Ø3x20	Fjærdorn Ø3x15	Papirpakning
29	Fjærdorn Ø3x15	Justering mutter	Stempelstang

30	Justeringsmutter	Forbindelsesrør	Fjærsete
31	Forbindelsesrør	Fettinntaksfjær	Fettinntaksfjær
32	Luftinntaksfjær	Stålkule	Stålkule SØ6
33	Stålkule	Stempelstang	Ventilkjerne
34	O-type tetningsring	Fjærstempel	O-type tetningsring Ø19,3x2,65
35	Materiale kolonnemodul	Hylse for stålkule	O-type tetningsring Ø25,5x2,65
35-1	Ventilplugg	—	—
35-2	Materiale kolonne	—	—
35-3	Fjærdorn Ø2x13	—	—
36	O-type tetningsring Ø24x2,4	O-type tetningsring Ø24x2,4	Pumpehus
37	Forbindelsesrør	Forbindelsesrør	Kolonne
38	O-type tetningsring Ø25,5x2,65	O-type tetningsring Ø14x2,65	U-type tetningsring UN 8x14x6
39	Pumpehus	O-type tetningsring Ø20x2,65	Tilbakeslagsventil
40	Fire firkantede ventiler	Pumpehus	Tilbakeslagsventilpakning
41	Modul for tilkoblingsskrue	U-type tetningsring UN 8x14x6	Sete for fettinnløpsventil
41-1	Tilkoblingsskrue	—	—
41-2	Filtersil	—	—
42	Skive	Tilbakeslagsventil	Overløpsring
43	Fjærpakning Ø6	Tilbakeslagsventilpakning	Skive
44	Selvlåsende mutter M6	Sete for fettinnløpsventil	Fjærpakning Ø6
45	Luftinnløpsslange	Overløpsring	Selvlåsende mutter M6
46	Kobberpakning M4x12	Skive	Fettinnløpsrør
47	Fettutløpskobling Ø4	Fjærpakning Ø6	Skive Ø30
48	Skrue	Selvlåsende mutter M6	Pinne Ø3x15
49	Fjærpakning	Fettinnløpsrør	Koblingssøyle
50	Dempefjær	Kobberpakning	Pinne Ø320
51	Glideblokk for lufttilførsel	Fettutløpskobling	Justeringsmutter
52	Festeplate	Skrue	Koblingsrør
53	Muffe for lufttilførselskobling	Fjærpakning Ø4	O-type tetningsring Ø24x2,4
54	Papirpakning	Dempefjær	Tetningsdeksel
55	Deksel for lufttilførsel	Glideblokk for lufttilførsel	U-type tetningsring UN 12x22x8
56	O-type tetningsring Ø45,3x2,65	Festeplate	O-type tetningsring Ø19,6x1,8
57	O-type tetningsring Ø46x2,5	Muffe for lufttilførselstilkobling	O-type tetningsring Ø14,8x1,8
58	Unbrakoskruer M6x20	Papirpakning	Pakning
59	Lyddemper	Deksel for lufttilførsel	Stempelstangkobling
60	Håndtak	Unbrakoskruer	Lufttilførsel
61	Beholderlokk	O-type tetningsring	Kobberpakning

		Ø46x2,5	
62	Sekskantskrue M8x15	Luftinntakskobling	Fettutløpskobling
63	Trykkfjær	O-type tetningsring Ø45,3x2,65	Stoppeplugg
64	O-type tetningsring Ø35x2,6	Lyddemper	Lyddemper
65	Trykkskive	Stoppeplugg	Fordelingsventil
66	Skive Ø30	Skive Ø30	—
67	Vingemutter	Håndtak	Ventilhylse
68	Bøyle	Beholderlokk	Returfjær
69	Mutter M6	Sekskantskrue M8x15	O-type tetningsring Ø22,3x2,65
70	Sekskantskrue M6x16	Trykkfjær	Stopp
71	Beholder	Trykkskive	—
72	Hjul	O-type tetningsring Ø35x2,5	—
73	Skive Ø16	Vingemutter	—
74	Oljeutstrømningsbegrenser	Bøyle	—
75	Pistol	Mutter M6	Hjul
76	Høytrykksslange	Sekskantskrue M6x16	Beholderhus
77	Deleliste	Tank	Skrue M6x30
78	—	Hjul	Avtrekker
79	—	Skive Ø16	Mutter M6
80	—	Pistol	Krok
81	—	Deleliste	Pressskive
82	—	Høytrykksslange	Beholderlokk
83	—	—	Håndtak
84	—	—	Skrue M8x15
85	—	—	Trykkfjær

PRO-G 12

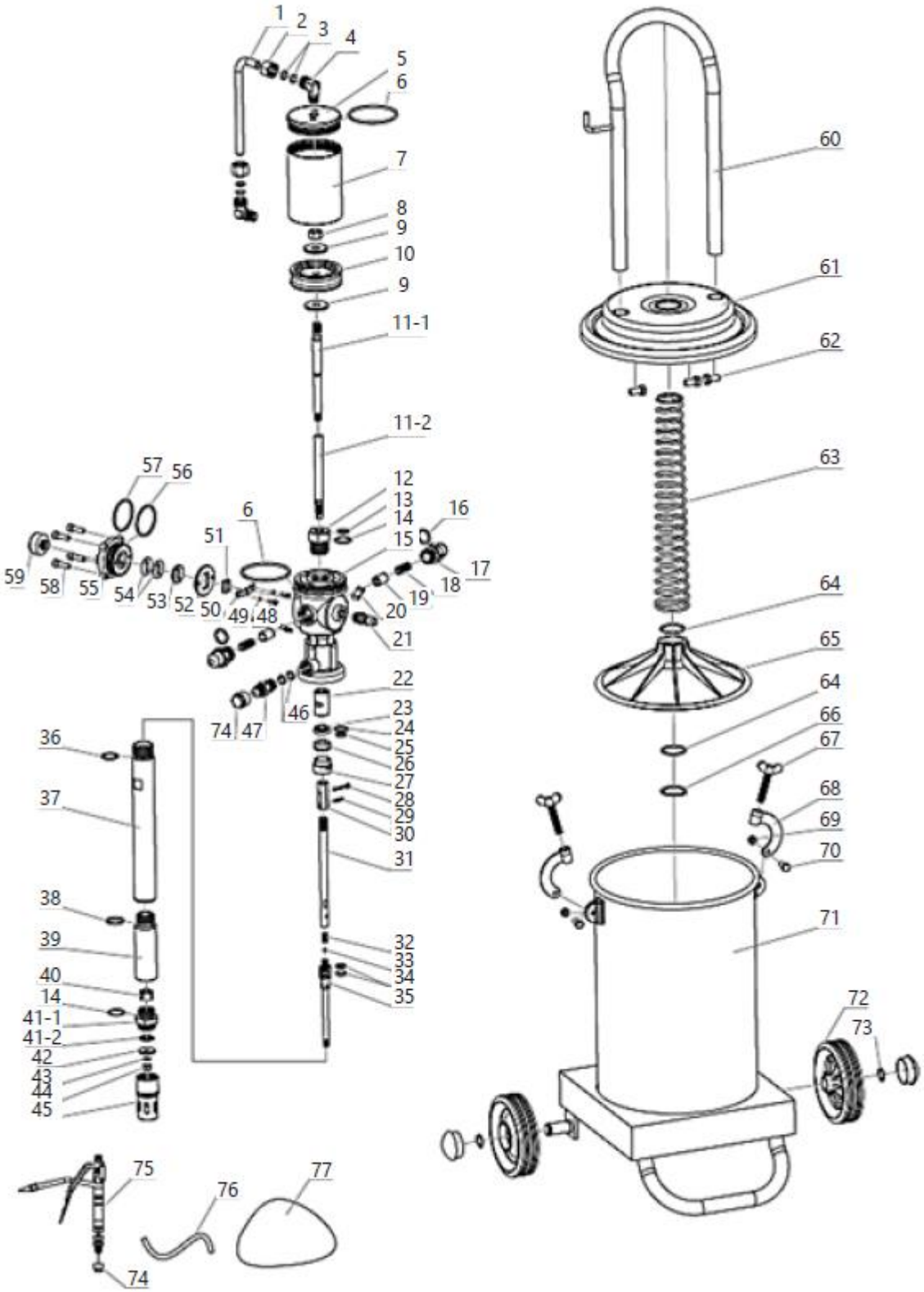
1
2
3
4
5
6
7
8
9
10
9
11-1
11-2
57
56
12
13
14
15
16
6
51
17
18
59
58
55
54
53
52
50
49
48
19
20
21
22
74
47
46
23
24
25
26
27
28
29
30
31
36
37
38
39
40
14
41-1
41-2
42
43
44
45
32
33
34
35
75
76
77
74
60
61
62
63
64
65
64
66
67
68
69
70
71
72
73

PRO-G 12M

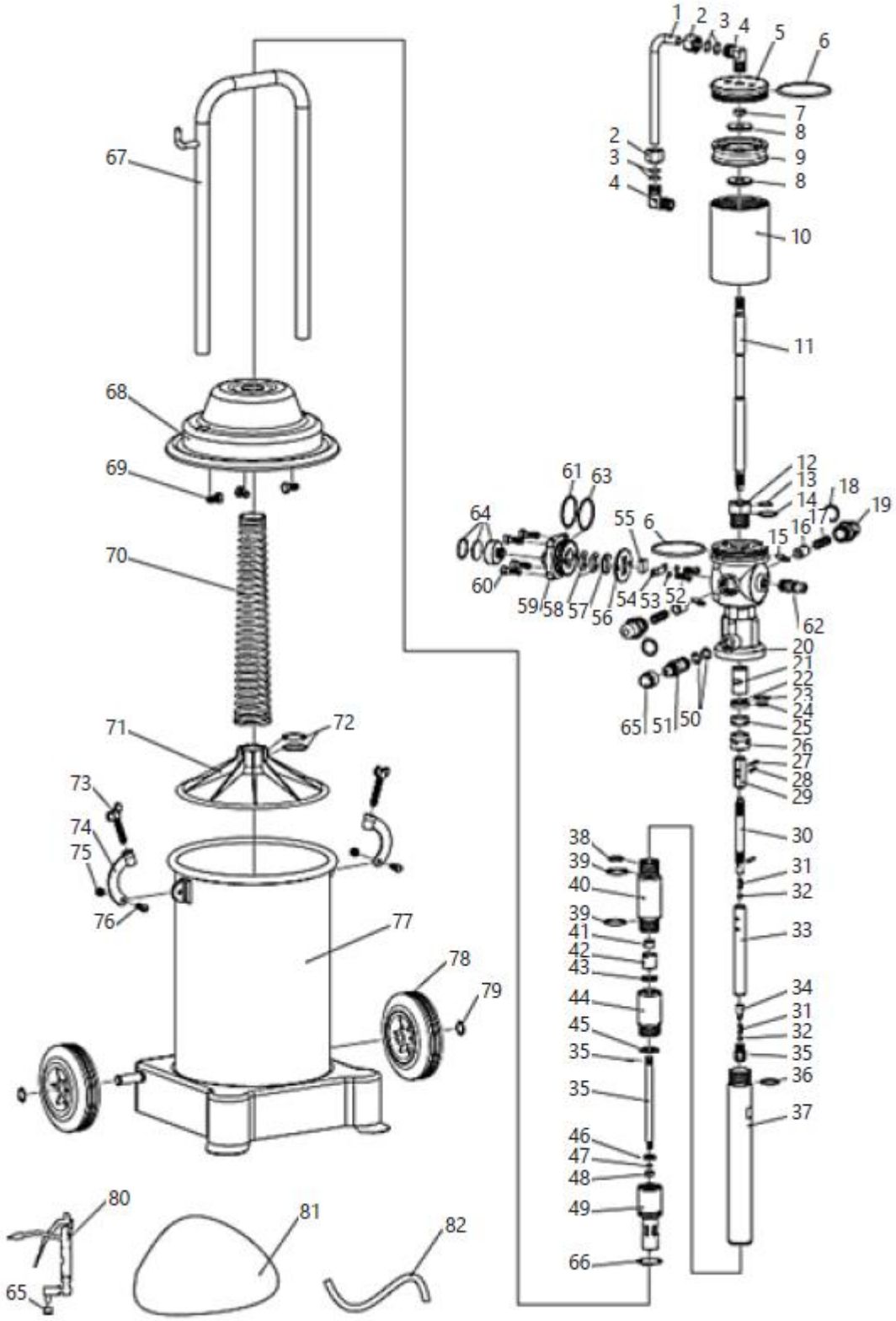
1
2
3
4
5
6
7
8
9
8
10
11
12
13
14
15
16
17
18
19
61
63
64
55
6
60
59
58
57
56
54
53
52
62
20
21
22
23
24
25
26
27
28
29
65
51
50
30
31
32
33
34
31
32
35
36
37
38
39
40
39
41
42
43
44
45
35
35
46
47
48
49
66
67
68
69
70
71
72
73
74
75
76
77
78
79
80
81
82
65

PRO-G 20

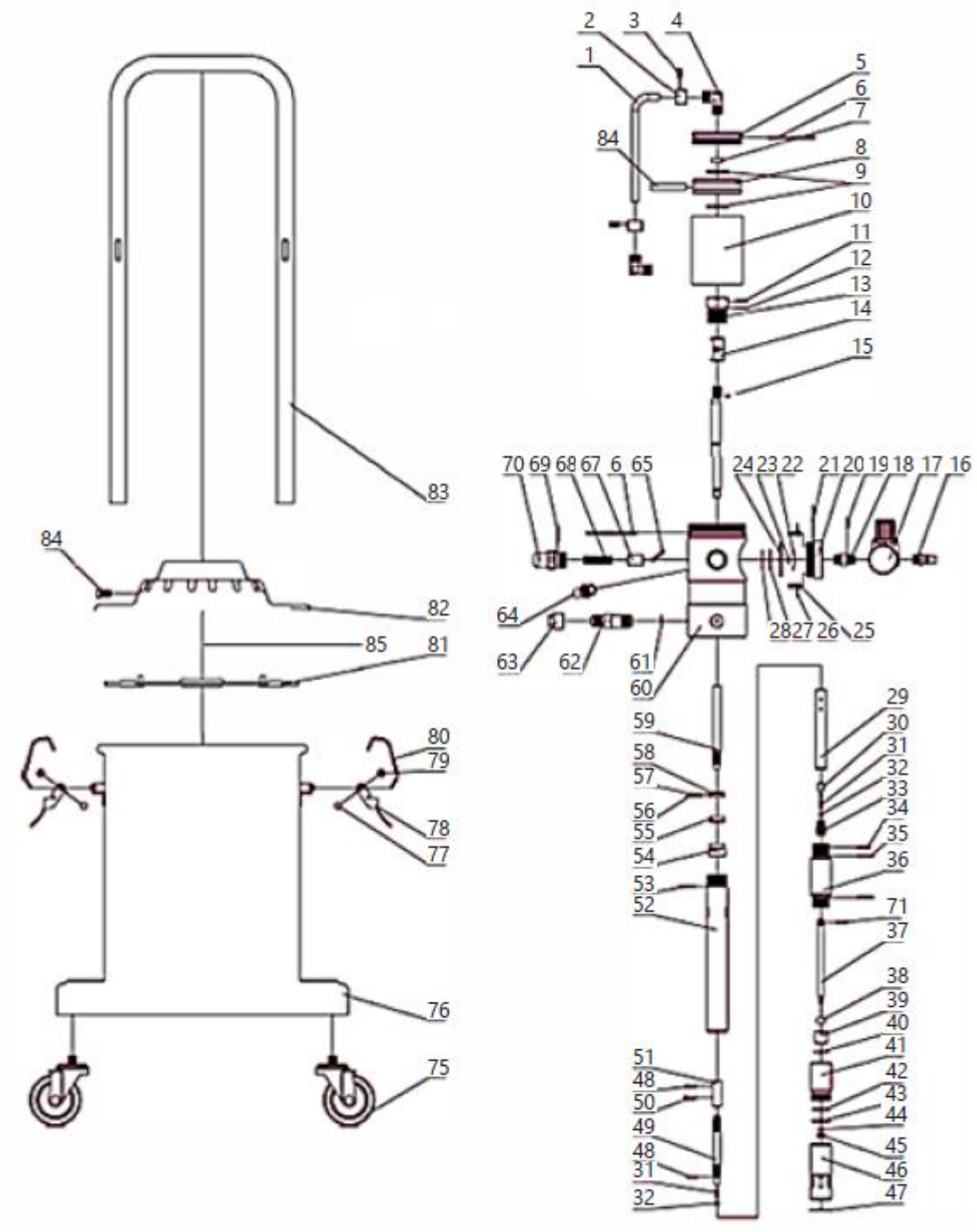
1
2
3
4
5
6
7
8
9
10
11
12
13
14
15
16
17
18
19
20
21
22
23
24
25
26
27
28
29
30
31
32
33
34
35
36
37
38
39
40
41
42
43
44
45
46
47
48
49
50
51
52
53
54
55
56
57
58
59
60
61
62
63
64
65
67
68
69
70
71
75
76
77
78
79
80
81
82
83
84
85

4.3. Bruk av enheten

1. Skru løs vingeskruene på dekselklemmene, fjern klemmene, og fjern deretter dekselet sammen med resten av elementene som er festet på det (det er ikke nødvendig å demontere dem).

2. Fyll fett i tanken. Fyll tanken 70–80 % med fett, slik at du kan plassere mekanismen for å presse fettet inn i den. Når du påfører fett, prøv å fordele det jevnt i tanken og unngå å lage luftfylte mellomrom. Det er nødvendig å bruke fettet i enheten. Typen fett som brukes avhenger av årstiden:

    - NLGI 0 ~ 1 – vinterperiode
    - NLGI 2 – vår- og høstperiode
    - NLGI 2 ~ 3 – sommerperiode.

Bruk av forurenset fett er forbudt. Urenheter vil føre til tilstopping av rørene som pumper fettet, pistoldyser osv., noe som vil føre til funksjonsfeil på enheten og til og med svikt.

3. Monter lokket ved å plassere det på tanken og vær oppmerksom på at trykkskiven kommer i horisontal kontakt med fettet og sugerøret er plassert sentralt i fettet. Fest lokket ved å montere klemmene og stramme dem med vingeskruene. Kontroller at lokket er riktig montert og at det ikke er noen åpninger mellom det og tanken.

4. Skru pistolslangen til pistoltilkoblingen, og fjern pluggene først. Sørg for at slangen med fettpressen og de resterende inn- og utgangskoblingene er godt skrudd til. Hvis det oppstår luft- eller fettlekkasjer etter at du har slått på enheten, er det nødvendig å fjerne alle lekkasjene.

5. Koble trykkluftslangen til luftinntaket i enheten ved hjelp av hurtigkoblingene.

6. Slå på luftkompressoren (følger ikke med produktet) slik at den leverer luft under et trykk på 6 ~ 8 bar.

7. Tilsett smøremiddel ved å trykke på avtrekkeren på pistolen. Ved første gangs bruk vil fettet først komme ut av pistolen etter en stund (tiden slangene vil være fylt med fett). Etter at du er ferdig med å bruke apparatet, slå av tilførselskilden, koble fra trykklufttilførselen til apparatet, og tøm systemet for fett under trykk ved å trykke på pistolavtrekkeren. Dette vil forlenge levetiden til høytrykksslangene. Merk: Det er forbudt å slå på apparatet hvis fetttanken er tom. Hvis apparatet ikke er i bruk, er det nødvendig å koble fra hurtigkoblingen og senke trykket i tanken ved å låse opp pistolen.

4.4. Transport

Ved transport av smøreapparatet over korte avstander i vertikal stilling, er det nødvendig å bruke hjulene som er montert på bunnen av apparatet og håndtaket.

På modeller med to hjul er det nødvendig å vippe apparatet forsiktig, mens det på modeller med fire hjul er nok å flytte apparatet i et plan.

Det er ikke nødvendig å tømme fetttanken under denne typen transport.

Før transport over lange avstander må fetttanken tømmes og transporteres i en separat beholder. Beskytt apparatet nøye mot støt og utilsiktet skade under transport. Det anbefales også å demontere tilkoblingsslangene og pistolen.

4.5. Rengjøring og vedlikehold

- Før hver rengjøring eller vedlikehold, og hvis enheten ikke er i bruk, er det nødvendig å koble fra trykkledningen, utjevne trykket i enheten med atmosfærisk trykk og avkjøle enheten helt.
- Før hver bruk av enheten er det nødvendig å kontrollere om enheten er fullt funksjonell.
- Etter hver bruk av enheten er det nødvendig å utjevne trykket i enhetens tanker med atmosfærisk trykk, rengjøre enheten nøye og oppbevare den på et trygt sted.
- Bruk rengjøringsmidler uten etsende stoffer for å rengjøre hver overflate.
- Tørk alle deler godt etter rengjøring før enheten brukes igjen.
- Smør stempelpumpen regelmessig med smøremiddelet som er beregnet for vedlikehold av pneumatisk utstyr.
- Rengjør pistolen og slangen som tilfører fett regelmessig.
- Før lagring må du alltid tømme fetttanken og rengjøre den grundig, samt rengjøre pumpehuset og slangene med preparater som er beregnet for å fjerne fett fra mekaniske komponenter. Tørk enheten etter rengjøring. Oppbevar enheten på et tørt og kjølig sted, uten fuktighet og direkte sollys.

4.6. Løsning av problemer

Tabell 2: Feilsøking

Problem	Mulig årsak	Løsning
Pumpen har sluttet å virke (unntatt normal stopp)	Feil i retursystemets drift	Kontroller alle systemets komponenter og skift dem ut med nye, eller juster dem deretter
Fettet suges ikke ut av tanken	Dårlig strammede skruer	Stram til
	Skittent og tett luftinntak	Finn blokkeringen og fjern den
	Fettet er for klissete	Bruk riktig type fett i forhold til årstiden
	Ventilen er blokkert	Finn blokkeringen og fjern den
	Tom tank eller for lite fett	Fyll på tanken med fett.
Luftlekkasje	Friksjon i mekanismen og ventilelementene som berører hverandre	Demonter elementene og poler dem for å fjerne friksjon.
	Forskyvning av mekanismeelementene og løsning av skruene	Flytt til riktig posisjon og stram skruene.
Utilstrekkelig fetttrykk ved utløpet.	Lufttilførselsslangen er tett	Finn blokkeringen og fjern den
	Ventilen er skadet eller dårlig tett	Kontroller ventilenes tetthet og skift dem ut hvis det er behov for det
Lekkasje av fett under trykkluftstrømmen	Tetningsringen er skadet	Skift ut med en ny.
Fettlekkasje fra bevegelige deler av pistolen	Tetningselementene er skadet	Finn og skift ut det skadede elementet

CE DE | EN |PL | FR | IT | ES | CZ

EG-Konformitätserklärung | EU Declaration of conformity | Deklaracja zgodności WE | Déclaration UE de conformité | Dichiarazione di conformità UE | Declaración UE de conformidad | Prohlášení o shodě ES, 2018/20-06/158

Hersteller (Name, Adresse) | Manufacturer (name, address) | Producent (nazwa, adres) | Fabricant (nom, adresse) | Produttore (denominazione, sede) | Fabricante (nombre, dirección) | Výrobce (jméno, adresa): **EXPONDO POLSKA SP. Z O.O. SP. K., ul. Dekoracyjna 3, 65-155 Zielona Góra, Poland, EU**
Mit voller Verantwortung erkläre ich, dass | declare under his sole responsibility that the product | **z pełną odpowiedzialnością deklaruje, że** | Je déclare et affirme que | sotto la mia esclusiva responsabilità, DICHIARO che | Bajo mi total **responsabilidad, declaro que | Na svoji výlučnou odpovědnost prohlašuji, že:**
Name | name | nazwa | dénomination | nome | nombre | jméno: **Pneumatische Fettpresse | Pneumatic grease dyspenser | Smarownica towotnica pneumatyczna | Pompe à graisse pneumatique | Ingrassatore pneumatico | Engrasador neumático | Pneumatický mazací lis**
Modell | model | model | modèle | modello | modelo | model: **PRO-G 12 | PRO-G 12M | PRO-G 20**
Seriennummer | **serial numer** | numer seryjny | numéro de série | numero di serie | número de serie | sériové číslo: **000000000000 – 999999999999**

die Grundanforderungen erfüllt | meets the following essential requirements | spełnia zasadnicze wymagania | est conforme aux exigences réglementaires suivantes| ed é conforme alle seguenti direttive | y cumple con los siguientes requisitos básicos | splňuje základní požadavky:

- MD 2006/42/EC,

außerdem erfüllt dieses Produkt die Anforderungen der folgenden harmonisierten Normen | complies with the requirements of the following harmonized standards | spełnia wymagania następujących norm zharmonizowanych | ce produit est conforme aux normes harmonisées suivantes | inoltre il prodotto soddisfa i requisiti previsti dalle seguenti norme armonizzate | además, este producto cumple con los requisitos de las siguientes normas armonizadas | kromě toho splňuje tento produkt požadavky následujících harmonizovaných norem:

- EN 809:1998+A1:2009,
- EN ISO 4414:2010.

Diese Erklärung bezieht sich nur auf die Maschine im Zustand, in dem sie auf dem Markt eingeführt wurde und schließt keine Komponenten, die vom Endverbraucher hinzugefügt wurden und keine vom Endverbraucher durchgeführten Tätigkeiten/Umbauarbeiten, ein., Die technische Dokumentation befindet sich im Firmensitz von EXPONDO Polska sp. z o.o. sp. k., und über ihre Verfügbarkeit entscheidet die dazu befugte Person Piotr R. Gajos. | This declaration relates exclusively to the product in the state in which it was placed on the market. Any components added, handling effected or modifications carried out subsequently are expressly excluded. The technical documentation can be obtained at the premises of EXPONDO Polska sp. z o.o. sp. k. and is available from the authorised person Piotr R. Gajos. | Deklaracja ta odnosi się wyłącznie do maszyny w stanie, w jakim została wprowadzona do obrotu i nie obejmuje części składowych dodanych przez użytkownika końcowego lub przeprowadzonych przez niego późniejszych działań. Dokumentacja techniczna znajduje się w siedzibie firmy EXPONDO Polska sp. z o.o. sp. k., a osobą upoważnioną do jej dysponowaniem jest Piotr R. Gajos. | Cette délaration concerne exclusivement le produit dans l'éat dans lequel il a ééintroduit sur le marchéet ne comprend aucun composant, déontage ou autre modification ajoutéou effectuépar l'utilisateur final. La documentation technique se trouve au siège de l'entreprise EXPONDO Polska sp. z o.o. sp. k. et peut être mise àdisposition sous rélamation àla personne morale compéente Piotr R. Gajos. | La presente dichiarazione fa riferimento esclusivamente allo stato del macchinario al momento dell´immissione sul mercato e non include componenti e/o modifiche apportati/e allo stesso da parte del consumatore finale., La relativa documentazione tecnica si trova presso la sede legale dell´azienda EXPONDO Polska sp. z o.o. sp. k., ed in merito ad un´eventuale divulgazione decide esclusivamente la persona avente piena titolarità Piotr R. Gajos. | Esta declaración se refiere únicamente al estado en que la máquina ha sido introducida en el mercado con exclusión de los elementos añadidos y las operaciones o modificaciones llevadas a cabo por el usuario final., La documentación técnica se encuentra en el domicilio social de EXPONDO Polska sp. z o.o. sp. k., y sobre su disponibilidad decide la persona autorizada para ello, Piotr R. Gajos. | Toto prohlášení se vztahuje výlučně na strojní zařízení ve stavu, v jakém bylo uvedeno na trh, a nevztahuje se na součásti, které byly následně přidány konečným uživatelem, nebo následně provedené zásahy konečného uživatele. Technická dokumentace se nachází v sídle společnosti EXPONDO Polska sp. z o.o. sp. k., a o její dostupnosti rozhoduje k tomu povolaná osoba Piotr R. Gajos.:

Gdynia, 20-06-2018

Ort, Datum | Place, Date | Miejsce, Data | Lieu, Date | Luogo, Data |Lugar, Fecha | Místo, Datum

Unterschrift | Signature | Podpis | Signature | Firma | Firma, | Podpis

Piotr R. Gajos
Ingenieur für die Richtlinienüberprüfung der Produkte | Product Compliance Engineer | Inżynier ds. Oceny zgodności produktów | Ingénieur responsable des analyses de conformité des produits | Ingegnere della sicurezza dei prodotti| ingeniero para la evaluación de la directiva de productos | Inženýr oddělení hodnocení bezpečnosti výrobků

Name, Vorname, Stelle | Name, function, | Imię, Nazwisko, Funkcja | Nom, Prénom, Position | Cognome, Nome, Titolo del responsabile, | Apellidos, Nombre, Puesto | Příjmení, Jméno, místo

⚠

Denna användarmanual har översatts med maskinöversättning. Vi har gjort allt vi kan för att säkerställa att översättningen är korrekt, men observera att automatiserade översättningar inte är perfekta och inte är avsedda att ersätta mänskliga översättare. Den officiella versionen av användarmanualen är på engelska. Eventuella skillnader mellan den översatta versionen och den ursprungliga engelska versionen är inte juridiskt bindande. Om du har några frågor om översättningens noggrannhet, vänligen hänvisa till den engelska versionen, som är den officiella referensen. Fler språkversioner finns tillgängliga på begäran via info@expondo.com.

1. Tekniska data

Tabell 1: Tekniska data för produkten

Parameterbeskrivning	Parametervärde		
Produktnamn	Pneumatisk fettdispenser		
Modell	PRO-G 12	PRO-G 12M	PRO-G 20
Tankvolym [l]	12		20
Utgångstryck [bar]	240~320	300~400	
Drifttryck [bar]	6~8		
Fettpumpens kapacitet [l/min]	0,75	0,85	0,85
Kompressionsgrad	40:1	50:1	
Mått [mm]	315x340x780	310x340x810	430x430x776
Vikt [kg]	11,95	14	12,8

2. Allmän beskrivning

Bruksanvisningen är avsedd att underlätta en säker och problemfri användning av apparaten. Produkten är konstruerad och tillverkad i enlighet med strikta tekniska riktlinjer, med hjälp av modern teknik och komponenter. Dessutom har den tilverkats i enlighet med de mest noggranna kvalitetsstandarderna.

ANVÄND INTE APPARATEN OM DU INTE HAR LÄST IGENOM OCH FÖRSTÅTT DENNA BRUKSANVISNING.

För att öka produktens livslängd och säkerställa problemfri drift, använd den i enlighet med denna användarmanual och utför regelbundet underhållsarbeten. De tekniska data och specifikationer som anges i denna bruksanvisning är aktuella. Tillverkaren förbehåller sig rätten att göra ändringar i samband med kvalitetsförbättringar. Med hänsyn till tekniska framsteg och möjligheter till bullerreducering har enheten utformats för att minska bullerriskerna till ett minimum.

2.1. Förklaring av symbolerna

Ikon	Beskrivning

	Produkten uppfyller de relevanta säkerhetsstandarderna.
	Läs instruktionerna före användning.
	Produkten måste återvinnas.
	**VARNING!** eller **FÖRSIKTIGHET!** eller **KOM IHÅG!** Tillämpas på den givna situationen. (allmän varningssymbol)
	Använd hörselskydd. Exponering för höga ljudnivåer kan leda till hörselnedsättning.
	Använd skyddsglasögon.
	Använd skyddshandskar.



OBSERVERA! ILLUSTRATIONERNA I DENNA BRUKSANVISNING ÄR ENDAST AVSEDDA SOM REFERENS OCH VISSA DETALJER KAN SKILJA SIG FRÅN DEN FAKTISKA PRODUKTEN.

3. Användningssäkerhet



LÄS ALLA SÄKERHETSVARNINGAR OCH ALLA INSTRUKTIONER. OM VARNINGARNA OCH ANVISNINGARNA INTE FÖLJS KAN DET LEDA TILL ALLVARLIGA PERSONSKADOR ELLER TILL OCH MED DÖDSFALL.

Närhelst "enhet" eller "produkt" används i varningar och instruktioner ska det avse pneumatisk fettdispenser.



TÄCK INTE ÖVER LUFTINLOPP ELLER LUFTUTLOPP.

STÄCK INTE IN HÄNDERNA ELLER ANDRA FÖREMÅL I APPARATEN UNDER ANVÄNDNING!

ÖVERSKRID INTE MAXIMALT TILLÅTNA DRIFTTRYCK.

3.1. Säkerhet på arbetsplatsen

a) Se till att arbetsplatsen är ordnad och väl upplyst. En stökig eller dåligt upplyst arbetsplats kan leda till olyckor. Försök att förutse vad som kan hända, observera vad som händer och använd sunt förnuft när du arbetar med enheten.

b) Använd inte enheten i ett explosionsfarligt område, till exempel i närvaro av brandfarliga vätskor, gaser eller damm. Apparaten genererar gnistor som kan antända damm eller rök och gaser.

c) Vid upptäckt av skador eller oregelbunden drift, stäng omedelbart av enheten och rapportera det till en handledare utan dröjsmål.

d) Om det finns några tvivel om enhetens korrekta funktion, kontakta tillverkarens support.

e) Endast tillverkarens servicepunkt får reparera enheten. Försök inte reparera den själv!

f) Barn eller obehöriga personer får inte beträda en arbetsplats. (En distraktion kan leda till att du förlorar kontrollen över enheten).

g) Anslutning och frånkoppling av tryckledningen ska göras med stängd luftventil.

h) Rikta inte tryckledningen mot dig själv eller mot andra människor eller djur.

i) Stäng inte av tryckluftsförsörjningen genom att klämma eller böja tryckslangarna.

j) När du börjar arbeta med enheten är det nödvändigt att gradvis öka lufttillförseln till enheten för att säkerställa att den fungerar korrekt. Om du upptäcker onormal drift av enheten är det nödvändigt att omedelbart koppla bort den från tryckluften och kontakta tillverkarens servicepunkt



KOM IHÅG! SKYDDA BARN OCH ANDRA PERSONER SOM BEFINNER SIG I NÄRHETEN NÄR DU ANVÄNDER APPARATEN.

3.2. Personlig säkerhet

a) Använd inte apparaten om du är trött, sjuk eller påverkad av alkohol, narkotika eller mediciner som kan försämra förmågan att använda apparaten avsevärt.

b) Använd sunt förnuft och var uppmärksam när du arbetar med apparaten. Tillfällig koncentrationsförlust vid användning av enheten kan leda till allvarliga skador

c) Använd personlig skyddsutrustning som krävs för arbete med enheten, specificerad i avsnitt 1 (Teckenförklaring). Användning av korrekt, godkänd personlig skyddsutrustning minskar risken för skador.

d) För att förhindra att apparaten sätts på av misstag, se till att brytaren är i det avstängda läget OFF innan du ansluter apparaten till en strömkälla.

e) Överskatta inte dina förmågor. Håll balansen och förbli stabil när du använder enheten. Detta ger bättre kontroll över apparaten i oväntade situationer.

f) Bär inte löst sittande kläder eller smycken. Håll hår, kläder och handskar borta från rörliga delar. Lösa kläder, smycken eller långt hår kan fastna i rörliga delar.

g) Tryckluft kan orsaka allvarliga skador

h) Det rekommenderas att använda ögon-, hörsel- och andningsskydd.

3.3. Säker användning av apparaten

i) Överbelasta inte apparaten. Använd lämpliga verktyg för den givna uppgiften. En korrekt vald enhet utför den uppgift den är konstruerad för bättre och säkrare.

j) Använd inte enheten om PÅ/AV-brytaren inte fungerar korrekt (inte slår på och av enheten). Apparater som inte kan slås på och av med PÅ/AV-brytaren är farliga, bör inte användas och måste repareras.

k) Det är nödvändigt att koppla bort tryckledningen innan justeringar påbörjas, tillbehörsbyte utförs eller efter att arbetet med apparaten avslutats. En sådan förebyggande åtgärd minskar risken för en olycka.

l) När den inte används, förvara den på en säker plats, utom räckhåll för barn och personer som inte är bekanta med enheten och som inte har läst bruksanvisningen. Apparaten kan vara farlig för oerfarna användare.

m) Håll enheten i gott tekniskt skick. Kontrollera före varje användning att den inte har några allmänna skador, särskilt för spruckna delar eller element, samt för andra förhållanden som kan påverka enhetens säkra användning. Om du upptäcker skador ska du lämna in apparaten för reparation innan användning.

n) Förvara apparaten utom räckhåll för barn.

o) Reparation eller underhåll av apparaten skall utföras av kvalificerade personer och endast med originalreservdelar. Detta säkerställer en säker användning.

p) För att säkerställa enhetens funktionsduglighet, ta inte bort fabriksmonterade skydd och lossa inte några skruvar.

q) Vid transport och hantering av enheten mellan lagret och destinationen, beakta de arbetsmiljöprinciper för manuell transport som gäller i det land där enheten ska användas.

r) Undvik situationer där enheten stannar under användning på grund av överbelastning. Detta kan leda till överhettning av drivelementen och skador på enheten.

s) Använd luft för att tillföra enheten, det är förbjudet att använda andra gaser.

t) Rengör enheten regelbundet för att undvika varaktig smutsavlagring

u) På platser där det finns hög risk för mekaniska skador, använd en förstärkt slang för tryckluftsanslutningar.

v) Kontrollera före varje användning att munstycket är korrekt monterat i apparaten och att slangen är korrekt ansluten och oskadad.

w) Luften som tillförs apparaten ska vara torkad, ren och fri från föroreningar. Kontaminering kan täppa till ledningarna och leda till skador på apparaten och dess komponenter.

x) Det är inte tillåtet att bära eller hänga apparaten i tryckledningen.

y) Rör inte vid rörliga delar eller tillbehör om inte apparaten har kopplats bort från tryckluftsförsörjningen.

z) Om man upptäcker ett läckage från apparaten eller slangarna är det nödvändigt att omedelbart koppla bort tryckluftstillförseln och åtgärda defekterna.

aa) Överskrid inte det rekommenderade tillförseltrycket eftersom detta kan skada apparaten.

OBS! TROTS DEN SÄKRA KONSTRUKTIONEN AV APPARATEN OCH DESS SKYDDSFUNKTIONER, OCH TROTS ANVÄNDNINGEN AV YTTERLIGARE ELEMENT SOM SKYDDAR ANVÄNDAREN, FINNS DET FORTFARANDE EN LITEN RISK FÖR OLYCKA ELLER SKADA VID ANVÄNDNING AV APPARATEN. VAR HELA TIDEN UPPMÄRKSAM OCH ANVÄND SUNT FÖRNUFT NÄR DU ANVÄNDER APPARATEN.

4. Riktlinjer för användning

En pneumatisk fettdispenser är en anordning avsedd för att smörja element med ett smörjmedel under tryck.

Användaren är ansvarig för eventuella skador som uppstår till följd av felaktig användning av apparaten

4.1. Beskrivning av apparaten

4.1.1. PRO-G 12

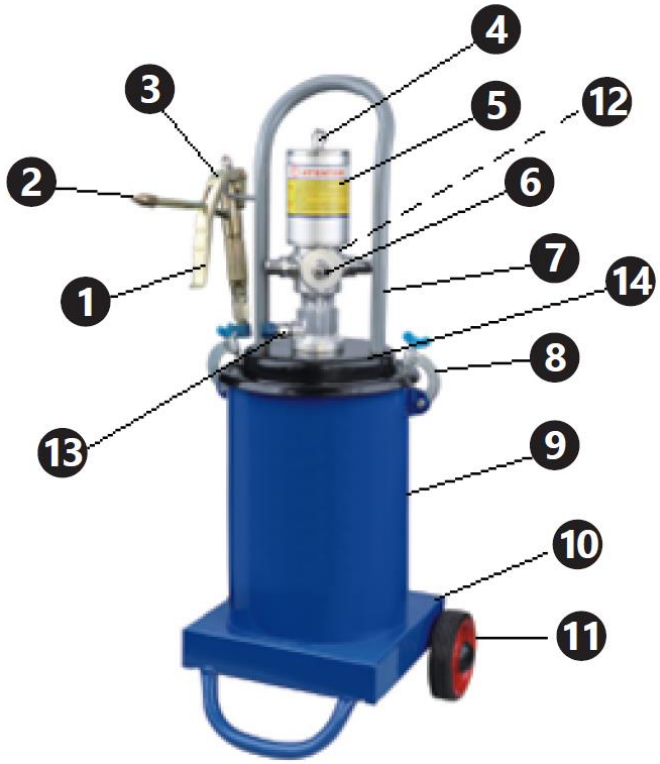

4.1.2. PRO-G 12M


7
4
2
3
5
6
1
12
13
8
14
8
4
MSW
MOTOR TECHNICS
9
11
10

4.1.3. PRO-G 20

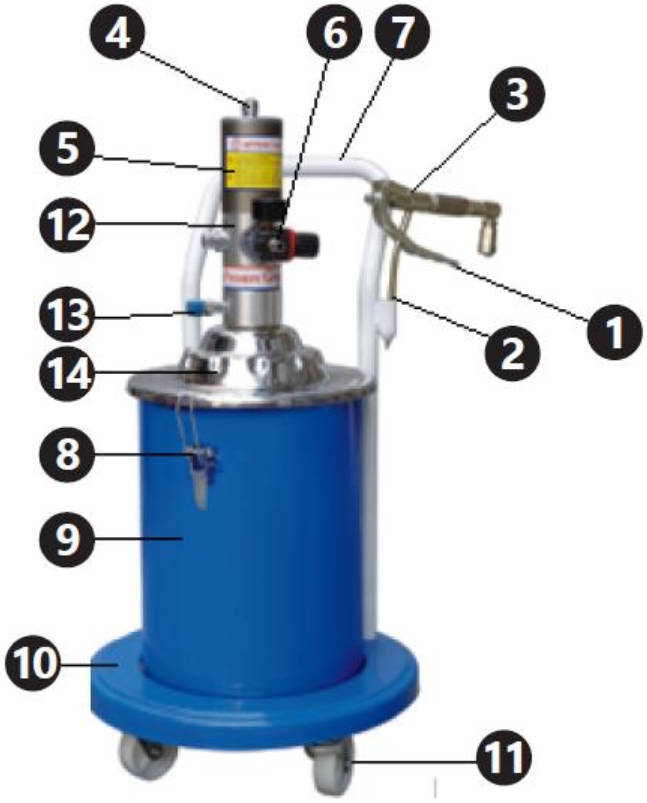

1. Doseringspistolens avtryckare
2. Pistolmunstycke
3. Doseringspistol
4. Pneumatisk slang
5. Pumpcylinder
6. Manometer och lufttillförselanslutning
7. Handtag
8. Lockklämma
9. Fettbehållare
10. Apparatens undersida
11. Hjul
12. Luftfilter (syns ej på bilden)
13. Pistolslangsanslutning

14. Lock

4.2. Förberedelser för användning

4.2.1. Apparatens placering

Omgivningstemperaturen får inte överstiga 45 °C och den relativa luftfuktigheten får inte överstiga 85 %. Använd endast apparaten i väl ventilerade utrymmen. Blockera inte apparatens luftutlopp. Håll apparaten borta från heta ytor. Apparaten måste alltid användas på en jämn, stabil, ren, brandsäker och torr yta och utom räckhåll för barn och psykiskt sjuka. Apparatens arbetsplats ska ge omedelbar åtkomst till ventilen som avaktiverar tryckluftstillförseln. Se till att trycket i den luft som tillförs apparaten inte överstiger det rekommenderade området.

4.2.2. Montering

artikelnummer	**PRO-G 12**	**PRO-G 12M & PRO-G 20**
1	Munstycke	Munstycke
2	Doseringsrör	Doseringsrör
3	Handtag	Handtag
4	Skruv med runt huvud	Skruv med runt huvud
5	Justeringsområde	Justeringsområde
6	Sexkantig smal skruv	Smal mutter
7	Sexkantig bred skruv	Bred mutter
8	Nit	Nit
9	Koppling	Koppling
10	Kompressionsskruv	Kompressionsskruv
11	Packning	Packning
12	Tätningsmedel	Tätningsmedel
13	Dorn	Dorn
14	Hus	Hus
15	Ventilsäte	Ventilsäte
16	Stålkula 6mm	Stålkula 6mm
17	Kulans hylsa	Kulans hylsa
18	Fjäder	Fjäder
19	Anslutningsledning	Anslutningsledning
20	Central dorn	Central dorn
21	Tätningsskruv I	Tätningsmutter I
22	Stålkula 2mm	Stålkula 2mm
23	Koppling	Fästkropp
24	Aluminiumpackning	Kopparbricka
25	O-typ tätningsring	Fettinloppsanslutning
26	Tätningsskruv II	Tätningsmutter II
27	Kopparpackning	O-typ tätningsring
28	—	Kopparbricka

PRO-G 12

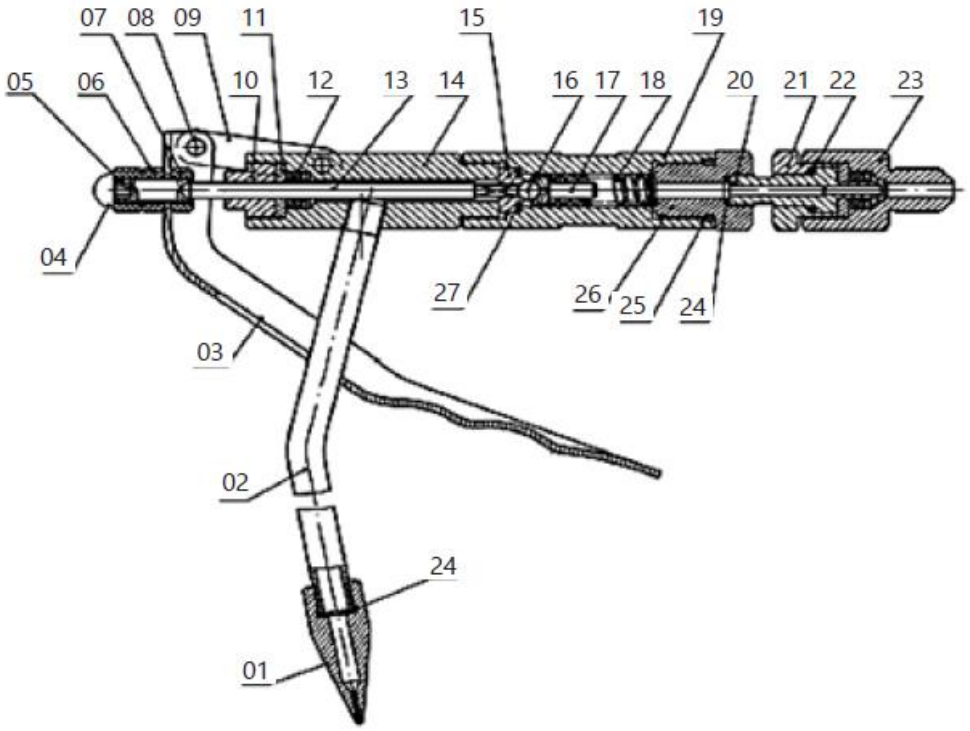

PRO-G 12M, PRO-G 20

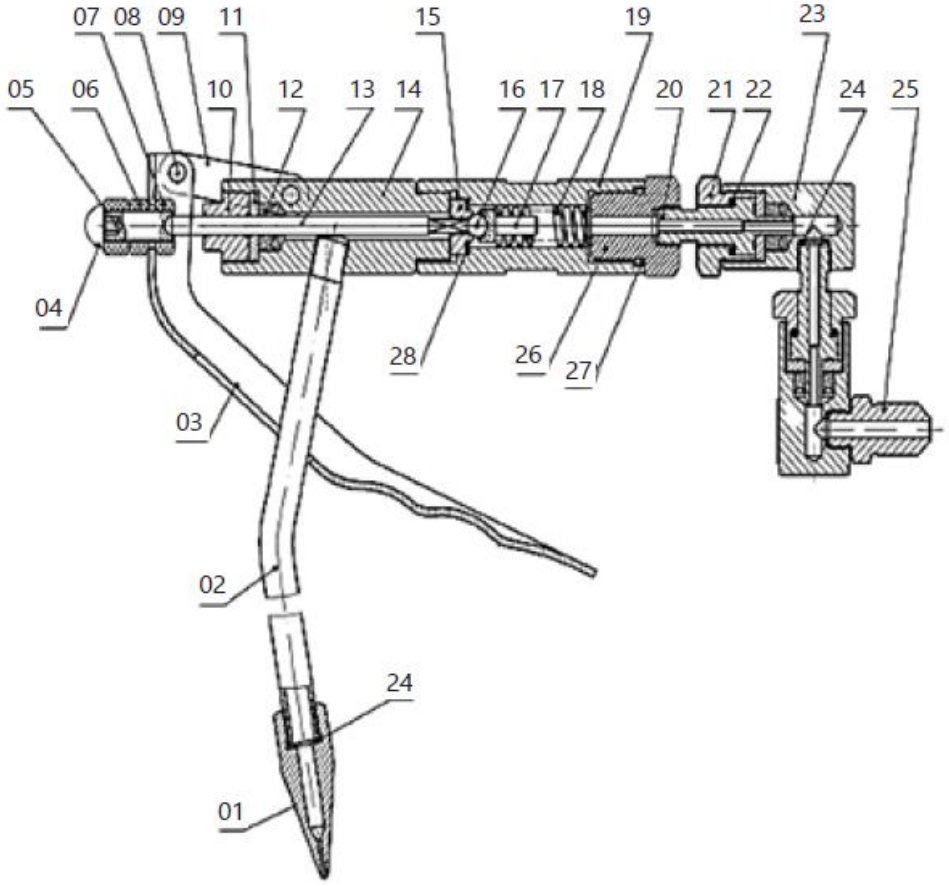

Artikelnummer	PRO-G 12	PRO-G 12M	PRO-G 20
1	Pneumatisk slang	Pneumatisk slang	Pneumatisk slang
2	Mutter till pneumatisk rörledning	Mutter till pneumatisk rörledning	Mutter till pneumatisk rörledning
3	O-typ tätningsring Ø12,8x2,65	O-typ tätningsring Ø7,5x2,65	O-typ tätningsring Ø12,8x2,65
4	Armbåge	Armbåge	Armbåge
5	Cylinderkåpa	Cylinderkåpa	Cylinderkåpa
6	O-typ tätningsring Ø70x3,1	O-typ tätningsring Ø70x3,1	O-typ tätningsring Ø70x3,1
7	Cylinder	Självlåsande mutter	Självlåsande mutter M10
8	Självlåsande mutter M10	Kolvpackning	Kolv
9	Kolvpackning	Kolv	Kolvpackning
10	Kolv	Cylinder	Cylinder
11	—	Kolvstångsmodul	O-typ tätningsring Ø16x2,4
11-1	Kolvstång	—	—
11-2	Rör som förbinder kolven	—	—
12	Tätningsskruv	Tätningsskruv	O-typ tätningsring Ø23,6x1,8
13	O-typ tätningsring Ø16x2,6	O-typ tätningsring Ø16x2,4	Tätningsskruv
14	O-typ tätningsring Ø23,6x1,8	O-typ tätningsring Ø20x1,8	Sköld för att dra
15	Luftförsörjningsenhet	Backventil	Kolvstång
16	O-typ tätningsring Ø22,3x2,65	Ventilhylsa	Luftinloppsanslutning
17	Propp	Returfjäder	Tryckregleringsventil
18	Returfjäder	O-typ tätningsring Ø17x2,65	Anslutning av tryckreglerventil
19	Ventilhylsa	Propp	O-typ tätningsring Ø12,6x1,8
20	Backventil	Luftförsörjningsenhet	Pumpkammarlock
21	Luftinloppsanslutning	Sköld för att dra	O-typ tätningsring Ø46x2,5
22	Sköld för att dra	Packning	Dämpningsfjäder
23	Packning	O-typ tätningsring Ø16x1,8	Glidblock för lufttillförsel
24	O-typ tätningsring Ø19,6x1,8	O-typ tätningsring Ø11,2x1,8	Fästplatta
25	O-typ tätningsring Ø14,8x1,8	U-formad tätningsring UN 12x22x8	Gängad bult
26	U-formad tätningsring UN 12x22x8	Tätningslock	Fjäderpackning Ø4
27	Tätningslock	Sax Ø3x20	Uttag för lufttillförselanslutning
28	Sax Ø3x20	Fjäderdorn Ø3x15	Papperspackning

29	Fjäderdorn Ø3x15	Justeringsmutter	Kolvstång
30	Justeringsmutter	Anslutningsrör	Fjädersäte
31	Anslutningsrör	Fettinloppsfjäder	Fettinloppsfjäder
32	Luftinloppsfjäder	Stålkula	Stålkula SØ6
33	Stålkula	Kolvstång	Ventilkärna
34	O-typ tätningsring	Fjäderkolv	O-typ tätningsring Ø19,3x2,65
35	Materialkolumnmodul	Sockel av stålkula	O-typ tätningsring Ø25,5x2,65
35-1	Ventilplugg	—	—
35-2	Materialkolumn	—	—
35-3	Fjäderdorn Ø2x13	—	—
36	O-typ tätningsring Ø24x2,4	O-typ tätningsring Ø24x2,4	Pumphus
37	Anslutningsrör	Anslutningsrör	Kolumn
38	O-typ tätningsring Ø25,5x2,65	O-typ tätningsring Ø14x2,65	U-formad tätningsring UN 8x14x6
39	Pumphus	O-typ tätningsring Ø20x2,65	Backventil
40	Fyra fyrkantiga ventiler	Pumphus	Backventilpackning
41	Modul för anslutningsskruv	U-typ tätningsring UN 8x14x6	Säte för fettinloppsventil
41-1	Anslutningsskruv	—	—
41-2	Filtersil	—	—
42	Bricka	Backventil	Överfyllningsring
43	Fjäderpackning Ø6	Backventilpackning	Bricka
44	Självlåsande mutter M6	Säte för fettinloppsventil	Fjäderpackning Ø6
45	Luftinloppsslang	Överfyllningsring	Självlåsande mutter M6
46	Kopparpackning M4x12	Bricka	Fettinloppsrör
47	Fettutloppsanslutning Ø4	Fjäderpackning Ø6	Bricka Ø30
48	Gängad bult	Självlåsande mutter M6	Stift Ø3x15
49	Fjäderpackning	Fettinloppsrör	Anslutningsrör
50	Dämpfjäder	Kopparpackning	Stift Ø320
51	Glidblock för lufttillförsel	Fettutloppsanslutning	Justermutter
52	Fästplatta	Gängad bult	Anslutningsrör
53	Hylsa för lufttillförselanslutning	Fjäderpackning Ø4	O-typ tätningsring Ø24x2,4
54	Papperspackning	Dämpfjäder	Tätningslock
55	Lufttillförsellock	Glidblock för lufttillförsel	U-typ tätningsring UN 12x22x8
56	O-typ tätningsring Ø45,3x2,65	Fästplatta	O-typ tätningsring Ø19,6x1,8
57	O-typ tätningsring Ø46x2,5	Anslutning för lufttillförsel	O-typ tätningsring Ø14,8x1,8
58	Insexskruvar M6x20	Papperspackning	Packning

59	Ljuddämpare	Lufttillförsellock	Kolvstångskoppling
60	Handtag	Insexskruvar	Lufttillförsel
61	Behållarlock	O-typ tätningsring Ø46x2,5	Kopparpackning
62	Sexkantsskruv M8x15	Luftintagskoppling	Fettutloppskoppling
63	Tryckfjäder	O-typ tätningsring Ø45,3x2,65	Stoppare
64	O-typ tätningsring Ø35x2,6	Ljuddämpare	Ljuddämpare
65	Tryckbricka	Stoppare	Fördelningsventil
66	Bricka Ø30	Bricka Ø30	—
67	Vingmutter	Handtag	Ventilhylsa
68	Ok	Behållarlock	Returfjäder
69	Mutter M6	Sexkantsskruv M8x15	O-formad tätningsring Ø22,3x2,65
70	Sexkantsskruv M6x16	Tryckfjäder	Stopp
71	Behållare	Tryckbricka	—
72	Hjul	O-formad tätningsring Ø35x2,5	—
73	Bricka Ø16	Vingmutter	—
74	Oljeutflödesbegränsare	Ok	—
75	Pistol	Mutter M6	Hjul
76	Högtrycksslang	Sexkantsskruv M6x16	Behållarhus
77	Reservdelslista	Tank	Skruv M6x30
78	—	Hjul	Avtryckare
79	—	Bricka Ø16	Mutter M6
80	—	Pistol	Krok
81	—	Reservdelslista	Tryckbricka
82	—	Högtrycksslang	Behållarlock
83	—	—	Handtag
84	—	—	Skruv M8x15
85	—	—	Tryckfjäder

PRO-G 12

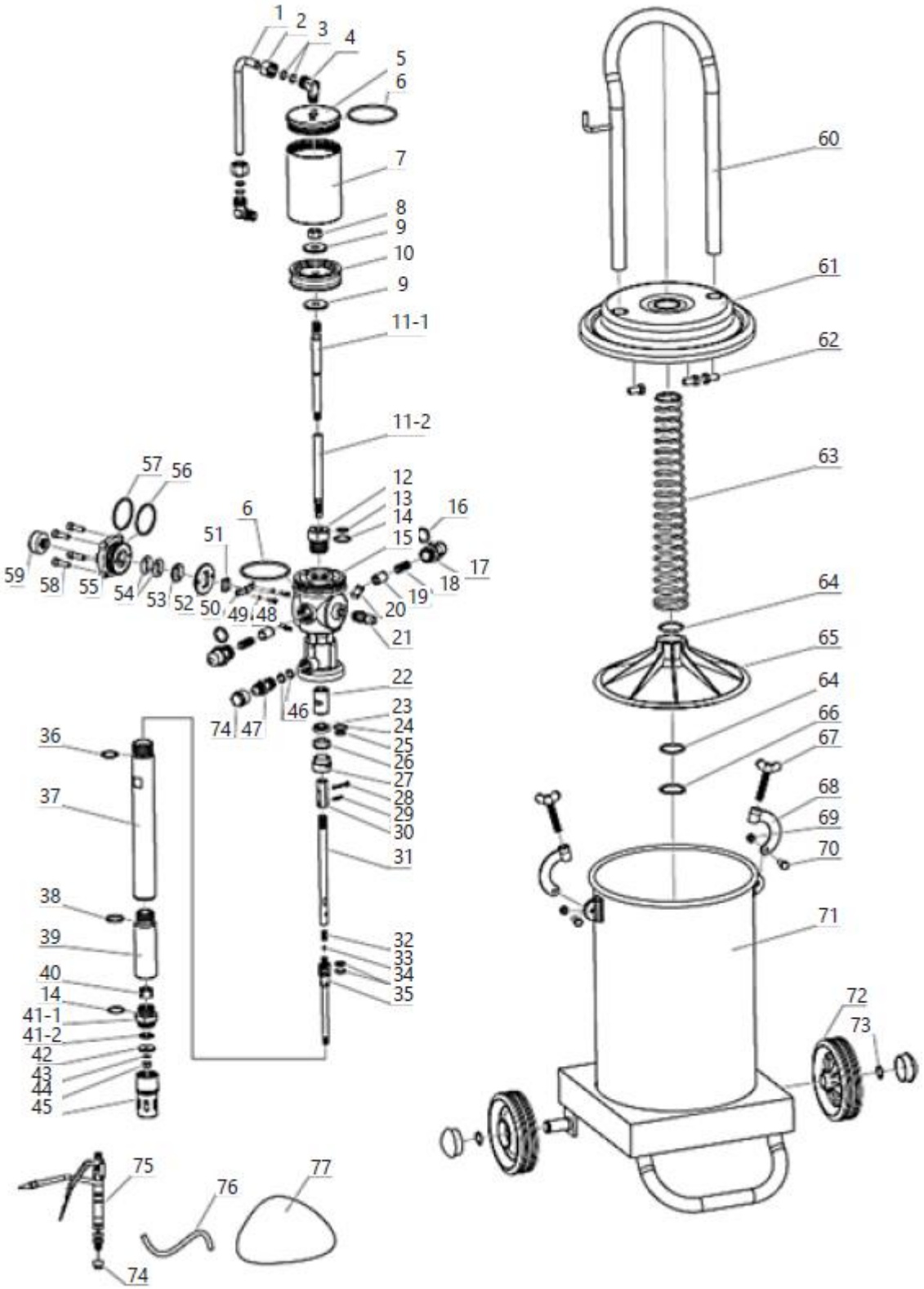
1
2
3
4
5
6
7
8
9
10
9
11-1
11-2
12
13
14
15
16
17
18
19
20
21
22
23
24
25
26
27
28
29
30
31
32
33
34
35
36
37
38
39
40
14
41-1
41-2
42
43
44
45
46
47
48
49
50
51
52
53
54
55
56
57
58
59
6
74
75
76
77
74
60
61
62
63
64
65
64
66
67
68
69
70
71
72
73

PRO-G 12M

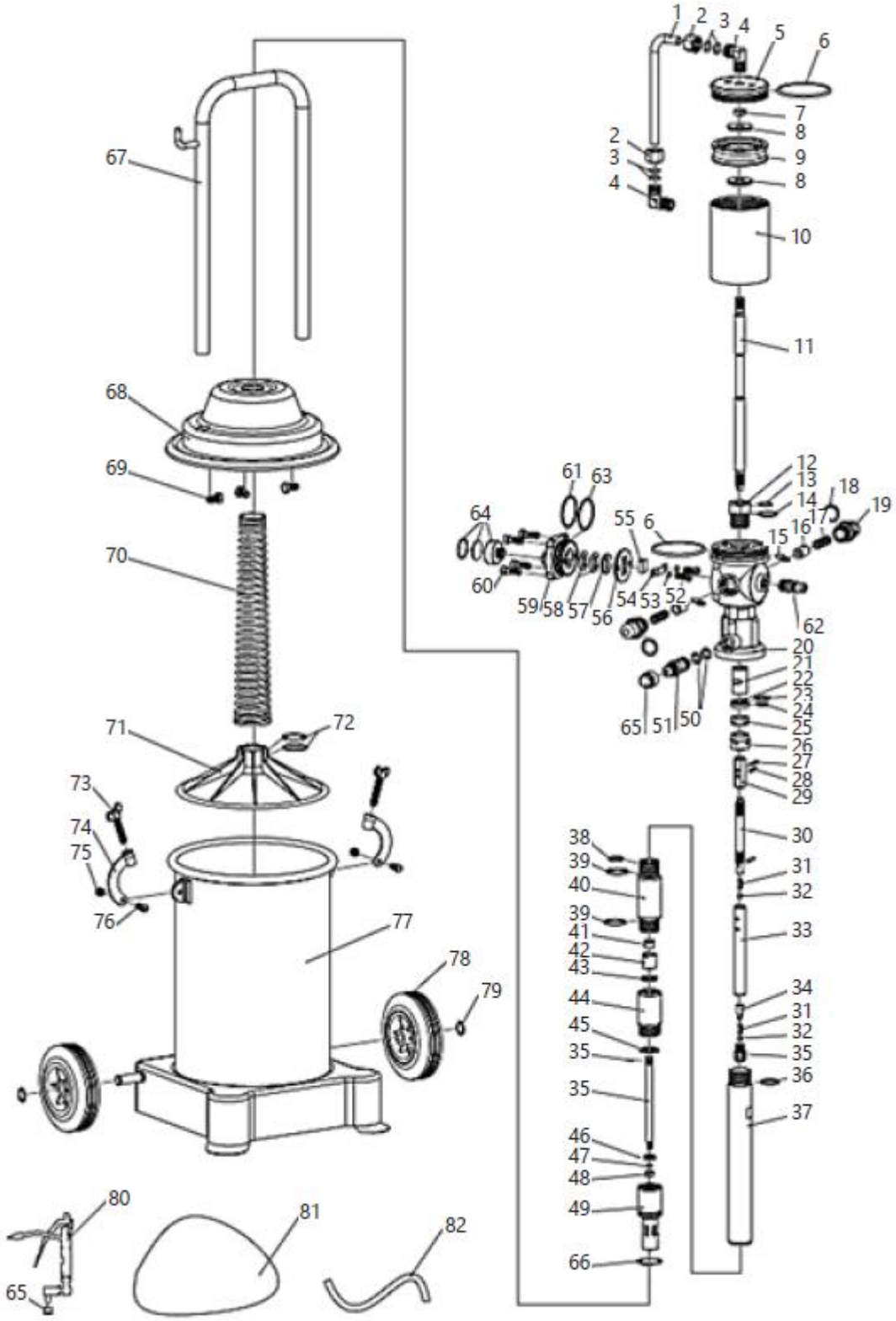
1
2
3
4
5
6
7
8
9
8
10
11
12
13
14
15
16
17
18
19
20
21
22
23
24
25
26
27
28
29
30
31
32
33
34
31
32
35
36
37
38
39
40
39
41
42
43
44
45
35
35
46
47
48
49
66
50
51
52
53
54
55
6
56
57
58
59
60
61
63
64
62
65
67
68
69
70
71
72
73
74
75
76
77
78
79
80
81
82

PRO-G 20

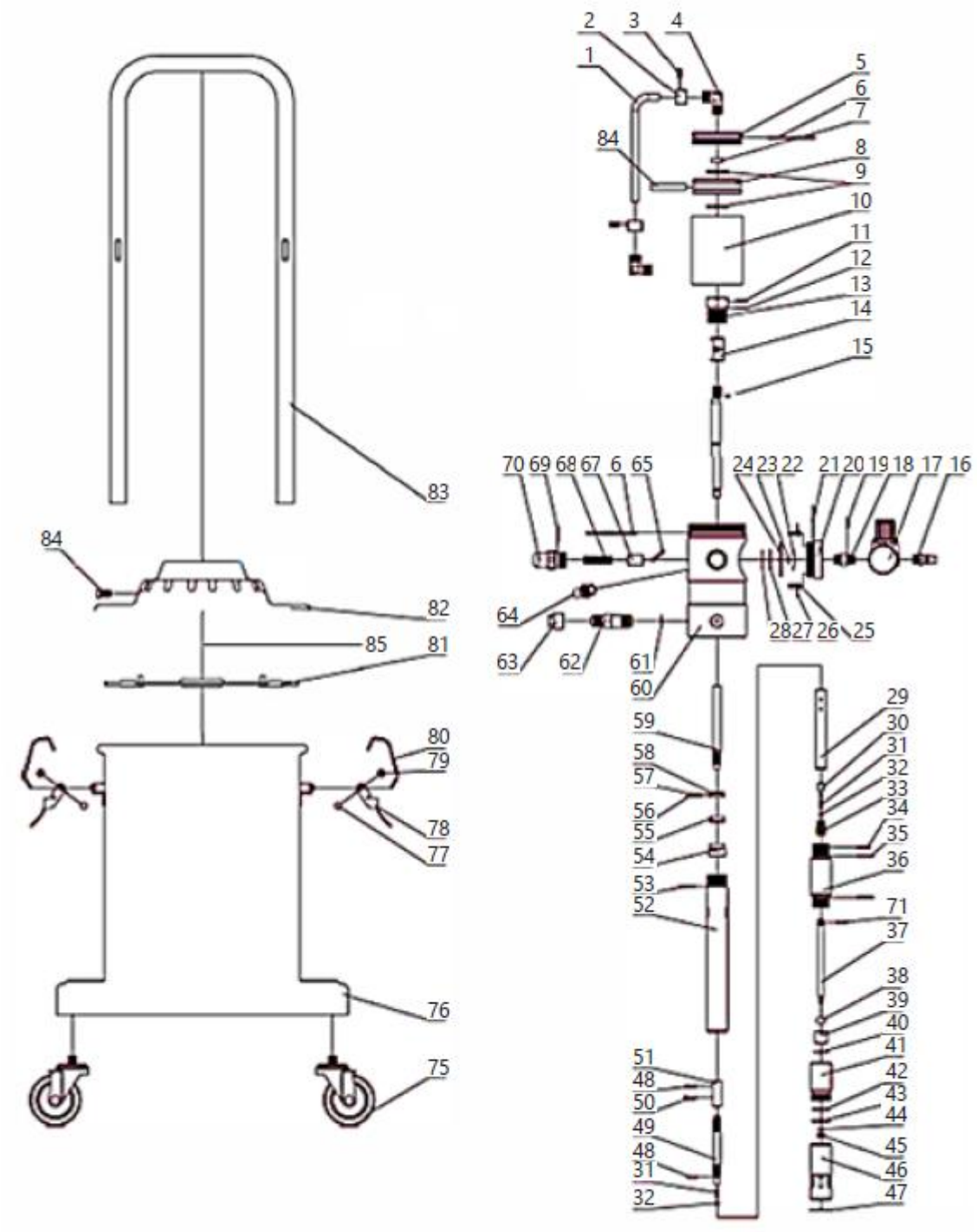
1
2
3
4
5
6
7
8
9
10
11
12
13
14
15
16
17
18
19
20
21
22
23
24
25
26
27
28
29
30
31
32
33
34
35
36
37
38
39
40
41
42
43
44
45
46
47
48
49
50
51
52
53
54
55
56
57
58
59
60
61
62
63
64
65
67
68
69
70
71
75
76
77
78
79
80
81
82
83
84
85

4.3. Användning av apparaten

1. Skruva loss vingskruvarna på lockklämmorna, ta bort klämmorna och ta sedan bort locket tillsammans med resten av de element som är fästa på det (det finns ingen anledning att demontera dem).

2. Häll fett i tanken. Fyll tanken till 70-80 % med fett, så att du kan placera mekanismen för att pressa in fettet i den. När du applicerar fett, försök att fördela det jämnt i tanken och undvika att det skapas luftfyllda utrymmen. Det är nödvändigt att använda fettet i enheten. Vilken typ av fett som används beror på säsongen:

   - NLGI 0 ~ 1 – vinterperiod
   - NLGI 2 – vår- och höstperiod
   - NLGI 2 ~ 3 – sommarperiod.

Användning av förorenat fett är förbjudet. Föroreningar kan orsaka igensättning av rören som pumpar fettet, pistolmunstycken etc., vilket kan leda till att enheten inte fungerar som den ska och till och med att den slutar fungera.

3. Montera locket genom att placera det på tanken och var noga med att tryckskivan kommer i horisontell kontakt med fettet och sugröret kommer att vara centralt placerat i fettet. Fäst locket genom att montera klämmorna och dra åt dem med vingskruvarna. Kontrollera att locket är korrekt monterat och att det inte finns några mellanrum mellan det och tanken.

4. Skruva fast pistolslangen på pistolanslutningen och ta bort pluggarna först. Se till att slangen med fettsprutan och de återstående in- och utgångsanslutningarna är ordentligt skruvade. Om luft- eller fettläckor uppstår efter att apparaten slagits på är det nödvändigt att åtgärda alla läckor.

5. Anslut tryckluftsslangen till luftinloppet i apparaten med hjälp av snabbkopplingarna.

6. Slå på luftkompressorn (medföljer ej) så att den levererar luft under ett tryck på 6 ~ 8 bar.

7. Dosera smörjmedlet genom att trycka på avtryckaren på doseringspistolen. Vid första användningen kommer fettet inte att komma ut ur pistolen förrän efter en stund (den tid då slangarna är fyllda med fett). Efter att du har använt apparaten, stäng av tillförseln, koppla bort tryckluftstillförseln från apparaten och töm systemet från trycksatt fett genom att trycka på avtryckaren. Detta förlänger högtrycksslangarnas livslängd. Obs: Det är förbjudet att slå på apparaten om fettbehållaren är tom. Om apparaten inte används är det nödvändigt att koppla bort snabbkopplingen och sänka trycket i tanken genom att låsa upp pistolen.

4.4. Transport

Vid transport av smörjapparaten över korta sträckor i vertikalt läge är det nödvändigt att använda hjulen som är monterade på apparatens bas och handtaget.

På modeller med två hjul är det nödvändigt att försiktigt luta apparaten, medan det på modeller med fyra hjul räcker att flytta apparaten i plan.

Det är inte nödvändigt att tömma fettbehållaren under denna typ av transport.

Innan långa transporter måste fettbehållaren tömmas och transporteras i en separat behållare. Skydda apparaten noggrant mot stötar och oavsiktliga skador under transporten. Det rekommenderas också att demontera anslutningsslangarna och pistolen.

4.5. Rengöring och underhåll

- Före varje rengöring eller underhåll, och om apparaten inte används, är det nödvändigt att koppla bort tryckledningen, utjämna trycket i apparaten med atmosfärstrycket och kyla ner apparaten helt.
- Före varje användning av apparaten är det nödvändigt att kontrollera att apparaten är fullt funktionell.
- Efter varje användning av apparaten är det nödvändigt att utjämna trycket i apparatens tankar med atmosfärstrycket, noggrant rengöra apparaten och förvara den på en säker plats.
- Använd rengöringsmedel utan frätande ämnen för att rengöra varje yta.
- Torka alla delar noggrant efter rengöring innan apparaten används igen.
- Smörj kolvpumpen regelbundet med smörjmedel som är avsett för underhåll av pneumatisk utrustning.
- Rengör regelbundet pistolen och slangen som matar fettet.
- Töm alltid fettbehållaren och rengör den noggrant före förvaring, samt rengör pumphuset och slangarna med preparat avsedda för att rengöra mekaniska komponenter från fett. Torka apparaten efter rengöring. Förvara apparaten på en torr och sval plats som är skyddad mot fukt och direkt solljus.

4.6. Felsökning

Tabell 2: Felsökning

Problem	Möjlig orsak	Lösning
Pumpen har slutat fungera (exklusive normalt stopp)	Fel i retursystemets funktion	Kontrollera alla komponenter i systemet och byt ut dem mot nya eller justera dem därefter
Fettet sugs inte ut ur tanken	Dåligt åtdragna skruvar	Dra åt
	Smutsigt och igensatt luftinlopp	Hitta blockeringen och ta bort den
	Fettet är för klibbigt	Använd rätt typ av fett i förhållande till årstiden
	Ventilen är blockerad	Hitta blockeringen och ta bort den
	Tom tank eller för lite fett	Fyll på tanken med fett.
Luftläckage	Friktion i mekanism och ventilelement som kommer i kontakt med varandra	Demontera elementen och polera dem för att avlägsna friktion.
	Förskjutning av mekanismelementen och lossning av skruvarna	Flytta till rätt position och dra åt skruvarna.
Otillräckligt fetttryck vid utloppet.	Tilltäppt luftslang	Hitta blockeringen och ta bort den
	Ventilen är skadad eller dåligt tätad	Kontrollera ventilernas täthet och byt ut dem om det behövs
Fettläckage under tryckluftsflödet	Tätningsringen är skadad	Byt ut den mot en ny.
Fettläckage från rörliga delar av pistolen	Tätningselementen är skadade	Hitta och byt ut det skadade elementet

CE DE | EN |PL | FR | IT | ES | CZ

EG-Konformitätserklärung | EU Declaration of conformity | Deklaracja zgodności WE | Déclaration UE de conformité | Dichiarazione di conformità UE | Declaración UE de conformidad | Prohlášení o shodě ES, 2018/20-06/158

Hersteller (Name, Adresse) | Manufacturer (name, address) | Producent (nazwa, adres) | Fabricant (nom, adresse) | Produttore (denominazione, sede) | Fabricante (nombre, dirección) | Výrobce (jméno, adresa): **EXPONDO POLSKA SP. Z O.O. SP. K., ul. Dekoracyjna 3, 65-155 Zielona Góra, Poland, EU**
Mit voller Verantwortung erkläre ich, dass | declare under his sole responsibility that the product | **z pełną odpowiedzialnością deklaruje, że** | Je déclare et affirme que | sotto la mia esclusiva responsabilità, DICHIARO che | Bajo mi total **responsabilidad, declaro que | Na svoji výlučnou odpovědnost prohlašuji, že:**
Name | name | nazwa | dénomination | nome | nombre | jméno: **Pneumatische Fettpresse | Pneumatic grease dyspenser | Smarownica towotnica pneumatyczna | Pompe à graisse pneumatique | Ingrassatore pneumatico | Engrasador neumático | Pneumatický mazací lis**
Modell | model | model | modèle | modello | modelo | model: **PRO-G 12 | PRO-G 12M | PRO-G 20**
Seriennummer | serial numer | numer seryjny | numéro de série | numero di serie | número de serie | sériové číslo: **000000000000 – 999999999999**

die Grundanforderungen erfüllt | meets the following essential requirements | spełnia zasadnicze wymagania | est conforme aux exigences réglementaires suivantes| ed é conforme alle seguenti direttive | y cumple con los siguientes requisitos básicos | splňuje základní požadavky:

- MD 2006/42/EC,

außerdem erfüllt dieses Produkt die Anforderungen der folgenden harmonisierten Normen | complies with the requirements of the following harmonized standards | spełnia wymagania następujących norm zharmonizowanych | ce produit est conforme aux normes harmonisées suivantes | inoltre il prodotto soddisfa i requisiti previsti dalle seguenti norme armonizzate | además, este producto cumple con los requisitos de las siguientes normas armonizadas | kromě toho splňuje tento produkt požadavky následujících harmonizovaných norem:

- EN 809:1998+A1:2009,
- EN ISO 4414:2010.

Diese Erklärung bezieht sich nur auf die Maschine im Zustand, in dem sie auf dem Markt eingeführt wurde und schließt keine Komponenten, die vom Endverbraucher hinzugefügt wurden und keine vom Endverbraucher durchgeführten Tätigkeiten/Umbauarbeiten, ein., Die technische Dokumentation befindet sich im Firmensitz von EXPONDO Polska sp. z o.o. sp. k., und über ihre Verfügbarkeit entscheidet die dazu befugte Person Piotr R. Gajos. | This declaration relates exclusively to the product in the state in which it was placed on the market. Any components added, handling effected or modifications carried out subsequently are expressly excluded. The technical documentation can be obtained at the premises of EXPONDO Polska sp. z o.o. sp. k. and is available from the authorised person Piotr R. Gajos. | Deklaracja ta odnosi się wyłącznie do maszyny w stanie, w jakim została wprowadzona do obrotu i nie obejmuje części składowych dodanych przez użytkownika końcowego lub przeprowadzonych przez niego późniejszych działań. Dokumentacja techniczna znajduje się w siedzibie firmy EXPONDO Polska sp. z o.o. sp. k., a osobą upoważnioną do jej dysponowaniem jest Piotr R. Gajos. | Cette délaration concerne exclusivement le produit dans l'éat dans lequel il a ééintroduit sur le marchéet ne comprend aucun composant, déontage ou autre modification ajoutéou effectuépar l'utilisateur final. La documentation technique se trouve au siège de l'entreprise EXPONDO Polska sp. z o.o. sp. k. et peut être mise àdisposition sous rélamation àla personne morale compéente Piotr R. Gajos. | La presente dichiarazione fa riferimento esclusivamente allo stato del macchinario al momento dell´immissione sul mercato e non include componenti e/o modifiche apportati/e allo stesso da parte del consumatore finale., La relativa documentazione tecnica si trova presso la sede legale dell´azienda EXPONDO Polska sp. z o.o. sp. k., ed in merito ad un´eventuale divulgazione decide esclusivamente la persona avente piena titolarità Piotr R. Gajos. | Esta declaración se refiere únicamente al estado en que la máquina ha sido introducida en el mercado con exclusión de los elementos añadidos y las operaciones o modificaciones llevadas a cabo por el usuario final., La documentación técnica se encuentra en el domicilio social de EXPONDO Polska sp. z o.o. sp. k., y sobre su disponibilidad decide la persona autorizada para ello, Piotr R. Gajos. | Toto prohlášení se vztahuje výlučně na strojní zařízení ve stavu, v jakém bylo uvedeno na trh, a nevztahuje se na součásti, které byly následně přidány konečným uživatelem, nebo následně provedené zásahy konečného uživatele. Technická dokumentace se nachází v sídle společnosti EXPONDO Polska sp. z o.o. sp. k., a o její dostupnosti rozhoduje k tomu povolaná osoba Piotr R. Gajos.:

Piotr R. Gajos
Ingenieur für die Richtlinienüberprüfung der Produkte | Product Compliance Engineer | Inżynier ds. Oceny zgodności produktów | Ingénieur responsable des analyses de conformité des produits | Ingegnere della sicurezza dei prodotti| ingeniero para la evaluación de la directiva de productos | Inženýr oddělení hodnocení bezpečnosti výrobků

Gdynia, 20-06-2018

Ort, Datum | Place, Date | Miejsce, Data | Lieu, Date | Luogo, Data |Lugar, Fecha | Místo, Datum

Unterschrift | Signature | Podpis | Signature | Firma | Firma, | Podpis

Name, Vorname, Stelle | Name, function, | Imię, Nazwisko, Funkcja | Nom, Prénom, Position | Cognome, Nome, Titolo del responsabile, | Apellidos, Nombre, Puesto | Příjmení, Jméno, místo

⚠

Este Manual do Usuário foi traduzido por meio de tradução automática. Embora tenhamos nos esforçado ao máximo para garantir a precisão da tradução, observe que traduções automáticas não são perfeitas e não devem substituir tradutores humanos. A versão oficial do Manual do Usuário está em inglês. Quaisquer diferenças entre a versão traduzida e o original em inglês não são juridicamente vinculativas. Em caso de dúvidas sobre a precisão da tradução, consulte a versão em inglês, que é a referência oficial. Versões em outros idiomas estão disponíveis mediante solicitação pelo e-mail info@expondo.com.

1. Dados técnicos

Tabela 1: Dados técnicos do produto

Descrição do parâmetro	Valor do parâmetro		
Nome do produto	Dispensador pneumático de graxa		
Modelo	PRO-G 12	PRO-G 12M	PRO-G 20
Capacidade volumétrica do tanque [l]	12		20
Pressão de saída [bar]	240~320	300~400	
Pressão de funcionamento [bar]	6~8		
Capacidade da bomba de graxa [l/min]	0,75	0,85	0,85
Grau de compressão	40:1	50:1	
Dimensões [mm]	315x340x780	310x340x810	430x430x776
Peso [kg]	11,95	14	12,8

2. Descrição geral

O manual do utilizador foi concebido para ajudar na utilização segura e sem problemas do dispositivo. O produto é concebido e fabricado de acordo com diretrizes técnicas rigorosas, utilizando tecnologias e componentes de última geração. Além disso, é produzido em conformidade com as mais rigorosas normas de qualidade.

NÃO UTILIZE O DISPOSITIVO SEM TER LIDO E COMPREENDIDO ESTE MANUAL DO UTILIZADOR.

Para aumentar a vida útil do dispositivo e garantir um funcionamento sem problemas, utilize-o de acordo com este manual do usuário e realize as manutenções preventivas regularmente. Os dados técnicos e as especificações contidas neste manual do utilizador estão atualizados. O fabricante reserva-se o direito de efetuar alterações associadas à melhoria da qualidade. Levando em consideração o progresso tecnológico e as oportunidades de redução de ruído, o dispositivo foi projetado para minimizar os riscos de emissão de ruído.

2.1. Legenda

Ícone	Descrição

	O produto está em conformidade com as normas de segurança aplicáveis.
	Leia as instruções antes de utilizar.
	O produto deve ser reciclado.
	**AVISO!** ou **CUIDADO!** ou **LEMBRETE!** Aplicável à situação em causa. (sinal de aviso geral)
	Utilize proteção para os ouvidos. A exposição a ruídos fortes pode resultar em perda de audição.
	Ponha óculos de proteção.
	Coloque luvas de proteção.



POR FAVOR, OBSERVE! OS DESENHOS DESTE MANUAL SERVEM APENAS PARA FINS ILUSTRATIVOS E, EM ALGUNS PORMENORES, PODEM DIFERIR DO PRODUTO REAL.

3. Segurança de utilização



LER TODOS OS AVISOS DE SEGURANÇA E TODAS AS INSTRUÇÕES. O NÃO CUMPRIMENTO DOS AVISOS E INSTRUÇÕES PODE RESULTAR EM FERIMENTOS GRAVES OU MESMO MORTE.

Sempre que "dispositivo" ou "produto" forem usados nos avisos e instruções, significa Dispensador pneumático de graxa.



NÃO CUBRA AS ENTRADAS/SAÍDAS DE AR.

DURANTE O USO, NÃO COLOQUE AS MÃOS OU OUTROS OBJETOS DENTRO DO APARELHO!

NÃO EXCEDA A PRESSÃO MÁXIMA DE OPERAÇÃO PERMITIDA.

3.1. Segurança no local de trabalho

a) Certifique-se de que o local de trabalho esteja organizado e bem iluminado. Um local de trabalho desarrumado ou mal iluminado pode dar origem a acidentes. Tente antecipar o que pode acontecer, observe o que está ocorrendo e use o bom senso ao trabalhar com o aparelho.

b) Não use o aparelho em uma zona de risco de explosão, por exemplo, na presença de líquidos, gases ou poeira inflamáveis. O aparelho gera faíscas que podem provocar a ignição de poeiras ou fumos.

c) Ao detectar danos ou funcionamento irregular, desligue o aparelho imediatamente e informe um supervisor sem demora.

d) Em caso de dúvidas sobre o funcionamento correto do aparelho, entre em contato com o serviço de suporte do fabricante.

e) Somente a assistência técnica autorizada do fabricante pode reparar o aparelho. Não tente fazer nenhum reparo por conta própria!

f) Crianças ou pessoas não autorizadas estão proibidas de entrar na área de trabalho. (Uma distração pode resultar na perda de controle do dispositivo).

g) A conexão e desconexão da linha de pressão devem ser feitas com a válvula de ar fechada.

h) Não direcione a linha de pressão para si mesmo, para outras pessoas ou para animais.

i) Não cortar a alimentação de ar comprimido esmagando ou dobrando as mangueiras de pressão.

j) Ao iniciar o trabalho com o dispositivo, é necessário aumentar gradualmente o fornecimento de ar para garantir seu funcionamento adequado. Caso perceba qualquer operação anormal, desconecte imediatamente o dispositivo do ar comprimido e entre em contato com o serviço de assistência técnica do fabricante



LEMBRETE! QUANDO UTILIZAR O APARELHO, PROTEJA AS CRIANÇAS E OUTRAS PESSOAS QUE SE ENCONTREM NAS PROXIMIDADES.

3.2. Segurança pessoal

a) Não utilize o aparelho se estiver cansado, doente ou sob a influência de álcool, estupefacientes ou medicamentos que possam afetar significativamente a capacidade de utilizar o aparelho.

b) Ao trabalhar com o dispositivo, use o bom senso e mantenha-se alerta. A perda temporária de concentração durante o uso pode causar ferimentos graves

c) Utilize os equipamentos de proteção individual necessários para o trabalho com o dispositivo, conforme especificado na seção 1 (Legenda). O uso de equipamentos de proteção individual adequados e aprovados reduz o risco de lesões.

d) Para evitar que o aparelho se ligue acidentalmente, certifique-se de que o interruptor está na posição OFF (desligado) antes de o ligar a uma fonte de alimentação.

e) Não sobrevalorize as suas capacidades. Ao usar o dispositivo, mantenha o equilíbrio e permaneça estável o tempo todo. Isto garante um melhor controlo do dispositivo em situações inesperadas.

f) Não usar roupas largas ou jóias. Manter o cabelo, a roupa e as luvas afastados das peças em movimento. O vestuário largo, as jóias ou o cabelo comprido podem ficar presos nas peças em movimento.

g) O ar comprimido pode causar ferimentos graves

h) Recomenda-se o uso de proteção para os olhos, ouvidos e vias respiratórias.

3.3. Utilização segura do dispositivo

i) Não sobrecarregar o aparelho. Utilize as ferramentas apropriadas para a tarefa. Um dispositivo selecionado corretamente executará a tarefa para a qual foi projetado de forma mais eficiente e segura.

j) Não utilize o dispositivo se o interruptor LIGAR/DESLIGAR não funcionar corretamente (não ligar e desligar o dispositivo). Aparelhos que não podem ser ligados e desligados usando o interruptor ON/OFF são perigosos, não devem ser operados e precisam ser reparados.

k) É necessário desconectar a linha de pressão antes de iniciar qualquer ajuste, substituição de acessórios ou após terminar o trabalho com o aparelho. Esta medida preventiva reduz o risco de acidente.

l) Quando não estiver em uso, guarde em local seguro, longe do alcance de crianças e de pessoas não familiarizadas com o dispositivo e que não tenham lido o manual do usuário. O aparelho pode constituir um perigo nas mãos de utilizadores inexperientes.

m) Mantenha o dispositivo em boas condições técnicas. Antes de cada uso, verifique se há danos gerais e, principalmente, se há peças ou componentes trincados e quaisquer outras condições que possam afetar a operação segura do dispositivo. Se forem detetados danos, entregar o aparelho para reparação antes de o utilizar.

n) Manter o aparelho fora do alcance das crianças.

o) A reparação ou manutenção do aparelho deve ser efetuada por pessoal qualificado, utilizando apenas peças sobressalentes originais. Isto garantirá uma utilização segura.

p) Para garantir a integridade operacional do dispositivo, não remova as proteções instaladas de fábrica e não afrouxe nenhum parafuso.

q) Ao transportar e manusear o dispositivo entre o armazém e o destino, leve em consideração os princípios de saúde e segurança ocupacional para operações de transporte manual que se aplicam no país onde o dispositivo será utilizado.

r) Evite situações em que o dispositivo pare durante o uso devido a sobrecarga. Isso pode resultar em superaquecimento dos componentes de acionamento e danos ao dispositivo.

s) Utilize ar comprimido para fornecer ar ao dispositivo; é proibido o uso de outros gases.

t) Limpe o dispositivo regularmente para evitar o acúmulo de sujeira

u) Em locais com alto risco de danos mecânicos, utilize uma mangueira reforçada para as conexões de ar comprimido.

v) Antes de cada utilização, certifique-se de que o bocal está corretamente montado no dispositivo e que a mangueira está corretamente conectada e sem danos.

w) O ar fornecido ao dispositivo deve ser seco, limpo e isento de contaminação. A contaminação pode obstruir as condutas e provocar danos no dispositivo e nos seus componentes.

x) Não é permitido transportar ou pendurar o dispositivo pela linha de pressão.

y) Não tocar nas peças móveis ou nos acessórios, exceto se o aparelho tiver sido desligado da alimentação de ar comprimido.

z) Caso se note algum vazamento no aparelho ou nas mangueiras, é necessário desconectar imediatamente o fornecimento de ar comprimido e eliminar os defeitos.

aa) Não ultrapassar a pressão de alimentação recomendada, pois pode danificar o aparelho.



ATENÇÃO! APESAR DA CONCEÇÃO SEGURA DO APARELHO E DAS SUAS CARACTERÍSTICAS DE PROTEÇÃO, E APESAR DA UTILIZAÇÃO DE ELEMENTOS ADICIONAIS QUE PROTEGEM O OPERADOR, EXISTE AINDA UM LIGEIRO RISCO DE ACIDENTE OU LESÃO DURANTE A UTILIZAÇÃO DO APARELHO. MANTENHA-SE ALERTA E USE O BOM SENSO QUANDO UTILIZAR O DISPOSITIVO.

4. Orientações de utilização

O dispensador pneumático de graxa é um dispositivo projetado para lubrificar elementos com uma substância lubrificante sob pressão.

O usuário é responsável por quaisquer danos resultantes do uso indevido do dispositivo.

4.1. Descrição do dispositivo

4.1.1. PRO-G 12

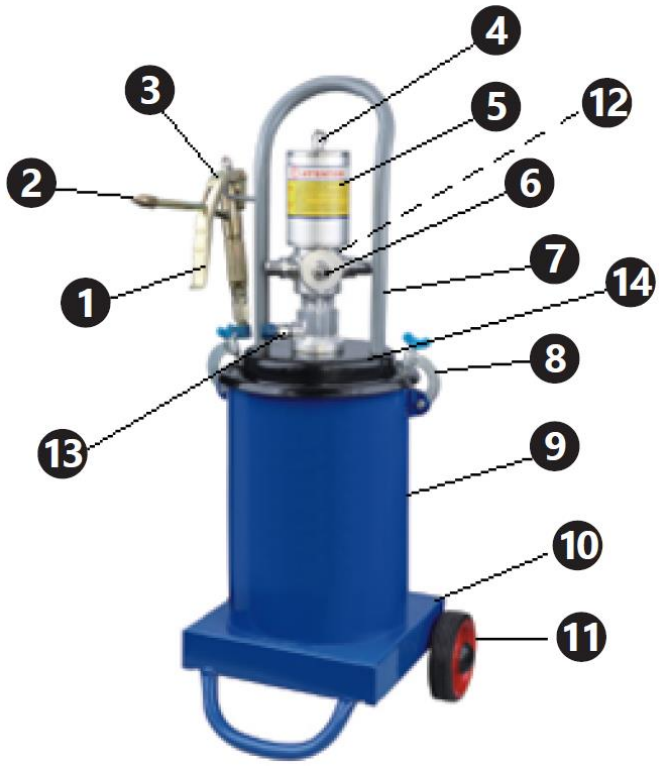

4.1.2. PRO-G 12M


7
4
2
3
5
6
1
12
13
8
14
8
4
MOTOR TECHNICS
9
11
10

4.1.3. PRO-G 20

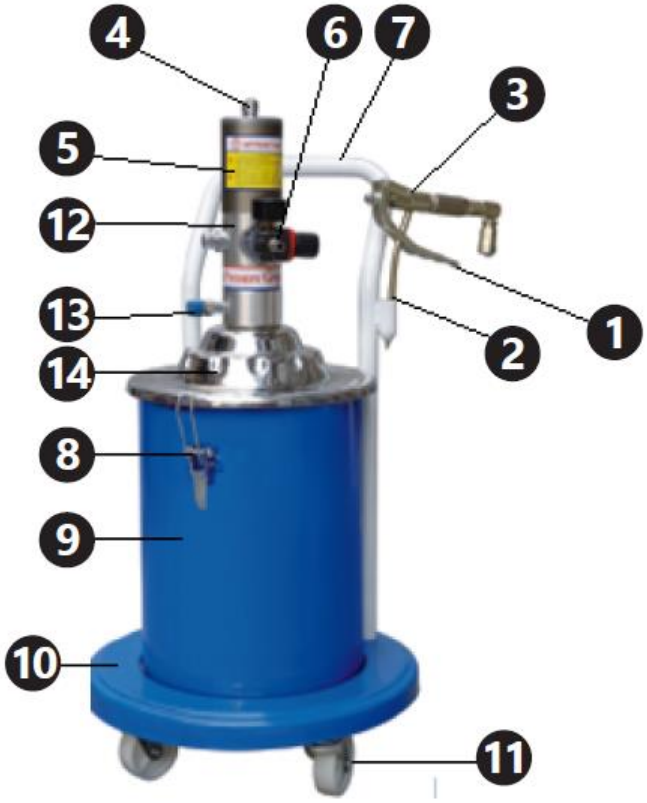

1. gatilho da pistola dosadora
2. Bocal da pistola
3. Pistola dosadora
4. Mangueira pneumática
5. Cilindro da bomba
6. Conexão do manômetro e do suprimento de ar
7. Pega
8. braçadeira de cobertura
9. Recipiente para graxa
10. Base do dispositivo
11. Rodas
12. Filtro de ar (não visível na imagem)
13. Conexão da mangueira da pistola

14. Tampa

4.2. Preparação para utilização

4.2.1. Localização do eletrodoméstico

A temperatura ambiente não deve exceder 45 °C e a umidade relativa não deve ultrapassar 85%. Utilizar o aparelho apenas em locais bem ventilados. Não obstruir a saída de ar do aparelho. Mantenha o aparelho afastado de superfícies quentes. O dispositivo deve ser sempre utilizado em uma superfície plana, estável, limpa, à prova de fogo e seca, e fora do alcance de crianças e pessoas com transtornos mentais. O local de trabalho do equipamento deve permitir acesso imediato à válvula que desativa o fornecimento de ar comprimido. Certifique-se de que a pressão do ar que alimenta o aparelho não excede o intervalo recomendado.

4.2.2. Conjunto

Número da peça	**PRO-G 12**	**PRO-G 12M e PRO-G 20**
1	Bocal	Bocal
2	Tubo dosador	Tubo dosador
3	Pega	Pega
4	Parafuso com cabeça redonda	Parafuso com cabeça redonda
5	Área de ajuste	Área de ajuste
6	Parafuso hexagonal estreito	Porca estreita
7	Parafuso hexagonal largo	Porca larga
8	Rebite	Rebite
9	Elemento de junção	Elemento de junção
10	Parafuso de compressão	Parafuso de compressão
11	Junta	Junta
12	Selante	Selante
13	Mandril	Mandril
14	Carcaça	Carcaça
15	Sede da válvula	Sede da válvula
16	Esfera de aço 6 mm	Esfera de aço 6 mm
17	Soquete da esfera	Soquete da esfera
18	Mola	Mola
19	Linha de conexão	Linha de conexão
20	Mandril central	Mandril central
21	Parafuso de vedação I	Porca de vedação I
22	Esfera de aço 2 mm	Esfera de aço 2 mm
23	Conectores	Corpo de fixação
24	Junta de alumínio	Arruela de cobre
25	Anel de vedação tipo O	Conector de entrada de graxa
26	Parafuso de vedação II	Porca de vedação II
27	Junta de cobre	Anel de vedação tipo O
28	—	Arruela de cobre

PRO-G 12

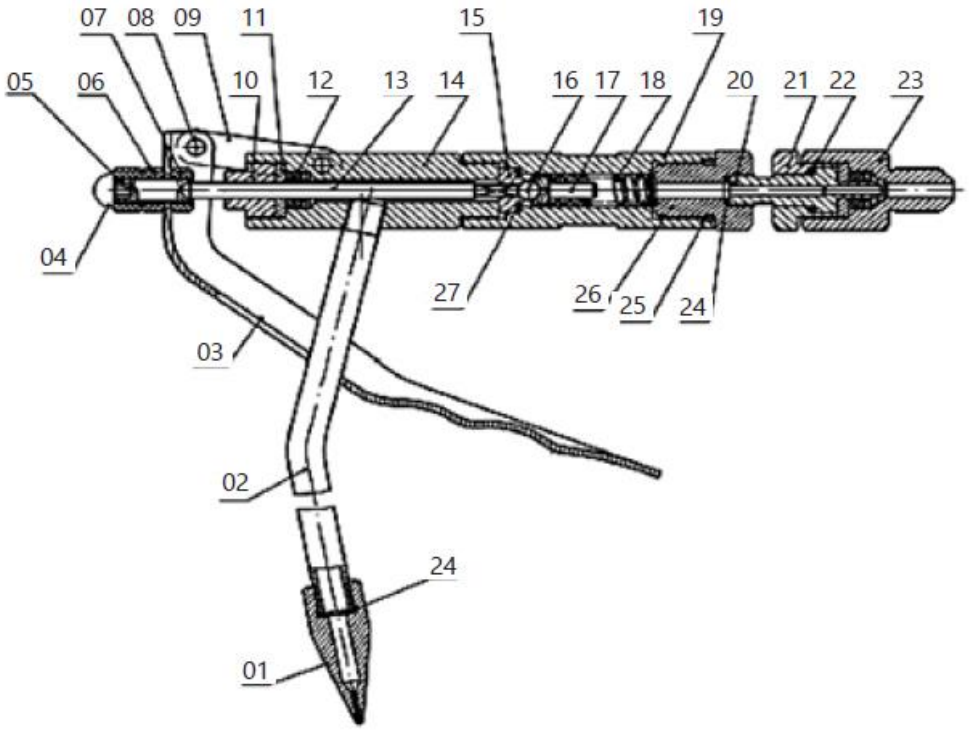

PRO-G 12M, PRO-G 20

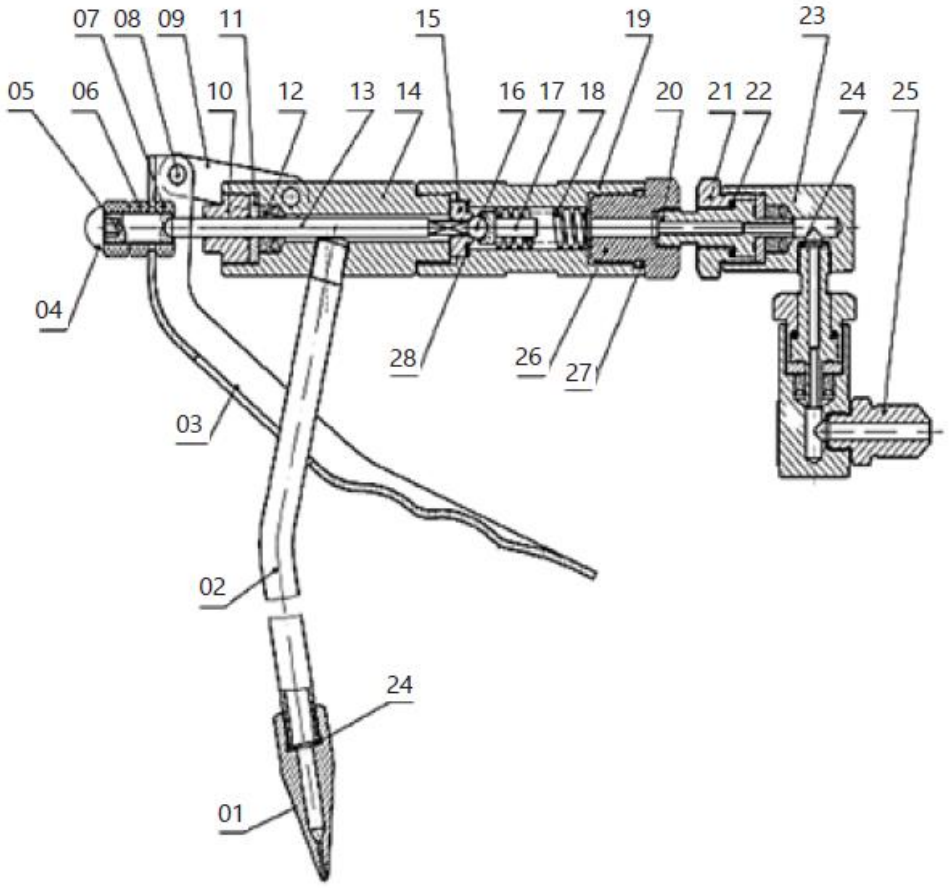

Número da peça	PRO-G 12	PRO-G 12M	PRO-G 20
1	Mangueira pneumática	Mangueira pneumática	Mangueira pneumática
2	Porca do conduíte pneumático	Porca do conduíte pneumático	Porca do conduíte pneumático
3	Anel de vedação tipo O Ø12,8x2,65	Anel de vedação tipo O	Anel de vedação tipo O Ø7,5x2,65
4	Cotovelo	Cotovelo	Cotovelo
5	Tampa do cilindro	Tampa do cilindro	Tampa do cilindro
6	Anel de vedação tipo O Ø70x3,1	Anel de vedação tipo O Ø70x3,1	Anel de vedação tipo O Ø70x3,1
7	Cilindro	Porca autotravante	Porca autotravante M10
8	Porca autotravante M10	Junta do pistão	Pistão
9	Junta do pistão	Pistão	Junta do pistão
10	Pistão	Cilindro	Cilindro
11	—	Módulo da haste do pistão	Anel de vedação tipo O Ø16x2,4
11-1	Haste do pistão	—	—
11-2	Tubo de conexão do pistão	—	—
12	Parafuso de vedação	Parafuso de vedação	Anel de vedação tipo O Ø23,6x1,8
13	Anel de vedação tipo O Ø16x2,6	Anel de vedação tipo O Ø16x2,4	Parafuso de vedação
14	Anel de vedação tipo O Ø23,6x1,8	Anel de vedação tipo O Ø20x1,8	Proteção contra tração
15	Unidade de alimentação de ar	Válvula de retenção	Haste do pistão
16	Anel de vedação tipo O Ø22,3x2,65	Camisa da válvula	Conector de entrada de ar
17	Batente	Mola de retorno	Válvula reguladora de pressão
18	Mola de retorno	Anel de vedação tipo O Ø17x2,65	Conector da válvula reguladora de pressão
19	Camisa da válvula	Batente	Anel de vedação tipo O Ø12,6x1,8
20	Válvula de retenção	Unidade de alimentação de ar	Tampa da câmara da bomba
21	Conector de entrada de ar	Proteção contra tração	Anel de vedação tipo O Ø46x2,5
22	Proteção contra tração	Junta	Mola de amortecimento
23	Junta	Anel de vedação tipo O Ø16x1,8	Bloco deslizante de alimentação de ar
24	Anel de vedação tipo O Ø19,6x1,8	Anel de vedação tipo O Ø11,2x1,8	Placa de fixação
25	Anel de vedação tipo O Ø14,8x1,8	Anel de vedação tipo U UN 12x22x8	Parafuso
26	Anel de vedação tipo U UN 12x22x8	Tampa de vedação	Junta de mola

27	Tampa de vedação Ø4	Contrapino Ø3x20	Soquete da conexão de alimentação de ar
28	Contrapino Ø3x20	Mandril da mola Ø3x15	Junta de papel
29	Mandril da mola Ø3x15	Porca de ajuste	Haste do pistão
30	Porca de ajuste	Tubo de conexão	Assento da mola
31	Tubo de conexão	Mola de entrada de graxa	Mola de entrada de graxa
32	Mola de entrada de ar	Esfera de aço	Esfera de aço SØ6
33	Esfera de aço	Haste do pistão	Núcleo da válvula
34	Anel de vedação tipo O	Pistão de mola	Anel de vedação tipo O Ø19,3x2,65
35	Módulo da coluna de material	Soquete da esfera de aço	Anel de vedação tipo O Ø25,5x2,65
35-1	Bujão da válvula	—	—
35-2	Coluna de material	—	—
35-3	Mandril da mola Ø2x13	—	—
36	Anel de vedação tipo O Ø24x2,4	Anel de vedação tipo O Ø24x2,4	Corpo da bomba
37	Tubo de conexão	Tubo de conexão	Coluna
38	Anel de vedação tipo O Ø25,5x2,65	Anel de vedação tipo O	Anel de vedação tipo U Ø14x2,65 UN 8x14x6
39	Corpo da bomba	Anel de vedação tipo O Ø20x2,65	Válvula de retenção
40	Quatro válvulas quadradas	Corpo da bomba	Junta da válvula de retenção
41	Módulo do parafuso de conexão	Anel de vedação tipo U UN 8x14x6	Sede da válvula de entrada de graxa
41-1	Parafuso de conexão	—	—
41-2	Tela de filtragem	—	—
42	Disco	Válvula de retenção	Anel de transbordamento
43	Junta de mola Ø6	Junta da válvula de retenção	Arruela
44	Porca autotravante M6	Sede da válvula de entrada de graxa	Junta de mola Ø6
45	Mangueira de entrada de ar	Anel de transbordamento	Porca autotravante M6
46	Junta de cobre M4x12	Arruela	Tubo de entrada de graxa
47	Conector de saída de graxa Ø4	Junta de mola Ø6	Arruela Ø30
48	Parafuso	Porca autotravante M6	Pino Ø3x15
49	Junta de mola	Tubo de entrada de graxa	Coluna de conexão
50	Mola de amortecimento	Junta de cobre	Pino Ø320
51	Bloco deslizante de suprimento de ar	Conector de saída de graxa	Porca de ajuste
52	Placa de fixação	Parafuso	Tubo de conexão
53	Soquete de conexão de suprimento de ar	Junta de mola Ø4	Anel de vedação tipo O Ø24x2,4
54	Papel Junta	Mola de amortecimento	Tampa de vedação

55	Tampa da entrada de ar	Bloco deslizante da entrada de ar	Anel de vedação tipo U UN 12x22x8
56	Anel de vedação tipo O Ø45,3x2,65	Placa de fixação	Anel de vedação tipo O Ø19,6x1,8
57	Anel de vedação tipo O Ø46x2,5	Conector da entrada de ar	Anel de vedação tipo O Ø14,8x1,8
58	Parafusos Allen M6x20	Junta de papel	Junta
59	Silenciador	Tampa da entrada de ar	Conector da haste do pistão
60	Pega	Parafusos Allen	Entrada de ar
61	Tampa do recipiente	Anel de vedação tipo O Ø46x2,5	Junta de cobre
62	Parafuso de cabeça sextavada M8x15	Conector de entrada de ar	Conector de saída de graxa
63	Mola de pressão	Anel de vedação tipo O Ø45,3x2,65	Batente
64	Anel de vedação tipo O Ø35x2,6	Silenciador	Silenciador
65	Disco de pressão	Batente	Válvula de distribuição
66	Arruela Ø30	Arruela Ø30	—
67	Porca borboleta	Pega	Manga da válvula
68	Garfo	Tampa do recipiente	Mola de retorno
69	Porca M6	Parafuso de cabeça sextavada M8x15	Anel de vedação tipo O Ø22,3x2,65
70	Parafuso de cabeça sextavada M6x16	Mola de pressão	Batente
71	Recipiente	Disco de pressão	—
72	Roda	Anel de vedação tipo O Ø35x2,5	—
73	Arruela Ø16	Porca borboleta	—
74	Limitador de fluxo de óleo	Garfo	—
75	Pistola	Porca M6	Roda
76	Mangueira de alta pressão	Parafuso de cabeça sextavada M6x16	Corpo do recipiente
77	Lista de peças	Tanque	Parafuso M6x30
78	—	Roda	Gatilho
79	—	Arruela Ø16	Porca M6
80	—	Pistola	Gancho
81	—	Lista de peças	Disco de pressão
82	—	Mangueira de alta pressão	Tampa do recipiente
83	—	—	Pega
84	—	—	Parafuso M8x15
85	—	—	Mola de pressão

PRO-G 12

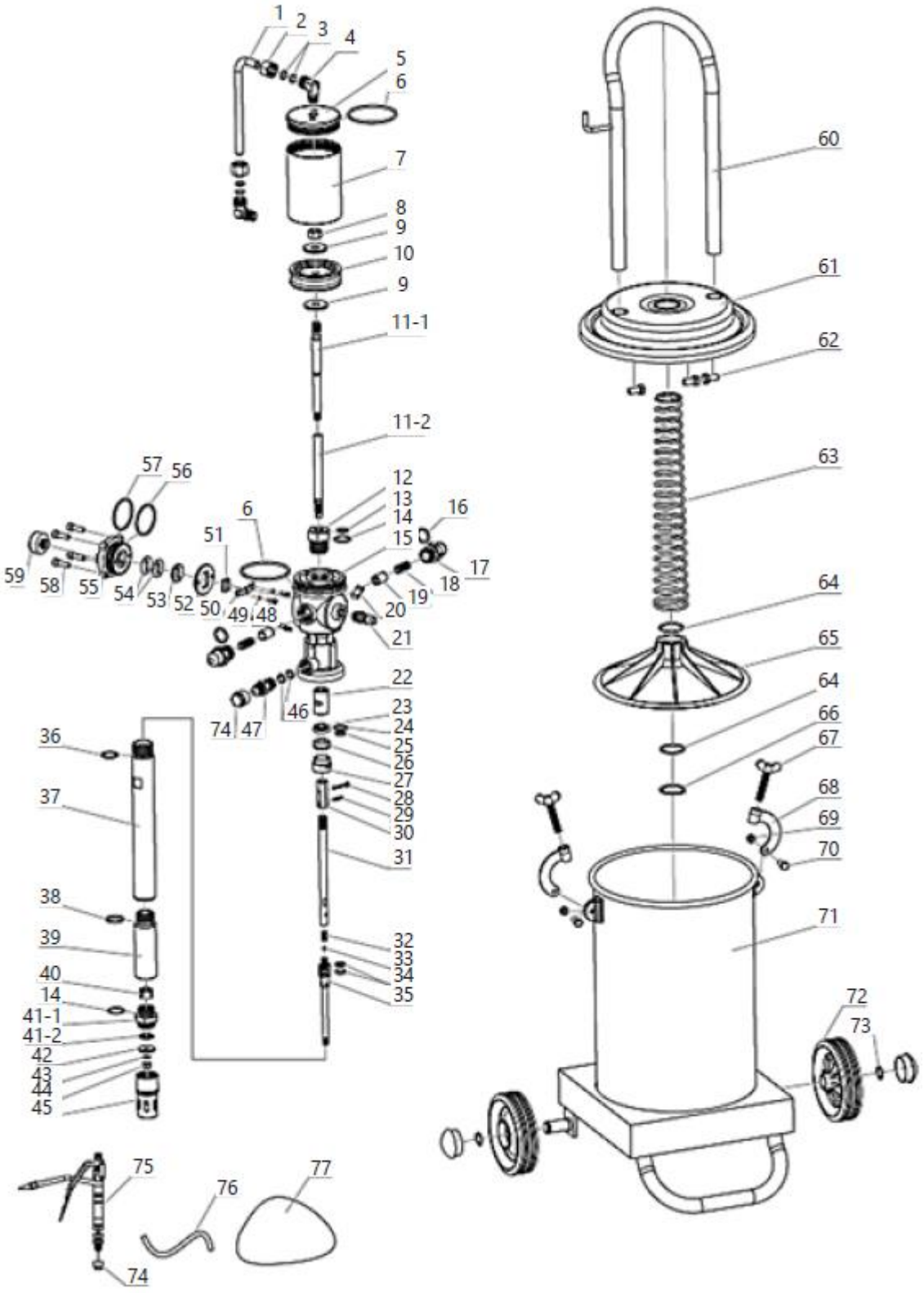
1
2
3
4
5
6
7
8
9
10
9
11-1
11-2
57
56
12
13
14
15
16
17
18
19
20
21
22
23
24
25
26
27
28
29
30
31
32
33
34
35
6
51
59
58
55
54
53
52
50
49
48
46
74
47
36
37
38
39
40
14
41-1
41-2
42
43
44
45
75
76
77
74
60
61
62
63
64
65
64
66
67
68
69
70
71
72
73

PRO-G 12M

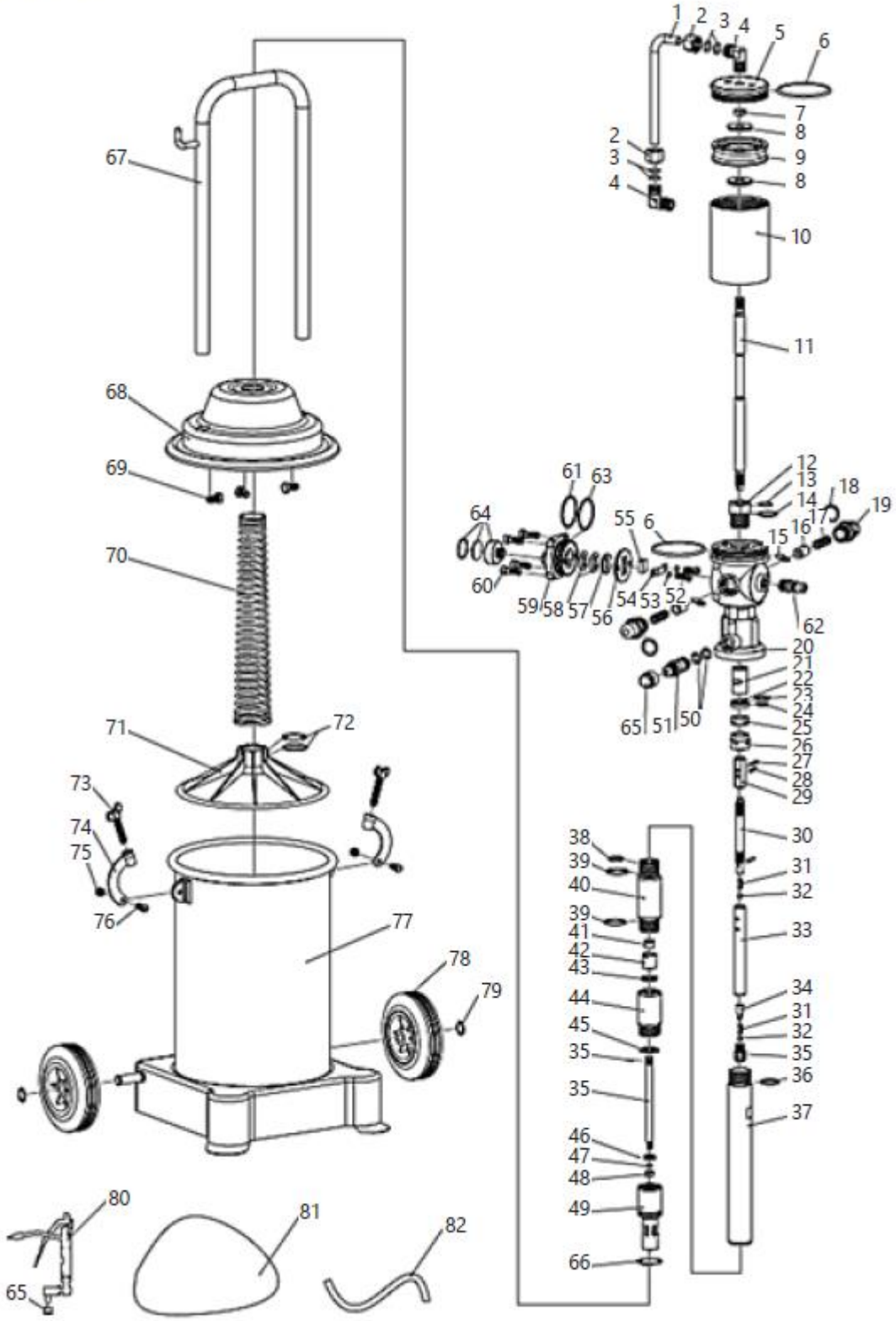
1
2
3
4
5
6
7
8
9
8
10
11
12
13
14
15
16
17
18
19
20
21
22
23
24
25
26
27
28
29
30
31
32
33
34
31
32
35
36
37
38
39
40
39
41
42
43
44
45
35
35
46
47
48
49
66
61
63
64
55
6
60
59
58
57
56
54
53
52
62
65
51
50
67
68
69
70
71
72
73
74
75
76
77
78
79
80
81
82
65

PRO-G 20

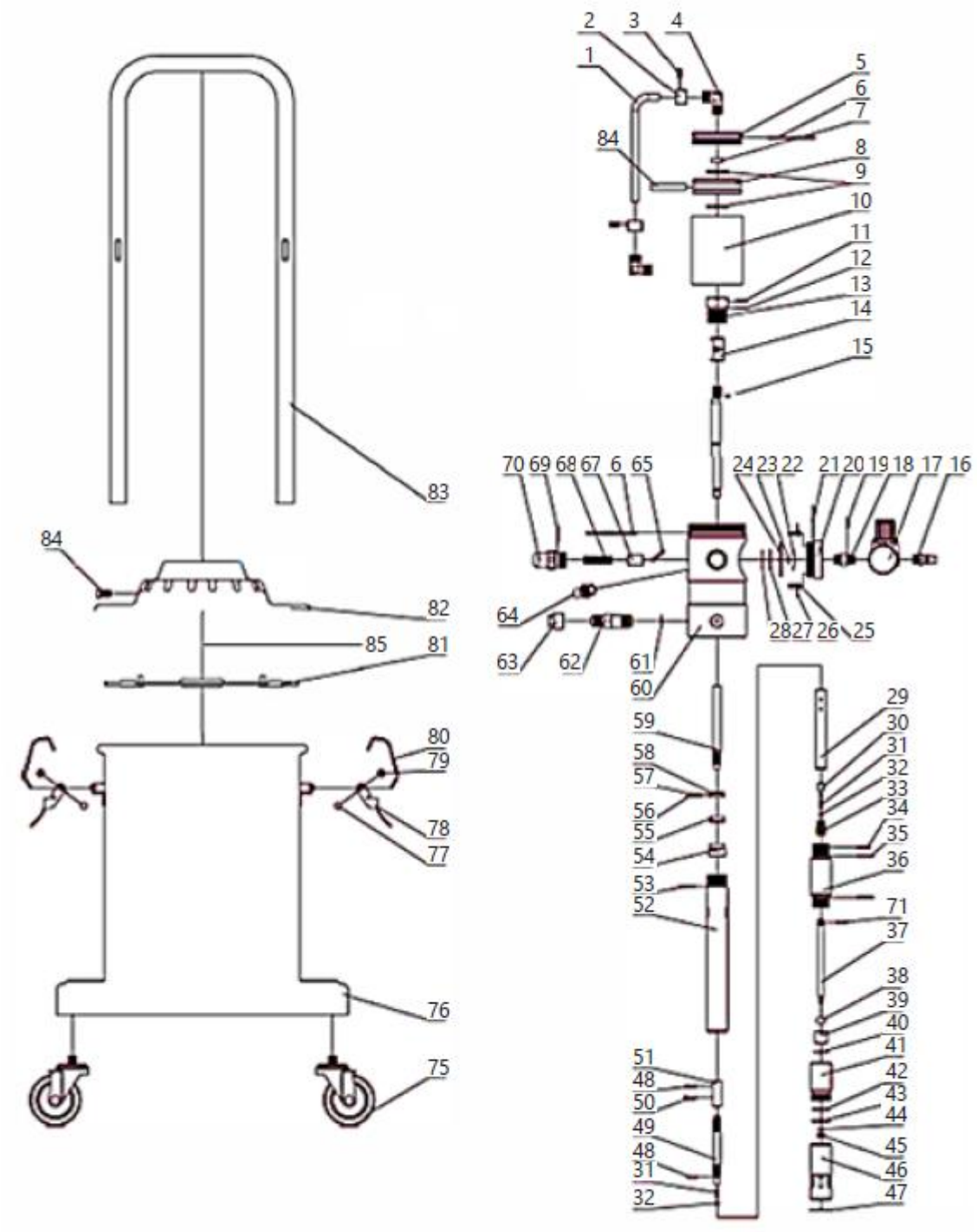
1
2
3
4
5
6
7
8
9
10
11
12
13
14
15
16
17
18
19
20
21
22
23
24
25
26
27
28
29
30
31
32
33
34
35
36
37
38
39
40
41
42
43
44
45
46
47
48
49
50
51
52
53
54
55
56
57
58
59
60
61
62
63
64
65
67
68
69
70
71
75
76
77
78
79
80
81
82
83
84
84
85

4.3. Utilização do dispositivo

1. Desaperte os parafusos borboleta das braçadeiras da tampa, remova as braçadeiras e, em seguida, remova a tampa juntamente com os demais elementos fixados nela (não é necessário desmontá-los).

2. Coloque a graxa no tanque. Encha o tanque com graxa até 70-80% da sua capacidade, de forma que você possa posicionar o mecanismo de compressão da graxa. Ao aplicar a graxa, procure espalhá-la uniformemente no tanque e evite a formação de espaços cheios de ar. É necessário utilizar a graxa adequada para o equipamento. O tipo de graxa a ser utilizado depende da estação do ano:

    - NLGI 0 ~ 1 – inverno
    - NLGI 2 – primavera e outono
    - NLGI 2 ~ 3 – verão.

É proibido o uso de graxa contaminada. Impurezas podem causar o entupimento dos dutos de bombeamento da graxa, bicos da pistola, etc., o que levará ao mau funcionamento do equipamento e até mesmo à sua falha.

3. Instale a tampa colocando-a sobre o tanque, certificando-se de que o disco de pressão entre em contato horizontal com a graxa e que o tubo de sucção fique centralizado na graxa. Fixe a tampa instalando as braçadeiras e apertando-as com os parafusos borboleta. Verifique se a tampa foi instalada corretamente e se não há folgas entre ela e o tanque.

4. Rosqueie a mangueira da pistola de graxa na conexão da pistola, removendo os tampões previamente. Certifique-se de que a mangueira da pistola de graxa e os demais conectores de entrada e saída estejam bem rosqueados. Se houver vazamentos de ar ou graxa após ligar o equipamento, é necessário eliminar todos os vazamentos.

5. Conecte a mangueira de ar comprimido à entrada de ar do equipamento por meio dos conectores rápidos.

6. Ligue o compressor de ar (não fornecido com o produto) para que ele forneça ar a uma pressão de 6 a 8 bar.

7. Dispense o lubrificante pressionando o gatilho da pistola de distribuição. No primeiro uso, a graxa só sairá da pistola após algum tempo (tempo necessário para que as mangueiras se encham de graxa). Após o término do uso do equipamento, desligue a fonte de alimentação, desconecte a fonte de ar comprimido do equipamento e, pressionando o gatilho da pistola, esvazie o sistema de graxa sob pressão, o que prolongará a vida útil das mangueiras de alta pressão. Nota: É proibido ligar o equipamento se o reservatório de graxa estiver vazio. Se o equipamento não estiver em uso, é necessário desconectar o conector rápido e reduzir a pressão no reservatório destravando a pistola.

4.4. Transporte

Para transportar o lubrificador por curtas distâncias na posição vertical, utilize as rodas montadas na base do equipamento e a alça.

Nos modelos com duas rodas, incline o equipamento suavemente, enquanto nos modelos com quatro rodas, basta movê-lo na horizontal.

Não é necessário esvaziar o reservatório de graxa durante esse tipo de transporte.

Antes de transportar o equipamento por longas distâncias, o reservatório de graxa deve ser esvaziado e transportado em um recipiente separado. Proteja cuidadosamente o equipamento contra impactos e danos acidentais durante o transporte. Recomenda-se também desmontar as mangueiras de conexão e a pistola.

4.5. Limpeza e manutenção

- Antes de cada limpeza ou manutenção, e se o equipamento não estiver em uso, é necessário desconectar a linha de pressão, equalizar a pressão interna com a pressão atmosférica e deixar o equipamento esfriar completamente.
- Antes de cada uso, verifique se o equipamento está funcionando corretamente.
- Após cada uso, equalize a pressão nos reservatórios com a pressão atmosférica, limpe cuidadosamente o equipamento e guarde-o em local seguro.
- Utilize produtos de limpeza sem substâncias corrosivas para limpar todas as superfícies.
- Seque bem todas as peças após a limpeza antes de usar o equipamento novamente.
- Lubrifique a bomba de pistão regularmente com lubrificante específico para manutenção de equipamentos pneumáticos.
- Limpe regularmente a pistola e a mangueira de lubrificação.
- Antes de guardar o equipamento, esvazie e limpe completamente o reservatório de graxa, assim como a carcaça da bomba e as mangueiras, utilizando produtos de limpeza específicos para graxa de componentes mecânicos. Após a limpeza, seque o equipamento. Guarde a unidade num local seco e fresco, sem humidade e sem exposição direta à luz solar.

4.6. Resolução de problemas

Tabela 2: Solução de problemas

Problema	Possível causa	Solução
A bomba parou de funcionar (exceto parada normal)	Erro no funcionamento do sistema de retorno	Verifique todos os componentes do sistema e substitua-os por novos ou ajuste-os conforme necessário
A graxa não está sendo aspirada do tanque	Parafusos mal apertados	Aperte os parafusos
	Entrada de ar suja e obstruída	Localize e remova a obstrução
	A graxa está muito pegajosa	Use o tipo correto de graxa de acordo com a estação do ano
	A válvula está obstruída	Localize e remova a obstrução
	Tanque vazio ou quantidade insuficiente de graxa	Complete o tanque com graxa.
Vazamento de ar	Atrito entre os elementos do mecanismo e da válvula	Desmonte os elementos e lixe-os para eliminar o atrito.
	Deslocamento dos elementos do mecanismo e afrouxamento dos parafusos	Posicione-os corretamente e aperte os parafusos.
Pressão insuficiente de graxa na saída.	Mangueira de ar comprimido obstruída	Localize e remova a obstrução
	A válvula está danificada ou com vedação inadequada	Verifique a estanqueidade das válvulas e substitua-as, se necessário
Vazamento de graxa durante o fluxo de ar comprimido	Anel de vedação danificado	Substitua por um novo.
Vazamento de graxa nas partes móveis da pistola	Elementos de vedação danificados	Localize e substitua o elemento danificado

CE DE | EN |PL | FR | IT | ES | CZ

EG-Konformitätserklärung | EU Declaration of conformity | Deklaracja zgodności WE | Déclaration UE de conformité | Dichiarazione di conformità UE | Declaración UE de conformidad | Prohlášení o shodě ES, 2018/20-06/158

Hersteller (Name, Adresse) | Manufacturer (name, address) | Producent (nazwa, adres) | Fabricant (nom, adresse) | Produttore (denominazione, sede) | Fabricante (nombre, dirección) | Výrobce (jméno, adresa): **EXPONDO POLSKA SP. Z O.O. SP. K., ul. Dekoracyjna 3, 65-155 Zielona Góra, Poland, EU**
Mit voller Verantwortung erkläre ich, dass | declare under his sole responsibility that the product | **z pełną odpowiedzialnością deklaruje, że** | Je déclare et affirme que | sotto la mia esclusiva responsabilità, DICHIARO che | Bajo mi total **responsabilidad, declaro que | Na svoji výlučnou odpovědnost prohlašuji, že:**
Name | name | nazwa | dénomination | nome | nombre | jméno: **Pneumatische Fettpresse | Pneumatic grease dyspenser | Smarownica towotnica pneumatyczna | Pompe à graisse pneumatique | Ingrassatore pneumatico | Engrasador neumático | Pneumatický mazací lis**
Modell | model | model | modèle | modello | modelo | model: **PRO-G 12 | PRO-G 12M | PRO-G 20**
Seriennummer | **serial numer | numer seryjny** | numéro de série | numero di serie | número de serie | **sériové číslo: 000000000000 – 999999999999**

die Grundanforderungen erfüllt | meets the following essential requirements | spełnia zasadnicze wymagania | est conforme aux exigences réglementaires suivantes| ed é conforme alle seguenti direttive | y cumple con los siguientes requisitos básicos | splňuje základní požadavky:

- MD 2006/42/EC,

außerdem erfüllt dieses Produkt die Anforderungen der folgenden harmonisierten Normen | complies with the requirements of the following harmonized standards | spełnia wymagania następujących norm zharmonizowanych | ce produit est conforme aux normes harmonisées suivantes | inoltre il prodotto soddisfa i requisiti previsti dalle seguenti norme armonizzate | además, este producto cumple con los requisitos de las siguientes normas armonizadas | kromě toho splňuje tento produkt požadavky následujících harmonizovaných norem:

- EN 809:1998+A1:2009,
- EN ISO 4414:2010.

Diese Erklärung bezieht sich nur auf die Maschine im Zustand, in dem sie auf dem Markt eingeführt wurde und schließt keine Komponenten, die vom Endverbraucher hinzugefügt wurden und keine vom Endverbraucher durchgeführten Tätigkeiten/Umbauarbeiten, ein., Die technische Dokumentation befindet sich im Firmensitz von EXPONDO Polska sp. z o.o. sp. k., und über ihre Verfügbarkeit entscheidet die dazu befugte Person Piotr R. Gajos. | This declaration relates exclusively to the product in the state in which it was placed on the market. Any components added, handling effected or modifications carried out subsequently are expressly excluded. The technical documentation can be obtained at the premises of EXPONDO Polska sp. z o.o. sp. k. and is available from the authorised person Piotr R. Gajos. | Deklaracja ta odnosi się wyłącznie do maszyny w stanie, w jakim została wprowadzona do obrotu i nie obejmuje części składowych dodanych przez użytkownika końcowego lub przeprowadzonych przez niego późniejszych działań. Dokumentacja techniczna znajduje się w siedzibie firmy EXPONDO Polska sp. z o.o. sp. k., a osobą upoważnioną do jej dysponowaniem jest Piotr R. Gajos. | Cette délaration concerne exclusivement le produit dans l'éat dans lequel il a ééintroduit sur le marchéet ne comprend aucun composant, déontage ou autre modification ajoutéou effectuépar l'utilisateur final. La documentation technique se trouve au siège de l'entreprise EXPONDO Polska sp. z o.o. sp. k. et peut être mise àdisposition sous rélamation àla personne morale compéente Piotr R. Gajos. | La presente dichiarazione fa riferimento esclusivamente allo stato del macchinario al momento dell´immissione sul mercato e non include componenti e/o modifiche apportati/e allo stesso da parte del consumatore finale., La relativa documentazione tecnica si trova presso la sede legale dell´azienda EXPONDO Polska sp. z o.o. sp. k., ed in merito ad un´eventuale divulgazione decide esclusivamente la persona avente piena titolarità Piotr R. Gajos. | Esta declaración se refiere únicamente al estado en que la máquina ha sido introducida en el mercado con exclusión de los elementos añadidos y las operaciones o modificaciones llevadas a cabo por el usuario final., La documentación técnica se encuentra en el domicilio social de EXPONDO Polska sp. z o.o. sp. k., y sobre su disponibilidad decide la persona autorizada para ello, Piotr R. Gajos. | Toto prohlášení se vztahuje výlučně na strojní zařízení ve stavu, v jakém bylo uvedeno na trh, a nevztahuje se na součásti, které byly následně přidány konečným uživatelem, nebo následně provedené zásahy konečného uživatele. Technická dokumentace se nachází v sídle společnosti EXPONDO Polska sp. z o.o. sp. k., a o její dostupnosti rozhoduje k tomu povolaná osoba Piotr R. Gajos.:

Gdynia, 20-06-2018

Ort, Datum | Place, Date | Miejsce, Data | Lieu, Date | Luogo, Data |Lugar, Fecha | Místo, Datum

Unterschrift | Signature | Podpis | Signature | Firma | Firma, | Podpis

Piotr R. Gajos
Ingenieur für die Richtlinienüberprüfung der Produkte | Product Compliance Engineer | Inżynier ds. Oceny zgodności produktów | Ingénieur responsable des analyses de conformité des produits | Ingegnere della sicurezza dei prodotti| ingeniero para la evaluación de la directiva de productos | inženýr oddělení hodnocení bezpečnosti výrobků

Name, Vorname, Stelle | Name, function, | Imię, Nazwisko, Funkcja | Nom, Prénom, Position | Cognome, Nome, Titolo del responsabile, | Apellidos, Nombre, Puesto | Příjmení, Jméno, místo

⚠

Táto používateľská príručka bola preložená pomocou strojového prekladu. Vynaložili sme maximálne úsilie, aby sme zabezpečili presnosť prekladu, ale upozorňujeme, že automatické preklady nie sú dokonalé a nie sú určené na nahradenie ľudských prekladateľov. Oficiálna verzia používateľskej príručky je v angličtine. Akékoľvek rozdiely medzi preloženou verziou a originálnou angličtinou nie sú právne záväzné. Ak máte akékoľvek otázky týkajúce sa presnosti prekladu, pozrite si anglickú verziu, ktorá je oficiálnou referenciou. Ďalšie jazykové verzie sú k dispozícii na požiadanie prostredníctvom info@expondo.com.

1. Technické údaje

Tabuľka 1: Technické údaje produktu

Popis parametra	Hodnota parametra		
Názov produktu	Pneumatický dávkovač maziva		
Model	PRO-G 12	PRO-G 12M	PRO-G 20
Objem nádrže [l]	12		20
Výstupný tlak [bar]	240~320	300~400	
Prevádzkový tlak [bar]	6~8		
Kapacita mazacieho čerpadla [l/min]	0,75	0,85	0,85
Stupeň kompresie	40:1	50:1	
Rozmery [mm]	315x340x780	310x340x810	430x430x776
Hmotnosť [kg]	11,95	14	12,8

2. Všeobecný popis

Používateľská príručka je vytvorená s cieľom zaistiť bezpečné a bezproblémové používanie zariadenia. Produkt je navrhnutý a vyrobený v súlade s prísnymi technickými smernicami s použitím najmodernejších technológií a komponentov. Okrem toho sa vyrába v súlade s najprísnejšími kvalitatívnymi normami.

NEPOUŽÍVAJTE ZARIADENIE, POKIAĽ STE SI DÔKLADNE NEPREČÍTALI TÚTO POUŽÍVATEĽSKÚ PRÍRUČKU A NEPOROZUMELI JEJ.

Pre predĺženie životnosti zariadenia a zabezpečenie bezproblémovej prevádzky ho používajte v súlade s touto používateľskou príručkou a pravidelne vykonávajte údržbu. Technické údaje a špecifikácie uvedené v tejto používateľskej príručke sú aktuálne. Výrobca si vyhradzuje právo na zmeny súvisiace s vylepšením kvality. S ohľadom na technologický pokrok a možnosti zníženia hluku bolo zariadenie navrhnuté tak, aby sa minimalizovali riziká emisie hluku.

2.1. Legenda

Ikona	Popis

	Výrobok spĺňa príslušné bezpečnostné normy.
	Pred použitím si prečítajte pokyny.
	Výrobok sa musí recyklovať.
	**VAROVANIE!** alebo **POZOR!** alebo **UPOZORNENIE!** Platí pre danú situáciu. (všeobecné výstražné znamenie)
	Používajte ochranu sluchu. Vystavenie silnému hluku môže mať za následok stratu sluchu.
	Používajte ochranné okuliare.
	Používajte ochranné rukavice.



UPOZORNENIE! NÁKRESY V TEJTO PRÍRUČKE SLÚŽIA LEN NA ILUSTRÁCIU A NIEKTORÉ DETAILY SA MÔŽU LÍŠIŤ OD SKUTOČNÉHO VÝROBKU.

3. Bezpečnosť pri používaní



PREČÍTAJTE SI VŠETKY BEZPEČNOSTNÉ UPOZORNENIA A VŠETKY POKYNY. NEDODRŽANIE UPOZORNENÍ A POKYNOV MÔŽE MAŤ ZA NÁSLEDOK VÁŽNE ZRANENIE ALEBO DOKONCA SMRŤ.

Vždy, keď sa v upozorneniach a pokynoch používa „zariadenie“ alebo „výrobok“, myslí sa tým pneumatický dávkovač maziva.



NEZAKRÝVAJTE VSTUPNÉ/VÝSTUPNÉ OTVORY VZDUCHU.

POČAS POUŽÍVANIA NEVKLADAJTE RUKY ANI INÉ PREDMETY DO ZARIADENIA!

NEPREKRAČUJTE MAXIMÁLNY POVOLENÝ PREVÁDZKOVÝ TLAK.

3.1. Bezpečnosť na pracovisku

a) Uistite sa, že pracovisko je poriadne a dobre osvetlené. Neporiadok alebo zlé osvetlenie môže viesť k nehodám. Snažte sa predvídať, čo sa môže stať, pozorujte, čo sa deje, a pri práci so zariadením používajte zdravý rozum.

b) Nepoužívajte zariadenie v zóne s nebezpečenstvom výbuchu, napríklad v prítomnosti horľavých kvapalín, plynov alebo prachu. Zariadenie vytvára iskry, ktoré môžu zapáliť prach alebo výpary.

c) Po zistení poškodenia alebo nepravidelnej prevádzky zariadenie okamžite vypnite a bezodkladne to nahláste nadriadenému.

d) Ak máte akékoľvek pochybnosti o správnej prevádzke zariadenia, kontaktujte servisnú podporu výrobcu.

e) Zariadenie môže opravovať iba servisné stredisko výrobcu. Nepokúšajte sa o žiadne opravy svojpomocne!

f) Deťom alebo neoprávneným osobám je vstup na pracovisko zakázaný. (Rozptýlenie pozornosti môže viesť k strate kontroly nad zariadením.)

g) Pripájanie a odpájanie tlakového potrubia by sa malo vykonávať so zatvoreným vzduchovým ventilom.

h) Tlakové potrubie nesmerujte na seba ani na iné osoby či zvieratá.

i) Neprerušujte prívod stlačeného vzduchu drvením alebo ohýbaním tlakových hadíc.

j) Pri začatí práce so zariadením je potrebné postupne zvyšovať prívod vzduchu do zariadenia, aby sa zabezpečilo jeho správne fungovanie. V prípade spozorovania akejkoľvek abnormálnej činnosti zariadenia je potrebné ho okamžite odpojiť od stlačeného vzduchu a kontaktovať servisné stredisko výrobcu



UPOZORNENIE! PRI POUŽÍVANÍ ZARIADENIA CHRÁŇTE DETI A OSTATNÉ OKOLOSTOJACE OSOBY.

3.2. Osobná bezpečnosť

a) Zariadenie nepoužívajte, keď ste unavení, chorí alebo pod vplyvom alkoholu, omamných látok alebo liekov, ktoré môžu výrazne zhoršiť schopnosť ovládať ho.

b) Pri práci so zariadením používajte zdravý rozum a buďte ostražití. Dočasná strata koncentrácie počas používania zariadenia môže viesť k vážnym zraneniam

c) Používajte osobné ochranné prostriedky podľa požiadaviek na prácu so zariadením, ktoré sú uvedené v časti 1 (Legenda). Používanie správnych, schválených osobných ochranných prostriedkov znižuje riziko zranenia.

d) Aby ste zabránili náhodnému zapnutiu zariadenia, pred pripojením k zdroju napájania sa uistite, že vypínač je v polohe OFF.

e) Nepreceňujte svoje schopnosti. Pri používaní zariadenia udržiavajte rovnováhu a zostaňte vždy stabilní. To zaistí lepšiu kontrolu nad zariadením v neočakávaných situáciách.

f) Nenoste voľné oblečenie ani šperky. Udržiavajte vlasy, oblečenie a rukavice mimo dosahu pohyblivých častí. Voľné oblečenie, šperky alebo dlhé vlasy sa môžu zachytiť o pohyblivé časti.

g) Stlačený vzduch môže spôsobiť vážne zranenie

h) Odporúča sa používať ochranu očí, sluchu a dýchacích ciest.

3.3. Bezpečné používanie zariadenia

i) Zariadenie nepreťažujte. Používajte vhodné nástroje pre danú úlohu. Správne zvolené zariadenie bude vykonávať úlohu, na ktorú bolo navrhnuté, lepšie a bezpečnejšie.

j) Nepoužívajte zariadenie, ak vypínač ZAP/VYP nefunguje správne (nezapína a nevypína zariadenie). Zariadenia, ktoré sa nedajú zapnúť a vypnúť pomocou vypínača ZAP/VYP, sú nebezpečné, nemali by sa prevádzkovať a musia sa opraviť.

k) Pred začatím akéhokoľvek nastavovania, výmeny príslušenstva alebo po ukončení práce so zariadením je potrebné odpojiť tlakové potrubie. Toto preventívne opatrenie znižuje riziko nehody.

l) Ak sa zariadenie nepoužíva, skladujte ho na bezpečnom mieste mimo dosahu detí a osôb, ktoré nie sú s týmto zariadením oboznámené alebo si neprečítali návod na obsluhu. Zariadenie môže predstavovať nebezpečenstvo v rukách neskúsených používateľov.

m) Udržiavajte zariadenie v dobrom technickom stave. Pred každým použitím skontrolujte, či nie je poškodené, a najmä či nie sú prasknuté časti alebo prvky a či nie sú iné stavy, ktoré by mohli ovplyvniť bezpečnú prevádzku zariadenia. Ak zistíte poškodenie, odovzdajte zariadenie pred použitím na opravu.

n) Zariadenie uchovávajte mimo dosahu detí.

o) Opravu alebo údržbu zariadenia by mali vykonávať kvalifikované osoby a používať pri nej iba originálne náhradné diely. Tým sa zaistí bezpečné používanie.

p) Aby ste zabezpečili prevádzkovú integritu zariadenia, neodstraňujte ochranné kryty namontované z výroby a neuvoľňujte žiadne skrutky.

q) Pri preprave a manipulácii so zariadením medzi skladom a miestom určenia berte do úvahy zásady bezpečnosti a ochrany zdravia pri práci pre ručnú prepravu, ktoré platia v krajine, kde sa zariadenie bude používať.

r) Vyhnite sa situáciám, kedy sa zariadenie počas používania zastaví v dôsledku nadmerného zaťaženia. Môže to viesť k prehriatiu pohonných prvkov a poškodeniu zariadenia.

s) Na prívod vzduchu do zariadenia používajte vzduch, používanie iných plynov je zakázané.

t) Zariadenie pravidelne čistite, aby ste predišli trvalému usadzovaniu nečistôt

u) Na miestach s vysokým rizikom mechanického poškodenia používajte na pripojenie stlačeného vzduchu vystuženú hadicu.

v) Pred každým použitím sa uistite, že tryska je správne namontovaná v zariadení a že hadica je správne pripojená a nepoškodená.

w) Vzduch privádzaný do zariadenia by mal byť suchý, čistý a bez nečistôt. Znečistenie môže upchať potrubia a viesť k poškodeniu zariadenia a jeho komponentov.

x) Nie je dovolené prenášať alebo zavesiť zariadenie za tlakové potrubie.

y) Nedotýkajte sa pohyblivých častí alebo príslušenstva, pokiaľ zariadenie nebolo odpojené od zdroja napájania.

z) V prípade zistenia úniku zo zariadenia alebo hadíc je potrebné okamžite odpojiť prívod stlačeného vzduchu a odstrániť závady.

aa) Neprekračujte odporúčaný prívodný tlak, pretože by mohlo dôjsť k poškodeniu zariadenia.

POZOR! NAPRIEK BEZPEČNEJ KONŠTRUKCII ZARIADENIA A JEHO OCHRANNÝM PRVKOM, AKO AJ POUŽITIU ĎALŠÍCH PRVKOV CHRÁNIACICH OBSLUHUJÚCU OSOBU EXISTUJE PRI POUŽÍVANÍ ZARIADENIA MIERNE RIZIKO NEHODY ALEBO PORANENIA. PRI POUŽÍVANÍ ZARIADENIA BUĎTE OSTRAŽITÍ A POUŽÍVAJTE ZDRAVÝ ROZUM.

4. Pokyny na používanie

Pneumatický dávkovač maziva je zariadenie určené na mazanie prvkov mazivom pod tlakom.

Používateľ je zodpovedný za akékoľvek škody spôsobené použitím zariadenia v rozpore s určením

4.1. Popis zariadenia

4.1.1. PRO-G 12

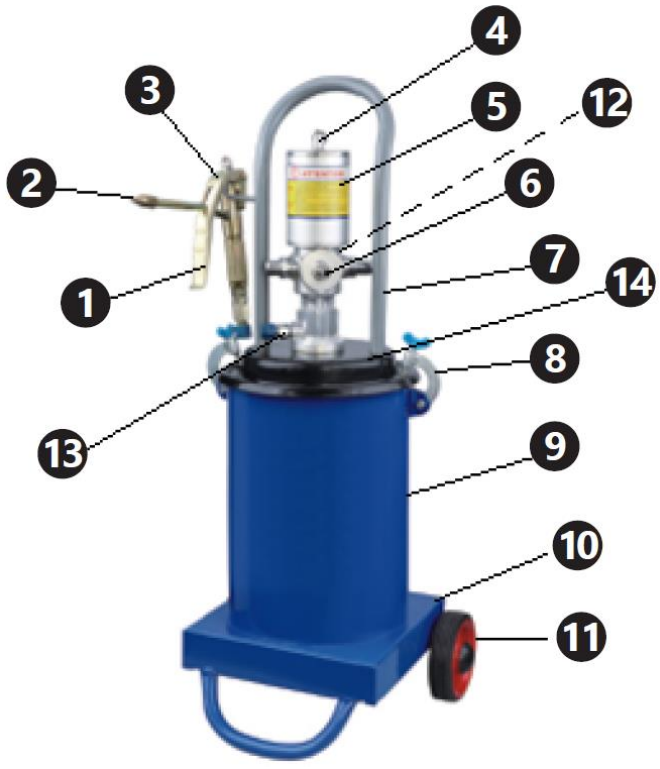

4.1.2. PRO-G 12M


7
4
2
3
5
6
1
12
13
8
14
8
4
MSW
MOTOR TECHNICS
9
11
10

4.1.3. PRO-G 20

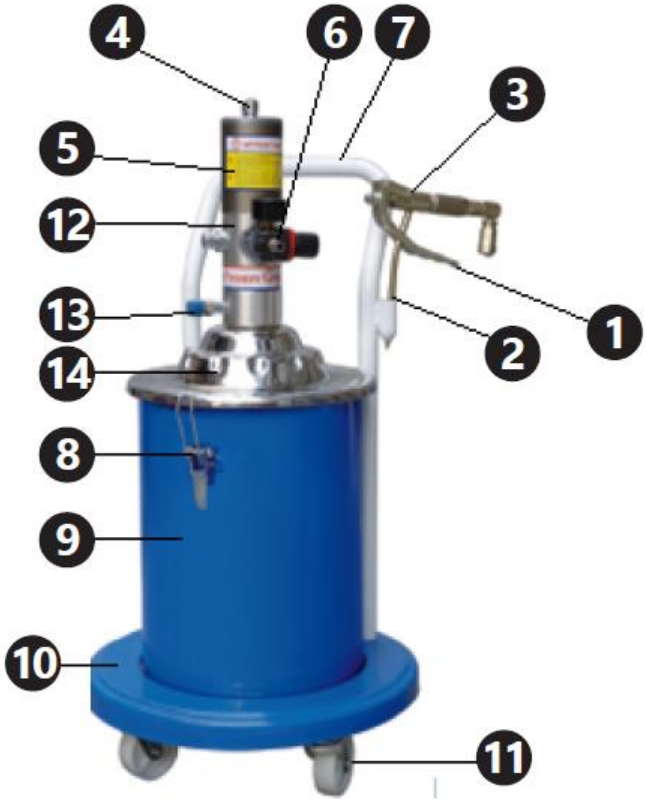

1. Spúšť dávkovacej pištole
2. Tryska pištole
3. Dávkovacia pištoľ
4. Pneumatická hadica
5. Valec čerpadla
6. Pripojenie manometra a prívodu vzduchu
7. Rukoväť
8. Svorka krytu
9. Nádoba na tuk
10. Základňa zariadenia
11. Kolesá
12. Vzduchový filter (na obrázku nie je viditeľný)
13. Pripojenie hadice pištole

14. Obal

4.2. Príprava na použitie

4.2.1. Umiestnenie spotrebiča

Teplota okolia nesmie presiahnuť 45 °C a relatívna vlhkosť vzduchu by nemala presiahnuť 85 %. Zariadenie používajte len v dobre vetraných priestoroch. Nezakrývajte výstup vzduchu zo zariadenia. Zariadenie udržiavajte mimo horúcich povrchov. Zariadenie sa musí vždy používať na rovnom, stabilnom, čistom, ohňovzdornom a suchom povrchu a mimo dosahu detí a duševne chorých osôb. Pracovisko zariadenia by malo poskytovať okamžitý prístup k ventilu, ktorý vypína prívod stlačeného vzduchu. Uistite sa, že tlak vzduchu privádzaného do zariadenia neprekračuje odporúčaný rozsah.

4.2.2. Zhromaždenie

Číslo dielu	**PRO-G 12**	**PRO-G 12M A PRO-G 20**
1	Tryska	Tryska
2	Dávkovacia trubica	Dávkovacia trubica
3	Rukoväť	Rukoväť
4	Skrutka s okrúhlou hlavou	Skrutka s okrúhlou hlavou
5	Oblasť nastavenia	Oblasť nastavenia
6	Šesťhranná úzka skrutka	Úzka matica
7	Šesťhranná široká skrutka	Široká matica
8	Nit	Nit
9	Spojovací prvok	Spojovací prvok
10	Kompresná skrutka	Kompresná skrutka
11	Tesnenie	Tesnenie
12	Tesniaci materiál	Tesniaci materiál
13	Tŕň	Tŕň
14	Bývanie	Bývanie
15	Sedlo ventilu	Sedlo ventilu
16	Oceľová guľôčka 6 mm	Oceľová guľôčka 6 mm
17	Objímka gule	Objímka gule
18	Jar	Jar
19	Spojovacia linka	Spojovacia linka
20	Centrálny tŕň	Centrálny tŕň
21	Tesniaca skrutka I	Tesniaca matica I
22	Oceľová guľôčka 2 mm	Oceľová guľôčka 2 mm
23	Konektor	Upevňovacie teleso
24	Hliníkové tesnenie	Medená podložka
25	Tesniaci krúžok typu O	Konektor pre vstup maziva
26	Tesniaca skrutka II	Tesniaca matica II
27	Medené tesnenie	Tesniaci krúžok typu O
28	—	Medená podložka

PRO-G 12

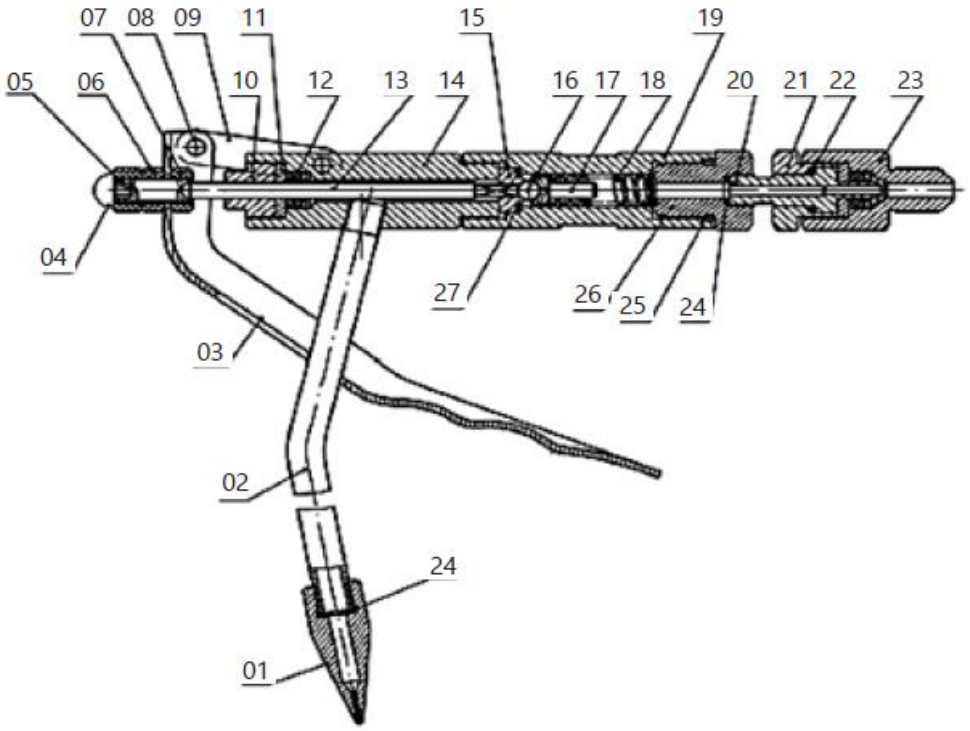

PRO-G 12M, PRO-G 20

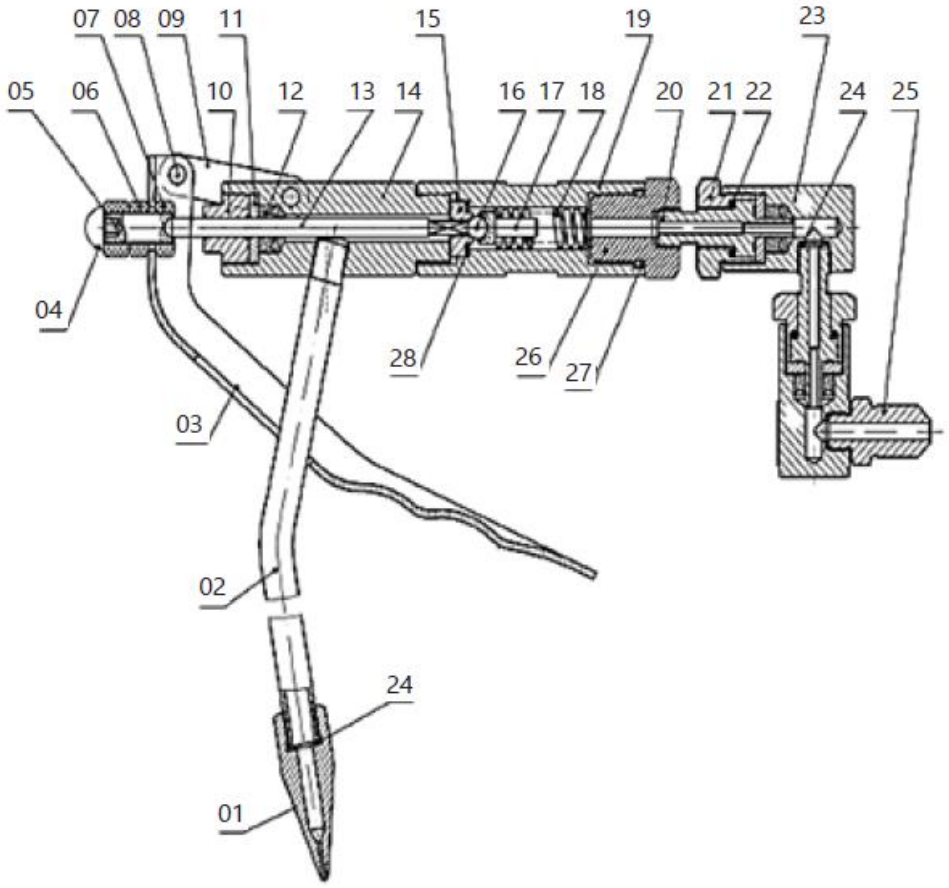

Číslo dielu	PRO-G 12	PRO-G 12M	PRO-G 20
1	Pneumatická hadica	Pneumatická hadica	Pneumatická hadica
2	Matica pneumatického potrubia	Matica pneumatického potrubia	Matica pneumatického potrubia
3	Tesniaci krúžok typu O Ø12,8x2,65	Tesniaci krúžok typu O Ø7,5x2,65	Tesniaci krúžok typu O Ø12,8x2,65
4	lakeť	lakeť	lakeť
5	Kryt valca	Kryt valca	Kryt valca
6	Tesniaci krúžok typu O Ø70x3,1	Tesniaci krúžok typu O Ø70x3,1	Tesniaci krúžok typu O Ø70x3,1
7	Valec	Samosvorná matica	Samosvorná matica M10
8	Samosvorná matica M10	Tesnenie piestu	Piest
9	Tesnenie piestu	Piest	Tesnenie piestu
10	Piest	Valec	Valec
11	—	Modul piestnej tyče	Tesniaci krúžok typu O Ø16x2,4
11-1	Piestna tyč	—	—
11-2	Potrubie spájajúce piest	—	—
12	Tesniaca skrutka	Tesniaca skrutka	Tesniaci krúžok typu O Ø23,6x1,8
13	Tesniaci krúžok typu O Ø16x2,6	Tesniaci krúžok typu O Ø16x2,4	Tesniaca skrutka
14	Tesniaci krúžok typu O Ø23,6x1,8	Tesniaci krúžok typu O Ø20x1,8	Kryt proti ťahaniu
15	Napájacia jednotka vzduchu	Spätný ventil	Piestna tyč
16	Tesniaci krúžok typu O Ø22,3x2,65	Puzdro ventilu	Pripojovací konektor prívodu vzduchu
17	Doraz	Vratná pružina	Regulačný ventil tlaku
18	Vratná pružina	Tesniaci krúžok typu O Ø17x2,65	Konektor regulačného ventilu tlaku
19	Puzdro ventilu	Doraz	Tesniaci krúžok typu O Ø12,6x1,8
20	Spätný ventil	Napájacia jednotka vzduchu	Kryt komory čerpadla
21	Pripojovací konektor prívodu vzduchu	Kryt proti ťahaniu	Tesniaci krúžok typu O Ø46x2,5
22	Kryt proti ťahaniu	Tesnenie	Tlmiaca pružina
23	Tesnenie	Tesniaci krúžok typu O Ø16x1,8	Posuvný blok prívodu vzduchu
24	Tesniaci krúžok typu O Ø19,6x1,8	Tesniaci krúžok typu O Ø11,2x1,8	Upevňovacia doska
25	Tesniaci krúžok typu O Ø14,8x1,8	Tesniaci krúžok typu U UN 12x22x8	Skrutka
26	Tesniaci krúžok typu U UN 12x22x8	Tesniaci kryt	Pružinové tesnenie Ø4
27	Tesniaci kryt	Závlačka Ø3x20	Zásuvka prípojky prívodu

			vzduchu
28	Závlačka Ø3x20	Tŕň pružiny Ø3x15	Papierové tesnenie
29	Tŕň pružiny Ø3x15	Nastavovacia matica	Piestna tyč
30	Nastavovacia matica	Spojovacie potrubie	Sedlo pružiny
31	Spojovacie potrubie	Pružina na vstup tuku	Pružina na vstup tuku
32	Pružina na vstup vzduchu	Oceľová guľôčka	Oceľová guľôčka SØ6
33	Oceľová guľôčka	Piestna tyč	Jadro ventilu
34	Tesniaci krúžok typu O	Pružinový piest	Tesniaci krúžok typu O Ø19,3x2,65
35	Modul materiálového stĺpca	Zásuvka oceľovej guľôčky	Tesniaci krúžok typu O Ø25,5x2,65
35-1	Kuželka ventilu	—	—
35-2	Materiálový stĺpec	—	—
35-3	Tŕň pružiny Ø2x13	—	—
36	Tesniaci krúžok typu O Ø24x2,4	Tesniaci krúžok typu O Ø24x2,4	Teleso čerpadla
37	Spojovacie potrubie	Spojovacie potrubie	Stĺp
38	Tesniaci krúžok typu O Ø25,5x2,65	Tesniaci krúžok typu O Ø14x2,65	Tesniaci krúžok typu U UN 8x14x6
39	Teleso čerpadla	Tesniaci krúžok typu O Ø20x2,65	Spätná klapka
40	Štyri štvorcové ventily	Teleso čerpadla	Tesnenie spätnej klapky
41	Modul spojovacej skrutky	Tesniaci krúžok typu U UN 8x14x6	Sedlo ventilu vstupu maziva
41-1	Spojovacia skrutka	—	—
41-2	Filtračné sito	—	—
42	Kotúč	Spätná klapka	Prepadový krúžok
43	Pružinové tesnenie Ø6	Tesnenie spätnej klapky	Podložka
44	Samosvorná matica M6	Sedlo ventilu vstupu maziva	Pružinové tesnenie Ø6
45	Hadica vstupu vzduchu	Prepadový krúžok	Samosvorná matica M6
46	Medené tesnenie M4x12	Podložka	Potrubie vstupu maziva
47	Konektor výstupu maziva Ø4	Pružinové tesnenie Ø6	Podložka Ø30
48	Skrutka	Samosvorná matica M6	Čap Ø3x15
49	Pružinové tesnenie	Potrubie vstupu maziva	Spojovací stĺpik
50	Tlmiaca pružina	Medené tesnenie	Čap Ø320
51	Posuvný blok prívodu vzduchu	Konektor výstupu maziva	Nastavovacia matica
52	Upevňovacia doska	Skrutka	Spojovacia rúrka
53	Objímka pripojenia prívodu vzduchu	Pružinové tesnenie Ø4	Tesniaci krúžok typu O Ø24x2,4
54	Papierové tesnenie	Tlmiaca pružina	Tesnenie
55	Kryt	Kryt prívodu vzduchu	Posuvný blok prívodu vzduchu
56	Tesniaci krúžok typu U UN 12x22x8	Tesniaci krúžok typu O Ø45,3x2,65	Upevňovacia doska
57	Tesniaci krúžok typu O	Tesniaci krúžok typu O	Objímka pripojenia prívodu

	Ø19,6x1,8	Ø46x2,5	vzduchu
58	Tesniaci krúžok typu O Ø14,8x1,8	Imbusové skrutky M6x20	Papierové tesnenie
59	Tesnenie	Tlmič hluku	Kryt prívodu vzduchu
60	Rukoväť	Spojka piestnej tyče	Imbusové skrutky
61	Prívod vzduchu	Veko nádoby	Tesniaci krúžok typu O Ø46x2,5
62	Medené tesnenie	Skrutka so šesťhrannou hlavou M8x15	Prípojka vstupu vzduchu
63	Prípojka výstupu maziva	Prítlačná pružina	Tesniaci krúžok typu O Ø45,3x2,65 Zarážka
64	Tesniaci krúžok typu O Ø35x2,6	Tlmič	Tlmič
65	Lisovací disk	Zátka	Distribučný ventil
66	Podložka Ø30	Podložka Ø30	—
67	Krídlová matica	Rukoväť	Objímka ventilu
68	Jarmo	Veko nádoby	Vratná pružina
69	Matica M6	Skrutka so šesťhrannou hlavou M8x15	Tesniaci krúžok typu O Ø22,3x2,65
70	Skrutka so šesťhrannou hlavou M6x16	Prítlačná pružina	Zátka
71	Kontajner	Lisovací disk	—
72	Koleso	Tesniaci krúžok typu O Ø35x2,5	—
73	Podložka Ø16	Krídlová matica	—
74	Obmedzovač výtoku oleja	Jarmo	—
75	Zbraň	Matica M6	Koleso
76	Vysokotlaková hadica	Skrutka so šesťhrannou hlavou M6x16	Telo kontajnera
77	Zoznam dielov	Nádrž	Skrutka M6x30
78	—	Koleso	Spúšťač
79	—	Podložka Ø16	Matica M6
80	—	Zbraň	Háčik
81	—	Zoznam dielov	Lisovací disk
82	—	Vysokotlaková hadica	Veko nádoby
83	—	—	Rukoväť
84	—	—	Skrutka M8x15
85	—	—	Prítlačná pružina

PRO-G 12

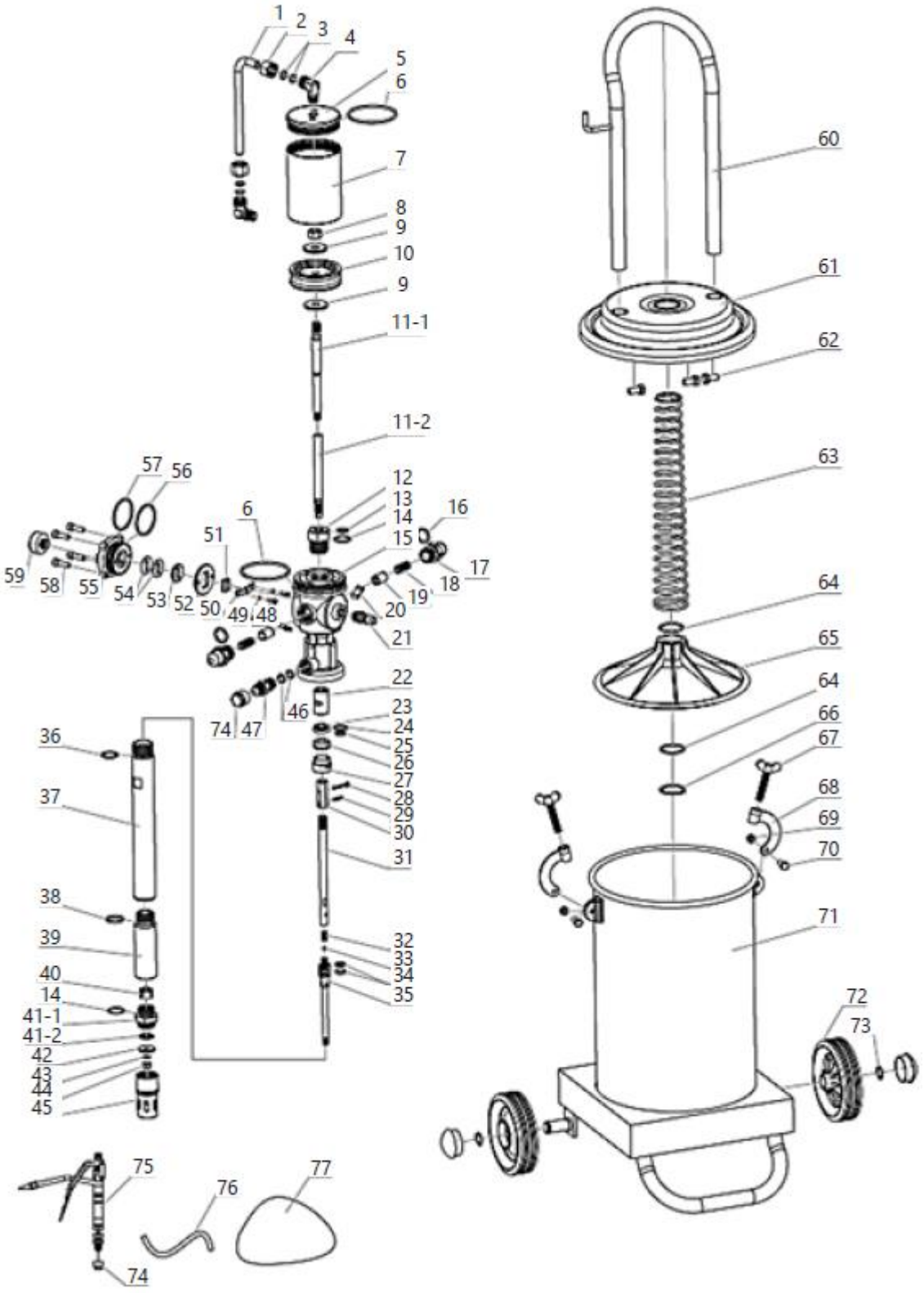
1
2
3
4
5
6
7
8
9
10
9
11-1
11-2
57
56
12
13
14
15
16
17
18
19
20
21
22
23
24
25
26
27
28
29
30
31
32
33
34
35
6
51
59
58
55
54
53
52
50
49
48
46
74
47
36
37
38
39
40
14
41-1
41-2
42
43
44
45
75
76
77
74
60
61
62
63
64
65
64
66
67
68
69
70
71
72
73

PRO-G 12M

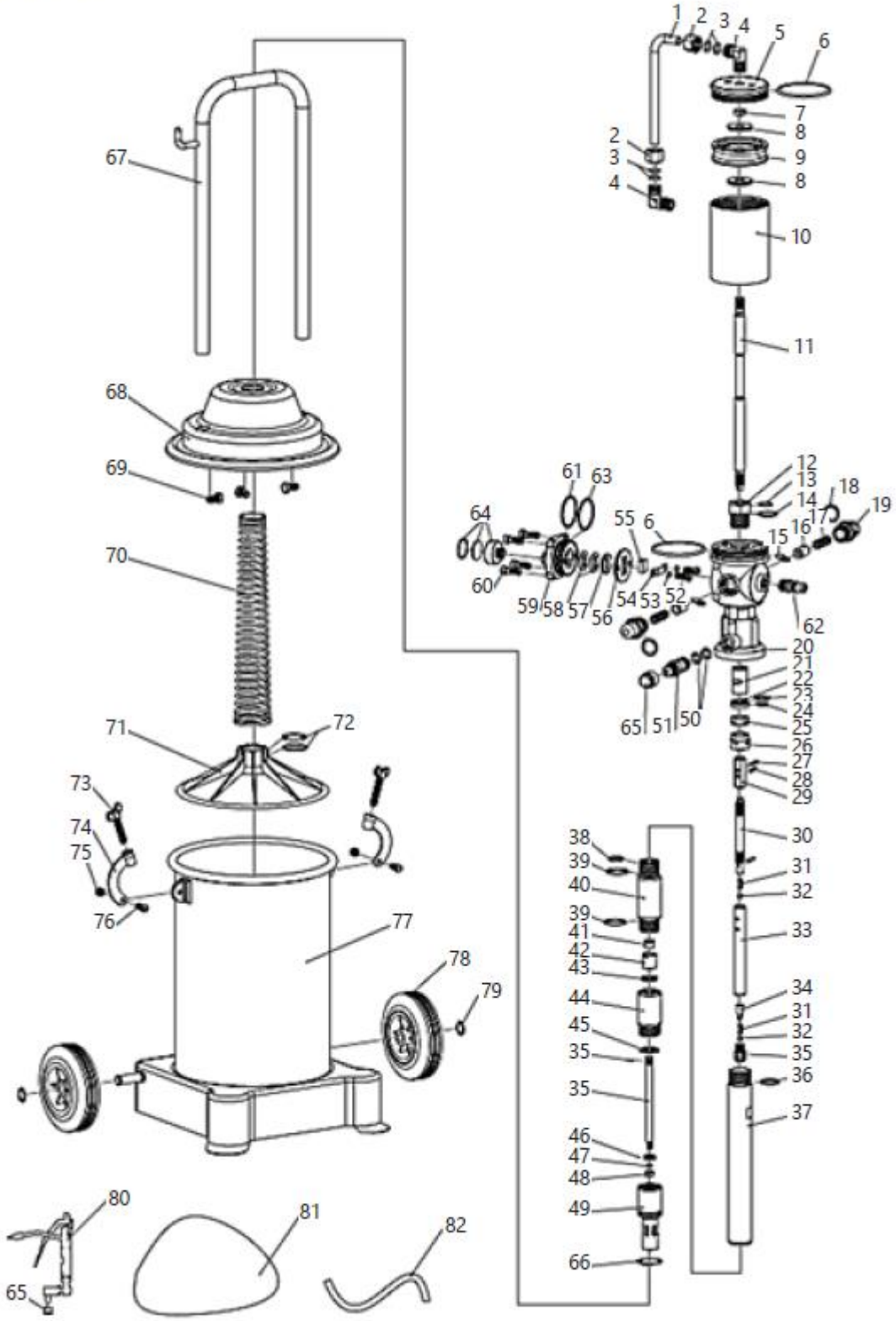
1
2
3
4
5
6
7
8
9
8
10
11
12
13
14
15
16
17
18
19
20
21
22
23
24
25
26
27
28
29
30
31
32
33
34
31
32
35
36
37
38
39
40
39
41
42
43
44
45
35
35
46
47
48
49
66
50
51
52
53
54
55
6
56
57
58
59
60
61
63
64
62
65
67
68
69
70
71
72
73
74
75
76
77
78
79
80
81
82

PRO-G 20

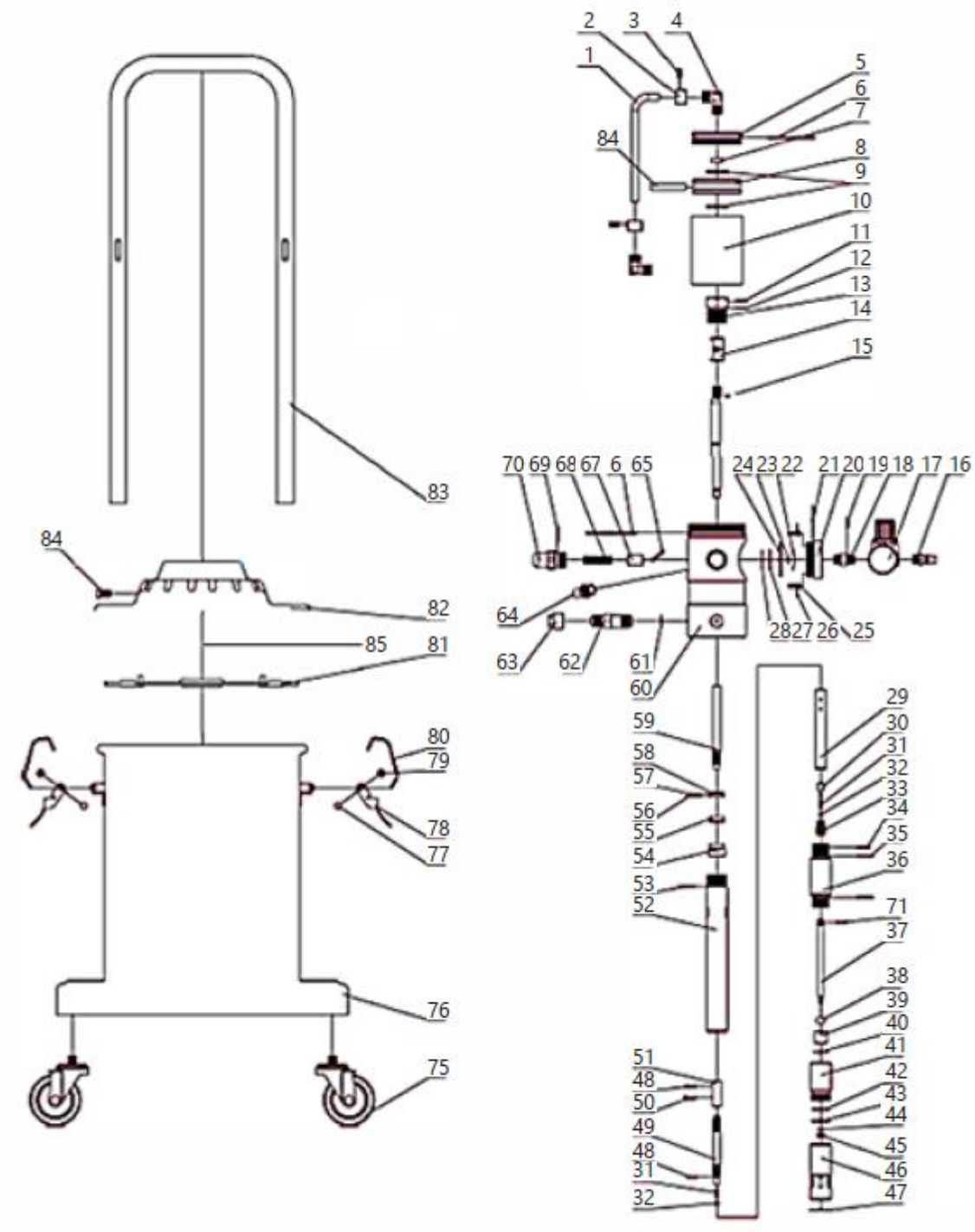

4.3. Používanie zariadenia

1. Odskrutkujte krídlové skrutky svoriek krytu, odstráňte svorky a potom odstráňte kryt spolu so zvyšnými prvkami, ktoré sú na ňom pripevnené (nie je potrebné ich rozoberať).

2. Nalejte mazivo do nádrže. Naplňte nádržku mazivom na 70 – 80 %, aby ste do nej mohli umiestniť mechanizmus na vtláčanie maziva. Pri nanášaní maziva sa snažte ho rovnomerne rozložiť v nádrži a vyhnúť sa tvorbe vzduchových priestorov. V zariadení je potrebné použiť mazivo. Typ použitého maziva závisí od ročného obdobia:

    - NLGI 0 ~ 1 – zimné obdobie
    - NLGI 2 – jarné a jesenné obdobie
    - NLGI 2 ~ 3 – letné obdobie.

Používanie kontaminovaného maziva je zakázané. Nečistoty spôsobia upchatie potrubí čerpajúcich mazivo, trysiek pištole atď., čo povedie k poruche zariadenia alebo dokonca k jeho zlyhaniu.

3. Nasaďte kryt tak, že ho umiestnite na nádrž a dbajte na to, aby sa prítlačný kotúč dotýkal maziva vodorovne a sacia trubica bola umiestnená v strede maziva. Upevnite kryt nasadením svoriek a ich utiahnutím krídlovými skrutkami. Skontrolujte, či je kryt správne nasadený a či medzi ním a nádržou nie sú žiadne medzery.

4. Naskrutkujte hadicu pištole k prípojke pištole, pričom predtým odstráňte zátky. Uistite sa, že hadica s mazacím lisom a zvyšné vstupné a výstupné konektory sú pevne zaskrutkované. Ak sa po zapnutí zariadenia objavia úniky vzduchu alebo maziva, je potrebné odstrániť všetky netesnosti.

5. Pripojte hadicu prívodu stlačeného vzduchu k vstupu vzduchu v zariadení pomocou rýchlospojok.

6. Zapnite zariadenie na kompresiu vzduchu (nie je súčasťou balenia) tak, aby dodávalo vzduch pod tlakom 6 ~ 8 barov.

7. Mazivo dávkujte stlačením spúšte dávkovacej pištole. Pri prvom použití bude mazivo z pištole vytekať až po určitom čase (čas, počas ktorého budú hadice naplnené mazivom). Po ukončení práce so zariadením vypnite zdroj napájania, odpojte zdroj napájania stlačeného vzduchu od zariadenia a stlačením spúšte pištole vyprázdnite systém od maziva pod tlakom, čím predĺžite životnosť vysokotlakových hadíc. Poznámka: Je zakázané zapínať zariadenie, ak je nádržka na mazivo prázdna. Ak sa zariadenie nepoužíva, je potrebné odpojiť rýchlospojku a znížiť tlak v nádrži odomknutím pištole.

4.4. Preprava

V prípade prepravy maznice na krátke vzdialenosti vo zvislej polohe je potrebné použiť kolieska namontované na základni zariadenia a rukoväť.

Pri modeloch s dvoma kolesami je potrebné zariadenie jemne nakloniť, zatiaľ čo pri modeli so štyrmi kolesami stačí zariadenie premiestniť po rovine.

Počas tohto typu prepravy nie je potrebné nádržku na mazivo vyprázdňovať.

Pred prepravou na dlhé vzdialenosti je potrebné vyprázdniť nádrž na mazivo a prepravovať ju v samostatnej nádobe. Zariadenie starostlivo chráňte pred nárazmi a náhodným poškodením počas prepravy. Odporúča sa tiež demontovať pripojovacie hadice a pištoľ.

4.5. Čistenie a údržba

- Pred každým čistením alebo údržbou a ak sa zariadenie nepoužíva, je potrebné odpojiť tlakové potrubie, vyrovnať tlak v zariadení s atmosférickým tlakom a nechať ho úplne vychladnúť.
- Pred každým použitím zariadenia je potrebné skontrolovať, či je zariadenie plne funkčné.
- Po každom použití zariadenia je potrebné vyrovnať tlak v nádržiach zariadenia s atmosférickým tlakom, zariadenie starostlivo vyčistiť a uložiť na bezpečné miesto.
- Na čistenie každého povrchu používajte čistiace prostriedky bez korozívnych látok.
- Po vyčistení všetky časti pred opätovným použitím zariadenia dôkladne osušte.
- Piestové čerpadlo pravidelne namažte mazivom určeným na údržbu pneumatických zariadení.
- Pravidelne čistite pištoľ a hadicu, ktorá dodáva mazivo.
- Pred začatím skladovania vždy vyprázdnite nádrž na mazivo a dôkladne ju vyčistite, ako aj teleso čerpadla a hadice prípravkami určenými na čistenie maziva z mechanických častí. Po vyčistení zariadenie osušte. Prístroj skladujte na suchom a chladnom mieste, bez prístupu vlhkosti a priameho slnečného žiarenia.

4.6. Riešenie problémov

Tabuľka 2: Riešenie problémov

Problém	Možná príčina	Riešenie
Čerpadlo prestalo fungovať (okrem normálneho zastavenia)	Chyba v prevádzke spätného systému	Skontrolujte všetky komponenty systému a vymeňte ich za nové alebo ich podľa potreby upravte
Mazivo sa z nádrže nenasáva	Zle utiahnuté skrutky	Utiahnite
	Znečistený a upchatý prívod vzduchu	Nájdite upchatie a odstráňte ho
	Mazivo je príliš lepkavé	Použite správny typ maziva vzhľadom na ročné obdobie
	Ventil je upchatý	Nájdite upchatie a odstráňte ho
	Vyprázdnite nádrž alebo je v nej príliš málo maziva	Doplňte nádrž mazivom.
Únik vzduchu	Trenie v mechanizme a prvkoch ventilu, ktoré sa navzájom dotýkajú	Demontujte prvky a vyleštite ich, aby ste odstránili trenie.
	Posunutie prvkov mechanizmu a uvoľnenie skrutiek	Presuňte ich do správnej polohy a utiahnite skrutky.
Nedostatočný tlak maziva na výstupe.	Upchatá hadica prívodu vzduchu	Nájdite upchatie a odstráňte ho
	Ventil je poškodený alebo zle utesnený	Skontrolujte tesnosť ventilov a v prípade potreby ich vymeňte
Únik maziva počas prúdenia stlačeného vzduchu	Poškodený tesniaci krúžok	Vymeňte za nový.
Únik maziva z pohyblivých častí pištole	Poškodené tesniace prvky	Nájdite a vymeňte poškodený prvok

CE DE | EN |PL | FR | IT | ES | CZ

EG-Konformitätserklärung | EU Declaration of conformity | Deklaracja zgodności WE | Déclaration UE de conformité | Dichiarazione di conformità UE | Declaración UE de conformidad | Prohlášení o shodě ES, 2018/20-06/158

Hersteller (Name, Adresse) | Manufacturer (name, address) | Producent (nazwa, adres) | Fabricant (nom, adresse) | Produttore (denominazione, sede) | Fabricante (nombre, dirección) | Výrobce (jméno, adresa):
EXPONDO POLSKA SP. Z O.O. SP. K., ul. Dekoracyjna 3, 65-155 Zielona Góra, Poland, EU
Mit voller Verantwortung erkläre ich, dass | declare under his sole responsibility that the product | z pełną odpowiedzialnością deklaruje, że | Je déclare et affirme que | sotto la mia esclusiva responsabilità, DICHIARO che | Bajo mi total responsabilidad, declaro que | Na svoji výlučnou odpovědnost prohlašuji, že:
Name | name | nazwa | dénomination | nome | nombre | jméno: **Pneumatische Fettpresse | Pneumatic grease dyspenser | Smarownica towotnica pneumatyczna | Pompe à graisse pneumatique | Ingrassatore pneumatico | Engrasador neumático | Pneumatický mazací lis**
Modell | model | model | modèle | modello | modelo | model: **PRO-G 12 | PRO-G 12M | PRO-G 20**
Seriennummer | serial numer | numer seryjny | numéro de série | numero di serie | número de serie | sériové číslo:
000000000000 – 999999999999

die Grundanforderungen erfüllt | meets the following essential requirements | spełnia zasadnicze wymagania | est conforme aux exigences réglementaires suivantes| ed é conforme alle seguenti direttive | y cumple con los siguientes requisitos básicos | splňuje základní požadavky:

- MD 2006/42/EC,

außerdem erfüllt dieses Produkt die Anforderungen der folgenden harmonisierten Normen | complies with the requirements of the following harmonized standards | spełnia wymagania następujących norm zharmonizowanych | ce produit est conforme aux normes harmonisées suivantes | inoltre il prodotto soddisfa i requisiti previsti dalle seguenti norme armonizzate | además, este producto cumple con los requisitos de las siguientes normas armonizadas | kromě toho splňuje tento produkt požadavky následujících harmonizovaných norem:

- EN 809:1998+A1:2009,
- EN ISO 4414:2010.

Diese Erklärung bezieht sich nur auf die Maschine im Zustand, in dem sie auf dem Markt eingeführt wurde und schließt keine Komponenten, die vom Endverbraucher hinzugefügt wurden und keine vom Endverbraucher durchgeführten Tätigkeiten/Umbauarbeiten, ein., Die technische Dokumentation befindet sich im Firmensitz von EXPONDO Polska sp. z o.o. sp. k., und über ihre Verfügbarkeit entscheidet die dazu befugte Person Piotr R. Gajos. | This declaration relates exclusively to the product in the state in which it was placed on the market. Any components added, handling effected or modifications carried out subsequently are expressly excluded. The technical documentation can be obtained at the premises of EXPONDO Polska sp. z o.o. sp. k. and is available from the authorised person Piotr R. Gajos. | Deklaracja ta odnosi się wyłącznie do maszyny w stanie, w jakim została wprowadzona do obrotu i nie obejmuje części składowych dodanych przez użytkownika końcowego lub przeprowadzonych przez niego późniejszych działań. Dokumentacja techniczna znajduje się w siedzibie firmy EXPONDO Polska sp. z o.o. sp. k., a osobą upoważnioną do jej dysponowaniem jest Piotr R. Gajos. | Cette délaration concerne exclusivement le produit dans l'éat dans lequel il a ééintroduit sur le marchéet ne comprend aucun composant, déontage ou autre modification ajoutéou effectuépar l'utilisateur final. La documentation technique se trouve au siège de l'entreprise EXPONDO Polska sp. z o.o. sp. k. et peut être mise àdisposition sous rélamation àla personne morale compéente Piotr R. Gajos. | La presente dichiarazione fa riferimento esclusivamente allo stato del macchinario al momento dell´immissione sul mercato e non include componenti e/o modifiche apportati/e allo stesso da parte del consumatore finale., La relativa documentazione tecnica si trova presso la sede legale dell´azienda EXPONDO Polska sp. z o.o. sp. k., ed in merito ad un´eventuale divulgazione decide esclusivamente la persona avente piena titolarità Piotr R. Gajos. | Esta declaración se refiere únicamente al estado en que la máquina ha sido introducida en el mercado con exclusión de los elementos añadidos y las operaciones o modificaciones llevadas a cabo por el usuario final., La documentación técnica se encuentra en el domicilio social de EXPONDO Polska sp. z o.o. sp. k., y sobre su disponibilidad decide la persona autorizada para ello, Piotr R. Gajos. | Toto prohlášení se vztahuje výlučně na strojní zařízení ve stavu, v jakém bylo uvedeno na trh, a nevztahuje se na součásti, které byly následně přidány konečným uživatelem, nebo následně provedené zásahy konečného uživatele. Technická dokumentace se nachází v sídle společnosti EXPONDO Polska sp. z o.o. sp. k., a o její dostupnosti rozhoduje k tomu povolaná osoba Piotr R. Gajos.:

Gdynia, 20-06-2018

Ort, Datum | Place, Date | Miejsce, Data | Lieu, Date | Luogo, Data |Lugar, Fecha | Místo, Datum

Unterschrift | Signature | Podpis | Signature | Firma | Firma, | Podpis

Piotr R. Gajos
Ingenieur für die Richtlinienüberprüfung der Produkte | Product Compliance Engineer | Inżynier ds. Oceny zgodności produktów | Ingénieur responsable des analyses de conformité des produits | Ingegnere della sicurezza dei prodotti| ingeniero para la evaluación de la directiva de productos | inženýr oddělení hodnocení bezpečnosti výrobků

Name, Vorname, Stelle | Name, function, | Imię, Nazwisko, Funkcja | Nom, Prénom, Position | Cognome, Nome, Titolo del responsabile, | Apellidos, Nombre, Puesto | Příjmení, Jméno, místo

⚠

Това ръководство за потребителя е преведено с помощта на машинен превод. Положили сме всички усилия, за да гарантираме точността на превода, но моля, обърнете внимание, че автоматизираните преводи не са перфектни и не са предназначени да заменят човешките преводачи. Официалната версия на ръководството за потребителя е на английски език. Всякакви разлики между преведената версия и оригиналния английски език не са правно обвързващи. Ако имате въпроси относно точността на превода, моля, вижте английската версия, която е официалната референтна версия. Повече езикови версии са налични при поискване чрез info@expondo.com.

1. Технически данни

Таблица 1: Технически данни на продукта

Описание на параметъра	Стойност на параметъра		
Име на продукта	Пневматичен дозатор за грес		
Модел	PRO-G 12	PRO-G 12M	PRO-G 20
Обем на резервоара [l]	12		20
Изходно налягане [bar]	240~320	300~400	
Работно налягане [bar]	6~8		
Капацитет на помпата за грес [l/min]	0,75	0,85	0,85
Степен на компресия	40:1	50:1	
Размери [mm]	315x340x780	310x340x810	430x430x776
Тегло [kg]	11,95	14	12,8

2. Общо описание

Ръководството за потребителя е предназначено да помогне за безопасната и безпроблемна употреба на устройството. Продуктът е проектиран и произведен в съответствие със строги технически указания, като се използват най-съвременни технологии и компоненти. Освен това, той е произведен в съответствие с най-строгите стандарти за качество.

НЕ ИЗПОЛЗВАЙТЕ УСТРОЙСТВОТО, АКО НЕ СТЕ ПРОЧЕЛИ И РАЗБРАЛИ ВНИМАТЕЛНО ТОВА РЪКОВОДСТВО ЗА ПОТРЕБИТЕЛЯ.

За да увеличите живота на устройството и да осигурите безпроблемна работа, използвайте го в съответствие с това ръководство за потребителя и редовно извършвайте задачите по поддръжка. Техническите данни и спецификации в това ръководство за потребителя са актуални. Производителят си запазва правото да прави промени, свързани с подобряване на качеството. Като се вземат предвид технологичният прогрес и възможностите за намаляване на шума, устройството е проектирано да намали рисковете от шумови емисии до минимум.

2.1. Легенда

Икона	Описание
	Продуктът отговаря на съответните стандарти за безопасност.
	Прочетете инструкциите преди употреба.
	Продуктът трябва да бъде рециклиран.
	**ПРЕДУПРЕЖДЕНИЕ!** или **ВНИМАНИЕ!** или **ЗАПОМНЕТЕ!** Приложимо за дадената ситуация. (общ предупредителен знак)
	Използвайте предпазни средства за уши. Излагането на силен шум може да доведе до загуба на слуха.
	Носете предпазни очила.
	Носете предпазни ръкавици.



МОЛЯ, ОБЪРНЕТЕ ВНИМАНИЕ! ЧЕРТЕЖИТЕ В ТОВА РЪКОВОДСТВО СА САМО С ИЛЮСТРАТИВНА ЦЕЛ И В НЯКОИ ДЕТАЙЛИ МОЖЕ ДА СЕ РАЗЛИЧАВАТ ОТ ДЕЙСТВИТЕЛНИЯ ПРОДУКТ.

3. Безопасност при употреба



ПРОЧЕТЕТЕ ВСИЧКИ ПРЕДУПРЕЖДЕНИЯ ЗА БЕЗОПАСНОСТ И ВСИЧКИ ИНСТРУКЦИИ. НЕСПАЗВАНЕТО НА ПРЕДУПРЕЖДЕНИЯТА И ИНСТРУКЦИИТЕ МОЖЕ ДА ДОВЕДЕ ДО СЕРИОЗНИ НАРАНЯВАНИЯ ИЛИ ДОРИ СМЪРТ.

Винаги, когато в предупрежденията и инструкциите се използват „устройство“ или „продукт“, това ще означава пневматичен дозатор за мазнини.



НЕ ПОКРИВАЙТЕ ВХОДИТЕ/ИЗХОДИТЕ ЗА ВЪЗДУХ.

ПО ВРЕМЕ НА УПОТРЕБА, НЕ ПОСТАВЯЙТЕ РЪЦЕТЕ СИ ИЛИ ДРУГИ ПРЕДМЕТИ ВЪТРЕ В УСТРОЙСТВОТО!

НЕ ПРЕВИШАВАЙТЕ МАКСИМАЛНО ДОПУСТИМОТО РАБОТНО НАЛЯГАНЕ.

3.1. Безопасност на работното място

a) Уверете се, че работното място е подредено и добре осветено. Разхвърляното или лошо осветено работно място може да доведе до инциденти. Опитайте се да предвидите какво може да се случи, наблюдавайте какво се случва и използвайте здравия разум, когато работите с устройството.

b) Не използвайте устройството във взривоопасна зона, например в присъствието на запалими течности, газове или прах. Устройството генерира искри, които могат да запалят прах или изпарения.

c) При откриване на повреда или неправилна работа, незабавно изключете устройството и го докладвайте на ръководител без забавяне.

d) Ако имате съмнения относно правилната работа на устройството, свържете се с отдела за поддръжка на производителя.

e) Само сервизният център на производителя може да ремонтира устройството. Не се опитвайте да извършвате никакви ремонти самостоятелно!

f) На деца или неупълномощени лица е забранено да влизат в работното място. (Разсейването може да доведе до загуба на контрол над устройството).

g) Свързването и разкачването на напорния тръбопровод трябва да се извършва при затворен въздушен клапан.

h) Не насочвайте напорния тръбопровод към себе си или към други хора или животни.

i) Не прекъсвайте подаването на сгъстен въздух чрез смачкване или огъване на маркучи за налягане.

j) При започване на работа с устройството е необходимо постепенно да се увеличава подаването на въздух към него, за да се гарантира правилното му функциониране. В случай на забелязване на необичайна работа на устройството, е необходимо незабавно да се изключи от сгъстения въздух и да се свържете със сервизния център на производителя



ЗАПОМНЕТЕ! КОГАТО ИЗПОЛЗВАТЕ УСТРОЙСТВОТО, ПРЕДПАЗВАЙТЕ ДЕЦАТА И ДРУГИТЕ СТРАНИЧНИ ЛИЦА.

3.2. Лична безопасност

a) Не използвайте устройството, когато сте уморени, болни или под влиянието на алкохол, наркотици или лекарства, които могат значително да влошат способността за работа с устройството.

b) Когато работите с устройството, използвайте здрав разум и бъдете бдителни. Временната загуба на концентрация по време на употреба на устройството може да доведе до сериозни наранявания

c) Използвайте лични предпазни средства, както се изисква за работа с устройството, посочени в раздел 1 (Легенда). Използването на правилни, одобрени лични предпазни средства намалява риска от нараняване.

d) За да предотвратите случайно включване на устройството, уверете се, че превключвателят е в положение ИЗКЛ., преди да го свържете към източник на захранване.

e) Не надценявайте способностите си. Когато използвате устройството, пазете равновесие и стойте стабилно през цялото време. Това ще осигури по-добър контрол над устройството в неочаквани ситуации.

f) Не носете широки дрехи или бижута. Дръжте косата, дрехите и ръкавиците далеч от движещите се части. Широките дрехи, бижутата или дългата коса могат да попаднат в движещите се части.

g) Сгъстеният въздух може да причини сериозни наранявания

h) Препоръчително е да използвате предпазни средства за очите, ушите и дихателните пътища.

3.3. Безопасна употреба на устройството

i) Не претоварвайте устройството. Използвайте подходящи инструменти за дадената задача. Правилно избраното устройство ще изпълнява задачата, за която е проектирано, по-добре и по-безопасно.

j) Не използвайте устройството, ако превключвателят ВКЛ./ИЗКЛ. не функционира правилно (не включва и изключва устройството). Устройства, които не могат да се включват и изключват с превключвателя ВКЛ./ИЗКЛ., са опасни, не трябва да се използват и трябва да се ремонтират.

k) Необходимо е да изключите напорния тръбопровод преди започване на каквато и да е настройка, смяна на аксесоари или след приключване на работа с устройството. Такава превантивна мярка намалява риска от злополука.

l) Когато не се използва, съхранявайте го на безопасно място, далеч от деца и хора, които не са запознати с устройството, които не са прочели ръководството за потребителя. Устройството може да представлява опасност в ръцете на неопитни потребители.

m) Поддържайте устройството в добро техническо състояние. Преди всяка употреба проверявайте за общи повреди и особено за спукани части или елементи, както и за други състояния, които могат да повлияят на безопасната работа на устройството. Ако се открие повреда, предайте устройството за ремонт преди употреба.

n) Дръжте устройството далеч от деца.

o) Ремонтът или поддръжката на устройството трябва да се извършват от квалифицирани лица, като се използват само оригинални резервни части. Това ще гарантира безопасна употреба.

p) За да се гарантира работната цялост на устройството, не отстранявайте фабрично монтираните предпазители и не разхлабвайте винтове.

q) При транспортиране и боравене с устройството между склада и местоназначението, вземете предвид принципите за здравословни и безопасни условия на труд при ръчно транспортиране, които се прилагат в страната, където ще се използва устройството.

r) Избягвайте ситуации, в които устройството спира по време на употреба поради прекомерно натоварване. Това може да доведе до прегряване на задвижващите елементи и повреда на устройството.

s) Използвайте въздух за подаване на устройството, забранено е използването на други газове.

t) Почиствайте устройството редовно, за да избегнете трайно натрупване на замърсявания

u) На места, където има висок риск от механични повреди, използвайте подсилен маркуч за връзки за сгъстен въздух.

v) Преди всяка употреба се уверете, че дюзата е правилно монтирана в устройството и че маркучът е правилно прикрепен и не е повреден.

w) Въздухът, подаван към устройството, трябва да бъде сух, чист и без замърсявания. Замърсяването може да запуши тръбопроводите и да доведе до повреда на устройството и неговите компоненти.

x) Не е позволено да носите или окачвате устройството за напорния тръбопровод.

y) Не докосвайте движещи се части или аксесоари, освен ако устройството не е изключено от захранването със сгъстен въздух.

z) В случай на забелязване на теч от устройството или маркучите, е необходимо незабавно да изключите захранването със сгъстен въздух и да отстраните дефектите.

aa) Не превишавайте препоръчителното налягане на захранване, тъй като това може да повреди устройството.



ВНИМАНИЕ! ВЪПРЕКИ БЕЗОПАСНИЯ ДИЗАЙН НА УСТРОЙСТВОТО И НЕГОВИТЕ ЗАЩИТНИ ФУНКЦИИ, КАКТО И ВЪПРЕКИ ИЗПОЛЗВАНЕТО НА ДОПЪЛНИТЕЛНИ ЕЛЕМЕНТИ, ЗАЩИТАВАЩИ ОПЕРАТОРА, ВСЕ ОЩЕ СЪЩЕСТВУВА МАЛЪК РИСК ОТ ЗЛОПОЛУКА ИЛИ НАРАНЯВАНЕ ПРИ УПОТРЕБА НА УСТРОЙСТВОТО. БЪДЕТЕ БДИТЕЛНИ И ИЗПОЛЗВАЙТЕ ЗДРАВИЯ РАЗУМ, КОГАТО ИЗПОЛЗВАТЕ УСТРОЙСТВОТО.

4. Използвайте указания

Пневматичният дозатор за мазнини е устройство, предназначено за смазване на елементи със смазочно вещество под налягане.

Потребителят носи отговорност за всякакви щети, произтичащи от непредназначената употреба на устройството

4.1. Описание на устройството

4.1.1. PRO-G 12

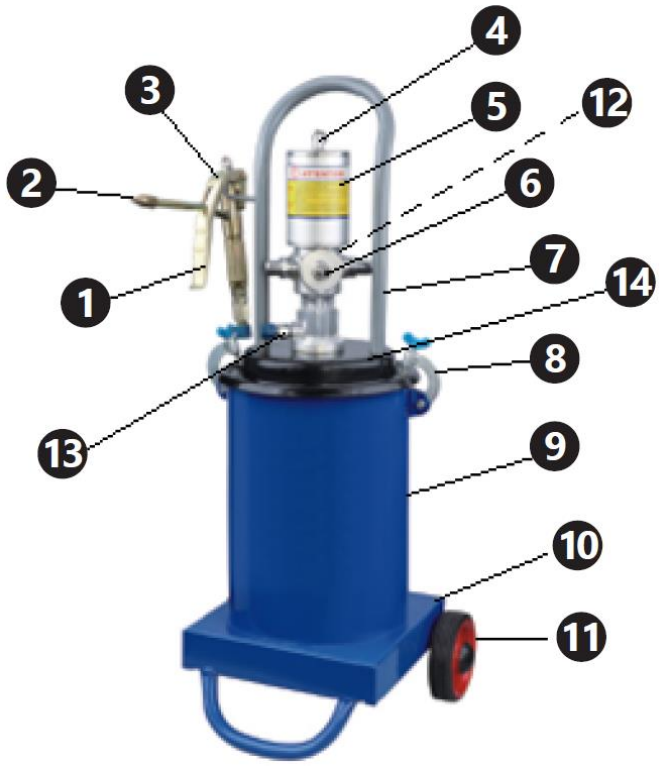

4.1.2. PRO-G 12M


7
4
2
3
5
6
1
12
13
8
14
8
4
MOTOR TECHNICS
9
11
10

4.1.3. PRO-G 20

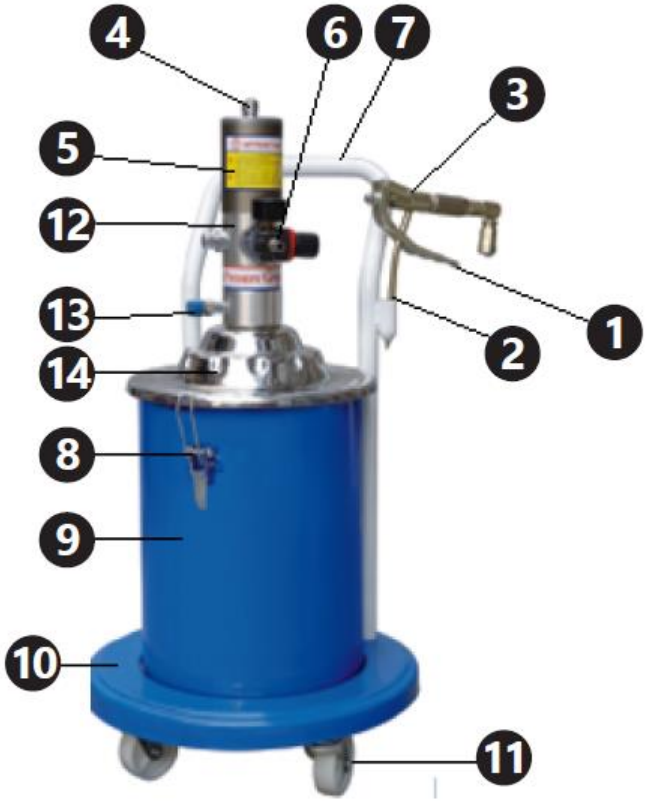

1. Спусък на дозиращия пистолет
2. Дюза на пистолета
3. Дозиращ пистолет
4. Пневматичен маркуч
5. Цилиндър на помпата
6. Манометър и връзка за подаване на въздух
7. Дръжка
8. Скоба за капак
9. Контейнер за мазнина
10. Основата на устройството
11. Колела
12. Въздушен филтър (не се вижда на снимката)
13. Свързване на маркуча на пистолета

14. Корица

4.2. Подготовка за употреба

4.2.1. Местоположение на уреда

Температурата на околната среда не трябва да надвишава 45°C, а относителната влажност не трябва да надвишава 85%. Използвайте устройството само в добре проветриви помещения. Не блокирайте отвора за изход на въздух на устройството. Дръжте устройството далеч от всякакви горещи повърхности. Устройството трябва винаги да се използва върху равна, стабилна, чиста, огнеупорна и суха повърхност и далеч от деца и психично болни хора. Работното място на устройството трябва да осигурява незабавен достъп до клапана, който деактивира подаването на сгъстен въздух. Уверете се, че налягането на въздуха, подаващ устройството, не надвишава препоръчителния диапазон.

4.2.2. събрание

Номер на част	**PRO-G 12**	**PRO-G 12M И PRO-G 20**
1	Дюза	Дюза
2	Дозираща тръба	Дозираща тръба
3	Дръжка	Дръжка
4	Винт с кръгла глава	Винт с кръгла глава
5	Зона за регулиране	Зона за регулиране
6	Шестоъгълен тесен винт	Тясна гайка
7	Шестоъгълен широк винт	Широка гайка
8	Нит	Нит
9	Свързващ елемент	Свързващ елемент
10	Компресионен винт	Компресионен винт
11	Уплътнение	Уплътнение
12	Уплътнител	Уплътнител
13	Дорник	Дорник
14	Жилища	Корпус
15	Седло на клапана	Седло на клапана
16	Стоманена топка 6 мм	Стоманена топка 6 мм
17	Гнездо на топката	Гнездо на топката
18	Пружина	Пружина
19	Свързваща линия	Свързваща линия
20	Централен дорник	Централен дорник
21	Уплътнителен винт I	Уплътнителна гайка I
22	Стоманена топка 2 мм	Стоманена топка 2 мм
23	Конектор	Крепежно тяло
24	Алуминиево уплътнение	Медна шайба
25	Уплътнителен пръстен тип O	Конектор за вход за грес
26	Уплътнителен винт II	Уплътнителна гайка II
27	Медно уплътнение	Уплътнителен пръстен тип O
28	—	Медна шайба

PRO-G 12

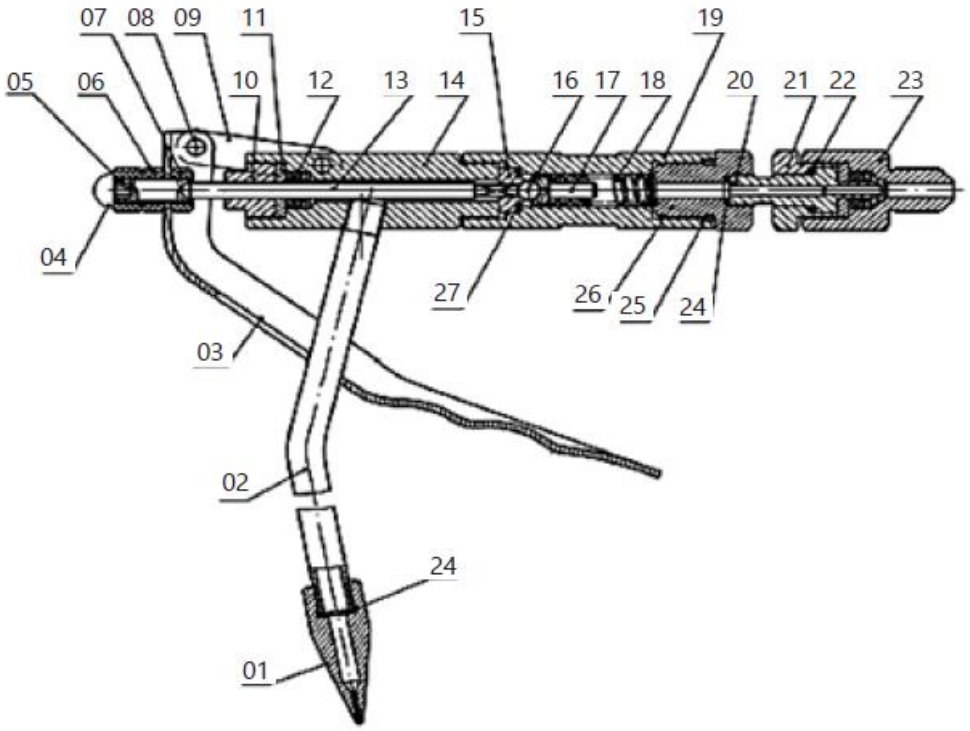

PRO-G 12M, PRO-G 20

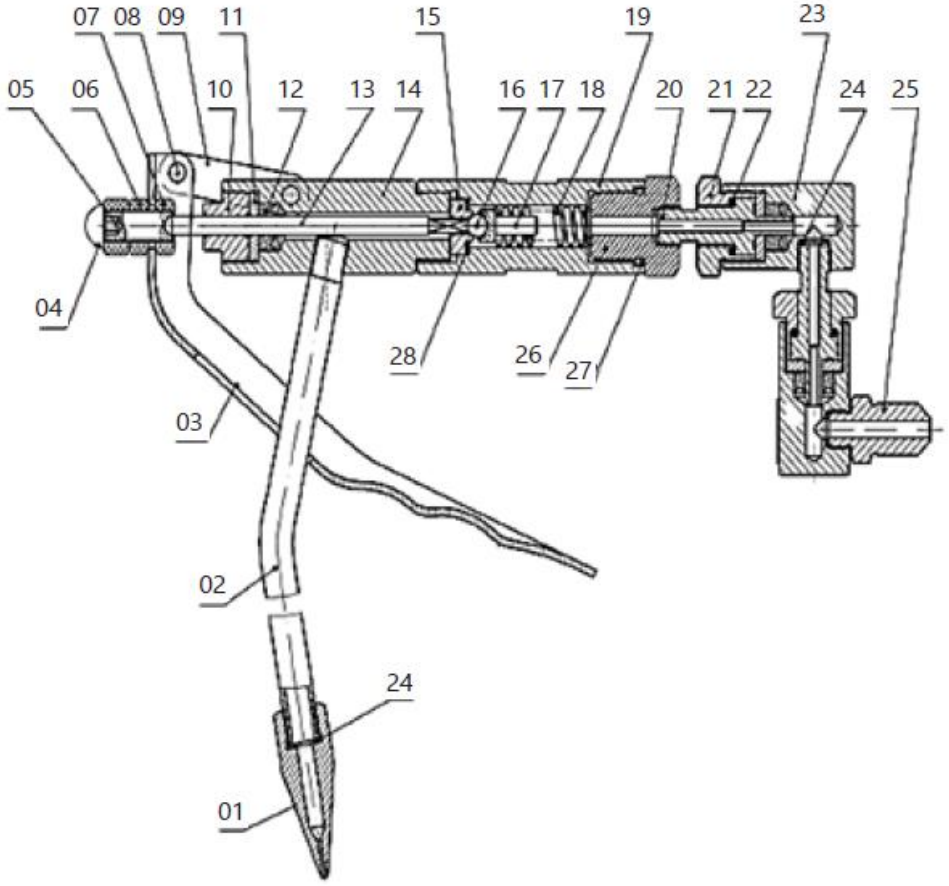

Номер на частта	PRO-G 12	PRO-G 12M	PRO-G 20
1	Пневматичен маркуч	Пневматичен маркуч	Пневматичен маркуч
2	Гайка на пневматична тръба	Гайка на пневматична тръба	Гайка на пневматична тръба
3	Уплътнителен пръстен тип O Ø12,8x2,65	Уплътнителен пръстен тип O Ø7,5x2,65	Уплътнителен пръстен тип O Ø12,8x2,65
4	Коляно	Коляно	Коляно
5	Капак на цилиндъра	Капак на цилиндъра	Капак на цилиндъра
6	Уплътнителен пръстен тип O Ø70x3,1	Уплътнителен пръстен тип O Ø70x3,1	Уплътнителен пръстен тип O Ø70x3,1
7	Цилиндър	Самозатягаща се гайка	Самозатягаща се гайка M10
8	Самозатягаща се гайка M10	Уплътнение на буталото	Бутало
9	Бутало уплътнение	Бутало	Уплътнение на буталото
10	Бутало	Цилиндър	Цилиндър
11	—	Модул на буталния прът	Уплътнителен пръстен тип O Ø16x2,4
11-1	Бутален прът	—	—
11-2	Тръба, свързваща буталото	—	—
12	Уплътнителен винт	Уплътнителен винт	Уплътнителен пръстен тип O Ø23,6x1,8
13	Уплътнителен пръстен тип O Ø16x2,6	Уплътнителен пръстен тип O Ø16x2,4	Уплътнителен винт
14	Уплътнителен пръстен тип O Ø23,6x1,8	Уплътнителен пръстен тип O Ø20x1,8	Щит от издърпване
15	Захранващ блок за въздух	Възвратен клапан	Бутален прът
16	Уплътнителен пръстен тип O Ø22,3x2,65	Втулка на клапана	Конектор за вход за въздух
17	Стопер	Възвратна пружина	Регулиращ клапан за налягане
18	Възвратна пружина	Уплътнителен пръстен тип O Ø17x2,65	Конектор на регулиращ налягането вентил
19	Втулка на вентила	Стопер	Уплътнителен пръстен тип O Ø12,6x1,8
20	Възвратен вентил	Захранващ блок с въздух	Капак на помпената камера
21	Конектор за вход за въздух	Щит за издърпване	Уплътнителен пръстен тип O Ø46x2,5
22	Щит за издърпване	Уплътнение	Амортисьорна пружина
23	Уплътнение	Уплътнителен пръстен тип O Ø16x1,8	Плъзгащ блок за подаване на въздух
24	Уплътнителен	Уплътнителен пръстен	Фиксираща плоча

	пръстен тип O Ø19,6x1,8	тип O Ø11,2x1,8	
25	Уплътнителен пръстен тип O Ø14,8x1,8	Уплътнителен пръстен тип U UN 12x22x8	Винт
26	Уплътнителен пръстен тип U UN 12x22x8	Уплътнителен капак	Пружинно уплътнение Ø4
27	Уплътнителен капак	Шпенга Ø3x20	Гнездо за свързване на въздух
28	Шпенга Ø3x20	Пружинен дорник Ø3x15	Хартиено уплътнение
29	Пружинен дорник Ø3x15	Регулираща гайка	Бутален прът
30	Регулираща гайка	Свързваща тръба	Седалка на пружината
31	Свързваща тръба	Пружина за вход за грес	Пружина за вход за грес
32	Пружина за вход за въздух	Стоманена топка	Стоманена топка SØ6
33	Стоманена топка	Бутален прът	Сърцевина на вентила
34	Уплътнителен пръстен тип O	Пружинно бутало	Уплътнителен пръстен тип O Ø19,3x2,65
35	Модул за материална колона	Гнездо на стоманена топка	Уплътнителен пръстен тип O Ø25,5x2,65
35-1	Щепсел на клапан	—	—
35-2	Материална колона	—	—
35-3	Пружинен дорник Ø2x13	—	—
36	Уплътнителен пръстен тип O Ø24x2,4	Уплътнителен пръстен тип O Ø24x2,4	Корпус на помпата
37	Свързваща тръба	Свързваща тръба	Колона
38	Уплътнителен пръстен тип O Ø25,5x2,65	Уплътнителен пръстен тип O Ø14x2,65	Уплътнителен пръстен тип U UN 8x14x6
39	Корпус на помпата	Уплътнителен пръстен тип O Ø20x2,65	Възвратен клапан
40	Четири квадратни клапана	Корпус на помпата	Уплътнение на възвратния клапан
41	Модул на свързващ винт	Уплътнителен пръстен тип U UN 8x14x6	Седло на клапана за вход на грес
41-1	Свързващ винт	—	—
41-2	Филтърна мрежа	—	—
42	Диск	Възвратен клапан	Преливен пръстен
43	Уплътнение на пружината Ø6	Уплътнение на възвратния клапан	Шайба
44	Самозатягаща се гайка M6	Седло на клапана за вход на грес	Уплътнение на пружината Ø6
45	Маркуч за вход на въздух	Преливник	Самозатягаща се гайка M6
46	Медно уплътнение M4x12	Шайба	Тръба за вход на грес

47	Конектор за изход на грес Ø4	Уплътнение на пружината Ø6	Шайба Ø30
48	Винт	Самозатягаща се гайка M6	Щифт Ø3x15
49	Уплътнение на пружината	Тръба за вход на грес	Свързваща колона
50	Амортисьорна пружина	Медно уплътнение	Щифт Ø320
51	Плъзгащ се блок за подаване на въздух	Конектор за изход на грес	Регулираща гайка
52	Фиксираща плоча	Винт	Свързваща тръба
53	Муфа за свързване на захранване с въздух	Уплътнение на пружината Ø4	Уплътнителен пръстен тип O Ø24x2,4
54	Хартиено уплътнение	Амортисьорна пружина	Уплътнителен капак
55	Капак за подаване на въздух	Плъзгащ се блок за подаване на въздух	Уплътнителен пръстен тип U UN 12x22x8
56	Уплътнителен пръстен тип O Ø45,3x2,65	Фиксираща плоча	Уплътнителен пръстен тип O Ø19,6x1,8
57	Уплътнителен пръстен тип O Ø46x2,5	Муфа за свързване на захранване с въздух	Уплътнителен пръстен тип O Ø14,8x1,8
58	Винтове с вътрешен шестостен M6x20	Хартиено уплътнение	Уплътнение
59	Заглушител	Капак за подаване на въздух	Конектор на буталния прът
60	Дръжка	Винтове с шестостенен болт	Захранване с въздух
61	Капак на контейнера	Уплътнителен пръстен тип O Ø46x2,5	Медно уплътнение
62	Шестостенен винт M8x15	Конектор за вход за въздух	Конектор за изход за грес
63	Притискаща пружина	Уплътнителен пръстен тип O Ø45,3x2,65	Стопер
64	Уплътнителен пръстен тип O Ø35x2,6	Заглушител	Заглушител
65	Притискащ диск	Стопер	Разпределителен клапан
66	Шайба Ø30	Шайба Ø30	—
67	Крилчата гайка	Дръжка	Втулка на клапана
68	Вилка	Капак на контейнера	Възвратна пружина
69	Гайка M6	Шестостенен винт M8x15	Уплътнителен пръстен тип O Ø22,3x2,65
70	Шестостенен винт M6x16	Притискаща пружина	Стопер
71	Контейнер	Притискащ диск	—
72	Колело	Уплътнителен пръстен тип O Ø35x2,5	—
73	Шайба Ø16	Крилча гайка	—
74	Ограничител на изтичането на масло	Ярем	—

75	Пистолет	Гайка M6	Колело
76	Маркуч за високо налягане	Шестоъгълен винт M6x16	Тяло на контейнера
77	Списък с части	Резервоар	Винт M6x30
78	—	Колело	Спусък
79	—	Шайба Ø16	Гайка M6
80	—	Пистолет	Кука
81	—	Списък с части	Притискащ диск
82	—	Маркуч за високо налягане	Капак на контейнера
83	—	—	Дръжка
84	—	—	Винт M8x15
85	—	—	Притискаща пружина

PRO-G 12

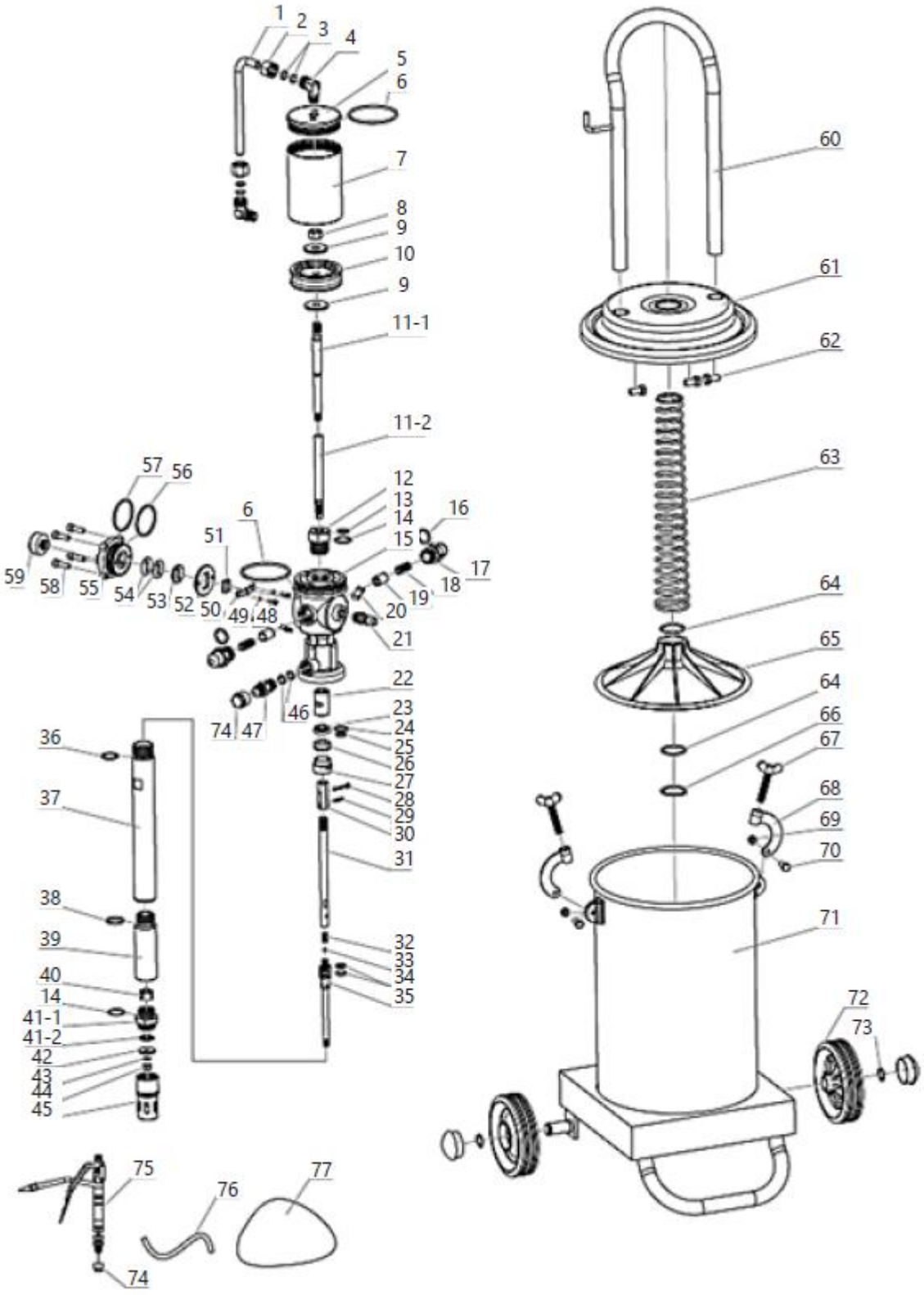
1
2
3
4
5
6
7
8
9
10
9
11-1
11-2
57
56
12
13
14
15
16
6
51
59
58
55
54
53
52
50
49
48
17
18
19
20
21
22
74
47
46
23
24
25
26
27
28
29
30
31
36
37
38
39
40
14
41-1
41-2
42
43
44
45
32
33
34
35
75
76
77
74
60
61
62
63
64
65
64
66
67
68
69
70
71
72
73

PRO-G 12M

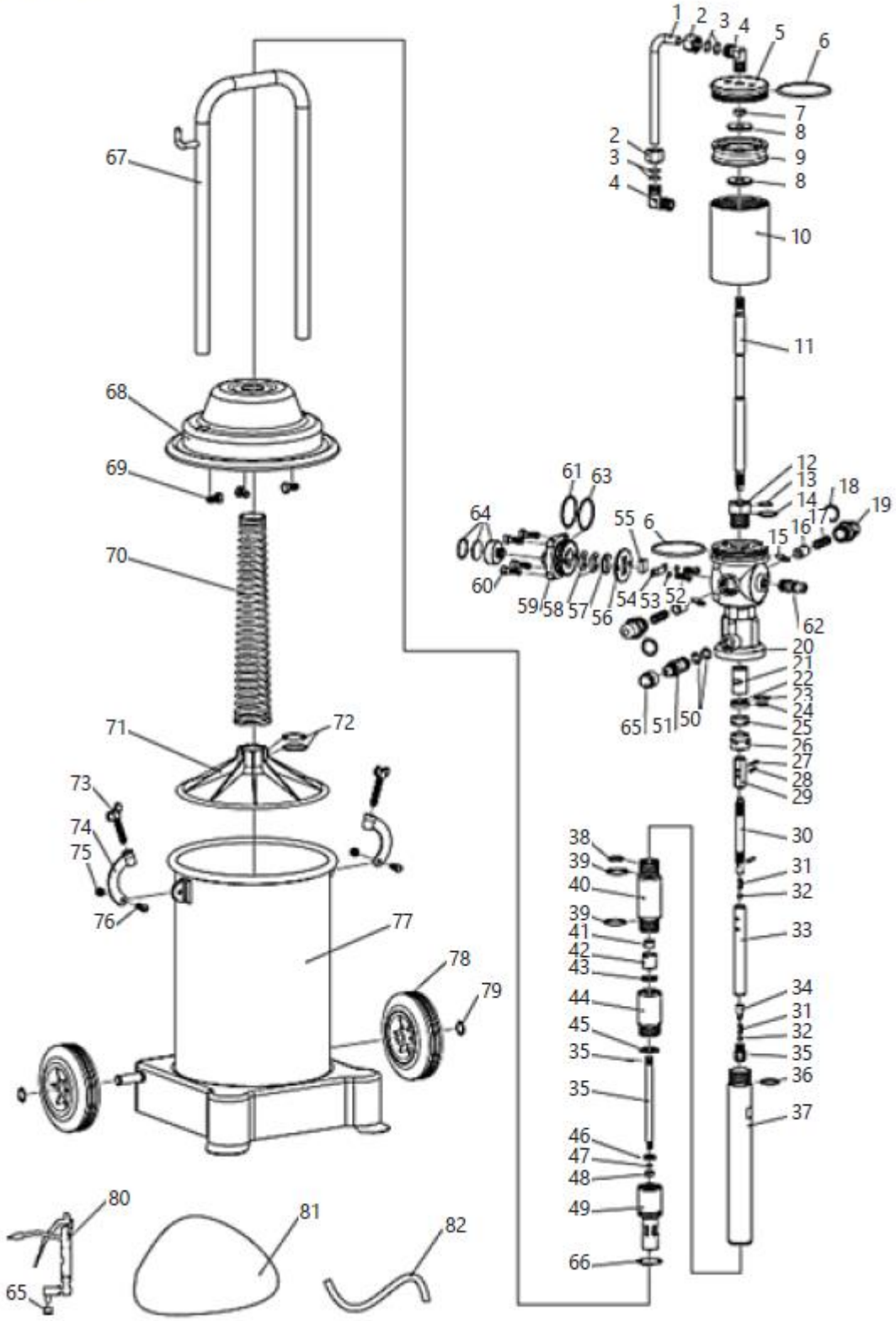
1
2
3
4
5
6
7
8
9
8
10
11
12
13
14
15
16
17
18
19
61
63
64
55
6
60
59
58
57
56
54
53
52
62
20
21
22
23
24
25
26
27
28
29
65
51
50
30
31
32
33
34
31
32
35
36
37
38
39
40
39
41
42
43
44
45
35
35
46
47
48
49
66
67
68
69
70
71
72
73
74
75
76
77
78
79
80
81
82
65

PRO-G 20

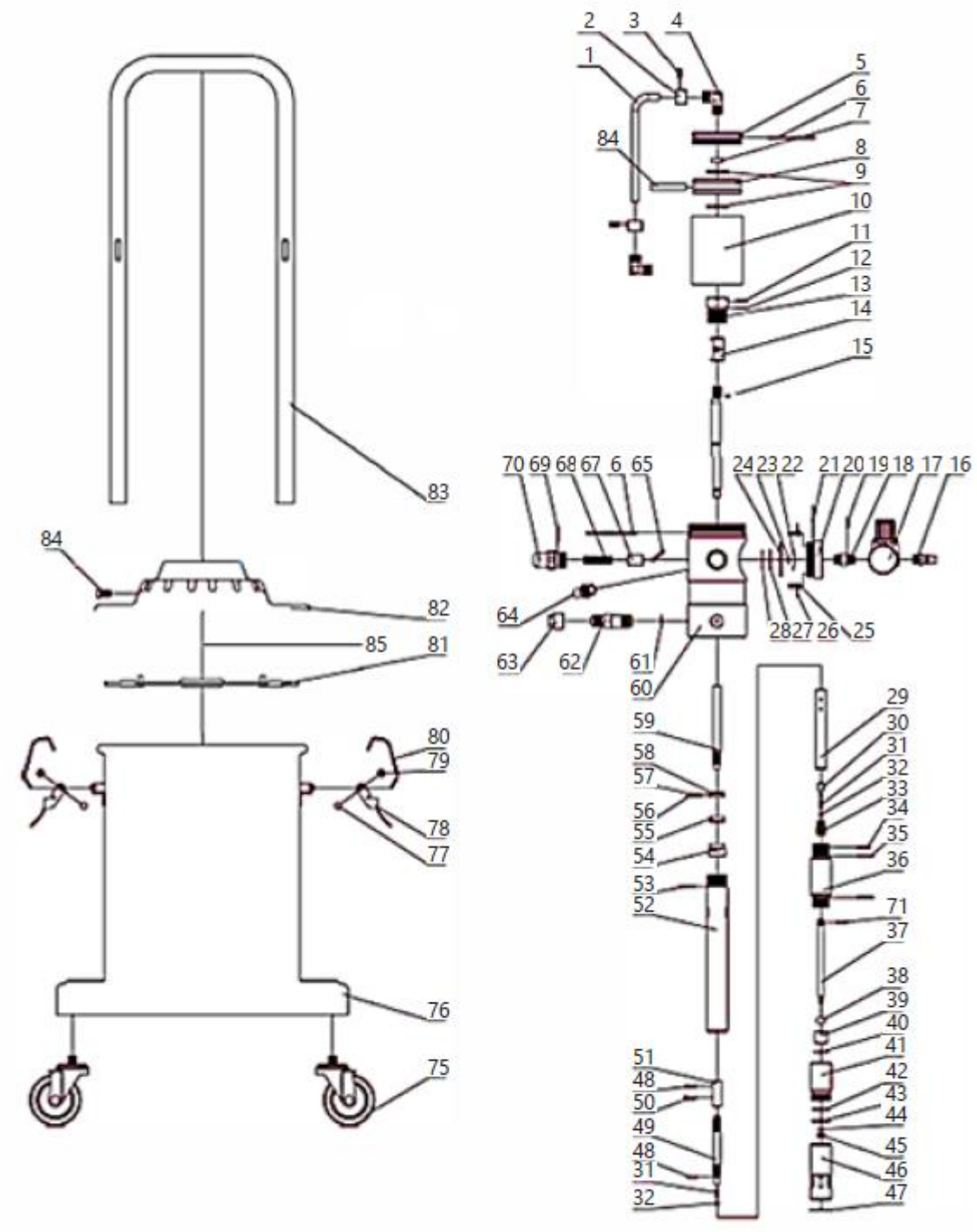
1
2
3
4
5
6
7
8
9
10
11
12
13
14
15
16
17
18
19
20
21
22
23
24
25
26
27
28
29
30
31
32
33
34
35
36
37
38
39
40
41
42
43
44
45
46
47
48
49
50
51
52
53
54
55
56
57
58
59
60
61
62
63
64
65
67
68
69
70
71
75
76
77
78
79
80
81
82
83
84
85

4.3. Използване на устройството

1. Развийте крилчатите винтове на скобите на капака, свалете скобите и след това свалете капака заедно с останалите елементи, закрепени върху него (няма нужда да ги разглобявате).

2. Сложете мазнината в резервоара. Напълнете резервоара на 70-80% с грес, така че да можете да поставите механизма за натискане на грес в него. Когато нанасяте грес, опитайте се да я разпределите равномерно в резервоара и да избегнете образуването на празнини, пълни с въздух. Необходимо е да използвате грес в устройството. Видът използвана грес зависи от сезона:

   - NLGI 0 ~ 1 – зимен период
   - NLGI 2 – пролетен и есенен период
   - NLGI 2 ~ 3 – летен период.

Използването на замърсена грес е забранено. Замърсяванията ще причинят запушване на тръбопроводите, изпомпващи грес, дюзите на пистолета и др., което ще доведе до неизправност на устройството и дори до неговата повреда.

3. Монтирайте капака, като го поставите върху резервоара и внимавате притискащият диск да е в хоризонтален контакт с греста, а смукателната тръба да е разположена централно в греста. Закрепете капака, като монтирате скобите и ги затегнете с крилчатите винтове. Проверете дали капакът е монтиран правилно и дали няма празнини между него и резервоара.

4. Завийте маркуча на пистолета към съединението на пистолета, като предварително отстраните тапите. Уверете се, че маркучът с пистолета за мазнини и останалите входни и изходни конектори са плътно завинтени. Ако след включване на устройството се появят течове на въздух или грес, е необходимо да отстраните всички течове.

5. Свържете маркуча за подаване на сгъстен въздух към входа за въздух в устройството посредством бързите конектори.

6. Включете устройството за компресиране на въздух (не е включено в комплекта), така че да подава въздух под налягане от 6 ~ 8 бара.

7. Дозирайте смазката, като натиснете спусъка на дозиращия пистолет. При първа употреба, греста ще излезе от пистолета само след известно време (времето, през което маркучите ще бъдат напълнени с грес). След края на работата с устройството, изключете захранващия източник, разкачете захранването със сгъстен въздух от устройството и чрез натискане на спусъка на пистолета, изпразнете системата от грес под налягане, което ще удължи живота на маркучите за високо налягане. Забележка: Забранено е включването на устройството, ако резервоарът за грес е празен. Ако устройството не се използва, е необходимо да изключите бързия конектор и да намалите налягането в резервоара, като отключите пистолета.

4.4. Транспортиране

В случай на транспортиране на смазката на къси разстояния във вертикално положение, е необходимо да използвате колелата, монтирани в основата на устройството, и дръжката.

При модели с две колела е необходимо леко да наклоните устройството, докато при модел с четири колела е достатъчно да преместите устройството по равнината.

Не е необходимо да изпразвате резервоара за грес по време на този вид транспорт.

Преди транспортиране на дълги разстояния, резервоарът за грес трябва да се изпразни и транспортира в отделен контейнер. Внимателно предпазете устройството от удари и случайни повреди по време на транспортиране. Препоръчително е също да демонтирате свързващите маркучи и пистолета.

4.5. Почистване и поддръжка

- Преди всяко почистване или поддръжка и ако устройството не се използва, е необходимо да се разкачи напорният тръбопровод, да се изравни налягането в устройството с атмосферното налягане и то да се охлади напълно.
- Преди всяка употреба на устройството е необходимо да се провери дали то е напълно функционално.
- След всяка употреба на устройството е необходимо да се изравни налягането в резервоарите му с атмосферното налягане, да се почисти внимателно устройството и да се постави на безопасно място.
- Използвайте почистващи препарати без корозивни вещества за почистване на всяка повърхност.
- Подсушете добре всички части след почистване, преди да използвате устройството отново.
- Смазвайте редовно буталната помпа, като използвате смазката, предназначена за поддръжка на пневматично оборудване.
- Редовно почиствайте пистолета и маркуча, по който се подава грес.
- Преди да започнете съхранение, винаги изпразвайте резервоара за грес и го почиствайте старателно, както и почиствайте корпуса на помпата и маркучите, като използвате препарати, предназначени за почистване на грес от механичните компоненти. След почистване, подсушете устройството. Съхранявайте устройството на сухо и хладно място, далеч от влага и пряка слънчева светлина.

4.6. Отстраняване на неизправности

Таблица 2: Отстраняване на неизправности

Проблем	Възможна причина	Решение
Помпата е спряла да работи (с изключение на нормалното спиране)	Грешка в работата на системата за връщане	Проверете всички компоненти на системата и ги сменете с нови или ги регулирайте съответно
Мазнината не се засмуква от резервоара	Лошо затегнати винтове	Затегнете
	Замърсен и запушен вход за въздух	Намерете запушването и го отстранете
	Мазнината е твърде лепкава	Използвайте правилния вид грес, съобразен със сезона на годината
	Клапанът е блокиран	Намерете запушването и го отстранете
	Изпразнете резервоара или има твърде малко грес	Допълнете резервоара с грес.
Теч на въздух	Триене в механизма и елементите на клапана, които се допират един до друг	Демонтирайте елементите и ги полирайте, за да премахнете триенето.
	Разместване на елементите на механизма и разхлабване на винтовете	Преместете в правилната позиция и затегнете винтовете.
Недостатъчно налягане на грес на изхода.	Запушен маркуч за подаване на въздух	Намерете запушването и го отстранете
	Клапанът е повреден или лошо уплътнен	Проверете херметичността на клапаните и ги сменете, ако е необходимо
Теч на грес по време на потока на сгъстен въздух	Уплътнителният пръстен е повреден	Сменете с нов.
Теч на грес от движещите се части на пистолета	Уплътнителните елементи са повредени	Намерете и сменете повредения елемент

CE DE | EN |PL | FR | IT | ES | CZ

EG-Konformitätserklärung | EU Declaration of conformity | Deklaracja zgodności WE | Déclaration UE de conformité | Dichiarazione di conformità UE | Declaración UE de conformidad | Prohlášení o shodě ES, 2018/20-06/158

Hersteller (Name, Adresse) | Manufacturer (name, address) | Producent (nazwa, adres) | Fabricant (nom, adresse) | Produttore (denominazione, sede) | Fabricante (nombre, dirección) | Výrobce (jméno, adresa):
EXPONDO POLSKA SP. Z O.O. SP. K., ul. Dekoracyjna 3, 65-155 Zielona Góra, Poland, EU
Mit voller Verantwortung erkläre ich, dass | declare under his sole responsibility that the product | z pełną odpowiedzialnością deklaruje, że | Je déclare et affirme que | sotto la mia esclusiva responsabilità, DICHIARO che | Bajo mi total responsabilidad, declaro que | Na svoji výlučnou odpovědnost prohlašuji, že:
Name | name | nazwa | dénomination | nome | nombre | jméno: **Pneumatische Fettpresse | Pneumatic grease dyspenser | Smarownica towotnica pneumatyczna | Pompe à graisse pneumatique | Ingrassatore pneumatico | Engrasador neumático | Pneumatický mazací lis**
Modell | model | model | modèle | modello | modelo | model: **PRO-G 12 | PRO-G 12M | PRO-G 20**
Seriennummer | serial numer | numer seryjny | numéro de série | numero di serie | número de serie | sériové číslo:
000000000000 – 999999999999

die Grundanforderungen erfüllt | meets the following essential requirements | spełnia zasadnicze wymagania | est conforme aux exigences réglementaires suivantes| ed é conforme alle seguenti direttive | y cumple con los siguientes requisitos básicos | splňuje základní požadavky:

- MD 2006/42/EC,

außerdem erfüllt dieses Produkt die Anforderungen der folgenden harmonisierten Normen | complies with the requirements of the following harmonized standards | spełnia wymagania następujących norm zharmonizowanych | ce produit est conforme aux normes harmonisées suivantes | inoltre il prodotto soddisfa i requisiti previsti dalle seguenti norme armonizzate | además, este producto cumple con los requisitos de las siguientes normas armonizadas | kromě toho splňuje tento produkt požadavky následujících harmonizovaných norem:

- EN 809:1998+A1:2009,
- EN ISO 4414:2010.

Diese Erklärung bezieht sich nur auf die Maschine im Zustand, in dem sie auf dem Markt eingeführt wurde und schließt keine Komponenten, die vom Endverbraucher hinzugefügt wurden und keine vom Endverbraucher durchgeführten Tätigkeiten/Umbauarbeiten, ein., Die technische Dokumentation befindet sich im Firmensitz von EXPONDO Polska sp. z o.o. sp. k., und über ihre Verfügbarkeit entscheidet die dazu befugte Person Piotr R. Gajos. | This declaration relates exclusively to the product in the state in which it was placed on the market. Any components added, handling effected or modifications carried out subsequently are expressly excluded. The technical documentation can be obtained at the premises of EXPONDO Polska sp. z o.o. sp. k. and is available from the authorised person Piotr R. Gajos. | Deklaracja ta odnosi się wyłącznie do maszyny w stanie, w jakim została wprowadzona do obrotu i nie obejmuje części składowych dodanych przez użytkownika końcowego lub przeprowadzonych przez niego późniejszych działań. Dokumentacja techniczna znajduje się w siedzibie firmy EXPONDO Polska sp. z o.o. sp. k., a osobą upoważnioną do jej dysponowaniem jest Piotr R. Gajos. | Cette délaration concerne exclusivement le produit dans l'éat dans lequel il a ééintroduit sur le marchéet ne comprend aucun composant, déontage ou autre modification ajoutéou effectuépar l'utilisateur final. La documentation technique se trouve au siège de l'entreprise EXPONDO Polska sp. z o.o. sp. k. et peut être mise àdisposition sous rélamation àla personne morale compéente Piotr R. Gajos. | La presente dichiarazione fa riferimento esclusivamente allo stato del macchinario al momento dell´immissione sul mercato e non include componenti e/o modifiche apportati/e allo stesso da parte del consumatore finale., La relativa documentazione tecnica si trova presso la sede legale dell´azienda EXPONDO Polska sp. z o.o. sp. k., ed in merito ad un´eventuale divulgazione decide esclusivamente la persona avente piena titolarità Piotr R. Gajos. | Esta declaración se refiere únicamente al estado en que la máquina ha sido introducida en el mercado con exclusión de los elementos añadidos y las operaciones o modificaciones llevadas a cabo por el usuario final., La documentación técnica se encuentra en el domicilio social de EXPONDO Polska sp. z o.o. sp. k., y sobre su disponibilidad decide la persona autorizada para ello, Piotr R. Gajos. | Toto prohlášení se vztahuje výlučně na strojní zařízení ve stavu, v jakém bylo uvedeno na trh, a nevztahuje se na součásti, které byly následně přidány konečným uživatelem, nebo následně provedené zásahy konečného uživatele. Technická dokumentace se nachází v sídle společnosti EXPONDO Polska sp. z o.o. sp. k., a o její dostupnosti rozhoduje k tomu povolaná osoba Piotr R. Gajos.:

Gdynia, 20-06-2018

Ort, Datum | Place, Date | Miejsce, Data | Lieu, Date | Luogo, Data |Lugar, Fecha | Místo, Datum

Unterschrift | Signature | Podpis | Signature | Firma | Firma, | Podpis

Piotr R. Gajos
Ingenieur für die Richtlinienüberprüfung der Produkte | Product Compliance Engineer | Inżynier ds. Oceny zgodności produktów | Ingénieur responsable des analyses de conformité des produits | Ingegnere della sicurezza dei prodotti| ingeniero para la evaluación de la directiva de productos | inženýr oddělení hodnocení bezpečnosti výrobků

Name, Vorname, Stelle | Name, function, | Imię, Nazwisko, Funkcja | Nom, Prénom, Position | Cognome, Nome, Titolo del responsabile, | Apellidos, Nombre, Puesto | Příjmení, Jméno, místo

⚠

Αυτό το Εγχειρίδιο Χρήστη έχει μεταφραστεί με μηχανική μετάφραση. Έχουμε καταβάλει κάθε δυνατή προσπάθεια για να διασφαλίσουμε την ακρίβεια της μετάφρασης, αλλά λάβετε υπόψη ότι οι αυτοματοποιημένες μεταφράσεις δεν είναι τέλειες και δεν προορίζονται να αντικαταστήσουν τους ανθρώπινους μεταφραστές. Η επίσημη έκδοση του Εγχειριδίου Χρήστη είναι στα Αγγλικά. Οποιεσδήποτε διαφορές μεταξύ της μεταφρασμένης έκδοσης και της πρωτότυπης αγγλικής γλώσσας δεν είναι νομικά δεσμευτικές. Εάν έχετε οποιεσδήποτε ερωτήσεις σχετικά με την ακρίβεια της μετάφρασης, ανατρέξτε στην αγγλική έκδοση, η οποία είναι η επίσημη αναφορά. Περισσότερες γλωσσικές εκδόσεις είναι διαθέσιμες κατόπιν αιτήματος μέσω του info@expondo.com.

1. Τεχνικά δεδομένα

Πίνακας 1: Τεχνικά δεδομένα του προϊόντος

Περιγραφή παραμέτρου	Τιμή παραμέτρου		
Όνομα προϊόντος	Πνευματικός διανομέας λίπους		
Μοντέλο	PRO-G 12	PRO-G 12M	PRO-G 20
Ογκομετρική χωρητικότητα δεξαμενής [l]	12		20
Πίεση εξόδου [bar]	240~320	300~400	
Πίεση λειτουργίας [bar]	6~8		
Χωρητικότητα αντλίας λίπους [l/min]	0,75	0,85	0,85
Βαθμός συμπίεσης	40:1	50:1	
Διαστάσεις [mm]	315x340x780	310x340x810	430x430x776
Βάρος [kg]	11,95	14	12,8

2. Γενική περιγραφή

Το εγχειρίδιο χρήστη έχει σχεδιαστεί για να βοηθά στην ασφαλή και χωρίς προβλήματα χρήση της συσκευής. Το προϊόν έχει σχεδιαστεί και κατασκευαστεί σύμφωνα με αυστηρές τεχνικές οδηγίες, χρησιμοποιώντας τεχνολογίες και εξαρτήματα αιχμής. Επιπλέον, παράγεται σύμφωνα με τα πιο αυστηρά πρότυπα ποιότητας.

ΜΗΝ ΧΡΗΣΙΜΟΠΟΙΕΙΤΕ ΤΗ ΣΥΣΚΕΥΗ ΕΚΤΟΣ ΑΝ ΕΧΕΤΕ ΔΙΑΒΑΣΕΙ ΚΑΙ ΚΑΤΑΝΟΗΣΕΙ ΠΡΟΣΕΚΤΙΚΑ ΑΥΤΟ ΤΟ ΕΓΧΕΙΡΙΔΙΟ ΧΡΗΣΗΣ.

Για να αυξήσετε τη διάρκεια ζωής της συσκευής και να διασφαλίσετε την απρόσκοπτη λειτουργία της, χρησιμοποιήστε την σύμφωνα με το παρόν εγχειρίδιο χρήστη και εκτελείτε τακτικά τις εργασίες συντήρησης. Τα τεχνικά δεδομένα και οι προδιαγραφές σε αυτό το εγχειρίδιο χρήστη είναι ενημερωμένα. Ο κατασκευαστής διατηρεί το δικαίωμα να κάνει αλλαγές που σχετίζονται με τη βελτίωση της ποιότητας. Λαμβάνοντας υπόψη την τεχνολογική πρόοδο και τις ευκαιρίες μείωσης του θορύβου, η συσκευή σχεδιάστηκε για να μειώνει στο ελάχιστο τους κινδύνους εκπομπής θορύβου.

2.1. Υπόμνημα

Εικονίδιο	Περιγραφή
	Το προϊόν πληροί τα σχετικά πρότυπα ασφαλείας.
	Διαβάστε τις οδηγίες πριν από τη χρήση.
	Το προϊόν πρέπει να ανακυκλωθεί.
	**ΠΡΟΕΙΔΟΠΟΙΗΣΗ!** ή **ΠΡΟΣΟΧΗ!** ή **ΘΥΜΗΘΕΙΤΕ!** Ισχύει για τη δεδομένη περίπτωση. (γενικό προειδοποιητικό σημάδι)
	Χρησιμοποιήστε ωτοασπίδες. Η έκθεση σε δυνατό θόρυβο μπορεί να οδηγήσει σε απώλεια ακοής.
	Φοράτε προστατευτικά γυαλιά.
	Φοράτε προστατευτικά γάντια.



ΣΗΜΕΙΩΣΗ! ΤΑ ΣΧΈΔΙΑ ΣΕ ΑΥΤΌ ΤΟ ΕΓΧΕΙΡΊΔΙΟ ΕΊΝΑΙ ΜΌΝΟ ΓΙΑ ΛΌΓΟΥΣ ΑΠΕΙΚΌΝΙΣΗΣ ΚΑΙ ΣΕ ΟΡΙΣΜΈΝΕΣ ΛΕΠΤΟΜΈΡΕΙΕΣ ΕΝΔΈΧΕΤΑΙ ΝΑ ΔΙΑΦΈΡΟΥΝ ΑΠΌ ΤΟ ΠΡΑΓΜΑΤΙΚΌ ΠΡΟΪΌΝ.

3. Ασφάλεια κατά τη χρήση



ΔΙΑΒΆΣΤΕ ΌΛΕΣ ΤΙΣ ΠΡΟΕΙΔΟΠΟΊΗΣΕΙΣ ΑΣΦΑΛΕΊΑΣ ΚΑΙ ΌΛΕΣ ΤΙΣ ΟΔΗΓΊΕΣ. Η ΜΗ ΤΉΡΗΣΗ ΤΩΝ ΠΡΟΕΙΔΟΠΟΙΉΣΕΩΝ ΚΑΙ ΤΩΝ ΟΔΗΓΙΏΝ ΜΠΟΡΕΊ ΝΑ ΟΔΗΓΉΣΕΙ ΣΕ ΣΟΒΑΡΌ ΤΡΑΥΜΑΤΙΣΜΌ Ή ΑΚΌΜΑ ΚΑΙ ΘΆΝΑΤΟ.

Κάθε φορά που χρησιμοποιείται η λέξη «συσκευή» ή «προϊόν» στις προειδοποιήσεις και τις οδηγίες, θα σημαίνει πνευματικό διανομέα λίπους.



ΜΗΝ ΚΑΛΥΠΤΕΙΤΕ ΤΙΣ ΕΙΣΟΔΟΥΣ / ΕΞΟΔΟΥΣ ΑΕΡΑ.

ΚΑΤΑ ΤΗ ΧΡΗΣΗ, ΜΗΝ ΒΑΖΕΤΕ ΤΑ ΧΕΡΙΑ ΣΑΣ Ή ΑΛΛΑ ΑΝΤΙΚΕΙΜΕΝΑ ΜΕΣΑ ΣΤΗ ΣΥΣΚΕΥΗ!

ΜΗΝ ΥΠΕΡΒΑΙΝΕΤΕ ΤΗ ΜΕΓΙΣΤΗ ΕΠΙΤΡΕΠΤΗ ΠΙΕΣΗ ΛΕΙΤΟΥΡΓΙΑΣ.

3.1. Ασφάλεια στον χώρο εργασίας

a) Βεβαιωθείτε ότι ο χώρος εργασίας είναι τακτοποιημένος και καλά φωτισμένος. Ένας ακατάστατος ή κακώς φωτισμένος χώρος εργασίας μπορεί να οδηγήσει σε ατυχήματα. Προσπαθήστε να προβλέψετε τι μπορεί να συμβεί, παρατηρήστε τι συμβαίνει και χρησιμοποιήστε την κοινή λογική όταν εργάζεστε με τη συσκευή.

b) Μην χρησιμοποιείτε τη συσκευή σε ζώνη κινδύνου έκρηξης, για παράδειγμα παρουσία εύφλεκτων υγρών, αερίων ή σκόνης. Η συσκευή παράγει σπινθήρες που μπορεί να αναφλέξουν σκόνη ή αναθυμιάσεις.

c) Μόλις εντοπίσετε ζημιά ή ακανόνιστη λειτουργία, απενεργοποιήστε αμέσως τη συσκευή και αναφέρετέ το σε έναν προϊστάμενο χωρίς καθυστέρηση.

d) Εάν υπάρχουν αμφιβολίες σχετικά με τη σωστή λειτουργία της συσκευής, επικοινωνήστε με την υπηρεσία υποστήριξης του κατασκευαστή.

e) Μόνο το σημείο εξυπηρέτησης του κατασκευαστή μπορεί να επισκευάσει τη συσκευή. Μην επιχειρείτε επισκευές μόνοι σας!

f) Απαγορεύεται η είσοδος παιδιών ή μη εξουσιοδοτημένων ατόμων σε έναν σταθμό εργασίας. (Η απόσπαση της προσοχής μπορεί να οδηγήσει σε απώλεια ελέγχου της συσκευής).

g) Η σύνδεση και η αποσύνδεση της γραμμής πίεσης πρέπει να γίνεται με κλειστή τη βαλβίδα αέρα.

h) Μην κατευθύνετε τη γραμμή πίεσης προς τον εαυτό σας ή προς άλλα άτομα ή ζώα.

i) Μην διακόπτετε την παροχή πεπιεσμένου αέρα συνθλίβοντας ή λυγίζοντας τους σωλήνες πίεσης.

j) Όταν ξεκινάτε να εργάζεστε με τη συσκευή, είναι απαραίτητο να αυξάνετε σταδιακά την παροχή αέρα προς τη συσκευή, προκειμένου να διασφαλίσετε την ορθή λειτουργία της. Σε περίπτωση που παρατηρήσετε οποιαδήποτε μη φυσιολογική λειτουργία της συσκευής, είναι απαραίτητο να την αποσυνδέσετε αμέσως από την παροχή πεπιεσμένου αέρα και να επικοινωνήσετε με το σημείο σέρβις του κατασκευαστή



ΘΥΜΗΘΕΊΤΕ! ΚΑΤΆ ΤΗ ΧΡΉΣΗ ΤΗΣ ΣΥΣΚΕΥΉΣ, ΠΡΟΣΤΑΤΕΎΣΤΕ ΤΑ ΠΑΙΔΙΆ ΚΑΙ ΆΛΛΟΥΣ ΠΑΡΕΥΡΙΣΚΌΜΕΝΟΥΣ.

3.2. Προσωπική ασφάλεια

a) Μην χρησιμοποιείτε τη συσκευή όταν είστε κουρασμένοι, άρρωστοι ή υπό την επήρεια αλκοόλ, ναρκωτικών ή φαρμάκων που μπορούν να επηρεάσουν σημαντικά την ικανότητα χειρισμού της.

b) Όταν εργάζεστε με τη συσκευή, να χρησιμοποιείτε την κοινή λογική και να παραμένετε σε εγρήγορση. Η προσωρινή απώλεια συγκέντρωσης κατά τη χρήση της συσκευής μπορεί να οδηγήσει σε σοβαρούς τραυματισμούς

c) Χρησιμοποιήστε ατομικό προστατευτικό εξοπλισμό όπως απαιτείται για την εργασία με τη συσκευή, όπως ορίζεται στην ενότητα 1 (Υπόμνημα). Η χρήση σωστού, εγκεκριμένου ατομικού προστατευτικού εξοπλισμού μειώνει τον κίνδυνο τραυματισμού.

d) Για να αποτρέψετε την τυχαία ενεργοποίηση της συσκευής, βεβαιωθείτε ότι ο διακόπτης βρίσκεται στη θέση OFF πριν τη συνδέσετε σε πηγή ρεύματος.

e) Μην υπερεκτιμάτε τις ικανότητές σας. Κατά τη χρήση της συσκευής, διατηρήστε την ισορροπία σας και παραμείνετε σταθεροί ανά πάσα στιγμή. Αυτό θα διασφαλίσει καλύτερο έλεγχο της συσκευής σε απρόβλεπτες καταστάσεις.

f) Μην φοράτε φαρδιά ρούχα ή κοσμήματα. Κρατήστε τα μαλλιά, τα ρούχα και τα γάντια μακριά από κινούμενα μέρη. Τα φαρδιά ρούχα, τα κοσμήματα ή τα μακριά μαλλιά μπορεί να πιαστούν σε κινούμενα μέρη.

g) Ο πεπιεσμένος αέρας μπορεί να προκαλέσει σοβαρό τραυματισμό

h) Συνιστάται η χρήση προστασίας ματιών, αυτιών και αναπνευστικής προστασίας.

3.3. Ασφαλής χρήση της συσκευής

i) Μην υπερφορτώνετε τη συσκευή. Χρησιμοποιήστε κατάλληλα εργαλεία για την δεδομένη εργασία. Μια σωστά επιλεγμένη συσκευή θα εκτελέσει την εργασία για την οποία σχεδιάστηκε καλύτερα και με ασφαλέστερο τρόπο.

j) Μην χρησιμοποιείτε τη συσκευή εάν ο διακόπτης ON/OFF δεν λειτουργεί σωστά (δεν ενεργοποιεί και απενεργοποιεί τη συσκευή). Οι συσκευές που δεν μπορούν να ενεργοποιηθούν και να απενεργοποιηθούν χρησιμοποιώντας τον διακόπτη ON/OFF είναι επικίνδυνες, δεν πρέπει να τίθενται σε λειτουργία και πρέπει να επισκευάζονται.

k) Είναι απαραίτητο να αποσυνδέσετε τη γραμμή πίεσης πριν ξεκινήσετε οποιαδήποτε ρύθμιση, αντικατάσταση αξεσουάρ ή μετά την ολοκλήρωση εργασιών με τη συσκευή. Ένα τέτοιο προληπτικό μέτρο μειώνει τον κίνδυνο ατυχήματος.

l) Όταν δεν χρησιμοποιείται, φυλάξτε την σε ασφαλές μέρος, μακριά από παιδιά και άτομα που δεν είναι εξοικειωμένα με τη συσκευή και δεν έχουν διαβάσει το εγχειρίδιο χρήσης. Η συσκευή μπορεί να αποτελέσει κίνδυνο στα χέρια άπειρων χρηστών.

m) Διατηρήστε τη συσκευή σε καλή τεχνική κατάσταση. Πριν από κάθε χρήση, ελέγξτε για γενικές ζημιές και ιδιαίτερα για ραγισμένα μέρη ή στοιχεία και για οποιεσδήποτε άλλες συνθήκες που μπορεί να επηρεάσουν την ασφαλή λειτουργία της συσκευής. Εάν εντοπιστεί ζημιά, παραδώστε τη συσκευή για επισκευή πριν από τη χρήση.

n) Κρατήστε τη συσκευή μακριά από παιδιά.

o) Η επισκευή ή η συντήρηση της συσκευής πρέπει να πραγματοποιείται από εξειδικευμένα άτομα, χρησιμοποιώντας μόνο γνήσια ανταλλακτικά. Αυτό θα διασφαλίσει την ασφαλή χρήση.

p) Για να διασφαλίσετε την λειτουργική ακεραιότητα της συσκευής, μην αφαιρείτε τα εργοστασιακά τοποθετημένα προστατευτικά και μην χαλαρώνετε καμία βίδα.

q) Κατά τη μεταφορά και τον χειρισμό της συσκευής μεταξύ της αποθήκης και του προορισμού, λάβετε υπόψη τις αρχές υγείας και ασφάλειας στην εργασία για τις χειρωνακτικές μεταφορές που ισχύουν στη χώρα όπου θα χρησιμοποιηθεί η συσκευή.

r) Αποφύγετε καταστάσεις όπου η συσκευή σταματά κατά τη χρήση λόγω υπερβολικής φόρτωσης. Αυτό μπορεί να οδηγήσει σε υπερθέρμανση των στοιχείων κίνησης και ζημιά στη συσκευή.

s) Χρησιμοποιήστε αέρα για την τροφοδοσία της συσκευής, απαγορεύεται η χρήση άλλων αερίων.

t) Καθαρίζετε τακτικά τη συσκευή για να αποφύγετε τη συσσώρευση ανθεκτικής βρωμιάς

u) Σε σημεία όπου υπάρχει υψηλός κίνδυνος μηχανικής βλάβης, χρησιμοποιήστε ενισχυμένο σωλήνα για τις συνδέσεις πεπιεσμένου αέρα.

v) Πριν από κάθε χρήση, βεβαιωθείτε ότι το ακροφύσιο είναι σωστά τοποθετημένο στη συσκευή και ότι ο σωλήνας είναι σωστά συνδεδεμένος και άθικτος.

w) Ο αέρας που παρέχεται στη συσκευή πρέπει να είναι στεγνός, καθαρός και απαλλαγμένος από μολύνσεις. Η μόλυνση μπορεί να φράξει τους αγωγούς και να οδηγήσει σε ζημιά στη συσκευή και τα εξαρτήματά της.

x) Δεν επιτρέπεται η μεταφορά ή η ανάρτηση της συσκευής από τη γραμμή πίεσης.

y) Μην αγγίζετε κινούμενα μέρη ή αξεσουάρ, εκτός εάν η συσκευή έχει αποσυνδεθεί από την παροχή πεπιεσμένου αέρα.

z) Σε περίπτωση που παρατηρήσετε διαρροή από τη συσκευή ή τους σωλήνες, είναι απαραίτητο να αποσυνδέσετε αμέσως την παροχή πεπιεσμένου αέρα και να διορθώσετε τα ελαττώματα.

aa) Μην υπερβαίνετε τη συνιστώμενη πίεση τροφοδοσίας, καθώς αυτό μπορεί να προκαλέσει ζημιά στη συσκευή.

ΠΡΟΣΟΧΗ! ΠΑΡΆ ΤΟΝ ΑΣΦΑΛΉ ΣΧΕΔΙΑΣΜΌ ΤΗΣ ΣΥΣΚΕΥΉΣ ΚΑΙ ΤΑ ΠΡΟΣΤΑΤΕΥΤΙΚΆ ΤΗΣ ΧΑΡΑΚΤΗΡΙΣΤΙΚΆ, ΚΑΙ ΠΑΡΆ ΤΗ ΧΡΉΣΗ ΠΡΌΣΘΕΤΩΝ ΣΤΟΙΧΕΊΩΝ ΠΟΥ ΠΡΟΣΤΑΤΕΎΟΥΝ ΤΟΝ ΧΕΙΡΙΣΤΉ, ΕΞΑΚΟΛΟΥΘΕΊ ΝΑ ΥΠΆΡΧΕΙ ΈΝΑΣ ΜΙΚΡΌΣ ΚΊΝΔΥΝΟΣ ΑΤΥΧΉΜΑΤΟΣ Ή ΤΡΑΥΜΑΤΙΣΜΟΎ ΚΑΤΆ ΤΗ ΧΡΉΣΗ ΤΗΣ ΣΥΣΚΕΥΉΣ. ΝΑ ΕΊΣΤΕ ΣΕ ΕΓΡΉΓΟΡΣΗ ΚΑΙ ΝΑ ΧΡΗΣΙΜΟΠΟΙΕΊΤΕ ΤΗΝ ΚΟΙΝΉ ΛΟΓΙΚΉ ΚΑΤΆ ΤΗ ΧΡΉΣΗ ΤΗΣ ΣΥΣΚΕΥΉΣ.

4. Χρησιμοποιήστε τις οδηγίες

Ο πνευματικός διανομέας λίπους είναι μια συσκευή σχεδιασμένη για τη λίπανση στοιχείων με λιπαντική ουσία υπό πίεση.

Ο χρήστης φέρει ευθύνη για οποιαδήποτε ζημιά προκύψει από μη προβλεπόμενη χρήση της συσκευής

4.1. Περιγραφή συσκευής

4.1.1. PRO-G 12

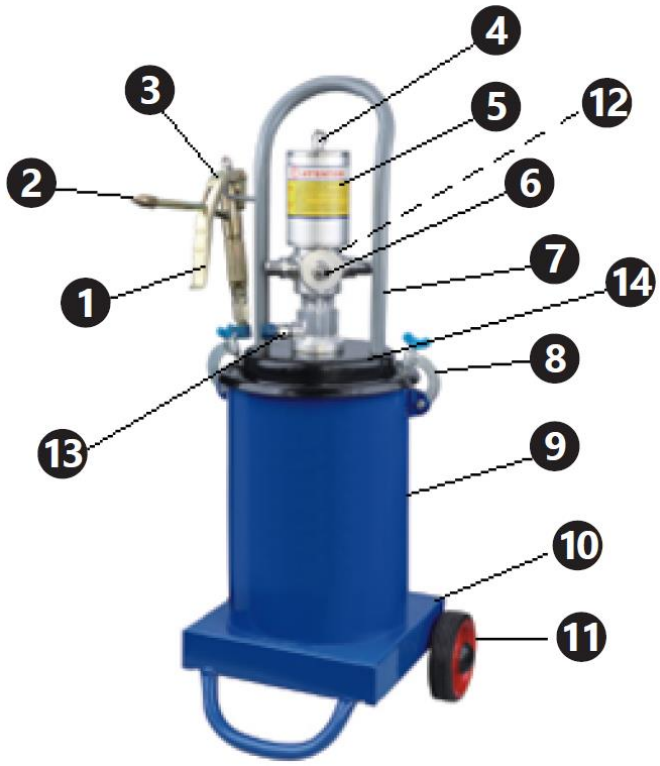

4.1.2. PRO-G 12M


7
4
2
3
5
6
1
12
13
8
14
8
4
MSW
MOTOR TECHNICS
9
11
10

4.1.3. PRO-G 20

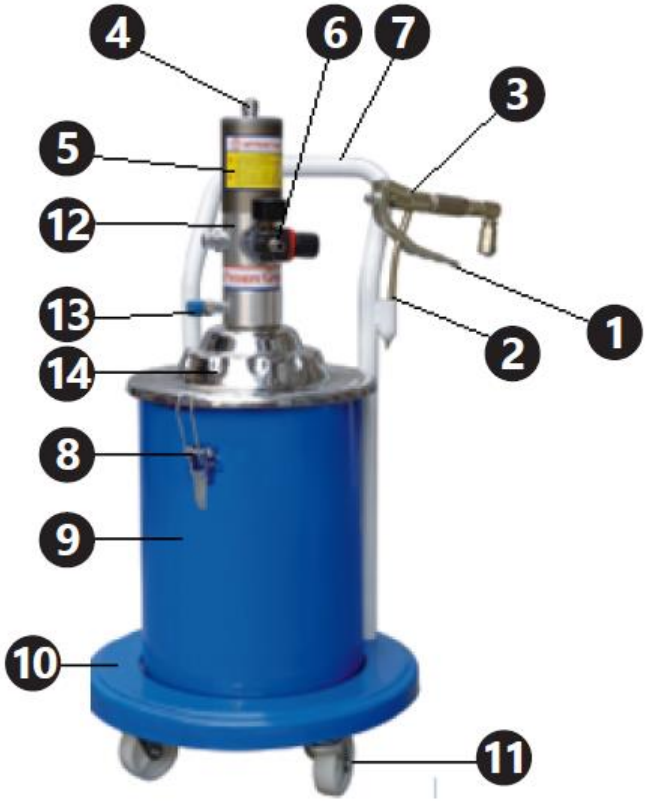

1. Σκανδάλη πιστολιού δοσομέτρησης
2. Ακροφύσιο πιστολιού
3. Δοσομετρικό πιστόλι
4. Πνευματικός σωλήνας
5. Κύλινδρος αντλίας
6. Μανόμετρο και σύνδεση παροχής αέρα
7. Λαβή
8. Σφιγκτήρας καλύμματος
9. Δοχείο για γράσο
10. Βάση της συσκευής
11. Τροχοί
12. Φίλτρο αέρα (δεν φαίνεται στην εικόνα)
13. Σύνδεση εύκαμπτου σωλήνα πιστολιού

14. Κάλυμμα

4.2. Προετοιμασία για χρήση

4.2.1. Τοποθεσία συσκευής

Η θερμοκρασία περιβάλλοντος δεν πρέπει να υπερβαίνει τους 45°C και η σχετική υγρασία δεν πρέπει να υπερβαίνει το 85%. Χρησιμοποιείτε τη συσκευή μόνο σε καλά αεριζόμενους χώρους. Μην εμποδίζετε την έξοδο αέρα της συσκευής. Κρατήστε τη συσκευή μακριά από οποιεσδήποτε θερμές επιφάνειες. Η συσκευή πρέπει πάντα να χρησιμοποιείται σε επίπεδη, σταθερή, καθαρή, πυράντοχη και στεγνή επιφάνεια και μακριά από παιδιά και άτομα με ψυχικές διαταραχές. Ο χώρος εργασίας της συσκευής θα πρέπει να παρέχει άμεση πρόσβαση στη βαλβίδα που απενεργοποιεί την παροχή πεπιεσμένου αέρα. Βεβαιωθείτε ότι η πίεση του αέρα που τροφοδοτεί τη συσκευή δεν υπερβαίνει το συνιστώμενο εύρος.

4.2.2. Συνέλευση

Αριθμός εξαρτήματος	**PRO-G 12**	**PRO-G 12M & PRO-G 20**
1	Στόμιο	Στόμιο
2	Δοσομετρικός σωλήνας	Δοσομετρικός σωλήνας
3	Λαβή	Λαβή
4	Βίδα με στρογγυλή κεφαλή	Βίδα με στρογγυλή κεφαλή
5	Περιοχή προσαρμογής	Περιοχή προσαρμογής
6	Εξαγωνική στενή βίδα	Στενό παξιμάδι
7	Εξαγωνική φαρδιά βίδα	Πλατύ παξιμάδι
8	Στερεώ	Στερεώ
9	Στοιχείο σύνδεσης	Στοιχείο σύνδεσης
10	Βίδα συμπίεσης	Βίδα συμπίεσης
11	Τσιμούχα	Τσιμούχα
12	Σφραγιστικό	Σφραγιστικό
13	Αξων	Αξων
14	Στέγαση	Στέγαση
15	Έδρα βαλβίδας	Έδρα βαλβίδας
16	Χαλύβδινη μπάλα 6 χιλιοστών	Χαλύβδινη μπάλα 6 χιλιοστών
17	Υποδοχή μπάλας	Υποδοχή μπάλας
18	Ανοιξη	Ανοιξη
19	Γραμμή σύνδεσης	Γραμμή σύνδεσης
20	Κεντρικός άξονας	Κεντρικός άξονας
21	Βίδα στεγανοποίησης I	Παξιμάδι στεγανοποίησης I
22	Χαλύβδινη μπάλα 2 χιλιοστών	Χαλύβδινη μπάλα 2 χιλιοστών
23	Σύνδεση	Σώμα στερέωσης
24	Φλάντζα αλουμινίου	Ροδέλα χαλκού
25	Δακτύλιος στεγανοποίησης τύπου O	Σύνδεσμος εισόδου γράσου
26	Βίδα στεγανοποίησης II	Παξιμάδι στεγανοποίησης II
27	Φλάντζα χαλκού	Δακτύλιος στεγανοποίησης τύπου O
28	—	Ροδέλα χαλκού

PRO-G 12

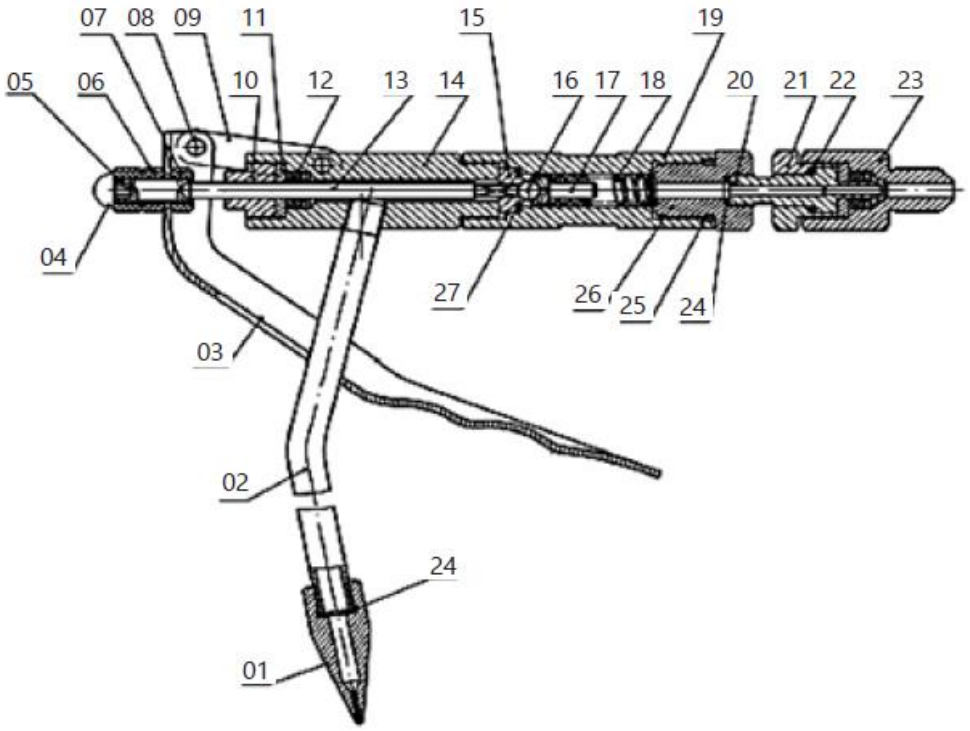

PRO-G 12M, PRO-G 20

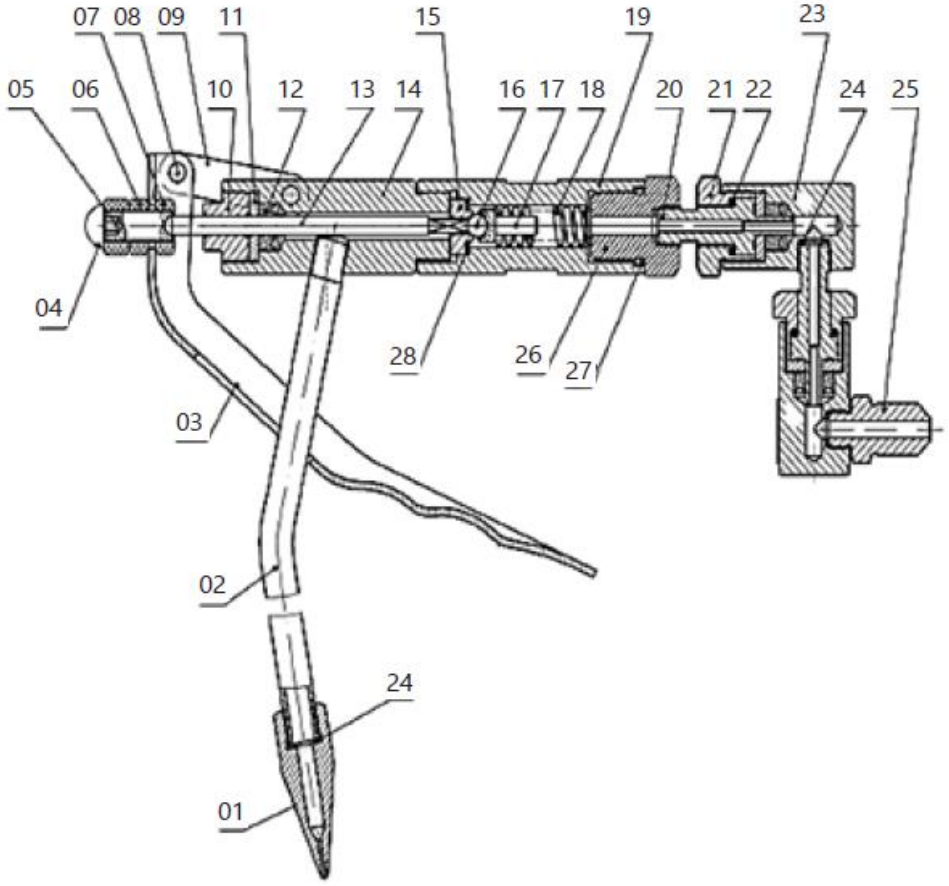

Αριθμός εξαρτήματος	PRO-G 12	PRO-G 12M	PRO-G 20
1	Πνευματικός σωλήνας	Πνευματικός σωλήνας	Πνευματικός σωλήνας
2	Παξιμάδι πνευματικού αγωγού	Παξιμάδι πνευματικού αγωγού	Παξιμάδι πνευματικού αγωγού
3	Δακτύλιος στεγανοποίησης τύπου Ο Ø12,8x2,65	Δακτύλιος στεγανοποίησης τύπου Ο Ø7,5x2,65	Δακτύλιος στεγανοποίησης τύπου Ο Ø12,8x2,65
4	Αγκώνας	Αγκώνας	Αγκώνας
5	Κάλυμμα κυλίνδρου	Κάλυμμα κυλίνδρου	Κάλυμμα κυλίνδρου
6	Δακτύλιος στεγανοποίησης τύπου Ο Ø70x3,1	Δακτύλιος στεγανοποίησης τύπου Ο Ø70x3,1	Δακτύλιος στεγανοποίησης τύπου Ο Ø70x3,1
7	Κύλινδρος	Αυτοασφαλιζόμενο παξιμάδι	Αυτοασφαλιζόμενο παξιμάδι M10
8	Αυτοασφαλιζόμενο παξιμάδι M10	Φλάντζα εμβόλου	Εμβολο
9	Φλάντζα εμβόλου	Εμβολο	Φλάντζα εμβόλου
10	Εμβολο	Κύλινδρος	Κύλινδρος
11	—	Μονάδα εμβόλου	Δακτύλιος στεγανοποίησης τύπου Ο Ø16x2,4
11-1	Ράβδος εμβόλου	—	—
11-2	Σωλήνας που συνδέει το έμβολο	—	—
12	Βίδα στεγανοποίησης	Βίδα στεγανοποίησης	Δακτύλιος στεγανοποίησης τύπου Ο Ø23,6x1,8
13	Δακτύλιος στεγανοποίησης τύπου Ο Ø16x2,6	Δακτύλιος στεγανοποίησης τύπου Ο Ø16x2,4	Βίδα στεγανοποίησης
14	Δακτύλιος στεγανοποίησης τύπου Ο Ø23,6x1,8	Δακτύλιος στεγανοποίησης τύπου Ο Ø20x1,8	Ασπίδα τραβήγματος
15	Μονάδα τροφοδοσίας αέρα	Βαλβίδα ελέγχου	Ράβδος εμβόλου
16	Δακτύλιος στεγανοποίησης τύπου Ο Ø22,3x2,65	Μανίκι βαλβίδας	Σύνδεσμος εισόδου αέρα
17	Πώμα	Ελατήριο επιστροφής	Βαλβίδα ρύθμισης πίεσης
18	Ελατήριο επιστροφής	Δακτύλιος στεγανοποίησης τύπου Ο Ø17x2,65	Σύνδεσμος βαλβίδας ρύθμισης πίεσης
19	Χιτώνιο βαλβίδας	Πώμα	Δακτύλιος στεγανοποίησης τύπου Ο Ø12,6x1,8
20	Βαλβίδα αντεπιστροφής	Μονάδα τροφοδοσίας αέρα	Κάλυμμα θαλάμου αντλίας
21	Σύνδεσμος εισόδου αέρα	Ασπίδα έλξης	Δακτύλιος στεγανοποίησης τύπου Ο

			Ø46x2,5
22	Ασπίδα έλξης	Φλάντζα	Ελατήριο απόσβεσης
23	Φλάντζα	Δακτύλιος στεγανοποίησης τύπου O Ø16x1,8	Συρόμενο μπλοκ παροχής αέρα
24	Δακτύλιος στεγανοποίησης τύπου O Ø19,6x1,8	Δακτύλιος στεγανοποίησης τύπου O Ø11,2x1,8	Πλάκα στερέωσης
25	Δακτύλιος στεγανοποίησης τύπου O Ø14,8x1,8	Δακτύλιος στεγανοποίησης τύπου U UN 12x22x8	Βίδα
26	Δακτύλιος στεγανοποίησης τύπου U UN 12x22x8	Κάλυμμα στεγανοποίησης	Φλάντζα ελατηρίου Ø4
27	Κάλυμμα στεγανοποίησης	Κόφτης Ø3x20	Υποδοχή σύνδεσης παροχής αέρα
28	Κόφτης Ø3x20	Άτρακτος ελατηρίου Ø3x15	Χάρτινη φλάντζα
29	Άτρακτος ελατηρίου Ø3x15	Παξιμάδι ρύθμισης	Ράβδος εμβόλου
30	Παξιμάδι ρύθμισης	Σωλήνας σύνδεσης	Έδρα ελατηρίου
31	Σωλήνας σύνδεσης	Γράσο ελατήριο εισόδου	Γράσο ελατήριο εισόδου
32	Ελατήριο εισόδου αέρα	Χαλύβδινη μπάλα	Χαλύβδινη μπάλα SØ6
33	Χαλύβδινη μπάλα	Ράβδος εμβόλου	Πυρήνας βαλβίδας
34	Δακτύλιος στεγανοποίησης τύπου O	Έμβολο ελατηρίου	Δακτύλιος στεγανοποίησης τύπου O Ø19,3x2,65
35	Υλικό μονάδας στήλης	Υποδοχή από χαλύβδινη σφαίρα	Δακτύλιος στεγανοποίησης τύπου O Ø25,5x2,65
35-1	Πώμα βαλβίδας	—	—
35-2	Υλικό στήλης	—	—
35-3	Άξονας ελατηρίου Ø2x13	—	—
36	Δακτύλιος στεγανοποίησης τύπου O Ø24x2,4	Δακτύλιος στεγανοποίησης τύπου O Ø24x2,4	Σώμα αντλίας
37	Σωλήνας σύνδεσης	Σωλήνας σύνδεσης	Στήλη
38	Δακτύλιος στεγανοποίησης τύπου O Ø25,5x2,65	Δακτύλιος στεγανοποίησης τύπου O Ø14x2,65	Δακτύλιος στεγανοποίησης τύπου U UN 8x14x6
39	Σώμα αντλίας	Δακτύλιος στεγανοποίησης τύπου O Ø20x2,65	Βαλβίδα αντεπιστροφής
40	Τέσσερις τετράγωνες βαλβίδες	Σώμα αντλίας	Φλάντζα βαλβίδας αντεπιστροφής
41	Μονάδα βίδας σύνδεσης	Δακτύλιος στεγανοποίησης τύπου U UN 8x14x6	Έδρα βαλβίδας εισόδου γράσου

41-1	Βίδα σύνδεσης	—	—
41-2	Σίτα φιλτραρίσματος	—	—
42	Δίσκος	Βαλβίδα αντεπιστροφής	Δακτύλιος υπερχείλισης
43	Φλάντζα ελατηρίου Ø6	Φλάντζα βαλβίδας αντεπιστροφής	Ροδέλα
44	Αυτοασφαλιζόμενο παξιμάδι M6	Έδρα βαλβίδας εισόδου γράσου	Φλάντζα ελατηρίου Ø6
45	Σωλήνας εισόδου αέρα	Δακτύλιος υπερχείλισης	Αυτοασφαλιζόμενο παξιμάδι M6
46	Φλάντζα χαλκού M4x12	Ροδέλα	Σωλήνας εισόδου γράσου
47	Σύνδεσμος εξόδου γράσου Ø4	Φλάντζα ελατηρίου Ø6	Ροδέλα Ø30
48	Βίδα	Αυτοασφαλιζόμενο παξιμάδι M6	Πείρος Ø3x15
49	Φλάντζα ελατηρίου	Σωλήνας εισόδου γράσου	Στήλη σύνδεσης
50	Ελατήριο απόσβεσης	Φλάντζα χαλκού	Πείρος Ø320
51	Συρόμενο μπλοκ παροχής αέρα	Σύνδεσμος εξόδου γράσου	Παξιμάδι ρύθμισης
52	Πλάκα στερέωσης	Βίδα	Σωλήνας σύνδεσης
53	Υποδοχή σύνδεσης παροχής αέρα	Φλάντζα ελατηρίου Ø4	Δακτύλιος στεγανοποίησης τύπου O Ø24x2,4
54	Χάρτινο παρέμβυσμα	Ελατήριο απόσβεσης	Κάλυμμα στεγανοποίησης
55	Κάλυμμα παροχής αέρα	Συρόμενο μπλοκ παροχής αέρα	Δακτύλιος στεγανοποίησης τύπου U UN 12x22x8
56	Δακτύλιος στεγανοποίησης τύπου O Ø45,3x2,65	Πλάκα στερέωσης	Δακτύλιος στεγανοποίησης τύπου O Ø19,6x1,8
57	Δακτύλιος στεγανοποίησης τύπου O Ø46x2,5	Υποδοχή σύνδεσης παροχής αέρα	Δακτύλιος στεγανοποίησης τύπου O Ø14,8x1,8
58	Βίδες Allen M6x20	Χάρτινη φλάντζα	Φλάντζα
59	Σιγαστήρας	Κάλυμμα παροχής αέρα	Σύνδεσμος εμβόλου
60	Λαβή	Βίδες Allen	Παροχή αέρα
61	Καπάκι δοχείου	Δακτύλιος στεγανοποίησης τύπου O Ø46x2,5	Χάλκινη φλάντζα
62	Βίδα εξαγωνικής κεφαλής M8x15	Σύνδεσμος εισόδου αέρα	Σύνδεσμος εξόδου λίπους
63	Ελατήριο πίεσης	Δακτύλιος στεγανοποίησης τύπου O Ø45,3x2,65	Πώμα
64	Δακτύλιος στεγανοποίησης τύπου O Ø35x2,6	Σιγαστήρας	Σιγαστήρας
65	Δίσκος πίεσης	Πώμα	Βαλβίδα διανομής
66	Ροδέλα Ø30	Ροδέλα Ø30	—
67	Παξιμάδι πεταλούδας	Λαβή	Μανίκι βαλβίδας

68	Ζυγός	Καπάκι δοχείου	Ελατήριο επιστροφής
69	Παξιμάδι M6	Βίδα εξαγωνικής κεφαλής M8x15	Δακτύλιος στεγανοποίησης τύπου O Ø22,3x2,65
70	Βίδα εξαγωνικής κεφαλής M6x16	Ελατήριο πίεσης	Πώμα
71	Δοχείο	Δίσκος πίεσης	—
72	Τροχός	Δακτύλιος στεγανοποίησης τύπου O Ø35x2,5	—
73	Ροδέλα Ø16	Παξιμάδι πεταλούδας	—
74	Περιοριστής εκροής λαδιού	Ζυγός	—
75	Οπλο	Παξιμάδι M6	Τροχός
76	Σωλήνας υψηλής πίεσης	Βίδα εξαγωνικής κεφαλής M6x16	Σώμα δοχείου
77	Λίστα ανταλλακτικών	Δεξαμενή	Βίδα M6x30
78	—	Τροχός	Σκανδάλη
79	—	Ροδέλα Ø16	Παξιμάδι M6
80	—	Οπλο	Αγκιστρο
81	—	Λίστα ανταλλακτικών	Πίεση δίσκου
82	—	Σωλήνας υψηλής πίεσης	Καπάκι δοχείου
83	—	—	Λαβή
84	—	—	Βίδα M8x15
85	—	—	Ελατήριο συμπίεσης

PRO-G 12

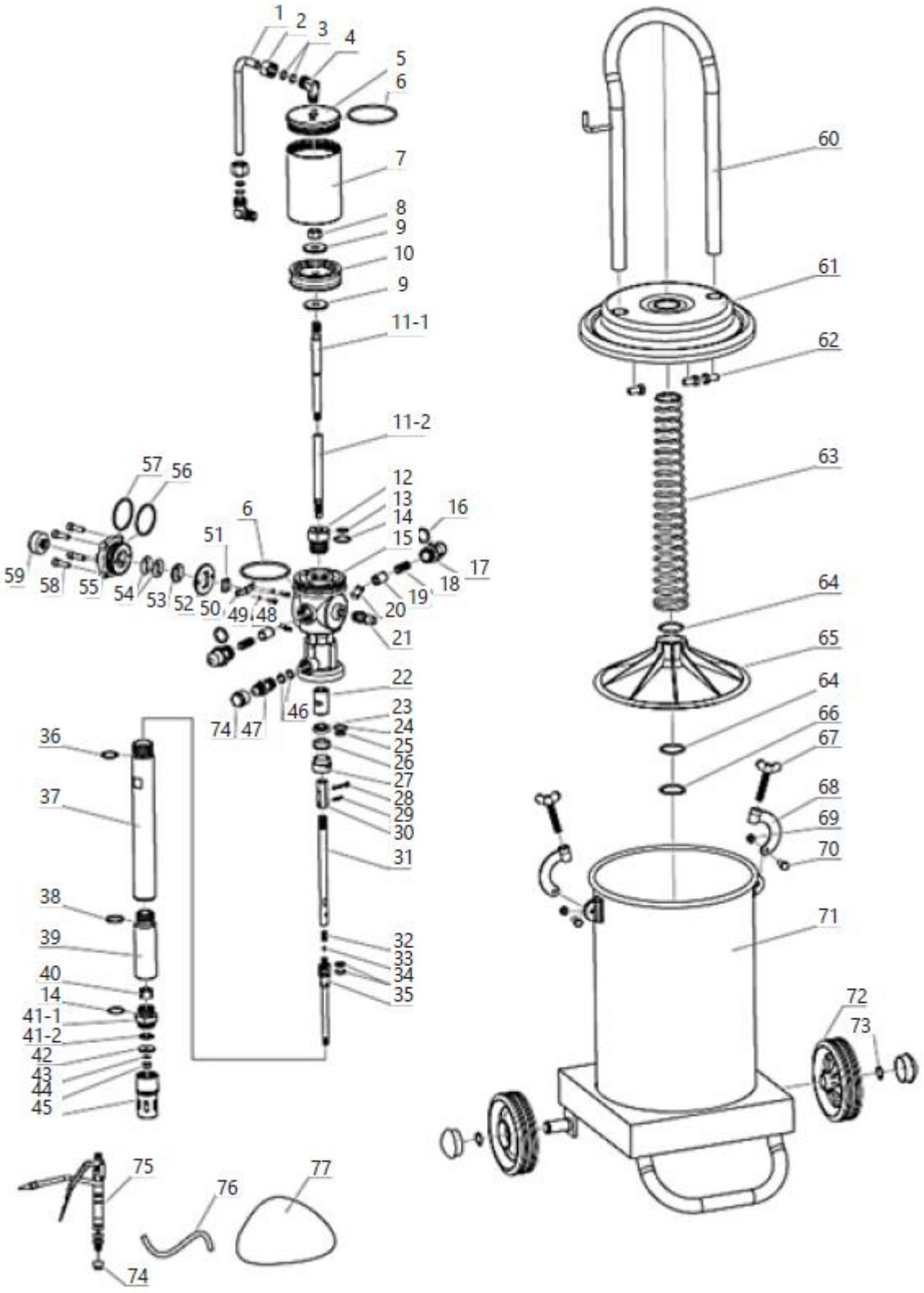
1
2
3
4
5
6
7
8
9
10
9
11-1
11-2
57
56
12
13
14
15
16
17
18
19
20
21
22
23
24
25
26
27
28
29
30
31
32
33
34
35
6
51
59
58
55
54
53
52
50
49
48
46
74
47
36
37
38
39
40
14
41-1
41-2
42
43
44
45
75
76
77
74
60
61
62
63
64
65
64
66
67
68
69
70
71
72
73

PRO-G 12M

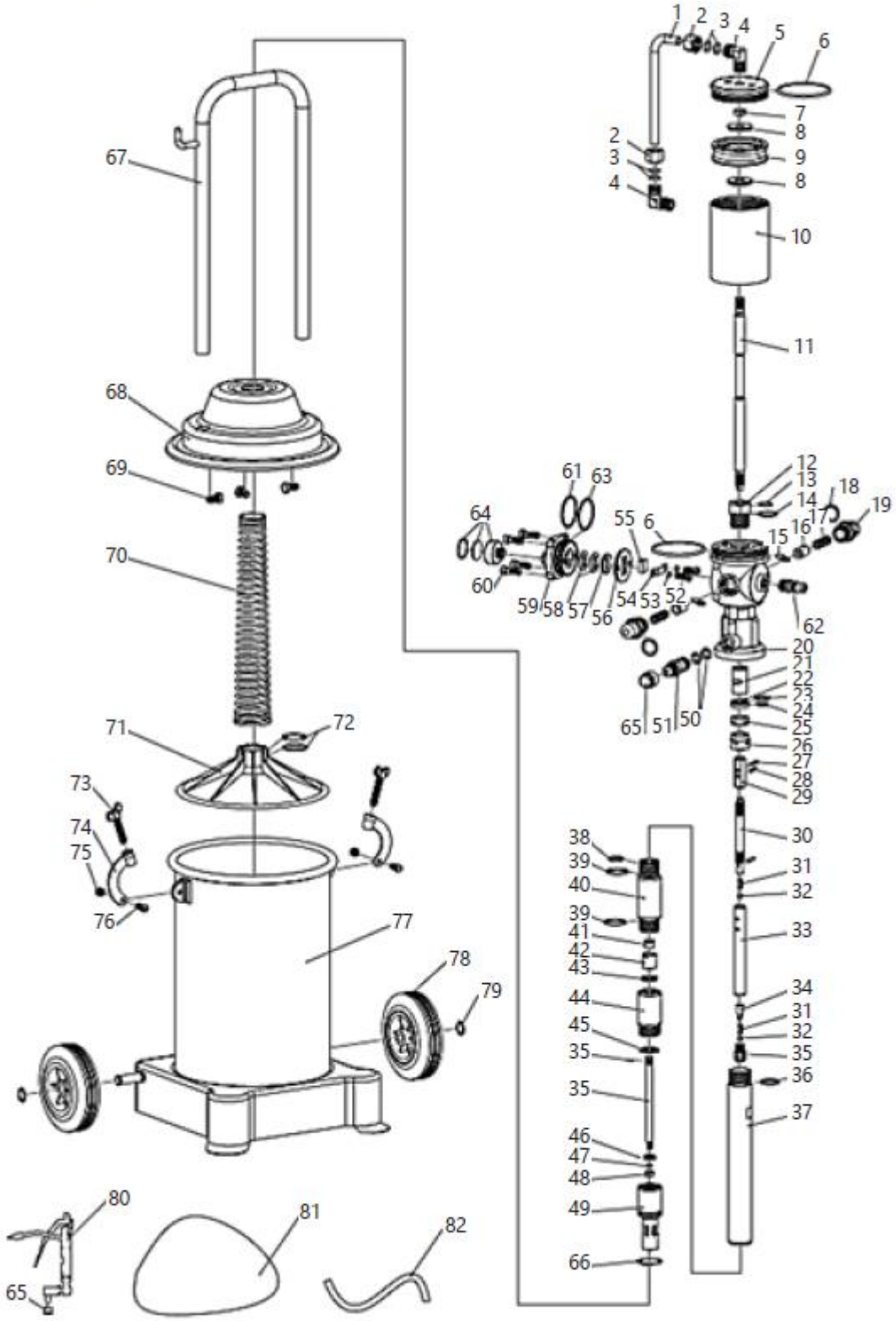
1
2
3
4
5
6
7
8
9
8
10
11
12
13
14
15
16
17
18
19
20
21
22
23
24
25
26
27
28
29
30
31
32
33
34
31
32
35
36
37
38
39
40
39
41
42
43
44
45
35
35
46
47
48
49
66
61
63
64
55
6
60
59
58
57
56
54
53
52
62
65
51
50
67
68
69
70
71
72
73
74
75
76
77
78
79
80
81
82
65

PRO-G 20

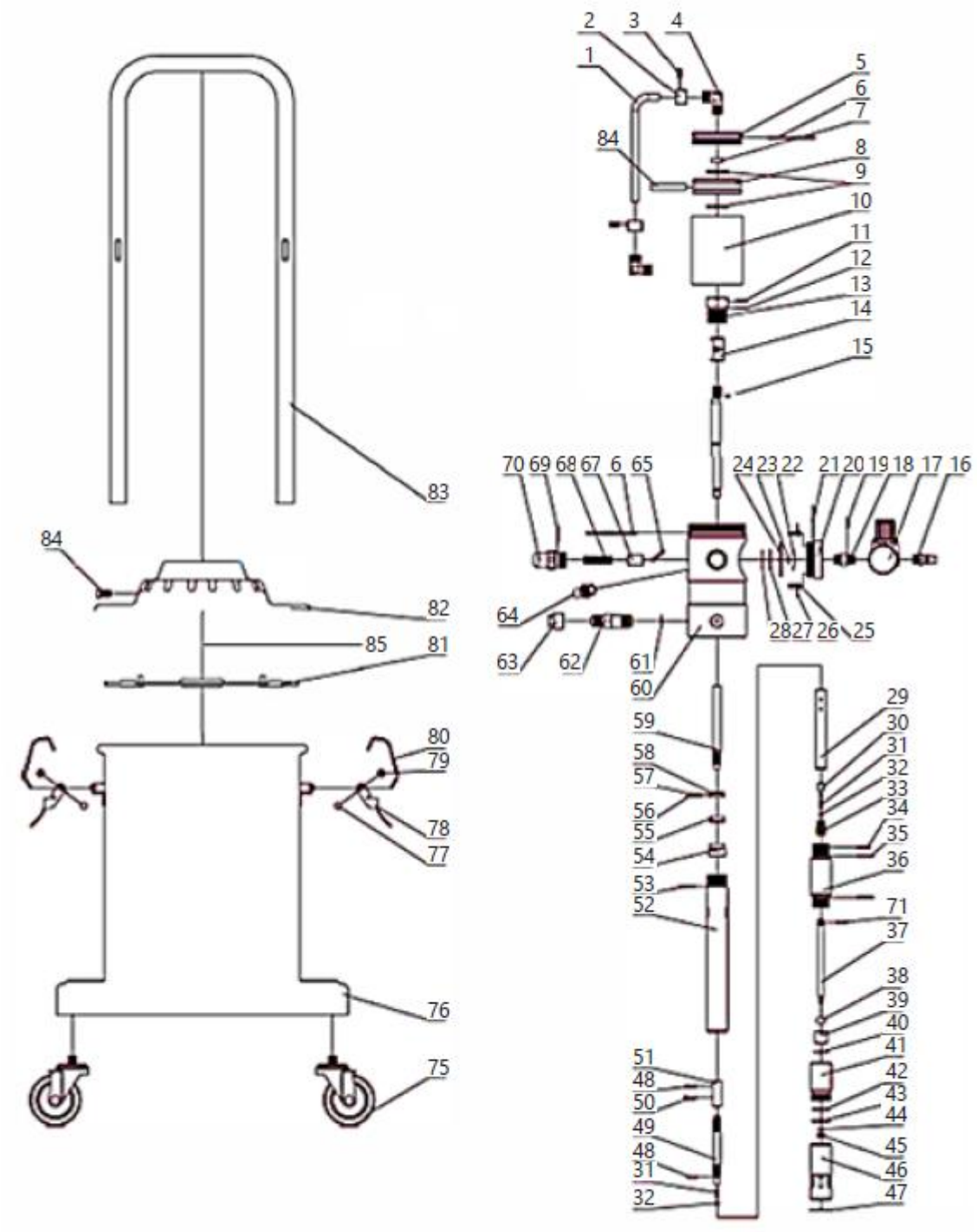
1
2
3
4
5
6
7
8
9
10
11
12
13
14
15
16
17
18
19
20
21
22
23
24
25
26
27
28
29
30
31
32
33
34
35
36
37
38
39
40
41
42
43
44
45
46
47
48
49
50
51
52
53
54
55
56
57
58
59
60
61
62
63
64
65
67
68
69
70
71
75
76
77
78
79
80
81
82
83
84
84
85

4.3. Χρήση συσκευής

1. Ξεβιδώστε τις βίδες-πτερύγια των σφιγκτήρων του καλύμματος, αφαιρέστε τους σφιγκτήρες και, στη συνέχεια, αφαιρέστε το κάλυμμα μαζί με τα υπόλοιπα στοιχεία που είναι στερεωμένα σε αυτό (δεν χρειάζεται να τα αποσυναρμολογήσετε).

2. Βάλτε το γράσο στη δεξαμενή. Γεμίστε τη δεξαμενή κατά 70-80% με γράσο, ώστε να μπορείτε να τοποθετήσετε τον μηχανισμό για την πίεση του γράσου μέσα σε αυτήν. Όταν εφαρμόζετε γράσο, προσπαθήστε να το απλώσετε ομοιόμορφα στη δεξαμενή και να αποφύγετε τη δημιουργία κενών γεμάτων με αέρα. Είναι απαραίτητο να χρησιμοποιήσετε το γράσο στη συσκευή. Ο τύπος του γράσου που χρησιμοποιείται εξαρτάται από την εποχή:

   - NLGI 0 ~ 1 – χειμερινή περίοδος
   - NLGI 2 – περίοδος άνοιξης και φθινοπώρου
   - NLGI 2 ~ 3 – θερινή περίοδος.

Απαγορεύεται η χρήση μολυσμένου λίπους. Οι ακαθαρσίες θα προκαλέσουν απόφραξη των αγωγών που αντλούν το γράσο, των ακροφυσίων των πιστολιών κ.λπ., γεγονός που θα οδηγήσει σε δυσλειτουργία της συσκευής ή ακόμη και σε βλάβη της.

3. Τοποθετήστε το κάλυμμα τοποθετώντας το στη δεξαμενή και προσέχοντας ώστε ο δίσκος πίεσης να εφάπτεται οριζόντια με το γράσο και ο σωλήνας αναρρόφησης να βρίσκεται στο κέντρο του γράσου. Στερεώστε το κάλυμμα τοποθετώντας τους σφιγκτήρες και σφίγγοντάς τους με τις βίδες-πεταλούδες. Βεβαιωθείτε ότι το κάλυμμα έχει τοποθετηθεί σωστά και ότι δεν υπάρχουν κενά μεταξύ αυτού και της δεξαμενής.

4. Βιδώστε τον εύκαμπτο σωλήνα του πιστολιού στη σύνδεση του πιστολιού, αφαιρώντας εκ των προτέρων τα βύσματα. Βεβαιωθείτε ότι ο εύκαμπτος σωλήνας με το πιστόλι λίπανσης και οι υπόλοιποι σύνδεσμοι εισόδου και εξόδου είναι καλά βιδωμένοι. Εάν εμφανιστούν διαρροές αέρα ή γράσου μετά την ενεργοποίηση της συσκευής, είναι απαραίτητο να αφαιρέσετε όλες τις διαρροές.

5. Συνδέστε τον εύκαμπτο σωλήνα τροφοδοσίας πεπιεσμένου αέρα στην είσοδο αέρα της συσκευής μέσω των ταχυσύνδεσμων.

6. Ενεργοποιήστε τη συσκευή συμπίεσης αέρα (δεν παρέχεται με το προϊόν) έτσι ώστε να παρέχει τον αέρα υπό πίεση 6 ~ 8 bar.

7. Διανείμετε το λιπαντικό πατώντας τη σκανδάλη του πιστολιού διανομής. Κατά την πρώτη χρήση, το γράσο θα βγει από το πιστόλι μόνο μετά από λίγο (ο χρόνος κατά τον οποίο οι σωλήνες θα είναι γεμάτοι με γράσο). Μετά το τέλος της εργασίας με τη συσκευή, απενεργοποιήστε την πηγή τροφοδοσίας, αποσυνδέστε την πηγή τροφοδοσίας του πεπιεσμένου αέρα από τη συσκευή και πατώντας τη σκανδάλη του πιστολιού, αδειάστε το σύστημα από το γράσο υπό πίεση, κάτι που θα παρατείνει τη διάρκεια ζωής των σωλήνων υψηλής πίεσης. Σημείωση: Απαγορεύεται η ενεργοποίηση της συσκευής εάν η δεξαμενή γράσου είναι άδεια. Εάν η συσκευή δεν χρησιμοποιείται, είναι απαραίτητο να αποσυνδέσετε τον ταχυσύνδεσμο και να μειώσετε την πίεση στη δεξαμενή ξεκλειδώνοντας το πιστόλι.

4.4. Μεταφορά

Σε περίπτωση μεταφοράς του λιπαντήρα σε μικρές αποστάσεις σε κάθετη θέση, είναι απαραίτητο να χρησιμοποιήσετε τους τροχούς που είναι τοποθετημένοι στη βάση της συσκευής και τη λαβή.

Σε μοντέλα με δύο τροχούς, είναι απαραίτητο να γείρετε απαλά τη συσκευή προς τα εμπρός, ενώ σε ένα μοντέλο με τέσσερις τροχούς αρκεί να μετακινήσετε τη συσκευή στο επίπεδο.

Δεν χρειάζεται να αδειάσετε τη δεξαμενή γράσου για το χρόνο αυτού του τύπου μεταφοράς.

Πριν από τη μεταφορά σε μεγάλες αποστάσεις, η δεξαμενή γράσου πρέπει να αδειάσει και να μεταφερθεί σε ξεχωριστό δοχείο. Προστατέψτε προσεκτικά τη συσκευή από κραδασμούς και τυχαίες ζημιές κατά τη μεταφορά. Συνιστάται επίσης η αποσυναρμολόγηση των σωλήνων σύνδεσης και του πιστολιού.

4.5. Καθαρισμός και συντήρηση

- Πριν από κάθε καθαρισμό ή συντήρηση και εάν η συσκευή δεν χρησιμοποιείται, είναι απαραίτητο να αποσυνδέσετε τη γραμμή πίεσης, να εξισώσετε την πίεση στη συσκευή με την ατμοσφαιρική πίεση και να κρυώσετε εντελώς τη συσκευή.
- Πριν από κάθε χρήση της συσκευής, είναι απαραίτητο να ελέγξετε εάν η συσκευή είναι πλήρως λειτουργική.
- Μετά από κάθε χρήση της συσκευής, είναι απαραίτητο να εξισώσετε την πίεση που υπάρχει στις δεξαμενές της συσκευής με την ατμοσφαιρική πίεση, να καθαρίσετε προσεκτικά τη συσκευή και να την τοποθετήσετε σε ασφαλές μέρος.
- Χρησιμοποιήστε καθαριστικά χωρίς διαβρωτικές ουσίες για να καθαρίσετε κάθε επιφάνεια.
- Στεγνώστε καλά όλα τα μέρη μετά τον καθαρισμό πριν χρησιμοποιήσετε ξανά τη συσκευή.
- Λιπάνετε τακτικά την αντλία εμβόλου χρησιμοποιώντας το λιπαντικό που προορίζεται για τη συντήρηση πνευματικού εξοπλισμού.
- Καθαρίζετε τακτικά το πιστόλι και τον εύκαμπτο σωλήνα που παρέχει το γράσο.
- Πριν ξεκινήσετε την αποθήκευση, αδειάζετε πάντα τη δεξαμενή γράσου και καθαρίζετέ την καλά, καθώς και καθαρίζετε το περίβλημα της αντλίας και τους εύκαμπτους σωλήνες χρησιμοποιώντας παρασκευάσματα σχεδιασμένα για τον καθαρισμό του γράσου από μηχανικά εξαρτήματα. Μετά τον καθαρισμό, στεγνώστε τη συσκευή. Αποθηκεύστε τη μονάδα σε ξηρό, δροσερό μέρος, μακριά από υγρασία και άμεση έκθεση στο ηλιακό φως.

4.6. Πίνακας αντιμετώπισης προβλημάτων

2: Αντιμετώπιση προβλημάτων

Πρόβλημα	Πιθανή αιτία	Λύση
Η αντλία έχει σταματήσει να λειτουργεί (εκτός από την κανονική διακοπή)	Σφάλμα στη λειτουργία του συστήματος επιστροφής	Ελέγξτε όλα τα εξαρτήματα του συστήματος και αντικαταστήστε τα με καινούργια ή προσαρμόστε τα ανάλογα
Το γράσο δεν αναρροφάται από τη δεξαμενή	Κακή σύσφιξη των βιδών	Σφίξτε
	Βρώμικη και φραγμένη είσοδος αέρα	Βρείτε το μπλοκάρισμα και αφαιρέστε το
	Το γράσο είναι πολύ κολλώδες	Χρησιμοποιήστε τον σωστό τύπο γράσου σε σχέση με την εποχή του χρόνου
	Η βαλβίδα είναι φραγμένη	Βρείτε το μπλοκάρισμα και αφαιρέστε το
	Αδειάστε το δοχείο ή πολύ λίγη ποσότητα γράσου	Γεμίστε το δοχείο με γράσο.
Διαρροή αέρα	Τριβή στον μηχανισμό και τα στοιχεία της βαλβίδας που έρχονται σε επαφή μεταξύ τους	Αποσυναρμολογήστε τα στοιχεία και γυαλίστε τα για να αφαιρέσετε την τριβή.
	Μετατόπιση των στοιχείων του μηχανισμού και χαλάρωση των βιδών	Μετακινήστε τα στη σωστή θέση και σφίξτε τις βίδες.
Ανεπαρκής πίεση γράσου στην έξοδο.	Φραγμένος εύκαμπτος σωλήνας παροχής αέρα	Βρείτε το μπλοκάρισμα και αφαιρέστε το
	Η βαλβίδα είναι κατεστραμμένη ή κακώς σφραγισμένη	Ελέγξτε τη στεγανότητα των βαλβίδων και αντικαταστήστε τις εάν χρειαστεί
Διαρροή γράσου κατά τη ροή του πεπιεσμένου αέρα	Κατεστραμμένος δακτύλιος στεγανοποίησης	Αντικαταστήστε με έναν καινούργιο.
Διαρροή γράσου από κινούμενα μέρη του πιστολιού	Κατεστραμμένα στοιχεία στεγανοποίησης	Βρείτε και αντικαταστήστε το κατεστραμμένο στοιχείο

CE DE | EN |PL | FR | IT | ES | CZ

EG-Konformitätserklärung | EU Declaration of conformity | Deklaracja zgodności WE | Déclaration UE de conformité | Dichiarazione di conformità UE | Declaración UE de conformidad | Prohlášení o shodě ES, 2018/20-06/158

Hersteller (Name, Adresse) | Manufacturer (name, address) | Producent (nazwa, adres) | Fabricant (nom, adresse) | Produttore (denominazione, sede) | Fabricante (nombre, dirección) | Výrobce (jméno, adresa): **EXPONDO POLSKA SP. Z O.O. SP. K., ul. Dekoracyjna 3, 65-155 Zielona Góra, Poland, EU**
Mit voller Verantwortung erkläre ich, dass | declare under his sole responsibility that the product | **z pełną odpowiedzialnością deklaruje, że** | Je déclare et affirme que | sotto la mia esclusiva responsabilità, DICHIARO che | Bajo mi total **responsabilidad, declaro que | Na svoji výlučnou odpovědnost prohlašuji, že:**
Name | name | nazwa | dénomination | nome | nombre | jméno: **Pneumatische Fettpresse | Pneumatic grease dyspenser | Smarownica towotnica pneumatyczna | Pompe à graisse pneumatique | Ingrassatore pneumatico | Engrasador neumático | Pneumatický mazací lis**
Modell | model | model | modèle | modello | modelo | model: **PRO-G 12 | PRO-G 12M | PRO-G 20**
Seriennummer | **serial numer | numer seryjny** | numéro de série | numero di serie | número de serie | **sériové číslo: 000000000000 – 999999999999**

die Grundanforderungen erfüllt | meets the following essential requirements | spełnia zasadnicze wymagania | est conforme aux exigences réglementaires suivantes| ed é conforme alle seguenti direttive | y cumple con los siguientes requisitos básicos | splňuje základní požadavky:

- MD 2006/42/EC,

außerdem erfüllt dieses Produkt die Anforderungen der folgenden harmonisierten Normen | complies with the requirements of the following harmonized standards | spełnia wymagania następujących norm zharmonizowanych | ce produit est conforme aux normes harmonisées suivantes | inoltre il prodotto soddisfa i requisiti previsti dalle seguenti norme armonizzate | además, este producto cumple con los requisitos de las siguientes normas armonizadas | kromě toho splňuje tento produkt požadavky následujících harmonizovaných norem:

- EN 809:1998+A1:2009,
- EN ISO 4414:2010.

Diese Erklärung bezieht sich nur auf die Maschine im Zustand, in dem sie auf dem Markt eingeführt wurde und schließt keine Komponenten, die vom Endverbraucher hinzugefügt wurden und keine vom Endverbraucher durchgeführten Tätigkeiten/Umbauarbeiten, ein., Die technische Dokumentation befindet sich im Firmensitz von EXPONDO Polska sp. z o.o. sp. k., und über ihre Verfügbarkeit entscheidet die dazu befugte Person Piotr R. Gajos. | This declaration relates exclusively to the product in the state in which it was placed on the market. Any components added, handling effected or modifications carried out subsequently are expressly excluded. The technical documentation can be obtained at the premises of EXPONDO Polska sp. z o.o. sp. k. and is available from the authorised person Piotr R. Gajos. | Deklaracja ta odnosi się wyłącznie do maszyny w stanie, w jakim została wprowadzona do obrotu i nie obejmuje części składowych dodanych przez użytkownika końcowego lub przeprowadzonych przez niego późniejszych działań. Dokumentacja techniczna znajduje się w siedzibie firmy EXPONDO Polska sp. z o.o. sp. k., a osobą upoważnioną do jej dysponowaniem jest Piotr R. Gajos. | Cette délaration concerne exclusivement le produit dans l'éat dans lequel il a ééintroduit sur le marchéet ne comprend aucun composant, déontage ou autre modification ajoutéou effectuépar l'utilisateur final. La documentation technique se trouve au siège de l'entreprise EXPONDO Polska sp. z o.o. sp. k. et peut être mise àdisposition sous rélamation àla personne morale compéente Piotr R. Gajos. | La presente dichiarazione fa riferimento esclusivamente allo stato del macchinario al momento dell´immissione sul mercato e non include componenti e/o modifiche apportati/e allo stesso da parte del consumatore finale., La relativa documentazione tecnica si trova presso la sede legale dell´azienda EXPONDO Polska sp. z o.o. sp. k., ed in merito ad un´eventuale divulgazione decide esclusivamente la persona avente piena titolarità Piotr R. Gajos. | Esta declaración se refiere únicamente al estado en que la máquina ha sido introducida en el mercado con exclusión de los elementos añadidos y las operaciones o modificaciones llevadas a cabo por el usuario final., La documentación técnica se encuentra en el domicilio social de EXPONDO Polska sp. z o.o. sp. k., y sobre su disponibilidad decide la persona autorizada para ello, Piotr R. Gajos. | Toto prohlášení se vztahuje výlučně na strojní zařízení ve stavu, v jakém bylo uvedeno na trh, a nevztahuje se na součásti, které byly následně přidány konečným uživatelem, nebo následně provedené zásahy konečného uživatele. Technická dokumentace se nachází v sídle společnosti EXPONDO Polska sp. z o.o. sp. k., a o její dostupnosti rozhoduje k tomu povolaná osoba Piotr R. Gajos.:

Piotr R. Gajos
Ingenieur für die Richtlinienüberprüfung der Produkte | Product Compliance Engineer | Inżynier ds. Oceny zgodności produktów | Ingénieur responsable des analyses de conformité des produits | Ingegnere della sicurezza dei prodotti| ingeniero para la evaluación de la directiva de productos | inženýr oddělení hodnocení bezpečnosti výrobků

Gdynia, 20-06-2018

Ort, Datum | Place, Date | Miejsce, Data | Lieu, Date | Luogo, Data |Lugar, Fecha | Místo, Datum

Unterschrift | Signature | Podpis | Signature | Firma | Firma, | Podpis

Name, Vorname, Stelle | Name, function, | Imię, Nazwisko, Funkcja | Nom, Prénom, Position | Cognome, Nome, Titolo del responsabile, | Apellidos, Nombre, Puesto | Příjmení, Jméno, místo

⚠

Ovaj korisnički priručnik preveden je pomoću strojnog prevođenja. Uložili smo maksimalan napor kako bismo osigurali točnost prijevoda, ali imajte na umu da automatski prijevodi nisu savršeni i nisu namijenjeni zamjeni ljudskih prevoditelja. Službena verzija korisničkog priručnika je na engleskom jeziku. Sve razlike između prevedene verzije i izvornog engleskog jezika nisu pravno obvezujuće. Ako imate bilo kakvih pitanja o točnosti prijevoda, pogledajte englesku verziju koja je službena referenca. Više jezičnih verzija dostupno je na zahtjev putem info@expondo.com.

1. Tehnički podaci

Tablica 1: Tehnički podaci proizvoda

Opis parametra	Vrijednost parametra		
Naziv proizvoda	Pneumatski dozator masti		
Model	PRO-G 12	PRO-G 12M	PRO-G 20
Volumetrijski kapacitet spremnika [l]	12		20
Izlazni tlak [bar]	240~320	300~400	
Radni tlak [bar]	6~8		
Kapacitet pumpe za mast [l/min]	0,75	0,85	0,85
Stupanj kompresije	40:1	50:1	
Dimenzije [mm]	315x340x780	310x340x810	430x430x776
Težina [kg]	11,95	14	12,8

2. Opći opis

Korisnički priručnik osmišljen je kako bi pomogao u sigurnoj i nesmetanoj upotrebi uređaja. Proizvod je dizajniran i proizveden u skladu sa strogim tehničkim smjernicama, korištenjem najsuvremenijih tehnologija i komponenti. Osim toga, proizveden je u skladu s najstrožim standardima kvalitete.

NE KORISTITE UREĐAJ OSIM AKO NISTE PAŽLJIVO PROČITALI I RAZUMJELI OVAJ UPUTAK ZA KORIŠTENJE.

Kako biste produžili vijek trajanja uređaja i osigurali nesmetan rad, koristite ga u skladu s ovim korisničkim priručnikom i redovito obavljajte zadatke održavanja. Tehnički podaci i specifikacije u ovom korisničkom priručniku su ažurirani. Proizvođač zadržava pravo na promjene povezane s poboljšanjem kvalitete. Uzimajući u obzir tehnološki napredak i mogućnosti smanjenja buke, uređaj je dizajniran kako bi se rizici emisije buke sveli na minimum.

2.1. Legenda

Ikona	Opis
CE	Proizvod zadovoljava relevantne sigurnosne standarde.

	Pročitajte upute prije upotrebe.
	Proizvod se mora reciklirati.
	**UPOZORENJE!** ili **OPREZ!** ili **ZAPAMTITE!** Primjenjivo na danu situaciju. (opći znak upozorenja)
	Koristite zaštitu za uši. Izloženost glasnoj buci može uzrokovati gubitak sluha.
	Nosite zaštitne naočale.
	Nosite zaštitne rukavice.



NAPOMENA! CRTEŽI U OVOM PRIRUČNIKU SLUŽE SAMO U ILUSTRATIVNE SVRHE I U NEKIM DETALJIMA MOGU SE RAZLIKOVATI OD STVARNOG PROIZVODA.

3. Sigurnost korištenja



PROČITAJTE SVA SIGURNOSNA UPOZORENJA I SVE UPUTE. NEPOŠTIVANJE UPOZORENJA I UPUTA MOŽE REZULTIRATI OZBILJNIM OZLJEDAMA ILI ČAK SMRĆU.

Kad god se u upozorenjima i uputama koriste izrazi "uređaj" ili "proizvod", to se odnosi na pneumatski dozator masti.



NE POKRIVAJTE ULAZNE/IZLAZNE OTVORE ZA ZRAK.

TIJEKOM UPORABE NE STAVLJAJTE RUKE ILI DRUGE PREDMETE U UREĐAJ!

NE PREKORAČUJTE MAKSIMALNI DOPUŠTENI RADNI TLAK.

3.1. Sigurnost na radnom mjestu

a) Provjerite je li radno mjesto uredno i dobro osvijetljeno. Neuredno ili slabo osvijetljeno radno mjesto može dovesti do nesreća. Pokušajte predvidjeti što se može dogoditi, promatrajte što se događa i koristite zdrav razum pri radu s uređajem.

b) Ne koristite uređaj u zoni opasnosti od eksplozije, na primjer u prisutnosti zapaljivih tekućina, plinova ili prašine. Uređaj stvara iskre koje mogu zapaliti prašinu ili pare.

c) Nakon otkrivanja oštećenja ili nepravilnog rada, odmah isključite uređaj i bez odgode prijavite to nadređenom.

d) U slučaju bilo kakve sumnje u ispravan rad uređaja, obratite se službi za podršku proizvođača.

e) Samo servisna točka proizvođača smije popravljati uređaj. Ne pokušavajte samostalno popravljati!

f) Djeci ili neovlaštenim osobama zabranjen je ulazak na radnu stanicu. (Ometanje pažnje može rezultirati gubitkom kontrole nad uređajem).

g) Spajanje i odspajanje tlačnog voda treba obavljati sa zatvorenim ventilom za zrak.

h) Ne usmjeravajte tlačni vod prema sebi ili prema drugim ljudima ili životinjama.

i) Ne prekidajte dovod komprimiranog zraka gnječenjem ili savijanjem tlačnih crijeva.

j) Prilikom početka rada s uređajem potrebno je postupno povećavati dovod zraka kako bi se osiguralo njegovo ispravno funkcioniranje. U slučaju uočavanja bilo kakvog abnormalnog rada uređaja potrebno ga je odmah isključiti iz dovoda komprimiranog zraka i obratiti se servisnom centru proizvođača



ZAPAMTITE! PRILIKOM KORIŠTENJA UREĐAJA ZAŠTITITE DJECU I OSTALE PROMATRAČE.

3.2. Osobna sigurnost

a) Nemojte koristiti uređaj kada ste umorni, bolesni ili pod utjecajem alkohola, narkotika ili lijekova koji mogu značajno smanjiti sposobnost rukovanja uređajem.

b) Prilikom rada s uređajem koristite zdrav razum i budite oprezni. Privremeni gubitak koncentracije tijekom korištenja uređaja može dovesti do ozbiljnih ozljeda

c) Koristite osobnu zaštitnu opremu potrebnu za rad s uređajem, navedenu u odjeljku 1 (Legenda). Korištenje ispravne, odobrene osobne zaštitne opreme smanjuje rizik od ozljeda.

d) Kako biste spriječili slučajno uključivanje uređaja, prije spajanja na izvor napajanja provjerite je li prekidač u položaju ISKLJUČENO.

e) Nemojte precjenjivati svoje sposobnosti. Prilikom korištenja uređaja održavajte ravnotežu i ostanite stabilni u svakom trenutku. To će osigurati bolju kontrolu nad uređajem u neočekivanim situacijama.

f) Nemojte nositi široku odjeću ili nakit. Držite kosu, odjeću i rukavice dalje od pokretnih dijelova. Široka odjeća, nakit ili duga kosa mogu se uhvatiti u pokretne dijelove.

g) Komprimirani zrak može uzrokovati ozbiljne ozljede

h) Preporučuje se korištenje zaštite za oči, uši i dišni sustav.

3.3. Sigurna uporaba uređaja

i) Nemojte preopteretiti uređaj. Koristite odgovarajući alat za zadani zadatak. Ispravno odabran uređaj će bolje i sigurnije obavljati zadatak za koji je dizajniran.

j) Ne koristite uređaj ako prekidač UKLJUČENO/ISKLJUČENO ne radi ispravno (ne uključuje i isključuje uređaj). Uređaji koji se ne mogu uključiti i isključiti pomoću prekidača UKLJUČENO/ISKLJUČENO su opasni, ne smiju se koristiti i moraju se popraviti.

k) Potrebno je odspojiti tlačni vod prije početka bilo kakvog podešavanja, zamjene pribora ili nakon završetka rada s uređajem. Takva preventivna mjera smanjuje rizik od nesreće.

l) Kada se ne koristi, čuvajte ga na sigurnom mjestu, dalje od djece i osoba koje nisu upoznate s uređajem, koje nisu pročitale korisnički priručnik. Uređaj može predstavljati opasnost u rukama neiskusnih korisnika.

m) Održavajte uređaj u dobrom tehničkom stanju. Prije svake upotrebe provjerite ima li općih oštećenja, a posebno provjerite ima li napuknutih dijelova ili elemenata te bilo kakvih drugih stanja koja mogu utjecati na siguran rad uređaja. Ako se otkrije oštećenje, prije upotrebe predajte uređaj na popravak.

n) Uređaj držite izvan dohvata djece.

o) Popravak ili održavanje uređaja trebaju obavljati kvalificirane osobe, koristeći samo originalne rezervne dijelove. To će osigurati sigurnu upotrebu.

p) Kako biste osigurali operativni integritet uređaja, nemojte uklanjati tvornički ugrađene zaštitne elemente i nemojte otpuštati vijke.

q) Prilikom transporta i rukovanja uređajem između skladišta i odredišta, uzmite u obzir načela zaštite na radu i sigurnosti za ručni transport koja vrijede u zemlji u kojoj će se uređaj koristiti.

r) Izbjegavajte situacije u kojima se uređaj zaustavlja tijekom upotrebe zbog prekomjernog opterećenja. To može dovesti do pregrijavanja pogonskih elemenata i oštećenja uređaja.

s) Za dovod uređaja koristite zrak, zabranjeno je koristiti druge plinove.

t) Redovito čistite uređaj kako biste izbjegli trajno nakupljanje prljavštine

u) Na mjestima gdje postoji visok rizik od mehaničkih oštećenja koristite ojačano crijevo za priključke komprimiranog zraka.

v) Prije svake upotrebe provjerite je li mlaznica ispravno montirana u uređaju i je li crijevo ispravno pričvršćeno i neoštećeno.

w) Zrak koji se dovodi u uređaj treba biti suh, čist i bez nečistoća. Nečistoće mogu začepiti cijevi i dovesti do oštećenja uređaja i njegovih komponenti.

x) Nije dopušteno nositi ili vješati uređaj za tlačni vod.

y) Ne dodirujte pokretne dijelove ili pribor osim ako uređaj nije isključen iz dovoda komprimiranog zraka.

z) U slučaju uočavanja curenja iz uređaja ili crijeva, potrebno je odmah isključiti dovod komprimiranog zraka i ukloniti nedostatke.

aa) Ne prekoračujte preporučeni tlak dovoda jer to može oštetiti uređaj.



PAŽNJA! UNATOČ SIGURNOM DIZAJNU UREĐAJA I NJEGOVIM ZAŠTITNIM ZNAČAJKAMA, TE UNATOČ KORIŠTENJU DODATNIH ELEMENATA KOJI ŠTITE OPERATERA, I DALJE POSTOJI MALI RIZIK OD NEZGODE ILI OZLJEDE PRILIKOM KORIŠTENJA UREĐAJA. BUDITE OPREZNI I KORISTITE ZDRAV RAZUM PRILIKOM KORIŠTENJA UREĐAJA.

4. Koristite smjernice

Pneumatski dozator masti je uređaj namijenjen za podmazivanje elemenata mazivom tvari pod tlakom.

Korisnik je odgovoran za svaku štetu nastalu nenamjenskom upotrebom uređaja

4.1. Opis uređaja

4.1.1. PRO-G 12

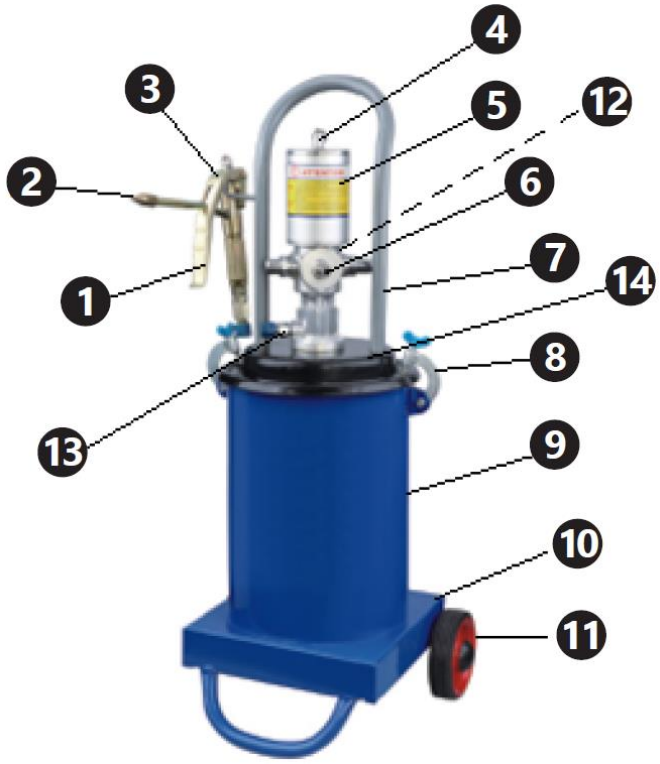

4.1.2. PRO-G 12M


7
4
2
3
5
6
1
12
13
8
14
8
4
MOTOR TECHNICS
9
11
10

4.1.3. PRO-G 20

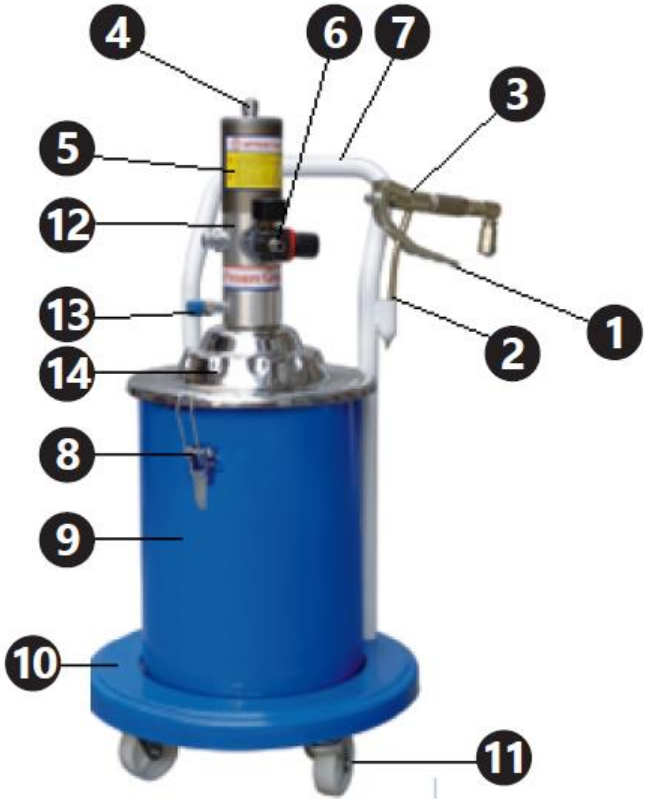

1. Okidač dozirnog pištolja
2. Mlaznica pištolja
3. Dozirni pištolj
4. Pneumatično crijevo
5. Cilindar pumpe
6. Priključak za manometar i dovod zraka
7. Ručka
8. Stezaljka poklopca
9. Spremnik za mast
10. Baza uređaja
11. Kotači
12. Zračni filter (nije vidljiv na slici)
13. Priključak crijeva pištolja

14. Poklopac

4.2. Priprema za upotrebu

4.2.1. Lokacija uređaja

Temperatura okoline ne smije prelaziti 45 °C, a relativna vlažnost zraka ne smije prelaziti 85%. Uređaj koristite samo u dobro prozračenim prostorima. Ne blokirajte otvor za zrak na uređaju. Držite uređaj dalje od bilo kakvih vrućih površina. Uređaj se uvijek mora koristiti na ravnoj, stabilnoj, čistoj, vatrootpornoj i suhoj površini te izvan dohvata djece i mentalno oboljelih osoba. Radno mjesto uređaja treba omogućiti neposredan pristup ventilu koji onemogućuje dovod komprimiranog zraka. Pazite da tlak zraka koji dovodi uređaj ne prelazi preporučeni raspon.

4.2.2. Skupština

Broj dijela	**PRO-G 12**	**PRO-G 12M I PRO-G 20**
1	Mlaznica	Mlaznica
2	Dozirna cijev	Dozirna cijev
3	Ručka	Ručka
4	Vijak s okruglom glavom	Vijak s okruglom glavom
5	Područje prilagodbe	Područje podešavanja
6	Uski šesterokutni vijak	Uska matica
7	Šesterokutni široki vijak	Široka matica
8	Zakovica	Zakovica
9	Spojni element	Spojni element
10	Kompresijski vijak	Kompresijski vijak
11	Brtva	Brtva
12	Brtvilo	Brtvilo
13	Trn	Trn
14	Kućište	Kućište
15	Sjedalo ventila	Sjedalo ventila
16	Čelična kuglica 6 mm	Čelična kuglica 6 mm
17	Utičnica za kuglu	Utičnica za kuglu
18	Proljeće	Proljeće
19	Spojna linija	Spojna linija
20	Središnji trn	Središnji trn
21	Vijak za brtvljenje I	Brtvena matica I
22	Čelična kuglica 2 mm	Čelična kuglica 2 mm
23	Konektor	Tijelo za pričvršćivanje
24	Aluminijska brtva	Bakrena podloška
25	Brtveni prsten tipa O	Priključak za dovod masti
26	Vijak za brtvljenje II	Brtvena matica II
27	Bakrena brtva	Brtveni prsten tipa O
28	—	Bakrena podloška

PRO-G 12

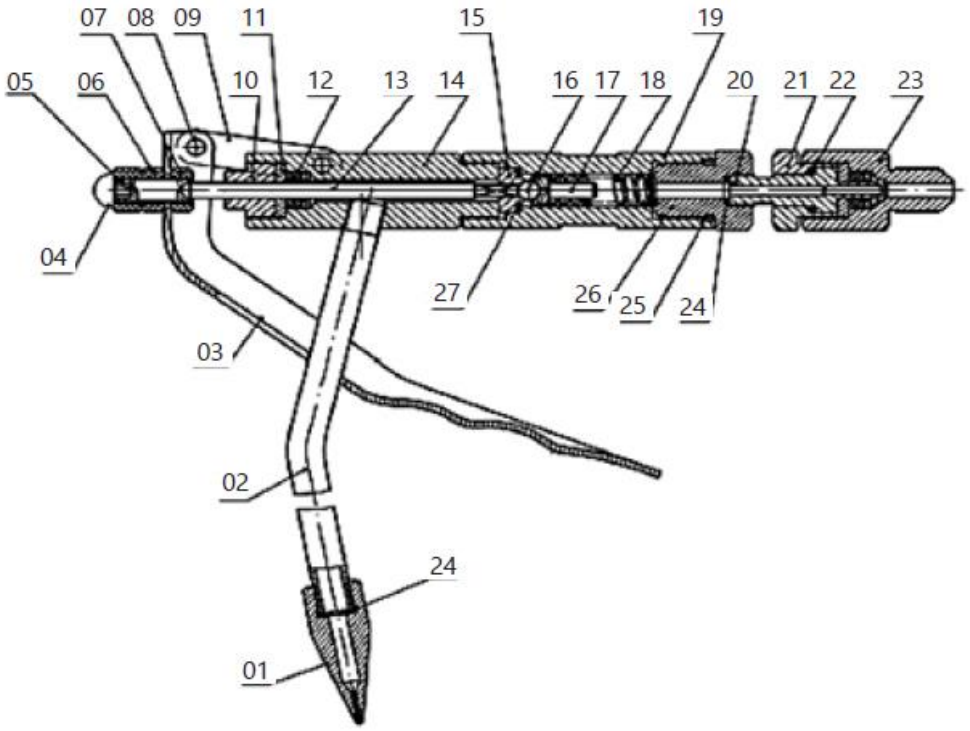

PRO-G 12M, PRO-G 20

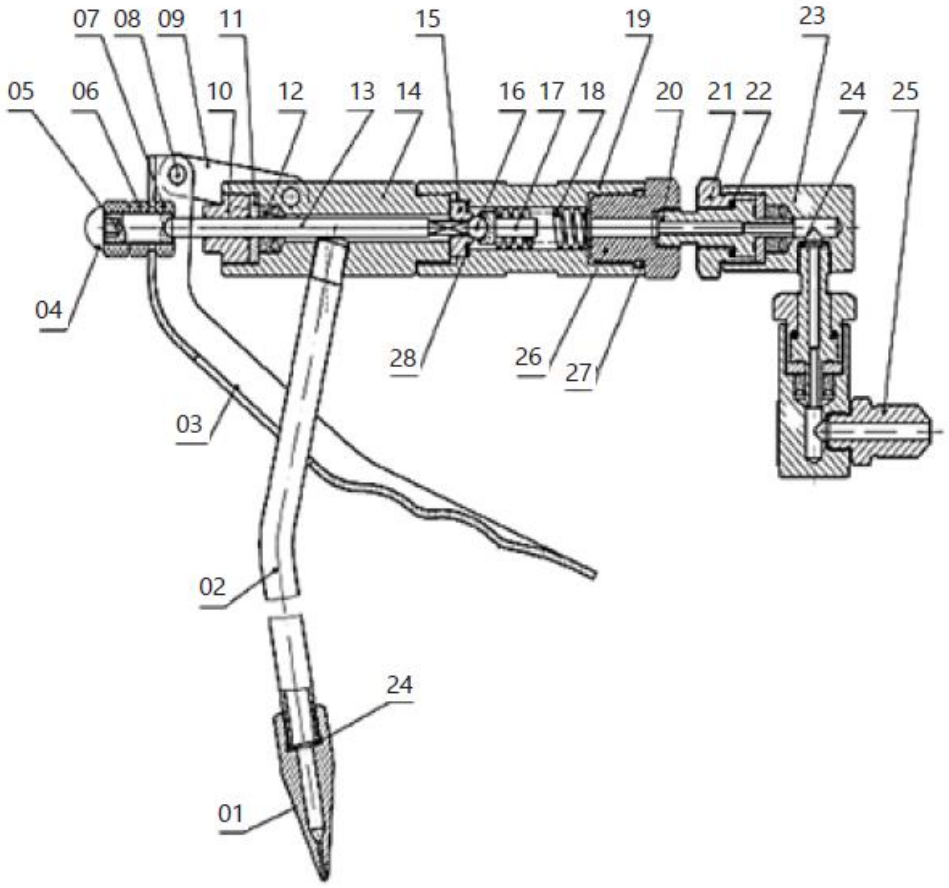

Broj dijela	PRO-G 12	PRO-G 12M	PRO-G 20
1	Pneumatično crijevo	Pneumatično crijevo	Pneumatično crijevo
2	Matica pneumatskog kanala	Matica pneumatskog kanala	Matica pneumatskog kanala
3	Brtveni prsten tipa O Ø12,8x2,65	Brtveni prsten tipa O Ø7,5x2,65	Brtveni prsten tipa O Ø12,8x2,65
4	Lakat	Lakat	Lakat
5	Poklopac cilindra	Poklopac cilindra	Poklopac cilindra
6	Brtveni prsten tipa O Ø70x3,1	Brtveni prsten tipa O Ø70x3,1	Brtveni prsten tipa O Ø70x3,1
7	Cilindar	Samoblokirajuća matica	Samoblokirajuća matica M10
8	Samoblokirajuća matica M10	Brtva klipa	Klip
9	Brtva klipa	Klip	Brtva klipa
10	Klip	Cilindar	Cilindar
11	—	Modul klipnjače	Brtveni prsten tipa O Ø16x2,4
11-1	Klipnjača	—	—
11-2	Cijev koja spaja klip	—	—
12	Vijak za brtvljenje	Vijak za brtvljenje	Brtveni prsten tipa O Ø23,6x1,8
13	Brtveni prsten tipa O Ø16x2,6	Brtveni prsten tipa O Ø16x2,4	Vijak za brtvljenje
14	Brtveni prsten tipa O Ø23,6x1,8	Brtveni prsten tipa O Ø20x1,8	Štit od povlačenja
15	Jedinica za napajanje zrakom	Nepovratni ventil	Klipnjača
16	Brtveni prsten tipa O Ø22,3x2,65	Čahura ventila	Priključak za dovod zraka
17	Čep	Povratna opruga	Ventil za regulaciju tlaka
18	Povratna opruga	Brtveni prsten tipa O Ø17x2,65	Priključak ventila za regulaciju tlaka
19	Čahura ventila	Čep	Brtveni prsten O tipa Ø12,6x1,8
20	Nepovratni ventil	Jedinica za dovod zraka	Poklopac komore pumpe
21	Priključak za ulaz zraka	Štit od povlačenja	Brtva Brtveni prsten O tipa Ø46x2,5
22	Štit od povlačenja	Brtva	Prigušna opruga
23	Brtva	Brtveni prsten O tipa Ø16x1,8	Klizni blok dovoda zraka
24	Brtveni prsten O tipa Ø19,6x1,8	Brtveni prsten O tipa Ø11,2x1,8	Pričvrsna ploča
25	Brtveni prsten O tipa Ø14,8x1,8	Brtveni prsten U tipa UN 12x22x8	Vijak
26	Brtveni prsten U tipa UN 12x22x8	Brtveni poklopac	Brtva opruge Ø4
27	Brtveni poklopac	Rascjepka Ø3x20	Utičnica priključka za dovod zraka
28	Rascjepka Ø3x20	Trn opruge Ø3x15	Papirnata brtva

29	Trn opruge Ø3x15	Matica za podešavanje	Klipnjača
30	Matica za podešavanje	Spojna cijev	Sjedalo opruge
31	Spojna cijev	Opruga za ulaz masti	Opruga za ulaz masti
32	Opruga za ulaz zraka	Čelična kugla	Čelična kugla SØ6
33	Čelična kugla	Klipnjača	Jezgra ventila
34	Brtveni prsten O tipa	Opružni klip	Brtveni prsten O tipa Ø19,3x2,65
35	Modul stupca materijala	Čahura čelične kuglice	Brtveni prsten tipa O Ø25,5x2,65
35-1	Čep ventila	—	—
35-2	Stupac materijala	—	—
35-3	Trn opruge Ø2x13	—	—
36	Brtveni prsten tipa O Ø24x2,4	Brtveni prsten tipa O Ø24x2,4	Tijelo pumpe
37	Spojna cijev	Spojna cijev	Stup
38	Brtveni prsten tipa O Ø25,5x2,65	Brtveni prsten tipa O Ø14x2,65	Brtveni prsten tipa U UN 8x14x6
39	Tijelo pumpe	Brtveni prsten tipa O Ø20x2,65	Nepovratni ventil
40	Četiri kvadratna ventila	Tijelo pumpe	Brtva nepovratnog ventila
41	Modul spojnog vijka	Brtveni prsten tipa U UN 8x14x6	Sjedalo ventila za dovod masti
41-1	Spojni vijak	—	—
41-2	Filterska mrežica	—	—
42	Disk	Nepovratni ventil	Preljevni prsten
43	Opružna brtva Ø6	Brtva nepovratnog ventila	Podloška
44	Samoblokirajuća matica M6	Sjedište ventila za dovod masti	Opružna brtva Ø6
45	Crijevo za dovod zraka	Preljevni prsten	Samoblokirajuća matica M6
46	Bakrena brtva M4x12	Podloška	Cijev za dovod masti
47	Priključak za izlaz masti Ø4	Opružna brtva Ø6	Podloška Ø30
48	Vijak	Samoblokirajuća matica M6	Klin Ø3x15
49	Opružna brtva	Cijev za dovod masti	Spojni stup
50	Prigušna opruga	Bakrena brtva	Klin Ø320
51	Klizni blok dovoda zraka	Priključak za izlaz masti	Matica za podešavanje
52	Pričvrsna ploča	Vijak	Spojna cijev
53	Utičnica priključka za dovod zraka	Opružna brtva Ø4	Brtveni prsten tipa O Ø24x2,4
54	Papirnata brtva	Prigušna opruga	Brtveni poklopac
55	Poklopac dovoda zraka	Klizni blok dovoda zraka	Brtveni prsten tipa U UN 12x22x8
56	Brtveni prsten tipa O Ø45,3x2,65	Pričvrsna ploča	Brtveni prsten tipa O Ø19,6x1,8
57	Brtveni prsten tipa O Ø46x2,5	Utičnica priključka za dovod zraka	Brtveni prsten tipa O Ø14,8x1,8
58	Imbus vijci M6x20	Papirnata brtva	Brtva

59	Prigušivač	Poklopac dovoda zraka	Priključak klipnjače
60	Ručka	Imbus vijci	Dovod zraka
61	Poklopac spremnika	Brtveni prsten tipa O Ø46x2,5	Bakrena brtva
62	Vijak sa šesterokutnom glavom M8x15	Priključak za ulaz zraka	Priključak za izlaz masti
63	Potisna opruga	Brtveni prsten tipa O Ø45,3x2,65	Čep
64	Brtveni prsten tipa O Ø35x2,6	Prigušivač	Prigušivač
65	Pritisni disk	Čep	Razvodni ventil
66	Podloška Ø30	Podloška Ø30	—
67	Krilna matica	Ručka	Čahura ventila
68	Jaram	Poklopac spremnika	Povratna opruga
69	Matica M6	Vijak sa šesterokutnom glavom M8x15	Brtveni prsten tipa O Ø22,3x2,65
70	Vijak sa šesterokutnom glavom M6x16	Pritisna opruga	Čep
71	Spremnik	Pritisni disk	—
72	Kotač	Brtveni prsten tipa O Ø35x2,5	—
73	Podloška Ø16	Krilasta matica	—
74	Ograničivač protoka ulja	Jaram	—
75	Pištolj	Matica M6	Kotač
76	Visokotlačno crijevo	Šesterokutni vijak M6x16	Tijelo kontejnera
77	Popis dijelova	Tenk	Vijak M6x30
78	—	Kotač	Okidač
79	—	Podloška Ø16	Matica M6
80	—	Pištolj	Kuka
81	—	Popis dijelova	Pritisni disk
82	—	Visokotlačno crijevo	Poklopac posude
83	—	—	Ručka
84	—	—	Vijak M8x15
85	—	—	Pritisna opruga

PRO-G 12

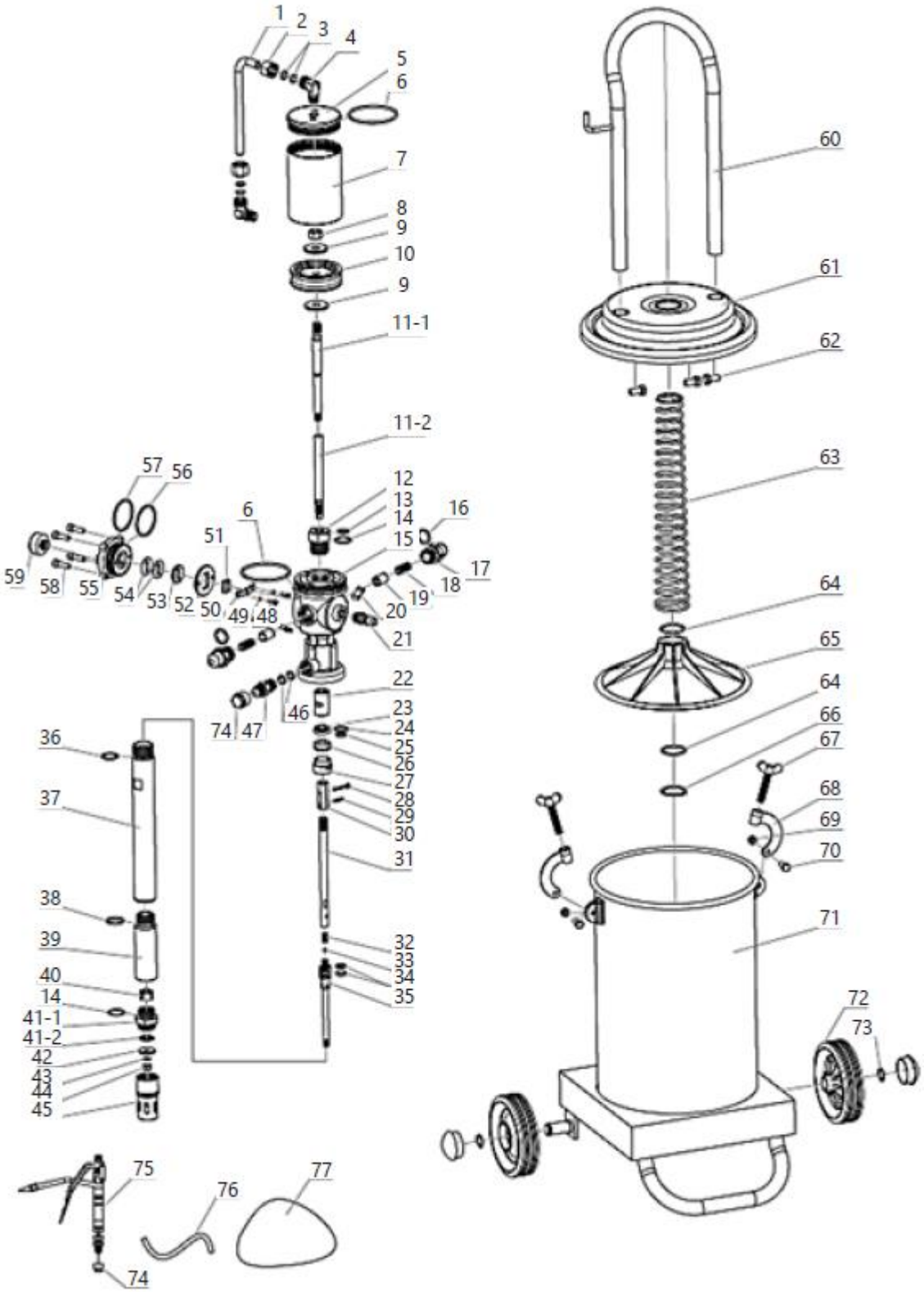
1
2
3
4
5
6
7
8
9
10
9
11-1
11-2
57
56
12
13
14
15
16
17
18
19
20
21
22
23
24
25
26
27
28
29
30
31
32
33
34
35
6
51
59
58
55
54
53
52
50
49
48
46
74
47
36
37
38
39
40
14
41-1
41-2
42
43
44
45
75
76
77
74
60
61
62
63
64
65
64
66
67
68
69
70
71
72
73

PRO-G 12M

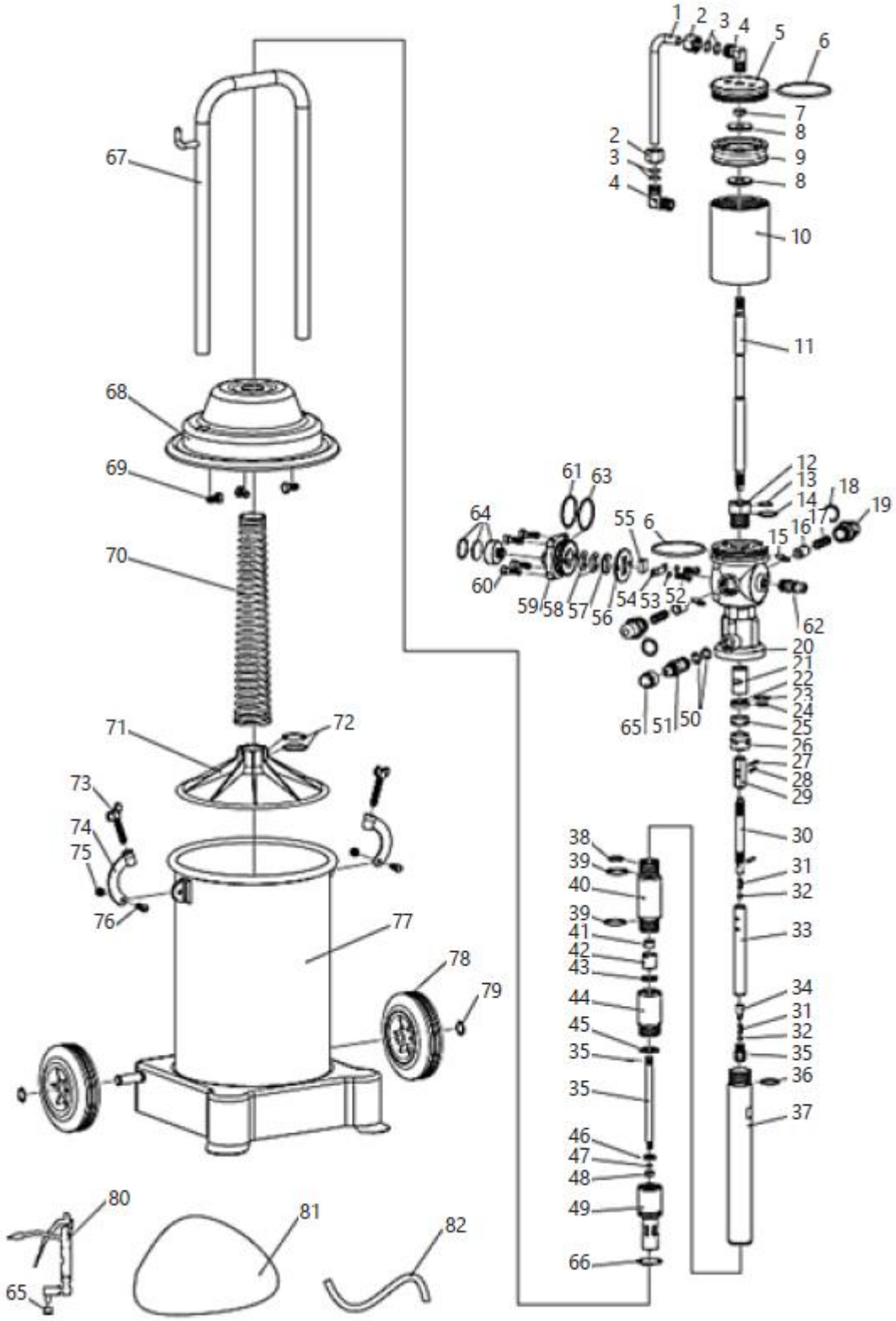
1
2
3
4
5
6
7
8
9
8
10
11
12
13
14
15
16
17
18
19
61
63
64
55
6
60
59
58
57
56
54
53
52
62
20
21
22
23
24
25
26
27
28
29
65
51
50
30
31
32
33
34
31
32
35
36
37
38
39
40
39
41
42
43
44
45
35
35
46
47
48
49
66
67
68
69
70
71
72
73
74
75
76
77
78
79
80
81
82
65

PRO-G 20

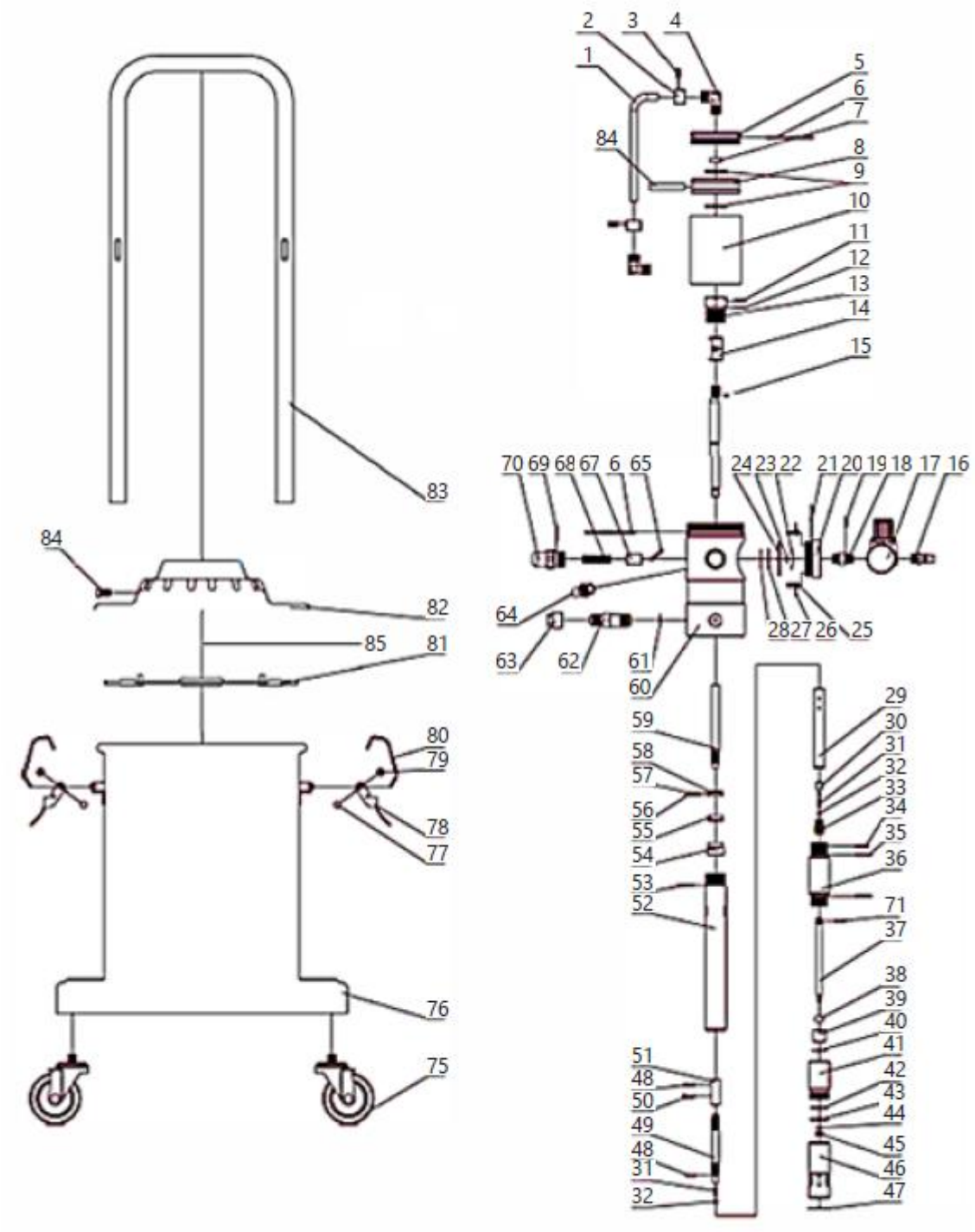

4.3. Korištenje uređaja

1. Odvrnite krilne vijke stezaljki poklopca, uklonite stezaljke, a zatim uklonite poklopac zajedno s ostalim elementima pričvršćenima na njega (nema potrebe za rastavljanjem).

2. Ulijte mast u spremnik. Napunite spremnik mašću do 70-80% kako biste u njega mogli smjestiti mehanizam za utiskivanje masti. Prilikom nanošenja masti, pokušajte je ravnomjerno rasporediti u spremniku i izbjeći stvaranje zračnih prostora. Potrebno je koristiti mast u uređaju. Vrsta masti koja se koristi ovisi o godišnjem dobu:
   - NLGI 0 ~ 1 – zimsko razdoblje
   - NLGI 2 – proljetno i jesensko razdoblje
   - NLGI 2 ~ 3 – ljetno razdoblje.

   Upotreba kontaminirane masti je zabranjena. Nečistoće će uzrokovati začepljenje cijevi koje pumpaju mast, mlaznica pištolja itd., što će dovesti do neispravnog rada uređaja, pa čak i njegovog kvara.
3. Postavite poklopac na spremnik i pazeći da disk za pritiskanje vodoravno dodiruje mast, a usisna cijev bude centralno smještena u masti. Pričvrstite poklopac postavljanjem stezaljki i zatezanjem krilnim vijcima. Provjerite je li poklopac ispravno postavljen i da nema praznina između njega i spremnika.
4. Pričvrstite crijevo pištolja na priključak pištolja, prethodno uklonivši čepove. Provjerite jesu li crijevo s pištoljem za mast i preostali ulazni i izlazni priključci čvrsto zavrnuti. Ako se nakon uključivanja uređaja pojave curenja zraka ili masti, potrebno je ukloniti sva curenja.
5. Spojite crijevo za dovod komprimiranog zraka na ulaz zraka u uređaj pomoću brzih spojnica.
6. Uključite uređaj za komprimiranje zraka (ne isporučuje se s proizvodom) tako da isporučuje zrak pod tlakom od 6 ~ 8 bara.
7. Mazivo ispustite pritiskom na okidač pištolja za doziranje. Prilikom prve upotrebe, mast će izaći iz pištolja tek nakon nekog vremena (vrijeme tijekom kojeg će crijeva biti napunjena mašću). Nakon završetka rada s uređajem, isključite izvor dovoda, odspojite izvor dovoda komprimiranog zraka s uređaja i pritiskom na okidač pištolja ispraznite sustav od masti pod tlakom što će produžiti vijek trajanja visokotlačnih crijeva. Napomena: Zabranjeno je uključiti uređaj ako je spremnik masti prazan. Ako se uređaj ne koristi, potrebno je odspojiti brzi priključak i sniziti tlak u spremniku otključavanjem pištolja.

4.4. Prijevoz

U slučaju prijevoza maziva na kratke udaljenosti u vertikalnom položaju, potrebno je koristiti kotače montirane na podnožju uređaja i ručku.

Kod modela s dva kotača potrebno je lagano nagnuti uređaj, dok je kod modela s četiri kotača dovoljno pomicati uređaj po ravnini.

Nije potrebno prazniti spremnik masti za vrijeme ove vrste prijevoza.

Prije transporta na velike udaljenosti, spremnik za mast mora se isprazniti i transportirati u zasebnoj posudi. Pažljivo zaštitite uređaj od udaraca i slučajnih oštećenja tijekom transporta. Također se preporučuje demontaža priključnih crijeva i pištolja.

4.5. Čišćenje i održavanje

- Prije svakog čišćenja ili održavanja, a ako se uređaj ne koristi, potrebno je odspojiti tlačni vod, izjednačiti tlak u uređaju s atmosferskim tlakom i potpuno ohladiti uređaj.
- Prije svake upotrebe uređaja potrebno je provjeriti je li uređaj u potpunosti funkcionalan.
- Nakon svake upotrebe uređaja potrebno je izjednačiti tlak u spremnicima uređaja s atmosferskim tlakom, pažljivo očistiti uređaj i spremiti ga na sigurno mjesto.
- Za čišćenje svake površine koristite sredstva za čišćenje bez korozivnih tvari.
- Nakon čišćenja dobro osušite sve dijelove prije ponovne upotrebe uređaja.
- Redovito podmažite klipnu pumpu mazivom namijenjenim za održavanje pneumatske opreme.
- Redovito čistite pištolj i crijevo koje dovodi mast.
- Prije početka skladištenja uvijek ispraznite spremnik masti i temeljito ga očistite, kao i kućište pumpe i crijeva pripravcima namijenjenim za čišćenje masti s mehaničkih komponenti. Nakon čišćenja osušite uređaj. Uređaj čuvajte na suhom, hladnom mjestu, zaštićenom od vlage i izravne sunčeve svjetlosti.

4.6. Rješavanje problema

Tablica 2: Rješavanje problema

Problem	Mogući uzrok	Rješenje
Pumpa je prestala raditi (osim normalnog zaustavljanja)	Greška u radu povratnog sustava	Provjerite sve komponente sustava i zamijenite ih novima ili ih prilagodite u skladu s tim
Mast se ne usisava iz spremnika	Loše zategnuti vijci	Zategnite
	Zaprljan i začepljen dovod zraka	Pronađite blokadu i uklonite je
	Mast je previše ljepljiva	Koristite odgovarajuću vrstu masti u odnosu na godišnje doba
	Ventil je blokiran	Pronađite blokadu i uklonite je
	Ispraznite spremnik ili je premalo masti	Napunite spremnik mašću.
Propuštanje zraka	Trenje u mehanizmu i elementima ventila koji se međusobno dodiruju	Rastavite elemente i ispolirajte ih kako biste uklonili trenje.
	Pomak elemenata mehanizma i otpuštanje vijaka	Pomaknite u ispravan položaj i zategnite vijke.
Nedovoljan tlak masti na izlazu.	Začepljeno crijevo za dovod zraka	Pronađite blokadu i uklonite je
	Ventil je oštećen ili loše zatvoren	Provjerite nepropusnost ventila i zamijenite ih ako je potrebno
Curenje masti tijekom protoka komprimiranog zraka	Oštećen brtveni prsten	Zamijenite novim.
Curenje masti iz pokretnih dijelova pištolja	Oštećeni brtveni elementi	Pronađite i zamijenite oštećeni element

CE DE | EN |PL | FR | IT | ES | CZ

EG-Konformitätserklärung | EU Declaration of conformity | Deklaracja zgodności WE | Déclaration UE de conformité | Dichiarazione di conformità UE | Declaración UE de conformidad | Prohlášení o shodě ES, 2018/20-06/158

Hersteller (Name, Adresse) | Manufacturer (name, address) | Producent (nazwa, adres) | Fabricant (nom, adresse) | Produttore (denominazione, sede) | Fabricante (nombre, dirección) | Výrobce (jméno, adresa): **EXPONDO POLSKA SP. Z O.O. SP. K., ul. Dekoracyjna 3, 65-155 Zielona Góra, Poland, EU**
Mit voller Verantwortung erkläre ich, dass | declare under his sole responsibility that the product | **z pełną odpowiedzialnością deklaruje, że** | Je déclare et affirme que | sotto la mia esclusiva responsabilità, DICHIARO che | Bajo mi total **responsabilidad, declaro que | Na svoji výlučnou odpovědnost prohlašuji, že:**
Name | name | nazwa | dénomination | nome | nombre | jméno: **Pneumatische Fettpresse | Pneumatic grease dyspenser | Smarownica towotnica pneumatyczna | Pompe à graisse pneumatique | Ingrassatore pneumatico | Engrasador neumático | Pneumatický mazací lis**
Modell | model | model | modèle | modello | modelo | model: **PRO-G 12 | PRO-G 12M | PRO-G 20**
Seriennummer | **serial numer | numer seryjny** | numéro de série | numero di serie | número de serie | **sériové číslo:**
000000000000 – 999999999999

die Grundanforderungen erfüllt | meets the following essential requirements | spełnia zasadnicze wymagania | est conforme aux exigences réglementaires suivantes| ed é conforme alle seguenti direttive | y cumple con los siguientes requisitos básicos | splňuje základní požadavky:

- MD 2006/42/EC,

außerdem erfüllt dieses Produkt die Anforderungen der folgenden harmonisierten Normen | complies with the requirements of the following harmonized standards | spełnia wymagania następujących norm zharmonizowanych | ce produit est conforme aux normes harmonisées suivantes | inoltre il prodotto soddisfa i requisiti previsti dalle seguenti norme armonizzate | además, este producto cumple con los requisitos de las siguientes normas armonizadas | kromě toho splňuje tento produkt požadavky následujících harmonizovaných norem:

- EN 809:1998+A1:2009,
- EN ISO 4414:2010.

Diese Erklärung bezieht sich nur auf die Maschine im Zustand, in dem sie auf dem Markt eingeführt wurde und schließt keine Komponenten, die vom Endverbraucher hinzugefügt wurden und keine vom Endverbraucher durchgeführten Tätigkeiten/Umbauarbeiten, ein., Die technische Dokumentation befindet sich im Firmensitz von EXPONDO Polska sp. z o.o. sp. k., und über ihre Verfügbarkeit entscheidet die dazu befugte Person Piotr R. Gajos. | This declaration relates exclusively to the product in the state in which it was placed on the market. Any components added, handling effected or modifications carried out subsequently are expressly excluded. The technical documentation can be obtained at the premises of EXPONDO Polska sp. z o.o. sp. k. and is available from the authorised person Piotr R. Gajos. | Deklaracja ta odnosi się wyłącznie do maszyny w stanie, w jakim została wprowadzona do obrotu i nie obejmuje części składowych dodanych przez użytkownika końcowego lub przeprowadzonych przez niego późniejszych działań. Dokumentacja techniczna znajduje się w siedzibie firmy EXPONDO Polska sp. z o.o. sp. k., a osobą upoważnioną do jej dysponowaniem jest Piotr R. Gajos. | Cette délaration concerne exclusivement le produit dans l'éat dans lequel il a ééintroduit sur le marchéet ne comprend aucun composant, déontage ou autre modification ajoutéou effectuépar l'utilisateur final. La documentation technique se trouve au siège de l'entreprise EXPONDO Polska sp. z o.o. sp. k. et peut être mise àdisposition sous rélamation àla personne morale compéente Piotr R. Gajos. | La presente dichiarazione fa riferimento esclusivamente allo stato del macchinario al momento dell´immissione sul mercato e non include componenti e/o modifiche apportati/e allo stesso da parte del consumatore finale., La relativa documentazione tecnica si trova presso la sede legale dell´azienda EXPONDO Polska sp. z o.o. sp. k., ed in merito ad un´eventuale divulgazione decide esclusivamente la persona avente piena titolarità Piotr R. Gajos. | Esta declaración se refiere únicamente al estado en que la máquina ha sido introducida en el mercado con exclusión de los elementos añadidos y las operaciones o modificaciones llevadas a cabo por el usuario final., La documentación técnica se encuentra en el domicilio social de EXPONDO Polska sp. z o.o. sp. k., y sobre su disponibilidad decide la persona autorizada para ello, Piotr R. Gajos. | Toto prohlášení se vztahuje výlučně na strojní zařízení ve stavu, v jakém bylo uvedeno na trh, a nevztahuje se na součásti, které byly následně přidány konečným uživatelem, nebo následně provedené zásahy konečného uživatele. Technická dokumentace se nachází v sídle společnosti EXPONDO Polska sp. z o.o. sp. k., a o její dostupnosti rozhoduje k tomu povolaná osoba Piotr R. Gajos.:

Gdynia, 20-06-2018

Ort, Datum | Place, Date | Miejsce, Data | Lieu, Date | Luogo, Data |Lugar, Fecha | Místo, Datum

Unterschrift | Signature | Podpis | Signature | Firma | Firma, | Podpis

Piotr R. Gajos
Ingenieur für die Richtlinienüberprüfung der Produkte | Product Compliance Engineer | Inżynier ds. Oceny zgodności produktów | Ingénieur responsable des analyses de conformité des produits | Ingegnere della sicurezza dei prodotti| ingeniero para la evaluación de la directiva de productos | inženýr oddělení hodnocení bezpečnosti výrobků

Name, Vorname, Stelle | Name, function, | Imię, Nazwisko, Funkcja | Nom, Prénom, Position | Cognome, Nome, Titolo del responsabile, | Apellidos, Nombre, Puesto | Příjmení, Jméno, místo

⚠

Šis naudotojo vadovas išverstas naudojant mašininį vertimą. Dėjome visas pastangas, kad vertimas būtų tikslus, tačiau atkreipkite dėmesį, kad automatiniai vertimai nėra tobuli ir neturi pakeisti žmonių vertėjų. Oficiali naudotojo vadovo versija yra anglų kalba. Bet kokie skirtumai tarp išverstos versijos ir originalo anglų kalba nėra teisiškai įpareigojantys. Jei turite klausimų dėl vertimo tikslumo, žr. anglišką versiją, kuri yra oficiali nuoroda. Daugiau kalbų versijų galite gauti paprašę el. paštu info@expondo.com.

1. Techniniai duomenys

1 lentelė: Produkto techniniai duomenys

Parametro aprašymas	Parametro vertė		
Produkto pavadinimas	Pneumatinis riebalų dozatorius		
Modelis	PRO-G 12	PRO-G 12M	PRO-G 20
Rezervuaro talpa [l]	12		20
Išėjimo slėgis [bar]	240~320	300~400	
Darbinis slėgis [bar]	6~8		
Tepalų siurblio našumas [l/min]	0,75	0,85	0,85
Suspaudimo laipsnis	40:1	50:1	
Matmenys [mm]	315x340x780	310x340x810	430x430x776
Svoris [kg]	11,95	14	12,8

2. Bendras aprašymas

Šis naudotojo vadovas skirtas padėti saugiai ir be problemų naudoti įrenginį. Produktas suprojektuotas ir pagamintas laikantis griežtų techninių gairių, naudojant pažangiausias technologijas ir komponentus. Be to, jis pagamintas laikantis griežčiausių kokybės standartų.

NENAUDOKITE ĮRENGINIO, JEI AŠTRIAI PERSKAITĖTE IR SUPRATĖTE ŠĮ NAUDOTOJO VADOVĄ.

Norėdami pailginti įrenginio tarnavimo laiką ir užtikrinti sklandų veikimą, naudokite jį pagal šį naudotojo vadovą ir reguliariai atlikite techninės priežiūros darbus. Šiame naudotojo vadove pateikti techniniai duomenys ir specifikacijos yra naujausi. Gamintojas pasilieka teisę atlikti pakeitimus, susijusius su kokybės gerinimu. Atsižvelgiant į technologinę pažangą ir triukšmo mažinimo galimybes, įrenginys buvo suprojektuotas taip, kad triukšmo skleidžiamo triukšmo rizika būtų kuo mažesnė.

2.1. Legenda

Piktograma	Aprašymas
CE	Produktas atitinka atitinkamus saugos standartus.
	Prieš naudojimą perskaitykite instrukcijas.

	Produktas turi būti perdirbamas.
	**ĮSPĖJIMAS!** arba **ATSARGIAI!** arba **ATMINTINĖ!** Taikoma konkrečiai situacijai. (bendras įspėjamasis ženklas)
	Naudokite ausų apsaugos priemones. Didelis triukšmas gali sukelti klausos praradimą.
	Mūvėkite apsauginius akinius.
	Mūvėkite apsaugines pirštines.



PASTABA! ŠIO VADOVO BRĖŽINIAI YRA TIK ILIUSTRACINIAI IR KAI KURIOS DETALĖS GALI SKIRTIS NUO TIKROJO GAMINIO.

3. Naudojimo sauga



PERSKAITYKITE VISUS SAUGOS ĮSPĖJIMUS IR VISAS INSTRUKCIJAS. NESILAIKANT ĮSPĖJIMŲ IR INSTRUKCIJŲ, GALITE SUNKIAI SUSIŽALOTI AR NET MIRTI.

Kai įspėjimuose ir instrukcijose vartojamas žodis „įrenginys“ arba „gaminys“, tai reiškia pneumatinę riebalų dozatorių.



NEUŽDENKITE ORO ĮLEIDIMO / IŠLEIDIMO ANGŲ.

NAUDOJANT NEKILNOKITE RANKŲ AR KITŲ DAIKTŲ Į ĮRENGINĮ!

NEVIRŠYKITE DIDŽIAUSIO LEIDŽIAMO DARBINIO SLĖGIO.

3.1. Sauga darbo vietoje

a) Įsitikinkite, kad darbo vieta yra tvarkinga ir gerai apšviesta. Netvarkinga arba prastai apšviesta darbo vieta gali sukelti nelaimingus atsitikimus. Stenkitės numatyti, kas gali nutikti, stebėkite, kas vyksta, ir dirbdami su įrenginiu vadovaukitės sveiku protu.

b) Nenaudokite įrenginio sprogimo pavojaus zonoje, pavyzdžiui, ten, kur yra degių skysčių, dujų ar dulkių. Įrenginys skleidžia kibirkštis, kurios gali uždegti dulkes ar garus.

c) Pastebėję pažeidimus ar netinkamą veikimą, nedelsdami išjunkite įrenginį ir nedelsdami praneškite apie tai vadovui.

d) Jei kyla abejonių dėl tinkamo įrenginio veikimo, kreipkitės į gamintojo techninės pagalbos tarnybą.

e) Įrenginį gali remontuoti tik gamintojo techninės priežiūros centras. Nebandykite atlikti jokio remonto savarankiškai!

f) Vaikams ar neįgaliotiems asmenims draudžiama įeiti į darbo vietą. (Dėl dėmesio blaškymosi galite prarasti įrenginio kontrolę).

g) Slėgio liniją reikia prijungti ir atjungti, kai oro vožtuvas uždarytas.

h) Nenukreipkite slėgio linijos į save, kitus žmones ar gyvūnus.

i) Nenutraukite suspausto oro tiekimo sutraiškydami ar sulenkdami slėgio žarnas.

j) Pradedant dirbti su įrenginiu, būtina palaipsniui didinti oro tiekimą į jį, kad būtų užtikrintas tinkamas jo veikimas. Pastebėjus bet kokius neįprastus įrenginio veikimo sutrikimus, būtina nedelsiant jį atjungti nuo suslėgto oro ir susisiekti su gamintojo aptarnavimo centru



ATMINKITE! NAUDODAMI ĮRENGINĮ, APSAUGOKITE VAIKUS IR KITUS PAŠALINIUS ASMENIS.

3.2. Asmeninė sauga

a) Nenaudokite įrenginio, kai esate pavargę, sergate arba apsvaigę nuo alkoholio, narkotinių medžiagų ar vaistų, kurie gali smarkiai pakenkti gebėjimui valdyti įrenginį.

b) Dirbdami su įrenginiu, vadovaukitės sveiku protu ir būkite budrūs. Laikinas susikaupimo praradimas naudojant įrenginį gali sukelti sunkius sužalojimus

c) Dirbant su įrenginiu naudokite asmenines apsaugos priemones, nurodytas 1 skyriuje (Legenda). Tinkamų, patvirtintų asmeninių apsaugos priemonių naudojimas sumažina sužalojimo riziką.

d) Kad įrenginys netyčia neįsijungtų, prieš prijungdami jį prie maitinimo šaltinio įsitikinkite, kad jungiklis yra IŠJUNGTOS padėtyje.

e) Nepervertinkite savo gebėjimų. Naudodami įrenginį, išlaikykite pusiausvyrą ir visada išlikite stabilūs. Tai užtikrins geresnę įrenginio kontrolę netikėtose situacijose.

f) Nedėvėkite laisvų drabužių ar papuošalų. Laikykite plaukus, drabužius ir pirštines atokiau nuo judančių dalių. Laisvi drabužiai, papuošalai ar ilgi plaukai gali įstrigti judančiose dalyse.

g) Suslėgtas oras gali sukelti sunkius sužalojimus

h) Rekomenduojama naudoti akių, ausų ir kvėpavimo takų apsaugos priemones.

3.3. Saugus įrenginio naudojimas

i) Neperkraukite įrenginio. Naudokite tinkamus įrankius tam tikrai užduočiai atlikti. Tinkamai parinktas prietaisas geriau ir saugiau atliks užduotį, kuriai jis buvo sukurtas.

j) Nenaudokite prietaiso, jei ĮJUNGIMO/IŠJUNGIMO jungiklis neveikia tinkamai (nejjungia ir neišjungia prietaiso). Prietaisai, kurių negalima įjungti ir išjungti ĮJUNGIMO/IŠJUNGIMO jungikliu, yra pavojingi, jų negalima naudoti ir juos reikia remontuoti.

k) Prieš pradedant bet kokius reguliavimo darbus, keičiant priedus arba baigus darbus su prietaisu, būtina atjungti slėgio liniją. Tokia prevencinė priemonė sumažina nelaimingo atsitikimo riziką.

l) Nenaudojamą prietaisą laikykite saugioje vietoje, atokiau nuo vaikų ir asmenų, kurie nėra susipažinę su prietaisu ir neperskaitė naudotojo vadovo. Prietaisas gali kelti pavojų nepatyrusių naudotojų rankose.

m) Palaikykite prietaiso techninę būklę. Prieš kiekvieną naudojimą patikrinkite, ar nėra bendrų pažeidimų, ypač ar nėra įtrūkusių dalių ar elementų, ir ar nėra kitų sąlygų, kurios gali turėti įtakos saugiam prietaiso naudojimui. Jei aptinkama pažeidimų, prieš naudojimą perduokite prietaisą remontui.

n) Laikykite prietaisą vaikams nepasiekiamoje vietoje.

o) Prietaiso remontą ar techninę priežiūrą turėtų atlikti kvalifikuoti asmenys, naudodami tik originalias atsargines dalis. Tai užtikrins saugų naudojimą.

p) Norėdami užtikrinti prietaiso veikimą, nenuimkite gamykloje sumontuotų apsaugų ir neatlaisvinkite jokių varžtų.

q) Transportuojant ir tvarkant įrenginį tarp sandėlio ir paskirties vietos, atsižvelkite į darbuotojų saugos ir sveikatos principus, taikomus rankinio transportavimo operacijoms, kurie taikomi šalyje, kurioje įrenginys bus naudojamas.

r) Venkite situacijų, kai įrenginys sustoja naudojimo metu dėl per didelio apkrovimo. Dėl to gali perkaisti pavaros elementai ir sugesti įrenginys.

s) Įrenginiui tiekti naudokite orą, draudžiama naudoti kitas dujas.

t) Reguliariai valykite įrenginį, kad išvengtumėte ilgalaikio nešvarumų kaupimosi

u) Vietose, kur yra didelė mechaninių pažeidimų rizika, suspausto oro jungtims naudokite sustiprintą žarną.

v) Prieš kiekvieną naudojimą įsitikinkite, kad antgalis tinkamai sumontuotas įrenginyje, o žarna – tinkamai pritvirtinta ir nepažeista.

w) Į įrenginį tiekiamas oras turi būti sausas, švarus ir be užterštų medžiagų. Užteršimas gali užkimšti vamzdžius ir sugadinti įrenginį bei jo komponentus.

x) Draudžiama nešti ar kabinti įrenginio už slėgio linijos.

y) Nelieskite jokių judančių dalių ar priedų, nebent įrenginys būtų atjungtas nuo suspausto oro tiekimo.

z) Pastebėjus nuotėkį iš įrenginio ar žarnų, būtina nedelsiant atjungti suspausto oro tiekimą ir pašalinti defektus.

aa) Neviršykite rekomenduojamo tiekimo slėgio, nes tai gali sugadinti įrenginį.



DĖMESIO! NEPAISANT SAUGIOS ĮRENGINIO KONSTRUKCIJOS IR APSAUGINIŲ SAVYBIŲ BEI PAPILDOMŲ OPERATORIŲ APSAUGANČIŲ ELEMENTŲ NAUDOJIMO, NAUDOJANT ĮRENGINĮ VIS TIEK IŠLIEKA NEDIDELĖ NELAIMINGO ATSITIKIMO AR SUŽALOJIMO RIZIKA. NAUDODAMI ĮRENGINĮ BŪKITE BUDRŪS IR VADOVAUKITĖS SVEIKU PROTU.

4. Laikykitės nurodymų

Pneumatinis riebalų dozatorius yra įtaisas, skirtas elementams tepti slėgio veikiama tepimo medžiaga.

Naudotojas yra atsakingas už bet kokią žalą, atsiradusią dėl įtaiso naudojimo ne pagal paskirtį

4.1. Įrenginio aprašymas

4.1.1. PRO-G 12

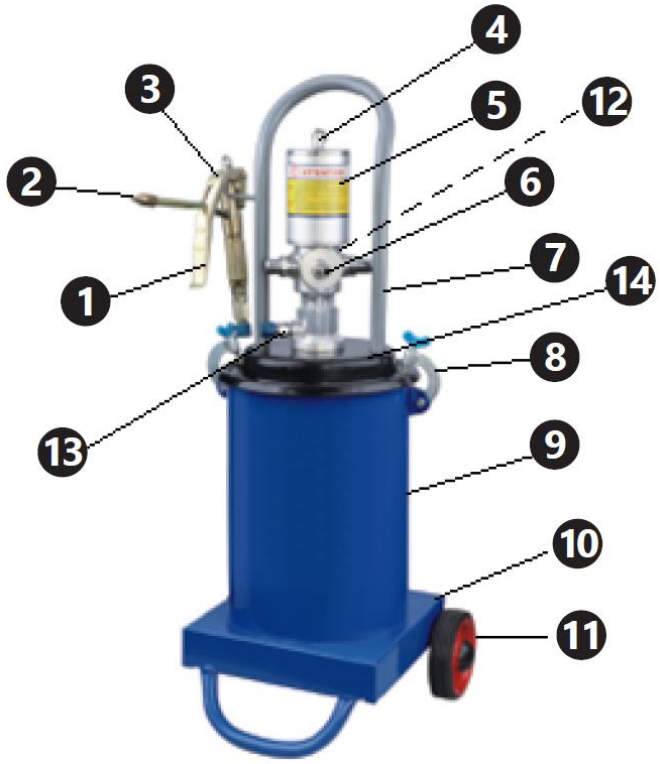

4.1.2. PRO-G 12M


7
4
2
3
5
6
1
12
13
8
14
8
4
MOTOR TECHNICS
9
11
10

4.1.3. PRO-G 20

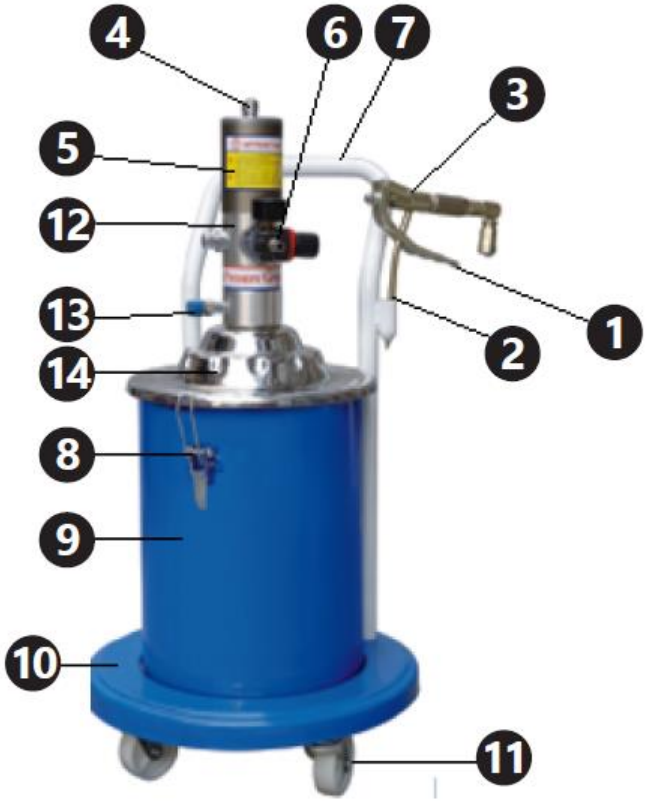

1. Dozavimo pistoleto gaidukas
2. Pistoleto antgalis
3. Dozavimo pistoletas
4. Pneumatinė žarna
5. Siurblio cilindras
6. Manometras ir oro tiekimo jungtis
7. Rankena
8. Dangtelio spaustukas
9. Tepalų indas
10. Įrenginio pagrindas
11. Ratukai
12. Oro filtras (paveikslėlyje nematomas)
13. Pistoleto žarnos jungtis

14. Dangtis

4.2. Paruošimas naudojimui

4.2.1. Įrenginio vieta

Aplinkos temperatūra neturi viršyti 45 °C, o santykinė oro drėgmė neturi viršyti 85 %. Įrenginį naudokite tik gerai vėdinamose patalpose. Neuždenkite įtaiso oro išleidimo angos. Laikykite įtaisą atokiau nuo karštų paviršių. Įrenginį visada reikia naudoti ant lygaus, stabilaus, švaraus, ugniai atsparaus ir sauso paviršiaus, vaikams ir psichikos ligoniams nepasiekiamoje vietoje. Įrenginio darbo vietoje turi būti užtikrinta tiesioginė prieiga prie vožtuvo, kuris išjungia suslėgto oro tiekimą. Įsitikinkite, kad įtaisą tiekiančio oro slėgis neviršija rekomenduojamo diapazono.

4.2.2. Surinkimo

detalės numeris	**PRO-G 12**	**PRO-G 12M ir PRO-G 20**
1	Antgalis	Antgalis
2	Dozavimo vamzdelis	Dozavimo vamzdelis
3	Rankena	Rankena
4	Sraigtas su apvalia galvute	Sraigtas su apvalia galvute
5	Reguliavimo sritis	Reguliavimo sritis
6	Šešiakampis siauras varžtas	Siaura veržlė
7	Šešiakampis platus varžtas	Plati veržlė
8	Kniedė	Kniedė
9	Jungiamasis elementas	Jungiamasis elementas
10	Suspaudimo varžtas	Suspaudimo varžtas
11	Tarpinė	Tarpinė
12	Sandariklis	Sandariklis
13	Įtvaras	Įtvaro
14	korpusas	Būstas
15	Vožtuvo lizdas	Vožtuvo lizdas
16	Plieninis rutulys 6 mm	Plieninis rutulys 6 mm
17	Rutulio lizdas	Rutulio lizdas
18	Pavasaris	Pavasaris
19	Jungiamoji linija	Jungiamoji linija
20	Centrinis įtvaras	Centrinis įtvaras
21	Sandarinimo varžtas I	Sandarinimo veržlė I
22	Plieninis rutulys 2 mm	Plieninis rutulys 2 mm
23	Jungtis	Tvirtinimo korpusas
24	Aliuminio tarpinė	Varinė poveržlė
25	O tipo sandarinimo žiedas	Tepalo įleidimo jungtis
26	Sandarinimo varžtas II	Sandarinimo veržlė II
27	Varinė tarpinė	O tipo sandarinimo žiedas
28	—	Varinė poveržlė

PRO-G 12

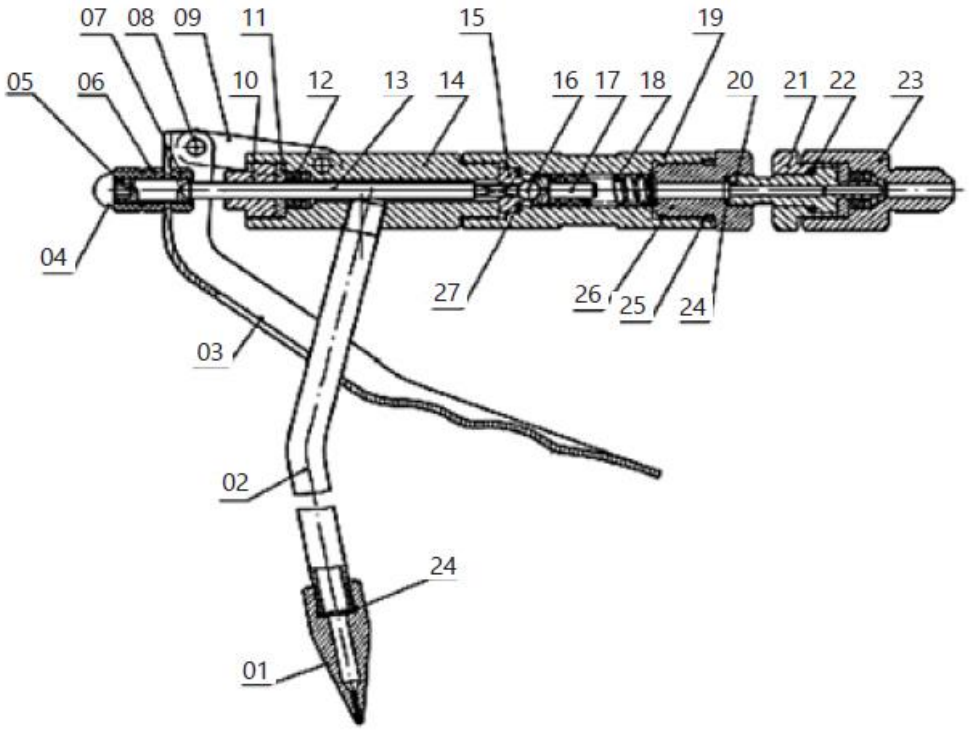

PRO-G 12M, PRO-G 20

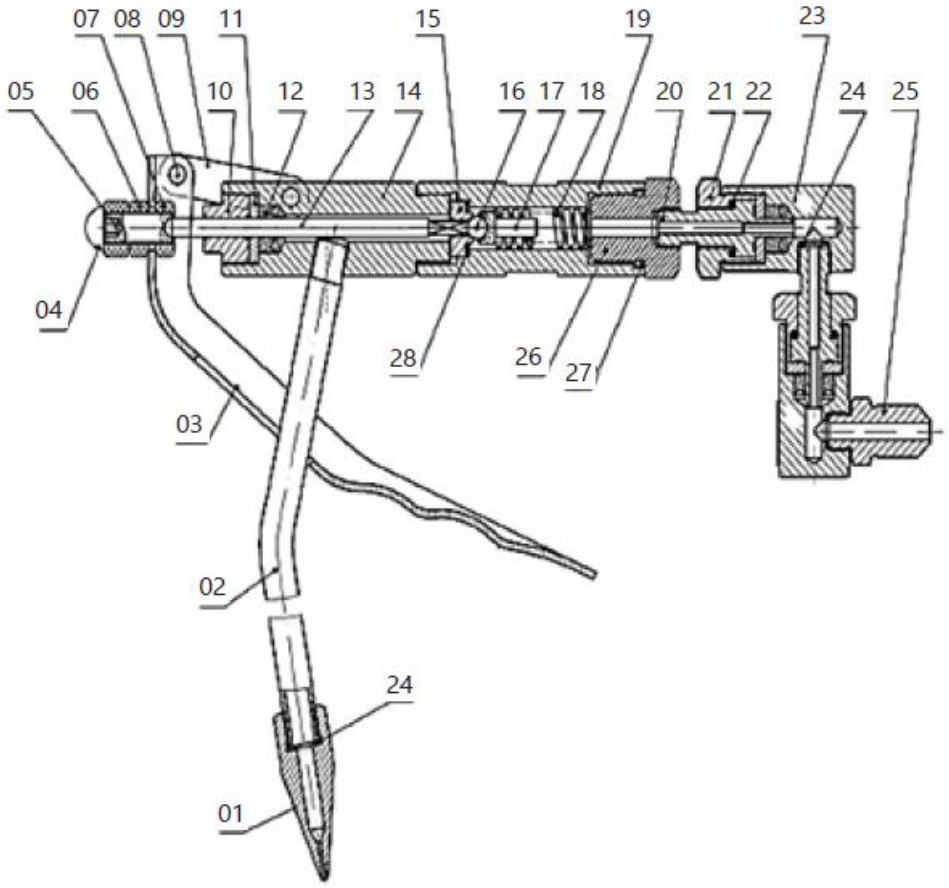

Dalies numeris	PRO-G 12	PRO-G 12M	PRO-G 20
1	Pneumatinė žarna	Pneumatinė žarna	Pneumatinė žarna
2	Pneumatinio vamzdžio veržlė	Pneumatinio vamzdžio veržlė	Pneumatinio vamzdžio veržlė
3	O tipo sandarinimo žiedas Ø12,8x2,65	O tipo sandarinimo žiedas Ø7,5x2,65	O tipo sandarinimo žiedas Ø12,8x2,65
4	Alkūnė	Alkūnė	Alkūnė
5	Cilindro dangtis	Cilindro dangtis	Cilindro dangtis
6	O tipo sandarinimo žiedas Ø70x3,1	O tipo sandarinimo žiedas Ø70x3,1	O tipo sandarinimo žiedas Ø70x3,1
7	Cilindras	Savisriegė veržlė	Savisriegė veržlė M10
8	Savisriegė veržlė M10	Stūmoklio tarpinė	Stūmoklis
9	Stūmoklio tarpinė	Stūmoklis	Stūmoklio tarpinė
10	Stūmoklis	Cilindras	Cilindras
11	—	Stūmoklio koto modulis	O tipo sandarinimo žiedas Ø16x2,4
11-1	Stūmoklio kotas	—	—
11-2	Vamzdis, jungiantis stūmoklį	—	—
12	Sandarinimo varžtas	Sandarinimo varžtas	O tipo sandarinimo žiedas Ø23,6x1,8
13	O tipo sandarinimo žiedas Ø16x2,6	O tipo sandarinimo žiedas Ø16x2,4	Sandarinimo varžtas
14	O tipo sandarinimo žiedas Ø23,6x1,8	O tipo sandarinimo žiedas Ø20x1,8	Traukimo skydas
15	Oro maitinimo blokas	Atbulinis vožtuvas	Stūmoklio kotas
16	O tipo sandarinimo žiedas Ø22,3x2,65	Vožtuvo įvorė	Oro įleidimo jungtis
17	Kamštis	Grąžinimo spyruoklė	Slėgio reguliavimo vožtuvas
18	Grąžinimo spyruoklė	O tipo sandarinimo žiedas Ø17x2,65	Slėgio reguliavimo vožtuvo jungtis
19	Vožtuvo įvorė	Kamštis	O tipo sandarinimo žiedas Ø12,6x1,8
20	Atbulinis vožtuvas	Oro tiekimo blokas	Siurblio kameros dangtis
21	Oro įleidimo jungtis	Traukos skydas	O tipo sandarinimo žiedas Ø46x2,5
22	Traukos skydas	Tarpiklis	Slopinimo spyruoklė
23	Tarpiklis	O tipo sandarinimo žiedas Ø16x1,8	Oro tiekimo slankiojantis blokas
24	O tipo sandarinimo žiedas Ø19,6x1,8	O tipo sandarinimo žiedas Ø11,2x1,8	Tvirtinimo plokštelė
25	O tipo sandarinimo žiedas Ø14,8x1,8	U tipo sandarinimo žiedas UN 12x22x8	Varžtas
26	U tipo sandarinimo žiedas UN 12x22x8	Sandarinimo dangtelis	Spyruoklinė tarpinė Ø4
27	Sandarinimo dangtelis	Kaištis Ø3x20	Oro tiekimo jungties lizdas
28	Kaištis Ø3x20	Spyruoklinis įtvaras Ø3x15	Popierinė tarpinė
29	Spyruoklinis įtvaras	Reguliavimo veržlė	Stūmoklio kotas

	Ø3x15		
30	Reguliavimo veržlė	Jungiamasis vamzdis	Spyruoklinis lizdas
31	Jungiamasis vamzdis	Tepalo įleidimo spyruoklė	Tepalo įleidimo spyruoklė
32	Oro įleidimo spyruoklė	Plieninis rutulys	Plieninis rutulys SØ6
33	Plieninis rutulys	Stūmoklio kotas	Vožtuvo šerdis
34	O tipo sandarinimo žiedas	Spyruoklinis stūmoklis	O tipo sandarinimo žiedas Ø19,3x2,65
35	Medžiaga Kolonos modulis	Plieninio rutulio lizdas	O tipo sandarinimo žiedas Ø25,5x2,65
35-1	Vožtuvo kaištis	—	—
35-2	Medžiaga kolonėlė	—	—
35-3	Spyruoklinis įtvaras Ø2x13	—	—
36	O tipo sandarinimo žiedas Ø24x2,4	O tipo sandarinimo žiedas Ø24x2,4	Siurblio korpusas
37	Jungiamasis vamzdis	Jungiamasis vamzdis	Kolona
38	O tipo sandarinimo žiedas Ø25,5x2,65	O tipo sandarinimo žiedas Ø14x2,65	U tipo sandarinimo žiedas UN 8x14x6
39	Siurblio korpusas	O tipo sandarinimo žiedas Ø20x2,65	Atbulinis vožtuvas
40	Keturi kvadratiniai vožtuvai	Siurblio korpusas	Atbulinio vožtuvo tarpinė
41	Jungiamojo varžto modulis	U tipo sandarinimo žiedas UN 8x14x6	Tepalo įleidimo vožtuvo lizdas
41-1	Jungiamasis varžtas	—	—
41-2	Filtravimo tinklelis	—	—
42	Diskas	Atbulinis vožtuvas	Perpildymo žiedas
43	Spyruoklinė tarpinė Ø6	Atbulinio vožtuvo tarpinė	Poveržlė
44	Savaime užsifiksuojanti veržlė M6	Tepalų įleidimo vožtuvo lizdas	Spyruoklinė tarpinė Ø6
45	Oro įleidimo žarna	Perpildymo žiedas	Savaime užsifiksuojanti veržlė M6
46	Varinė tarpinė M4x12	Poveržlė	Tepalų įleidimo vamzdis
47	Tepalų išleidimo jungtis Ø4	Spyruoklinė tarpinė Ø6	Poveržlė Ø30
48	Varžtas	Savaime užsifiksuojanti veržlė M6	Kaištis Ø3x15
49	Spyruoklinė tarpinė	Tepalų įleidimo vamzdis	Jungiamasis stulpelis
50	Slopinimo spyruoklė	Varinė tarpinė	Kaištis Ø320
51	Oro tiekimo slankiojantis blokas	Tepalų išleidimo jungtis	Reguliavimo veržlė
52	Tvirtinimo plokštė	Varžtas	Jungiamasis vamzdis
53	Oro tiekimo jungties lizdas	Spyruoklinė tarpinė Ø4	O tipo sandarinimo žiedas Ø24x2,4
54	Popierinė tarpinė	Slopinimo spyruoklė	Sandarinimo dangtelis
55	Oro tiekimo dangtelis	Oro tiekimo slankiojantis blokas	U tipo sandarinimo žiedas UN 12x22x8
56	O tipo sandarinimo žiedas Ø45,3x2,65	Tvirtinimo plokštė	O tipo sandarinimo žiedas Ø19,6x1,8
57	O tipo sandarinimo	Oro tiekimo jungties	O tipo sandarinimo žiedas

	žiedas Ø46x2,5	lizdas	Ø14,8x1,8
58	Šešiabriauniai varžtai M6x20	Popierinė tarpinė	Tarpinė
59	Duslintuvas	Oro tiekimo dangtelis	Stūmoklinio koto jungtis
60	Rankena	Šešiakampiai varžtai	Oro tiekimas
61	Konteinerio dangtis	O tipo sandarinimo žiedas Ø46x2,5	Varinė tarpinė
62	Šešiakampis varžtas M8x15	Oro įleidimo anga	Tepalo išleidimo anga
63	Prispaudimo spyruoklė	O tipo sandarinimo žiedas Ø45,3x2,65	Kamštis
64	O tipo sandarinimo žiedas Ø35x2,6	Duslintuvas	Duslintuvas
65	Prispaudimo diskas	Kamštis	Paskirstymo vožtuvas
66	Poveržlė Ø30	Poveržlė Ø30	—
67	Sparnuota veržlė	Rankena	Vožtuvo įvorė
68	Jungas	Konteinerio dangtis	Grąžinimo spyruoklė
69	Veržlė M6	Šešiakampis varžtas M8x15	O tipo sandarinimo žiedas Ø22,3x2,65
70	Šešiakampis varžtas M6x16	Prispaudimo spyruoklė	Kamštis
71	Konteineris	Prispaudimo diskas	—
72	Ratukas	O tipo sandarinimo žiedas Ø35x2,5	—
73	Poveržlė Ø16	Sparnelio veržlė	—
74	Alyvos ištekėjimo ribotuvas	Jungas	—
75	Pistoleto	veržlė M6	Ratas
76	Aukšto slėgio žarna	Šešiakampis varžtas M6x16	Talpyklos korpusas
77	Dalių sąrašas	Talpyklos	varžtas M6x30
78	—	Ratuko	gaidukas
79	—	Poveržlė Ø16	Veržlė M6
80	—	Pistoleto	kablys
81	—	Dalių sąrašas	Prispaudimo diskas
82	—	Aukšto slėgio žarna	Talpyklos dangtis
83	—	—	Rankena
84	—	—	Varžtas M8x15
85	—	—	Prispaudimo spyruoklė

PRO-G 12

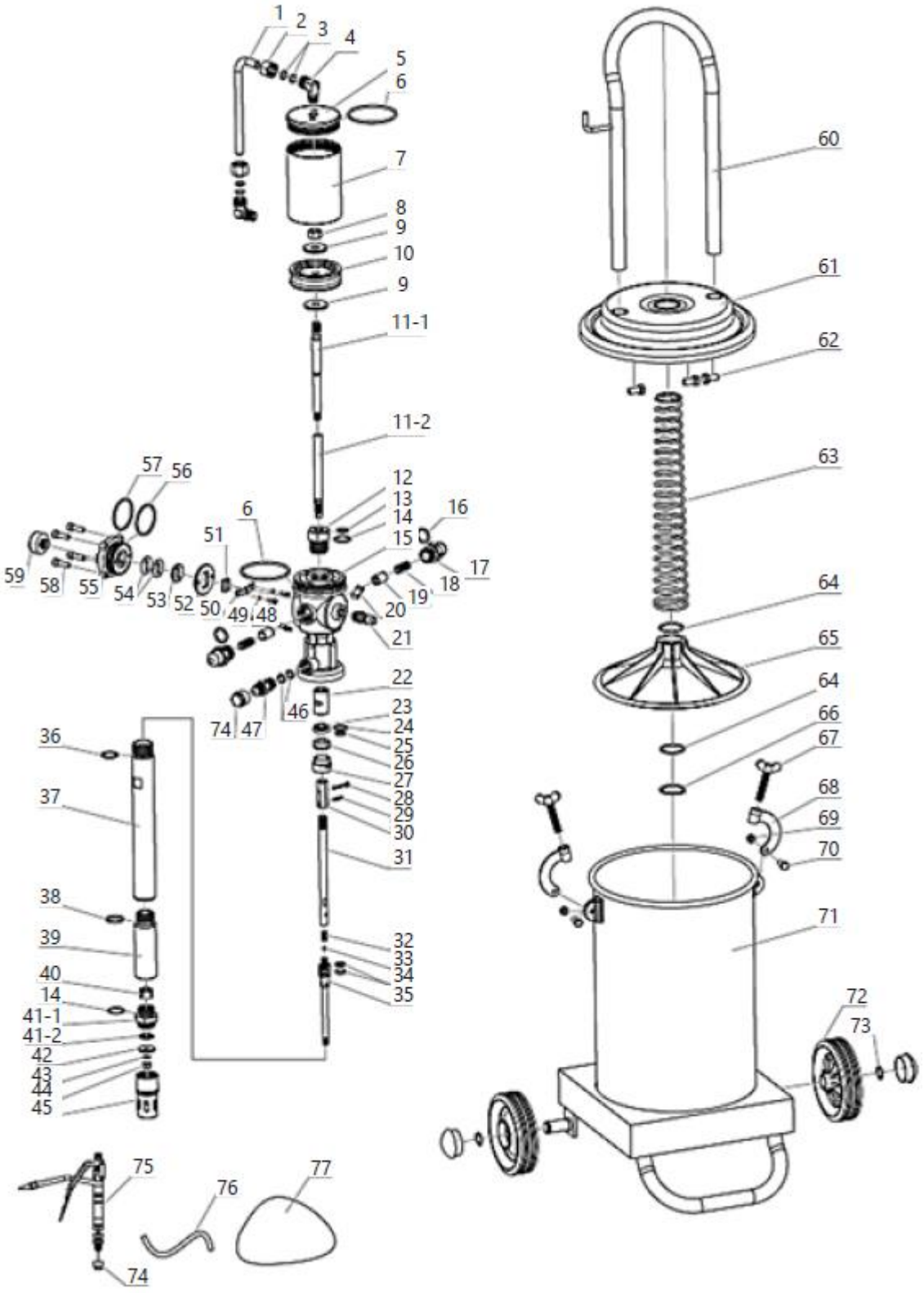
1
2
3
4
5
6
7
8
9
10
9
11-1
11-2
57
56
12
13
14
15
16
6
51
59
58
55
54
53
52
50
49
48
17
18
19
20
21
22
74
47
46
23
24
25
26
27
28
29
30
31
36
37
38
39
40
14
41-1
41-2
42
43
44
45
32
33
34
35
75
76
77
74
60
61
62
63
64
65
64
66
67
68
69
70
71
72
73

PRO-G 12M

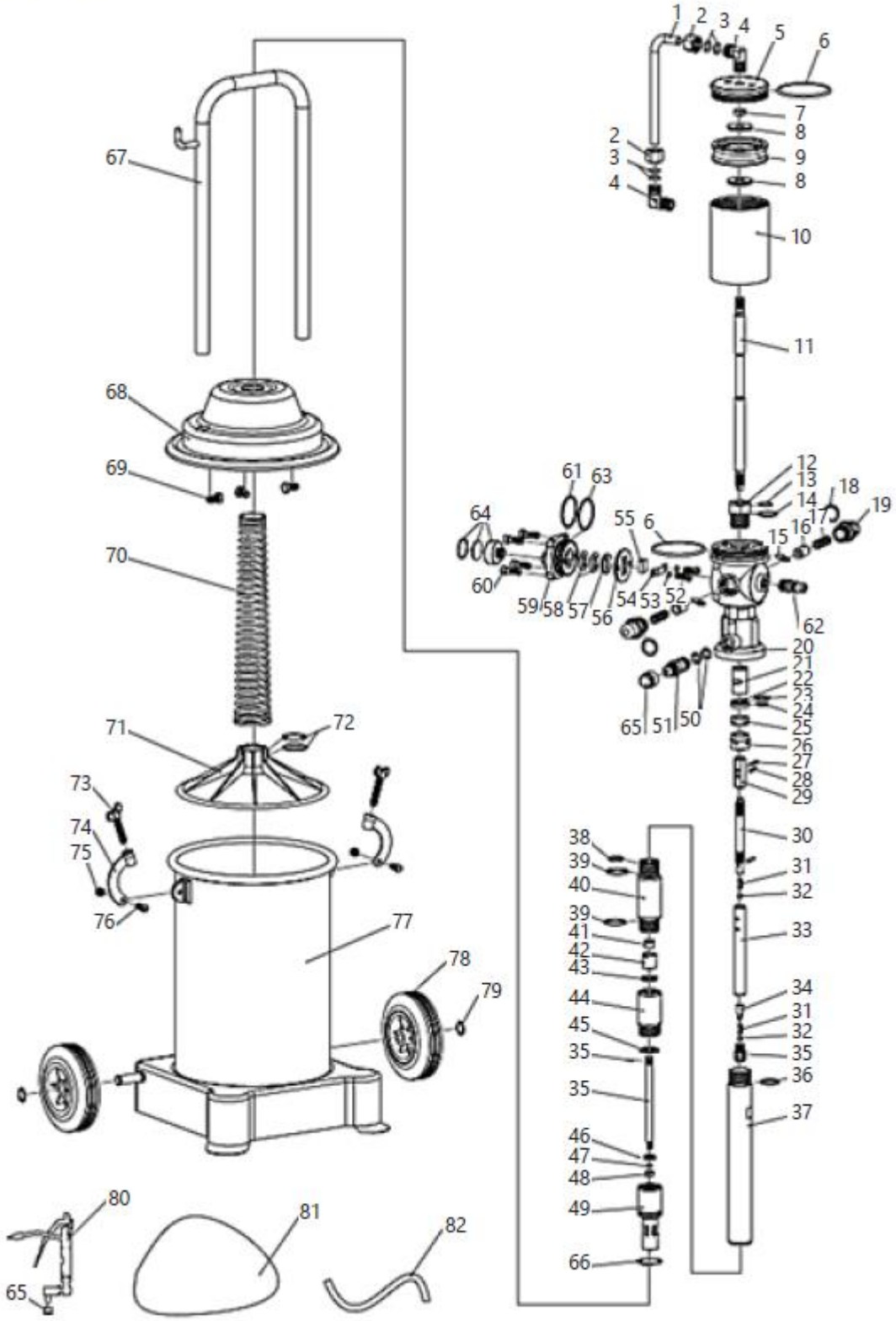
1
2
3
4
5
6
7
8
9
8
10
11
12
13
14
15
16
17
18
19
20
21
22
23
24
25
26
27
28
29
30
31
32
33
34
31
32
35
36
37
38
39
40
39
41
42
43
44
45
35
35
46
47
48
49
66
61
63
64
55
6
60
59
58
57
56
54
53
52
62
65
51
50
67
68
69
70
71
72
73
74
75
76
77
78
79
80
81
82
65

PRO-G 20

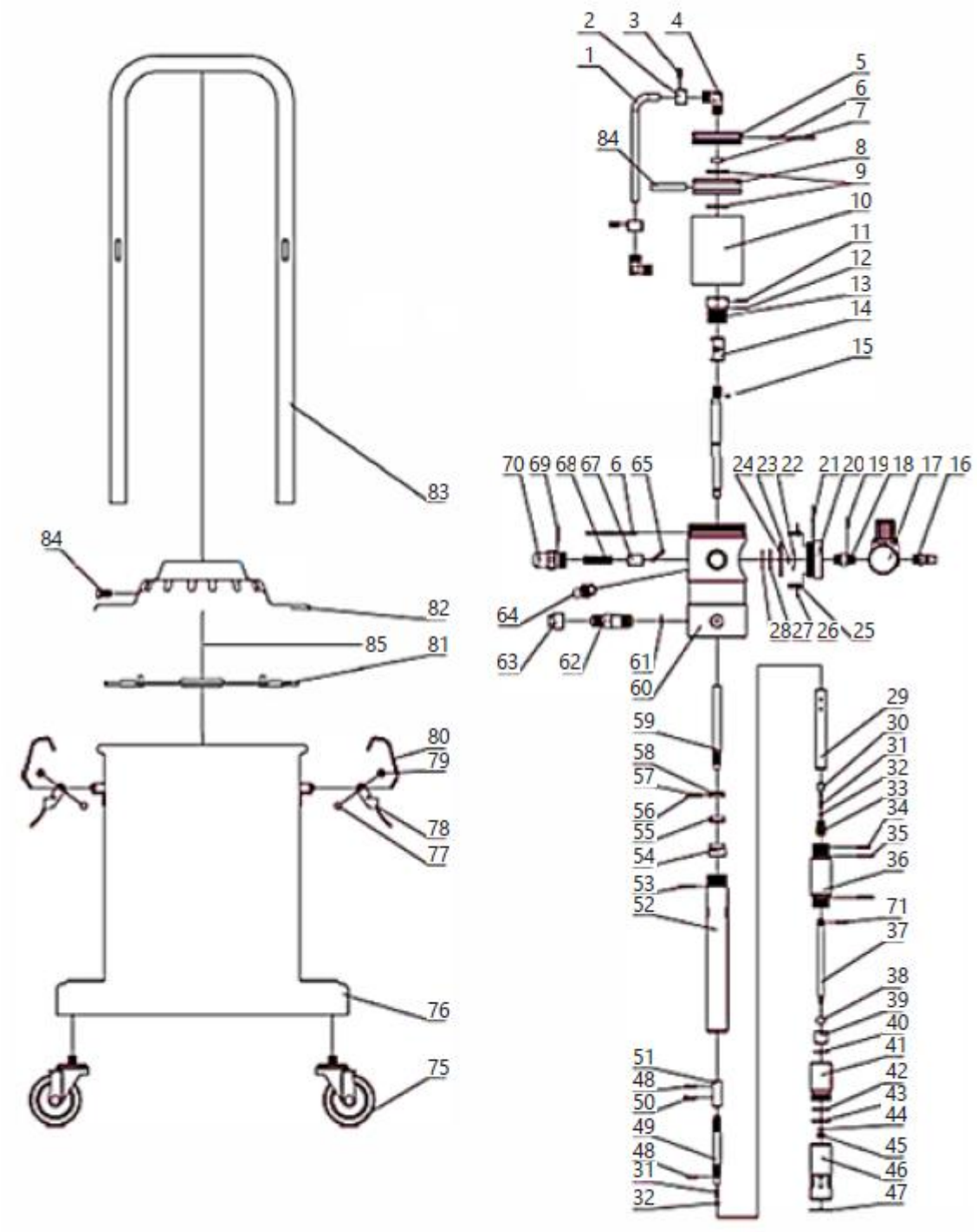

4.3. Įrenginio naudojimas

1. Atsukite dangtelio spaustukų sparnelio varžtus, nuimkite spaustukus ir nuimkite dangtelį kartu su kitais ant jo pritvirtintais elementais (jų ardyti nereikia).

2. Supilkite tepalą į talpyklą. Pripildykite talpyklą 70–80 % tepalo, kad galėtumėte įdėti tepalo spaudimo mechanizmą. Tepdami tepalą, stenkitės jį tolygiai paskirstyti talpykloje ir venkite oro užpildytų tarpų susidarymo. Būtina naudoti įrenginyje esančius tepalus. Naudojamų tepalų tipas priklauso nuo sezono:

   - NLGI 0 ~ 1 – žiemos laikotarpis
   - NLGI 2 – pavasario ir rudens laikotarpis
   - NLGI 2 ~ 3 – vasaros laikotarpis.

Draudžiama naudoti užterštus tepalus. Priemaišos gali užsikimšti tepalus pumpuojančius vamzdžius, pistoleto antgalius ir kt., o tai gali sutrikdyti įrenginio veikimą ir netgi jį sugadinti.

3. Uždėkite dangtelį ant bako ir atkreipkite dėmesį, kad prispaudimo diskas horizontaliai liestųsi su tepalu, o siurbimo vamzdelis būtų tepalo centre. Pritvirtinkite dangtelį, įdiegdami spaustukus ir priveržd ami juos sparnuotaisiais varžtais. Patikrinkite, ar dangtelis tinkamai sumontuotas ir ar tarp jo ir bako nėra tarpų.

4. Prisukite pistoleto žarną prie pistoleto jungties, prieš tai ištraukdami kamščius. Įsitikinkite, kad žarna su tepalo pistoletu ir likusios įėjimo bei išėjimo jungtys yra tvirtai prisuktos. Jei įjungus įrenginį atsiranda oro ar tepalo nuotėkis, būtina pašalinti visus nuotėkius.

5. Prijunkite suslėgto oro tiekimo žarną prie įrenginio oro įleidimo angos greitosiomis jungtimis.

6. Įjunkite oro suspaudimo įrenginį (nepridedamas prie gaminio), kad jis tiektų orą 6–8 barų slėgiu.

7. Tepalą išpilkite paspausdami dozavimo pistoleto gaiduką. Pirmą kartą naudojant, tepalas iš pistoleto tekės tik po kurio laiko (laiko, per kurį žarnos bus užpildytos tepalu). Baigę dirbti su prietaisu, išjunkite tiekimo šaltinį, atjunkite suslėgto oro tiekimo šaltinį nuo prietaiso ir paspausdami pistoleto gaiduką, ištuštinkite sistemą nuo slėginių tepalų – tai prailgins aukšto slėgio žarnų tarnavimo laiką. Pastaba: Draudžiama įjungti prietaisą, jei tepalo bakas tuščias. Jei prietaisas nenaudojamas, būtina atjungti greitąją jungtį ir sumažinti slėgį bake, atrakinant pistoletą.

4.4. Transportavimas

Transportuojant tepimo įtaisą trumpais atstumais vertikalioje padėtyje, būtina naudoti prietaiso apačioje sumontuotus ratukus ir rankeną.

Modeliuose su dviem ratukais reikia švelniai pakreipti prietaisą, o modelyje su keturiais ratukais pakanka jį perkelti plokštumoje.

Šio tipo transportavimo metu tepalo bako ištuštinti nereikia.

Prieš transportuojant dideliais atstumais, tepalo baką reikia ištuštinti ir transportuoti atskirame inde. Transportavimo metu atsargiai apsaugokite įrenginį nuo smūgių ir atsitiktinių pažeidimų. Taip pat rekomenduojama išmontuoti jungiamąsias žarnas ir pistoletą.

4.5. Valymas ir priežiūra

- Prieš kiekvieną valymo ar techninės priežiūros veiksmą, taip pat jei įrenginys nenaudojamas, būtina atjungti slėgio liniją, suvienodinti slėgį įrenginyje su atmosferos slėgiu ir visiškai atvėsinti įrenginį.
- Prieš kiekvieną įrenginio naudojimą būtina patikrinti, ar jis veikia tinkamai.
- Po kiekvieno įrenginio naudojimo būtina suvienodinti slėgį įrenginio bakuose su atmosferos slėgiu, kruopščiai išvalyti įrenginį ir padėti jį saugioje vietoje.
- Kiekvienam paviršiui valyti naudokite valiklius be ėsdinančių medžiagų.
- Po valymo gerai išdžiovinkite visas dalis prieš vėl naudodami įrenginį.
- Reguliariai sutepkite stūmoklinį siurblį tepalu, skirtu pneumatinės įrangos priežiūrai.
- Reguliariai valykite pistoletą ir žarną, kuria tiekiami tepalai.
- Prieš pradėdami saugoti, visada ištuštinkite tepalo baką ir kruopščiai jį išvalykite, taip pat išvalykite siurblio korpusą ir žarnas, naudodami priemones, skirtas tepalams nuo mechaninių komponentų valyti. Po valymo įrenginį išdžiovinkite. Įrenginį laikykite sausoje, vėsioje vietoje, apsaugotoje nuo drėgmės ir tiesioginių saulės spindulių.

4.6. Trikčių šalinimo

2 lentelė: Trikčių šalinimas

Problema	Galima priežastis	Sprendimas
Siurblys nustojo veikti (išskyrus įprastą sustabdymą)	Grąžinimo sistemos veikimo klaida	Patikrinkite visus sistemos komponentus ir pakeiskite juos naujais arba atitinkamai sureguliuokite
Tepalas nesiurbiamas iš bako	Blogai priveržti varžtai	Priveržkite
	Nešvari ir užsikimšusi oro įleidimo anga	Raskite užsikimšimą ir jį pašalinkite
	Tepalas per lipnus	Naudokite tinkamo tipo tepalą, atsižvelgiant į metų laiką
	Vožtuvas užsikimšęs	Raskite užsikimšimą ir jį pašalinkite
	Tuščias bakas arba per mažas tepalo kiekis	Į baką įpilkite tepalo.
Oro nuotėkis	Trintis mechanizmo ir vožtuvo elementuose, liečiantis vienas kitą	Išardykite elementus ir juos nupoliruokite, kad pašalintumėte trintį.
	Mechanizmo elementų poslinkis ir varžtų atlaisvinimas	Perkelkite į teisingą padėtį ir priveržkite varžtus.
Nepakankamas tepalo slėgis išleidimo angoje.	Užsikimšusi oro tiekimo žarna	Raskite užsikimšimą ir jį pašalinkite
	Vožtuvas pažeistas arba blogai užsandarintas	Patikrinkite vožtuvų sandarumą ir, jei reikia, pakeiskite juos
Tepalo nuotėkis tekant suslėgtam orui	Pažeistas sandarinimo žiedas	Pakeiskite nauju.
Tepalo nuotėkis iš judančių pistoleto dalių	Pažeisti sandarinimo elementai	Raskite ir pakeiskite pažeistą elementą

CE DE | EN |PL | FR | IT | ES | CZ

EG-Konformitätserklärung | EU Declaration of conformity | Deklaracja zgodności WE | Déclaration UE de conformité | Dichiarazione di conformità UE | Declaración UE de conformidad | Prohlášení o shodě ES, 2018/20-06/158

Hersteller (Name, Adresse) | Manufacturer (name, address) | Producent (nazwa, adres) | Fabricant (nom, adresse) | Produttore (denominazione, sede) | Fabricante (nombre, dirección) | Výrobce (jméno, adresa): **EXPONDO POLSKA SP. Z O.O. SP. K., ul. Dekoracyjna 3, 65-155 Zielona Góra, Poland, EU**
Mit voller Verantwortung erkläre ich, dass | declare under his sole responsibility that the product | **z pełną odpowiedzialnością deklaruje, że** | Je déclare et affirme que | sotto la mia esclusiva responsabilità, DICHIARO che | Bajo mi total **responsabilidad, declaro que | Na svoji výlučnou odpovědnost prohlašuji, že:**
Name | name | nazwa | dénomination | nome | nombre | jméno: **Pneumatische Fettpresse | Pneumatic grease dyspenser | Smarownica towotnica pneumatyczna | Pompe à graisse pneumatique | Ingrassatore pneumatico | Engrasador neumático | Pneumatický mazací lis**
Modell | model | model | modèle | modello | modelo | model: **PRO-G 12 | PRO-G 12M | PRO-G 20**
Seriennummer | **serial numer | numer seryjny** | numéro de série | numero di serie | número de serie | **sériové číslo:**
000000000000 – 999999999999

die Grundanforderungen erfüllt | meets the following essential requirements | spełnia zasadnicze wymagania | est conforme aux exigences réglementaires suivantes| ed é conforme alle seguenti direttive | y cumple con los siguientes requisitos básicos | splňuje základní požadavky:

- MD 2006/42/EC,

außerdem erfüllt dieses Produkt die Anforderungen der folgenden harmonisierten Normen | complies with the requirements of the following harmonized standards | spełnia wymagania następujących norm zharmonizowanych | ce produit est conforme aux normes harmonisées suivantes | inoltre il prodotto soddisfa i requisiti previsti dalle seguenti norme armonizzate | además, este producto cumple con los requisitos de las siguientes normas armonizadas | kromě toho splňuje tento produkt požadavky následujících harmonizovaných norem:

- EN 809:1998+A1:2009,
- EN ISO 4414:2010.

Diese Erklärung bezieht sich nur auf die Maschine im Zustand, in dem sie auf dem Markt eingeführt wurde und schließt keine Komponenten, die vom Endverbraucher hinzugefügt wurden und keine vom Endverbraucher durchgeführten Tätigkeiten/Umbauarbeiten, ein., Die technische Dokumentation befindet sich im Firmensitz von EXPONDO Polska sp. z o.o. sp. k., und über ihre Verfügbarkeit entscheidet die dazu befugte Person Piotr R. Gajos. | This declaration relates exclusively to the product in the state in which it was placed on the market. Any components added, handling effected or modifications carried out subsequently are expressly excluded. The technical documentation can be obtained at the premises of EXPONDO Polska sp. z o.o. sp. k. and is available from the authorised person Piotr R. Gajos. | Deklaracja ta odnosi się wyłącznie do maszyny w stanie, w jakim została wprowadzona do obrotu i nie obejmuje części składowych dodanych przez użytkownika końcowego lub przeprowadzonych przez niego późniejszych działań. Dokumentacja techniczna znajduje się w siedzibie firmy EXPONDO Polska sp. z o.o. sp. k., a osobą upoważnioną do jej dysponowaniem jest Piotr R. Gajos. | Cette délaration concerne exclusivement le produit dans l'éat dans lequel il a ééintroduit sur le marchéet ne comprend aucun composant, déontage ou autre modification ajoutéou effectuépar l'utilisateur final. La documentation technique se trouve au siège de l'entreprise EXPONDO Polska sp. z o.o. sp. k. et peut être mise àdisposition sous rélamation àla personne morale compéente Piotr R. Gajos. | La presente dichiarazione fa riferimento esclusivamente allo stato del macchinario al momento dell´immissione sul mercato e non include componenti e/o modifiche apportati/e allo stesso da parte del consumatore finale., La relativa documentazione tecnica si trova presso la sede legale dell´azienda EXPONDO Polska sp. z o.o. sp. k., ed in merito ad un´eventuale divulgazione decide esclusivamente la persona avente piena titolarità Piotr R. Gajos. | Esta declaración se refiere únicamente al estado en que la máquina ha sido introducida en el mercado con exclusión de los elementos añadidos y las operaciones o modificaciones llevadas a cabo por el usuario final., La documentación técnica se encuentra en el domicilio social de EXPONDO Polska sp. z o.o. sp. k., y sobre su disponibilidad decide la persona autorizada para ello, Piotr R. Gajos. | Toto prohlášení se vztahuje výlučně na strojní zařízení ve stavu, v jakém bylo uvedeno na trh, a nevztahuje se na součásti, které byly následně přidány konečným uživatelem, nebo následně provedené zásahy konečného uživatele. Technická dokumentace se nachází v sídle společnosti EXPONDO Polska sp. z o.o. sp. k., a o její dostupnosti rozhoduje k tomu povolaná osoba Piotr R. Gajos.:

Gdynia, 20-06-2018

Ort, Datum | Place, Date | Miejsce, Data | Lieu, Date | Luogo, Data |Lugar, Fecha | Místo, Datum

Unterschrift | Signature | Podpis | Signature | Firma | Firma, | Podpis

Piotr R. Gajos
Ingenieur für die Richtlinienüberprüfung der Produkte | Product Compliance Engineer | Inżynier ds. Oceny zgodności produktów | Ingénieur responsable des analyses de conformité des produits | Ingegnere della sicurezza dei prodotti| ingeniero para la evaluación de la directiva de productos | inženýr oddělení hodnocení bezpečnosti výrobků

Name, Vorname, Stelle | Name, function, | Imię, Nazwisko, Funkcja | Nom, Prénom, Position | Cognome, Nome, Titolo del responsabile, | Apellidos, Nombre, Puesto | Příjmení, Jméno, místo

⚠

Acest Manual de utilizare a fost tradus prin traducere automată. Am depus toate eforturile pentru a ne asigura că traducerea este corectă, dar vă rugăm să rețineți că traducerile automate nu sunt perfecte și nu sunt menite să înlocuiască traducătorii umani. Versiunea oficială a Manualului de utilizare este în limba engleză. Orice diferențe dintre versiunea tradusă și versiunea originală în limba engleză nu au caracter obligatoriu din punct de vedere juridic. Dacă aveți întrebări cu privire la acuratețea traducerii, vă rugăm să consultați versiunea în limba engleză, care este referința oficială. Mai multe versiuni lingvistice sunt disponibile la cerere prin intermediul adresei info@expondo.com.

1. Date tehnice

Tabelul 1: Date tehnice ale produsului

Descrierea parametrului	Valoare parametru		
Denumire produs	Distribuitor pneumatic de grăsime		
Model	PRO-G 12	PRO-G 12M	PRO-G 20
Capacitate volumetrică rezervor [l]	12		20
Presiune de ieșire [bar]	240~320	300~400	
Presiune de lucru [bar]	6~8		
Capacitatea pompei de grăsime [l/min]	0,75	0,85	0,85
Grad de compresie	40:1	50:1	
Dimensiuni [mm]	315x340x780	310x340x810	430x430x776
Greutate [kg]	11,95	14	12,8

2. Descriere generală

Manualul de utilizare este conceput pentru a ajuta la utilizarea sigură și fără probleme a dispozitivului. Produsul este proiectat și fabricat în conformitate cu instrucțiuni tehnice stricte, utilizând tehnologii și componente de ultimă generație. În plus, este produs în conformitate cu cele mai stricte standarde de calitate.

NU UTILIZAȚI DISPOZITIVUL DACĂ AȚI CITIT ȘI ÎNȚELES CU ATENȚIE ACEST MANUAL DE UTILIZARE.

Pentru a crește durata de viață a dispozitivului și pentru a asigura o funcționare fără probleme, utilizați-l în conformitate cu acest manual de utilizare și efectuați în mod regulat sarcinile de întreținere. Datele tehnice și specificațiile din acest manual de utilizare sunt actualizate. Producătorul își rezervă dreptul de a efectua modificări legate de îmbunătățirea calității. Luând în considerare progresul tehnologic și oportunitățile de reducere a zgomotului, dispozitivul a fost conceput pentru a reduce la minimum riscurile legate de emisiile de zgomot.

2.1. Legendă

Pictogramă	Descriere

	Produsul îndeplinește standardele de siguranță relevante.
	Citiți instrucțiunile înainte de utilizare.
	Produsul trebuie reciclat.
	**AVERTISMENT!** sau **ATENȚIE!** sau **REȚINEȚI!** Aplicabil situației date. (semn de avertizare general)
	Folosiți protecție pentru urechi. Expunerea la zgomot puternic poate duce la pierderea auzului.
	Purtați ochelari de protecție.
	Purtați mănuși de protecție.



ATENȚIE! DESENELE DIN ACEST MANUAL SUNT DOAR CU TITLU ILUSTRATIV ȘI POT DIFERI ÎN ANUMITE DETALII DE PRODUSUL REAL.

3. Siguranța utilizării



CITIȚI TOATE AVERTISMENTELE DE SIGURANȚĂ ȘI TOATE INSTRUCȚIUNILE. NERESPECTAREA AVERTISMENTELOR ȘI INSTRUCȚIUNILOR POATE DUCE LA VĂTĂMĂRI GRAVE SAU CHIAR DECES.

Ori de câte ori se utilizează „dispozitiv” sau „produs” în avertismente și instrucțiuni, se referă la distribuitor pneumatic de vaselină.



NU ACOPERIȚI ORIZĂRILE DE ADMISIE / IEȘIRE AER.

ÎN TIMPUL UTILIZĂRII, NU INTRODUCEȚI MÂINILE SAU ALTE OBIECTE ÎN INTERIORUL APARATULUI!

NU DEPĂȘIȚI PRESIUNEA MAXIMĂ PERMISĂ DE FUNCȚIONARE.

3.1. Siguranța la locul de muncă

a) Asigurați-vă că locul de muncă este ordonat și bine iluminat. Un loc de muncă dezordonat sau slab iluminat poate duce la accidente. Încercați să anticipați ce se poate întâmpla, observați ce se întâmplă și dați dovadă de bun simț atunci când lucrați cu dispozitivul.

b) Nu utilizați dispozitivul într-o zonă cu pericol de explozie, de exemplu în prezența lichidelor, gazelor sau prafului inflamabile. Dispozitivul generează scântei care pot aprinde praful sau vaporii.

c) La descoperirea unei defecțiuni sau a unei funcționări neregulate, opriți imediat dispozitivul și raportați-le fără întârziere unui supraveghetor.

d) Dacă există îndoieli cu privire la funcționarea corectă a dispozitivului, contactați serviciul de asistență al producătorului.

e) Numai punctul de service al producătorului poate repara dispozitivul. Nu încercați nicio reparație singur!

f) Copiilor sau persoanelor neautorizate le este interzis să intre într-un post de lucru. (O distragere a atenției poate duce la pierderea controlului asupra dispozitivului).

g) Conectarea și deconectarea conductei de presiune trebuie efectuată cu supapa de aer închisă.

h) Nu îndreptați conducta de presiune spre dumneavoastră sau spre alte persoane sau animale.

i) Nu întrerupeți alimentarea cu aer comprimat prin strivirea sau îndoirea furtunurilor de presiune.

j) Când începeți să lucrați cu dispozitivul, este necesar să creșteți treptat alimentarea cu aer a dispozitivului pentru a asigura funcționarea corectă a acestuia. În cazul în care observați orice funcționare anormală a dispozitivului, este necesar să îl deconectați imediat de la sursa de aer comprimat și să contactați punctul de service al producătorului



REȚINEȚI! CÂND UTILIZAȚI DISPOZITIVUL, PROTEJAȚI COPIII ȘI ALTE PERSOANE DIN JUR.

3.2. Siguranța personală

a) Nu utilizați dispozitivul dacă sunteți obosit, bolnav sau sub influența alcoolului, narcoticelor sau medicamentelor, deoarece acestea pot afecta semnificativ capacitatea de a utiliza dispozitivul.

b) Când lucrați cu dispozitivul, dați dovadă de bun simț și rămâneți alert. Pierderea temporară a concentrării în timpul utilizării dispozitivului poate duce la vătămări grave

c) Folosiți echipamentul individual de protecție necesar pentru lucrul cu dispozitivul, specificat în secțiunea 1 (Legendă). Utilizarea echipamentului individual de protecție corect și omologat reduce riscul de vătămare corporală.

d) Pentru a preveni pornirea accidentală a dispozitivului, asigurați-vă că întrerupătorul este în poziția OPRIT înainte de a-l conecta la o sursă de alimentare.

e) Nu vă supraestimați abilitățile. Când utilizați dispozitivul, mențineți-vă echilibrul și stabilitatea în permanență. Acest lucru va asigura un control mai bun asupra dispozitivului în situații neașteptate.

f) Nu purtați haine largi sau bijuterii. Țineți părul, hainele și mănușile departe de piesele în mișcare. Hainele largi, bijuteriile sau părul lung se pot prinde în piesele în mișcare.

g) Aerul comprimat poate provoca vătămări grave

h) Se recomandă utilizarea echipamentului de protecție a ochilor, a urechilor și a căilor respiratorii.

3.3. Utilizarea în siguranță a dispozitivului

i) Nu supraîncărcați dispozitivul. Folosiți unelte adecvate pentru sarcina dată. Un dispozitiv selectat corect va îndeplini sarcina pentru care a fost proiectat mai bine și într-un mod mai sigur.

j) Nu utilizați dispozitivul dacă întrerupătorul PORNIT/OPRIT nu funcționează corect (nu pornește și nu oprește dispozitivul). Dispozitivele care nu pot fi pornite și oprite folosind întrerupătorul PORNIT/OPRIT sunt periculoase, nu trebuie operate și trebuie reparate.

k) Este necesar să deconectați linia de presiune înainte de a începe orice reglare, înlocuire a accesoriilor sau după finalizarea lucrărilor la dispozitiv. O astfel de măsură preventivă reduce riscul de accident.

l) Când nu este utilizat, depozitați dispozitivul într-un loc sigur, departe de copii și de persoanele care nu sunt familiarizate cu dispozitivul și care nu au citit manualul de utilizare. Dispozitivul poate reprezenta un pericol în mâinile utilizatorilor neexperimentați.

m) Mențineți dispozitivul într-o stare tehnică bună. Înainte de fiecare utilizare, verificați dacă există deteriorări generale și în special dacă există piese sau elemente crăpate și dacă există alte condiții care pot afecta funcționarea în siguranță a dispozitivului. Dacă se constată deteriorări, predați dispozitivul pentru reparații înainte de utilizare.

n) A nu se lăsa la îndemâna copiilor.

o) Repararea sau întreținerea dispozitivului trebuie efectuată de către persoane calificate, folosind numai piese de schimb originale. Acest lucru va asigura utilizarea în siguranță.

p) Pentru a asigura integritatea funcțională a dispozitivului, nu îndepărtați apărătorile montate din fabrică și nu slăbiți niciun șurub.

q) La transportul și manipularea dispozitivului între depozit și destinație, țineți cont de principiile de sănătate și securitate în muncă pentru operațiunile de transport manual, care se aplică în țara în care va fi utilizat dispozitivul.

r) Evitați situațiile în care dispozitivul se oprește în timpul utilizării din cauza încărcării excesive. Acest lucru poate duce la supraîncălzirea elementelor de acționare și la deteriorarea dispozitivului.

s) Folosiți aer pentru alimentarea dispozitivului, este interzisă utilizarea altor gaze.

t) Curățați dispozitivul în mod regulat pentru a evita depunerile durabile de murdărie

u) În locațiile unde există un risc ridicat de deteriorare mecanică, utilizați un furtun ranforsat pentru conexiunile de aer comprimat.

v) Înainte de fiecare utilizare, asigurați-vă că duza este montată corect în dispozitiv și că furtunul este conectat corect și nedeteriorat.

w) Aerul furnizat dispozitivului trebuie să fie uscat, curat și fără contaminare. Contaminarea poate bloca conductele și poate duce la deteriorarea dispozitivului și a componentelor acestuia.

x) Nu este permisă transportarea sau agățarea dispozitivului de linia de presiune.

y) Nu atingeți nicio piesă mobilă sau accesorii decât dacă dispozitivul a fost deconectat de la alimentarea cu aer comprimat.

z) În cazul în care observați o scurgere de la dispozitiv sau furtunuri, este necesar să deconectați imediat alimentarea cu aer comprimat și să remediați defectele.

aa) Nu depășiți presiunea de alimentare recomandată, deoarece acest lucru poate deteriora dispozitivul.



ATENȚIE! ÎN CIUDA DESIGNULUI SIGUR AL DISPOZITIVULUI ȘI A CARACTERISTICILOR SALE DE PROTECȚIE, PRECUM ȘI ÎN CIUDA UTILIZĂRII UNOR ELEMENTE SUPLIMENTARE CARE PROTEJEAZĂ OPERATORUL, EXISTĂ ÎNCĂ UN RISC MIC DE ACCIDENT SAU VĂTĂMARE CORPORALĂ LA UTILIZAREA DISPOZITIVULUI. FIȚI ATENȚI ȘI FOLOSIȚI BUNUL SIMȚ ATUNCI CÂND UTILIZAȚI DISPOZITIVUL.

4. Instrucțiuni de utilizare

Dozatorul pneumatic de grăsime este un dispozitiv conceput pentru lubrifierea elementelor cu o substanță lubrifiantă sub presiune.

Utilizatorul este responsabil pentru orice daune rezultate din utilizarea necorespunzătoare a dispozitivului

4.1. Descrierea dispozitivului

4.1.1. PRO-G 12

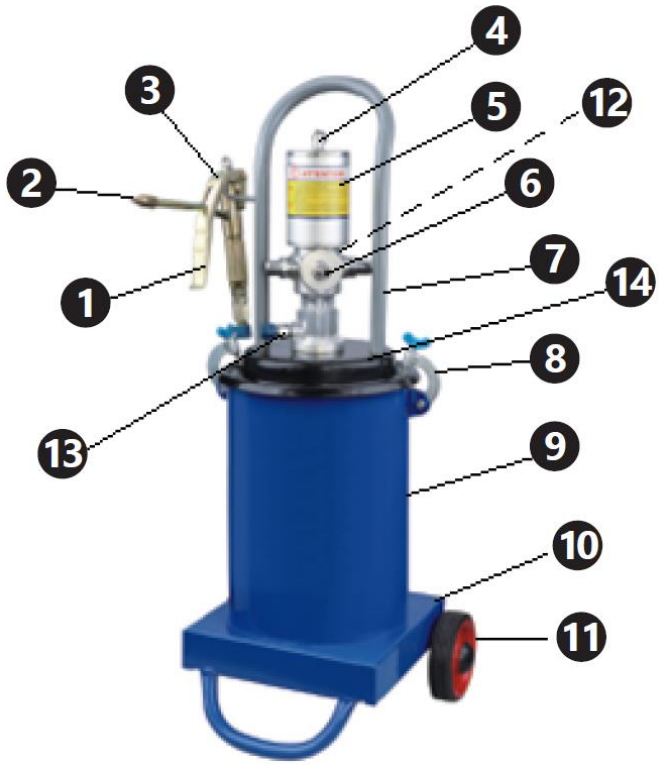

4.1.2. PRO-G 12M


7
4
2
3
5
6
1
12
13
8
14
8
4
MOTOR TECHNICS
9
11
10

4.1.3. PRO-G 20

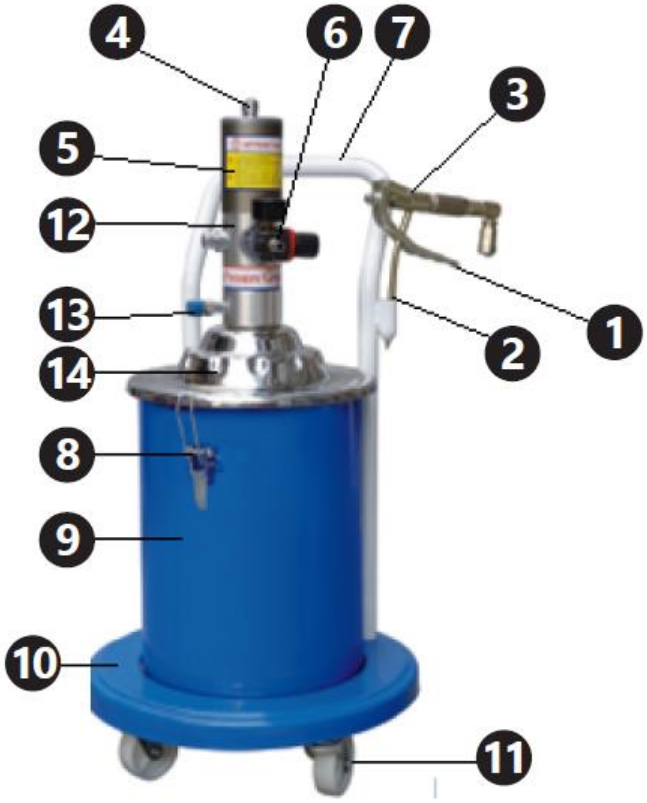

1. Trăgaciul pistolului de dozare
2. Duză pistol
3. Pistol de dozare
4. Furtun pneumatic
5. Cilindru pompă
6. Manometru și conexiune de alimentare cu aer
7. Mâner
8. Clemă capac
9. Recipient pentru grăsime
10. Baza dispozitivului
11. Roți
12. Filtru de aer (nu este vizibil în imagine)
13. Conexiune furtun pistol

14. Capac

4.2. Pregătirea pentru utilizare

4.2.1. Amplasarea dispozitivului

Temperatura ambiantă nu trebuie să depășească 45 °C, iar umiditatea relativă nu trebuie să depășească 85%. Utilizați dispozitivul numai în zone bine ventilate. Nu obstrucționați ieșirea de aer a dispozitivului. Țineți dispozitivul departe de orice suprafețe fierbinți. Dispozitivul trebuie utilizat întotdeauna pe o suprafață plană, stabilă, curată, ignifugă și uscată și nu se lasă la îndemâna copiilor și a persoanelor cu boli mintale. Locul de muncă al dispozitivului trebuie să ofere acces imediat la supapa care dezactivează alimentarea cu aer comprimat. Asigurați-vă că presiunea aerului care alimentează dispozitivul nu depășește intervalul recomandat.

4.2.2. ansamblu

Număr piesă	**PRO-G 12**	**PRO-G 12M și PRO-G 20**
1	Duză	Duză
2	Tub de dozare	Tub de dozare
3	Mâner	Mâner
4	Șurub cu cap rotund	Șurub cu cap rotund
5	Zonă de reglare	Zonă de reglare
6	Șurub hexagonal îngust	Piuliță îngustă
7	Șurub hexagonal lat	Piuliță lată
8	Nit	Nit
9	Element de conectare	Element de conectare
10	Șurub de compresie	Șurub de compresie
11	Garnitură	Garnitură
12	Etanșare	Etanșare
13	Dorn	Dorn
14	Carcasă	Carcasă
15	Scaun supapă	Scaun supapă
16	Bilă oțel 6 mm	Bilă oțel 6 mm
17	Soclu bilă	Soclu bilă
18	Arc	Arc
19	Conductă de conectare	Conductă de conectare
20	Dorn central	Dorn central
21	Șurub de etanșare I	Piuliță de etanșare I
22	Bilă oțel 2 mm	Bilă oțel 2 mm
23	Conector	Corp de fixare
24	Garnitură din aluminiu	Șaibă de cupru
25	Inel de etanșare tip O	Conector admisie vaselină
26	Șurub de etanșare II	Piuliță de etanșare II
27	Garnitură de cupru	Inel de etanșare tip O
28	—	Șaibă de cupru

PRO-G 12

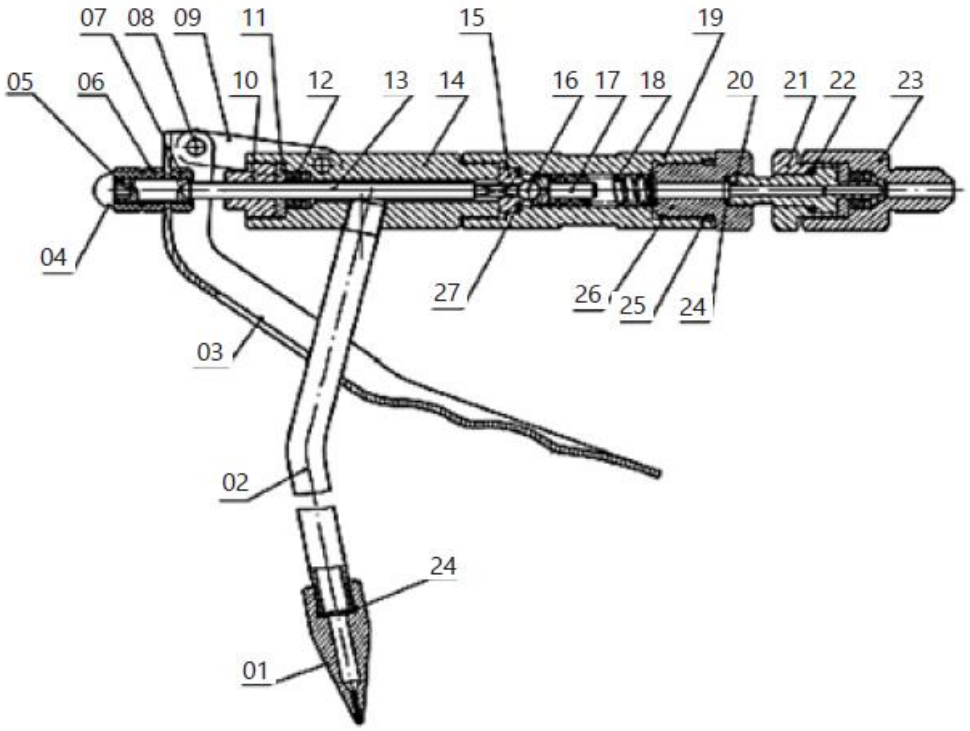

PRO-G 12M, PRO-G 20

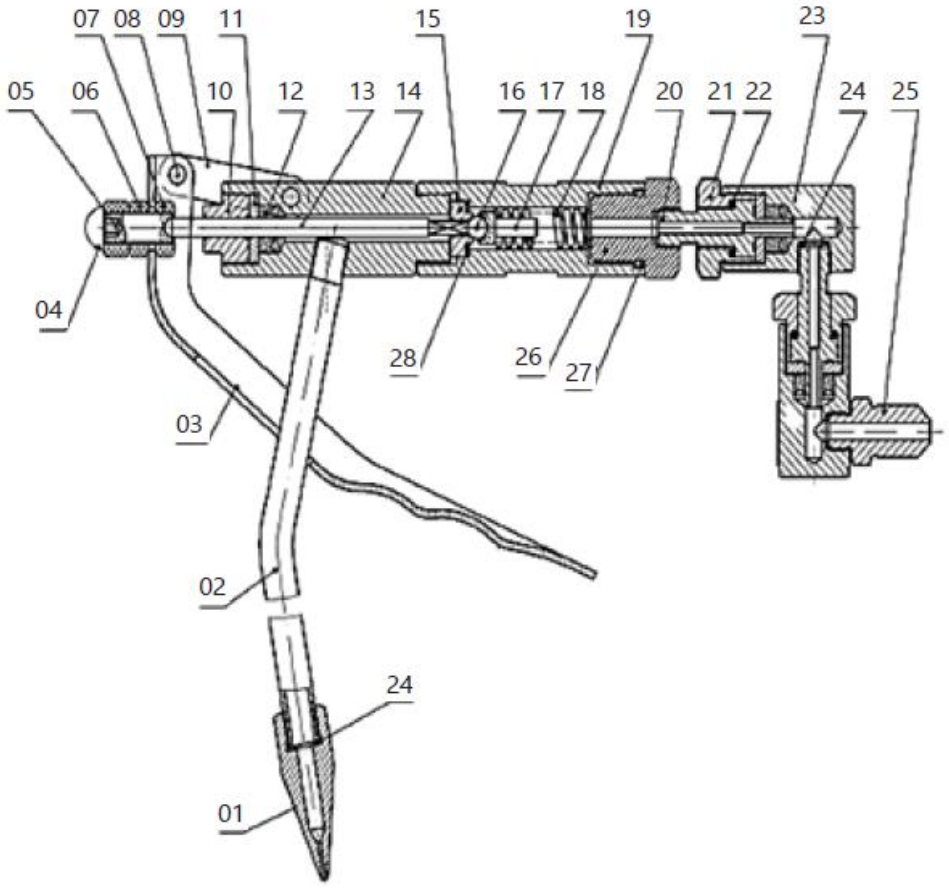

Cod piesă	PRO-G 12	PRO-G 12M	PRO-G 20
1	Furtun pneumatic	Furtun pneumatic	Furtun pneumatic
2	Piuliță conductă pneumatică	Piuliță conductă pneumatică	Piuliță conductă pneumatică
3	Inel de etanșare tip O Ø12,8x2,65	Inel de etanșare tip O Ø7,5x2,65	Inel de etanșare tip O Ø12,8x2,65
4	Cot	Cot	Cot
5	Capac cilindru	Capac cilindru	Capac cilindru
6	Inel de etanșare tip O Ø70x3,1	Inel de etanșare tip O Ø70x3,1	Inel de etanșare tip O Ø70x3,1
7	Cilindru	Piuliță autoblocantă	Piuliță autoblocantă M10
8	Piuliță autoblocantă M10	Garnitură piston	Piston
9	Garnitură piston	Piston	Garnitură piston
10	Piston	Cilindru	Cilindru
11	—	Modul tijă piston	Inel de etanșare tip O Ø16x2,4
11-1	Tijă piston	—	—
11-2	Țeavă care conectează pistonul	—	—
12	Șurub de etanșare	Șurub de etanșare	Inel de etanșare tip O Ø23,6x1,8
13	Inel de etanșare tip O Ø16x2,6	Inel de etanșare tip O Ø16x2,4	Șurub de etanșare
14	Inel de etanșare tip O Ø23,6x1,8	Inel de etanșare tip O Ø20x1,8	Scut de tragere
15	Unitate de alimentare cu aer	Supapă de sens	Tijă piston
16	Inel de etanșare tip O Ø22,3x2,65	Manșon supapă	Conector admisie aer
17	Dop	Arc de revenire	Supapă de reglare a presiunii
18	Arc de revenire	Inel de etanșare tip O Ø17x2,65	Conector supapă de reglare a presiunii
19	Manșon supapă	Dop	Inel de etanșare tip O Ø12,6x1,8
20	Supapă de sens	Unitate de alimentare cu aer	Capac cameră pompă
21	Conector admisie aer	Scut de tragere	Inel de etanșare tip O Ø46x2,5
22	Scut de tragere	Garnitură	Arc amortizare
23	Garnitură	Inel de etanșare tip O Ø16x1,8	Bloc glisant alimentare cu aer
24	Inel de etanșare tip O Ø19,6x1,8	Inel de etanșare tip O Ø11,2x1,8	Placă de fixare
25	Inel de etanșare tip O Ø14,8x1,8	Inel de etanșare tip U UN 12x22x8	Șurub
26	Inel de etanșare tip U UN 12x22x8	Capac de etanșare	Garnitură arc Ø4
27	Capac de etanșare	Spind Ø3x20	Mufă racord alimentare cu

			aer
28	Spind Ø3x20	Dorn arc Ø3x15	Garnitură hârtie
29	Dorn arc Ø3x15	Piuliță de reglare	Tijă piston
30	Piuliță de reglare	Țeavă de conectare	Scaun arc
31	Țeavă de conectare	Arc admisie vaselină	Arc admisie vaselină
32	Arc admisie aer	Bilă oțel	Bilă oțel SØ6
33	Bilă oțel	Tijă piston	Miez supapă
34	Inel de etanșare tip O	Piston arc	Etanșare tip O Inel Ø19,3x2,65
35	Modul coloană de material	Soclu bilă de oțel	Inel de etanșare tip O Ø25,5x2,65
35-1	Conectorul supapei	—	—
35-2	Coloană de material	—	—
35-3	Dorn cu arc Ø2x13	—	—
36	Inel de etanșare tip O Ø24x2,4	Inel de etanșare tip O Ø24x2,4	Corp pompă
37	Conductă de conectare	Conductă de conectare	Coloană
38	Inel de etanșare tip O Ø25,5x2,65	Inel de etanșare tip O Ø14x2,65	Inel de etanșare tip U UN 8x14x6
39	Corp pompă	Inel de etanșare tip O Ø20x2,65	Supapă de sens unidirecțional
40	Patru supape pătrate	Corp pompă	Garnitură supapă de sens unidirecțional
41	Modul șurub de conectare	Inel de etanșare tip U UN 8x14x6	Scaunul supapei de admisie a vaselinei
41-1	Șurub de conectare	—	—
41-2	Sită de filtrare	—	—
42	Disc	Supapă de sens	Inel de preaplin
43	Garnitură cu arc Ø6	Garnitură supapă de sens	Șaibă
44	Piuliță autoblocantă M6	Scaun supapă admisie vaselină	Garnitură cu arc Ø6
45	Furtun admisie aer	Inel de preaplin	Piuliță autoblocantă M6
46	Garnitură cupru M4x12	Șaibă	Țeavă admisie vaselină
47	Racord ieșire vaselină Ø4	Garnitură cu arc Ø6	Șaibă Ø30
48	Șurub	Piuliță autoblocantă M6	Știft Ø3x15
49	Garnitură cu arc	Țeavă admisie vaselină	Coloană de conectare
50	Arc amortizare	Garnitură cupru	Știft Ø320
51	Bloc glisant alimentare cu aer	Racord ieșire vaselină	Piuliță de reglare
52	Placă de fixare	Șurub	Țeavă de conectare
53	Mufă racord alimentare cu aer	Garnitură cu arc Ø4	Inel de etanșare tip O Ø24x2,4
54	Garnitură din hârtie	Arc amortizare	Capac de etanșare
55	Capac alimentare cu aer	Bloc glisant alimentare cu aer	Inel de etanșare tip U UN 12x22x8
56	Inel de etanșare tip O Ø45,3x2,65	Placă de fixare	Inel de etanșare tip O Ø19,6x1,8
57	Inel de etanșare tip O	Mufă racord alimentare	Inel de etanșare tip O

	Ø46x2,5	cu aer	Ø14,8x1,8
58	Șuruburi Allen M6x20	Garnitură din hârtie	Garnitură
59	Amortizor	Capac alimentare cu aer	Conector tijă piston
60	Mâner	Șuruburi Allen	Alimentare cu aer
61	Capac recipient	Inel de etanșare tip O Ø46x2,5	Garnitură de cupru
62	Șurub cu cap hexagonal M8x15	Conector admisie aer	Conector ieșire vaselină
63	Arc de presare	Inel de etanșare tip O Ø45,3x2,65	Dop
64	Inel de etanșare tip O Ø35x2,6	Amortizor	Amortizor
65	Disc de presare	Dop	Supapă de distribuție
66	Șaibă Ø30	Șaibă Ø30	—
67	Piuliță fluture	Mâner	Manșon supapă
68	Furcă	Capac recipient	Arc de revenire
69	Piuliță M6	Șurub cu cap hexagonal M8x15	Inel de etanșare tip O Ø22,3x2,65
70	Șurub cu cap hexagonal M6x16	Arc de presare	Op
71	Recipient	Disc de presare	—
72	Roată	Inel de etanșare tip O Ø35x2,5	—
73	Șaibă Ø16	Piuliță aripă	—
74	Limitator de debit de ulei	Jug	—
75	Armă	Piuliță M6	Roată
76	Furtun de înaltă presiune	Șurub cu cap hexagonal M6x16	Corpul containerului
77	Lista pieselor	Rezervor	Șurub M6x30
78	—	Roată	Declanșator
79	—	Șaibă Ø16	Piuliță M6
80	—	Armă	Cârlig
81	—	Lista pieselor	Disc de presare
82	—	Furtun de înaltă presiune	Capac recipient
83	—	—	Mâner
84	—	—	Șurub M8x15
85	—	—	Arc de presare

PRO-G 12

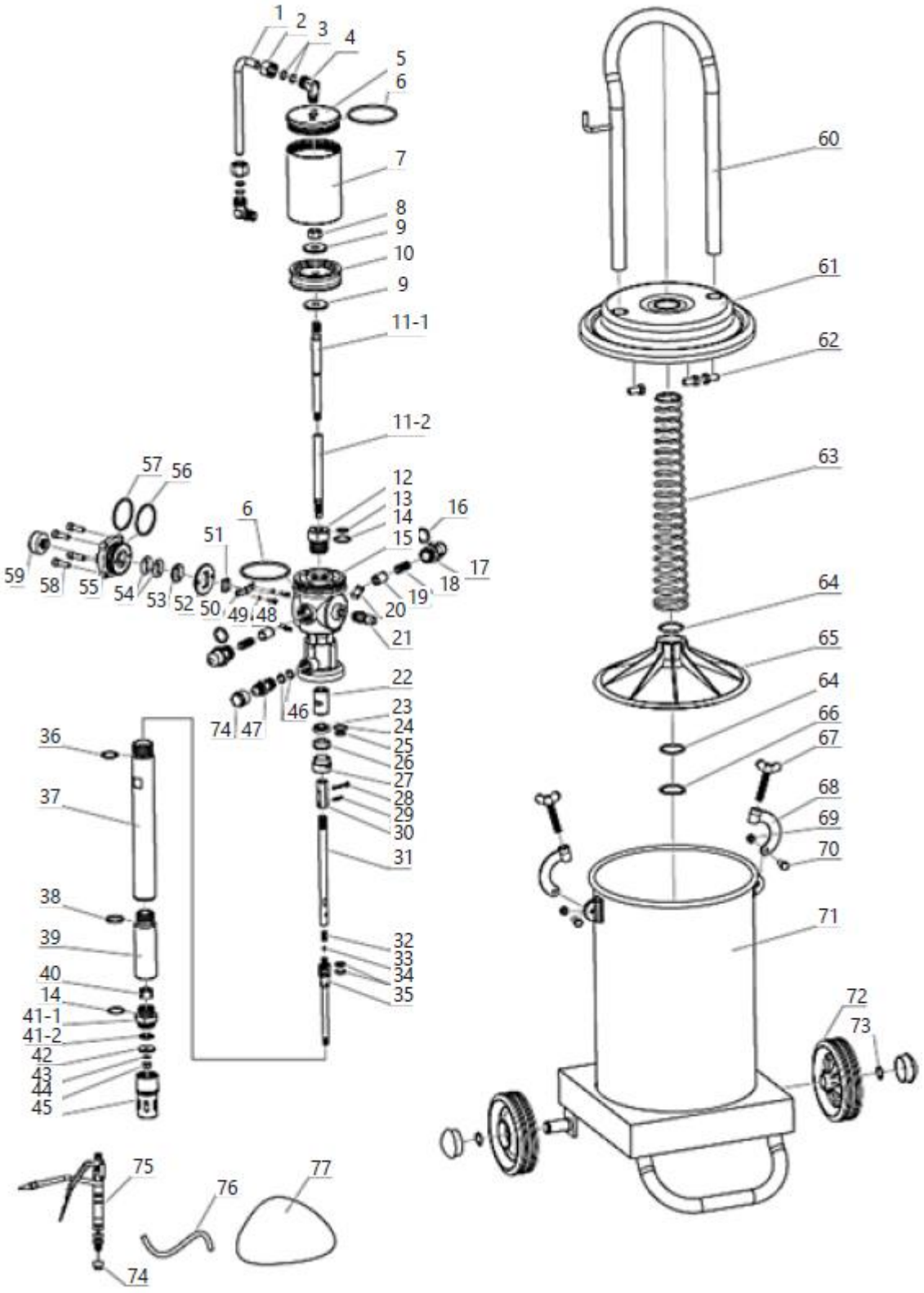
1
2
3
4
5
6
7
8
9
10
9
11-1
11-2
57
56
12
13
14
15
16
17
18
19
20
21
22
23
24
25
26
27
28
29
30
31
32
33
34
35
6
51
59
58
55
54
53
52
50
49
48
46
74
47
36
37
38
39
40
14
41-1
41-2
42
43
44
45
75
76
77
74
60
61
62
63
64
65
64
66
67
68
69
70
71
72
73

PRO-G 12M

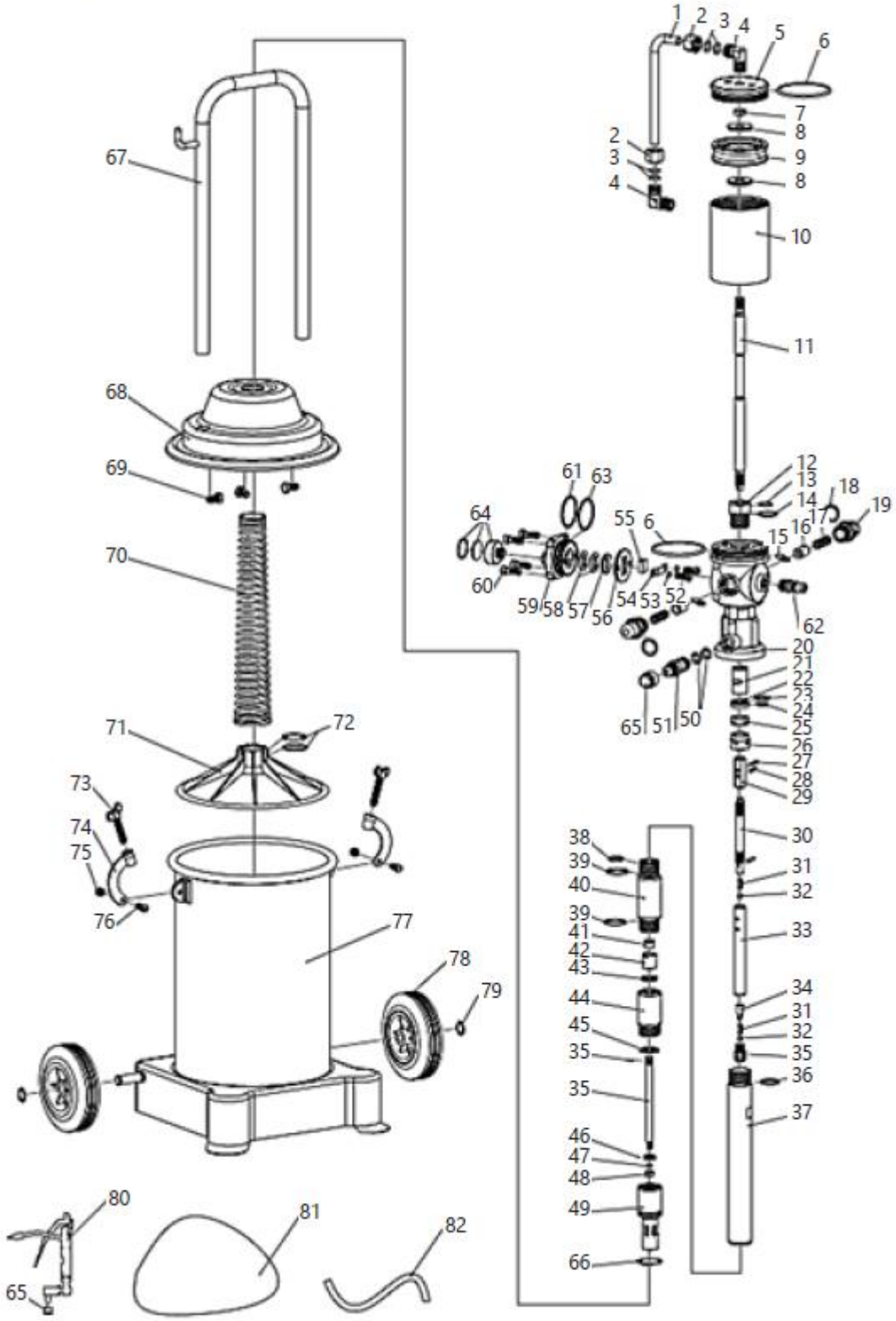
1
2
3
4
5
6
7
8
9
8
10
11
12
13
14
15
16
17
18
19
20
21
22
23
24
25
26
27
28
29
30
31
32
33
34
31
32
35
36
37
38
39
40
39
41
42
43
44
45
35
35
46
47
48
49
66
61
63
64
55
6
60
59
58
57
56
54
53
52
62
65
51
50
67
68
69
70
71
72
73
74
75
76
77
78
79
80
81
82
65

PRO-G 20

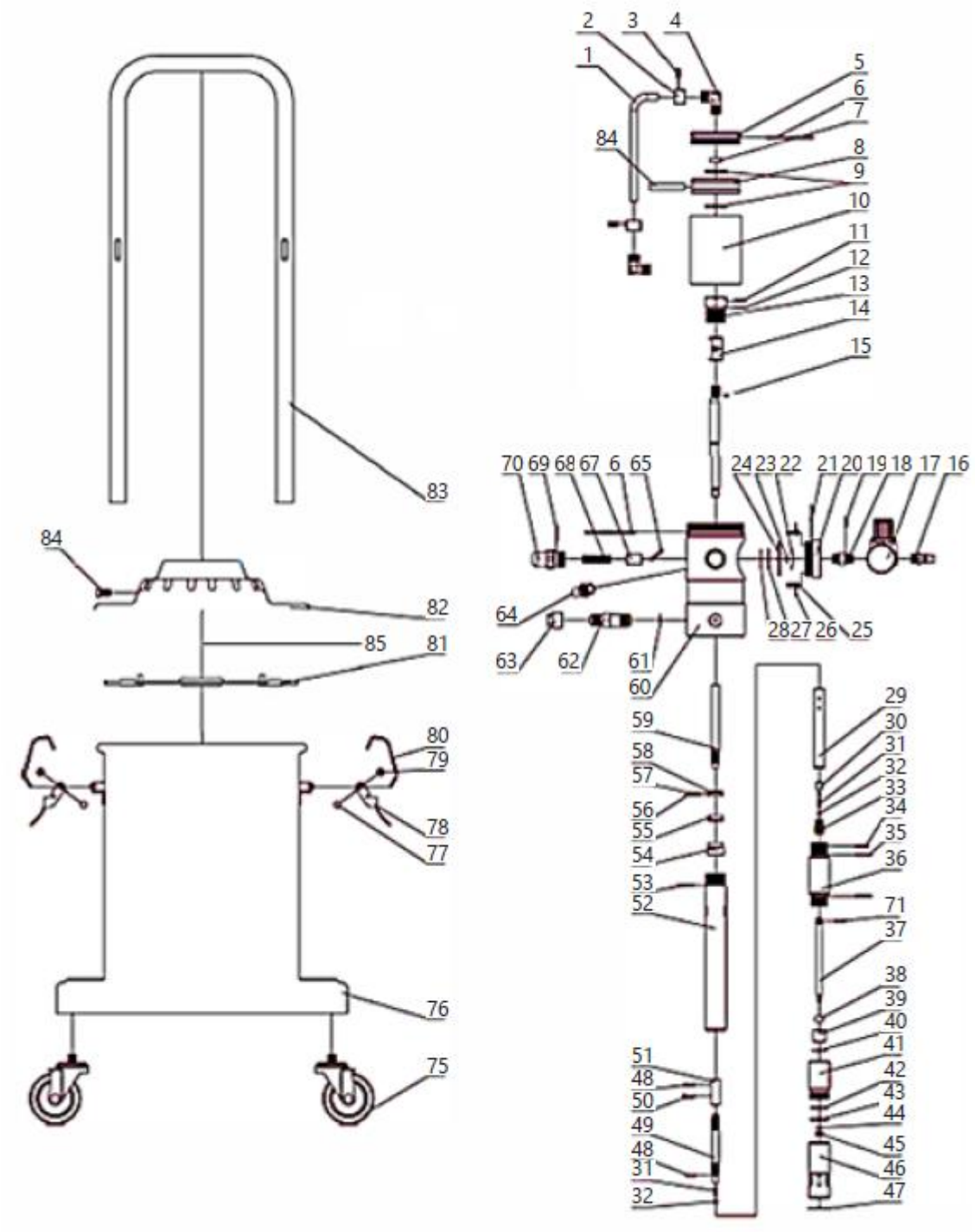

4.3. Utilizarea dispozitivului

1. Deșurubați șuruburile cu fluture ale clemelor capacului, scoateți clemele, apoi scoateți capacul împreună cu restul elementelor fixate pe acesta (nu este nevoie să le demontați).

2. Puneți unsoarea în rezervor. Umpleți rezervorul în proporție de 70-80% cu vaselină, astfel încât să puteți plasa mecanismul de presare a vaselinei în el. Când aplicați vaselină, încercați să o distribuiți uniform în rezervor și să evitați crearea de spații umplute cu aer. Este necesar să folosiți vaselina din dispozitiv. Tipul de grăsime utilizat depinde de sezon:

   - NLGI 0 ~ 1 – perioada de iarnă
   - NLGI 2 – perioada de primăvară și toamnă
   - NLGI 2 ~ 3 – perioada de vară.

   Utilizarea grăsimii contaminate este interzisă. Impuritățile vor cauza înfundarea conductelor de pompare a vaselinei, a duzelor pistolului etc., ceea ce va duce la funcționarea defectuoasă a dispozitivului și chiar la defectarea acestuia.

3. Instalați capacul așezându-l pe rezervor și acordând atenție ca discul de presare să intre în contact orizontal cu vaselină, iar tubul de aspirație să fie poziționat central în vaselină. Fixați capacul instalând clemele și strângându-le cu șuruburile cu fluture. Verificați dacă capacul a fost instalat corect și dacă nu există goluri între acesta și rezervor.

4. Înșurubați furtunul pistolului la conexiunea pistolului, scoțând în prealabil dopurile. Asigurați-vă că furtunul cu pistola de ungere și restul conectorilor de intrare și ieșire sunt înșurubate strâns. Dacă apar scurgeri de aer sau vaselină după pornirea dispozitivului, este necesar să îndepărtați toate scurgerile.

5. Conectați furtunul de alimentare cu aer comprimat la admisia de aer din dispozitiv prin intermediul conectorilor rapizi.

6. Porniți dispozitivul de comprimare a aerului (nu este furnizat cu produsul) astfel încât acesta să furnizeze aer sub o presiune de 6 ~ 8 bari.

7. Dozați lubrifiantul apăsând pe trăgaciul pistolului de distribuire. La prima utilizare, vaselina va ieși din pistol abia după un timp (timpul în care furtunurile vor fi umplute cu vaselină). După terminarea lucrului cu dispozitivul, opriți sursa de alimentare, deconectați sursa de alimentare cu aer comprimat de la dispozitiv și, apăsând pe trăgaciul pistolului, goliți sistemul de vaselină sub presiune, ceea ce va prelungi durata de viață a furtunurilor de înaltă presiune. Notă: Este interzisă pornirea dispozitivului dacă rezervorul de vaselină este gol. Dacă dispozitivul nu este utilizat, este necesar să deconectați conectorul rapid și să reduceți presiunea din rezervor prin deblocarea pistolului.

4.4. Transport

În cazul transportului lubrifiatorului pe distanțe scurte în poziție verticală, este necesar să utilizați roțile montate la baza dispozitivului și mânerul.

La modelele cu două roți, este necesar să înclinați ușor dispozitivul, în timp ce la un model cu patru roți este suficient să deplasați dispozitivul pe plan.

Nu este necesară golirea rezervorului de vaselină pe durata acestui tip de transport.

Înainte de transportul pe distanțe lungi, rezervorul de grăsime trebuie golit și transportat într-un recipient separat. Protejați cu grijă dispozitivul împotriva șocurilor și a deteriorării accidentale în timpul transportului. De asemenea, se recomandă demontarea furtunurilor de conectare și a pistolului.

4.5. Curățare și întreținere

- Înainte de fiecare acțiune de curățare sau întreținere și dacă dispozitivul nu este utilizat, este necesar să deconectați linia de presiune, să egalizați presiunea din dispozitiv cu presiunea atmosferică și să răciți complet dispozitivul.
- Înainte de fiecare utilizare a dispozitivului, este necesar să verificați dacă dispozitivul este complet funcțional.
- După fiecare utilizare a dispozitivului, este necesar să egalizați presiunea existentă în rezervoarele dispozitivului cu presiunea atmosferică, să curățați cu atenție dispozitivul și să îl depozitați într-un loc sigur.
- Folosiți produse de curățare fără substanțe corozive pentru a curăța fiecare suprafață.
- Uscați bine toate piesele după curățare înainte de a utiliza din nou dispozitivul.
- Lubrifiați pompa cu piston în mod regulat folosind lubrifiantul destinat întreținerii echipamentelor pneumatice.
- Curățați regulat pistolul și furtunul care livrează vaselina.
- Înainte de a începe depozitarea, goliți întotdeauna rezervorul de vaselină și curățați-l temeinic, precum și curățați carcasa pompei și furtunurile folosind preparate concepute pentru curățarea vaselinei de pe componentele mecanice. După curățare, uscați dispozitivul. Depozitați unitatea într-un loc uscat și răcoros, ferit de umiditate și de expunerea directă la lumina soarelui.

4.6. Depanare

Tabelul 2 de depanare

Problemă	Motiv posibil	Soluție
Pompa a încetat să funcționeze (cu excepția opririi normale)	Eroare în funcționarea sistemului de retur	Verificați toate componentele sistemului și înlocuiți-le cu unele noi sau reglați-le în consecință
Unsoarea nu este aspirată din rezervor	Șuruburi strânse greșit	Strângeți
	Intrare aer murdară și înfundată	Găsiți blocajul și îndepărtați-l
	Grăsimea este prea lipicioasă	Folosiți tipul corect de vaselină în funcție de anotimp
	Supapa este blocată	Găsiți blocajul și îndepărtați-l
	Rezervor gol sau cantitate prea mică de vaselină	Umpleți rezervorul cu vaselină.
Scurgeri de aer	Frecare în elementele mecanismului și ale supapei care intră în contact unul cu celălalt	Demontați elementele și lustruiți-le pentru a elimina frecarea.
	Deplasarea elementelor mecanismului și slăbirea șuruburilor	Mutați în poziția corectă și strângeți șuruburile.
Presiune insuficientă a vaselinei la ieșire.	Furtun de alimentare cu aer înfundat	Găsiți blocajul și îndepărtați-l
	Supapa este deteriorată sau prost etanșată	Verificați etanșeitatea supapelor și înlocuiți-le dacă este nevoie
Scurgere de vaselină în timpul fluxului de aer comprimat	Inel de etanșare deteriorat	Înlocuiți cu unul nou.
Scurgere de vaselină din piesele mobile ale pistolului	Elemente de etanșare deteriorate	Găsiți și înlocuiți elementul deteriorat

CE DE | EN |PL | FR | IT | ES | CZ

EG-Konformitätserklärung | EU Declaration of conformity | Deklaracja zgodności WE | Déclaration UE de conformité | Dichiarazione di conformità UE | Declaración UE de conformidad | Prohlášení o shodě ES, 2018/20-06/158

Hersteller (Name, Adresse) | Manufacturer (name, address) | Producent (nazwa, adres) | Fabricant (nom, adresse) | Produttore (denominazione, sede) | Fabricante (nombre, dirección) | Výrobce (jméno, adresa): **EXPONDO POLSKA SP. Z O.O. SP. K., ul. Dekoracyjna 3, 65-155 Zielona Góra, Poland, EU**
Mit voller Verantwortung erkläre ich, dass | declare under his sole responsibility that the product | **z pełną odpowiedzialnością deklaruje, że** | Je déclare et affirme que | sotto la mia esclusiva responsabilità, DICHIARO che | Bajo mi total **responsabilidad, declaro que | Na svoji výlučnou odpovědnost prohlašuji, že:**
Name | name | nazwa | dénomination | nome | nombre | jméno: **Pneumatische Fettpresse | Pneumatic grease dyspenser | Smarownica towotnica pneumatyczna | Pompe à graisse pneumatique | Ingrassatore pneumatico | Engrasador neumático | Pneumatický mazací lis**
Modell | model | model | modèle | modello | modelo | model: **PRO-G 12 | PRO-G 12M | PRO-G 20**
Seriennummer | **serial numer | numer seryjny** | numéro de série | numero di serie | número de serie | **sériové číslo:**
000000000000 – 999999999999

die Grundanforderungen erfüllt | meets the following essential requirements | spełnia zasadnicze wymagania | est conforme aux exigences réglementaires suivantes| ed é conforme alle seguenti direttive | y cumple con los siguientes requisitos básicos | splňuje základní požadavky:

- MD 2006/42/EC,

außerdem erfüllt dieses Produkt die Anforderungen der folgenden harmonisierten Normen | complies with the requirements of the following harmonized standards | spełnia wymagania następujących norm zharmonizowanych | ce produit est conforme aux normes harmonisées suivantes | inoltre il prodotto soddisfa i requisiti previsti dalle seguenti norme armonizzate | además, este producto cumple con los requisitos de las siguientes normas armonizadas | kromě toho splňuje tento produkt požadavky následujících harmonizovaných norem:

- EN 809:1998+A1:2009,
- EN ISO 4414:2010.

Diese Erklärung bezieht sich nur auf die Maschine im Zustand, in dem sie auf dem Markt eingeführt wurde und schließt keine Komponenten, die vom Endverbraucher hinzugefügt wurden und keine vom Endverbraucher durchgeführten Tätigkeiten/Umbauarbeiten, ein., Die technische Dokumentation befindet sich im Firmensitz von EXPONDO Polska sp. z o.o. sp. k., und über ihre Verfügbarkeit entscheidet die dazu befugte Person Piotr R. Gajos. | This declaration relates exclusively to the product in the state in which it was placed on the market. Any components added, handling effected or modifications carried out subsequently are expressly excluded. The technical documentation can be obtained at the premises of EXPONDO Polska sp. z o.o. sp. k. and is available from the authorised person Piotr R. Gajos. | Deklaracja ta odnosi się wyłącznie do maszyny w stanie, w jakim została wprowadzona do obrotu i nie obejmuje części składowych dodanych przez użytkownika końcowego lub przeprowadzonych przez niego późniejszych działań. Dokumentacja techniczna znajduje się w siedzibie firmy EXPONDO Polska sp. z o.o. sp. k., a osobą upoważnioną do jej dysponowaniem jest Piotr R. Gajos. | Cette délaration concerne exclusivement le produit dans l'éat dans lequel il a ééintroduit sur le marchéet ne comprend aucun composant, déontage ou autre modification ajoutéou effectuépar l'utilisateur final. La documentation technique se trouve au siège de l'entreprise EXPONDO Polska sp. z o.o. sp. k. et peut être mise àdisposition sous rélamation àla personne morale compéente Piotr R. Gajos. | La presente dichiarazione fa riferimento esclusivamente allo stato del macchinario al momento dell´immissione sul mercato e non include componenti e/o modifiche apportati/e allo stesso da parte del consumatore finale., La relativa documentazione tecnica si trova presso la sede legale dell´azienda EXPONDO Polska sp. z o.o. sp. k., ed in merito ad un´eventuale divulgazione decide esclusivamente la persona avente piena titolarità Piotr R. Gajos. | Esta declaración se refiere únicamente al estado en que la máquina ha sido introducida en el mercado con exclusión de los elementos añadidos y las operaciones o modificaciones llevadas a cabo por el usuario final., La documentación técnica se encuentra en el domicilio social de EXPONDO Polska sp. z o.o. sp. k., y sobre su disponibilidad decide la persona autorizada para ello, Piotr R. Gajos. | Toto prohlášení se vztahuje výlučně na strojní zařízení ve stavu, v jakém bylo uvedeno na trh, a nevztahuje se na součásti, které byly následně přidány konečným uživatelem, nebo následně provedené zásahy konečného uživatele. Technická dokumentace se nachází v sídle společnosti EXPONDO Polska sp. z o.o. sp. k., a o její dostupnosti rozhoduje k tomu povolaná osoba Piotr R. Gajos.:

Gdynia, 20-06-2018

Ort, Datum | Place, Date | Miejsce, Data | Lieu, Date | Luogo, Data |Lugar, Fecha | Místo, Datum

Unterschrift | Signature | Podpis | Signature | Firma | Firma, | Podpis

Piotr R. Gajos
Ingenieur für die Richtlinienüberprüfung der Produkte | Product Compliance Engineer | Inżynier ds. Oceny zgodności produktów | Ingénieur responsable des analyses de conformité des produits | Ingegnere della sicurezza dei prodotti| ingeniero para la evaluación de la directiva de productos | inženýr oddělení hodnocení bezpečnosti výrobků

Name, Vorname, Stelle | Name, function, | Imię, Nazwisko, Funkcja | Nom, Prénom, Position | Cognome, Nome, Titolo del responsabile, | Apellidos, Nombre, Puesto | Příjmení, Jméno, místo

⚠

Ta uporabniški priročnik je bil preveden s strojnim prevajanjem. Potrudili smo se, da bi zagotovili točnost prevoda, vendar upoštevajte, da avtomatizirani prevodi niso popolni in niso namenjeni nadomestitvi človeških prevajalcev. Uradna različica uporabniškega priročnika je v angleščini. Morebitne razlike med prevedeno različico in izvirno angleščino niso pravno zavezujoče. Če imate kakršna koli vprašanja o točnosti prevoda, si oglejte angleško različico, ki je uradna referenca. Več jezikovnih različic je na voljo na zahtevo prek info@expondo.com.

1. Tehnični podatki

Tabela 1: Tehnični podatki izdelka

Opis parametra	Vrednost parametra		
Ime izdelka	Pnevmatski dozator masti		
Model	PRO-G 12	PRO-G 12M	PRO-G 20
Prostornina rezervoarja [l]	12		20
Izhodni tlak [bar]	240~320	300~400	
Delovni tlak [bar]	6~8		
Zmogljivost črpalke za mast [l/min]	0,75	0,85	0,85
Stopnja stiskanja	40:1	50:1	
Dimenzije [mm]	315x340x780	310x340x810	430x430x776
Teža [kg]	11,95	14	12,8

2. Splošni opis

Uporabniški priročnik je zasnovan tako, da vam pomaga pri varni in nemoteni uporabi naprave. Izdelek je zasnovan in izdelan v skladu s strogimi tehničnimi smernicami z uporabo najsodobnejših tehnologij in komponent. Poleg tega je izdelan v skladu z najstrožjimi standardi kakovosti.

NAPRAVE NE UPORABLJAJTE, ČE NISTE TEGA UPORABNIŠKEGA PRIROČNIKA TEMELJITO PREBRALI IN GA RAZUMELI.

Da bi podaljšali življenjsko dobo naprave in zagotovili nemoteno delovanje, jo uporabljajte v skladu s tem uporabniškim priročnikom in redno izvajajte vzdrževalna dela. Tehnični podatki in specifikacije v tem uporabniškem priročniku so posodobljeni. Proizvajalec si pridržuje pravico do sprememb, povezanih z izboljšanjem kakovosti. Ob upoštevanju tehnološkega napredka in možnosti za zmanjšanje hrupa je bila naprava zasnovana tako, da čim bolj zmanjša tveganja emisij hrupa.

2.1. Legenda

Ikona	Opis
CE	Izdelek izpolnjuje ustrezne varnostne standarde.

	Pred uporabo preberite navodila.
	Izdelek je treba reciklirati.
	**OPOZORILO!** ali **POZOR!** ali **NE ZAPOMRZNITE SE!** Velja za dano situacijo. (splošni opozorilni znak)
	Uporabljajte zaščito za sluh. Izpostavljenost glasnemu hrupu lahko povzroči izgubo sluha.
	Nosite zaščitna očala.
	Nosite zaščitne rokavice.



OPOMBA! RISBE V TEM PRIROČNIKU SO ZGOLJ ILUSTRATIVNE IN SE LAHKO V NEKATERIH PODROBNOSTIH RAZLIKUJEJO OD DEJANSKEGA IZDELKA.

3. Varnost pri uporabi



PREBERITE VSA VARNOSTNA OPOZORILA IN VSA NAVODILA. NEUPOŠTEVANJE OPOZORIL IN NAVODIL LAHKO POVZROČI RESNE POŠKODBE ALI CELO SMRT.

Kadar koli se v opozorilih in navodilih uporabljata "naprava" ali "izdelek", to pomeni pnevmatski razpršilnik masti.



NE POKRIVAJTE VHODOV/IZHODOV ZRAKA.

MED UPORABO NE VTIČAJTE ROK ALI DRUGIH PREDMETOV V NOTRANJOST NAPRAVE!

NE PREKORAČITE NAJVIŠJEGA DOVOLJENEGA DELOVNEGA TLAKA.

3.1. Varnost na delovnem mestu

a) Poskrbite, da bo delovno mesto urejeno in dobro osvetljeno. Nered ali slabo osvetljeno delovno mesto lahko povzroči nesreče. Poskusite predvideti, kaj se lahko zgodi, opazujte dogajanje in pri delu z napravo uporabljajte zdrav razum.

b) Naprave ne uporabljajte v območju nevarnosti eksplozije, na primer v prisotnosti vnetljivih tekočin, plinov ali prahu. Naprava ustvarja iskre, ki lahko vžgejo prah ali hlape.

c) Ob odkritju poškodb ali nepravilnega delovanja napravo takoj izklopite in to nemudoma sporočite nadzorniku.

d) Če obstajajo kakršni koli dvomi o pravilnem delovanju naprave, se obrnite na službo za podporo proizvajalca.

e) Napravo lahko popravi samo servisna točka proizvajalca. Ne poskušajte samostojno izvajati popravil!

f) Otrokom ali nepooblaščenim osebam je vstop na delovno mesto prepovedan. (Motnja pozornosti lahko povzroči izgubo nadzora nad napravo).

g) Priključevanje in odklapljanje tlačne cevi mora biti izvedeno z zaprtim zračnim ventilom.

h) Tlačne cevi ne usmerjajte proti sebi ali drugim ljudem ali živalim.

i) Ne prekinjajte dovoda stisnjenega zraka s stiskanjem ali upogibanjem tlačnih cevi.

j) Ko začnete delati z napravo, je potrebno postopoma povečevati dovod zraka, da zagotovite njeno pravilno delovanje. V primeru kakršnega koli nenavadnega delovanja naprave jo je treba takoj odklopiti od stisnjenega zraka in se obrniti na servisno službo proizvajalca



NE POZABITE! PRI UPORABI NAPRAVE ZAŠČITITE OTROKE IN DRUGE MIMOIDOČE.

3.2. Osebna varnost

a) Naprave ne uporabljajte, ko ste utrujeni, bolni ali pod vplivom alkohola, narkotikov ali zdravil, ki lahko znatno zmanjšajo sposobnost upravljanja naprave.

b) Pri delu z napravo uporabljajte zdrav razum in bodite pozorni. Začasna izguba koncentracije med uporabo naprave lahko povzroči resne poškodbe

c) Uporabljajte osebno zaščitno opremo, kot je potrebno za delo z napravo, navedeno v 1. poglavju (Legenda). Uporaba pravilne, odobrene osebne zaščitne opreme zmanjšuje tveganje za poškodbe.

d) Da preprečite nenamerni vklop naprave, se pred priklopom na vir napajanja prepričajte, da je stikalo v položaju IZKLOP.

e) Ne precenjujte svojih sposobnosti. Med uporabo naprave vedno ohranjajte ravnotežje in ostanite stabilni. To bo zagotovilo boljši nadzor nad napravo v nepričakovanih situacijah.

f) Ne nosite ohlapnih oblačil ali nakita. Lase, oblačila in rokavice držite stran od gibljivih delov. Ohlapna oblačila, nakit ali dolgi lasje se lahko zataknejo v gibljive dele.

g) Stisnjen zrak lahko povzroči resne poškodbe

h) Priporočljiva je uporaba zaščite za oči, ušesa in dihala.

3.3. Varna uporaba naprave

i) Naprave ne preobremenjujte. Uporabljajte ustrezno orodje za dano nalogo. Pravilno izbrana naprava bo bolje in varneje opravljala nalogo, za katero je bila zasnovana.

j) Naprave ne uporabljajte, če stikalo VKLOP/IZKLOP ne deluje pravilno (naprave ne vklopi in izklopi). Naprave, ki jih ni mogoče vklopiti in izklopiti s stikalom VKLOP/IZKLOP, so nevarne, se jih ne sme uporabljati in jih je treba popraviti.

k) Pred vsakim nastavljanjem, zamenjavo dodatkov ali po končanem delu z napravo je treba odklopiti tlačni vod. Takšen preventivni ukrep zmanjša tveganje za nesrečo.

l) Ko naprave ne uporabljate, jo shranjujte na varnem mestu, stran od otrok in oseb, ki niso seznanjene z napravo ali niso prebrale uporabniškega priročnika. Naprava lahko predstavlja nevarnost v rokah neizkušenih uporabnikov.

m) Napravo vzdržujte v dobrem tehničnem stanju. Pred vsako uporabo preverite morebitne splošne poškodbe, še posebej pa preverite morebitne razpokane dele ali elemente ter morebitne druge težave, ki bi lahko vplivale na varno delovanje naprave. Če odkrijete poškodbe, jo pred uporabo predajte v popravilo.

n) Napravo hranite izven dosega otrok.

o) Popravilo ali vzdrževanje naprave naj izvajajo usposobljene osebe, pri čemer se uporabljajo samo originalni nadomestni deli. To bo zagotovilo varno uporabo.

p) Da bi zagotovili brezhibno delovanje naprave, ne odstranjujte tovarniško nameščenih zaščitnih ščitnikov in ne odvijajte vijakov.

q) Pri prevozu in ravnanju z napravo med skladiščem in namembnim krajem upoštevajte načela varnosti in zdravja pri delu za ročni prevoz, ki veljajo v državi, kjer se bo naprava uporabljala.

r) Izogibajte se situacijam, ko se naprava med uporabo ustavi zaradi prekomerne obremenitve. To lahko povzroči pregrevanje pogonskih elementov in poškodbo naprave.

s) Za dovod naprave uporabljajte zrak, uporaba drugih plinov je prepovedana.

t) Napravo redno čistite, da preprečite trajno nabiranje umazanije

u) Na mestih, kjer obstaja veliko tveganje za mehanske poškodbe, uporabite ojačano cev za priključke stisnjenega zraka.

v) Pred vsako uporabo se prepričajte, da je šoba pravilno nameščena v napravi in da je cev pravilno pritrjena in nepoškodovana.

w) Zrak, ki se dovaja v napravo, mora biti suh, čist in brez nečistoč. Nečistoče lahko zamašijo cevi in povzročijo poškodbe naprave in njenih sestavnih delov.

x) Naprave ni dovoljeno nositi ali obešati za tlačni vod.

y) Ne dotikajte se gibljivih delov ali dodatne opreme, razen če je naprava odklopljena od dovoda stisnjenega zraka.

z) V primeru puščanja iz naprave ali cevi je treba takoj odklopiti dovod stisnjenega zraka in odpraviti napake.

aa) Ne prekoračite priporočenega dovodnega tlaka, saj lahko to poškoduje napravo.



POZOR! KLJUB VARNI ZASNOVI NAPRAVE IN NJENIM ZAŠČITNIM FUNKCIJAM TER KLJUB UPORABI DODATNIH ELEMENTOV, KI ŠČITIJO UPORABNIKA, OBSTAJA PRI UPORABI NAPRAVE ŠE VEDNO MANJŠE TVEGANJE ZA NESREČO ALI POŠKODBO. PRI UPORABI NAPRAVE BODITE POZORNI IN UPORABLJAJTE ZDRAVO PAMET.

4. Uporabljajte smernice

Pnevmatski dozator masti je naprava, namenjena mazanju elementov z mazivo pod tlakom.

Uporabnik je odgovoren za kakršno koli škodo, ki nastane zaradi nenamenske uporabe naprave

4.1. Opis naprave

4.1.1. PRO-G 12

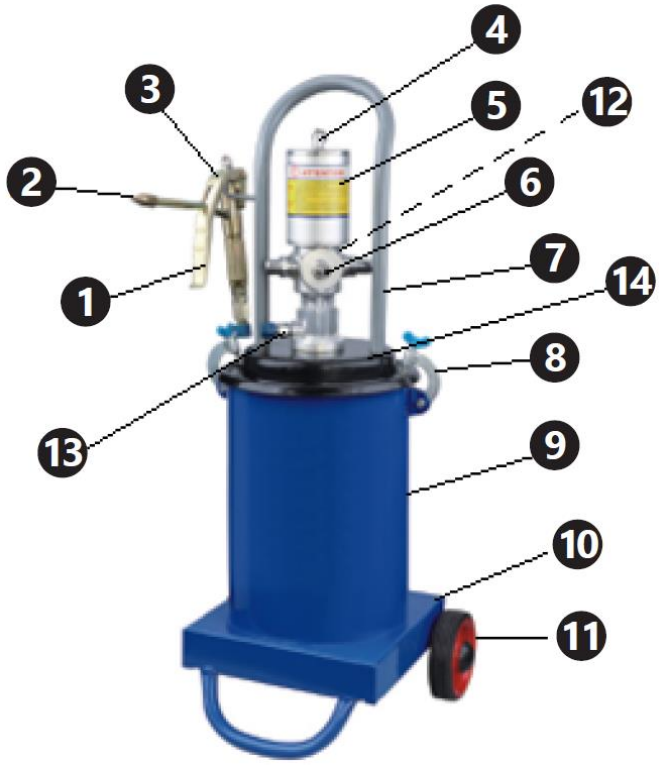

4.1.2. PRO-G 12M


7
4
2
3
5
6
1
12
13
8
14
8
4
MSW
MOTOR TECHNICS
9
11
10

4.1.3. PRO-G 20

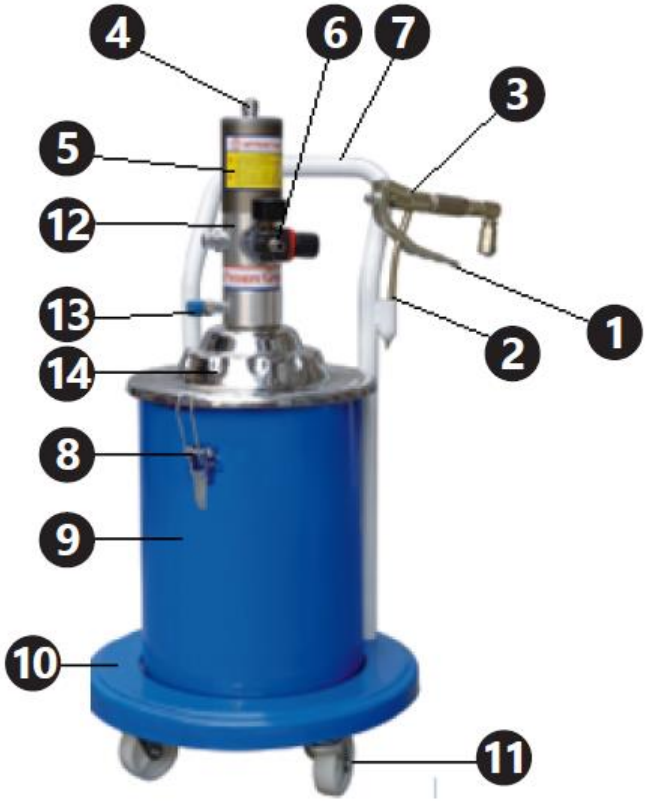

1. Sprožilec dozirne pištole
2. Šoba pištole
3. Dozirna pištola
4. Pnevmatska cev
5. Črpalni valj
6. Priključek za manometer in dovod zraka
7. Ročaj
8. Sponka pokrova
9. Posoda za mast
10. Osnova naprave
11. Kolesa
12. Zračni filter (ni viden na sliki)
13. Priključek cevi pištole

14. Ovitek

4.2. Priprava na uporabo

4.2.1. Lokacija naprave

Temperatura okolice ne sme presegati 45 °C, relativna vlažnost pa ne sme presegati 85 %. Napravo uporabljajte samo v dobro prezračevanih prostorih. Ne ovirajte izpusta zraka na napravi. Napravo hranite stran od vročih površin. Napravo je treba vedno uporabljati na ravni, stabilni, čisti, ognjevarni in suhi površini ter izven dosega otrok in duševno bolnih oseb. Delovno mesto naprave mora omogočati takojšen dostop do ventila, ki onemogoči dovod stisnjenega zraka. Prepričajte se, da tlak zraka, ki dovaja napravo, ne presega priporočenega območja.

4.2.2. Skupščina

Številka dela	**PRO-G 12**	**PRO-G 12M IN PRO-G 20**
1	Šoba	Šoba
2	Dozirna cev	Dozirna cev
3	Ročaj	Ročaj
4	Vijak z okroglo glavo	Vijak z okroglo glavo
5	Območje prilagoditve	Območje prilagoditve
6	Šesterokotni ozki vijak	Ozka matica
7	Šesterokotni široki vijak	Široka matica
8	Zakovica	Zakovica
9	Povezovalni element	Povezovalni element
10	Kompresijski vijak	Kompresijski vijak
11	Tesnilo	Tesnilo
12	Tesnilna masa	Tesnilna masa
13	Trn	Trn
14	Stanovanja	Stanovanja
15	Sedež ventila	Sedež ventila
16	Jeklena kroglica 6 mm	Jeklena kroglica 6 mm
17	Vtičnica kroglice	Vtičnica kroglice
18	Pomlad	Pomlad
19	Povezovalna linija	Povezovalna linija
20	Osrednji trn	Osrednji trn
21	Tesnilni vijak I	Tesnilna matica I
22	Jeklena kroglica 2 mm	Jeklena kroglica 2 mm
23	Priključek	Pritrdilni del
24	Aluminijasto tesnilo	Bakrena podložka
25	Tesnilni obroč tipa O	Priključek za dovod masti
26	Tesnilni vijak II	Tesnilna matica II
27	Bakreno tesnilo	Tesnilni obroč tipa O
28	—	Bakrena podložka

PRO-G 12

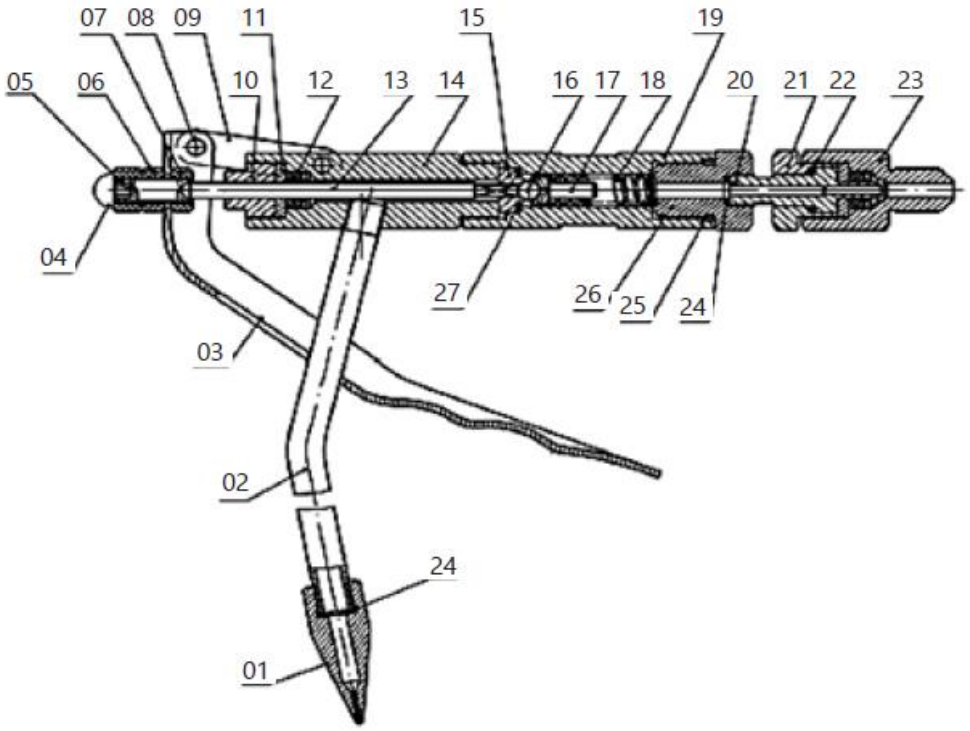

PRO-G 12M, PRO-G 20

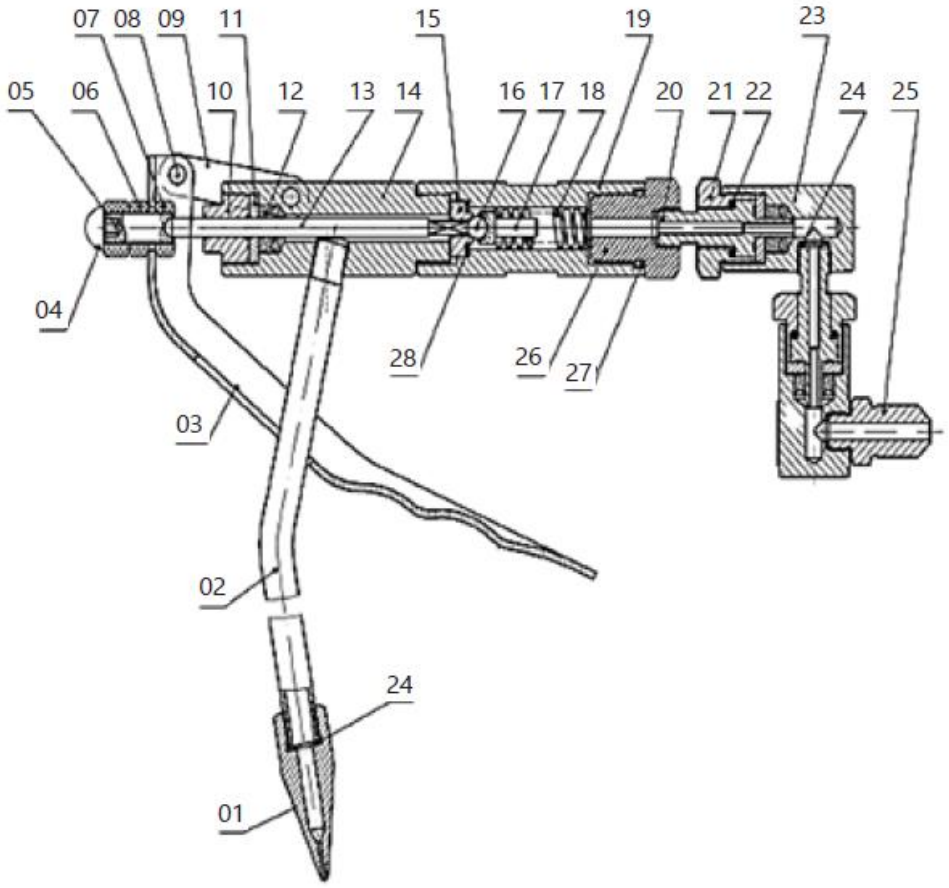

Številka dela	PRO-G 12	PRO-G 12M	PRO-G 20
1	Pnevmatska cev	Pnevmatska cev	Pnevmatska cev
2	Matica pnevmatskega voda	Matica pnevmatskega voda	Matica pnevmatskega voda
3	Tesnilni obroč tipa O Ø12,8x2,65	Tesnilni obroč tipa O Ø7,5x2,65	Tesnilni obroč tipa O Ø12,8x2,65
4	Komolec	Komolec	Komolec
5	Pokrov cilindra	Pokrov cilindra	Pokrov cilindra
6	Tesnilni obroč tipa O Ø70x3,1	Tesnilni obroč tipa O Ø70x3,1	Tesnilni obroč tipa O Ø70x3,1
7	Cilinder	Samovarovalna matica	Samovarovalna matica M10
8	Samovarovalna matica M10	Tesnilo bata	Bat
9	Tesnilo bata	Bat	Tesnilo bata
10	Bat	Cilinder	Cilinder
11	—	Modul batnice	Tesnilni obroč tipa O Ø16x2,4
11-1	Batna palica	—	—
11-2	Cev, ki povezuje bat	—	—
12	Tesnilni vijak	Tesnilni vijak	Tesnilni obroč tipa O Ø23,6x1,8
13	Tesnilni obroč tipa O Ø16x2,6	Tesnilni obroč tipa O Ø16x2,4	Tesnilni vijak
14	Tesnilni obroč tipa O Ø23,6x1,8	Tesnilni obroč tipa O Ø20x1,8	Ščit za vlečenje
15	Enota za napajanje z zrakom	Nepovratni ventil	Batna palica
16	Tesnilni obroč tipa O Ø22,3x2,65	Puša ventila	Priključek za dovod zraka
17	Zamašek	Povratna vzmet	Ventil za regulacijo tlaka
18	Povratna vzmet	Tesnilni obroč tipa O Ø17x2,65	Priključek ventila za regulacijo tlaka
19	Puša ventila	Zamašek	Tesnilni obroč tipa O Ø12,6x1,8
20	Nepovratni ventil	Enota za napajanje z zrakom	Pokrov črpalne komore
21	Priključek za dovod zraka	Ščit za vlečenje	Tesnilni obroč tipa O Ø46x2,5
22	Ščit za vlečenje	Tesnilo	Dušilna vzmet
23	Tesnilo	Tesnilni obroč tipa O Ø16x1,8	Drsni blok dovoda zraka
24	Tesnilni obroč tipa O Ø19,6x1,8	Tesnilni obroč tipa O Ø11,2x1,8	Pritrdilna plošča
25	Tesnilni obroč tipa O Ø14,8x1,8	Tesnilni obroč tipa U UN 12x22x8	Vijak
26	Tesnilni obroč tipa U UN 12x22x8	Tesnilni pokrov	Vzmetno tesnilo Ø4
27	Tesnilni pokrov	Razcepka Ø3x20	Priključek za dovod zraka
28	Razcepka Ø3x20	Vzmetni trn Ø3x15	Papirnato tesnilo

29	Vzmetni trn Ø3x15	Nastavitvena matica	Batna palica
30	Nastavitvena matica	Priključna cev	Vzmetni sedež
31	Priključna cev	Vzmet za dovod masti	Vzmet za dovod masti
32	Vzmet za dovod zraka	Jeklena krogla	Jeklena krogla SØ6
33	Jeklena krogla	Batna palica	Jedro ventila
34	Tesnilni obroč tipa O	Vzmetni bat	Tesnilni obroč tipa O Ø19,3x2,65
35	Modul stolpca materiala	Vtičnica iz jeklene kroglice	Tesnilni obroč tipa O Ø25,5x2,65
35-1	Čep ventila	—	—
35-2	Stolpec z materiali	—	—
35-3	Vzmetni trn Ø2x13	—	—
36	Tesnilni obroč tipa O Ø24x2,4	Tesnilni obroč tipa O Ø24x2,4	Telo črpalke
37	Priključna cev	Priključna cev	Stolpec
38	Tesnilni obroč tipa O Ø25,5x2,65	Tesnilni obroč tipa O Ø14x2,65	Tesnilni obroč tipa U UN 8x14x6
39	Telo črpalke	Tesnilni obroč tipa O Ø20x2,65	Nepovratni ventil
40	Štirje kvadratni ventili	Telo črpalke	Tesnilo povratnega ventila
41	Modul priključnega vijaka	Tesnilni obroč tipa U UN 8x14x6	Sedež ventila za dovod masti
41-1	Priključni vijak	—	—
41-2	Zaslon za filtriranje	—	—
42	Disk	Nepovratni ventil	Prelivni obroč
43	Vzmetno tesnilo Ø6	Tesnilo nepovratnega ventila	Podložka
44	Samovarovalna matica M6	Sedež ventila za dovod masti	Vzmetno tesnilo Ø6
45	Cev za dovod zraka	Prelivni obroč	Samovarovalna matica M6
46	Bakreno tesnilo M4x12	Podložka	Cev za dovod masti
47	Priključek za izhod masti Ø4	Vzmetno tesnilo Ø6	Podložka Ø30
48	Vijak	Samovarovalna matica M6	Zatič Ø3x15
49	Vzmetno tesnilo	Cev za dovod masti	Povezovalni steber
50	Dušilna vzmet	Bakreno tesnilo	Zatič Ø320
51	Drsni blok dovoda zraka	Priključek za izhod masti	Nastavitvena matica
52	Pritrdilna plošča	Vijak	Priključna cev
53	Vtičnica priključka za dovod zraka	Vzmetno tesnilo Ø4	Tesnilni obroč tipa O Ø24x2,4
54	Papirnato tesnilo	Dušilna vzmet	Tesnilni pokrov
55	Pokrov dovoda zraka	Drsni blok dovoda zraka	Tesnilni obroč tipa U UN 12x22x8
56	Tesnilni obroč tipa O Ø45,3x2,65	Pritrdilna plošča	Tesnilni obroč tipa O Ø19,6x1,8
57	Tesnilni obroč tipa O Ø46x2,5	Vtičnica priključka za dovod zraka	Tesnilni obroč tipa O Ø14,8x1,8
58	Inbus vijaki M6x20	Papirnato tesnilo	Tesnilo

59	Dušilec zvoka	Pokrov dovoda zraka	Priključek batnice
60	Ročaj	Ibus vijaki	Dovod zraka
61	Pokrov posode	Tesnilni obroč tipa O Ø46x2,5	Bakreno tesnilo
62	Šesterokotni vijak M8x15	Priključek za dovod zraka	Priključek za izhod masti
63	Pritisna vzmet	Tesnilni obroč tipa O Ø45,3x2,65	Zamašek
64	Tesnilni obroč tipa O Ø35x2,6	Dušilec zvoka	Dušilec zvoka
65	Pritisna plošča	Zamašek	Razdelilni ventil
66	Podložka Ø30	Podložka Ø30	—
67	Krilata matica	Ročaj	Tulec ventila
68	Jaram	Pokrov posode	Povratna vzmet
69	Matica M6	Šesterokotni vijak M8x15	Tesnilni obroč tipa O Ø22,3x2,65
70	Šesterokotni vijak M6x16	Pritisna vzmet	Zamašek
71	Posoda	Pritisna plošča	—
72	Kolo	Tesnilni obroč tipa O Ø35x2,5	—
73	Podložka Ø16	Krilata matica	—
74	Omejevalnik iztoka olja	Jaram	—
75	Pištola	Matica M6	Kolo
76	Visokotlačna cev	Šesterokotni vijak M6x16	Telo kontejnerja
77	Seznam delov	Rezervoar	Vijak M6x30
78	—	Kolo	Sprožilec
79	—	Podložka Ø16	Matica M6
80	—	Pištola	Kavelj
81	—	Seznam delov	Pritiskovna plošča
82	—	Visokotlačna cev	Pokrov posode
83	—	—	Ročaj
84	—	—	Vijak M8x15
85	—	—	Pritisk vzmeti

PRO-G 12

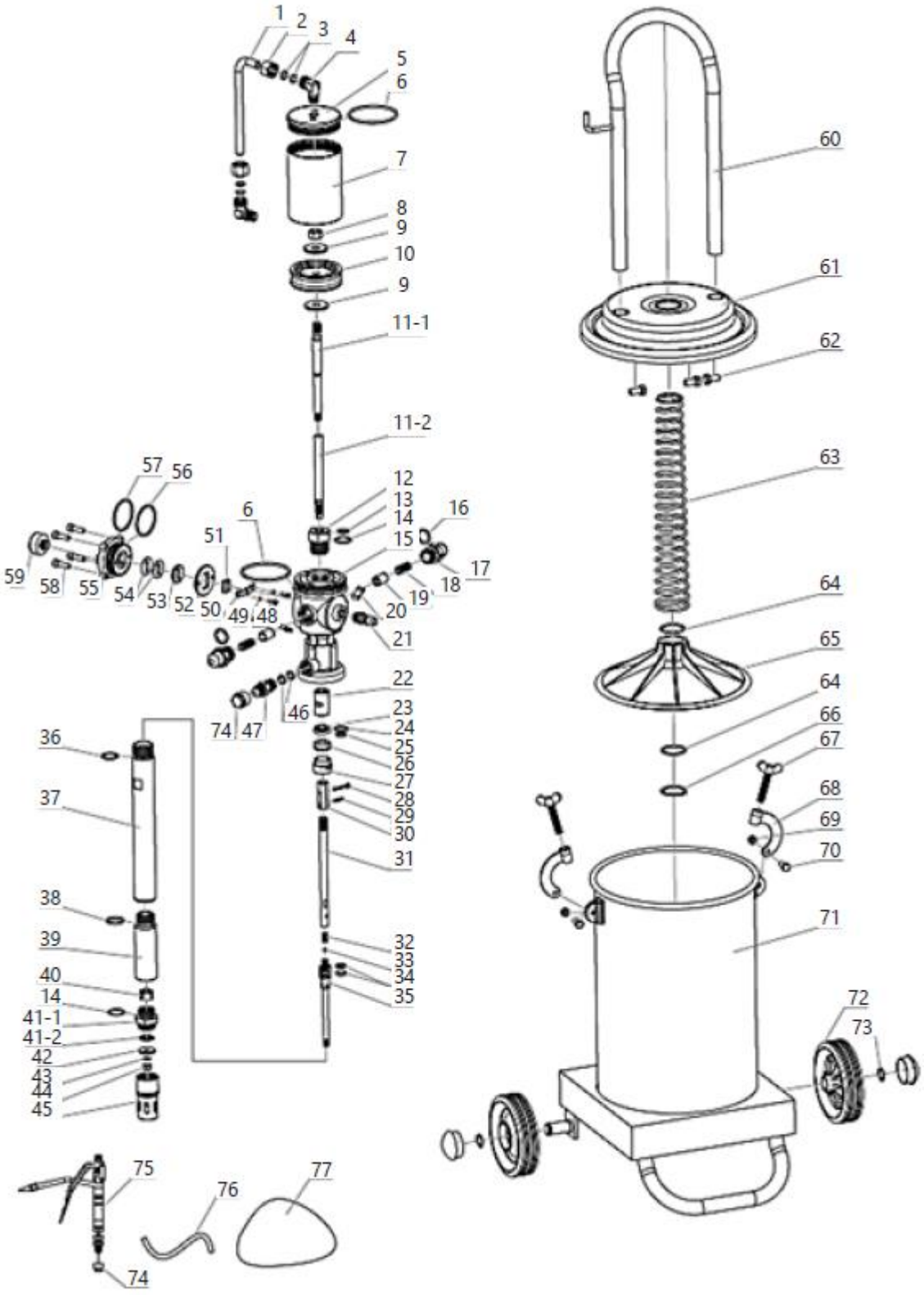
1
2
3
4
5
6
7
8
9
10
9
11-1
11-2
57
56
12
13
14
15
16
17
18
19
20
21
22
23
24
25
26
27
28
29
30
31
32
33
34
35
6
51
59
58
55
54
53
52
50
49
48
46
74
47
36
37
38
39
40
14
41-1
41-2
42
43
44
45
75
76
77
74
60
61
62
63
64
65
64
66
67
68
69
70
71
72
73

PRO-G 12M

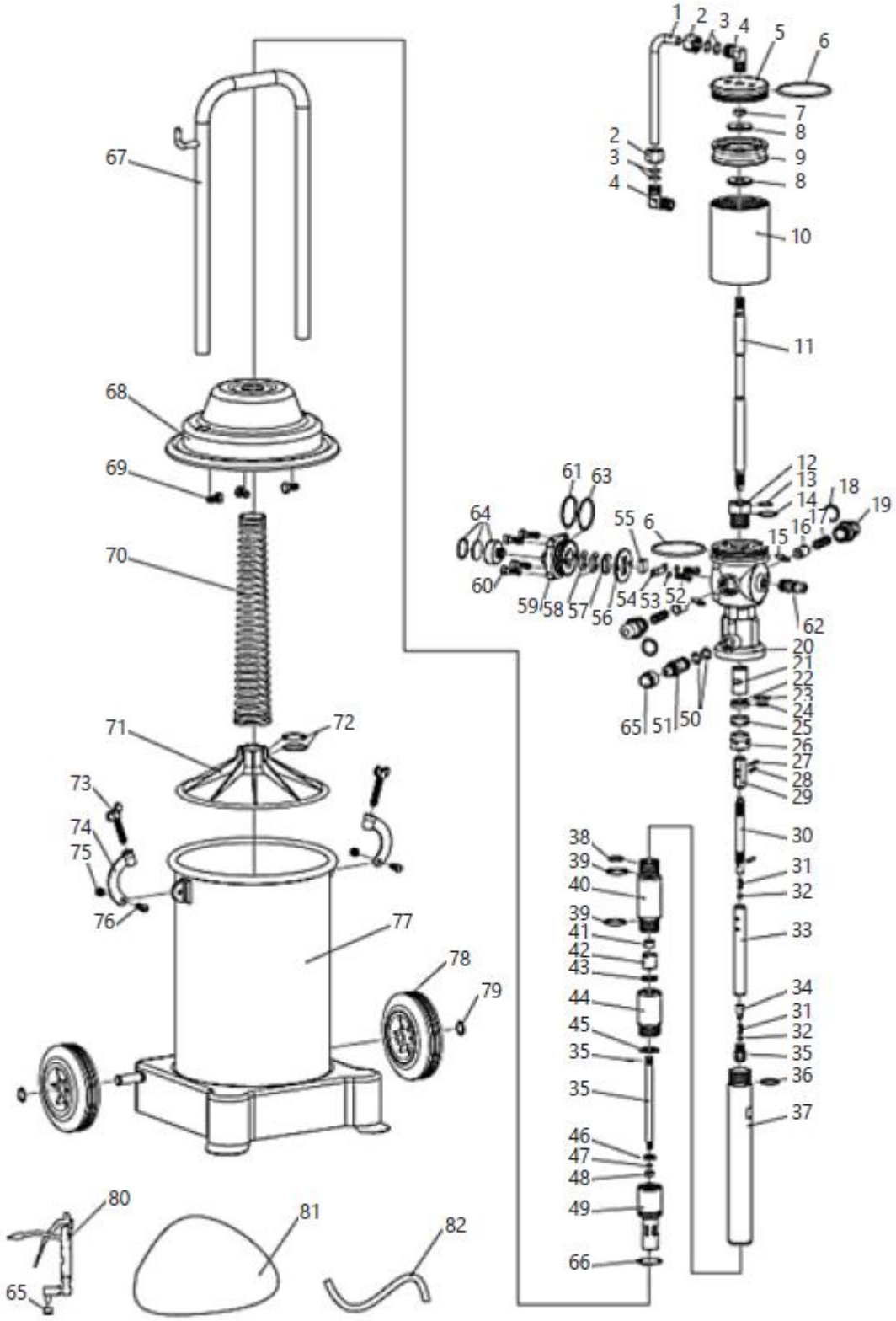
1
2
3
4
5
6
7
8
9
8
10
11
12
13
14
15
16
17
18
19
61
63
64
55
6
60
59
58
57
56
54
53
52
62
20
21
22
23
24
25
26
27
28
29
65
51
50
30
31
32
33
34
31
32
35
36
37
38
39
40
39
41
42
43
44
45
35
35
46
47
48
49
66
67
68
69
70
71
72
73
74
75
76
77
78
79
80
81
82
65

PRO-G 20

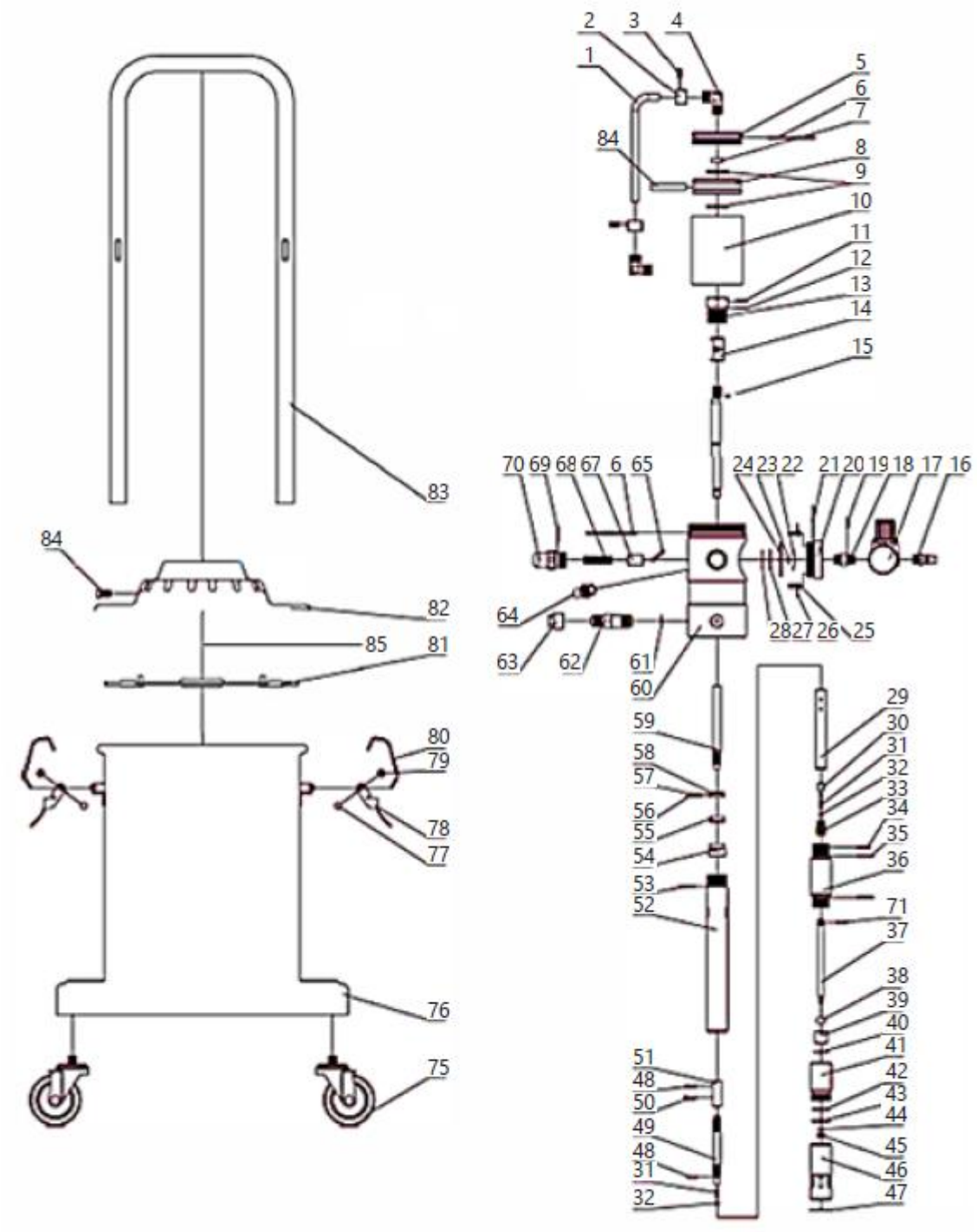

4.3. Uporaba naprave

1. Odvijte krilne vijake sponk pokrova, odstranite sponke in nato odstranite pokrov skupaj z ostalimi elementi, ki so pritrjeni nanj (ni jih treba razstavljati).

2. Vlijte mast v rezervoar. Rezervoar napolnite z mastjo do 70–80 %, da boste lahko vanj namestili mehanizem za vtiskovanje masti. Pri nanašanju masti jo poskušajte enakomerno porazdeliti po rezervoarju in se izogibati nastanku zračnih prostorov. V napravi je treba uporabiti mast. Vrsta uporabljene masti je odvisna od letnega časa:

   - NLGI 0 ~ 1 – zimsko obdobje
   - NLGI 2 – spomladansko in jesensko obdobje
   - NLGI 2 ~ 3 – poletno obdobje.

   Uporaba kontaminirane masti je prepovedana. Nečistoče bodo povzročile zamašitev cevi, ki črpajo mast, šob pištol itd., kar bo povzročilo nepravilno delovanje naprave in celo njeno odpoved.

3. Namestite pokrov tako, da ga položite na rezervoar in pazite, da se stiskalna plošča vodoravno dotika masti, sesalna cev pa mora biti nameščena na sredini masti. Pritrdite pokrov tako, da namestite objemke in jih zategnete s krilatimi vijaki. Preverite, ali je pokrov pravilno nameščen in ali med njim in rezervoarjem ni reže.

4. Privijte cev pištole na priključek pištole, pri čemer predhodno odstranite čepe. Prepričajte se, da so cev z mazalno pištolo in preostali vhodni ter izhodni priključki trdno priviti. Če se po vklopu naprave pojavi puščanje zraka ali masti, je treba odstraniti vsa puščanja.

5. Priključite cev za dovod stisnjenega zraka na dovod zraka v napravi s pomočjo hitrih priključkov.

6. Vklopite napravo za stiskanje zraka (ni priložena izdelku), da bo dovajala zrak pod tlakom 6 ~ 8 barov.

7. Mazivo dozirajte s pritiskom na sprožilec dozirne pištole. Ob prvi uporabi bo mast iz pištole pritekla šele čez nekaj časa (čas, v katerem bodo cevi napolnjene z mastjo). Po končanem delu z napravo izklopite vir napajanja, odklopite vir napajanja stisnjenega zraka iz naprave in s pritiskom na sprožilec pištole izpraznite sistem masti pod tlakom, kar bo podaljšalo življenjsko dobo visokotlačnih cevi. Opomba: Naprave je prepovedano vklopiti, če je posoda za mast prazna. Če naprave ne uporabljate, je treba odklopiti hitri priključek in znižati tlak v posodi z odklepanjem pištole.

4.4. Transport

V primeru transporta mazalke na kratke razdalje v navpičnem položaju je treba uporabiti kolesa, nameščena na dnu naprave, in ročaj.

Pri modelih z dvema kolesoma je potrebno napravo nežno nagniti, medtem ko je pri modelu s štirimi kolesi dovolj, da napravo premikate po ravnini.

Med tovrstnim transportom posode za mast ni treba prazniti.

Pred prevozom na dolge razdalje je treba posodo za mast izprazniti in prevažati v ločeni posodi. Napravo med prevozom skrbno zaščitite pred udarci in nenamernimi poškodbami. Priporočljivo je tudi, da demontirate priključne cevi in pištolo.

4.5. Čiščenje in vzdrževanje

- Pred vsakim čiščenjem ali vzdrževanjem in če naprave ne uporabljate, je treba odklopiti tlačni vod, izenačiti tlak v napravi z atmosferskim tlakom in jo popolnoma ohladiti.
- Pred vsako uporabo naprave je treba preveriti, ali je naprava popolnoma delujoča.
- Po vsaki uporabi naprave je treba izenačiti tlak v rezervoarjih naprave z atmosferskim tlakom, jo skrbno očistiti in shraniti na varno mesto.
- Za čiščenje vsake površine uporabite čistila brez korozivnih snovi.
- Po čiščenju vse dele dobro posušite, preden napravo ponovno uporabite.
- Batno črpalko redno mažite z mazivom, namenjenim vzdrževanju pnevmatske opreme.
- Redno čistite pištolo in cev, ki dovaja mast.
- Pred shranjevanjem vedno izpraznite in temeljito očistite rezervoar za mast ter ohišje črpalke in cevi s pripravki, namenjenimi čiščenju masti z mehanskih komponent. Po čiščenju napravo posušite. Napravo shranjujte na suhem in hladnem mestu, zaščitenem pred vlago in neposredno sončno svetlobo.

4.6. Odpravljanje težav

Tabela 2: Odpravljanje težav

Težava	Možen vzrok	Rešitev
Črpalka je prenehala delovati (razen normalne zaustavitve)	Napaka v delovanju povratnega sistema	Preverite vse komponente sistema in jih zamenjajte z novimi ali jih ustrezno prilagodite
Mast se ne vsesava iz rezervoarja	Slabo priviti vijaki	Privijte
	Umazan in zamašen dovod zraka	Poiščite blokado in jo odstranite
	Mast je preveč lepljiva	Uporabite pravilno vrsto masti glede na letni čas
	Ventil je blokiran	Poiščite blokado in jo odstranite
	Izpraznite rezervoar ali je premalo masti	Napolnite rezervoar z mastjo.
Puščanje zraka	Trenje v mehanizmu in elementih ventila, ki se dotikajo drug drugega	Razstavite elemente in jih spolirajte, da odstranite trenje.
	Premik elementov mehanizma in zrahljanje vijakov	Premaknite jih v pravilen položaj in privijte vijake.
Nezadosten tlak masti na izhodu.	Zamašena cev za dovod zraka	Poiščite blokado in jo odstranite
	Ventil je poškodovan ali slabo zatesnjen	Preverite tesnost ventilov in jih po potrebi zamenjajte
Puščanje masti med pretokom stisnjenega zraka	Tesnilni obroč je poškodovan	Zamenjajte z novim.
Puščanje masti iz gibljivih delov pištole	Tesnilni elementi so poškodovani	Poiščite in zamenjajte poškodovan element

CE DE | EN |PL | FR | IT | ES | CZ

EG-Konformitätserklärung | EU Declaration of conformity | Deklaracja zgodności WE | Déclaration UE de conformité | Dichiarazione di conformità UE | Declaración UE de conformidad | Prohlášení o shodě ES, 2018/20-06/158

Hersteller (Name, Adresse) | Manufacturer (name, address) | Producent (nazwa, adres) | Fabricant (nom, adresse) | Produttore (denominazione, sede) | Fabricante (nombre, dirección) | Výrobce (jméno, adresa): **EXPONDO POLSKA SP. Z O.O. SP. K., ul. Dekoracyjna 3, 65-155 Zielona Góra, Poland, EU**
Mit voller Verantwortung erkläre ich, dass | declare under his sole responsibility that the product | **z pełną odpowiedzialnością deklaruje, że** | Je déclare et affirme que | sotto la mia esclusiva responsabilità, DICHIARO che | Bajo mi total **responsabilidad, declaro que | Na svoji výlučnou odpovědnost prohlašuji, že:**
Name | name | nazwa | dénomination | nome | nombre | jméno: **Pneumatische Fettpresse | Pneumatic grease dyspenser | Smarownica towotnica pneumatyczna | Pompe à graisse pneumatique | Ingrassatore pneumatico | Engrasador neumático | Pneumatický mazací lis**
Modell | model | model | modèle | modello | modelo | model: **PRO-G 12 | PRO-G 12M | PRO-G 20**
Seriennummer | **serial numer | numer seryjny** | numéro de série | numero di serie | número de serie | **sériové číslo:**
000000000000 – 999999999999

die Grundanforderungen erfüllt | meets the following essential requirements | spełnia zasadnicze wymagania | est conforme aux exigences réglementaires suivantes| ed é conforme alle seguenti direttive | y cumple con los siguientes requisitos básicos | splňuje základní požadavky:

- MD 2006/42/EC,

außerdem erfüllt dieses Produkt die Anforderungen der folgenden harmonisierten Normen | complies with the requirements of the following harmonized standards | spełnia wymagania następujących norm zharmonizowanych | ce produit est conforme aux normes harmonisées suivantes | inoltre il prodotto soddisfa i requisiti previsti dalle seguenti norme armonizzate | además, este producto cumple con los requisitos de las siguientes normas armonizadas | kromě toho splňuje tento produkt požadavky následujících harmonizovaných norem:

- EN 809:1998+A1:2009,
- EN ISO 4414:2010.

Diese Erklärung bezieht sich nur auf die Maschine im Zustand, in dem sie auf dem Markt eingeführt wurde und schließt keine Komponenten, die vom Endverbraucher hinzugefügt wurden und keine vom Endverbraucher durchgeführten Tätigkeiten/Umbauarbeiten, ein., Die technische Dokumentation befindet sich im Firmensitz von EXPONDO Polska sp. z o.o. sp. k., und über ihre Verfügbarkeit entscheidet die dazu befugte Person Piotr R. Gajos. | This declaration relates exclusively to the product in the state in which it was placed on the market. Any components added, handling effected or modifications carried out subsequently are expressly excluded. The technical documentation can be obtained at the premises of EXPONDO Polska sp. z o.o. sp. k. and is available from the authorised person Piotr R. Gajos. | Deklaracja ta odnosi się wyłącznie do maszyny w stanie, w jakim została wprowadzona do obrotu i nie obejmuje części składowych dodanych przez użytkownika końcowego lub przeprowadzonych przez niego późniejszych działań. Dokumentacja techniczna znajduje się w siedzibie firmy EXPONDO Polska sp. z o.o. sp. k., a osobą upoważnioną do jej dysponowaniem jest Piotr R. Gajos. | Cette délaration concerne exclusivement le produit dans l'éat dans lequel il a ééintroduit sur le marchéet ne comprend aucun composant, déontage ou autre modification ajoutéou effectuépar l'utilisateur final. La documentation technique se trouve au siège de l'entreprise EXPONDO Polska sp. z o.o. sp. k. et peut être mise àdisposition sous rélamation àla personne morale compéente Piotr R. Gajos. | La presente dichiarazione fa riferimento esclusivamente allo stato del macchinario al momento dell´immissione sul mercato e non include componenti e/o modifiche apportati/e allo stesso da parte del consumatore finale., La relativa documentazione tecnica si trova presso la sede legale dell´azienda EXPONDO Polska sp. z o.o. sp. k., ed in merito ad un´eventuale divulgazione decide esclusivamente la persona avente piena titolarità Piotr R. Gajos. | Esta declaración se refiere únicamente al estado en que la máquina ha sido introducida en el mercado con exclusión de los elementos añadidos y las operaciones o modificaciones llevadas a cabo por el usuario final., La documentación técnica se encuentra en el domicilio social de EXPONDO Polska sp. z o.o. sp. k., y sobre su disponibilidad decide la persona autorizada para ello, Piotr R. Gajos. | Toto prohlášení se vztahuje výlučně na strojní zařízení ve stavu, v jakém bylo uvedeno na trh, a nevztahuje se na součásti, které byly následně přidány konečným uživatelem, nebo následně provedené zásahy konečného uživatele. Technická dokumentace se nachází v sídle společnosti EXPONDO Polska sp. z o.o. sp. k., a o její dostupnosti rozhoduje k tomu povolaná osoba Piotr R. Gajos.:

Gdynia, 20-06-2018

Ort, Datum | Place, Date | Miejsce, Data | Lieu, Date | Luogo, Data |Lugar, Fecha | Místo, Datum

Unterschrift | Signature | Podpis | Signature | Firma | Firma, | Podpis

Piotr R. Gajos
Ingenieur für die Richtlinienüberprüfung der Produkte | Product Compliance Engineer | Inżynier ds. Oceny zgodności produktów | Ingénieur responsable des analyses de conformité des produits | Ingegnere della sicurezza dei prodotti| ingeniero para la evaluación de la directiva de productos | inženýr oddělení hodnocení bezpečnosti výrobků

Name, Vorname, Stelle | Name, function, | Imię, Nazwisko, Funkcja | Nom, Prénom, Position | Cognome, Nome, Titolo del responsabile, | Apellidos, Nombre, Puesto | Příjmení, Jméno, místo

UMWELT- UND ENTSORGUNGSHINWEISE: Bitte beachten und befolgen Sie bei der Entsorgung des Geräts die nationalen und örtlichen Vorschriften und Bestimmungen.

ENVIRONMENTAL AND DISPOSAL INSTRUCTIONS: For the disposal of the device please consider and act according to the national and local rules and regulations.

INFORMACJE DOTYCZĄCE ŚRODOWISKA I UTYLIZACJI: Przy utylizacji urządzenia należy przestrzegać krajowych i lokalnych przepisów oraz regulacji.

INFORMACE O ŽIVOTNÍM PROSTŘEDÍ A LIKVIDACI: Při likvidaci zařízení dodržujte prosím národní a místní pravidla a předpisy.

CONSIGNES DE PROTECTION DE L'ENVIRONNEMENT ET D'ÉLIMINATION : Pour l'élimination de l'appareil, veuillez respecter les règles et réglementations nationales et locales en vigueur.

INFORMAZIONI AMBIENTALI E SULLO SMALTIMENTO: Per lo smaltimento del dispositivo, si prega di osservare e agire in conformità con le norme e i regolamenti nazionali e locali.

INSTRUCCIONES DE MEDIO AMBIENTE Y ELIMINACIÓN: Para la eliminación del dispositivo, tenga en cuenta y actúe de acuerdo con las normas y regulaciones nacionales y locales.

KÖRNYEZETVÉDELMI ÉS ÁRTALMATLANÍTÁSI TUDNIVALÓK: A készülék ártalmatlanításakor kérjük, vegye figyelembe és kövesse a nemzeti és helyi szabályokat és előírásokat.

MILJØ- OG BORTSKAFFELSESANVISNINGER: Ved bortskaffelse af apparatet bedes du overholde og handle i overensstemmelse med de nationale og lokale regler og bestemmelser.

YMPÄRISTÖ- JA HÄVITTÄMISOHJEET: Laitteen hävittämisessä on noudatettava kansallisia ja paikallisia sääntöjä ja määräyksiä.

MILIEU- EN AFVALVERWERKINGSINSTRUCTIES: Neem bij het weggooien van het apparaat de nationale en lokale regels en voorschriften in acht.

MILJØ- OG AVFALLSHÅNDTERINGSINSTRUKSJONER: Ved avhending av enheten, vennligst følg nasjonale og lokale lover og regler.

MILJÖ- OCH AVFALLSHANTERINGSANVISNINGAR: Vid kassering av enheten, vänligen beakta och följ nationella och lokala lagar och bestämmelser.

INSTRUÇÕES AMBIENTAIS E DE ELIMINAÇÃO: Para a eliminação do dispositivo, por favor, considere e aja de acordo com as normas e regulamentos nacionais e locais.

INFORMÁCIE O ŽIVOTNOM PROSTREDÍ A LIKVIDÁCII: Pri likvidácii zariadenia dodržiavajte vnútroštátne a miestne pravidlá a predpisy.

УКАЗАНИЯ ЗА ОКОЛНАТА СРЕДА И ИЗХВЪРЛЯНЕ: За изхвърлянето на устройството, моля, съобразете се и действайте в съответствие с националните и местните правила и разпоредби.

ΥΠΟΔΕΙΞΕΙΣ ΓΙΑ ΤΟ ΠΕΡΙΒΑΛΛΟΝ ΚΑΙ ΤΗΝ ΑΠΟΡΡΙΨΗ: Για την απόρριψη της συσκευής, παρακαλείστε να λάβετε υπόψη και να ενεργήσετε σύμφωνα με τους εθνικούς και τοπικούς κανόνες και κανονισμούς.

NAPOMENE O ZAŠTITI OKOLIŠA I ZBRINJAVANJU: Prilikom zbrinjavanja uređaja molimo pridržavajte se nacionalnih i lokalnih pravila i propisa.

APLINKOSAUGOVOS IR ŠALINIMO NURODYMAI: Šalindami prietaisą, laikykitės nacionalinių ir vietinių taisyklių bei taisyklių.

INSTRUCȚIUNI PRIVIND MEDIUL ȘI ELIMINAREA: Pentru eliminarea dispozitivului, vă rugăm să țineți cont și să acționați în conformitate cu regulile și reglementările naționale și locale.

NAVODILA ZA OKOLJE IN ODSTRANJEVANJE: Pri odstranjevanju naprave upoštevajte nacionalna in lokalna pravila ter predpise.



CONTACT

expondo Polska sp. z o.o. sp. k.

ul. Nowy Kisielin – Innowacyjna 7
66-002 Zielona Góra | Poland, EU

e-mail: info@expondo.com