ulsonix
CLEANING INSTRUMENTS

USER MANUAL

BEDIENUNGSANLEITUNG
INSTRUKCJA OBSŁUGI
NÁVOD K POUŽITÍ
MANUEL D´UTILISATION
ISTRUZIONI PER L'USO
MANUAL DE INSTRUCCIONES
HASZNÁLATI ÚTMUTATÓ
BRUGSANVISNINGENKEL
KÄYTTÖOHJE
GEBRUIKSAANWIJZING
BRUKSANVISNING
INSTRUÇÕES DE UTILIZAÇÃO
POUŽÍVATEĽSKÁ PRÍRUČKA
РЪКОВОДСТВО ЗА УПОТРЕБА
ΟΔΗΓΙΕΣ ΧΡΗΣΗΣ
UPUTE ZA UPORABU
NAUDOJIMO INSTRUKCIJA
MANUAL DE UTILIZARE
NAVODILA ZA UPORABO

SELF DRIVEN FLOOR SCRUBBER

expondo.com

DE	Produktname	Scheuersaugmaschine
EN	Product name	Self driven floor scrubber
PL	Nazwa produktu	Szorowarka do podłóg z napędem
CZ	Název výrobku	Samojízdný podlahový mycí stroj
FR	Nom du produit	Laveuse de sols autotractee
IT	Nome del prodotto	Lavasciuga pavimenti a guida autonoma
ES	Nombre del producto	Fregadora de suelos autopropulsada
HU	Termék neve	Önjáró padlósúrológép
DA	Produktnavn	Selvkørende gulvvasker
FI	Tuotteen nimi	Moottoroitu lattianpesukone
NL	Productnaam	Gemotoriseerde vloerschrobber
NO	Produktnavn	Motorisert gulvvaskemaskin
SE	Produktnamn	Motoriserad golvskrubber
PT	Nome do produto	Lavadora de pavimentos motorizada
SK	Názov produktu	Motorový podlahový umývací stroj
DE	Modell	TOPCLEAN SELF X
EN	Product model	
PL	Model produktu	
CZ	Model výrobku	
FR	Modèle	
IT	Modello	
ES	Modelo	
HU	Modell	
DA	Model	
FI	Tuotteen malli	
NL	Productmodel	
NO	Produktmodell	
SE	Produktmodell	
PT	Modelo do produto	
SK	Model	
DE	Hersteller	expondo Polska sp. z o.o. sp. k.
EN	Manufacturer	
PL	Producent	
CZ	Výrobce	
FR	Fabricant	
IT	Produttore	
ES	Fabricante	
HU	Termelő	
DA	Producent	
FI	Valmistaja	
NL	Producent	
NO	Produsent	
SE	Tillverkare	
PT	Fabricante	
SK	Výrobca	
DE	Anschrift des Herstellers	ul. Nowy Kisielin – Innowacyjna 7, 66-002 Zielona Góra | Poland, EU
EN	Manufacturer Address	
PL	Adres producenta	
CZ	Adresa výrobce	
FR	Adresse du fabricant	
IT	Indirizzo del produttore	
ES	Dirección del fabricante	
HU	A gyártó címe	
DA	Producentens adresse	
FI	Valmistajan osoite	
NL	Adres producent	
NO	Produsentens adresse	
SE	Tillverkarens adress	
PT	Endereço do fabricante	
SK	Adresa výrobcu	

Dieses Benutzerhandbuch wurde mithilfe einer maschinellen Übersetzung erstellt. Wir haben uns nach Kräften bemüht, die Genauigkeit der Übersetzung zu gewährleisten. Bitte beachten Sie jedoch, dass automatische Übersetzungen nicht perfekt sind und menschliche Übersetzer nicht ersetzen können. Die offizielle Version des Benutzerhandbuchs ist in Englisch. Etwaige Unterschiede zwischen der übersetzten Fassung und dem englischen Original sind rechtlich nicht bindend. Sollten Sie Fragen zur Richtigkeit der Übersetzung haben, beziehen Sie sich bitte auf die englische Version, die die offizielle Referenz ist. Weitere Sprachversionen sind auf Anfrage über info@expondo.com erhältlich .

Technische Daten

des Parameters Beschreibung		des Parameters Wert
Produktname		Scheuersaugmaschine
Modell		TOPCLEAN SELF X
Spannung [V]		24
Batterie		12V / 100Ah
Leistung [W]	Antriebsstrang	400
	Bürste	550
	Saugmotorleistung	500
Schutzart		IP20
Abmessungen (LxBxH) [cm]		137 x 86 x 106
Gewicht [kg]		162
Arbeitsleistung [m^3/h]		2000
Schmutzwassertankvolumen [L]		65
Fassungsvolumen des Wasserbehälters [l]		60

1. Allgemeine Beschreibung

Das Benutzerhandbuch soll Ihnen helfen, das Gerät sicher und störungsfrei zu benutzen. Das Produkt wurde nach strengen technischen Nutzungsbedingungen unter

Verwendung modernster Technologien und Komponenten entwickelt und hergestellt. Darüber hinaus gelten für die Herstellung strengste Qualitätsstandards.

VERWENDEN SIE DAS GERÄT NUR, WENN SIE DIESE BEDIENUNGSANLEITUNG SORGFÄLTIG GELESEN UND VERSTANDEN HABEN.

Um die Lebensdauer des Geräts zu verlängern und einen störungsfreien Betrieb zu gewährleisten, verwenden Sie es gemäß dieser Bedienungsanleitung und führen Sie regelmäßig Wartungsarbeiten durch. Die technischen Daten und Spezifikationen in diesem Benutzerhandbuch sind auf dem neuesten Stand. Der Hersteller behält sich das Recht vor, im Rahmen der Qualitätsverbesserung Änderungen vorzunehmen. Die Konzeption des Geräts minimiert das Risiko von Lärmemissionen. Hierfür wurden fortschrittlichste technische Entwicklung zur Lärmminderung berücksichtigt.

Legende

CE	Das Produkt erfüllt die relevanten Sicherheitsstandards.
	Lesen Sie vor der Inbetriebnahme die Gebrauchsanweisung.
	Das Produkt muss recycelt werden.
	**WARNUNG! oder VORSICHT! oder ERINNERUNG!** Gilt für die gegebene Situation. (Allgemeines Warnzeichen)
	Fußschutz tragen.
	Schutzkleidung tragen.
	ACHTUNG! Warnung vor Stromschlag!
	ACHTUNG! Rotierende Teile, Verhedderungsgefahr!

	WARNUNG: Giftige Substanzen, Vergiftungsgefahr! (betrifft die Batterie)
	Vor Regen und übermäßiger Feuchtigkeit schützen.



HINWEIS! Die Zeichnungen in diesem Handbuch dienen nur zur Veranschaulichung und können in einigen Details vom tatsächlichen Produkt abweichen.

2. Sicherheitshinweise

 **ACHTUNG!** Lesen Sie alle Sicherheitshinweise und Anweisungen. Die Nichtbeachtung der Warnhinweise und Anweisungen kann zu Stromschlag, Brand und/oder schweren Verletzungen oder sogar zum Tod führen.

Die Begriffe „Gerät“ oder „Produkt“ werden in den Warnhinweisen und Anweisungen verwendet, um sich auf die Arbeit mit dem Gerät zu beziehen:
Scheuersaugmaschine

2.1. Elektrische Sicherheit

a) Der Stecker muss in die Steckdose passen. Nehmen Sie am Stecker keinerlei Modifikationen vor. Die Verwendung von Originalsteckern und passenden Steckdosen verringert das Risiko eines Stromschlags.
b) Verwenden Sie das Kabel ausschließlich für den vorgesehenen Zweck. Benutzen Sie es niemals, um das Gerät zu tragen oder den Stecker aus der Steckdose zu ziehen. Halten Sie das Kabel von Hitzequellen, Öl, scharfen Kanten und beweglichen Teilen fern. Beschädigte oder verhedderte Kabel erhöhen das Risiko eines Stromschlags.
c) Verwenden Sie das Gerät nicht, wenn das Netzkabel beschädigt ist oder deutliche Gebrauchsspuren aufweist. Ein beschädigtes Netzkabel sollte von einem qualifizierten Elektriker oder dem Kundendienst des Herstellers ausgetauscht werden.

d) Um einen Stromschlag zu vermeiden, tauchen Sie das Kabel, den Stecker oder das Gerät nicht in Wasser oder andere Flüssigkeiten. Verwenden Sie das Gerät nicht auf nassen Oberflächen.
e) ACHTUNG! LEBENSGEFAHR! Tauchen Sie das Gerät bei der Reinigung niemals in Wasser oder andere Flüssigkeiten.
f) Verwenden Sie es nicht in sehr feuchten Umgebungen oder in unmittelbarer Nähe von Wassertanks.
g) Prüfen Sie vor der ersten Inbetriebnahme, ob die Netzspannung und der Strom mit den Angaben auf dem Typenschild übereinstimmen.

2.2. Sicherheit am Arbeitsplatz

a) Sorgen Sie dafür, dass der Arbeitsplatz sauber und gut beleuchtet ist. Ein unordentlicher oder schlecht beleuchteter Arbeitsplatz kann zu Unfällen führen. Versuchen Sie, vorausschauend zu denken, das Geschehen zu beobachten und den gesunden Menschenverstand einzusetzen, wenn Sie mit dem Gerät arbeiten.
b) Sollten Sie Beschädigungen oder Funktionsstörungen feststellen, schalten Sie das Gerät sofort aus und melden Sie dies unverzüglich einem Vorgesetzten.
c) Bei Fragen zur korrekten Funktion des Geräts wenden Sie sich bitte an den Kundendienst des Herstellers.
d) Reparaturen dürfen nur von autorisierten Servicepartnern des Herstellers durchgeführt werden. Führen Sie keine eigenständigen Reparaturen durch!
e) Verwenden Sie im Brandfall einen Pulver- oder Kohlendioxid-Feuerlöscher (geeignet für unter Spannung stehende elektrische Geräte).
f) Kindern und Unbefugten ist der Zutritt zum Arbeitsplatz verboten. Unaufmerksamkeit kann zum Kontrollverlust über das Gerät führen.
g) Verwenden Sie das Gerät in einem gut belüfteten Raum.
h) Das Gerät erzeugt während des Betriebs Staub und Schmutz. Es ist wichtig, Umstehende vor den schädlichen Auswirkungen zu schützen.
i) Überprüfen Sie regelmäßig den Zustand der Sicherheitsetiketten. Sind die Etiketten unleserlich, müssen sie ersetzt werden.
j) Bitte bewahren Sie dieses Handbuch zum Nachschlagen auf. Geben Sie dieses Gerät an einen Dritten weiter, müssen Sie die Bedienungsanleitung mitgeben.
k) Bewahren Sie das Verpackungsmaterial und kleine Montageteile an einem für Kinder unzugänglichen Ort auf.
l) Halten Sie das Gerät von Kindern und Tieren fern.



Immer beachten! Schützen Sie Kinder und andere Umstehende bei der Benutzung des Geräts.

2.3. Eigenschutz

a) Benutzen Sie das Gerät nicht, wenn Sie müde, krank oder unter dem Einfluss von Alkohol, Drogen oder Medikamenten stehen, da diese Ihre Fähigkeit zur Bedienung des Geräts erheblich beeinträchtigen können.

b) Die Maschine darf nur von körperlich fitten Personen bedient werden, die mit der Maschine umgehen können, entsprechend geschult sind, diese Bedienungsanleitung gelesen haben und eine Schulung in Arbeitssicherheit und Gesundheitsschutz absolviert haben.

c) Die Maschine ist nicht für die Bedienung durch Personen (einschließlich Kinder) mit eingeschränkten geistigen und sensorischen Fähigkeiten oder Personen ohne entsprechende Erfahrung und/oder Kenntnisse ausgelegt, es sei denn, sie werden von einer für ihre Sicherheit verantwortlichen Person beaufsichtigt oder haben eine Einweisung in die Bedienung der Maschine erhalten.

d) Gehen Sie beim Umgang mit dem Gerät mit Bedacht vor und bleiben Sie aufmerksam. Kurzzeitige Unaufmerksamkeit während der Benutzung des Geräts kann zu schweren Verletzungen führen.

e) Um ein versehentliches Einschalten des Geräts zu verhindern, stellen Sie sicher, dass sich der Ein-/Aus-Schalter vor dem Anschließen an eine Stromquelle in der Position „AUS“ befindet.

f) Überschätzen Sie Ihre Fähigkeiten nicht. Halten Sie während der Benutzung des Geräts stets das Gleichgewicht und bleiben Sie stabil. Dies gewährleistet eine bessere Kontrolle über das Gerät in unerwarteten Situationen.

g) Tragen Sie keine weite Kleidung und keinen Schmuck. Halten Sie Haare, Kleidung und Handschuhe von beweglichen Teilen fern. Lose Kleidung, Schmuck oder lange Haare können sich in beweglichen Teilen verfangen.

h) Falls eine Absaugung an das Gerät angeschlossen werden soll, überprüfen Sie alle Anschlüsse und stellen Sie sicher, dass sie fest sitzen. Der Einsatz eines Entstaubungssystems kann die mit Staub verbundenen Risiken verringern.

i) Entfernen Sie vor dem Einschalten des Geräts alle Einstellwerkzeuge und Schraubenschlüssel. Ein im rotierenden Teil des Geräts verbliebenes Werkzeug oder ein Schraubenschlüssel kann Verletzungen verursachen.

j) Das Gerät ist kein Spielzeug. Kinder müssen beaufsichtigt werden, um sicherzustellen, dass sie nicht mit dem Gerät spielen.

k) Stecken Sie während des Betriebs weder Ihre Hände noch andere Gegenstände in das Gerät!
l) Der Bediener des Geräts muss festes Schuhwerk und lange Hosen tragen.

2.4. Sichere Gerätebedienung

a) Überlasten Sie das Gerät nicht. Verwenden Sie die für die jeweilige Aufgabe geeigneten Werkzeuge. Ein korrekt ausgewähltes Gerät erfüllt die vorgesehene Aufgabe besser und sicherer.
b) Benutzen Sie das Gerät nicht, wenn der Ein-/Aus-Schalter nicht ordnungsgemäß funktioniert (das Gerät nicht ein- und ausschaltet). Geräte, die sich nicht mit dem EIN/AUS-Schalter ein- und ausschalten lassen, sind gefährlich, dürfen nicht betrieben werden und müssen repariert werden.
c) Trennen Sie das Gerät vor Beginn von Einstell-, Reinigungs- und Wartungsarbeiten (Reinigung und Wartung) vom Stromnetz. Diese Vorsichtsmaßnahme verringert das Risiko einer versehentlichen Aktivierung.
d) Bewahren Sie das Gerät bei Nichtgebrauch an einem sicheren Ort außerhalb der Reichweite von Kindern und Personen auf, die mit dem Gerät nicht vertraut sind und die Bedienungsanleitung nicht gelesen haben. Das Gerät kann in den Händen unerfahrener Benutzer eine Gefahr darstellen.
e) Halten Sie das Gerät in technisch einwandfreiem Zustand. Überprüfen Sie das Gerät vor jedem Gebrauch auf allgemeine Beschädigungen, insbesondere bewegliche Teile auf Risse oder Beschädigungen, sowie auf sonstige Mängel, die den sicheren Betrieb beeinträchtigen könnten. Wenn Sie einen Schaden feststellen, geben Sie das Gerät vor dem Gebrauch zur Reparatur.
f) Halten Sie das Gerät für Kinder unzugänglich.
g) Die Reparatur oder Wartung des Geräts darf nur von qualifizierten Personen und unter Verwendung von Originalersatzteilen durchgeführt werden. Dies gewährleistet eine sichere Verwendung.
h) Um die Unversehrtheit des Geräts zu gewährleisten, dürfen die werkseitig angebrachten Schutzvorrichtungen nicht entfernt und keine Schrauben gelöst werden.
i) Beachten Sie beim Transport des Geräts zwischen Lager und Bestimmungsort und bei der Handhabung die Richtlinien des Arbeitsschutzes für den manuellen Transport, die in dem Land gelten, in dem Sie das Gerät einsetzen.
j) Vermeiden Sie Situationen, in denen das Gerät aufgrund von Überlastung während des Betriebs ausfällt. Dies kann zu einer Überhitzung der Antriebselemente und zu Schäden am Gerät führen.
k) Berühren Sie keine beweglichen Teile oder Zubehörteile, solange das Gerät nicht vom Stromnetz getrennt ist.

l) Lassen Sie das Gerät während des Betriebs nicht unbeaufsichtigt.
m) Reinigen Sie das Gerät regelmäßig, um die Ansammlung von hartnäckigem oder säurehaltigem Schmutz zu verhindern.
n) Die angegebenen Vibrationswerte wurden mit Standardmessmethoden ermittelt. Die Vibrationswerte können sich ändern, wenn das Gerät in einer anderen Umgebung eingesetzt wird.
o) Berühren Sie keine beweglichen Teile oder Zubehörteile, solange das Gerät nicht von der Druckluftversorgung getrennt ist.
p) Decken Sie den Lufteinlass und -auslass nicht ab.
q) Es ist verboten, in die Bauweise des Geräts einzugreifen, um seine Parameter oder Konstruktion zu verändern.
r) Halten Sie das Gerät von Feuer und Hitze fern.
s) Decken Sie die Lüftungsöffnungen nicht ab!
t) Benutzen oder parken Sie die Maschine nicht auf steilen Flächen (schalten Sie die Saugkraft vor dem Arbeiten an Steigungen ab).
u) Seien Sie besonders vorsichtig beim Arbeiten an Kanten, Treppen, Steigungen und Abhängen.
v) Gegenstände wie Seile, Schnüre, Gurte sowie heiße, glühende, brennbare oder giftige Gegenstände dürfen nicht eingesaugt werden.



ACHTUNG! Obwohl das Gerät sicher konstruiert ist und Schutzvorrichtungen aufweist, inklusive zusätzlicher Elemente zum Schutz des Bedienenden, besteht bei der Verwendung des Geräts ein geringes Unfall- oder Verletzungsrisiko. Bleiben Sie wachsam und nutzen Sie Ihren gesunden Menschenverstand, wenn Sie das Gerät benutzen.

3. Nutzungsbedingungen

Das Produkt ist für die Reinigung ebener Flächen konzipiert, insbesondere dort, wo eine hohe Reinigungsleistung auf großen Flächen erforderlich ist (Werkstätten, Lagerhallen, Gehwege, Einkaufszentren usw.).
Der Benutzer haftet für alle Schäden, die durch unsachgemäße Verwendung des Geräts entstehen.

3.1. Gerätebeschreibung


A
H
B
C
D
E
F
G
H

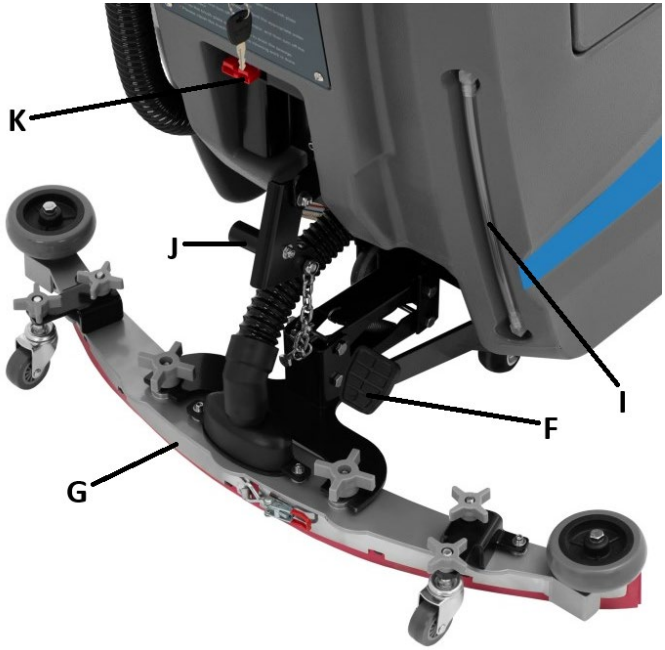
K
J
I
F
G

- **A. Lenkgriff mit Schalttafel**
- **B. Abdeckung für den Abfallbehälter mit Filter**
- **C. Bedienfeld mit Hauptschalter und Sicherungen**
- **D. Abdeckung für das Batteriefach**
- **E. Wassertank-Einfüllstutzen**
- **F. Hebel zum Anheben des Bürstenmoduls**
- **G. Saugrechen**
- **H. Abwasserschlauch mit Verschlusskappe**
- **I. Füllstandsanzeige für den Wassertank**
- **J. Hebel zum Anheben des Saugrechens**
- **K. Anschluss für das Ladegerät**



- **L. Automatik-Taste**

M. Manuelle Fahr-Taste
N. Betriebsanzeige (Ein/Aus
O. Batteriespannungsanzeige
P. Vorwärts-/Rückwärts-Schalter
Q. Bürsten-Ein/Aus-Schalter
R. Sauger-Ein/Aus-Schalter
S. Drehzahlregler
T. Ein-/Aus-Schalter (Aus-Standby/Ein-Ein mit Wassersprühfunktion)

3.2. Vorbereitung für die Inbetriebnahme

Aufstellungsort

Die Umgebungstemperatur darf 40 °C und die relative Luftfeuchtigkeit 85 % nicht überschreiten. Schützen Sie das Gerät vor Regen und übermäßiger Feuchtigkeit. Decken Sie das Gerät während des Betriebs oder Ladevorgangs nicht ab! Halten Sie das Gerät von heißen Oberflächen und Feuer fern. Verwenden Sie das Gerät stets auf einer stabilen, trockenen Oberfläche und außerhalb der Reichweite von Kindern und Personen mit eingeschränkten geistigen, sensorischen und intellektuellen Fähigkeiten. Stellen Sie das Gerät beim Laden des Akkus so auf, dass der Netzstecker jederzeit erreichbar ist. Stellen Sie sicher, dass die Stromversorgung des Geräts den Angaben auf dem Typenschild entspricht!

MONTAGE DES GERÄTS

Das Gerät wird fast vollständig montiert geliefert. Vor der ersten Benutzung muss jedoch der Saugrechen (G) mit dem Hebe- und Vakuummechanismus verbunden werden, indem er mit der Halterung verschraubt wird. Passen Sie den Saugrechen (G) mithilfe der vorhandenen Schraubgriffe für die Radbefestigung an, falls er während des Betriebs zu viel oder zu wenig Widerstand bietet.

Vor der ersten Inbetriebnahme empfiehlt es sich, das Gerät zum Aufladen an ein Ladegerät anzuschließen. Verbinden Sie dazu zuerst das Kabel mit dem Stecker mit der entsprechenden Buchse (K) am Gerät und anschließend den Stecker des Ladegeräts mit der Steckdose. Die Anzeige an der Schalttafel zeigt die aktuelle Akkuspannung an (vollständig geladen >24 V; laden Sie den Akku bitte sofort auf, wenn die Anzeige ≤21 V anzeigt).

WICHTIG: Das Gerät kann nur im ausgeschalteten Zustand geladen werden – Hauptschalter (T) in Position „AUS“. Laden Sie das Gerät nicht mit einem vollständig oder fast vollständig geladenen Akku – es muss mindestens 30 Minuten benutzt werden, bevor es wieder aufgeladen werden kann. Laden Sie das Gerät nicht länger als 10 Stunden!

Vor dem Ladevorgang muss der Abwassertank entleert und der Batteriefachdeckel (D) geöffnet werden, um eine gute Belüftung zu gewährleisten.

Das Ladegerät verfügt über eine einfache Ladezustandsanzeige:

- Rotes oder grünes Blinklicht – Warte-/Vorbereitungsmodus
- Rotes Blinklicht – <80 % geladen
- Gelbes Blinklicht – >80 % geladen
- Grünes Blinklicht – fast 100 % geladen
- Grüne Leuchte leuchtet dauerhaft – Ladevorgang abgeschlossen

3.3. Gerätebedienung

- Füllen Sie den Wassertank (E) mit frischem, fließendem Wasser – Füllstand an der Füllstandsanzeige (I) beachten – und gegebenenfalls ein geeignetes, nicht schäumendes Reinigungsmittel hinzufügen.

WICHTIG: Die Frischwassertemperatur darf 50 °C nicht überschreiten.

- Senken Sie das Bürsten- und Saugmodul (H und G) ab.
- Stellen Sie den Hauptschalter (T) auf EIN oder EIN + Wassersprühfunktion
- Starten Sie den Bürsten- und Saugmechanismus, indem Sie die entsprechenden Schalter auf EIN (Q und R) stellen.
- Wählen Sie die Fahrtrichtung mit dem Hebel (P).
- Stellen Sie die Fahrgeschwindigkeit mit dem Drehregler (S) ein.
- Wählen Sie eine der beiden Fahrtasten (L oder M) für manuellen oder automatischen Betrieb.
- Schalten Sie nach der Reinigung zuerst Bürste und Saugfunktion (Q und R) aus.
- Heben Sie das Saug- und Saugmodul mit den entsprechenden Hebeln (F und J) an.
- Entleeren Sie den Abwassertank, wenn er voll ist oder nach Beendigung der Arbeit, indem Sie das Abwasserrohr (H) aus der Halterung nehmen und den Verschluss abnehmen.

HINWEISE ZUR BETRIEBSMEDIENUNG:

- Stellen Sie sicher, dass der Akku des Geräts vor jeder Benutzung ausreichend geladen ist. Auch wenn Sie das Gerät nur selten oder über einen längeren Zeitraum (mehr als 15 Tage) nicht benutzen, sollten Sie es gelegentlich (z. B. einmal im Monat) an das Ladegerät anschließen.
- Vermeiden Sie häufiges Ein- und Ausschalten des Geräts – dies verkürzt die Lebensdauer des Antriebsmotors.
- Bei der ersten Benutzung oder durch unerfahrene Bediener wird eine niedrige Fahrgeschwindigkeit empfohlen.
- Bei starker Staubentwicklung empfiehlt sich die Verwendung eines Wassersprühgeräts.

- Entleeren Sie nach jedem Gebrauch den Abwassertank – lassen Sie das Abwasser nicht im Gerät zurück!
- Bei Verwendung von schäumenden Reinigungsmitteln geben Sie unbedingt einen Entschäumer in den Abwassertank, um zu verhindern, dass Schaumblasen in den Motor des Saugsystems gelangen und diesen beschädigen.

3.4. Reinigung und Wartung

a) Ziehen Sie vor jeder Reinigung, Justierung oder dem Austausch von Zubehörteilen sowie bei längerer Nichtbenutzung den Netzstecker und lassen Sie das Gerät vollständig abkühlen.
   - Warten Sie, bis die rotierenden Elemente zum Stillstand gekommen sind.

b) Verwenden Sie zur Reinigung der Oberfläche keine ätzenden Reinigungsmittel.

c) Lagern Sie das Gerät an einem trockenen, kühlen Ort, geschützt vor Feuchtigkeit und direkter Sonneneinstrahlung.

d) Spritzen Sie das Gerät nicht mit einem Wasserstrahl ab. Tauchen Sie es nicht in Wasser ein.

e) Achten Sie darauf, dass kein Wasser durch die Lüftungsöffnungen im Gehäuse in das Gerät eindringt.

f) Reinigen Sie die Lüftungsöffnungen mit einer Bürste und Druckluft.

g) Überprüfen Sie das Gerät regelmäßig auf seine Funktionsfähigkeit und eventuelle Schäden.

h) Lassen Sie den Akku nicht im Gerät, wenn es längere Zeit nicht benutzt wird.

i) Verwenden Sie zur Reinigung ein weiches, feuchtes Tuch.

j) Verwenden Sie zur Reinigung keine scharfen oder metallischen Gegenstände (z. B. Drahtbürsten oder Metallspatel), da diese das Oberflächenmaterial des Geräts beschädigen können.

k) Reinigen Sie das Gerät nicht mit Säuren, medizinischen Mitteln, Verdünnern, Kraftstoffen, Ölen oder anderen Chemikalien, da dies das Gerät beschädigen kann.

l) Entleeren Sie nach jedem Gebrauch das Abwasser – lagern Sie es nicht im Gerät!Leeren Sie bei längerer Nichtbenutzung auch den Wassertank.

SICHERE ENTNAHME VON BATTERIEN UND AKKU

Im Gerät ist eine 12V 100Ah-Batterie installiert (unter der Batteriefachabdeckung/dem Abwassertank).

Die verbrauchte Batterie wird wie bei der Installation aus dem Gerät entfernt:

- Das Gerät muss ausgeschaltet und das Ladegerät vom Ladegerät getrennt sein.
- [Nur falls voll] Leeren Sie den Abwassertank.
- Heben Sie die Batteriefachabdeckung an.
- Trennen Sie die Klemmen von den Batteriepolen.
- Entnehmen Sie die Batterie durch Herausheben.

Geben Sie die Batterie bei einer geeigneten Organisation oder einem entsprechenden Unternehmen zum Recycling ab.

FEHLERBEHEBUNG



a) Prüfen Sie, ob der rote Knopf klemmt.
b) Falls ja, drücken Sie ihn, um ihn zu lösen.
c) Schalten Sie den Hauptschalter wieder ein und bedienen Sie das Gerät wie gewohnt.
d) Falls das Gerät weiterhin nicht funktioniert, konsultieren Sie die Fehlerbehebungshinweise anhand der Blinkfrequenz der Reset-Leuchte (siehe Details im untenstehenden Dokument).

Fehlersuchblatt

Zählerstatus (Einzelblinken)		Fehlerbeschreibung	Mögliche Ursachen
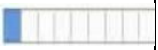	1 Netzflackern	Unterspannungsfehler	Batteriespannung zu niedrig
	2 Netzflackern	Motorunterbrechung	Motorverkabelung unterbrochen
	3 Netzflackern	Überstrom / Motorkurzschluss	1. Längerer Überlastbetrieb 2. Motor short circuit / short circuit in the motor wiring
	4 Netzflackern	Nicht verwendet	-
	5 Netzflackern	Hohe / niedrige Temperatur	1. Längerer Überlastbetrieb 2. Die elektromagnetische Bremse ist nicht gelöst
	6 Netzflackern	Ladeunterdrückung	Ladezustand
	7 Netzflackern	Beschleunigerausfall	1. Der obere / untere Grenzwert des Beschleunigers liegt außerhalb des Bereichs 2. Der Beschleunigeranschluss ist abgefallen
	8 Netzflackern	Controller-Fehler	Interner Fehler
	9 Netzflackern	Fehler der elektromagnetischen Bremse	Magnetspule der Bremse unterbrochen / Draht getrennt
	Netzflimmern	Hochspannungsfehler	Batteriespannungsabweichung

ENTSORGUNG GEBRAUCHTER GERÄTE

Entsorgen Sie dieses Gerät nicht im Hausmüll. Geben Sie es bei einer Sammelstelle für Elektro- und Elektronikgeräte ab. Beachten Sie die Symbole auf dem Produkt, der Bedienungsanleitung und der Verpackung. Die verwendeten Kunststoffe können gemäß ihrer Kennzeichnung recycelt werden. Durch Recycling leisten Sie einen wichtigen Beitrag zum Umweltschutz.

Informationen zu Ihrer örtlichen Recyclingstelle erhalten Sie bei Ihrer Gemeinde.

This User Manual has been translated using machine translation. We have made every effort to ensure the translation is accurate, but please note that automated translations are not perfect and are not meant to replace human translators. The official version of the User Manual is in English. Any differences between the translated version and the original English are not legally binding. If you have any questions about the accuracy of the translation, please refer to the English version, which is the official reference. More language versions are available upon request via info@expondo.com.

Technical data

Parameter description		Parameter value
Product name		Self-driven floor scrubber
Model		TOPCLEAN SELF X
Voltage [V]		24
Battery		12V / 100Ah
Power [W]	Driveline	400
	Brush	550
	Suction motor power	500
IP protection class		IP20
Dimensions (LxWxH) [cm]		137 x 86 x 106
Weight [kg]		162
Working capacity [m^3/h]		2000
Dirty water tank capacity [L]		65
Water tank capacity [L]		60

1. General description

The user manual is designed to assist in the safe and trouble-free use of the device. The product is designed and manufactured in accordance with strict technical guidelines, using state-of-the-art technologies and components. Additionally, it is produced in compliance with the most stringent quality standards.

DO NOT USE THE DEVICE UNLESS YOU HAVE THOROUGHLY READ AND UNDERSTOOD THIS USER MANUAL.

To increase the product life of the device and to ensure trouble-free operation, use it in accordance with this user manual and regularly perform maintenance tasks. The technical data and specifications in this user manual are up to date. The manufacturer reserves the right to make changes associated with quality improvement. The device is designed to reduce noise emission risks to a minimum, taking into account technological progress and noise reduction opportunities.

Legend

	The product satisfies the relevant safety standards.
	Read instructions before use.
	The product must be recycled.
	**WARNING!** or **CAUTION!** or **REMEMBER!** Applicable to the given situation. (general warning sign)
	Wear foot protection.
	Wear protective clothing.
	ATTENTION! Electric shock warning!
	ATTENTION! Rotating parts, entanglement hazard!
	WARNING! Toxic substances, danger of poisoning! (concerns the battery)

	Protect against rain and excessive moisture.



PLEASE NOTE! Drawings in this manual are for illustration purposes only and in some details may differ from the actual product.

2. Usage safety

ATTENTION! Read all safety warnings and all instructions. Failure to follow the warnings and instructions may result in electric shock, fire and/or serious injury or even death.

The terms "device" or "product" are used in the warnings and instructions to refer to the:
Self-driven floor scrubber

2.1. Electrical safety

a) The plug must fit the socket. Do not modify the plug in any way. Using original plugs and matching sockets reduces the risk of electric shock.
b) Use the cable only for its designated use. Never use it to carry the device or to pull the plug out of a socket. Keep the cable away from heat sources, oil, sharp edges or moving parts. Damaged or tangled cables increase the risk of electric shock.
c) Do not use the device if the power cord is damaged or shows obvious signs of wear. A damaged power cord should be replaced by a qualified electrician or the manufacturer‘s service center.
d) To avoid electric shock, do not immerse the cord, plug or device in water or other liquids. Do not use the device on wet surfaces.
e) ATTENTION! DANGER TO LIFE! While cleaning, never immerse the device in water or other liquids.
f) Do not use in very humid environments or in the direct vicinity of water tanks.
g) Before the first use, please check whether the main voltage type and current comply with the indicated data on the type plate.

2.2. Safety in the workplace

a) Make sure the workplace is clean and well lit. A messy or poorly lit workplace may lead to accidents. Try to think ahead, observe what is going on and use common sense when working with the device.
b) If you discover damage or irregular operation, immediately switch the device off and report it to a supervisor without delay.
c) If there are any doubts as to the correct operation of the device, contact the manufacturer's support service.
d) Only the manufacturer's service point may repair the device. Do not attempt any repairs independently!
e) In case of fire, use a powder or carbon dioxide (CO2) fire extinguisher (one intended for use on live electrical devices) to put it out.
f) Children or unauthorized persons are forbidden to enter a work station. A distraction may result in loss of control over the device.
g) Use the device in a well-ventilated space.
h) The device produces dust and debris during operation. It is important to protect bystanders from their harmful effects.
i) Regularly inspect the condition of the safety labels. If the labels are illegible, they must be replaced.
j) Please keep this manual available for future reference. If this device is passed on to a third party, the manual must be passed on with it.
k) Keep packaging elements and small assembly parts in a place not available to children.
l) Keep the device away from children and animals.



Remember! When using the device, protect children and other bystanders.

2.3. Personal safety

a) Do not use the device when tired, ill or under the influence of alcohol, narcotics or medication which can significantly impair the ability to operate the device.

b) The machine may be operated by physically fit persons who are able to handle the machine, are properly trained, who have reviewed this operating manual and have received training in occupational health and safety.
c) The machine is not designed to be handled by persons (including children) with limited mental and sensory functions or persons lacking relevant experience and/ or knowledge unless they are supervised by a person responsible for their safety or they have received instruction on how to operate the machine.
d) When working with the device, use common sense and stay alert. Temporary loss of concentration while using the device may lead to serious injuries.
e) To prevent the device from accidentally switching on, make sure the switch is on the OFF position before connecting to a power source.
f) Do not overestimate your abilities. When using the device, keep your balance and remain stable at all times. This will ensure better control over the device in unexpected situations.
g) Do not wear loose clothing or jewelry. Keep hair, clothes and gloves away from moving parts. Loose clothing, jewelry or long hair may get caught in moving parts.
h) If suction is to be connected to the device, check all connections and make sure they are tight. Using a dedusting system may reduce the risks associated with dust.
i) Remove all adjusting tools or spanners before turning the device on. A tool or spanner left in the revolving part of the device may cause injury.
j) The device is not a toy. Children must be supervised to ensure that they do not play with the device.
k) Do not put your hands or other items inside the device while it is in use!
l) The operator of the equipment is required to wear full footwear that protects the feet and long trousers.

2.4. Safe device use

a) Do not overload the device. Use the appropriate tools for the given task. A correctly-selected device will perform the task for which it was designed better and in a safer manner.
b) Do not use the device if the "ON/OFF" switch does not function properly (does not switch the device on and off). Devices which cannot be switched on and off using the ON/OFF switch are hazardous, should not be operated and must be repaired.

c) Disconnect the device from the power supply before commencement of adjustment, cleaning and maintenance. Such a preventive measure reduces the risk of accidental activation.
d) When not in use, store in a safe place, away from children and people not familiar with the device who have not read the user manual. The device may pose a hazard in the hands of inexperienced users.
e) Keep the device in perfect technical condition. Before each use check for general damage, especially check moving components for cracked parts or elements, and for any other conditions which may impact the safe operation of the device. If damage is discovered, hand over the device for repair before use.
f) Keep the device out of the reach of children.
g) Device repair or maintenance should be carried out by qualified persons, only using original spare parts. This will ensure safe use.
h) To ensure the operational integrity of the device, do not remove factory-fitted guards and do not loosen any screws.
i) When transporting and handling the device between the warehouse and the destination, observe the occupational health and safety principles for manual transport operations which apply in the country where the device will be used.
j) Avoid situations where the device stops working during use due to excessive loading. This may result in overheating of the drive elements and damage to the device.
k) Do not touch articulated parts or accessories unless the device has been disconnected from the power source.
l) Do not leave this appliance unattended while it is in use.
m) Clean the device regularly to prevent stubborn or acidic grime from accumulating.
n) The specified vibrations emission was measured using standard measurement methods. Vibrations emissions may change if the device is used in different surroundings.
o) Do not touch any moving parts or accessories unless the device has been disconnected from the compressed air supply.
p) Do not cover the air intake and outlet.
q) It is forbidden to interfere with the structure of the device in order to change its parameters or construction.
r) Keep the device away from sources of fire and heat.
s) Do not cover the ventilation openings!
t) Do not use or park the machine on surfaces with a steep incline (turn off the suction first when working on inclines).
u) Take special care when working around edges, stairs, inclines and descents.

v) Objects such as ropes, cords, straps, as well as hot, glowing or flammable or toxic objects must not be swept.

ATTENTION! Despite the safe design of the device and its protective features, and despite the use of additional elements protecting the operator, there is still a slight risk of accident or injury when using the device. Stay alert and use common sense when using the device.

3. Use guidelines

The product is designed for cleaning flat surfaces, especially where performance is needed over large areas (workshops, warehouses, pavements, shopping malls, etc.).

The user is liable for any damage resulting from unintended use of the device.

3.1. Device description



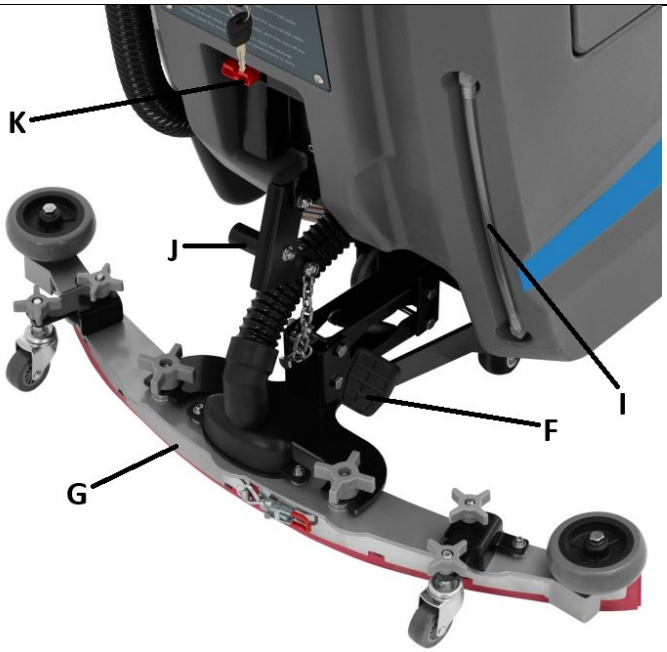

A. Steering handle with control panel
B. Cover for waste tank with filter
C. Panel wit main switch and fuses
D. Cover for battery compartment
E. Clean water tank filler
F. Brush module lifting pedal
G. Suction rake
H. Sewage emptying hose with cap
I. Water tank fill gauge
J. Suction rake lifting lever
K. Battery charger connecting port





L. Automatic-drive button
M. Manual drive button
N. Machine ON/OFF indicator light
O. Battery voltage meter
P. Forward/reverse-driving switch lever
Q. Brush ON/OFF switch
R. Vacuum ON/OFF switch
S. Drive speed adjustment dial
T. Main machine switch (OFF-Standby/ON-ON with water spray)

3.2. Preparing for use

APPLIANCE LOCATION

The ambient temperature must not exceed 40°C and the relative humidity must not exceed 85%, protect the unit from rain or excessive moisture. Do not cover the appliance during operation or charging! Keep the device away from all hot surfaces and fire. Always use the device on a stable, dry surface and out of the reach of children and persons with reduced mental, sensory and intellectual functions. When charging the battery, the device should be positioned in such a way that the mains plug can be reached at any time. Make sure that the energy supply of the device corresponds to the data given on the rating plate!

ASSEMBLING THE APPLIANCE

The appliance is supplied almost completely assembled for use, however before the first use the suction rake (G) need to be attached to its lifting and vacuum mechanism that connect it with the rest of the machine by screwing it with the holder. Also adjust the suction rake (G) using existing screw handles for wheels assembly attachment on it when it creates too much or less resistance during operation.

Prior first start-up it is recommended that the appliance is connected to a charger for possible recharging. To do this, first connect the cable with the plug to the corresponding socket on the machine (K), and then connect the plug from the charger to the socket of mains. The display on the control panel shows the current battery voltage (fully charged >24V; please charge it immediately when display shows ≤21V).

IMPORTANT: the machine can only be charged when switched off - main switch (T) key in the "OFF" position. Do not charge the machine with fully charged or almost fully charged battery – it must be used at least 30 minutes before recharging. Do not charge the machine over 10 hours long!

While charging the sewage tank must be emptied and the battery compartment cover (D) opened prior a good ventilation.

The battery charger has a simple charge status indicator light:

- Red or green light flashing – waiting/preparing mode
- Red light flashing - <80% charged
- Yellow light flashing - >80% charged
- Green light flashing – almost 100% charged
- Green light always on – charging completed

3.3. Device use

- Fill fresh, running water into the clean water tank (E) – observe its level on the fill gauge (I) – and appropriate detergent (if needed) that does not foam.

IMPORTANT: clean water temperature cannot exceed 50°C.

- Lower the brush and suction rake module (H and G).
- Put the main switch key (T) on the ON or ON+water spraying position
- Start the brushing and vacuuming mechanism but putting corresponding switches into the ON position (Q and R).
- Choose the machine driving direction with the lever (P).
- Adjust machine driving speed with the dial (S).
- Choose one of the 2 drive buttons (L or M) – for either manual or automatic drive.
- After cleaning first turn off brush and the vacuum function (Q and R).
- Lift up suction and rake and brush module with the corresponding levers (F and J).
- Dispose sewage tank when it is full or when finishing work by removing the sewage outlet pipe (H) for its holder and removing its cap.

TIPS FOR OPERATING THE MACHINE:

- Make sure that the machine's battery is enough charged before each use. Even if you use the machine infrequently or do not use it for a long period (more than 15 days), connect the machine to the charger once in a while (e.g. once a month).
- Avoid often start and stop work cycles of the machine – it shortens the life of its drive motor.
- Low driving speed at begin using or with inexperienced operators recommended.
- In case of heavy dusting, the use of a water spraying is recommended.
- After each use always discharge the sewage from the tank – do not store it in the machine!
- When using with detergent that creates foam, add a defoamer to the sewage tank necessarily to prevent the machine from sucking sewage foam bubbles into the vacuum system motor, which could damage it.

3.4. Cleaning and maintenance

a) Unplug the mains plug and allow the device to cool completely before each cleaning, adjustment or replacement of accessories, or if the device is not being used.
   - Wait for the rotating elements to stop.

b) Use only non-corrosive cleaners to clean the surface.

c) Store the unit in a dry, cool place, free from moisture and direct exposure to sunlight.

d) Do not spray the device with a water jet or submerge it in water.

e) Do not allow water to get inside the device through vents in the housing of the device.
f) Clean the vents with a brush and compressed air.
g) The device must be regularly inspected to check its technical efficiency and spot any damage.
h) Do not leave the battery in the device if it will not be used for a longer period of time.
i) Use a soft, damp cloth for cleaning.
j) Do not use sharp and/or metal objects for cleaning (e.g. a wire brush or a metal spatula) because they may damage the surface material of the appliance.
k) Do not clean the device with an acidic substance, agents of medical purposes, thinners, fuel, oils or other chemical substances because it may damage the device.
l) After each use always discharge the sewage – do not store it in the machine! If the machine will not be used for a long time, empty the clean water tank too.

SAFE REMOVAL OF BATTERIES AND RECHARGEABLE BATTERIES

A 12V 100Ah batteries are installed in the unit (under the battery compartment cover/sewage tank).

Used batteries should be removed from the unit following the same procedure as for installation:

- The unit should be switched off and the charger disconnected.
- [Only if filled] Empty the sewage tank.
- Lift the battery compartment cover.
- Disconnect the clamps from the batteries terminals.
- Remove the battery by lifting it.

Recycle batteries with the appropriate organization or company.

TROUBLESHOOTING



a) Please check if the red button is stuck in.
b) If it is, press it to make it pop out.
c) Restart the key switch and operate the machine as usual.
d) If the machine still does not run, refer to the troubleshooting sheet based on the flashing times of reset light (see details in below sheet).

Troubleshooting sheet

Meter status (Single flash)		Fault description	Possible Causes
	1 Grid flicker	Low voltage fault	Battery voltage too low
	2 Grid flicker	Motor open circuit fault	Motor wiring open circuit
	3 Grid flicker	Over current / motor short circuit	1. Overload operation for a long time 2. Motor short circuit / motor wiring short circuit
	4 Grid flicker	Not USED	-
	5 Grid flicker	High / low temperature	1. Overload operation for a long time 2. The electromagnetic brake is not released

	6 Grid flicker	Charge suppression	Charging state
	7 Grid flicker	Accelerator failure	1. The high / low end of accelerator is out of range 2. The accelerator tap falls off
	8 Grid flicker	Controller Fault	Internal fault
	9 Grid flicker	Electromagnetic brake failure	Solenoid brake coil open / wire disconnected
	10 Grid flicker	High voltage fault	Battery voltage mismatch

DISPOSING OF USED DEVICES

Do not dispose of this device in municipal waste systems. Hand it over to an electric and electrical device recycling and collection point. Check the symbol on the product, instruction manual and packaging. The plastics used to construct the device can be recycled in accordance with their markings. By choosing to recycle you are making a significant contribution to the protection of our environment.

Contact local authorities for information on your local recycling facility.

Niniejsza instrukcja obsługi została przetłumaczona przy użyciu tłumaczenia maszynowego. Dołożyliśmy wszelkich starań, aby zapewnić dokładność tłumaczenia, ale należy pamiętać, że tłumaczenia automatyczne nie są doskonałe i nie zastępują tłumaczy. Oficjalna wersja instrukcji obsługi jest w języku angielskim. Wszelkie różnice między wersją przetłumaczoną a oryginalnym angielskim nie są prawnie wiążące. W przypadku pytań dotyczących dokładności tłumaczenia, należy zapoznać się z wersją angielską, która jest oficjalnym odniesieniem. Więcej wersji językowych jest dostępnych na życzenie za pośrednictwem info@expondo.com.

Dane techniczne

Parametru opis		**Parametru wartość**
Nazwa produktu		Szorowarka do podłóg z napędem
Model		TOPCLEAN SELF X
Napięcie [V]		24
Bateria		12V / 100Ah
Moc [W]	Układ napędowy	400
	Szczotka	550
	Moc napędu ssącego	500
Klasa ochrony IP		IP20
Wymiary (dł. x szer. x wys.) [cm]		137 x 86 x 106
Ciężar [kg]		162
Wydajność robocza [m^3/h]		2000
Pojemność zbiornika na brudną wodę [L]		65
Pojemność zbiornika wodnego [L]		60

1. Opis ogólny

Instrukcja obsługi ma pomóc w bezpiecznym i bezproblemowym korzystaniu z urządzenia. Produkt został zaprojektowany i wyprodukowany zgodnie ze ścisłymi

wytycznymi technicznymi, przy użyciu najnowocześniejszych technologii i komponentów. Ponadto, jest on produkowany zgodnie z najbardziej rygorystycznymi standardami jakości.

NIE UŻYWAJ URZĄDZENIA, JEŚLI NIE PRZECZYTASZ DOKŁADNIE I NIE ZROZUMISZ TEJ INSTRUKCJI OBSŁUGI.

Aby wydłużyć żywotność urządzenia i zapewnić jego bezawaryjną pracę, należy używać go zgodnie z niniejszą instrukcją obsługi i regularnie wykonywać prace konserwacyjne. Dane techniczne i specyfikacje zawarte w niniejszej instrukcji obsługi są aktualne. Producent zastrzega sobie prawo do wprowadzania zmian związanych z poprawą jakości. Urządzenie zostało zaprojektowane tak, aby zminimalizować ryzyko emisji hałasu, biorąc pod uwagę postęp technologiczny i możliwości redukcji hałasu.

Legenda

	Produkt spełnia odpowiednie normy bezpieczeństwa.
	Przed użyciem należy przeczytać instrukcję.
	Produkt należy poddać recyklingowi.
	**OSTRZEŻENIE!** lub **UWAGA!** lub **PAMIĘTAJ!** Dotyczy danej sytuacji. (ogólny znak ostrzegawczy)
	Nosić ochronę stóp.
	Nosić odzież ochronną.
	UWAGA! Ostrzeżenie przed porażeniem prądem elektrycznym!
	UWAGA! Części obrotowe, niebezpieczeństwo zaplątania!

	OSTRZEŻENIE: Substancje toksyczne, niebezpieczeństwo zatrucia! (dotyczy akumulatora)
	Chronić przed deszczem i nadmierną wilgocią.



PAMIĘTAJ! Rysunki w niniejszej instrukcji służą wyłącznie celom ilustracyjnym i w niektórych szczegółach mogą różnić się od rzeczywistego produktu.

2. Bezpieczeństwo użytkowania

**UWAGA!** Przeczytać wszystkie ostrzeżenia dotyczące bezpieczeństwa oraz wszystkie instrukcje. Nieprzestrzeganie ostrzeżeń i instrukcji może skutkować porażeniem prądem, pożarem i/lub poważnymi obrażeniami, a nawet śmiercią.

Terminy „urządzenie" i „produkt" używane w ostrzeżeniach i instrukcjach odnoszą się do:
Szorowarka do podłóg z napędem

2.1. Bezpieczeństwo elektryczne

a) Wtyczka musi pasować do gniazdka. Nie modyfikować wtyczki w jakikolwiek sposób. Używanie oryginalnych wtyczek i pasujących gniazdek zmniejsza ryzyko porażenia prądem.
b) Używaj kabla wyłącznie zgodnie z jego przeznaczeniem. Nigdy nie używaj go do przenoszenia urządzenia ani do wyciągania wtyczki z gniazdka. Trzymaj kabel z dala od źródeł ciepła, oleju, ostrych krawędzi lub ruchomych części. Uszkodzone lub splątane kable zwiększają ryzyko porażenia prądem.
c) Nie używaj urządzenia, jeśli przewód zasilający jest uszkodzony lub nosi wyraźne ślady zużycia. Uszkodzony przewód zasilający powinien zostać wymieniony przez wykwalifikowanego elektryka lub serwis producenta.
d) Aby uniknąć porażenia prądem, nie zanurzaj przewodu, wtyczki ani urządzenia w wodzie ani innych cieczach. Nie używaj urządzenia na mokrych powierzchniach.

e) UWAGA! ZAGROŻENIE DLA ŻYCIA! Podczas czyszczenia nigdy nie zanurzaj urządzenia w wodzie ani innych cieczach.
f) Nie używaj w bardzo wilgotnym otoczeniu ani w bezpośrednim sąsiedztwie zbiorników z wodą.
g) Przed pierwszym użyciem sprawdź, czy napięcie sieciowe i natężenie prądu są zgodne z danymi na tabliczce znamionowej.

2.2. Bezpieczeństwo w miejscu pracy

a) Upewnij się, że miejsce pracy jest czyste i dobrze oświetlone. Nieporządne lub słabo oświetlone miejsce pracy może być przyczyną wypadków. Staraj się myśleć perspektywicznie, obserwuj, co się dzieje i kieruj się zdrowym rozsądkiem podczas pracy z urządzeniem.
b) W przypadku stwierdzenia uszkodzenia lub nieprawidłowego działania urządzenia należy natychmiast wyłączyć je i niezwłocznie zgłosić przełożonemu.
c) W przypadku wątpliwości co do prawidłowego działania urządzenia należy skontaktować się z serwisem producenta.
d) Naprawy urządzenia może dokonać wyłącznie serwis producenta. Nie należy podejmować samodzielnych prób naprawy!
e) W przypadku pożaru należy ugasić go gaśnicą proszkową lub dwutlenkiem węgla (CO2) (przeznaczoną do urządzeń elektrycznych pod napięciem).
f) Wstęp dzieci i osób nieupoważnionych na stanowisko pracy jest zabroniony. Rozproszenie uwagi może spowodować utratę kontroli nad urządzeniem.
g) Używaj urządzenia w dobrze wentylowanym pomieszczeniu.
h) Urządzenie wytwarza pył i zanieczyszczenia podczas pracy. Ważne jest, aby chronić osoby postronne przed ich szkodliwym wpływem.
i) Regularnie sprawdzaj stan etykiet bezpieczeństwa. Jeśli etykiety są nieczytelne, należy je wymienić.
j) Zachowaj tę instrukcję obsługi do wglądu w przyszłości. W przypadku przekazania urządzenia osobie trzeciej, instrukcję należy przekazać również Tobie.
k) Przechowuj elementy opakowania i drobne części montażowe w miejscu niedostępnym dla dzieci.
l) Urządzenie trzymać z dala od dzieci i zwierząt.



Pamiętać! Podczas korzystania z urządzenia chroń dzieci i inne osoby postronne.

2.3. Bezpieczeństwo osobiste

a) Nie używaj urządzenia, gdy jesteś zmęczony, chory lub pod wpływem alkoholu, narkotyków lub leków, które mogą znacząco upośledzać zdolność obsługi urządzenia.
b) Maszynę mogą obsługiwać wyłącznie osoby sprawne fizycznie, potrafiące się nią posługiwać, odpowiednio przeszkolone, które zapoznały się z niniejszą instrukcją obsługi i przeszły szkolenie w zakresie bezpieczeństwa i higieny pracy.
c) Urządzenie nie jest przeznaczone do obsługi przez osoby (w tym dzieci) o ograniczonych funkcjach umysłowych i sensorycznych lub osoby nieposiadające odpowiedniego doświadczenia i/lub wiedzy, chyba że znajdują się pod nadzorem osoby odpowiedzialnej za ich bezpieczeństwo lub otrzymały instrukcje dotyczące obsługi urządzenia.
d) Podczas pracy z urządzeniem należy kierować się zdrowym rozsądkiem i zachować czujność. Chwilowa utrata koncentracji podczas korzystania z urządzenia może prowadzić do poważnych obrażeń.
e) Aby zapobiec przypadkowemu włączeniu urządzenia, przed podłączeniem do źródła zasilania należy upewnić się, że przełącznik on/off znajduje się w pozycji WYŁĄCZONEJ.
f) Nie należy przeceniać swoich możliwości. Podczas korzystania z urządzenia należy zawsze utrzymywać równowagę i stabilność. Zapewni to lepszą kontrolę nad urządzeniem w nieoczekiwanych sytuacjach.
g) Nie należy nosić luźnej odzieży ani biżuterii. Trzymać włosy, odzież i rękawice z dala od ruchomych części. Luźna odzież, biżuteria lub długie włosy mogą zostać wciągnięte przez ruchome części.
h) Jeśli do urządzenia ma być podłączone odsysanie, należy sprawdzić wszystkie połączenia i upewnić się, że są dobrze dokręcone. Użycie systemu odpylającego może zmniejszyć ryzyko związane z pyłem.
i) Przed włączeniem urządzenia należy usunąć wszystkie narzędzia regulacyjne lub klucze. Narzędzie lub klucz pozostawione w obracającej się części urządzenia może spowodować obrażenia.
j) Urządzenie nie jest zabawką. Dzieci muszą być pod nadzorem, aby upewnić się, że nie bawią się urządzeniem.
k) Nie wkładaj rąk ani innych przedmiotów do wnętrza urządzenia podczas jego użytkowania!
l) Operator urządzenia jest zobowiązany do noszenia pełnego obuwia chroniącego stopy oraz długich spodni.

2.4. Bezpieczne użytkowanie urządzenia

a) Nie należy przeciążać urządzenia. Używaj odpowiednich narzędzi do danego zadania. Prawidłowo dobrane urządzenie wykona zadanie, do którego zostało zaprojektowane, lepiej i bezpieczniej.
b) Nie używaj urządzenia, jeśli przełącznik „ON/OFF” nie działa prawidłowo (nie włącza i nie wyłącza urządzenia). Urządzenia, których nie można włączyć i wyłączyć za pomocą przełącznika „ON/OFF”, są niebezpieczne, nie powinny być używane i muszą zostać naprawione.
c) Odłącz urządzenie od zasilania przed rozpoczęciem regulacji, czyszczenia i konserwacji. Takie środki zapobiegawcze zmniejszają ryzyko przypadkowego uruchomienia.
d) Nieużywane urządzenie należy przechowywać w bezpiecznym miejscu, z dala od dzieci i osób nieobeznanych z urządzeniem, które nie zapoznały się z instrukcją obsługi. Urządzenie może stanowić zagrożenie w rękach niedoświadczonych użytkowników.
e) Utrzymuj urządzenie w doskonałym stanie technicznym. Przed każdym użyciem sprawdź, czy nie występują uszkodzenia ogólne, w szczególności czy ruchome elementy nie mają pękniętych części lub elementów, oraz czy nie występują inne czynniki, które mogą mieć wpływ na bezpieczną eksploatację urządzenia. W przypadku stwierdzenia uszkodzenia, przed użyciem należy oddać urządzenie do naprawy.
f) Przechowywać urządzenie poza zasięgiem dzieci.
g) Naprawę lub konserwację urządzenia powinny wykonywać osoby wykwalifikowane, używając wyłącznie oryginalnych części zamiennych. Zapewni to bezpieczne użytkowanie.
h) Aby zapewnić integralność działania urządzenia, nie należy zdejmować fabrycznie zamontowanych osłon ani odkręcać żadnych śrub.
i) Podczas transportu i przenoszenia urządzenia między magazynem a miejscem przeznaczenia należy przestrzegać zasad bezpieczeństwa i higieny pracy dla transportu ręcznego obowiązujących w kraju, w którym urządzenie będzie używane.
j) Należy unikać sytuacji, w których urządzenie przestaje działać w trakcie użytkowania z powodu nadmiernego obciążenia. Może to spowodować przegrzanie elementów napędowych i uszkodzenie urządzenia.
k) Nie należy dotykać części przegubowych ani akcesoriów, chyba że urządzenie jest odłączone od źródła zasilania.
l) Nie należy pozostawiać urządzenia bez nadzoru podczas jego użytkowania.
m) Należy regularnie czyścić urządzenie, aby zapobiec gromadzeniu się uporczywych lub kwaśnych zanieczyszczeń.

n) Podana emisja drgań została zmierzona standardowymi metodami pomiarowymi. Emisja drgań może ulec zmianie, jeśli urządzenie jest używane w innym otoczeniu.
o) Nie należy dotykać żadnych ruchomych części ani akcesoriów, chyba że urządzenie jest odłączone od źródła sprężonego powietrza.
p) Nie należy zakrywać wlotu i wylotu powietrza.
q) Zabrania się ingerencji w konstrukcję urządzenia w celu zmiany jego parametrów lub konstrukcji.
r) Urządzenie należy trzymać z dala od źródeł ognia i ciepła.
s) Nie zasłaniaj otworów wentylacyjnych!
t) Nie używaj ani nie parkuj maszyny na powierzchniach o dużym nachyleniu (w przypadku pracy na pochyłościach należy najpierw wyłączyć ssanie).
u) Zachowaj szczególną ostrożność podczas pracy w pobliżu krawędzi, schodów, pochyłości i zjazdów.
v) Nie wolno zamiatać przedmiotów takich jak liny, sznury, pasy, a także przedmiotów gorących, żarzących się, łatwopalnych lub toksycznych.



UWAGA! Pomimo bezpiecznej konstrukcji urządzenia i jego funkcji ochronnych, a także zastosowania dodatkowych elementów zabezpieczających operatora, istnieje niewielkie ryzyko wypadku lub obrażeń podczas użytkowania urządzenia. Należy zachować czujność i kierować się zdrowym rozsądkiem podczas korzystania z urządzenia.

3. Wytyczne użytkowania

Produkt jest przeznaczony do czyszczenia płaskich powierzchni, szczególnie tam, gdzie wymagana jest wydajność na dużych powierzchniach (warsztaty, magazyny, chodniki, centra handlowe itp.).
Użytkownik ponosi odpowiedzialność za wszelkie szkody powstałe w wyniku nieprawidłowego użytkowania urządzenia.

3.1. Opis urządzenia


A
H
B
C
D
E
F
G
H

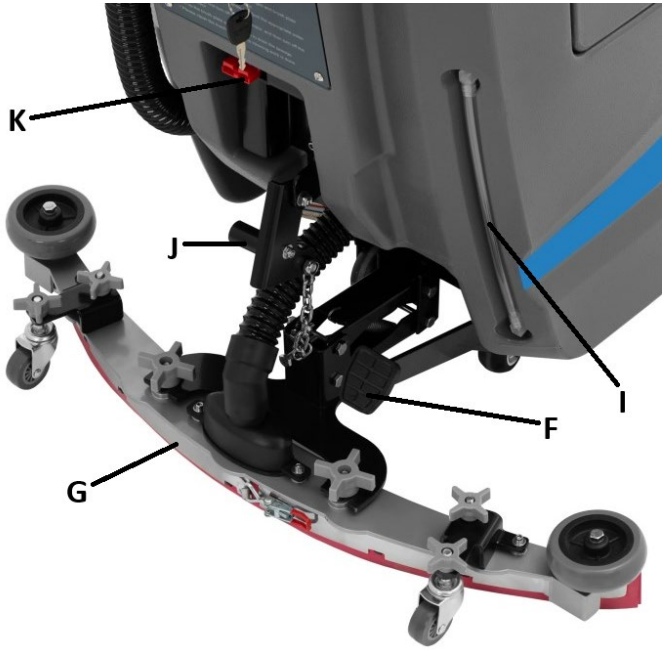
K
J
I
F
G

A. **Uchwyt sterujący z panelem sterowania**
B. **Pokrywa zbiornika na zanieczyszczenia z filtrem**
C. **Panel z głównym wyłącznikiem i bezpiecznikami**
D. **Pokrywa komory akumulatora**
E. **Wlew zbiornika na czystą wodę**
F. **Pedał podnoszenia modułu szczotek**
G. **Grabie ssące**
H. **Wąż do opróżniania ścieków z korkiem**
I. **Wskaźnik poziomu napełnienia zbiornika na wodę**
J. **Dźwignia podnoszenia grabie ssące**
K. **Port przyłączeniowy ładowarki akumulatora**



L. **Przycisk jazdy automatycznej**

M. Przycisk jazdy ręcznej
N. Kontrolka WŁ./WYŁ. urządzenia
O. Miernik napięcia akumulatora
P. Dźwignia przełączania jazdy do przodu/do tyłu
Q. Przełącznik on/off szczotki
R. Przełącznik on/off odkurzacza
S. Pokrętło regulacji prędkości napędu
T. Główny przełącznik on/off urządzenia (WYŁ.-Czuwanie/WŁ.-WŁ. ze spryskiwaczem wody)

3.2. Przygotowanie do użycia

LOKALIZACJA URZĄDZENIA

Temperatura otoczenia nie może przekraczać 40°C, a wilgotność względna 85%. Chroń urządzenie przed deszczem i nadmierną wilgocią. Nie przykrywaj urządzenia podczas pracy ani ładowania! Trzymaj urządzenie z dala od gorących powierzchni i ognia. Zawsze używaj urządzenia na stabilnej, suchej powierzchni, poza zasięgiem dzieci i osób o ograniczonej sprawności umysłowej, sensorycznej i intelektualnej. Podczas ładowania akumulatora urządzenie należy ustawić w taki sposób, aby wtyczka sieciowa była zawsze dostępna. Upewnij się, że zasilanie urządzenia odpowiada danym podanym na tabliczce znamionowej!

MONTAŻ URZĄDZENIA

Urządzenie jest dostarczane w stanie niemal całkowicie zmontowanym, jednak przed pierwszym użyciem należy przymocować ssawkę (G) do mechanizmu podnosząco-zasysającego, który łączy ją z resztą urządzenia, przykręcając ją do uchwytu. Wyreguluj również ssawkę (G) za pomocą istniejących uchwytów śrubowych do montażu kółek, jeśli stawia ona zbyt duży lub zbyt mały opór podczas pracy.

Przed pierwszym uruchomieniem zaleca się podłączenie urządzenia do ładowarki w celu ewentualnego naładowania. W tym celu należy najpierw podłączyć kabel z wtyczką do odpowiedniego gniazda w urządzeniu (K), a następnie podłączyć wtyczkę ładowarki do gniazda sieciowego. Wyświetlacz na panelu sterowania pokazuje aktualne napięcie akumulatora (w pełni naładowany >24 V; należy go natychmiast naładować, gdy wyświetlacz pokaże ≤21 V).

WAŻNE: urządzenie można ładować tylko wtedy, gdy jest wyłączone — klucz głównego wyłącznika (T) znajduje się w pozycji „WYŁ”. Nie należy ładować urządzenia z całkowicie lub prawie całkowicie naładowanym akumulatorem — akumulator musi być używany co najmniej 30 minut przed ponownym ładowaniem. Nie należy ładować urządzenia dłużej niż 10 godzin!

Podczas ładowania zbiornik na ścieki musi być opróżniony, a pokrywa komory akumulatora (D) otwarta przed zapewnieniem dobrej wentylacji.

Ładowarka akumulatora ma prostą kontrolkę stanu naładowania:

- Migające czerwone lub zielone światło — tryb oczekiwania/przygotowywania
- Migające czerwone światło — naładowanie <80
- Migające żółte światło — naładowanie >80
- Migające zielone światło — naładowanie prawie 100
- Zielone światło stale włączone — ładowanie zakończone

3.3. Użytkowanie urządzenia

- Napełnij zbiornik na wodę czystą wodą (E) — obserwuj jej poziom na wskaźniku napełnienia (I) — i dodaj odpowiedni detergent (w razie potrzeby), który nie pieni się.

WAŻNE: temperatura czystej wody nie może przekraczać 50°C.

- Opuść moduł szczotki i ssawki (H i G).
- Przestaw kluczyk włącznika głównego (T) w pozycję ON lub ON+zraszanie wodą
- Uruchom mechanizm szczotkowania i odkurzania, ustawiając odpowiednie przełączniki w pozycji ON (Q i R).
- Wybierz kierunek jazdy maszyny za pomocą dźwigni (P).
- Dostosuj prędkość jazdy maszyny za pomocą pokrętła (S).
- Wybierz jeden z 2 przycisków jazdy (L lub M) – dla trybu ręcznego lub automatycznego.
- Po zakończeniu czyszczenia wyłącz szczotkę i funkcję odkurzania (Q i R).
- Podnieś moduł ssania i grabi oraz szczotki za pomocą odpowiednich dźwigni (F i J).
- Opróżnij zbiornik na ścieki po jego napełnieniu lub po zakończeniu pracy, wyjmując rurę spustową ścieków (H) z uchwytu i zdejmując jej zatyczkę.

WSKAZÓWKI DOTYCZĄCE OBSŁUGI MASZYNY:

- Przed każdym użyciem upewnij się, że akumulator urządzenia jest wystarczająco naładowany. Nawet jeśli używasz urządzenia rzadko lub nie używasz go przez dłuższy czas (ponad 15 dni), podłącz urządzenie do ładowarki od czasu do czasu (np. raz w miesiącu).
- Unikaj częstego uruchamiania i zatrzymywania maszyny – skraca to żywotność napędu.
- Zaleca się niską prędkość jazdy na początku użytkowania lub w przypadku niedoświadczonych operatorów.
- W przypadku silnego zapylenia zaleca się użycie spryskiwacza wodnego.
- Po każdym użyciu zawsze opróżnij zbiornik na ścieki – nie przechowuj ich w urządzeniu!

- W przypadku stosowania detergentu tworzącego pianę, dodaj do zbiornika na ścieki środek przeciwpieniący, aby zapobiec zasysaniu przez urządzenie pęcherzyków piany ściekowej do napędu systemu podciśnieniowego, co mogłoby go uszkodzić.

3.4. Czyszczenie i konserwacja

a) Przed każdym czyszczeniem, regulacją lub wymianą akcesoriów, a także przed wyłączeniem urządzenia, odłącz wtyczkę sieciową i pozwól urządzeniu całkowicie ostygnąć.
   - Poczekaj, aż elementy obrotowe się zatrzymają.
b) Do czyszczenia powierzchni używaj wyłącznie nieżrących środków czyszczących.
c) Przechowuj urządzenie w suchym, chłodnym miejscu, z dala od wilgoci i bezpośredniego światła słonecznego.
d) Nie spryskuj urządzenia strumieniem wody ani nie zanurzaj go w wodzie.
e) Nie dopuść do przedostania się wody do wnętrza urządzenia przez otwory wentylacyjne w obudowie urządzenia.
f) Oczyść otwory wentylacyjne szczotką i sprężonym powietrzem.
g) Urządzenie należy regularnie sprawdzać pod kątem sprawności technicznej i wykrywania uszkodzeń.
h) Nie należy pozostawiać akumulatora w urządzeniu, jeśli nie będzie ono używane przez dłuższy czas.
i) Do czyszczenia należy używać miękkiej, wilgotnej ściereczki.
j) Nie należy używać ostrych i/lub metalowych przedmiotów do czyszczenia (np. szczotki drucianej lub metalowej szpatułki), ponieważ mogą one uszkodzić materiał powierzchni urządzenia.
k) Nie należy czyścić urządzenia substancjami kwaśnymi, środkami medycznymi, rozcieńczalnikami, paliwem, olejami ani innymi substancjami chemicznymi, ponieważ może to spowodować uszkodzenie urządzenia.
l) Po każdym użyciu zawsze należy opróżnić ścieki – nie należy ich przechowywać w urządzeniu!Jeśli urządzenie nie będzie używane przez dłuższy czas, należy również opróżnić zbiornik na czystą wodę.

BEZPIECZNE WYJMOWANIE BATERII I AKUMULATORÓW

W urządzeniu zamontowano akumulatory 12 V 100 Ah (pod pokrywą komory akumulatorów/zbiornikiem na ścieki).

Zużyte akumulatory należy wyjmować z urządzenia, postępując zgodnie z tą samą procedurą, co podczas instalacji:

- Urządzenie należy wyłączyć, a ładowarkę odłączyć.

- [Tylko jeśli jest napełniony] Opróżnić zbiornik na ścieki.
- Podnieść pokrywę komory akumulatorów.
- Odłącz zaciski od zacisków akumulatora.
- Wyjmij akumulator, unosząc go.

Oddaj akumulatory do recyklingu w odpowiedniej organizacji lub firmie.

ROZWIĄZYWANIE PROBLEMÓW



a) Sprawdź, czy czerwony przycisk jest zablokowany.
b) Jeśli tak, naciśnij go, aby wyskoczył.
c) Uruchom ponownie stacyjkę i uruchom maszynę jak zwykle.
d) Jeśli maszyna nadal nie działa, zapoznaj się z arkuszem rozwiązywania problemów, opartym na liczbie migających diod resetowania (szczegóły w arkuszu poniżej).

Arkusz rozwiązywania problemów

Stan licznika (pojedyncze mignięcie)		**Opis błędu**	**Możliwe przyczyny**
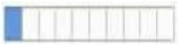	1 Migotanie sieci	Błąd niskiego napięcia	Zbyt niskie napięcie akumulatora

	2 Migotanie sieci	Błąd obwodu otwartego napędu	Otwarty obwód okablowania napędu
	3 Migotanie sieci	Przeciążenie prądowe / zwarcie napędu	1. Długotrwała praca z przeciążeniem 2. Zwarcie napędu / zwarcie okablowania napędu
	4 Migotanie sieci	Nieużywane	-
	5 Migotanie sieci	Wysoka / niska temperatura	1. Długotrwała praca z przeciążeniem 2. Hamulec elektromagnetyczny nie jest zwolniony
	6 Migotanie sieci	Tłumienie ładowania	Stan ładowania
	7 Migotanie sieci	Awaria akceleratora	1. Górny / dolny koniec akceleratora jest poza zakresem 2. Zaczep akceleratora odpada
	8 Migotanie sieci	Awaria kontrolera	Błąd wewnętrzny
	9 Migotanie sieci	Awaria hamulca elektromagnetycznego	Otwarta cewka hamulca elektromagnetycznego / odłączony przewód
	10 Migotanie sieci	Awaria wysokiego napięcia	Niezgodność napięcia akumulatora

UTYLIZACJA UŻYWANYCH URZĄDZEŃ

Nie wyrzucaj tego urządzenia w Systemy utylizacji odpadów komunalnych. Oddaj go do punktu recyklingu i zbiórki urządzeń elektrycznych. Sprawdź symbol na produkcie, instrukcji obsługi i opakowaniu. Tworzywa sztuczne użyte do budowy urządzenia nadają się do recyklingu zgodnie z ich oznaczeniami. Decydując się na recykling, wnosisz znaczący wkład w ochronę środowiska.

Skontaktuj się z lokalnymi władzami, aby uzyskać informacje o lokalnym punkcie recyklingu.

Tato uživatelská příručka byla přeložena pomocí strojového překladu. Vynaložili jsme veškeré úsilí, abychom zajistili přesnost překladu, ale upozorňujeme, že automatické překlady nejsou dokonalé a nenahrazují lidské překladatele. Oficiální verze uživatelské příručky je v angličtině. Jakékoli rozdíly mezi přeloženou verzí a originální angličtinou nejsou právně závazné. Máte-li jakékoli dotazy ohledně přesnosti překladu, obraťte se na anglickou verzi, která je oficiální referencí. Další jazykové verze jsou k dispozici na vyžádání na adrese info@expondo.com.

Technické údaje

Parametru popis		Parametru hodnota
Název výrobku		Samohybný podlahový mycí stroj
Model		TOPCLEAN SELF X
Napětí [V]		24
Baterie		12V / 100Ah
Výkon [W]	Pohon	400
	Kartáč	550
	Výkon sacího motoru	500
Třída ochrany IP		IP20
Rozměry (DxŠxV) [cm]		137 x 86 x 106
Hmotnost [kg]		162
Pracovní kapacita [m^3/h]		2000
Objem nádrže na špinavou vodu [l]		65
Objem vodní nádržky [L]		60

1. Všeobecný popis

Uživatelská příručka je navržena tak, aby vám pomohla s bezpečným a bezproblémovým používáním zařízení. Produkt je navržen a vyroben v souladu s přísnými zásadami používání s použitím nejmodernějších technologií a komponentů. Navíc je vyroben v souladu s nejpřísnějšími standardy kvality.

NEPOUŽÍVEJTE ZAŘÍZENÍ, POKUD JSTE SI DŮKLADNĚ PŘEČETLI A NEPOROZUMĚLI TUTO UŽIVATELSKOU PŘÍRUČKU.

Abyste prodloužili životnost zařízení a zajistili bezproblémový provoz, používejte jej v souladu s touto uživatelskou příručkou a pravidelně provádějte údržbu. Technické údaje a specifikace v této uživatelské příručce jsou aktuální. Výrobce si vyhrazuje právo na změny související se zlepšením kvality. Zařízení je navrženo tak, aby minimalizovalo rizika emise hluku s ohledem na technologický pokrok a možnosti snížení hluku.

Legenda

	Výrobek splňuje příslušné bezpečnostní normy.
	Před použitím si přečtěte návod k použití.
	Výrobek musí být recyklován.
	**VAROVÁNÍ!** nebo **POZOR!** nebo **PAMATUJTE!** Platí pro danou situaci. (obecné výstražné znamení)
	Používejte ochranu obuvi.
	Používejte ochranný oděv.
	POZOR! Varování před úrazem elektrickým proudem!
	POZOR! Rotující části, nebezpečí zamotání!
	VAROVÁNÍ: Toxické látky, nebezpečí otravy! (týká se baterie)

	Chraňte před deštěm a nadměrnou vlhkostí.



NEZAPOMEŇTE! Výkresy v této příručce slouží pouze pro ilustrační účely a v některých detailech se mohou lišit od skutečného produktu.

2. Bezpečnost při používání

**POZOR!** Přečte si všechny výstrahy, které se týkají bezpečnosti, a také všechny návody. Nedodržení varování a pokynů může vést k úrazu elektrickým proudem, požáru a/nebo vážnému zranění nebo dokonce smrti.

Pojmy „zařízení“ nebo „výrobek“ se v upozorněních a pokynech používají k označení: Samohybného podlahového mycího stroje

2.1. Elektrická bezpečnost

a) Zástrčka musí pasovat do zásuvky. Zástrčku v žádném případě nijak neupravujte. Používání originálních zástrček a vhodných zásuvek snižuje riziko úrazu elektrickým proudem.
b) Kabel používejte pouze k určenému účelu. Nikdy jej nepoužívejte k přenášení zařízení ani k vytahování zástrčky ze zásuvky. Udržujte kabel mimo dosah zdrojů tepla, oleje, ostrých hran nebo pohyblivých částí. Poškozené nebo zamotané kabely zvyšují riziko úrazu elektrickým proudem.
c) Nepoužívejte zařízení, pokud je napájecí kabel poškozený nebo vykazuje zjevné známky opotřebení. Poškozený napájecí kabel by měl vyměnit kvalifikovaný elektrikář nebo servisní středisko výrobce.
d) Abyste předešli úrazu elektrickým proudem, neponořujte kabel, zástrčku ani zařízení do vody ani jiných kapalin. Nepoužívejte zařízení na mokrých površích.
e) POZOR! NEBEZPEČÍ PROTI ŽIVOTU! Během čištění nikdy neponořujte zařízení do vody ani jiných kapalin.
f) Nepoužívejte zařízení ve velmi vlhkém prostředí ani v bezprostřední blízkosti nádrží na vodu.

g) Před prvním použitím zkontrolujte, zda typ a napětí sítě odpovídají údajům uvedeným na typovém štítku.

2.2. Bezpečnost na pracovišti

a) Ujistěte se, že pracoviště je čisté a dobře osvětlené. Nepořádek nebo špatně osvětlené pracoviště může vést k nehodám. Snažte se myslet dopředu, pozorovat, co se děje, a při práci se zařízením používat zdravý rozum.
b) Pokud zjistíte poškození nebo nepravidelný provoz, okamžitě zařízení vypněte a neprodleně to nahlaste nadřízenému.
c) V případě jakýchkoli pochybností o správném provozu zařízení se obraťte na servisní podporu výrobce.
d) Opravy zařízení smí provádět pouze servisní středisko výrobce. Nepokoušejte se o žádné opravy svépomocí!
e) V případě požáru použijte k uhašení práškový nebo oxid uhličitý (CO2) hasicí přístroj (určený pro použití na elektrických zařízeních pod napětím).
f) Dětem nebo neoprávněným osobám je zakázáno vstupovat na pracovní stanici. Rozptýlení pozornosti může vést ke ztrátě kontroly nad zařízením.
g) Používejte zařízení v dobře větraném prostoru.
h) Zařízení během provozu produkuje prach a nečistoty. Je důležité chránit kolemjdoucí před jejich škodlivými účinky.
i) Pravidelně kontrolujte stav bezpečnostních štítků. Pokud jsou štítky nečitelné, musí být vyměněny.
j) Uschovejte si prosím tento návod k použití pro budoucí použití. Pokud je toto zařízení předáno třetí straně, musí být s ním předán i návod k použití.
k) Obal a malé montážní díly uchovávejte na místě, které není přístupné dětem.
l) Zařízení uložte mimo dosah dětí a zvířat.



Zapamatujte si! Při používání zařízení chraňte děti a ostatní kolemjdoucí.

2.3. Osobní bezpečnost

a) Nepoužívejte zařízení, jste-li unavení, nemocní nebo pod vlivem alkoholu, omamných látek nebo léků, které mohou výrazně ovlivnit schopnost zařízení obsluhovat.

b) Stroj smí obsluhovat fyzicky zdatné osoby, které jsou schopny se strojem manipulovat, jsou řádně vyškolené, prostudovaly si tento návod k obsluze a absolvovaly školení v oblasti bezpečnosti a ochrany zdraví při práci.
c) Stroj není určen k obsluze osobami (včetně dětí) s omezenými mentálními a smyslovými funkcemi nebo osobami bez odpovídajících zkušeností a/nebo znalostí, pokud nejsou pod dohledem osoby odpovědné za jejich bezpečnost nebo pokud neobdržely pokyny k obsluze stroje.
d) Při práci se zařízením používejte zdravý rozum a buďte ostražití. Dočasná ztráta soustředění při používání zařízení může vést k vážným zraněním.
e) Abyste zabránili náhodnému zapnutí zařízení, ujistěte se, že je vypínač v poloze VYPNUTO před připojením ke zdroji napájení.
f) Nepřeceňujte své schopnosti. Při používání zařízení udržujte rovnováhu a buďte vždy stabilní. Tím zajistíte lepší kontrolu nad zařízením v neočekávaných situacích.
g) Nenoste volný oděv ani šperky. Udržujte vlasy, oblečení a rukavice v dostatečné vzdálenosti od pohyblivých částí. Volné oblečení, šperky nebo dlouhé vlasy se mohou zachytit v pohyblivých částech.
h) Pokud má být k zařízení připojeno odsávání, zkontrolujte všechna připojení a ujistěte se, že jsou pevná. Použití odprašovacího systému může snížit rizika spojená s prachem.
i) Před zapnutím zařízení odstraňte veškeré seřizovací nástroje nebo klíče. Nástroj nebo klíč ponechaný v rotující části zařízení může způsobit zranění.
j) Zařízení není hračka. Děti musí být pod dohledem, aby si s přístrojem nehrály.
k) Nevkládejte ruce ani jiné předměty do přístroje, když je v provozu!
l) Obsluha zařízení je povinna nosit celou obuv chránící nohy a dlouhé kalhoty.

2.4. Bezpečné používání zařízení

a) Je nutné se přesvědčit, zda je kolo na zařízení umístěno stabilně. Používejte vhodné nástroje pro daný úkol. Správně zvolené zařízení bude lépe a bezpečněji vykonávat úkol, pro který bylo navrženo.
b) Nepoužívejte zařízení, pokud vypínač „ZAP/VYP“ nefunguje správně (nezapíná a nevypíná zařízení). Zařízení, která nelze zapnout a vypnout pomocí vypínače ON/OFF, jsou nebezpečná, neměla by být provozována a musí být opravena.
c) Před zahájením seřizování, čištění a údržby odpojte zařízení od napájení. Toto preventivní opatření snižuje riziko náhodného zapnutí.
d) Pokud zařízení nepoužíváte, skladujte jej na bezpečném místě mimo dosah dětí a osob, které nejsou s ním obeznámeny a nepřečetly si uživatelskou

příručku. Zařízení může v rukou nezkušených uživatelů představovat nebezpečí.

e) Udržujte zařízení v bezvadném technickém stavu. Před každým použitím zkontrolujte, zda nedošlo k obecnému poškození, zejména zkontrolujte pohyblivé součásti, zda nemají prasklé části nebo prvky, a zda nedošlo k dalším problémům, které by mohly ovlivnit bezpečný provoz zařízení. Pokud zjistíte poškození, před použitím zařízení odevzdejte k opravě.

f) Uchovávejte zařízení mimo dosah dětí.

g) Opravy nebo údržbu zařízení by měly provádět kvalifikované osoby pouze s použitím originálních náhradních dílů. Tím bude zajištěno bezpečné používání.

h) Aby byla zajištěna provozní integrita zařízení, neodstraňujte ochranné kryty namontované z výroby a nepovolujte žádné šrouby.

i) Při přepravě a manipulaci se zařízením mezi skladem a místem určení dodržujte zásady bezpečnosti a ochrany zdraví při práci pro ruční přepravu platné v zemi, kde bude zařízení používáno.

j) Zabraňte situacím, kdy zařízení během používání přestane fungovat v důsledku nadměrného zatížení. To může vést k přehřátí pohonných prvků a poškození zařízení.

k) Nedotýkejte se kloubových částí ani příslušenství, pokud není zařízení odpojeno od zdroje napájení.

l) Nenechávejte toto zařízení bez dozoru, dokud je v provozu.

m) Zařízení pravidelně čistěte, abyste zabránili hromadění odolných nebo kyselých nečistot.

n) Uvedená hodnota emise vibrací byla měřena standardními metodami měření. Emise vibrací se mohou měnit, pokud se zařízení používá v jiném prostředí.

o) Nedotýkejte se žádných pohyblivých částí ani příslušenství, pokud není zařízení odpojeno od přívodu stlačeného vzduchu.

p) Nezakrývejte přívod a odvod vzduchu.

q) Je zakázáno zasahovat do konstrukce zařízení za účelem změny jeho parametrů nebo konstrukce.

r) Udržujte zařízení mimo dosah zdrojů ohně a tepla.

s) Nezakrývejte větrací otvory!

t) Nepoužívejte ani neparkujte stroj na površích se strmým sklonem (při práci na svahu nejprve vypněte sání).

u) Buďte obzvláště opatrní při práci v okolí hran, schodů, svahů a klesání.

v) Předměty jako lana, šňůry, popruhy, stejně jako horké, žhavé nebo hořlavé či toxické předměty se nesmí zametat.



POZOR! Navzdory bezpečné konstrukci zařízení a jeho ochranným prvkům a i přes použití dalších prvků chránících obsluhu existuje při jeho

používání stále mírné riziko nehody nebo zranění. Při používání zařízení buďte ostražití a používejte zdravý rozum.

3. Zásady používání

Výrobek je určen k čištění rovných povrchů, zejména tam, kde je vyžadován výkon na velkých plochách (dílny, sklady, chodníky, nákupní centra atd.).
Uživatel je odpovědný za jakékoli škody vzniklé v důsledku neurčeného použití zařízení.

3.1. Popis zařízení



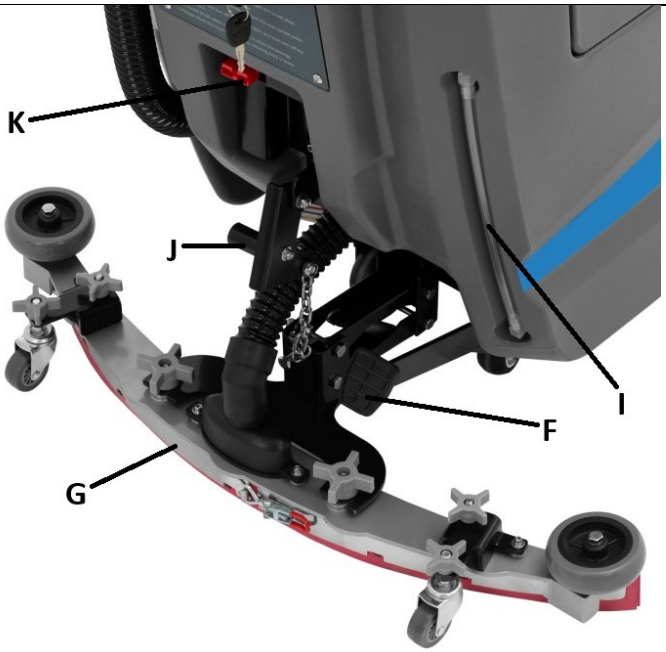

A. Řídicí páka s ovládacím panelem
B. Kryt nádrže na odpad s filtrem
C. Panel s hlavním vypínačem a pojistkami
D. Kryt přihrádky na baterii
E. Plnicí pedál nádrže na čistou vodu
F. Zvedací pedál modulu kartáče
G. Sací hrábě
H. Vypouštěcí hadice pro odpadní vodu s víčkem
I. Ukazatel naplnění nádrže na vodu
J. Páka pro zvedání sacích hrábí
K. Připojení nabíječky baterií



L. Tlačítko automatického pohonu
M. Tlačítko ručního pohonu
N. Kontrolka ZAP/VYP stroje
O. Měřič napětí baterie
P. Páka přepínače chodu vpřed/vzad
Q. Vypínač ZAP/VYP kartáče
R. Vypínač ZAP/VYP sacího potrubí
S. Regulátor rychlosti pojezdu
T. Hlavní vypínač stroje (VYP-Pohotovostní režim/ZAP-ZAP s vodním postřikem)

3.2. Příprava k použití

UMÍSTĚNÍ PŘÍSTROJE

Okolní teplota nesmí překročit 40 °C a relativní vlhkost nesmí překročit 85 %. Chraňte přístroj před deštěm nebo nadměrnou vlhkostí. Během provozu nebo nabíjení spotřebič nezakrývejte! Udržujte přístroj mimo dosah horkých povrchů a ohně. Zařízení vždy používejte na stabilním, suchém povrchu a mimo dosah dětí a osob se sníženými mentálními, smyslovými a intelektuálními funkcemi. Při nabíjení baterie by mělo být zařízení umístěno tak, aby byla kdykoli dosažitelná síťová zástrčka. Ujistěte se, že napájení zařízení odpovídá údajům uvedeným na typovém štítku!

MONTÁŽ PŘÍSTROJE

Spotřebič se dodává téměř kompletně smontovaný k použití, před prvním použitím je však nutné sací hrable (G) připevnit k jeho zvedacímu a sacímu mechanismu, který je spojuje se zbytkem stroje sešroubováním s držákem. Sací hrable (G) seřiďte také pomocí stávajících šroubovacích rukojetí pro upevnění koleček, pokud během provozu kladou příliš velký nebo menší odpor.

Před prvním spuštěním se doporučuje připojit spotřebič k nabíječce pro případné dobití. Nejprve zapojte kabel se zástrčkou do odpovídající zásuvky na stroji (K) a poté zapojte zástrčku nabíječky do síťové zásuvky. Displej na ovládacím panelu zobrazuje aktuální napětí baterie (plně nabitá >24 V; ihned ji nabijte, jakmile se na displeji zobrazí ≤21 V).

DŮLEŽITÉ: Stroj lze nabíjet pouze tehdy, když je vypnutý - hlavní vypínač (T) je v poloze "VYP". Nenabíjejte stroj s plně nabitou nebo téměř nabitou baterií – před nabitím musí být používán alespoň 30 minut. Nenabíjejte stroj déle než 10 hodin!

Během nabíjení musí být nádrž na odpadní vodu vyprázdněna a kryt prostoru pro baterii (D) otevřen před dobrým větráním.

Nabíječka baterií má jednoduchý indikátor stavu nabití:

- Bliká červené nebo zelené světlo – režim čekání/přípravy
- Bliká červené světlo - nabito <80
- Bliká žluté světlo - nabito >80
- Bliká zelené světlo – nabito téměř 100
- Zelené světlo svítí trvale – nabíjení dokončeno

3.3. Použití zařízení

- Naplňte nádrž na čistou vodu (E) čerstvou tekoucí vodou – sledujte její hladinu na ukazateli naplnění (I) – a v případě potřeby přidejte vhodný čisticí prostředek, který nepění.

DŮLEŽITÉ: teplota čisté vody nesmí překročit 50 °C.

- Spusťte modul kartáče a sacích hrablí (H a G).

- Přepněte hlavní vypínač (T) do polohy ON nebo ON+postřik vodou
- Spusťte kartáčovací a vysávací mechanismus přepnutím odpovídajících spínačů do polohy ON (Q a R).
- Pákou (P) zvolte směr jízdy stroje.
- Otočným kolečkem (S) upravte rychlost jízdy stroje.
- Zvolte jedno ze 2 tlačítek pojezdu (L nebo M) – pro ruční nebo automatický pohon.
- Po čištění nejprve vypněte kartáč a funkci vysávání (Q a R).
- Zvedněte sací a hrabací modul s kartáčem pomocí příslušných pák (F a J).
- Nádrž na odpadní vodu zlikvidujte, když je plná, nebo po dokončení práce, a to odpojením výstupní trubky odpadní vody (H) z držáku a sejmutím víčka.

TIPY PRO PROVOZ STROJE:

- Před každým použitím se ujistěte, že je baterie stroje dostatečně nabitá. I když stroj používáte zřídka nebo jej nepoužíváte delší dobu (déle než 15 dní), připojte stroj k nabíječce jednou za čas (např. jednou za měsíc).
- Vyhněte se častému spouštění a zastavování stroje – zkracuje se tím životnost jeho hnacího motoru.
- Na začátku používání nebo u nezkušené obsluhy se doporučuje nízká rychlost jízdy.
- V případě silného prašného prostředí se doporučuje použití vodního postřikovače.
- Po každém použití vždy vypusťte odpadní vodu z nádrže – neskladujte ji ve stroji!
- Při použití s čisticím prostředkem, který vytváří pěnu, nutně přidejte do nádrže na odpadní vodu odpěňovač, abyste zabránili nasávání bublin odpadní pěny strojem do motoru sacího systému, což by ho mohlo poškodit.

3.4. ČISTĚNÍ A ÚDRŽBA

a) Před každým čištěním, seřizováním nebo výměnou příslušenství, nebo pokud se zařízení nepoužívá, odpojte síťovou zástrčku a nechte zařízení zcela vychladnout.
   - Počkejte, až se rotující prvky zastaví.
b) K čištění povrchu používejte pouze neagresivní čisticí prostředky.
c) Přístroj skladujte na suchém a chladném místě, mimo dosah vlhkosti a přímého slunečního záření.
d) Nestříkejte na přístroj proudem vody ani jej neponořujte do vody.
e) Nedovolte, aby se dovnitř přístroje dostala voda větracími otvory v krytu přístroje.

f) Větrací otvory čistěte kartáčem a stlačeným vzduchem.
g) Zařízení musí být pravidelně kontrolováno, aby se ověřila jeho technická výkonnost a odhalila případná poškození.
h) Nenechávejte baterii v zařízení, pokud nebude delší dobu používáno.
i) Na čistění používejte měkký a vlhký hadřík.
j) K čištění nepoužívejte ostré a/nebo kovové předměty (např. drátěný kartáč nebo kovovou špachtli), protože by mohly poškodit povrchový materiál spotřebiče.
k) Nečistěte zařízení kyselými látkami, prostředky pro lékařské účely, ředidly, palivem, oleji ani jinými chemickými látkami, protože by mohly zařízení poškodit.
l) Po každém použití vždy vypusťte odpadní vodu – neskladujte ji ve stroji!Pokud nebudete stroj delší dobu používat, vyprázdněte také nádrž na čistou vodu.

BEZPEČNÉ VYJMUTÍ BATERIÍ A DOBÍJECÍCH BATERIÍ

V jednotce jsou nainstalovány baterie 12V 100Ah (pod krytem prostoru pro baterie/nádrží na odpadní vodu).

Použité baterie by měly být z jednotky vyjmuty stejným postupem jako při instalaci:

- Jednotka by měla být vypnuta a nabíječka odpojena.
- [Pouze pokud je naplněna] Vyprázdněte nádrž na odpadní vodu.
- Zvedněte kryt prostoru pro baterie.
- Odpojte svorky od pólů baterie.
- Vyjměte baterii zvednutím.

Baterie recyklujte u příslušné organizace nebo společnosti.

ŘEŠENÍ PROBLÉMŮ



a) Zkontrolujte, zda není červené tlačítko zaseknuté.
b) Pokud ano, stiskněte ho, aby vyskočilo.
c) Restartujte klíčový spínač a stroj obsluhujte jako obvykle.
d) Pokud stroj stále neběží, podívejte se na list pro řešení problémů na základě doby blikání kontrolky resetování (podrobnosti viz níže uvedený list).

List s řešením problémů

Stav měřiče (jedno bliknutí)		**Popis poruchy**	**Možné příčiny**
	1 Blikání sítě	nízké napětí	Napětí baterie je příliš nízké
	2 Blikání sítě	rozpojený obvod motoru	rozpojený obvod zapojení motoru
	3 Blikání sítě	nadproud / zkrat motoru	1. Dlouhodobý provoz z přetížení 2. Zkrat motoru / zkrat zapojení motoru
	4 Blikání sítě	nepoužívá se	-

	5 Blikání sítě	vysoká / nízká teplota	1. Dlouhodobý provoz z přetížení 2. Elektromagnetická brzda není uvolněna
	6 Blikání sítě	potlačení nabíjení	Stav nabíjení
	7 Blikání sítě	porucha akcelerátoru	1. Horní / dolní hranice akcelerátoru je mimo rozsah 2. Kohoutek akcelerátoru odpadává
	8 Blikání sítě	porucha regulátoru	Vnitřní porucha
	9 Blikání sítě	porucha elektromagnetické brzdy	Cívka solenoidové brzdy je rozpojena / odpojen vodič
	10 Blikání sítě	porucha vysokého napětí	Nesoulad napětí baterie

LIKVIDACE POUŽITÝCH ZAŘÍZENÍ

Nevyhazujte toto zařízení do systémů komunálního odpadu. Odevzdejte jej na sběrném místě pro elektrická a elektrospotřebiče. Zkontrolujte symbol na výrobku, v návodu k obsluze a na obalu. Plasty použité k výrobě zařízení lze recyklovat v souladu s jejich označením. Volbou recyklace významně přispíváte k ochraně našeho životního prostředí.

Informace o vašem místním recyklačním zařízení vám sdělí místní úřady.

Ce manuel d'utilisation a été traduit à l'aide d'un outil de traduction automatique. Nous avons tout mis en œuvre pour garantir l'exactitude de la traduction, mais veuillez noter que les traductions automatiques ne sont pas parfaites et ne sont pas destinées à remplacer les traducteurs humains. La version officielle du manuel d'utilisation est en anglais. Les différences entre la version traduite et la version originale en anglais n'ont aucune valeur juridique. Si vous avez des questions concernant l'exactitude de la traduction, veuillez vous référer à la version anglaise, qui fait foi. D'autres versions linguistiques sont disponibles sur demande via info@expondo.com.

Caractéristiques techniques

du paramètre description		du paramètre valeur
Nom de produit		Laveuse de sols autotractee
Modèle		TOPCLEAN SELF X
Tension [V]		24
Batterie		12 V / 100 Ah
Puissance [W]	Transmission	400
	Brosse	550
	puissance du moteur d'aspiration	500
classe de protection de la propriété intellectuelle		IP20
Dimensions (L x l x H) [cm]		137 x 86 x 106
Poids [kg]		162
Capacité de travail [m^3/h]		2000
Capacité de la cuve d'eau sale [L]		65
Capacité du réservoir d'eau [L]		60

1. Description générale

Le manuel d'utilisation est conçu pour faciliter une utilisation sûre et sans problème de l'appareil. Le produit est conçu et fabriqué conformément à des règles d'utilisation

techniques strictes, utilisant des technologies et des composants de pointe. De plus, il est produit conformément aux normes de qualité les plus strictes.

N'UTILISEZ PAS L'APPAREIL SI VOUS N'AVEZ PAS LU ET COMPRIS ATTENTIVEMENT CE MANUEL D'UTILISATION.

Pour prolonger la durée de vie de l'appareil et garantir son bon fonctionnement, utilisez-le conformément à ce manuel d'utilisation et effectuez régulièrement les opérations d'entretien. Les caractéristiques techniques et les spécifications de ce manuel sont à jour. Le fabricant se réserve le droit d'apporter des modifications liées à l'amélioration de la qualité. L'appareil est conçu pour minimiser les risques d'émissions sonores, en tenant compte des progrès technologiques et des possibilités de réduction du bruit.

Légende

	Le produit est conforme aux normes de sécurité en vigueur.
	Lire les instructions avant utilisation.
	Le produit doit être recyclé.
	**AVERTISSEMENT !** ou **ATTENTION !** ou **N'OUBLIEZ PAS !** Applicable à la situation donnée. (Avertissement général)
	Porter des chaussures de sécurité.
	Porter des vêtements de protection.
	ATTENTION ! Risque d'électrocution !
	ATTENTION ! Pièces rotatives, risque d'enchevêtrement !

	AVERTISSEMENT : Substances toxiques, risque d'empoisonnement ! (Concerne la batterie)
	Protéger de la pluie et de l'humidité excessive.



N'OUBLIEZ PAS ! Les illustrations de ce manuel sont données à titre indicatif uniquement et peuvent différer du produit réel.

2. Consignes de sécurité

ATTENTION ! Lire tous les avertissements de sécurité et toutes les instructions. Le non-respect des avertissements et des instructions peut entraîner une électrocution, un incendie et/ou des blessures graves, voire mortelles.

Les termes « appareil » ou « produit » sont utilisés dans les avertissements et les instructions pour désigner :
Laveuse de sols autotractee

2.1. Sécurité électrique

a) La fiche doit être compatible avec la prise. Ne pas modifier la fiche de quelque manière que ce soit. L'utilisation de fiches et de prises d'origine réduit le risque d'électrocution.
b) Utilisez le câble uniquement pour l'usage auquel il est destiné. Ne jamais l'utiliser pour transporter l'appareil ou pour débrancher la prise. Tenez le câble éloigné des sources de chaleur, de l'huile, des arêtes vives ou des pièces mobiles. Les câbles endommagés ou emmêlés augmentent le risque de choc électrique.
c) N'utilisez pas l'appareil si le cordon d'alimentation est endommagé ou présente des signes évidents d'usure. Un cordon d'alimentation endommagé doit être remplacé par un électricien qualifié ou par le centre de service du fabricant.

d) Pour éviter tout risque d'électrocution, ne plongez pas le cordon, la prise ou l'appareil dans l'eau ou tout autre liquide. N'utilisez pas l'appareil sur des surfaces humides.
e) ATTENTION! DANGER VITAL ! Lors du nettoyage, ne jamais immerger l'appareil dans l'eau ou tout autre liquide.
f) Ne pas utiliser dans des environnements très humides ou à proximité immédiate de cuves d'eau.
g) Avant la première utilisation, veuillez vérifier que le type de tension et le courant principaux sont conformes aux données indiquées sur la plaque signalétique.

2.2. Sécurité au travail

a) Veillez à ce que le lieu de travail soit propre et bien éclairé. Un lieu de travail désordonné ou mal éclairé peut entraîner des accidents. Essayez d'anticiper, d'observer ce qui se passe et de faire preuve de bon sens lorsque vous utilisez l'appareil.
b) Si vous constatez des dommages ou un fonctionnement anormal, éteignez immédiatement l'appareil et signalez-le sans délai à un superviseur.
c) En cas de doute sur le bon fonctionnement de l'appareil, veuillez contacter le service d'assistance du fabricant.
d) Seul un centre de service agréé par le fabricant est habilité à réparer l'appareil. N'essayez aucune réparation vous-même !
e) En cas d'incendie, utilisez un extincteur à poudre ou à dioxyde de carbone (CO_2) (conçu pour être utilisé sur des appareils électriques sous tension) pour l'éteindre.
f) Il est interdit aux enfants ou aux personnes non autorisées de pénétrer dans un poste de travail. Une distraction peut entraîner une perte de contrôle de l'appareil.
g) Utilisez l'appareil dans un espace bien ventilé.
h) L'appareil produit de la poussière et des débris pendant son fonctionnement. Il est important de protéger les personnes présentes sur les lieux de leurs effets néfastes.
i) Vérifiez régulièrement l'état des étiquettes de sécurité. Si les étiquettes sont illisibles, elles doivent être remplacées.
j) Veuillez conserver ce manuel pour consultation ultérieure. Si cet appareil est cédé à un tiers, le manuel d'utilisation doit l'accompagner.
k) Conservez les éléments d'emballage et les petites pièces d'assemblage hors de portée des enfants.
l) Stocker le produit hors de la portée des enfants et des animaux.

Important ! Lors de l'utilisation de cet appareil, protégez les enfants et les autres personnes présentes.

2.3. Sécurité personnelle

a) N'utilisez pas l'appareil si vous êtes fatigué, malade ou sous l'influence de l'alcool, de stupéfiants ou de médicaments susceptibles d'altérer considérablement votre capacité à utiliser l'appareil.
b) La machine peut être utilisée par des personnes en bonne condition physique, capables de manipuler la machine, correctement formées, ayant pris connaissance de ce manuel d'utilisation et ayant reçu une formation en matière de santé et de sécurité au travail.
c) Cette machine n'est pas conçue pour être utilisée par des personnes (y compris les enfants) ayant des fonctions mentales et sensorielles limitées ou par des personnes n'ayant pas l'expérience et/ou les connaissances nécessaires, à moins qu'elles ne soient supervisées par une personne responsable de leur sécurité ou qu'elles n'aient reçu des instructions sur la façon d'utiliser la machine.
d) Lorsque vous utilisez cet appareil, faites preuve de bon sens et restez vigilant. Une perte de concentration temporaire lors de l'utilisation de l'appareil peut entraîner des blessures graves.
e) Pour éviter que l'appareil ne s'allume accidentellement, assurez-vous que le bouton marche/arrêt est en position OFF avant de le brancher à une source d'alimentation.
f) Ne surestimez pas vos capacités. Lors de l'utilisation de l'appareil, gardez votre équilibre et restez stable en permanence. Cela permettra un meilleur contrôle de l'appareil dans les situations imprévues.
g) Ne portez pas de vêtements amples ni de bijoux. Tenez vos cheveux, vos vêtements et vos gants éloignés des pièces mobiles. Les vêtements amples, les bijoux ou les cheveux longs peuvent se coincer dans les pièces mobiles.
h) Si un système d'aspiration doit être raccordé à l'appareil, vérifiez toutes les connexions et assurez-vous qu'elles sont bien serrées. L'utilisation d'un système de dépoussiérage peut réduire les risques liés à la poussière.
i) Retirez tous les outils de réglage ou clés avant de mettre l'appareil en marche. Un outil ou une clé laissé(e) dans la partie rotative de l'appareil peut provoquer des blessures.

j) Cet appareil n'est pas un jouet. Les enfants doivent être surveillés afin de s'assurer qu'ils ne jouent pas avec l'appareil.
k) Ne mettez pas vos mains ni d'autres objets à l'intérieur de l'appareil pendant son utilisation !
l) L'utilisateur doit porter des chaussures de sécurité et un pantalon long.

2.4. Utilisation sécuritaire de l'appareil

a) Assurez-vous que la roue est installée de maniere stable. Utilisez les outils appropriés à la tâche. Un appareil correctement choisi effectuera la tâche pour laquelle il a été conçu de manière plus efficace et plus sûre.
b) N'utilisez pas l'appareil si le bouton marche/arrêt ne fonctionne pas correctement (n'allume ni n'éteint l'appareil). Les appareils qui ne peuvent pas être allumés et éteints à l'aide de l'interrupteur marche/arrêt sont dangereux, ne doivent pas être utilisés et doivent être réparés.
c) Débranchez l'appareil de l'alimentation électrique avant toute opération de réglage, de nettoyage et d'entretien. Cette mesure préventive réduit le risque d'activation accidentelle.
d) Lorsqu'il n'est pas utilisé, rangez l'appareil dans un endroit sûr, hors de portée des enfants et des personnes non familiarisées avec l'appareil et n'ayant pas lu le manuel d'utilisation. L'appareil peut présenter un danger entre les mains d'utilisateurs inexpérimentés.
e) Maintenez l'appareil en parfait état de fonctionnement. Avant chaque utilisation, vérifiez l'absence de dommages généraux, en particulier au niveau des pièces mobiles, afin de détecter toute fissure ou tout autre élément susceptible d'affecter la sécurité de fonctionnement de l'appareil. En cas de dommage, confiez l'appareil à un réparateur avant toute utilisation.
f) Conservez-le hors de portée des enfants.
g) Toute réparation ou maintenance doit être effectuée par un personnel qualifié, avec des pièces détachées d'origine uniquement. Ceci garantit une utilisation en toute sécurité.
h) Pour garantir l'intégrité fonctionnelle de l'appareil, ne retirez pas les protections installées en usine et ne desserrez aucune vis.
i) Lors du transport et de la manutention de l'appareil entre l'entrepôt et sa destination, respectez les principes de santé et de sécurité au travail relatifs aux opérations de transport manuel en vigueur dans le pays où l'appareil sera utilisé.
j) Évitez les situations où l'appareil cesse de fonctionner en cours d'utilisation en raison d'une surcharge. Cela peut entraîner une surchauffe des composants du disque dur et endommager l'appareil.

k) Ne touchez pas les parties articulées ni les accessoires tant que l'appareil n'est pas débranché de la source d'alimentation.
l) Ne laissez pas cet appareil sans surveillance lorsqu'il est en marche.
m) Nettoyez régulièrement l'appareil pour éviter l'accumulation de saletés tenaces ou acides.
n) L'émission de vibrations spécifiée a été mesurée à l'aide de méthodes de mesure standard. Les émissions de vibrations peuvent varier selon l'environnement d'utilisation de l'appareil.
o) Ne touchez à aucune pièce mobile ni à aucun accessoire tant que l'appareil n'a pas été débranché de l'alimentation en air comprimé.
p) Ne pas obstruer les entrées et sorties d'air.
q) Il est interdit de modifier la structure de l'appareil afin d'en changer les paramètres ou la construction.
r) Tenez l'appareil éloigné de toute source de feu et de chaleur.
s) Ne bouchez pas les ouvertures de ventilation !
t) N'utilisez pas et ne stationnez pas la machine sur des surfaces en forte pente (coupez d'abord l'aspiration lorsque vous travaillez sur des pentes).
u) Soyez particulièrement prudent lorsque vous travaillez à proximité de bords, d'escaliers, de pentes et de descentes.
v) Il est interdit de balayer des objets tels que cordes, cordons, sangles, ainsi que des objets chauds, incandescents, inflammables ou toxiques.

ATTENTION ! Malgré la conception sécurisée de l'appareil et ses dispositifs de protection, et malgré l'utilisation d'éléments supplémentaires protégeant l'utilisateur, un léger risque d'accident ou de blessure subsiste lors de son utilisation. Soyez vigilant et faites preuve de bon sens.

3. Règles d'utilisation

Ce produit est conçu pour le nettoyage de surfaces planes, notamment sur de grandes surfaces (ateliers, entrepôts, trottoirs, centres commerciaux, etc.).
L'utilisateur est responsable de tout dommage résultant d'une utilisation inappropriée de l'appareil.

3.1. Description de l'appareil


A
H
B
C
D
E
F
G
H

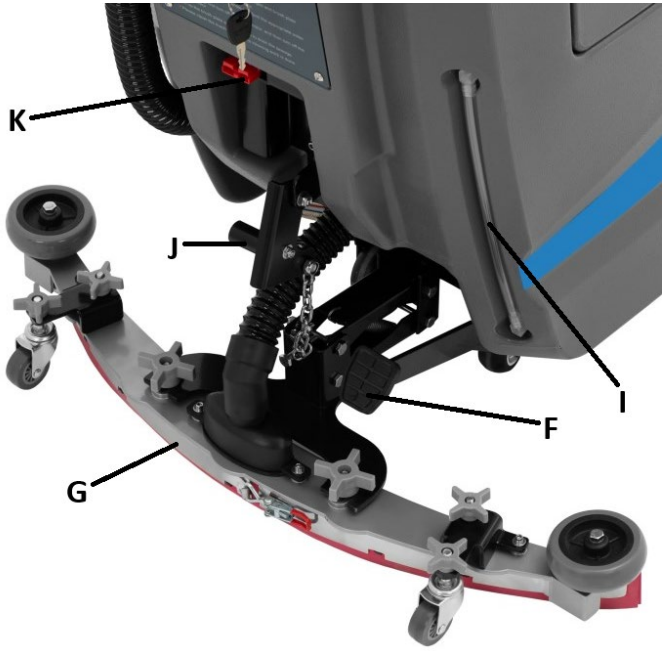
K
J
I
F
G

A. Poignée de direction avec panneau de commande
B. Couvercle du réservoir à déchets avec filtre
C. Panneau avec interrupteur principal et fusibles
D. Couvercle du compartiment de la batterie
E. Remplissage de la cuve d'eau propre
F. Pédale de levage du module de brosse
G. Râteau d'aspiration
H. Tuyau de vidange des eaux usées avec bouchon
I. Jauge de niveau de la cuve d'eau
J. Levier de levage du râteau d'aspiration
K. Port de connexion du chargeur de batterie



L. Bouton de marche automatique

M. Bouton de marche manuelle
N. Voyant marche/arrêt de la machine
O. Voltmètre de la tension de la batterie
P. Levier de marche avant/arrière
Q. Bouton marche/arrêt de la brosse
R. Bouton marche/arrêt de l'aspirateur
S. Molette de réglage de la vitesse de déplacement
T. Bouton marche/arrêt principal de la machine (Arrêt - Veille / Marche - Marche avec pulvérisation d'eau)

3.2. Préparation à l'utilisation

EMPLACEMENT DE L'APPAREIL

La température ambiante ne doit pas dépasser 40 °C et l'humidité relative ne doit pas dépasser 85 %. Protégez l'appareil de la pluie ou d'une humidité excessive. Ne couvrez pas l'appareil pendant son fonctionnement ou sa charge ! Tenez l'appareil éloigné de toute surface chaude et du feu. Utilisez toujours l'appareil sur une surface stable et sèche, hors de portée des enfants et des personnes dont les fonctions mentales, sensorielles et intellectuelles sont réduites. Lors de la charge de la batterie, l'appareil doit être positionné de manière à ce que la prise secteur soit accessible à tout moment. Assurez-vous que l'alimentation électrique de l'appareil correspond aux données indiquées sur la plaque signalétique !

ASSEMBLAGE DE L'APPAREIL

L'appareil est livré presque entièrement assemblé pour l'utilisation, cependant avant la première utilisation, le râteau à succion (G) doit être fixé à son mécanisme de levage et d'aspiration qui le relie au reste de la machine en le vissant avec le support. Ajustez également le râteau à succion (G) à l'aide des poignées à vis existantes pour la fixation de l'ensemble de roues lorsqu'il crée une résistance trop importante ou insuffisante pendant le fonctionnement.

Avant la première utilisation, il est recommandé de connecter l'appareil à un chargeur pour une éventuelle recharge. Pour ce faire, connectez d'abord le câble muni de la prise à la prise correspondante de la machine (K), puis connectez la prise du chargeur à la prise secteur. L'affichage sur le panneau de commande indique la tension actuelle de la batterie (pleinement chargée > 24 V ; veuillez la recharger immédiatement si l'affichage indique ≤ 21 V).

IMPORTANT : la machine ne peut être chargée que lorsqu'elle est éteinte - clé de l'interrupteur principal (T) en position « OFF ». Ne chargez pas l'appareil lorsque la batterie est complètement chargée ou presque complètement chargée – il doit être utilisé pendant au moins 30 minutes avant d'être rechargé. Ne laissez pas la machine en charge pendant plus de 10 heures !

Lors de la charge, le réservoir d'eaux usées doit être vidé et le couvercle du compartiment de la batterie (D) ouvert avant une bonne ventilation.
Le chargeur de batterie possède un simple voyant indicateur d'état de charge :

- Voyant rouge ou vert clignotant – mode attente/préparation
- Voyant rouge clignotant - <80% de charge
- Voyant jaune clignotant - >80% de charge
- Voyant vert clignotant – batterie presque chargée à 100 %
- Voyant vert allumé en permanence – charge terminée

3.3. Utilisation de l'appareil

- Remplissez la cuve d'eau propre (E) avec de l'eau courante fraîche – observez son niveau sur la jauge de remplissage (I) – et ajoutez un détergent approprié (si nécessaire) qui ne mousse pas.

IMPORTANT : la température de l'eau propre ne doit pas dépasser 50 °C.

- Abaissez le module de brosse et de râteau à succion (H et G).
- Mettez la clé de l'interrupteur principal (T) en position ON ou ON + pulvérisation d'eau.
- Démarrez le mécanisme de brossage et d'aspiration en mettant les interrupteurs correspondants en position ON (Q et R).
- Sélectionnez le sens de déplacement de la machine avec le levier (P).
- Réglez la vitesse d'entraînement de la machine avec le cadran (S).
- Choisissez l'un des 2 boutons de conduite (L ou M) – pour une conduite manuelle ou automatique.
- Après le nettoyage, éteignez d'abord la brosse et la fonction d'aspiration (Q et R).
- Soulevez le module d'aspiration et de râteau et de brosse avec les leviers correspondants (F et J).
- Videz le réservoir d'eaux usées lorsqu'il est plein ou après utilisation en retirant le tuyau de sortie (H) de son support et en enlevant son bouchon.

CONSEILS D'UTILISATION :

- Assurez-vous que la batterie est suffisamment chargée avant chaque utilisation. Même en cas d'utilisation peu fréquente ou d'inutilisation prolongée (plus de 15 jours), branchez l'appareil au chargeur de temps en temps (par exemple, une fois par mois).
- Évitez les arrêts et redémarrages fréquents : cela réduit la durée de vie du moteur.
- Il est recommandé d'utiliser une faible vitesse lors des premières utilisations ou par des utilisateurs inexpérimentés.

- En cas de forte poussière, l'utilisation d'un jet d'eau est conseillée.
- Après chaque utilisation, videz toujours le réservoir d'eaux usées ; ne les stockez pas dans l'appareil !
- Lors de l'utilisation d'un détergent moussant, ajoutez impérativement un antimousse dans le réservoir d'eaux usées afin d'éviter que la machine n'aspire des bulles de mousse dans le moteur du système d'aspiration, ce qui pourrait l'endommager.

3.4. Nettoyage et entretien

a) Débranchez l'appareil et laissez-le refroidir complètement avant tout nettoyage, réglage ou remplacement d'accessoires, ou s'il n'est pas utilisé.
   - Attendez l'arrêt complet des éléments rotatifs.

b) Utilisez uniquement des nettoyants non corrosifs pour nettoyer la surface.

c) Rangez l'appareil dans un endroit sec et frais, à l'abri de l'humidité et de la lumière directe du soleil.

d) Ne le vaporisez pas d'eau au jet et ne l'immergez pas dans l'eau.

e) Veillez à ce que l'eau ne pénètre pas dans l'appareil par les orifices de ventilation du boîtier.

f) Nettoyez ces orifices avec une brosse et de l'air comprimé.

g) L'appareil doit être inspecté régulièrement afin de vérifier son efficacité technique et de repérer tout dommage.

h) Ne laissez pas la batterie dans l'appareil si vous ne comptez pas l'utiliser pendant une période prolongée.

i) Nettoyez avec un chiffon doux et légèrement humide.

j) N'utilisez pas d'objets pointus et/ou métalliques pour le nettoyage (par exemple une brosse métallique ou une spatule métallique) car ils pourraient endommager le revêtement de l'appareil.

k) Ne nettoyez pas l'appareil avec une substance acide, des agents à usage médical, des diluants, du carburant, des huiles ou d'autres substances chimiques, car cela pourrait endommager l'appareil.

l) Après chaque utilisation, videz toujours les eaux usées – ne les stockez pas dans la machine !Si la machine n'est pas utilisée pendant une longue période, videz également la cuve d'eau propre.

RETRAIT SÉCURITAIRE DES PILES ET DES PILES RECHARGEABLES

Des batteries 12V 100Ah sont installées dans l'unité (sous le couvercle du compartiment à batteries/réservoir d'eaux usées).

Les piles usagées doivent être retirées de l'appareil en suivant la même procédure que pour l'installation :

- L'appareil doit être éteint et le chargeur débranché.
- [Uniquement si rempli] Vider le réservoir d'eaux usées.
- Soulevez le couvercle du compartiment à piles.
- Débranchez les pinces des bornes des batteries.
- Retirez la batterie en la soulevant.

Recyclez les piles auprès de l'organisme ou de l'entreprise appropriée.

DÉPANNAGE



a) Veuillez vérifier si le bouton rouge est bloqué.
b) Si c'est le cas, appuyez dessus pour le faire sortir.
c) Réinitialisez l'interrupteur à clé et utilisez la machine comme d'habitude.
d) Si la machine ne fonctionne toujours pas, reportez-vous à la fiche de dépannage en fonction du nombre de clignotements du voyant de réinitialisation (voir détails dans la fiche ci-dessous).

Fiche de dépannage

État du compteur (Clignotement simple)	**Description du défaut**	**Causes possibles**

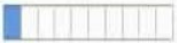	1 Clignotement du réseau	Défaut de basse tension	Tension de la batterie trop faible
	2 Clignotement du réseau	Défaut de circuit ouvert du moteur	Circuit ouvert du câblage du moteur
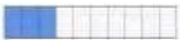	3 Clignotement du réseau	Surintensité / court-circuit du moteur	1. Fonctionnement prolongé en surcharge 2. Court-circuit du moteur / court-circuit du câblage du moteur
	4 Clignotement du réseau	Non utilisé	-
	5 Clignotement du réseau	Température trop élevée / trop basse	1. Fonctionnement prolongé en surcharge 2. Frein électromagnétique non desserré
	6 Clignotement du réseau	Suppression de charge	État de charge
	7 Clignotement du réseau	Défaillance de l'accélérateur	1. Course haute/basse de l'accélérateur hors plage 2. Le bouton d'accélérateur est déconnecté
	8 Clignotement du réseau	Défaut du contrôleur	Défaut interne
	9 Clignotement du réseau	Défaillance du frein électromagnétique	Bobine de frein du solénoïde ouverte / fil déconnecté
	10 Clignotement du réseau	Défaut de haute tension	Incompatibilité de tension de la batterie

MISE AU REBUT DES APPAREILS USAGÉS

Ne jetez pas cet appareil avec les ordures ménagères. Déposez-le dans un point de collecte et de recyclage des appareils électriques et électriques. Vérifiez le symbole sur le produit, le manuel d'utilisation et l'emballage. Les plastiques utilisés pour fabriquer cet appareil sont recyclables selon les indications figurant

sur leur étiquette. En choisissant le recyclage, vous contribuez activement à la protection de l'environnement.

Renseignez-vous auprès de votre mairie pour connaître les points de collecte les plus proches.

Questo Manuale Utente è stato tradotto utilizzando la traduzione automatica. Abbiamo fatto ogni sforzo per garantire l'accuratezza della traduzione, ma si prega di notare che le traduzioni automatiche non sono perfette e non intendono sostituire i traduttori umani. La versione ufficiale del Manuale Utente è in inglese. Eventuali differenze tra la versione tradotta e l'originale inglese non sono legalmente vincolanti. In caso di dubbi sull'accuratezza della traduzione, fare riferimento alla versione inglese, che è il riferimento ufficiale. Versioni in altre lingue sono disponibili su richiesta scrivendo a info@expondo.com.

Dati tecnici

del parametro Descrizione		del parametro Valore
Nome del prodotto		Lavasciuga pavimenti a guida autonoma
Modello		TOPCLEAN SELF X
Tensione [V]		24
Batteria		12V / 100Ah
Potenza [W]	Trasmissione	400
	Spazzola	550
	Potenza motore di aspirazione	500
Classe di protezione IP		IP20
Dimensioni (LxPxA) [cm]		137 x 86 x 106
Peso [kg]		162
Capacità di lavoro [m^3/h]		2000
Capacità serbatoio acqua sporca [L]		65
Capacità del serbatoio dell'acqua [L]		60

1. Descrizione generale

Il manuale utente è progettato per aiutare nell'uso sicuro e senza problemi del dispositivo. Il prodotto è progettato e realizzato secondo rigorosi principi di utilizzo

tecnici, utilizzando tecnologie e componenti all'avanguardia. Inoltre, è prodotto nel rispetto dei più rigorosi standard qualitativi.

NON UTILIZZARE IL DISPOSITIVO SE NON SI È LETTO E COMPRESO ATTENTAMENTE IL PRESENTE MANUALE D'USO.

Per aumentare la durata del dispositivo e garantirne un funzionamento senza problemi, utilizzarlo in conformità con il presente manuale utente ed eseguire regolarmente interventi di manutenzione. I dati tecnici e le specifiche contenute nel presente manuale utente sono aggiornati. Il produttore si riserva il diritto di apportare modifiche per il miglioramento della qualità. Il dispositivo è progettato per ridurre al minimo i rischi di emissione acustica, tenendo conto del progresso tecnologico e delle opportunità di riduzione del rumore.

Legenda

	Il prodotto soddisfa gli standard di sicurezza pertinenti.
	Leggere le istruzioni prima dell'uso.
	Il prodotto deve essere riciclato.
	**AVVERTENZA!** o **ATTENZIONE!** o **RICORDA!** Applicabile alla situazione specifica. (segnale di avvertimento generale)
	Indossare protezioni per i piedi.
	Indossare indumenti protettivi.
	ATTENZIONE! Pericolo di scossa elettrica!
	ATTENZIONE! Parti rotanti, pericolo di impigliamento!

	AVVERTENZA! Sostanze tossiche, pericolo di avvelenamento! (riguarda la batteria)
	Proteggere da pioggia e umidità eccessiva.



ATTENZIONE! I disegni presenti nel presente manuale sono solo a scopo illustrativo e potrebbero differire in alcuni dettagli dal prodotto reale.

2. Sicurezza d'uso

ATTENZIONE! Leggere tutte le avvertenze relative alla sicurezza e tutte le istruzioni. La mancata osservanza delle avvertenze e delle istruzioni può causare scosse elettriche, incendi e/o lesioni gravi o persino la morte.

I termini "dispositivo" o "prodotto" vengono utilizzati nelle avvertenze e nelle istruzioni per fare riferimento al lavoro con l'apparecchio:
Lavasciuga pavimenti a guida autonoma

2.1. Sicurezza elettrica

a) La spina deve essere adatta alla presa. Non modificare la spina in alcun modo. L'utilizzo di spine originali e prese corrispondenti riduce il rischio di scosse elettriche.
b) Utilizzare il cavo solo per l'uso previsto. Non utilizzarlo mai per trasportare l'apparecchio o per staccare la spina dalla presa. Tenere il cavo lontano da fonti di calore, olio, spigoli vivi o parti in movimento. Cavi danneggiati o aggrovigliati aumentano il rischio di scosse elettriche.
c) Non utilizzare l'apparecchio se il cavo di alimentazione è danneggiato o mostra evidenti segni di usura. Un cavo di alimentazione danneggiato deve essere sostituito da un elettricista qualificato o dal centro di assistenza del produttore.
d) Per evitare scosse elettriche, non immergere il cavo, la spina o l'apparecchio in acqua o altri liquidi. Non utilizzare l'apparecchio su superfici bagnate.

e) ATTENZIONE! PERICOLO DI MORTE! Durante la pulizia, non immergere mai l'apparecchio in acqua o altri liquidi.
f) Non utilizzare in ambienti molto umidi o nelle immediate vicinanze di serbatoi d'acqua.
g) Prima del primo utilizzo, verificare che il tipo di tensione e la corrente di rete corrispondano ai dati indicati sulla targhetta identificativa.

2.2. Sicurezza sul posto di lavoro

a) Assicurarsi che il posto di lavoro sia pulito e ben illuminato. Un posto di lavoro disordinato o scarsamente illuminato può causare incidenti. Cercare di prevedere, osservare cosa sta succedendo e usare il buon senso quando si lavora con l'apparecchio.
b) Se si riscontrano danni o anomalie di funzionamento, spegnere immediatamente il dispositivo e segnalarlo immediatamente a un responsabile.
c) In caso di dubbi sul corretto funzionamento del dispositivo, contattare il servizio di assistenza del produttore.
d) Solo il centro di assistenza del produttore può riparare il dispositivo. Non tentare di effettuare riparazioni in modo indipendente!
e) In caso di incendio, utilizzare un estintore a polvere o ad anidride carbonica (CO_2) (adatto per l'uso su dispositivi elettrici sotto tensione) per spegnerlo.
f) È vietato l'accesso a bambini o persone non autorizzate nella postazione di lavoro. Una distrazione può causare la perdita di controllo del dispositivo.
g) Utilizzare il dispositivo in un ambiente ben ventilato.
h) Il dispositivo produce polvere e detriti durante il funzionamento. È importante proteggere le persone presenti dai loro effetti nocivi.
i) Controllare regolarmente le condizioni delle etichette di sicurezza. Se le etichette sono illeggibili, devono essere sostituite.
j) Conservare il presente manuale per riferimento futuro. Se il dispositivo viene ceduto a terzi, il manuale deve essere consegnato insieme ad esso.
k) Conservare gli elementi dell'imballaggio e i piccoli componenti di montaggio in un luogo non accessibile ai bambini.
l) Tenere il dispositivo lontano dalla portata dei bambini e degli animali.



Ricordati! Quando si utilizza il dispositivo, proteggere i bambini e le altre persone presenti.

2.3. Sicurezza personale

a) Non utilizzare il dispositivo quando si è stanchi, malati o sotto l'effetto di alcol, narcotici o farmaci che possono compromettere significativamente la capacità di utilizzo del dispositivo.
b) La macchina può essere utilizzata da persone fisicamente idonee, in grado di maneggiare la macchina, adeguatamente formate, che abbiano esaminato il presente manuale operativo e ricevuto una formazione in materia di salute e sicurezza sul lavoro.
c) La macchina non è progettata per essere utilizzata da persone (bambini inclusi) con capacità mentali e sensoriali limitate o prive di esperienza e/o conoscenze specifiche, a meno che non siano supervisionate da una persona responsabile della loro sicurezza o abbiano ricevuto istruzioni sull'utilizzo della macchina.
d) Quando si lavora con il dispositivo, usare il buon senso e rimanere vigili. Una temporanea perdita di concentrazione durante l'utilizzo del dispositivo può causare gravi lesioni.
e) Per evitare l'accensione accidentale del dispositivo, assicurarsi che l'interruttore di accensione/spegnimento sia in posizione OFF prima di collegarlo a una fonte di alimentazione.
f) Non sopravvalutare le proprie capacità. Durante l'utilizzo del dispositivo, mantenere l'equilibrio e rimanere sempre stabili. Ciò garantirà un migliore controllo del dispositivo in situazioni impreviste.
g) Non indossare abiti larghi o gioielli. Tenere capelli, abiti e guanti lontani dalle parti in movimento. Abiti larghi, gioielli o capelli lunghi potrebbero impigliarsi nelle parti in movimento.
h) Se si desidera collegare l'aspiratore al dispositivo, controllare tutti i collegamenti e assicurarsi che siano ben serrati. L'utilizzo di un sistema di depolverazione può ridurre i rischi associati alla polvere.
i) Rimuovere tutti gli utensili di regolazione o le chiavi prima di accendere il dispositivo. Un utensile o una chiave inglese lasciati nella parte rotante del dispositivo possono causare lesioni.
j) Il dispositivo non è un giocattolo. I bambini devono essere sorvegliati per assicurarsi che non giochino con il dispositivo.
k) Non mettere le mani o altri oggetti all'interno del dispositivo mentre è in uso!
l) L'operatore dell'attrezzatura è tenuto a indossare calzature complete che proteggano i piedi e pantaloni lunghi.

2.4. Uso sicuro del dispositivo

a) Assicurarsi che la ruota sia posizionata in modo stabile. Utilizzare gli utensili appropriati per il compito da svolgere. Un dispositivo correttamente selezionato eseguirà il compito per cui è stato progettato in modo migliore e più sicuro.
b) Non utilizzare il dispositivo se l'interruttore di accensione/spegnimento non funziona correttamente (non accende e spegne il dispositivo). I dispositivi che non possono essere accesi e spenti tramite l'interruttore ON/OFF sono pericolosi, non devono essere utilizzati e devono essere riparati.
c) Scollegare il dispositivo dall'alimentazione prima di iniziare la regolazione, la pulizia e la manutenzione. Tale misura preventiva riduce il rischio di attivazione accidentale.
d) Quando non in uso, conservare in un luogo sicuro, lontano da bambini e persone che non hanno familiarità con il dispositivo e non hanno letto il manuale d'uso. Il dispositivo può rappresentare un pericolo nelle mani di utenti inesperti.
e) Mantenere il dispositivo in perfette condizioni tecniche. Prima di ogni utilizzo, verificare la presenza di danni generali, in particolare controllare i componenti mobili per parti o elementi rotti, e qualsiasi altra condizione che possa influire sul funzionamento sicuro del dispositivo. In caso di danni, consegnare il dispositivo per la riparazione prima dell'uso.
f) Tenere il dispositivo fuori dalla portata dei bambini.
g) La riparazione o la manutenzione del dispositivo devono essere eseguite da personale qualificato, utilizzando esclusivamente ricambi originali. Ciò garantirà un utilizzo sicuro.
h) Per garantire l'integrità operativa del dispositivo, non rimuovere le protezioni montate in fabbrica e non allentare alcuna vite.
i) Durante il trasporto e la movimentazione del dispositivo tra il magazzino e la destinazione, osservare i principi di salute e sicurezza sul lavoro per le operazioni di trasporto manuale in vigore nel paese in cui verrà utilizzato il dispositivo.
j) Evitare situazioni in cui il dispositivo smetta di funzionare durante l'uso a causa di un carico eccessivo. Ciò potrebbe causare il surriscaldamento degli elementi di azionamento e danni al dispositivo.
k) Non toccare parti articolate o accessori a meno che il dispositivo non sia stato scollegato dalla fonte di alimentazione.
l) Non lasciare questo apparecchio incustodito durante l'uso.
m) Pulire regolarmente il dispositivo per evitare l'accumulo di sporco ostinato o acido.
n) Le emissioni di vibrazioni specificate sono state misurate utilizzando metodi di misurazione standard. Le emissioni di vibrazioni possono variare se il dispositivo viene utilizzato in ambienti diversi.

o) Non toccare parti mobili o accessori a meno che il dispositivo non sia stato scollegato dall'alimentazione di aria compressa.
p) Non coprire l'ingresso e l'uscita dell'aria.
q) È vietato intervenire sulla struttura del dispositivo per modificarne i parametri o la costruzione.
r) Tenere il dispositivo lontano da fonti di fuoco e calore.
s) Non coprire le aperture di ventilazione!
t) Non utilizzare o parcheggiare la macchina su superfici con forte pendenza (spegnere prima l'aspirazione quando si lavora in pendenza).
u) Prestare particolare attenzione quando si lavora su bordi, scale, pendenze e discese.
v) Non spazzare oggetti come corde, corde, cinghie, nonché oggetti caldi, incandescenti, infiammabili o tossici.

ATTENZIONE! Nonostante la progettazione sicura del dispositivo e le sue caratteristiche di protezione, e nonostante l'uso di elementi aggiuntivi per la protezione dell'operatore, sussiste comunque un leggero rischio di incidenti o lesioni durante l'utilizzo del dispositivo. Prestare attenzione e usare il buon senso durante l'utilizzo del dispositivo.

3. Principi di utilizzo

Il prodotto è progettato per la pulizia di superfici piane, in particolare quando sono necessarie prestazioni su ampie aree (officine, magazzini, marciapiedi, centri commerciali, ecc.).
L'utente è responsabile per eventuali danni derivanti da un uso improprio del dispositivo.

3.1. Descrizione del dispositivo


A
H
B
C
D
E
F
G
H

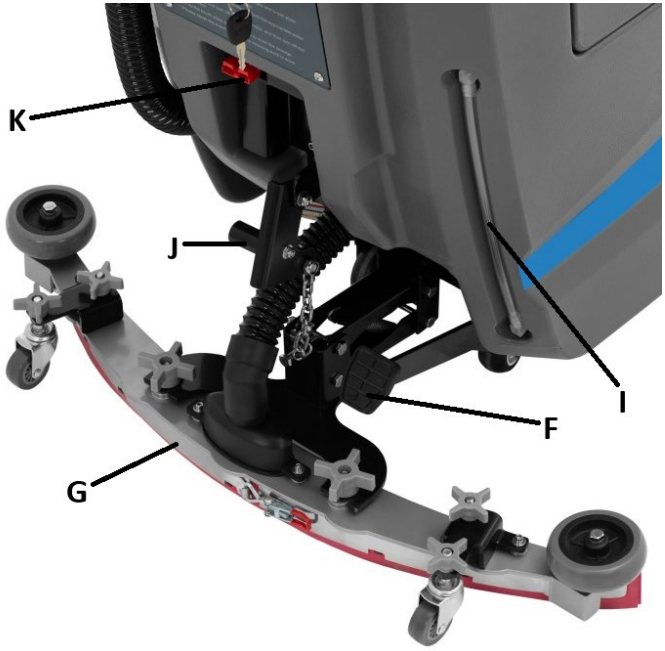
K
J
I
F
G

A. **Manubrio con pannello di controllo**
B. **Coperchio per serbatoio di scarico con filtro**
C. **Pannello con interruttore principale e fusibili**
D. **Coperchio per vano batteria**
E. **Bocchettone di riempimento del serbatoio dell'acqua pulita**
F. **Pedale di sollevamento del modulo spazzola**
G. **Rastrello di aspirazione**
H. **Tubo flessibile di svuotamento delle acque reflue con tappo**
I. **Indicatore di riempimento del serbatoio dell'acqua**
J. **Leva di sollevamento del rastrello di aspirazione**
K. **Porta di collegamento del caricabatteria**



L. **Pulsante di azionamento automatico**

M. Pulsante di azionamento manuale
N. Spia luminosa di accensione/spegnimento della macchina
O. Misuratore di tensione della batteria
P. Leva di commutazione marcia avanti/retromarcia
Q. Interruttore di accensione/spegnimento della spazzola
R. Interruttore di accensione/spegnimento dell'aspirazione
S. Manopola di regolazione della velocità di azionamento
T. Interruttore di accensione/spegnimento principale della macchina (OFF-Standby/ON-ON con spruzzo d'acqua)

3.2. Preparazione all'uso

POSIZIONE DELL'APPARECCHIO

La temperatura ambiente non deve superare i 40°C e l'umidità relativa non deve superare l'85%, proteggere l'unità da pioggia o umidità eccessiva. Non coprire l'apparecchio durante il funzionamento o la ricarica! Tenere l'apparecchio lontano da superfici calde e dal fuoco. Utilizzare sempre l'apparecchio su una superficie stabile e asciutta e fuori dalla portata di bambini e persone con funzioni mentali, sensoriali e intellettive ridotte. Durante la ricarica della batteria, l'apparecchio deve essere posizionato in modo tale che la spina di alimentazione sia sempre raggiungibile. Assicurarsi che l'alimentazione elettrica dell'apparecchio corrisponda ai dati riportati sulla targhetta identificativa!

MONTAGGIO DELL'APPARECCHIO

L'apparecchio viene fornito quasi completamente assemblato per l'uso, tuttavia prima del primo utilizzo è necessario fissare la spazzola di aspirazione (G) al suo meccanismo di sollevamento e aspirazione che la collega al resto della macchina avvitandola al supporto. Regolare inoltre la spazzola di aspirazione (G) utilizzando le maniglie a vite esistenti per il fissaggio del gruppo ruote su di essa quando crea troppa o poca resistenza durante il funzionamento.

Prima del primo avvio, si consiglia di collegare l'apparecchio a un caricabatterie per un'eventuale ricarica. Per fare ciò, collegare prima il cavo con la spina alla presa corrispondente sulla macchina (K), quindi collegare la spina del caricabatterie alla presa di rete. Il display sul pannello di controllo mostra la tensione attuale della batteria (carica completa >24 V; caricarla immediatamente quando il display mostra ≤21 V).

IMPORTANTE: la macchina può essere caricata solo quando è spenta - chiave dell'interruttore principale (T) in posizione "OFF". Non caricare la macchina con la batteria completamente carica o quasi completamente carica: deve essere utilizzata per almeno 30 minuti prima di ricaricarla. Non caricare la macchina per più di 10 ore!

Durante la carica, il serbatoio delle acque reflue deve essere svuotato e il coperchio del vano batteria (D) aperto prima di una buona ventilazione.
Il caricabatterie è dotato di una semplice spia luminosa che indica lo stato di carica:

- Luce rossa o verde lampeggiante - modalità di attesa/preparazione
- Luce rossa lampeggiante - carica <80
- Luce gialla lampeggiante - carica >80
- Luce verde lampeggiante - carica quasi al 100
- Luce verde sempre accesa - carica completata

3.3. Utilizzo del dispositivo

- Riempire il serbatoio dell'acqua pulita (E) con acqua corrente fresca - osservare il livello sull'indicatore di riempimento (I) - e detergente appropriato (se necessario) che non faccia schiuma.

IMPORTANTE: la temperatura dell'acqua pulita non può superare i 50 °C.

- Abbassare il modulo spazzola e rastrello aspirante (H e G).
- Posizionare la chiave dell'interruttore principale (T) su ON o ON+spruzzo d'acqua
- Avviare il meccanismo di spazzolatura e aspirazione posizionando gli interruttori corrispondenti in posizione ON (Q e R).
- Scegliere la direzione di marcia della macchina con la leva (P).
- Regolare la velocità di marcia della macchina con la manopola (S).
- Scegliere uno dei 2 pulsanti di marcia (L o M), per la marcia manuale o automatica.
- Dopo la pulizia, spegnere prima la spazzola e la funzione di aspirazione (Q e R).
- Sollevare il modulo di aspirazione, rastrello e spazzola con le leve corrispondenti (F e J).
- Smaltire il serbatoio delle acque reflue quando è pieno o al termine del lavoro rimuovendo il tubo di scarico delle acque reflue (H) dal suo supporto e rimuovendo il tappo.

CONSIGLI PER L'USO DELLA MACCHINA:

- Assicurarsi che la batteria della macchina sia sufficientemente carica prima di ogni utilizzo. Anche se si utilizza la macchina poco frequentemente o non la si utilizza per un lungo periodo (più di 15 giorni), collegare la macchina al caricabatterie di tanto in tanto (ad esempio una volta al mese).
- Evitare frequenti cicli di avvio e arresto della macchina: ciò riduce la durata del motore di azionamento.

- Si consiglia una bassa velocità di guida all'inizio dell'utilizzo o con operatori inesperti.
- In caso di forte spolveratura, si consiglia l'uso di uno spruzzatore d'acqua.
- Dopo ogni utilizzo, scaricare sempre le acque reflue dal serbatoio: non conservarle nella macchina!
- Quando si utilizza un detergente che crea schiuma, aggiungere necessariamente un antischiuma al serbatoio delle acque reflue per evitare che la macchina aspiri bolle di schiuma nel motore del sistema di aspirazione, danneggiandolo.

3.4. Pulizia e manutenzione

a) Scollegare la spina di alimentazione e lasciare raffreddare completamente il dispositivo prima di ogni pulizia, regolazione o sostituzione di accessori, o quando il dispositivo non viene utilizzato.
   - Attendere che gli elementi rotanti si fermino.
b) Utilizzare solo detergenti non corrosivi per pulire la superficie.
c) Conservare l'unità in un luogo asciutto e fresco, al riparo dall'umidità e dall'esposizione diretta alla luce solare.
d) Non spruzzare il dispositivo con un getto d'acqua o immergerlo in acqua.
e) Evitare che l'acqua penetri all'interno del dispositivo attraverso le fessure di ventilazione presenti nell'alloggiamento.
f) Pulire le fessure di ventilazione con una spazzola e aria compressa.
g) L'apparecchio deve essere ispezionato regolarmente per verificarne l'efficienza tecnica e individuare eventuali danni.
h) Non lasciare la batteria nell'apparecchio se non viene utilizzato per un lungo periodo di tempo.
i) Per pulire bisogna usare un panno morbido e umido.
j) Non utilizzare oggetti appuntiti e/o metallici per la pulizia (ad esempio una spazzola metallica o una spatola metallica) perché potrebbero danneggiare il materiale superficiale dell'apparecchio.
k) Non pulire l'apparecchio con sostanze acide, agenti per uso medico, diluenti, carburante, oli o altre sostanze chimiche perché potrebbero danneggiarlo.
l) Dopo ogni utilizzo, scaricare sempre le acque reflue – non conservarle nell'apparecchio!Se l'apparecchio non viene utilizzato per un lungo periodo, svuotare anche il serbatoio dell'acqua pulita.

RIMOZIONE SICURA DI BATTERIE E BATTERIE RICARICABILI
Nell'unità sono installate batterie da 12 V 100 Ah (sotto il coperchio del vano batterie/serbatoio delle acque reflue).

Le batterie usate devono essere rimosse dall'unità seguendo la stessa procedura utilizzata per l'installazione:

- l'unità deve essere spenta e il caricabatterie scollegato.
- [Solo se pieno] Svuotare il serbatoio delle acque reflue.
- Sollevare il coperchio del vano batterie.
- Scollegare i morsetti dai terminali delle batterie.
- Rimuovere la batteria sollevandola.

Riciclare le batterie presso l'organizzazione o l'azienda appropriata.

RISOLUZIONE DEI PROBLEMI



a) Verificare che il pulsante rosso non sia bloccato.
b) In tal caso, premerlo per farlo uscire.
c) Riavviare l'interruttore a chiave e utilizzare la macchina normalmente.
d) Se la macchina continua a non funzionare, consultare la scheda di risoluzione dei problemi in base alla frequenza di lampeggio della spia di reset (vedere i dettagli nella scheda seguente).

Scheda di risoluzione dei problemi

Stato del misuratore (lampeggio singolo)	**Descrizione del guasto**	**Possibili cause**

	1 Sfarfallio della rete	Guasto di bassa tensione	Tensione della batteria troppo bassa
	2 Sfarfallio della rete	Guasto del circuito aperto del motore	Circuito aperto del cablaggio del motore
	3 Sfarfallio della rete	Sovracorrente / cortocircuito del motore	1. Funzionamento in sovraccarico per un periodo prolungato 2. Cortocircuito del motore / cortocircuito del cablaggio del motore
	4 Sfarfallio della rete	Non utilizzato	-
	5 Sfarfallio della rete	Temperatura alta / bassa	1. Funzionamento in sovraccarico per un periodo prolungato 2. Il freno elettromagnetico non viene rilasciato
	6 Sfarfallio della rete	Soppressione della carica	Stato di carica
	7 Sfarfallio della rete	Guasto dell'acceleratore	1. L'estremità alta / bassa dell'acceleratore è fuori intervallo 2. Il rubinetto dell'acceleratore si stacca
	8 Sfarfallio della rete	Guasto del controller	Guasto interno
	9 Sfarfallio della rete	Guasto del freno elettromagnetico	Bobina del freno del solenoide aperta / filo scollegato
	10 Sfarfallio della rete	Guasto dell'alta tensione	Tensione della batteria non corrispondente

SMALTIMENTO DEI DISPOSITIVI USATI

Non smaltire questo dispositivo nei sistemi di rifiuti urbani. Consegnarlo a un punto di riciclaggio e raccolta di apparecchiature elettriche ed elettroniche. Controllare il simbolo sul prodotto, sul manuale di istruzioni e sulla confezione. Le materie plastiche utilizzate per realizzare il dispositivo possono essere riciclate conformemente alle relative indicazioni. Scegliendo di riciclare, contribuisci in modo significativo alla tutela dell'ambiente.

Contatta le autorità locali per informazioni sull'impianto di riciclaggio più vicino a te.

Este manual del usuario se ha traducido mediante traducción automática. Hemos hecho todo lo posible para garantizar que la traducción sea precisa, pero tenga en cuenta que las traducciones automáticas no son perfectas y no pretenden sustituir a los traductores humanos. La versión oficial del manual del usuario está en inglés. Cualquier diferencia entre la versión traducida y el original en inglés no es legalmente vinculante. Si tiene alguna pregunta sobre la precisión de la traducción, consulte la versión en inglés, que es la referencia oficial. Están disponibles versiones en más idiomas previa solicitud a info@expondo.com.

Características técnicas

del parámetro Descripción		del parámetro Valor
Nombre del producto		Fregadora de suelos autónoma
Modelo		TOPCLEAN SELF X
Tensión [V]		24
Batería		12 V / 100 Ah
Potencia [W]	Transmisión	400
	Cepillo	550
	Potencia del motor de succión	500
Clase de protección IP		IP20
Dimensiones (LxAnxAl) [cm]		137 x 86 x 106
Peso [kg]		162
Capacidad de trabajo [m^3/h]		2000
Capacidad del tanque para agua sucia [L]		65
Capacidad del depósito de agua [L]		60

1. Descripción general

El manual del usuario está diseñado para ayudar en el uso seguro y sin problemas del dispositivo. El producto está diseñado y fabricado de acuerdo con estrictas

instrucciones de uso técnicas, utilizando tecnologías y componentes de última generación. Además, se fabrica cumpliendo con los más estrictos estándares de calidad.

NO UTILICE EL DISPOSITIVO SIN HABER LEÍDO Y COMPRENDIDO DETENIDAMENTE ESTE MANUAL DEL USUARIO.

Para aumentar la vida útil del dispositivo y garantizar un funcionamiento sin problemas, utilícelo de acuerdo con este manual de usuario y realice tareas de mantenimiento periódicamente. Los datos técnicos y las especificaciones de este manual de usuario están actualizados. El fabricante se reserva el derecho de realizar cambios asociados a la mejora de la calidad. El dispositivo está diseñado para reducir al mínimo los riesgos de emisión de ruido, teniendo en cuenta el progreso tecnológico y las posibilidades de reducción de ruido.

Leyenda

	El producto cumple con los estándares de seguridad pertinentes.
	Lea las instrucciones antes de usar.
	El producto debe ser reciclado.
	**¡ADVERTENCIA!** o **¡PRECAUCIÓN!** o **¡RECUERDA!** Aplicable a la situación dada. (señal de advertencia general)
	Use protección para los pies.
	Use ropa protectora.
	¡ATENCIÓN! ¡Advertencia de descarga eléctrica!
	¡ATENCIÓN! Piezas giratorias, ¡peligro de enredo!

	ADVERTENCIA: Sustancias tóxicas, ¡peligro de intoxicación! (se refiere a la batería)
	Proteger de la lluvia y la humedad excesiva.



¡RECUERDE! Los dibujos de este manual son sólo para fines ilustrativos y en algunos detalles pueden diferir del producto real.

2. Seguridad de uso

¡ATENCIÓN! Leer todas las advertencias de seguridad y todos los manuales e instrucciones. El incumplimiento de las advertencias e instrucciones puede provocar descargas eléctricas, incendios y/o lesiones graves o incluso la muerte.

Los términos "dispositivo" o "producto" se utilizan en las advertencias e instrucciones para referirse al manejo del aparato:
Fregadora de suelos autónoma

2.1. Seguridad eléctrica

a) El enchufe debe encajar en la toma. Nunca modificar el enchufe de ninguna manera. El uso de enchufes y tomas originales reduce el riesgo de descarga eléctrica.
b) Utilice el cable solo para el uso indicado. Nunca lo utilice para transportar el dispositivo ni para desenchufarlo. Mantenga el cable alejado de fuentes de calor, aceite, bordes afilados o piezas móviles. Los cables dañados o enredados aumentan el riesgo de descarga eléctrica.
c) No utilice el dispositivo si el cable de alimentación está dañado o muestra signos evidentes de desgaste. Un cable de alimentación dañado debe ser reemplazado por un electricista cualificado o el centro de servicio del fabricante.
d) Para evitar descargas eléctricas, no sumerja el cable, el enchufe ni el dispositivo en agua ni en otros líquidos. No utilice el dispositivo sobre superficies mojadas.

e) ATENCIÓN! PELIGRO DE MUERTE! Durante la limpieza, nunca sumerja el dispositivo en agua ni en otros líquidos.
f) No lo utilice en entornos muy húmedos ni cerca de tanques para agua.
g) Antes del primer uso, compruebe si el tipo de tensión y la corriente de la red eléctrica coinciden con los datos indicados en la placa de características.

2.2. Seguridad en el lugar de trabajo

a) Asegúrese de que el lugar de trabajo esté limpio y bien iluminado. Un lugar de trabajo desordenado o mal iluminado puede provocar accidentes. Procure anticiparse, observar lo que sucede y usar el sentido común al trabajar con el dispositivo.
b) Si detecta algún daño o funcionamiento irregular, apague el dispositivo inmediatamente e informe a un supervisor sin demora.
c) Si tiene alguna duda sobre el correcto funcionamiento del dispositivo, póngase en contacto con el servicio de asistencia del fabricante.
d) Solo el servicio técnico del fabricante puede reparar el dispositivo. No intente realizar reparaciones por su cuenta!
e) En caso de incendio, utilice un extintor de polvo o dióxido de carbono (CO_2) (diseñado para dispositivos eléctricos con corriente) para apagarlo.
f) Se prohíbe el acceso de niños y personas no autorizadas al puesto de trabajo. Una distracción puede provocar la pérdida de control del dispositivo.
g) Utilice el dispositivo en un espacio bien ventilado.
h) El dispositivo produce polvo y residuos durante su funcionamiento. Es importante proteger a las personas cercanas de sus efectos nocivos.
i) Inspeccione periódicamente el estado de las etiquetas de seguridad. Si las etiquetas son ilegibles, deben sustituirse.
j) Conserve este manual a mano para futuras consultas. Si este dispositivo se cede a un tercero, debe entregar el manual junto con él.
k) Guarde los elementos de embalaje y las pequeñas piezas de montaje fuera del alcance de los niños.
l) Mantener el equipo fuera del alcance de los niños y los animales.



¡Recuerde! Al utilizar el dispositivo, proteja a los niños y a las demás personas cercanas.

2.3. Seguridad personal

a) No utilice el dispositivo si está cansado, enfermo o bajo la influencia del alcohol, narcóticos o medicamentos, ya que pueden afectar significativamente su capacidad para operarlo.
b) La máquina podrá ser operada por personas físicamente aptas que puedan manejarla, que estén capacitadas adecuadamente, que hayan revisado este manual de operación y hayan recibido capacitación en salud y seguridad ocupacional.
c) La máquina no está diseñada para ser manipulada por personas (incluidos niños) con funciones mentales y sensoriales limitadas o sin la experiencia o los conocimientos necesarios, a menos que estén supervisadas por una persona responsable de su seguridad o hayan recibido instrucciones sobre su funcionamiento.
d) Al trabajar con el dispositivo, utilice el sentido común y manténgase alerta. La pérdida temporal de concentración al utilizarlo puede provocar lesiones graves.
e) Para evitar que el dispositivo se encienda accidentalmente, asegúrese de que el interruptor de encendido/apagado esté en la posición de apagado antes de conectarlo a la fuente de alimentación.
f) No sobreestime sus capacidades. Al utilizar el dispositivo, mantenga el equilibrio y la estabilidad en todo momento. Esto le permitirá un mejor control del dispositivo en situaciones inesperadas.
g) No usar ropa suelta ni joyas. Mantenga el cabello, la ropa y los guantes alejados de las piezas móviles. La ropa holgada, las joyas o el cabello largo pueden quedar atrapados en las piezas móviles.
h) Si va a conectar un sistema de succión al dispositivo, compruebe todas las conexiones y asegúrese de que estén bien apretadas. El uso de un sistema de desempolvado puede reducir los riesgos asociados al polvo.
i) Retire todas las herramientas de ajuste o llaves inglesas antes de encender el dispositivo. Dejar una herramienta o llave inglesa en la parte giratoria del dispositivo puede causar lesiones.
j) Este dispositivo no es un juguete. Se debe supervisar a los niños para asegurarse de que no jueguen con él.
k) No introduzca las manos ni otros objetos dentro del dispositivo mientras esté en uso.
l) El operador del equipo debe usar calzado que proteja los pies y pantalones largos.

2.4. Uso seguro del dispositivo

a) Asegurarse de la colocación estable de la rueda. Utilice las herramientas adecuadas para la tarea en cuestión. Un dispositivo correctamente seleccionado realizará la tarea para la que fue diseñado de forma mejor y más segura.
b) No utilice el dispositivo si el interruptor de encendido/apagado no funciona correctamente (no enciende ni apaga el dispositivo). Los dispositivos que no se pueden encender y apagar con el interruptor ON/OFF son peligrosos, no deben operarse y deben repararse.
c) Desconecte el dispositivo de la fuente de alimentación antes de comenzar el ajuste, la limpieza y el mantenimiento. Esta medida preventiva reduce el riesgo de activación accidental.
d) Cuando no esté en uso, guárdelo en un lugar seguro, fuera del alcance de los niños y de personas que no estén familiarizadas con el dispositivo ni hayan leído el manual de usuario. El dispositivo puede suponer un peligro en manos de usuarios inexpertos.
e) Mantenga el dispositivo en perfecto estado técnico. Antes de cada uso, compruebe si presenta daños generales, especialmente si los componentes móviles presentan piezas o elementos agrietados, y si presenta cualquier otra condición que pueda afectar al funcionamiento seguro del dispositivo. Si detecta algún daño, entregue el dispositivo para su reparación antes de usarlo.
f) Mantenga el dispositivo fuera del alcance de los niños.
g) La reparación o el mantenimiento del dispositivo deben ser realizados por personal cualificado, utilizando únicamente piezas de repuesto originales. Esto garantizará un uso seguro.
h) Para garantizar el correcto funcionamiento del dispositivo, no retire las protecciones de fábrica ni afloje ningún tornillo.
i) Al transportar y manipular el dispositivo entre el almacén y el destino, respete las normas de seguridad y salud laboral aplicables al transporte manual en el país donde se utilizará.
j) Evite que el dispositivo deje de funcionar durante su uso debido a una carga excesiva. Esto podría provocar el sobrecalentamiento de los elementos de accionamiento y dañarlo.
k) No toque las piezas articuladas ni los accesorios a menos que el dispositivo esté desconectado de la fuente de alimentación.
l) No deje este aparato sin supervisión mientras esté en uso.
m) Limpie el dispositivo regularmente para evitar la acumulación de suciedad incrustada o ácida.
n) La emisión de vibraciones especificada se midió mediante métodos de medición estándar. Las emisiones de vibraciones pueden variar si el dispositivo se utiliza en diferentes entornos.

o) No toque ninguna pieza móvil ni accesorio a menos que el dispositivo esté desconectado del suministro de aire comprimido.
p) No cubra la entrada ni la salida de aire.
q) Está prohibido manipular la estructura del dispositivo para modificar sus parámetros o su construcción.
r) Mantenga el dispositivo alejado de fuentes de fuego y calor.
s) No cubra las aberturas de ventilación!
t) No utilice ni estacione la máquina en superficies con una pendiente pronunciada (desactive primero la succión al trabajar en pendientes).
u) Tenga especial cuidado al trabajar cerca de bordes, escaleras, pendientes y bajadas.
v) No se deben barrer objetos como cuerdas, cordones, correas, ni objetos calientes, incandescentes, inflamables o tóxicos.



ATENCIÓN! A pesar del diseño seguro del dispositivo y sus características de protección, y a pesar del uso de elementos adicionales que protegen al operador, existe un pequeño riesgo de accidente o lesión al utilizarlo. Manténgase alerta y utilice el sentido común al utilizar el dispositivo.

3. Instrucciones de uso

El producto está diseñado para la limpieza de superficies planas, especialmente donde se requiere un rendimiento superior en áreas extensas (talleres, almacenes, aceras, centros comerciales, etc.).
El usuario es responsable de cualquier daño resultante de un uso no previsto del dispositivo.

3.1. Descripción del producto


A
H
B
C
D
E
F
G
H

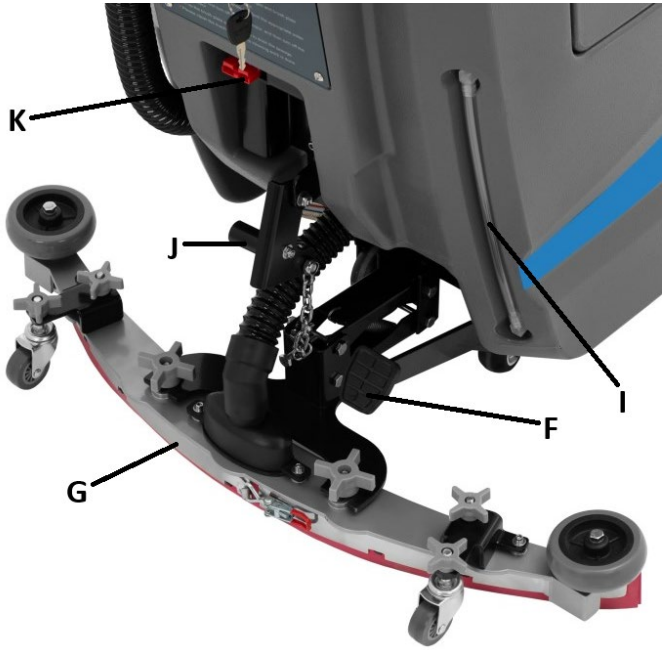
K
J
I
F
G

A. Mango de dirección con panel de control
B. Tapa para tanque de residuos con filtro
C. Panel con interruptor principal y fusibles
D. Tapa para compartimento de batería
E. Llenado de tanque para agua limpia
F. Pedal de elevación del módulo de cepillo
G. Rastrillo de succión
H. Manguera de vaciado de aguas residuales con tapa
I. Indicador de llenado del tanque para agua
J. Palanca de elevación del rastrillo de succión
K. Puerto de conexión del cargador de batería



L. Botón de conducción automática

M. Botón de conducción manual
N. Luz indicadora de ENCENDIDO/APAGADO de la máquina
O. Medidor de tensión de la batería
P. Palanca de interruptor de conducción hacia adelante/atrás
Q. Interruptor de ENCENDIDO/APAGADO del cepillo
R. Interruptor de ENCENDIDO/APAGADO de aspiración
S. Dial de ajuste de velocidad de conducción
T. Interruptor de encendido/apagado principal de la máquina (APAGADO-En espera/ENCENDIDO-ENCENDIDO con rociador de agua)

3.2. Preparación para el uso

UBICACIÓN DEL APARATO

La temperatura ambiente no debe superar los 40 °C ni la humedad relativa del 85 %. Proteja el aparato de la lluvia o la humedad excesiva. No cubra el aparato durante su funcionamiento o carga. Mantenga el aparato alejado de superficies calientes y del fuego. Utilice siempre el aparato sobre una superficie estable y seca, fuera del alcance de los niños y de personas con discapacidades mentales, sensoriales o intelectuales. Al cargar la batería, colóquelo de forma que el enchufe de red esté siempre a mano. Asegúrese de que la alimentación del aparato coincida con la indicada en la placa de características.

MONTAJE DEL APARATO

El aparato se suministra prácticamente montado para su uso. Sin embargo, antes del primer uso, es necesario conectar el rastrillo de succión (G) a su mecanismo de elevación y vacío, que lo conecta al resto del aparato, atornillándolo al soporte. Ajuste también el rastrillo de succión (G) utilizando las asas roscadas para el montaje de las ruedas cuando oponga demasiada o poca resistencia durante el funcionamiento.

Antes de la primera puesta en marcha, se recomienda conectar el aparato a un cargador para su posible recarga. Para ello, conecte primero el cable con el enchufe a la toma correspondiente de la máquina (K) y, a continuación, conecte el enchufe del cargador a la toma de corriente. La pantalla del panel de control muestra la tensión actual de la batería (carga completa >24 V; cárguela inmediatamente cuando la pantalla muestre ≤21 V).

IMPORTANTE: la máquina solo se puede cargar cuando está apagada - la llave del interruptor principal (T) en la posición "OFF". No cargue la máquina con la batería completamente cargada o casi completamente cargada - debe usarse al menos 30 minutos antes de recargarla. No cargue la máquina durante más de 10 horas!

Durante la carga, el tanque de aguas residuales debe vaciarse y la tapa del compartimiento de la batería (D) debe abrirse antes de una buena ventilación.

El cargador de batería tiene una luz indicadora simple del estado de carga:

- Luz roja o verde parpadeante - modo de espera/preparación
- Luz roja parpadeante - <80% de carga
- Luz amarilla parpadeante - >80% de carga
- Luz verde parpadeante - casi 100% de carga
- Luz verde siempre encendida - carga completada

3.3. Uso del dispositivo

- Llene agua corriente fresca en el tanque para agua limpia (E) - observe su nivel en el indicador de llenado (I) - y detergente adecuado (si es necesario) que no haga espuma.

IMPORTANTE: la temperatura del agua limpia no puede superar los 50 °C.

- Baje el cepillo y el módulo del rastrillo de succión (H y G).
- Coloque la llave del interruptor principal (T) en la posición de encendido o de encendido con pulverización de agua
- Active el mecanismo de cepillado y aspiración colocando los interruptores correspondientes en la posición de encendido (Q y R).
- Seleccione la dirección de marcha de la máquina con la palanca (P).
- Ajuste la velocidad de marcha de la máquina con el dial (S).
- Seleccione uno de los dos botones de marcha (L o M): manual o automático.
- Después de limpiar, apague el cepillo y la función de aspiración (Q y R).
- Levante el módulo de aspiración, rastrillo y cepillo con las palancas correspondientes (F y J).
- Deseche el tanque de aguas residuales cuando esté lleno o al terminar el trabajo quitando el tubo de salida de aguas residuales (H) de su soporte y quitando su tapa.

CONSEJOS PARA EL FUNCIONAMIENTO DE LA MÁQUINA:

- Asegúrese de que la batería de la máquina esté suficientemente cargada antes de cada uso. Incluso si usa la máquina con poca frecuencia o no la usa durante un período prolongado (más de 15 días), conéctela al cargador de vez en cuando (por ejemplo, una vez al mes).
- Evite los ciclos de trabajo de arranque y parada frecuentes de la máquina, ya que acortan la vida útil de su motor de accionamiento.
- Se recomienda conducir a baja velocidad al comenzar a usar o con operadores sin experiencia.
- En caso de mucho polvo, se recomienda el uso de un rociador de agua.
- Después de cada uso, descargue siempre las aguas residuales del tanque; ¡no las almacene en la máquina!

- Cuando use detergente que crea espuma, agregue un antiespumante al tanque de aguas residuales necesariamente para evitar que la máquina succione burbujas de espuma de aguas residuales en el motor del sistema de vacío, lo que podría dañarlo.

3.4. Limpieza y mantenimiento

a) Desenchufe el dispositivo y deje que se enfríe completamente antes de cada limpieza, ajuste o sustitución de accesorios, o si no se utiliza.
   - Espere a que los elementos giratorios se detengan.
b) Utilice únicamente limpiadores no corrosivos para limpiar la superficie.
c) Guarde la unidad en un lugar seco y fresco, protegido de la humedad y de la exposición directa a la luz solar.
d) No rocíe el dispositivo con agua a presión ni lo sumerja en agua.
e) No permita que entre agua en el dispositivo a través de las rejillas de ventilación de la carcasa.
f) Limpie las rejillas de ventilación con un cepillo y aire comprimido.
g) El dispositivo debe inspeccionarse regularmente para comprobar su eficiencia técnica y detectar cualquier daño.
h) No deje la batería en el dispositivo si no se va a utilizar durante un largo periodo de tiempo.
i) Limpiar con un paño suave y húmedo.
j) No utilice objetos afilados o metálicos para la limpieza (por ejemplo, un cepillo de alambre o una espátula de metal) porque pueden dañar el material de la superficie del aparato.
k) No limpie el dispositivo con una sustancia ácida, agentes de uso médico, disolventes, combustible, aceites u otras sustancias químicas porque pueden dañar el dispositivo.
l) Después de cada uso, descargue siempre las aguas residuales; ¡no las guarde en la máquina!Si la máquina no se va a utilizar durante un tiempo prolongado, vacíe también el tanque para agua limpia.

EXTRACCIÓN SEGURA DE BATERÍAS Y BATERÍAS RECARGABLES
Las baterías de 12 V 100 Ah están instaladas en la unidad (debajo de la tapa del compartimento de la batería/depósito de aguas residuales).
Las baterías usadas deben extraerse de la unidad siguiendo el mismo procedimiento que para la instalación:

- la unidad debe estar apagada y el cargador desconectado.
- [Solo si está lleno] Vacíe el depósito de aguas residuales.
- Levante la tapa del compartimento de la batería.

- Desconecte las pinzas de los terminales de la batería.
- Retire la batería levantándola.

Recicle las baterías con la organización o empresa correspondiente.

RESOLUCIÓN DE PROBLEMAS



a) Compruebe si el botón rojo está atascado.
b) Si lo está, presiónelo para que salte.
c) Reinicie el interruptor de llave y utilice la máquina como de costumbre.
d) Si la máquina sigue sin funcionar, consulte la hoja de solución de problemas según la duración del parpadeo de la luz de reinicio (consulte los detalles en la hoja a continuación).

Hoja de resolución de problemas

Estado del medidor (destello único)		**Descripción de fallas**	**Causas posibles**
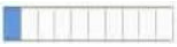	1 Parpadeo de la rejilla	Falla de baja tensión	Tensión de la batería demasiado baja
	2 Parpadeo de la rejilla	Falla de circuito abierto del motor	Circuito abierto del cableado del motor

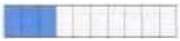	3 Parpadeo de la rejilla	Sobrecorriente / cortocircuito del motor	1. Operación de sobrecarga durante mucho tiempo 2. Cortocircuito del motor / cortocircuito del cableado del motor
	4 Parpadeo de la rejilla	No UTILIZADO	-
	5 Parpadeo de la rejilla	Temperatura alta / baja	1. Operación de sobrecarga durante mucho tiempo 2. El freno electromagnético no se libera
	6 Parpadeo de la rejilla	Supresión de carga	Estado de carga
	7 Parpadeo de la rejilla	Falla del acelerador	1. El extremo alto / bajo del acelerador está fuera de rango 2. La toma del acelerador se cae
	8 Parpadeo de la rejilla	Falla del controlador	Falla interna
	9 Parpadeo de la rejilla	Falla del freno electromagnético	Bobina del freno del solenoide abierta / cable desconectado
	10 Parpadeo de la rejilla	Falla de alta tensión	Desajuste de tensión de la batería

ELIMINACIÓN DE DISPOSITIVOS USADOS

No deseche este dispositivo en los sistemas de residuos municipales. Entréguelo en un punto de reciclaje y recolección de aparatos eléctricos y eléctricos. Consulte el símbolo en el producto, el manual de instrucciones y el embalaje. Los plásticos utilizados en la fabricación del dispositivo pueden reciclarse según sus marcas. Al reciclar, contribuye significativamente a la protección del medio ambiente.

Contacte con las autoridades locales para obtener información sobre su centro de reciclaje local.

Ez a felhasználói kézikönyv gépi fordítással készült. Mindent megtettünk a fordítás pontosságának biztosítása érdekében, de kérjük, vegye figyelembe, hogy az automatikus fordítások nem tökéletesek, és nem helyettesítik az emberi fordítókat. A felhasználói kézikönyv hivatalos verziója angol nyelven készült. A lefordított és az eredeti angol nyelvű változat közötti eltérések jogilag nem kötelező érvényűek. Ha bármilyen kérdése van a fordítás pontosságával kapcsolatban, kérjük, tekintse meg az angol nyelvű verziót, amely a hivatalos referencia. További nyelvi verziók kérésre elérhetők az info@expondo.com címen.

Műszaki adatok

Paraméterek leírás		Paraméterek érték
Precíziós mérleg		Önjáró padlósúrológép
Modell		TOPCLEAN SELF X
Feszültség [V]		24
Akkumulátor		12V / 100Ah
Teljesítmény [W]	Meghajtás	400
	Kefe	550
	Szívó motor teljesítménye	500
IP védettségi osztály		IP20
Méretek (HxSzxM) [cm]		137 x 86 x 106
Súly [kg]		162
Üzemi kapacitás [m^3/h]		2000
Szennyezettvíz-tartály űrtartalma [L]		65
Víztartály térfogata [L]		60

1. Általános leírás

A felhasználói kézikönyv célja, hogy segítse a készülék biztonságos és problémamentes használatát. A terméket szigorú műszaki irányelveknek megfelelően, a legmodernebb technológiák és alkatrészek felhasználásával tervezték és gyártották. Ezenkívül a legszigorúbb minőségi szabványoknak megfelelően gyártják.

NE HASZNÁLJA A KÉSZÜLÉKET, HACSAK ALAPOSAN NEM OLVASTA EL ÉS MEGÉRTETTE EZT A FELHASZNÁLÓI ÚTMUTATÓT.

A készülék élettartamának növelése és a problémamentes működés biztosítása érdekében a jelen felhasználói kézikönyvnek megfelelően használja, és rendszeresen végezzen karbantartási feladatokat. A jelen felhasználói kézikönyvben található műszaki adatok és specifikációk naprakészek. A gyártó fenntartja a jogot a minőségfejlesztéssel kapcsolatos változtatásokra. A készüléket úgy tervezték, hogy a zajkibocsátási kockázatokat minimálisra csökkentse, figyelembe véve a technológiai fejlődést és a zajcsökkentési lehetőségeket.

Jelmagyarázat

CE	A termék megfelel a vonatkozó biztonsági szabványoknak.
	Használat előtt olvassa el az utasításokat.
	A terméket újra kell hasznosítani.
	**FIGYELMEZTETÉS!** vagy **VIGYÁZAT!** vagy **NE FELEDJE!** Az adott helyzetre vonatkozik. (általános figyelmeztető jelzés)
	Viseljen lábvédőt.
	Viseljen védőruházatot.
	FIGYELEM! Áramütés veszélye!
	FIGYELEM! Forgó alkatrészek, begabalyodásveszély!
	VIGYÁZAT: Mérgező anyagok, mérgezésveszély! (az akkumulátorra vonatkozik)

	Védje az esőtől és a túlzott nedvességtől.



NE FELEDJE! A kézikönyvben található rajzok csak illusztrációk, és egyes részletekben eltérhetnek a tényleges terméktől.

2. Használati biztonság

**FIGYELEM!** Olvasson el minden biztonsági figyelmeztetést és útmutatót! A figyelmeztetések és utasítások be nem tartása áramütést, tüzet és/vagy súlyos sérülést, sőt halált is okozhat.

A figyelmeztetésekben és utasításokban az „eszköz” vagy „termék” kifejezések a következőkre utalnak:
Önjáró padlósúrológép

2.1. Elektromosságra vonatkozó biztonsági szabályok

a) A csatlakozódugónak illeszkednie kell a konnektorba. A villásdugót semmilyen módon ne módosítsa. Az eredeti csatlakozódugók és a hozzá illő aljzatok használata csökkenti az áramütés kockázatát.
b) A kábelt csak rendeltetésszerűen használja. Soha ne használja a készülék hordozására vagy a csatlakozó kihúzására a konnektorból. Tartsa távol a kábelt hőforrásoktól, olajtól, éles szélektől vagy mozgó alkatrészektől. A sérült vagy összegubancolódott kábelek növelik az áramütés kockázatát.
c) Ne használja a készüléket, ha a tápkábel sérült vagy nyilvánvaló kopás jeleit mutatja. A sérült tápkábelt szakképzett villanyszerelőnek vagy a gyártó szervizközpontjának kell kicserélnie.
d) Az áramütés elkerülése érdekében ne merítse a kábelt, a csatlakozót vagy a készüléket vízbe vagy más folyadékba. Ne használja a készüléket nedves felületen.
e) FIGYELEM! ÉLETVESZÉLY! Tisztítás közben soha ne merítse a készüléket vízbe vagy más folyadékba.

f) Ne használja nagyon párás környezetben vagy víztartályok közvetlen közelében.
g) Első használat előtt ellenőrizze, hogy a hálózati feszültség és az áramerősség megfelel-e a típustáblán feltüntetett adatoknak.

2.2. Munkahelyre vonatkozó biztonsági szabályok

a) Győződjön meg arról, hogy a munkahely tiszta és jól megvilágított. A rendetlen vagy rosszul megvilágított munkahely balesetekhez vezethet. Próbáljon meg előre gondolkodni, figyelje meg, mi történik, és használja a józan eszét a készülékkel való munka során.
b) Ha sérülést vagy rendellenes működést észlel, azonnal kapcsolja ki a készüléket, és haladéktalanul jelentse a felettesének.
c) Ha kétségei vannak a készülék megfelelő működésével kapcsolatban, vegye fel a kapcsolatot a gyártó ügyfélszolgálatával.
d) A készüléket csak a gyártó szervizpontja javíthatja. Ne kíséreljen meg önállóan javítani!
e) Tűz esetén poroltó vagy szén-dioxid (CO2) tűzoltó készülékkel (olyannal, amelyet élő elektromos készülékek oltására terveztek) oltsa el.
f) Gyermekeknek vagy illetéktelen személyeknek tilos a munkahelyre belépni. A figyelemelterelés a készülék feletti uralom elvesztéséhez vezethet.
g) A készüléket jól szellőző helyen használja.
h) A készülék működés közben port és törmeléket termel. Fontos megvédeni a közelben tartózkodókat ezek káros hatásaitól.
i) Rendszeresen ellenőrizze a biztonsági címkék állapotát. Ha a címkék olvashatatlanok, ki kell cserélni őket.
j) Kérjük, őrizze meg ezt a kézikönyvet későbbi felhasználás céljából. Ha a készüléket harmadik félnek adja tovább, a kézikönyvet is át kell adni vele.
k) A csomagolóanyagokat és a kis szerelési alkatrészeket gyermekek elől elzárva tartsa.
l) Tartsa távol a készüléket gyermekektől és háziállatoktól!



Ne feledje! A készülék használata során védje a gyermekeket és a többi közelben tartózkodót.

2.3. Személyekre vonatkozó biztonsági szabályok

a) Ne használja a készüléket, ha fáradt, beteg, vagy alkohol, kábítószer vagy gyógyszer hatása alatt áll, amely jelentősen ronthatja a készülék kezelési képességét.
b) A gépet csak fizikailag alkalmas személyek kezelhetik, akik képesek kezelni a gépet, megfelelően képzettek, áttekintették ezt a kezelési kézikönyvet, és munkavédelmi képzésben részesültek.
c) A gépet nem úgy tervezték, hogy korlátozott mentális és érzékszervi képességű személyek (beleértve a gyermekeket is), illetve olyan személyek kezeljék, akik nem rendelkeznek megfelelő tapasztalattal és/vagy ismeretekkel, kivéve, ha a biztonságukért felelős személy felügyeli őket, vagy ha útmutatást kaptak a gép kezelésére vonatkozóan.
d) A géppel való munka során használja a józan eszét és legyen éber. A koncentráció ideiglenes elvesztése a gép használata közben súlyos sérülésekhez vezethet.
e) A gép véletlen bekapcsolásának elkerülése érdekében győződjön meg arról, hogy a be-/kikapcsoló KI állásban van, mielőtt csatlakoztatja a készüléket az áramforráshoz.
f) Ne becsülje túl a képességeit. A gép használata során őrizze meg az egyensúlyát, és mindig maradjon stabil. Ez biztosítja a gép jobb irányítását váratlan helyzetekben.
g) Ne viseljen laza ruházatot vagy ékszert. Tartsa távol a haját, ruháját és kesztyűjét a mozgó alkatrészektől. A laza ruházat, ékszer vagy hosszú haj beakadhat a mozgó alkatrészekbe.
h) Ha porszívót kell csatlakoztatni a géphez, ellenőrizze az összes csatlakozást, és győződjön meg arról, hogy azok szorosak. A portalanító rendszer használata csökkentheti a porral kapcsolatos kockázatokat.
i) A gép bekapcsolása előtt távolítson el minden beállító szerszámot vagy villáskulcsot. A gép forgó részében hagyott szerszám vagy villáskulcs sérülést okozhat.
j) A gép nem játék. A gyermekeket felügyelni kell, hogy ne játsszanak a készülékkel.
k) Használat közben ne nyúljon a kezéhez vagy más tárgyakhoz a készülék belsejében!
l) A berendezés kezelőjének teljes értékű, a lábat védő lábbelit és hosszú nadrágot kell viselnie.

2.4. A készülék biztonságos használata

a) Ne terhelje túl a berendezést! Használja a feladathoz megfelelő szerszámokat. A megfelelően kiválasztott készülék jobban és biztonságosabban végzi el a tervezett feladatot.
b) Ne használja a készüléket, ha a be-/kikapcsoló nem működik megfelelően (nem kapcsolja be és ki a készüléket). Azok a készülékek, amelyek nem kapcsolhatók be és ki az ON/OFF kapcsolóval, veszélyesek, nem szabad működtetni őket, és meg kell javíttatni.
c) A beállítás, tisztítás és karbantartás megkezdése előtt válassza le a készüléket az áramellátásról. Ez a megelőző intézkedés csökkenti a véletlen bekapcsolás kockázatát.
d) Használaton kívül biztonságos helyen, gyermekektől és a készülékkel nem ismerkedő, a használati útmutatót el nem olvasott személyektől elzárva tárolja. A készülék veszélyt jelenthet tapasztalatlan felhasználók kezében.
e) Tartsa a készüléket tökéletes műszaki állapotban. Minden használat előtt ellenőrizze az általános sérüléseket, különösen a mozgó alkatrészeket repedések vagy elemek szempontjából, valamint minden olyan körülményt, amely befolyásolhatja a készülék biztonságos működését. Ha sérülést észlel, használat előtt adja át a készüléket javításra.
f) A készüléket tartsa gyermekek elől elzárva.
g) A készülék javítását vagy karbantartását szakképzett személyeknek kell elvégezniük, kizárólag eredeti alkatrészek felhasználásával. Ez biztosítja a biztonságos használatot.
h) A készülék működőképességének biztosítása érdekében ne távolítsa el a gyárilag felszerelt védőburkolatokat, és ne lazítsa meg a csavarokat.
i) A készülék raktár és célállomás közötti szállításakor és kezelésekor tartsa be a kézi szállításra vonatkozó, abban az országban érvényes munkavédelmi elveket, ahol a készüléket használni fogják.
j) Kerülje azokat a helyzeteket, amikor a készülék a túlzott terhelés miatt használat közben leáll. Ez a hajtóelemek túlmelegedéséhez és a készülék károsodásához vezethet.
k) Ne érintse meg a csuklós alkatrészeket vagy tartozékokat, amíg a készüléket le nem választotta az áramforrásról.
l) Ne hagyja felügyelet nélkül a készüléket használat közben.
m) Rendszeresen tisztítsa a készüléket, hogy megakadályozza a makacs vagy savas szennyeződések felhalmozódását.
n) A megadott rezgéskibocsátást szabványos mérési módszerekkel mérték. A rezgéskibocsátás változhat, ha a készüléket eltérő környezetben használják.
o) Ne érintse meg a mozgó alkatrészeket vagy tartozékokat, amíg a készüléket le nem választotta a sűrített levegős ellátásról.
p) Ne takarja le a levegő bemenetét és kimenetét.
q) Tilos a készülék szerkezetébe beavatkozni a paraméterek vagy a konstrukció megváltoztatása érdekében.

r) Tartsa távol a készüléket tűztől és hőforrásoktól.
s) Ne takarja le a szellőzőnyílásokat!
t) Ne használja és ne állítsa le a gépet meredek lejtős felületeken (lejtős felületeken először kapcsolja ki a szívóerőt).
u) Legyen különösen óvatos szélek, lépcsők, lejtők és lejtők közelében.
v) Kötelek, zsinórok, hevederek, valamint forró, izzó, gyúlékony vagy mérgező tárgyak seperése tilos.



FIGYELEM! A készülék biztonságos kialakítása és védőfunkciói, valamint a kezelőt védő kiegészítő elemek használata ellenére is fennáll a baleset vagy sérülés csekély veszélye a készülék használata során. Legyen figyelmes, és használja a józan eszét a készülék használata során.

3. Használjon üzemeltetés szabályait

A termék sík felületek tisztítására készült, különösen olyan helyeken, ahol nagy területeken van szükség nagy teljesítményre (műhelyek, raktárak, járdák, bevásárlóközpontok stb.).
A felhasználó felelős a készülék nem rendeltetésszerű használatából eredő károkért.

3.1. A készülék leírása


A
H
B
C
D
E
F
G
H

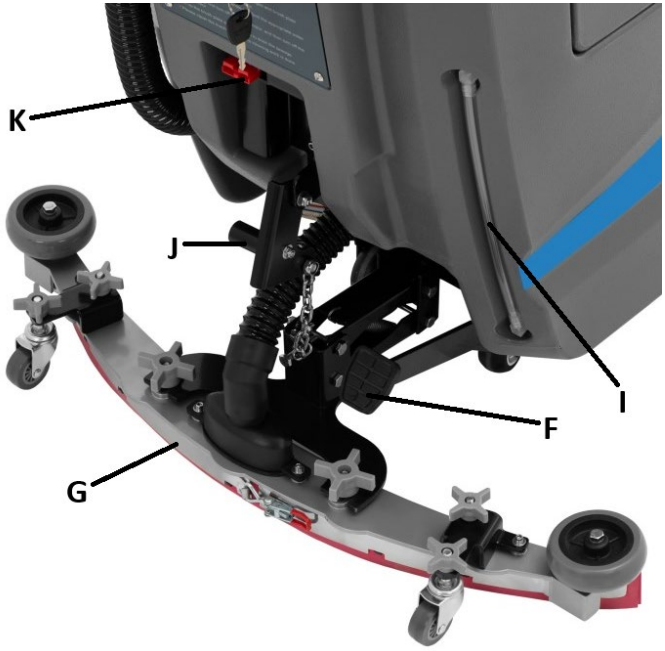
K
J
I
F
G

A. Kormánykar kezelőpanellel
B. Szennyvíztartály fedele szűrővel
C. Főkapcsolóval és biztosítékokkal ellátott panel
D. Elemtartó rekesz fedele
E. Tisztavíz-tartály töltőanyag
F. Kefemodul emelőpedál
G. Szívógereblye
H. Szennyvízürítő tömlő kupakkal
I. Víztartály töltöttségi szintjét jelző mérő
J. Szívógereblye emelőkar
K. Akkumulátortöltő csatlakozóportja



L. Automatikus vezetés gomb

M. Kézi menet gomb
N. Gép BE/KI jelzőfénye
O. Akkumulátorfeszültség-mérő
P. Előre/hátra menet kapcsolókar
Q. Kefe be-/kikapcsoló
R. Vákuum be-/kikapcsoló
S. Haladási sebesség állító tekerőgomb
T. Be-/kikapcsoló (KI-Készenlét/BE-BE vízpermettel)

3.2. Használatra való felkészülés

KÉSZÜLÉK HELYSZÍNE

A környezeti hőmérséklet nem haladhatja meg a 40°C-ot, a relatív páratartalom pedig a 85%-ot. Védje a készüléket az esőtől vagy a túlzott nedvességtől. Működés vagy töltés közben ne takarja le a készüléket! Tartsa távol a készüléket minden forró felülettől és tűztől. A készüléket mindig stabil, száraz felületen használja, gyermekek és csökkent mentális, érzékszervi és intellektuális képességű személyek elől elzárva. Az akkumulátor töltése során a készüléket úgy kell elhelyezni, hogy a hálózati csatlakozódugó bármikor elérhető legyen. Győződjön meg arról, hogy a készülék energiaellátása megfelel a típustáblán megadott adatoknak!

A KÉSZÜLÉK ÖSSZESZERELÉSE

A készüléket szinte teljesen összeszerelve szállítjuk, azonban az első használat előtt a szívógereblyét (G) rögzíteni kell az emelő- és vákuummechanizmushoz, amely a tartóval való csavarozással összeköti a készülék többi részével. Állítsa be a szívógereblyét (G) a kerekek szerelvényének meglévő csavarfogantyúival is, ha működés közben túl nagy vagy kicsi ellenállást fejt ki.

Az első indítás előtt ajánlott a készüléket töltőhöz csatlakoztatni az esetleges újratöltés érdekében. Ehhez először csatlakoztassa a kábelt a csatlakozódugóval a gép megfelelő aljzatába (K), majd csatlakoztassa a töltő csatlakozódugóját a hálózati aljzathoz. A kezelőpanel kijelzőjén látható az akkumulátor aktuális feszültsége (teljesen feltöltve >24V; kérjük, azonnal töltse fel, ha a kijelzőn ≤21V látható).

FONTOS: a gép csak kikapcsolt állapotban tölthető - a főkapcsoló (T) kulcsa "KI" állásban van. Ne töltse a gépet teljesen vagy majdnem teljesen feltöltött akkumulátorral – legalább 30 percig kell használni az újratöltés előtt. Ne töltse a gépet 10 óránál tovább!

Töltés közben a szennyvíztartályt ki kell üríteni, és az akkumulátorrekesz fedelét (D) fel kell nyitni, mielőtt jó szellőzést biztosítana.

Az akkumulátortöltő egyszerű töltési állapotjelző lámpával rendelkezik:

- Villogó piros vagy zöld fény – várakozási/előkészítési mód

- Villogó piros fény - <80%-os feltöltés
- Villogó sárga fény - >80%-os feltöltés
- Villogó zöld fény – majdnem 100%-os feltöltés
- Folyamatosan világító zöld fény – töltés befejezve

3.3. A készülék használata

- Töltsön friss, folyó vizet a tisztavíz-tartályba (E) – figyelje a szintjét a mérőlécen (I) – és megfelelő mosószert (ha szükséges), amely nem habzik.

FONTOS: a tiszta víz hőmérséklete nem haladhatja meg az 50˚C-ot.

- Engedje le a kefét és a szívógereblye modult (H és G).
- Állítsa a főkapcsolót (T) BE vagy BE+vízpermet állásba
- Indítsa el a kefés és porszívó mechanizmust, de a megfelelő kapcsolókat (Q és R) BE állásba állítsa.
- Válassza ki a gép haladási irányát a karral (P).
- Állítsa be a gép haladási sebességét a tekerőgombbal (S).
- Válasszon a 2 menetgomb (L vagy M) közül – manuális vagy automatikus hajtáshoz.
- Tisztítás után először kapcsolja ki a kefét és a porszívó funkciót (Q és R).
- Emelje fel a szívó-, gereblye- és kefemodult a megfelelő karokkal (F és J).
- A szennyvíztartályt, ha megtelt, vagy a munka befejeztével ürítse ki a tartójához tartozó szennyvízkivezető cső (H) eltávolításával és a kupak levételével.

TIPPEK A GÉP ÜZEMELTETÉSÉHEZ:

- Minden használat előtt győződjön meg arról, hogy a gép akkumulátora kellően fel van töltve. Még ha ritkán vagy hosszabb ideig (15 napnál tovább) sem használja a gépet, csatlakoztassa a gépet a töltőhöz időnként (pl. havonta egyszer).
- Kerülje a gép gyakori indítási és leállítási ciklusait – ez lerövidíti a meghajtómotor élettartamát.
- Használat kezdetén vagy tapasztalatlan kezelők számára alacsony haladási sebesség ajánlott.
- Erős porképződés esetén vízpermet használata ajánlott.
- Minden használat után mindig ürítse ki a szennyvizet a tartályból – ne tárolja a gépben!
- Habzó mosószerrel történő használat esetén feltétlenül adjon habzásgátlót a szennyvíztartályhoz, hogy megakadályozza a gép szennyvízhab-buborékok beszívását a szívórendszer motorjába, ami károsíthatja azt.

3.4. Tisztítás és karbantartás

a) Húzza ki a hálózati csatlakozót, és hagyja a készüléket teljesen lehűlni minden tisztítás, beállítás vagy tartozékcsere előtt, illetve ha a készüléket nem használja.
   - Várja meg, amíg a forgó elemek leállnak.

b) A felület tisztításához csak nem korrozív tisztítószereket használjon.

c) A készüléket száraz, hűvös, nedvességtől és közvetlen napfénytől védett helyen tárolja.

d) Ne permetezze a készüléket vízsugárral, és ne merítse vízbe.

e) Ne engedje, hogy víz jusson a készülék belsejébe a készülékház szellőzőnyílásain keresztül.

f) Tisztítsa meg a szellőzőnyílásokat kefével és sűrített levegővel.

g) A készüléket rendszeresen ellenőrizni kell a műszaki hatékonyságának ellenőrzése és az esetleges sérülések kiszűrése érdekében.

h) Ne hagyja az akkumulátort a készülékben, ha hosszabb ideig nem használja.

i) A tisztításhoz nedves, puha rongyot kell használni.

j) A tisztításhoz ne használjon éles és/vagy fém tárgyakat (pl. drótkefét vagy fém spatulát), mert ezek károsíthatják a készülék felületét.

k) Ne tisztítsa a készüléket savas anyaggal, orvosi célú szerekkel, hígítóval, üzemanyaggal, olajokkal vagy más vegyi anyagokkal, mert ezek károsíthatják a készüléket.

l) Minden használat után mindig ürítse ki a szennyvizet – ne tárolja a gépben!Ha a gépet hosszabb ideig nem használja, ürítse ki a tisztavíztartályt is.

AZ AKKUMULÁTOROK ÉS ÚJRATÖLTHETŐ AKKUMULÁTOROK BIZTONSÁGOS ELTÁVOLÍTÁSA

A készülékbe 12 V-os 100 Ah-s akkumulátorok vannak beszerelve (az akkumulátorrekesz fedele/szennyvíztartály alatt).

A használt akkumulátorokat a telepítéshez hasonlóan kell eltávolítani a készülékből:

- A készüléket ki kell kapcsolni, és a töltőt le kell választani.
- [Csak ha fel van töltve] Ürítse ki a szennyvíztartályt.
- Emelje fel az akkumulátorrekesz fedelét.
- Válassza le a bilincseket az akkumulátorok pólusairól.
- Emelje ki az akkumulátort.

Az elemeket a megfelelő szervezettel vagy céggel hasznosíttassa újra.

HIBAELHÁRÍTÁS



a) Ellenőrizze, hogy a piros gomb nincs-e beszorulva.
b) Ha igen, nyomja meg, hogy kiugorjon.
c) Indítsa újra a kulcsos kapcsolót, és működtesse a gépet a szokásos módon.
d) Ha a gép továbbra sem működik, olvassa el a hibaelhárítási lapot a visszaállítás jelzőfény villogási ideje alapján (a részleteket lásd az alábbi lapon).

Hibaelhárítási lap

Mérőműszer állapota (egyszeri villanás)		**Hiba leírása**	**Lehetséges okok**
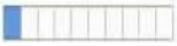	1 Hálózati villódzás	Alacsony feszültség hiba	Az akkumulátor feszültsége túl alacsony
	2 Hálózati villódzás	Motor szakadás hiba	Motor vezeték szakadás
	3 Hálózati villódzás	Túláram / motor rövidzárlat	1. Túlterhelés miatti működés hosszú ideig 2. Motor rövidzárlat / motorvezeték rövidzárlat
	4 Hálózati villódzás	Nincs HASZNÁLATBAN	-

	5 Hálózati villódzás	Magas / alacsony hőmérséklet	1. Túlterhelés miatti működés hosszú ideig 2. Az elektromágneses fék nincs kioldva
	6 Hálózati villódzás	Töltéselnyomás	Töltési állapot
	7 Hálózati villódzás	Gázpedál meghibásodása	1. A gázpedál magas / alacsony vége tartományon kívül van 2. A gázpedál csapja leesik
	8 Hálózati villódzás	Vezérlőhiba	Belső hiba
	9 Hálózati villódzás	Elektromágneses fék meghibásodása	Mágnesszelep féktekercs szakadás / vezeték leválasztott
	10 Hálózati villódzás	Magas feszültség hiba	Akkumulátor feszültség-eltérés

HASZNÁLT KÉSZÜLÉKEK ELDOBÁSA

Ne dobja ezt a készüléket a kommunális hulladékgyűjtő rendszerbe. Adja le elektromos és elektromos készülékek újrahasznosítási és gyűjtőhelyén. Ellenőrizze a terméken, a használati útmutatóban és a csomagoláson található szimbólumot. A készülék gyártásához használt műanyagok a jelöléseiknek megfelelően újrahasznosíthatók. Az újrahasznosítás választásával jelentősen hozzájárul környezetünk védelméhez.

A helyi újrahasznosító üzemmel kapcsolatos információkért forduljon a helyi önkormányzatokhoz.

Denne brugermanual er blevet oversat ved hjælp af maskinoversættelse. Vi har gjort alt for at sikre, at oversættelsen er nøjagtig, men bemærk venligst, at automatiserede oversættelser ikke er perfekte og ikke er beregnet til at erstatte menneskelige oversættere. Den officielle version af brugermanualen er på engelsk. Eventuelle forskelle mellem den oversatte version og den originale engelske version er ikke juridisk bindende. Hvis du har spørgsmål om nøjagtigheden af oversættelsen, henvises til den engelske version, som er den officielle reference. Flere sprogversioner er tilgængelige efter anmodning via info@expondo.com.

Tekniske data

værdi beskrivelse		værdi værdi
Produktnavn		Selvdrevet gulvskrubber
Model		TOPCLEAN SELF X
Spænding [V]		24
Batteri		12V / 100Ah
Effekt [W]	Drivlinje	400
	Børste	550
	Sugemotoreffekt	500
IP-beskyttelsesklasse		IP20
Dimensioner (LxBxH) [cm]		137 x 86 x 106
Vægt [kg]		162
Arbejdskapacitet [m^3/t]		2000
Snavsevandstankkapacitet [L]		65
Vandbeholderkapacitet [L]		60

1. Generel beskrivelse

Brugermanualen er designet til at hjælpe med sikker og problemfri brug af enheden. Produktet er designet og fremstillet i overensstemmelse med strenge tekniske brugsbetingelser ved hjælp af de nyeste teknologier og komponenter. Derudover er den produceret i overensstemmelse med de strengeste kvalitetsstandarder.

BRUG IKKE ENHEDEN, MEDMINDRE DU HAR LÆST OG FORSTÅET DENNE BRUGERVEJLEDNING GRUNDIGT.

For at forlænge enhedens levetid og sikre problemfri drift skal den anvendes i overensstemmelse med denne brugermanual og regelmæssigt udføres vedligeholdelsesopgaver. De tekniske data og specifikationer i denne brugermanual er opdaterede. Producenten forbeholder sig retten til at foretage ændringer i forbindelse med kvalitetsforbedringer. Enheden er designet til at reducere støjrisici til et minimum under hensyntagen til den teknologiske udvikling og muligheder for støjreduktion.

Forklaring

CE	Produktet opfylder de relevante sikkerhedsstandarder.
	Læs instruktionerne før brug.
	Produktet skal genbruges.
	**ADVARSEL!** eller **FORSIGTIG!** eller **HUSK!** Gælder for den givne situation. (generelt advarselstegn)
	Bær fodbeskyttelse.
	Bær beskyttelsestøj.
	OBS! Advarsel om elektrisk stød!
	OBS! Roterende dele, fare for sammenfiltring!
	OBS! Giftige stoffer, fare for forgiftning! (vedrører batteriet)

	Beskyt mod regn og for meget fugt.



OBS! Tegninger i denne manual er kun til illustrationsformål og kan i nogle detaljer afvige fra det faktiske produkt.

2. Brugssikkerhed

OBS! Læs alle sikkerhedsadvarsler og alle instruktioner. Manglende overholdelse af advarsler og instruktioner kan resultere i elektrisk stød, brand og/eller alvorlig personskade eller endda død.

Udtrykkene "enhed" eller "produkt" bruges i advarslerne og instruktionerne til at henvise til:
Selvkørende gulvskrubber

2.1. Elektrisk sikkerhed

a) Stikket skal passe til stikkontakten. Du må ikke ændre stikket på nogen måde. Brug af originale stik og matchende stikkontakter reducerer risikoen for elektrisk stød.
b) Brug kun kablet til dets tilsigtede formål. Brug det aldrig til at bære enheden eller til at trække stikket ud af en stikkontakt. Hold kablet væk fra varmekilder, olie, skarpe kanter eller bevægelige dele. Beskadigede eller sammenfiltrede kabler øger risikoen for elektrisk stød.
c) Brug ikke enheden, hvis netledningen er beskadiget eller viser tydelige tegn på slid. En beskadiget netledning skal udskiftes af en kvalificeret elektriker eller producentens servicecenter.
d) For at undgå elektrisk stød må ledningen, stikket eller enheden ikke nedsænkes i vand eller andre væsker. Brug ikke enheden på våde overflader.
e) ADVARSEL! LIVSFARE! Nedsænk aldrig enheden i vand eller andre væsker under rengøring.
f) Brug ikke enheden i meget fugtige omgivelser eller i umiddelbar nærhed af vandtanke.

g) Før første brug skal du kontrollere, om netspændingstypen og -strømmen stemmer overens med de angivne data på typeskiltet.

2.2. Sikkerhed på arbejdspladsen

a) Sørg for, at arbejdspladsen er ren og godt oplyst. En rodet eller dårligt oplyst arbejdsplads kan føre til ulykker. Prøv at tænke fremad, observer, hvad der foregår, og brug sund fornuft, når du arbejder med enheden.
b) Hvis du opdager skader eller uregelmæssig drift, skal du straks slukke enheden og rapportere det til en supervisor uden forsinkelse.
c) Hvis der er tvivl om enhedens korrekte funktion, skal du kontakte producentens support.
d) Kun producentens serviceværksted må reparere enheden. Forsøg ikke at reparere enheden selv!
e) I tilfælde af brand skal du bruge en pulver- eller kuldioxidslukker (CO_2) (beregnet til brug på strømførende elektriske apparater) til at slukke den.
f) Børn eller uautoriserede personer har forbud mod at betræde en arbejdsplads. En distraktion kan resultere i tab af kontrol over enheden.
g) Brug enheden i et godt ventileret rum.
h) Apparatet producerer støv og snavs under drift. Det er vigtigt at beskytte tilskuere mod deres skadelige virkninger.
i) Kontroller regelmæssigt sikkerhedsmærkaternes tilstand. Hvis mærkaterne er ulæselige, skal de udskiftes.
j) Opbevar denne manual til senere brug. Hvis denne enhed gives videre til en tredjepart, skal manualen gives videre sammen med den.
k) Opbevar emballageelementer og små dele et sted, der ikke er tilgængeligt for børn.
l) Hold apparatet væk fra børn og kæledyr.



OBS! Beskyt børn og andre tilskuere, når du bruger enheden.

2.3. Personlig sikkerhed

a) Brug ikke enheden, når du er træt, syg eller påvirket af alkohol, narkotika eller medicin, som kan forringe evnen til at betjene enheden betydeligt.

b) Maskinen må betjenes af fysisk egnede personer, der er i stand til at håndtere maskinen, er korrekt uddannede, har gennemgået denne betjeningsvejledning og har modtaget træning i arbejdsmiljø og sikkerhed.
c) Maskinen er ikke designet til at blive håndteret af personer (inklusive børn) med begrænsede mentale og sensoriske funktioner eller personer, der mangler relevant erfaring og/eller viden, medmindre de er under opsyn af en person, der er ansvarlig for deres sikkerhed, eller de har modtaget instruktion i, hvordan maskinen betjenes.
d) Brug din sunde fornuft og vær opmærksom, når du arbejder med apparatet. Midlertidigt tab af koncentration under brug af apparatet kan føre til alvorlige skader.
e) For at forhindre, at apparatet tændes ved et uheld, skal du sørge for, at tænd-/slukknappen er i OFF-positionen, før du tilslutter det til en strømkilde.
f) Overvurder ikke dine evner. Hold balancen og forbliv stabil hele tiden, når du bruger apparatet. Dette vil sikre bedre kontrol over apparatet i uventede situationer.
g) Bær ikke løst tøj eller smykker. Hold hår, tøj og handsker væk fra bevægelige dele. Løstsiddende tøj, smykker eller langt hår kan sætte sig fast i bevægelige dele.
h) Hvis der skal tilsluttes sugekop til apparatet, skal du kontrollere alle forbindelser og sørge for, at de er tætte. Brug af et støvfjernelsessystem kan reducere risiciene forbundet med støv.
i) Fjern alt justeringsværktøj eller skruenøgler, før du tænder apparatet. Et værktøj eller en skruenøgle, der efterlades i apparatets roterende del, kan forårsage skade.
j) Apparatet er ikke legetøj. Børn skal være under opsyn for at sikre, at de ikke leger med apparatet.
k) Stik ikke hænder eller andre genstande ind i apparatet, mens det er i brug!
l) Brugeren af udstyret skal bære fuldt fodtøj, der beskytter fødderne, og lange bukser.

2.4. Sikker brug af enheden

a) Maskinen skal være placeret på et stabilt underlag. Brug det rette værktøj til den givne opgave. En korrekt valgt enhed vil udføre den opgave, den er designet til, bedre og på en mere sikker måde.
b) Brug ikke enheden, hvis tænd-/slukknappen ikke fungerer korrekt (ikke tænder og slukker enheden). Enheder, der ikke kan tændes og slukkes med ON/OFF-knappen, er farlige, bør ikke betjenes og skal repareres.

c) Afbryd enheden fra strømforsyningen, før justering, rengøring og vedligeholdelse påbegyndes. En sådan forebyggende foranstaltning reducerer risikoen for utilsigtet aktivering.
d) Når den ikke er i brug, skal den opbevares et sikkert sted, væk fra børn og personer, der ikke er bekendt med enheden, og som ikke har læst brugermanualen. Enheden kan udgøre en fare i hænderne på uerfarne brugere.
e) Hold enheden i perfekt teknisk stand. Før hver brug skal den kontrolleres for generelle skader, især for bevægelige komponenter for revnede dele eller elementer og for andre forhold, der kan påvirke enhedens sikre drift. Hvis der opdages skader, skal enheden afleveres til reparation før brug.
f) Opbevar enheden utilgængeligt for børn.
g) Reparation eller vedligeholdelse af enheden bør udføres af kvalificerede personer og kun med originale reservedele. Dette vil sikre sikker brug.
h) For at sikre enhedens funktionsdygtighed må du ikke fjerne fabriksmonterede afskærmninger, og du må ikke løsne skruer.
i) Ved transport og håndtering af enheden mellem lageret og destinationen skal du overholde de arbejdsmiljø- og sikkerhedsprincipper for manuel transport, der gælder i det land, hvor enheden skal anvendes.
j) Undgå situationer, hvor enheden holder op med at virke under brug på grund af overdreven belastning. Dette kan resultere i overophedning af drivelementerne og beskadigelse af enheden.
k) Rør ikke ved leddelte dele eller tilbehør, medmindre enheden er blevet afbrudt fra strømkilden.
l) Efterlad ikke dette apparat uden opsyn, mens det er i brug.
m) Rengør enheden regelmæssigt for at forhindre ophobning af genstridigt eller surt snavs.
n) Den angivne vibrationsemission er målt ved hjælp af standardmålemetoder. Vibrationsemissioner kan ændre sig, hvis enheden bruges i forskellige omgivelser.
o) Rør ikke ved bevægelige dele eller tilbehør, medmindre enheden er blevet afbrudt fra trykluftforsyningen.
p) Dæk ikke luftindtaget og -udtaget til.
q) Det er forbudt at gribe ind i enhedens struktur for at ændre dens parametre eller konstruktion.
r) Hold enheden væk fra ild- og varmekilder.
s) Dæk ikke ventilationsåbningerne til!
t) Brug eller parker ikke maskinen på overflader med stejle hældninger (sluk først for sugningen, når du arbejder på skråninger).
u) Vær særlig forsigtig, når du arbejder omkring kanter, trapper, hældninger og nedkørsler.

v) Genstande som reb, snore, stropper samt varme, glødende eller brandfarlige eller giftige genstande må ikke fejes.

ADVARSEL! Trods apparatets sikre design og beskyttelsesfunktioner, og på trods af brugen af yderligere elementer, der beskytter operatøren, er der stadig en lille risiko for ulykker eller skader ved brug af apparatet. Vær opmærksom og brug din sunde fornuft, når du bruger apparatet.

3. Brugsbetingelser

Produktet er designet til rengøring af plane overflader, især hvor der kræves ydeevne over store områder (værksteder, lagre, fortove, indkøbscentre osv.).
Brugeren er ansvarlig for enhver skade, der måtte opstå som følge af utilsigtet brug af apparatet.

3.1. Beskrivelse af apparatet



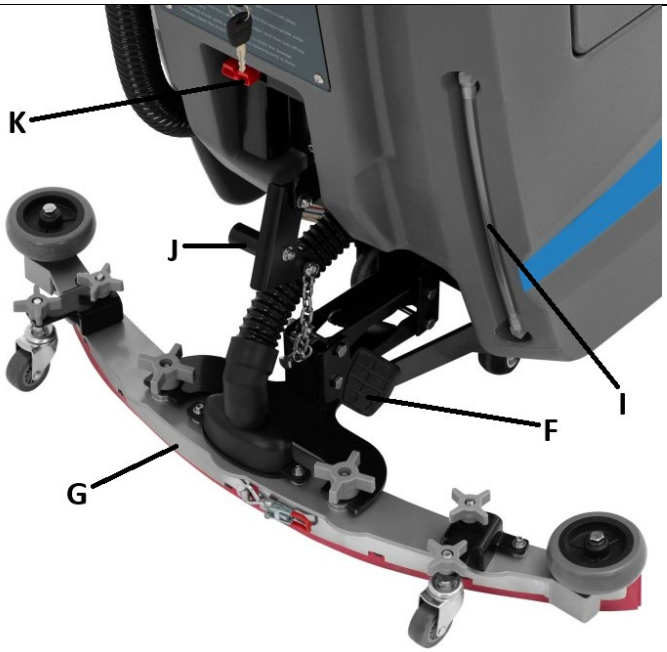

A. Styrehåndtag med kontrolpanel
B. Dæksel til spildevandstank med filter
C. Panel med hovedafbryder og sikringer
D. Dæksel til batterirum
E. Renvandstankpåfyldningspedal
F. Løftepedal til børstemodul
G. Sugerive
H. Spildevandstømningsslange med låg
I. Vandtankpåfyldningsmåler
J. Løftehåndtag til sugerive
K. Tilslutningsport til batterioplader





L. Knap til automatisk kørsel
M. Knap til manuel kørsel
N. Maskinens tænd/sluk-indikatorlampe
O. Batterispændingsmåler
P. Kontakthåndtag til frem/tilbagekørsel
Q. TÆND-/SLUKKNAP børste
R. TIL/SLUKKET støvsuger
S. TIL/SLUKKET knap til justering af kørehastighed
T. Tænd-/slukknap til maskinen (FRA-Standby/TIL-TIL med vandspray)

3.2. Forberedelse til brug

APPARATETS PLACERING

Omgivelsestemperaturen må ikke overstige 40°C, og den relative luftfugtighed må ikke overstige 85%. Beskyt enheden mod regn eller for meget fugt. Dæk ikke apparatet til under drift eller opladning! Hold apparatet væk fra alle varme overflader og ild. Brug altid apparatet på en stabil, tør overflade og utilgængeligt for børn og personer med reducerede mentale, sensoriske og intellektuelle funktioner. Ved opladning af batteriet skal apparatet placeres på en sådan måde, at netstikket kan nås når som helst. Sørg for, at apparatets strømforsyning svarer til dataene på typeskiltet!

SAMLING AF APPARATET

Apparatet leveres næsten færdigsamlet til brug. Før første brug skal sugeriven (G) dog fastgøres til løfte- og vakuummekanismen, der forbinder den med resten af maskinen ved at skrue den fast med holderen. Juster også sugeriven (G) ved hjælp af de eksisterende skruehåndtag til hjulmontering, hvis den skaber for meget eller mindre modstand under drift.

Før første opstart anbefales det at tilslutte apparatet til en oplader for eventuel genopladning. For at gøre dette skal du først tilslutte kablet med stikket til den tilsvarende stikkontakt på maskinen (K), og derefter tilslutte stikket fra opladeren til stikkontakten. Displayet på kontrolpanelet viser den aktuelle batterispænding (fuldt opladet >24V; oplad det straks, når displayet viser ≤21V).

VIGTIGT: Maskinen kan kun oplades, når den er slukket - hovedafbryderen (T) er i position "OFF". Oplad ikke maskinen med fuldt opladet eller næsten fuldt opladet batteri – den skal bruges mindst 30 minutter før genopladning. Oplad ikke maskinen i mere end 10 timer!

Under opladning skal spildevandstanken tømmes, og batterirummets dæksel (D) skal åbnes, før der er god ventilation.

Batteriopladeren har en simpel indikatorlampe for opladningsstatus:

- Rødt eller grønt blinkende lys – vente-/forberedelsestilstand
- Rødt blinkende lys - <80% opladet
- Gult lys blinker - >80% opladet
- Grønt lys blinker – næsten 100% opladet
- Grønt lys konstant lyser – opladning fuldført

3.3. Brug af enhed

- Fyld frisk, rindende vand i rentvandstanken (E) – se niveauet på påfyldningsmåleren (I) – og passende rengøringsmiddel (hvis nødvendigt), der ikke skummer.

VIGTIGT: Temperaturen på rent vand må ikke overstige 50°C.

- Sænk børste- og sugerivemodulet (H og G).

- Sæt hovedafbrydernøglen (T) i positionen ON eller ON + vandsprøjtning
- Start børste- og støvsugemekanismen, men drej de tilsvarende kontakter til ON-positionen (Q og R).
- Vælg maskinens køreretning med håndtaget (P).
- Juster maskinens kørehastighed med drejeknappen (S).
- Vælg en af de 2 køreknapper (L eller M) – til enten manuel eller automatisk kørsel.
- Efter rengøring skal du først slukke for børsten og støvsugerfunktionen (Q og R).
- Løft suge- og rive- og børstemodulet op med de tilsvarende håndtag (F og J).
- Bortskaf spildevandstanken, når den er fuld, eller når arbejdet er afsluttet, ved at fjerne spildevandsudløbsrøret (H) til holderen og fjerne dens hætte.

TIPS TIL BETJENING AF MASKINEN:

- Sørg for, at maskinens batteri er tilstrækkeligt opladet før hver brug. Selv hvis du bruger maskinen sjældent eller ikke bruger den i en længere periode (mere end 15 dage), skal du tilslutte maskinen til opladeren en gang imellem (f.eks. en gang om måneden).
- Undgå hyppige start- og stopcyklusser af maskinen - det forkorter motorens levetid.
- Lav kørehastighed i starten eller med uerfarne brugere anbefales.
- Ved meget støv anbefales brug af vandspray.
- Tøm altid spildevandet ud af tanken efter hver brug - opbevar det ikke i maskinen!
- Ved brug med rengøringsmiddel, der danner skum, skal du tilsætte et skumdæmpningsmiddel til spildevandstanken for at forhindre, at maskinen suger spildevandsskumbobler ind i støvsugersystemets motor, hvilket kan beskadige den.

3.4. Rengøring og vedligeholdelse

a) Tag stikket ud af stikkontakten, og lad apparatet køle helt af før hver rengøring, justering eller udskiftning af tilbehør, eller hvis apparatet ikke er i brug.
   - Vent, indtil de roterende elementer er stoppet.

b) Brug kun ikke-ætsende rengøringsmidler til at rengøre overfladen.

c) Opbevar enheden et tørt, køligt sted, fri for fugt og direkte sollys.

d) Spray ikke enheden med en vandstråle, og nedsænk den ikke i vand.

e) Lad ikke vand trænge ind i enheden gennem ventilationsåbningerne i enhedens kabinet.

f) Rengør ventilationsåbningerne med en børste og trykluft.
g) Apparatet skal regelmæssigt inspiceres for at kontrollere dets tekniske ydeevne og finde eventuelle skader.
h) Lad ikke batteriet blive i apparatet, hvis det ikke skal bruges i længere tid.
i) Brug en blød og fugtig klud til rengøring.
j) Brug ikke skarpe og/eller metalgenstande til rengøring (f.eks. en stålbørste eller en metalspatel), da de kan beskadige apparatets overflademateriale.
k) Rengør ikke apparatet med syreholdige stoffer, medicinske midler, fortyndere, brændstof, olier eller andre kemiske stoffer, da det kan beskadige apparatet.
l) Tøm altid spildevandet ud efter hver brug – opbevar det ikke i maskinen!Hvis maskinen ikke skal bruges i længere tid, skal du også tømme rentvandstanken.

SIKKER FJERNELSE AF BATTERIER OG GENOPLADELIGE BATTERIER

Der er installeret 12V 100Ah-batterier i apparatet (under batteridækslet/spildevandstanken).

Brugte batterier skal fjernes fra apparatet på samme måde som ved installation:

- Apparatet skal slukkes, og opladeren skal frakobles.
- [Kun hvis fyldt] Tøm spildevandstanken.
- Løft batteridækslet.
- Frakobl klemmerne fra batteripolerne.
- Fjern batteriet ved at løfte det.

Genbrug batterierne hos den relevante organisation eller virksomhed.

PROBLEMLØSNING



a) Kontroller venligst, om den røde knap sidder fast.
b) Hvis den er det, skal du trykke på den for at få den ud.
c) Genstart nøglekontakten, og betjen maskinen som normalt.
d) Hvis maskinen stadig ikke kører, skal du se fejlfindingsarket baseret på blinktiderne for nulstillingslampen (se detaljer i nedenstående ark).

Fejlfindingsark

Målerstatus (Enkelt blink)		Fejlbeskrivelse	Mulige årsager
	1 Netflimmer	Lavspændingsfejl	Batterispænding for lav
	2 Netflimmer	Fejl i åbent kredsløb i motor	Afbrudt kredsløb i motorledninger
	3 Netflimmer	Overstrøm / motorkortslutning	1. Overbelastningsdrift i lang tid 2. Motorkortslutning / motorkortslutning i motorledninger
	4 Netflimmer	Ikke BRUGT	-

	5 Netflimmer	Høj / lav temperatur	1. Overbelastningsdrift i lang tid 2. Den elektromagnetiske bremse er ikke udløst
	6 Netflimmer	Opladningsundertrykkelse	Opladningstilstand
	7 Netflimmer	Acceleratorfejl	1. Den høje / lave ende af acceleratoren er uden for område 2. Acceleratorhanen falder af
	8 Netflimmer	Styringsfejl	Intern fejl
	9 Netflimmer	Elektromagnetisk bremsefejl	Solenoidbremsespole åben / ledning afbrudt
	10 Netflimmer	Højspændingsfejl	Uoverensstemmelse i batterispænding

BORTSKAFFELSE AF BRUGTE ENHEDER

Bortskaf ikke denne enhed i det kommunale affaldssystemer. Aflever den på et genbrugs- og indsamlingssted for elektriske apparater. Kontroller symbolet på produktet, instruktionsmanualen og emballagen. Den plast, der bruges til at fremstille enheden, kan genbruges i overensstemmelse med deres markeringer. Ved at vælge at genbruge yder du et betydeligt bidrag til beskyttelsen af vores miljø.

Kontakt de lokale myndigheder for at få oplysninger om din lokale genbrugsstation.

Tämä käyttöohje on käännetty konekäännöksellä. Olemme tehneet kaikkemme varmistaaksemme käännöksen oikeellisuuden, mutta huomaa, että konekäännökset eivät ole täydellisiä eivätkä niiden ole tarkoitus korvata ihmiskääntäjiä. Käyttöohjeen virallinen versio on englanniksi. Käännetyn version ja alkuperäisen englanninkielisen version väliset erot eivät ole oikeudellisesti sitovia. Jos sinulla on kysyttävää käännöksen oikeellisuudesta, katso englanninkielinen versio, joka on virallinen lähde. Lisää kieliversioita on saatavilla pyynnöstä osoitteesta info@expondo.com.

Tekniset tiedot

Parametrin kuvaus		Parametrin arvo
Tuotteen nimi		Moottoroitu lattianpesukone
Malli		TOPCLEAN SELF X
Jännite [V]		24
Akku		12V / 100Ah
Teho [W]	Voimansiirto	400
	Harja	550
	Imumoottorin teho	500
IP-suojausluokka		IP20
Mitat (PxLxK) [cm]		137 x 86 x 106
Paino [kg]		162
Työkapasiteetti [m^3/h]		2000
Likavesisäiliön tilavuus [L]		65
Vesisäiliön tilavuus [L]		60

1. Yleiskuvaus

Käyttöohje on suunniteltu auttamaan laitteen turvallisessa ja tarkoituksenmukaisessa käytössä. Tuote on suunniteltu ja valmistettu tiukkojen teknisten ohjeiden mukaisesti käyttäen uusinta teknologiaa ja komponentteja. Lisäksi se vastaa tiukimpia laatuvaatimuksia.

ÄLÄ KÄYTÄ LAITETTA, ELLET OLE LUKENUT JA SISÄISTÄNYT NÄITÄ KÄYTTÖOHJEITA PERUSTEELLISESTI.

Laitteen käyttöiän pidentämiseksi ja virheettömän toiminnan varmistamiseksi käytä laitetta tämän käyttöohjeen mukaisesti ja suorita tarvittavat huoltotoimenpiteet säännöllisesti. Näiden käyttöohjeiden sisältämät tekniset tiedot ja spesifikaatiot ovat ajan tasalla. Valmistaja pidättää oikeuden tehdä niihin laadun parantamiseen liittyviä muutoksia. Laite on suunniteltu siten, että melupäästöriskit ovat mahdollisimman pienet ottaen huomioon tekniikan kehitys ja melun vähentämismahdollisuudet.

Merkkien selitys

CE	Tuote täyttää asiaankuuluvat turvallisuusstandardit.
	Lue ohjeet ennen käyttöä.
	Tuote on kierrätettävä.
	**VAROITUS!, HUOMAUTUS! tai MUISTUTUS!** Kyseiseen tilanteeseen sopiva. (yleinen varoitusmerkki)
	Käytä jalkasuojia.
	Käytä suojavaatetusta.
	HUOMIO! Sähköiskuvaara!
	HUOMIO! Pyörivät osat, takertumisvaara!
	VAROITUS! Myrkyllisiä aineita, myrkytysvaara! (koskee akkua)

	Suojaa sateelta ja liialliselta kosteudelta.



HUOM! Tämän käyttöohjeen piirustukset ovat vain havainnollistavia, ja ne voivat joiltakin osin poiketa todellisesta tuotteesta.

2. Käyttöturvallisuus

**HUOMIO!** Lue kaikki turvallisuutta koskevat varoitukset ja kaikki ohjeet. Varoitusten ja ohjeiden noudattamatta jättäminen voi johtaa sähköiskuun, tulipaloon ja/tai vakaviin vammoihin tai kuolemaan.

Varoituksissa ja ohjeissa termeillä "laite" tai "tuote" viitataan seuraaviin:
Moottoroitu lattianpesukone

2.1. Sähköturvallisuus

a) Pistotulpan on sovittava pistorasiaan. Älä muokkaa pistotulppaa millään tavalla. Alkuperäisten pistotulppien ja yhteensopivien pistorasioiden käyttö vähentää sähköiskun vaaraa.
b) Käytä johtoa vain sille tarkoitettuun käyttöön. Älä koskaan käytä sitä laitteen kantamiseen tai pistotulpan irrottamiseen pistorasiasta. Pidä virtajohto etäällä lämmönlähteistä, öljystä, terävistä reunoista tai liikkuvista osista. Vahingoittuneet tai sotkeutuneet virtajohdot lisäävät sähköiskun vaaraa.
c) Älä käytä laitetta, jos virtajohto on vaurioitunut, tai jos siinä on selviä kulumisen merkkejä. Vaurioituneen virtajohdon saa vaihtaa pätevä sähköasentaja tai valmistajan huoltokeskus.
d) Sähköiskun välttämiseksi älä upota johtoa, pistotulppaa tai laitetta veteen tai muihin nesteisiin. Älä käytä laitetta märillä pinnoilla.
e) HUOMIO! HENGENVAARA! Älä koskaan upota laitetta puhdistuksen aikana veteen tai muihin nesteisiin.
f) Älä käytä erittäin kosteissa ympäristöissä tai vesisäiliöiden välittömässä läheisyydessä.
g) Ennen ensimmäistä käyttökertaa tarkista, vastaavatko pääjännite ja -virta tyyppikilvessä ilmoitettuja tietoja.

2.2. Turvallisuus työpaikalla

a) Varmista, että työskentelyalue on siisti ja hyvin valaistu. Sotkuinen tai huonosti valaistu työskentelyalue voi johtaa onnettomuuksiin. Pysy aina valppaana, tarkkaile laitteen toimintaa ja käytä tervettä järkeä työskennellessäsi laitteen kanssa.
b) Jos havaitset laitteessa vaurioita tai epäsäännöllistä toimintaa, kytke laite välittömästi pois päältä ja ilmoita asiasta viipymättä laitteesta vastuussa olevalle henkilölle.
c) Jos laitteen oikeasta toiminnasta on epäilyksiä, ota yhteyttä valmistajan tukipalveluun.
d) Vain valmistajan huoltopiste saa korjata laitteen. Älä yritä korjauksia itsenäisesti!
e) Jos tulipalo syttyy, sammuta se jauhe- tai hiilidioksidisammuttimella (CO_2) (joka on tarkoitettu käytettäväksi jännitteisten sähkölaitteiden sammuttamiseen).
f) Lasten tai luvattomien henkilöiden ei tule mennä työasemalle. Häiriötekijät voivat johtaa laitteen hallinnan menettämiseen.
g) Käytä laitetta tilassa, jossa on hyvä ilmanvaihto.
h) Laite tuottaa käytössä pölyä ja roskaa. On tärkeää suojella sivullisia niiden haitallisilta vaikutuksilta.
i) Tarkasta säännöllisesti turvatarrojen kunto. Jos tarrat ovat lukukelvottomia, ne on vaihdettava.
j) Pidä tämä käyttöohje tallessa myöhempää käyttöä varten. Jos tämä laite luovutetaan kolmannelle osapuolelle, käyttöohjeet on luovutettava sen mukana.
k) Säilytä pakkauselementit ja pienet kokoonpano-osat lasten ulottumattomissa.
l) Pidä laite poissa lasten ja eläinten ulottuvilta.



Muista! Kun käytät laitetta, suojaa lapsia ja muita sivullisia.

2.3. Henkilökohtainen turvallisuus

a) Älä käytä laitetta väsyneenä, sairaana tai alkoholin, huumaavien aineiden tai sellaisten lääkkeiden vaikutuksen alaisena, jotka voivat merkittävästi heikentää kykyäsi käyttää laitetta.
b) Konetta saavat käyttää fyysisesti hyväkuntoiset henkilöt, jotka pystyvät käsittelemään konetta turvallisesti, jotka ovat asianmukaisesti koulutettuja, jotka ovat tutustuneet tähän käyttöohjeeseen ja jotka ovat saaneet riittävän työturvallisuuskoulutuksen.
c) Laitetta ei ole tarkoitettu henkilöiden (mukaan lukien lapset) käytettäväksi, joilla on rajoittuneet henkiset ja aistilliset toiminnot tai joilla ei ole tarvittavaa kokemusta ja/tai tietoa, ellei heitä valvo heidän turvallisuudestaan vastaava henkilö tai he ole saaneet opastusta laitteen käyttöön.
d) Kun työskentelet laitteen kanssa, käytä tervettä järkeä ja pysy aina valppaana. Tilapäinen keskittymisen menetys laitteen käytön aikana voi johtaa vakaviin vammoihin.
e) Estä laitteen tahaton käynnistyminen varmistamalla, että sen kytkin on OFF-asennossa ennen kuin liität laitteen virtalähteeseen.
f) Älä yliarvioi kykyjäsi. Kun käytät laitetta, varmista, että pystyt ylläpitämään tasapainosi, ja että työskentelet tukevassa asennossa. Tämä takaa laitteen paremman hallinnan odottamattomissa tilanteissa.
g) Älä käytä väljiä vaatteita ja koruja. Pidä hiukset, vaatteet ja käsineet poissa liikkuvista osista. Löysät vaatteet, korut tai pitkät hiukset voivat tarttua liikkuviin osiin.
h) Jos laitteeseen on tarkoitus liittää imu, tarkista kaikki liitännät ja varmista, että ne ovat tiiviit. Pölynpoistojärjestelmän käyttö voi vähentää pölyyn liittyviä riskejä.
i) Poista kaikki säätötyökalut tai kiintoavaimet ennen laitteen kytkemistä päälle. Laitteen pyörivään osaan jätetty työkalu tai kiintoavain voi aiheuttaa loukkaantumisvaaran.
j) Tämä laite ei ole leikkikalu. Lapsia on valvottava, jotteivat he leikkisi laitteen kanssa.
k) Älä laita käsiäsi tai muita esineitä laitteen sisälle, kun se on käytössä!
l) Laitteen käyttäjän on käytettävä jalkineita, jotka suojaavat jalkoja, ja pitkiä housuja.

2.4. Laitteen turvallinen käyttö

a) Älä ylikuormita laitetta. Käytä vain kulloiseenkin toimenpiteeseen sopivia työkaluja. Sopivat laitteet ja työkalut varmistavat toimenpiteiden paremman ja turvallisemman suorittamisen.

b) Älä käytä laitetta, jos "ON/OFF"-kytkin ei toimi oikein (ei kytke laitetta päälle ja pois päältä). Laitteet, joita ei voida kytkeä päälle ja pois päältä kytkimellä, ovat vaarallisia, niitä ei saa käyttää ja ne on korjattava.
c) Irrota laite virtalähteestä ennen säätö-, puhdistus- ja huoltotöiden aloittamista. Tällainen ennaltaehkäisevä toimenpide vähentää tahattoman käynnistymisen riskiä.
d) Kun laitetta ei käytetä, säilytä se turvallisessa paikassa, poissa lasten ja sellaisten henkilöiden ulottumattomissa, jotka eivät tunne laitetta ja jotka eivät ole lukeneet sen käyttöohjetta. Laite voi olla kokemattomien käyttäjien käsissä vaarallinen.
e) Pidä laite teknisesti täydellisessä kunnossa. Tarkista ennen jokaista käyttökertaa, että laite ei ole vaurioitunut. Tarkista erityisesti laitteen liikkuvat osat halkeamien varalta. Tarkista myös kaikki muut seikat, jotka voisivat aiheuttaa ongelmia laitteen turvalliseen toimintaan. Jos havaitset minkäänlaisia vaurioita, laite on luovutettava korjattavaksi ennen sen käyttöä.
f) Laite on pidettävä poissa lasten ulottuvilta.
g) Laitteen korjauksen tai huollon saa suorittaa vain pätevä henkilö ja ainoastaan alkuperäisiä varaosia käyttäen. Tämä varmistaa laitteen turvallisen käytön.
h) Älä poista tehtaalla asennettuja suojuksia äläkä löysää ruuveja, jotta laite toimisi turvallisesti.
i) Kun kuljetat ja käsittelet laitetta varaston ja määränpään välillä, noudata kuljetusta koskevia työturvallisuusmääräyksiä, jotka ovat voimassa siinä maassa, jossa laitetta käytetään.
j) Vältä tilanteita, joissa laite lakkaa toimimasta käytön aikana liiallisen kuormituksen vuoksi. Tämä voi johtaa käyttöelementtien ylikuumenemiseen ja laitteen vaurioitumiseen.
k) Älä koske nivellettyihin osiin tai lisävarusteisiin, ellei laitetta ole irrotettu virtalähteestä.
l) Älä käytä laitetta valvomatta.
m) Puhdista laite säännöllisesti estääksesi pinttyneen tai happaman lian kertymisen.
n) Määritelty tärinäpäästö on mitattu yleisillä mittausmenetelmillä. Tärinäpäästö voi vaihdella laitteen käyttöympäristön mukaan.
o) Älä koske liikkuviin osiin tai lisävarusteisiin, ellei laitetta ole irrotettu paineilman syötöstä.
p) Älä peitä ilmanotto- tai ilmanpoistoaukkoa.
q) Älä tee muutoksia laitteeseen sen parametrien tai rakenteen muuttamiseksi.
r) Pidä laite kaukana tulen- ja lämmönlähteistä.
s) Älä peitä tuuletusaukkoja!

t) Älä käytä tai pysäköi laitetta jyrkästi kalteville pinnoille (sammuta imu ensin, kun työskentelet kaltevilla pinnoilla).
u) Ole erityisen varovainen työskennellessäsi reunojen, portaiden, kaltevien pintojen ja laskujen lähellä.
v) Älä lakaise esineitä, kuten köysiä, naruja, hihnoja, eikä kuumia, hehkuvia, syttyviä tai myrkyllisiä esineitä.



HUOMIO! Huolimatta laitteen turvallisesta rakenteesta, suojaominaisuuksista ja käyttäjää suojaavien lisäelementtien käytöstä, laitteen käyttöön sisältyy silti aina pieni onnettomuus- tai loukkaantumisriski. Pysy valppaana ja käytä tervettä järkeä laitetta käyttäessäsi.

3. Yleiset käyttöohjeet

Tuote on suunniteltu tasaisten pintojen puhdistukseen, erityisesti alueilla, joilla tarvitaan suorituskykyä laajoilla alueilla (työpajat, varastot, jalkakäytävät, ostoskeskukset jne.).
Käyttäjä on vastuussa kaikista vahingoista, jotka aiheutuvat laitteen virheellisestä käytöstä.

3.1. Laitteen kuvaus


A
H
B
C
D
E
F
G
H

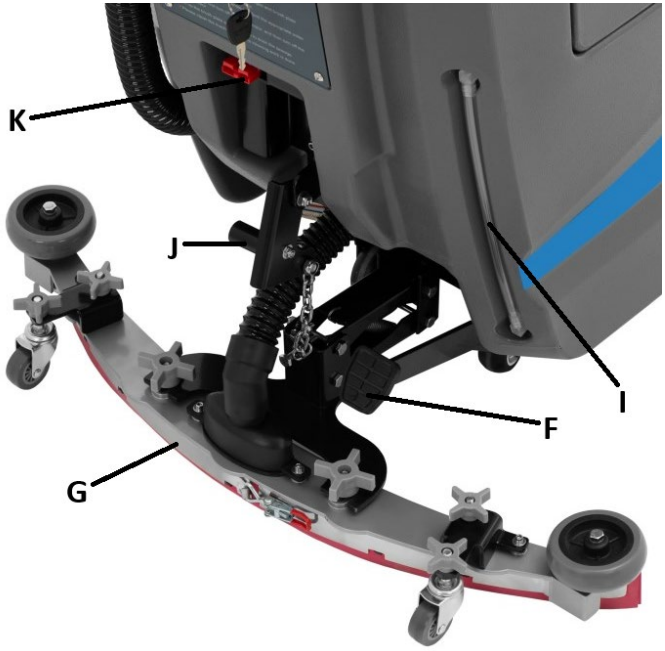
K
J
I
F
G

A. Ohjauskahva ohjauspaneelilla
B. Jätesäiliön kansi suodattimella
C. Paneeli pääkytkimellä ja sulakkeilla
D. Akkulokeron kansi
E. Puhdasvesisäiliön täyttöaukko
F. Harjamoduulin nostopoljin
G. Imuhara
H. Jäteveden tyhjennysletku korkilla
I. Vesisäiliön täyttömittari
J. Imuharan nostovipu
K. Akkulaturin liitäntäportti



L. Automaattisen ajopainikkeen painike

M. Käsikäyttöisen ajopainikkeen painike
N. Koneen ON/OFF-merkkivalo
O. Akun jännitemittari
P. Eteen-/taakseajokytkimen vipu
Q. Harjan ON/OFF-kytkin
R. Imurin ON/OFF-kytkin
S. Ajonopeuden säätökiekko
T. Koneen pääkytkin (OFF-Valmiustila/ON-ON vesisuihkulla)

3.2. Valmistelu käyttöä varten

LAITTEEN SIJAINTI

Ympäristön lämpötila ei saa ylittää 40 °C:a ja suhteellinen kosteus ei saa ylittää 85 %:a. Suojaa laite sateelta tai liialliselta kosteudelta. Älä peitä laitetta käytön tai latauksen aikana! Pidä laite poissa kuumilta pinnoilta ja tulesta. Käytä laitetta aina vakaalla, kuivalla alustalla ja lasten ja henkilöiden ulottumattomissa, joilla on heikentynyt henkinen, aistillinen ja älyllinen toimintakyky. Akkua ladattaessa laite tulee sijoittaa siten, että verkkovirtapistokkeeseen pääsee käsiksi milloin tahansa. Varmista, että laitteen virtalähde vastaa arvokilvessä annettuja tietoja!

LAITTEEN KOKOAMINEN

Laite toimitetaan lähes täysin koottuna käyttöä varten, mutta ennen ensimmäistä käyttökertaa imuhara (G) on kiinnitettävä nosto- ja imumekanismiin, joka yhdistää sen muuhun laitteeseen ruuvaamalla sitä pidikkeellä. Säädä myös imuharaa (G) olemassa olevilla ruuveilla pyörien kiinnitystä varten, jos se aiheuttaa liikaa tai liian vähän vastusta käytön aikana.

Ennen ensimmäistä käynnistystä on suositeltavaa kytkeä laite laturiin mahdollista latausta varten. Tätä varten kytke ensin kaapeli pistokkeella laitteen vastaavaan pistorasiaan (K) ja sitten laturin pistoke pistorasiaan. Ohjauspaneelin näytössä näkyy akun nykyinen jännite (täysin ladattu >24V; lataa se välittömästi, kun näytössä näkyy ≤21V).

TÄRKEÄÄ: Laitetta voidaan ladata vain, kun se on sammutettu - pääkytkin (T) on "OFF"-asennossa. Älä lataa laitetta täyteen tai lähes täyteen ladatulla akulla – sitä on käytettävä vähintään 30 minuuttia ennen uudelleenlatausta. Älä lataa laitetta yli 10 tuntia!

Latauksen aikana jätevesisäiliö on tyhjennettävä ja akkulokeron kansi (D) avattava ennen hyvän tuuletuksen varmistamista.

Akkulaturissa on yksinkertainen lataustilan merkkivalo:

- Punainen tai vihreä valo vilkkuu – odotus-/valmistelutila
- Punainen valo vilkkuu – <80 % ladattu
- Keltainen valo vilkkuu – >80 % ladattu
- Vihreä valo vilkkuu – lähes 100 % ladattu

- Vihreä valo palaa jatkuvasti – lataus valmis

3.3. Laitteen käyttö

- Täytä puhdasvesisäiliö (E) raikasta, juoksevaa vettä – tarkista sen taso täyttömitasta (I) – ja lisää tarvittaessa sopivaa pesuainetta, joka ei vaahtoa.

TÄRKEÄÄ: puhtaan veden lämpötila ei saa ylittää 50 °C:ta.

- Laske harja ja imuharamoduuli (H ja G) alas.
- Aseta pääkytkin (T) ON- tai ON+vesisuihkutus-asentoon
- Käynnistä harjaus- ja imurointimekanismi asettamalla vastaavat kytkimet ON-asentoon (Q ja R).
- Valitse laitteen ajosuunta vivulla (P).
- Säädä laitteen ajonopeutta valitsimella (S).
- Valitse toinen kahdesta ajopainikkeesta (L tai M) – joko manuaalista tai automaattista ajoa varten.
- Puhdistuksen jälkeen sammuta ensin harja ja imutoiminto (Q ja R).
- Nosta imu-, hara- ja harjamoduuli ylös vastaavilla vivuilla (F ja J).
- Hävitä jätevesisäiliö, kun se on täynnä, tai työn päätyttyä irrottamalla jäteveden poistoputki (H) pidikkeestään ja poistamalla sen korkki.

VINKKEJÄ LAITTEEN KÄYTTÖÖN:

- Varmista, että laitteen akussa on riittävästi virtaa ennen jokaista käyttökertaa. Vaikka käyttäisit konetta harvoin tai pitkään aikaan (yli 15 päivää), kytke se laturiin silloin tällöin (esim. kerran kuukaudessa).
- Vältä koneen usein tapahtuvia käynnistys- ja pysäytysjaksoja – se lyhentää sen käyttömoottorin käyttöikää.
- Alkuvaiheessa tai kokemattomille käyttäjille on suositeltavaa käyttää alhaista ajonopeutta.
- Runsaan pölyn tapauksessa suositellaan vesisuihkutusta.
- Tyhjennä jätevesi säiliöstä jokaisen käyttökerran jälkeen – älä säilytä sitä koneessa!
- Kun käytät vaahtoavaa pesuainetta, lisää jätevesisäiliöön välttämättä vaahdonestoainetta, jotta laite ei ime jätevesivaahtokuplia imujärjestelmän moottoriin, mikä voi vahingoittaa sitä.

3.4. Puhdistaminen ja huolto

a) Irrota verkkopistoke pistorasiasta ja anna laitteen jäähtyä kokonaan ennen jokaista puhdistusta, säätöä tai lisävarusteiden vaihtoa sekä silloin, kun laitetta ei käytetä.
   - Odota, että pyörivät osat pysähtyvät.

b) Käytä laitteen pintojen puhdistamiseen vain syövyttämättömiä puhdistusaineita.

c) Laite on säilytettävä kuivassa ja viileässä paikassa suojassa kosteudelta ja suoralta auringonvalolta.

d) Älä suihkuta laitetta vesisuihkulla tai upota sitä veteen.

e) Varmista, ettei laitteen sisään pääse vettä sen kotelossa olevien aukkojen kautta.

f) Puhdista ilmanvaihtoaukot harjalla ja paineilmalla.

g) Laite on tarkastettava säännöllisesti sen teknisen tehokkuuden ja mahdollisten vaurioiden havaitsemiseksi.

h) Älä jätä akkua laitteeseen, jos sitä ei käytetä pidempään aikaan.

i) Käytä puhdistamiseen pehmeää ja kosteaa puhdistusliinaa.

j) Älä käytä puhdistukseen teräviä ja/tai metallisia esineitä (esim. terästharjaa tai metallista lastaa), sillä ne voivat vahingoittaa laitteen pintamateriaalia.

k) Älä puhdista laitetta happamilla aineilla, lääkinnällisiin tarkoituksiin tarkoitetuilla aineilla, ohennusaineilla, polttoaineilla, öljyillä tai muilla kemiallisilla aineilla, sillä ne voivat vahingoittaa laitetta.

l) Tyhjennä jätevesi aina jokaisen käyttökerran jälkeen – älä säilytä sitä koneessa!Jos laitetta ei käytetä pitkään aikaan, tyhjennä myös puhdasvesisäiliö.

AKKUJEN JA LADATTAVIEN AKKUJEN TURVALLINEN POISTAMINEN

Laitteeseen on asennettu 12 V:n 100 Ah:n akut (akkulokeron kannen/jätevesisäiliön alle).

Käytetyt akut tulee poistaa laitteesta samalla tavalla kuin asennuksessa:

- Laite on sammutettava ja laturi irrotettava.
- [Vain jos täytetty] Tyhjennä jätevesisäiliö.
- Nosta akkulokeron kansi.
- Irrota puristimet akkujen navoista.
- Irrota akku nostamalla se.

Kierrätä akut asianmukaisen organisaation tai yrityksen kanssa.

Ongelmien ratkaiseminen



a) Tarkista, onko punainen painike jumissa.
b) Jos on, paina sitä, jotta se ponnahtaa ulos.
c) Käynnistä avainkytkin uudelleen ja käytä laitetta normaalisti.
d) Jos laite ei vieläkään toimi, katso vianmääritysarkkia nollausvalon vilkkumisaikojen perusteella (katso tiedot alla olevasta arkista).

Vianmääritysarkki

Mittarin tila (yksi välähdys)		Vian kuvaus	Mahdolliset syyt
	1 Verkkovälkkyminen	Matala jännite - vika	Akun jännite liian alhainen
	2 Verkkovälkkyminen	Moottorin katkos	Moottorin johdotuksen katkos
	3 Verkkovälkkyminen	Ylivirta / moottorin oikosulku	1. Ylikuormitustoiminta pitkään 2. Moottorin oikosulku / moottorin johdotuksen oikosulku

	4 Verkkovälkkyminen	Ei käytössä	-
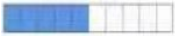	5 Verkkovälkkyminen	Korkea/matala lämpötila	1. Ylikuormitustoiminta pitkään 2. Sähkömagneettinen jarru ei ole vapautunut
	6 Verkkovälkkyminen	Latauksen esto	Lataustila
	7 Verkkovälkkyminen	Kaasuttimen vika	1. Kaasuttimen korkea/matala pää on alueen ulkopuolella 2. Kaasuttimen napa irtoaa
	8 Verkkovälkkyminen	Ohjaimen vika	Sisäinen vika
	9 Verkkovälkkyminen	Sähkömagneettisen jarrun vika	Solenoidijarrun kela auki / johdin irti
	10 Verkkovälkkyminen	Korkeajännitevika	Akun jännite ei vastaa toisiaan

KÄYTTÖJEN LAITTEIDEN HÄVITYS

Älä hävitä laitetta yleisen kunnallisen jätehuollon kautta. Luovuta se sähkölaitteiden kierrätykseen erikoistuneeseen keräyspisteeseen. Tarkista tuotteessa, käyttöohjeessa ja pakkauksessa oleva symboli. Laitteen valmistamiseen käytetyt muovit voidaan kierrättää merkintöjen mukaisesti. Kierrättämällä jätteet asianmukaisesti annat merkittävän panoksen ympäristönsuojeluun.

Ota yhteyttä paikallisiin viranomaisiin saadaksesi tietoa paikallisista kierrätyslaitoksista.

Deze gebruikershandleiding is machinaal vertaald. We hebben ons best gedaan om de vertaling zo nauwkeurig mogelijk te maken, maar houd er rekening mee dat automatische vertalingen niet perfect zijn en geen vervanging vormen voor menselijke vertalers. De officiële versie van de gebruikershandleiding is in het Engels. Eventuele verschillen tussen de vertaalde versie en het originele Engels zijn niet juridisch bindend. Als u vragen heeft over de nauwkeurigheid van de vertaling, raadpleeg dan de Engelse versie, die de officiële referentie is. Versies in andere talen zijn op aanvraag verkrijgbaar via info@expondo.com.

Technische gegevens

Parameter beschrijving		Parameter waarde
Productnaam		Gemotoriseerde vloerschrobber
Model		TOPCLEAN SELF X
Spanning [V]		24
Batterij		12V / 100Ah
Vermogen [W]	Aandrijflijn	400
	Borstel	550
	Zuigmotorvermogen	500
IP-beschermingsklasse		IP20
Afmetingen (LxBxH) [cm]		137 x 86 x 106
Gewicht [kg]		162
Werkcapaciteit [m^3/h]		2000
Inhoud vuilwatertank [L]		65
Inhoud watertank [L]		60

1. Algemene beschrijving

De gebruikershandleiding is bedoeld als hulpmiddel bij een veilig en probleemloos gebruik van het apparaat. Het product is ontworpen en vervaardigd volgens strikte technische richtlijnen, met gebruikmaking van de modernste technologieën en componenten. Bovendien wordt het geproduceerd volgens de strengste kwaliteitsnormen.

GEBRUIK HET APPARAAT ALLEEN ALS U DEZE GEBRUIKERSHANDLEIDING GRONDIG HEBT GELEZEN EN BEGREPEN.

Om de levensduur van het apparaat te verlengen en een probleemloze werking te garanderen, dient u het te gebruiken in overeenstemming met deze gebruikershandleiding en regelmatig onderhoudswerkzaamheden uit te voeren. De technische gegevens en specificaties in deze handleiding zijn actueel. De fabrikant behoudt zich het recht om wijzigingen aan te brengen in verband met kwaliteitsverbetering. Het toestel is ontworpen om de risico's van geluidsemissie tot een minimum te beperken, rekening houdend met de technologische vooruitgang en de mogelijkheden tot geluidsreductie.

Legenda

CE	Het product voldoet aan de relevante veiligheidsnormen.
	Lees de instructies voor gebruik.
	Het product moet worden gerecycled.
	**WAARSCHUWING ! of VOORZICHTIG! of HERINNERING!** Van toepassing op de gegeven situatie. (algemeen waarschuwingssignaal)
	Draag voetbescherming.
	Draag beschermende kleding.
	ATTENTIE! Elektrische schok waarschuwing!
	ATTENTIE! Roterende delen, pas op en voorkom verstrikking in het apparaat!
	WAARSCHUWING! Giftige stoffen, vergiftigingsgevaar! (betreft de batterij)

	Beschermen tegen regen en overmatig vocht.



LET OP! De tekeningen in deze handleiding dienen uitsluitend ter illustratie en kunnen in sommige details afwijken van het werkelijke product.

2. Gebruiksveiligheid

**ATTENTIE!** Lees alle veiligheidswaarschuwingen en alle instructies nauwkeurig. Het niet opvolgen van de waarschuwingen en instructies kan leiden tot elektrische schokken, brand en/of ernstig of zelfs dodelijk letsel.

De termen 'apparaat' of 'product' worden in de waarschuwingen en instructies gebruikt om te verwijzen naar het volgende:
Gemotoriseerde vloerschrobber

2.1. Elektrische veiligheid

a) De stekker moet in het stopcontact passen. Verander op geen enkele manier iets aan de stekker. Het gebruik van originele stekkers en passende stopcontacten vermindert het risico van elektrische schokken.
b) Gebruik de kabel alleen voor het beoogde doel. Gebruik het nooit om het apparaat te dragen of om de stekker uit het stopcontact te trekken. Houd de kabel uit de buurt van warmtebronnen, olie, scherpe randen of bewegende delen. Beschadigde of kabels die door elkaar geraakt zijn verhogen het risico op elektrische schokken.
c) Gebruik het apparaat niet als het netsnoer beschadigd is of duidelijke tekenen van slijtage aanwezig zijn. Een beschadigd netsnoer moet worden vervangen door een gekwalificeerde elektricien of het servicecentrum van de fabrikant.
d) Dompel het snoer, de stekker of het apparaat niet onder in water of andere vloeistoffen om een elektrische schok te voorkomen. Gebruik het apparaat niet op natte oppervlakken.

e) ATTENTIE! LEVENSGEVAARLIJK! Dompel het apparaat tijdens het schoonmaken nooit onder in water of andere vloeistoffen.
f) Niet gebruiken in zeer vochtige omgevingen of in de directe omgeving van watertanks.
g) Controleer vóór het eerste gebruik of het type netspanning en de stroomsterkte overeenkomen met de gegevens op het typeplaatje.

2.2. Veiligheid op de werkplek

a) Zorg ervoor dat de werkplek schoon en goed verlicht is. Een rommelige of slecht verlichte werkplek kan leiden tot ongelukken. Probeer vooruit te denken, observeer wat er gebeurt en gebruik gezond verstand wanneer u met het apparaat werkt.
b) Als u schade of een onregelmatige werking ontdekt, moet u het apparaat onmiddellijk uitschakelen en dit aan een supervisor melden.
c) Neem bij twijfel over de correcte werking van het apparaat contact op met de klantenservice van de fabrikant.
d) Alleen een erkend servicepunt van de fabrikant mag het apparaat repareren. Probeer geen reparaties zelfstandig uit te voeren!
e) Gebruik in geval van brand een poeder- of kooldioxide (CO_2) brandblusser (een die bestemd is voor gebruik op onder spanning staande elektrische apparaten) om de brand te blussen.
f) Kinderen en onbevoegden mogen de werkplek niet betreden. Afleiding kan leiden tot verlies van controle over het apparaat.
g) Gebruik het apparaat in een goed geventileerde ruimte.
h) Het apparaat produceert stof en puin tijdens de werking. Het is belangrijk om omstanders te beschermen tegen schadelijke gevolgen die door het apparaat worden verspreid.
i) Controleer regelmatig de staat van de veiligheidslabels. Indien de etiketten onleesbaar zijn, moeten zij worden vervangen.
j) Bewaar deze handleiding voor toekomstig gebruik. Als dit apparaat aan een derde wordt doorgegeven, moet de handleiding worden meegegeven.
k) Bewaar verpakkingselementen en kleine montagedelen op een plaats die niet toegankelijk is voor kinderen.
l) Houd het apparaat uit de buurt van kinderen en dieren.



Herinner! Bescherm kinderen en andere omstanders bij het gebruik van het apparaat.

2.3. Persoonlijke veiligheid

a) Gebruik het apparaat niet als u moe of ziek bent of onder invloed van alcohol, verdovende middelen of medicijnen die het vermogen om het apparaat te bedienen aanzienlijk kunnen beperken.
b) De machine mag worden bediend door lichamelijk fitte personen die in staat zijn de machine te hanteren, goed zijn opgeleid, deze bedieningshandleiding hebben doorgenomen en een opleiding hebben gevolgd op het gebied van veiligheid en gezondheid op het werk.
c) De machine is niet ontworpen voor gebruik door personen (inclusief kinderen) met beperkte mentale en zintuiglijke functies of personen zonder relevante ervaring en/of kennis, tenzij zij onder toezicht staan van een persoon die verantwoordelijk is voor hun veiligheid of instructies hebben gekregen over de bediening van de machine.
d) Gebruik bij het werken met het apparaat uw gezond verstand en blijf alert. Tijdelijk concentratieverlies tijdens het gebruik van het apparaat kan leiden tot ernstig letsel.
e) Om te voorkomen dat het apparaat per ongeluk wordt ingeschakeld, moet u ervoor zorgen dat de schakelaar in de stand OFF staat voordat u het apparaat op een stroombron aansluit.
f) Overschat de capaciteiten niet. Houd tijdens het gebruik van het apparaat uw evenwicht en blijf altijd stabiel. Dit zorgt voor een betere controle over het apparaat in onverwachte situaties.
g) Draag geen loshangende kleding of sierraden. Houd haar, kleding en handschoenen uit de buurt van bewegende delen. Losse kleding, sieraden of lang haar kunnen vast komen te zitten in bewegende onderdelen.
h) Controleer alle aansluitingen en zorg ervoor dat ze goed vastzitten. Het gebruik van een ontstoffingssysteem kan de risico's in verband met stof verminderen.
i) Verwijder alle afstelgereedschap of steeksleutels voordat u het apparaat aanzet. Een gereedschap of moersleutel die in het draaiende gedeelte van het apparaat wordt achtergelaten, kan letsel veroorzaken.
j) Het apparaat is geen speelgoed. Kinderen moeten onder toezicht staan om ervoor te zorgen dat ze niet met het apparaat spelen.
k) Steek uw handen of andere voorwerpen niet in het apparaat terwijl het in gebruik is!
l) De gebruiker van de apparatuur dient schoenen te dragen die de voeten beschermen en een lange broek.

2.4. Veilig gebruik van het apparaat

a) Overbelast het apparaat niet. Gebruik het juiste gereedschap voor de gegeven taak. Een juist gekozen apparaat zal de taak waarvoor het is ontworpen beter en veiliger uitvoeren.
b) Gebruik het apparaat niet als de aan/uit-schakelaar niet goed werkt (het apparaat niet in- en uitschakelt). Apparaten die niet met de aan/uit-schakelaar kunnen worden in- en uitgeschakeld, zijn gevaarlijk, mogen niet worden gebruikt en moeten worden gerepareerd.
c) Ontkoppel het apparaat van stroom voordat u begint met afstellen, schoonmaken en onderhoud. Een dergelijke preventieve maatregel vermindert het risico van onbedoelde activering.
d) Bewaar het apparaat wanneer het niet in gebruik is op een veilige plaats, uit de buurt van kinderen en mensen die het apparaat niet kennen en de gebruiksaanwijzing niet hebben gelezen. Het apparaat kan een gevaar vormen in de handen van onervaren gebruikers.
e) Houd het apparaat in perfecte technische staat. Controleer voor elk gebruik op algemene schade, controleer vooral bewegende onderdelen op gebarsten onderdelen of elementen, en op andere omstandigheden die de veilige werking van het apparaat kunnen beïnvloeden. Indien schade wordt geconstateerd, dient het apparaat voor gebruik ter reparatie te worden aangeboden.
f) Houd het apparaat buiten het bereik van kinderen.
g) Reparatie of onderhoud van het apparaat moet worden uitgevoerd door gekwalificeerd personeel, uitsluitend met gebruikmaking van originele reserveonderdelen. Dit garandeert een veilig gebruik.
h) Om de operationele integriteit van het apparaat te waarborgen, mogen in de fabriek gemonteerde afschermingen niet worden verwijderd en mogen geen schroeven worden losgedraaid.
i) Bij het vervoer en de behandeling van het apparaat tussen het magazijn en de bestemming moeten de gezondheids- en veiligheidsbeginselen voor handmatige transporten in acht worden genomen die gelden in het land waar het apparaat zal worden gebruikt.
j) Vermijd situaties waarin het apparaat tijdens het gebruik stopt met werken als gevolg van overmatige belasting. Dit kan leiden tot oververhitting van de aandrijfelementen en schade aan het apparaat.
k) Raak gelede onderdelen of accessoires niet aan, tenzij het apparaat van de stroombron is losgekoppeld.
l) Laat dit apparaat niet onbeheerd achter als het in gebruik is.
m) Reinig het apparaat regelmatig om ophoping van hardnekkig of zuur vuil te voorkomen.

n) De gespecificeerde trillingsemissie werd gemeten volgens standaard meetmethoden. De trillingsemissies kunnen veranderen als het apparaat in een andere omgeving wordt gebruikt.
o) Raak geen bewegende delen of accessoires aan, tenzij het apparaat is losgekoppeld van de persluchttoevoer.
p) Bedek de luchtinlaat en -uitlaat niet.
q) Het is verboden aan de structuur van het apparaat te zitten om de parameters of de constructie ervan te wijzigen.
r) Houd het apparaat uit de buurt van vuur- en warmtebronnen.
s) Dek de ventilatieopeningen niet af!
t) Gebruik of parkeer de machine niet op oppervlakken met een steile helling (schakel eerst de zuigkracht uit bij werkzaamheden op hellingen).
u) Wees extra voorzichtig bij werkzaamheden rond randen, trappen, hellingen en afdalingen.
v) Voorwerpen zoals touwen, snoeren, riemen, evenals hete, gloeiende, ontvlambare of giftige voorwerpen mogen niet worden opgezogen.



ATTENTIE! Ondanks het veilige ontwerp van het apparaat en de beschermende functies ervan, en ondanks het gebruik van extra elementen ter bescherming van de bediener, bestaat er toch een klein risico op een ongeval of letsel bij het gebruik van het apparaat. Blijf alert en gebruik uw gezond verstand wanneer u het apparaat gebruikt.

3. Gebruik richtlijnen

Dit product is ontworpen voor het reinigen van vlakke oppervlakken, met name waar grote oppervlakken gereinigd moeten worden (werkplaatsen, magazijnen, trottoirs, winkelcentra, enz.).
De gebruiker is aansprakelijk voor alle schade die voortvloeit uit onbedoeld gebruik van het apparaat.

3.1. Beschrijving van het apparaat


A
H
B
C
D
E
F
G
H

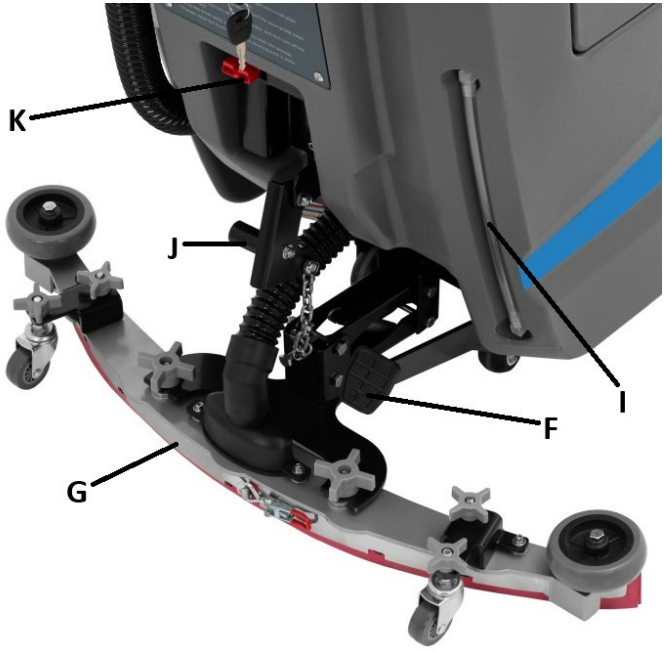
K
J
I
F
G

A. Bedieningspaneel met stuurhendel
B. deksel voor afvaltank met filter
C. bedieningspaneel met hoofdschakelaar en zekeringen
D. deksel voor accuvak
E. vulopening schoonwatertank
F. pedaal voor het optillen van de borstelmodule
G. zuighark
H. afvoerslang voor afvalwater met dop
I. niveaumeter watertank
J. hefboom voor de zuighark
K. aansluiting voor acculader



L. knop voor automatisch rijden

M. knop voor handmatig rijden
N. aan/uit-indicatielampje
O. accuspanningsmeter
P. schakelaar voor vooruit/achteruit rijden
Q. aan/uit-schakelaar borstel
R. aan/uit-schakelaar stofzuiger
S. draaiknop voor snelheidsregeling
T. hoofdschakelaar (UIT-standby/AAN-aan met waterstraal)

3.2. Klaarmaken voor gebruik

PLAATS VAN HET APPARAAT

De omgevingstemperatuur mag niet hoger zijn dan 40 °C en de relatieve luchtvochtigheid niet hoger dan 85%. Bescherm het apparaat tegen regen of overmatig vocht. Dek het apparaat niet af tijdens gebruik of opladen! Houd het apparaat uit de buurt van hete oppervlakken en vuur. Gebruik het apparaat altijd op een stabiele, droge ondergrond en buiten het bereik van kinderen en personen met een verminderd verstandelijk, zintuiglijk en intellectueel vermogen. Bij het opladen van de batterij moet het apparaat zo geplaatst worden dat de stekker altijd binnen handbereik is. Controleer of het vermogen van het apparaat overeenkomt met de gegevens op het typeplaatje!

MONTAGE VAN HET APPARAAT

Het apparaat wordt vrijwel volledig gemonteerd geleverd. Voor het eerste gebruik moet de zuighark (G) echter nog worden bevestigd aan het hef- en vacuümmechanisme dat hem met de rest van de machine verbindt door hem vast te schroeven in de houder. Stel de zuighark (G) ook af met behulp van de bestaande schroefhendels voor de wielbevestiging als deze tijdens gebruik te veel of te weinig weerstand biedt.

Voor de eerste keer opstarten wordt aanbevolen het apparaat aan te sluiten op een oplader om het eventueel op te laden. Sluit hiervoor eerst de kabel met de stekker aan op de bijbehorende aansluiting op de machine (K) en vervolgens de stekker van de oplader op het stopcontact. Op het display op het bedieningspaneel wordt de huidige accuspanning weergegeven (volledig opgeladen >24V; laad de accu direct op wanneer het display ≤21V aangeeft).

BELANGRIJK: de machine kan alleen worden opgeladen wanneer deze is uitgeschakeld - de hoofdschakelaar (T) in de stand "UIT". Laad de machine niet op wanneer de accu volledig of bijna volledig is opgeladen - gebruik de machine minimaal 30 minuten voordat u hem opnieuw oplaadt. Laad de machine niet langer dan 10 uur op!

Tijdens het opladen moet de afvalwatertank worden geleegd en het deksel van het accuvak (D) worden geopend, alvorens goed te ventileren.

De acculader heeft een eenvoudige laadstatusindicator:

- Knipperend rood of groen lampje – wacht-/voorbereidingsmodus
- Knipperend rood lampje – <80% opgeladen
- Knipperend geel lampje – >80% opgeladen
- Knipperend groen lampje – bijna 100% opgeladen
- Groen lampje brandt continu – opladen voltooid

3.3. Gebruik van het apparaat

- Vul het schoonwaterreservoir (E) met vers, stromend water – controleer het niveau op de vulindicator (I) – en voeg (indien nodig) een geschikt reinigingsmiddel toe dat niet schuimt.

BELANGRIJK: de temperatuur van het schone water mag niet hoger zijn dan 50 °C.

- Laat de borstel- en zuigmodule (H en G) zakken.
- Zet de hoofdschakelaar (T) in de stand AAN of AAN + watersproeien
- Start het borstel- en stofzuigmechanisme door de bijbehorende schakelaars (Q en R) in de stand AAN te zetten.
- Kies de rijrichting van de machine met de hendel (P).
- Stel de rijsnelheid van de machine in met de draaiknop (S).
- Kies een van de 2 aandrijfknoppen (L of M) – voor handmatig of automatisch gebruik.
- Schakel na het reinigen eerst de borstel en de stofzuigfunctie uit (Q en R).
- Til de zuig- en zuigmodule omhoog met de bijbehorende hendels (F en J).
- Leeg het vuilwaterreservoir wanneer het vol is of wanneer u klaar bent met werken door de afvoerpijp (H) uit de houder te halen en de dop te verwijderen.

TIPS VOOR HET GEBRUIK VAN DE MACHINE:

- Zorg ervoor dat de accu van de machine voldoende is opgeladen voor elk gebruik. Ook als u de machine maar zelden gebruikt of gedurende een langere periode (meer dan 15 dagen) niet gebruikt, sluit de machine dan zo nu en dan aan op de oplader (bijvoorbeeld eens per maand).
- Vermijd frequent starten en stoppen van de machine, dit verkort de levensduur van de aandrijfmotor.
- Een lage rijsnelheid wordt aanbevolen bij het eerste gebruik of door onervaren gebruikers.
- Bij zware stofvorming wordt het gebruik van een watersproeier aanbevolen.
- Na elk gebruik dient u het afvalwater uit de tank te legen – bewaar het niet in het apparaat!

- Bij gebruik van een reinigingsmiddel dat schuimt, dient u een antischuimmiddel aan de afvalwatertank toe te voegen om te voorkomen dat de machine schuimbellen in de motor van het vacuümsysteem zuigt, wat deze kan beschadigen.

3.4. Reiniging en onderhoud

a) Haal de stekker uit het stopcontact en laat het apparaat volledig afkoelen voor elke reiniging, afstelling of vervanging van accessoires, of als het apparaat niet wordt gebruikt.
   - Wacht tot de draaiende elementen stoppen.

b) Gebruik alleen niet-corrosieve reinigingsmiddelen om het oppervlak te reinigen.

c) Bewaar het toestel op een droge, koele plaats, vrij van vocht en directe blootstelling aan zonlicht.

d) Spuit het apparaat niet af met een waterstraal en dompel het niet onder in water.

e) Zorg dat er geen water in het apparaat komt via openingen in de behuizing van het apparaat.

f) Maak de ventilatieopeningen schoon met een borstel en perslucht.

g) Het apparaat moet regelmatig worden geïnspecteerd om de technische doeltreffendheid ervan te controleren en eventuele schade op te sporen.

h) Laat de batterij niet in het apparaat zitten als het langere tijd niet wordt gebruikt.

i) Gebruik voor reinigen een zachte, vochtige doek.

j) Gebruik voor het schoonmaken geen scherpe en/of metalen voorwerpen (bijv. een staalborstel of een metalen spatel) omdat deze het oppervlaktemateriaal van het apparaat kunnen beschadigen.

k) Reinig het apparaat niet met een zure substantie, middelen voor medische doeleinden, verdunners, brandstof, olie of andere chemische stoffen, omdat dit het apparaat kan beschadigen.

l) Na elk gebruik dient u het afvalwater te legen – bewaar het niet in het apparaat!Als het apparaat langere tijd niet wordt gebruikt, dient u ook de schoonwatertank te legen.

VEILIG VERWIJDEREN VAN ACCU'S EN OPLAADBARE ACCU'S

In het apparaat zijn 12V 100Ah-accu's geïnstalleerd (onder het deksel van het accuvak/de afvalwatertank).

Gebruikte accu's dienen op dezelfde manier uit het apparaat te worden verwijderd als bij de installatie:

- Schakel het apparaat uit en koppel de lader los.

- [Alleen indien gevuld] Leeg de afvalwatertank.
- Til het deksel van het accuvak op.
- Koppel de klemmen los van de accupolen.
- Verwijder de accu door deze op te tillen.

Recycle accu's bij een daarvoor in aanmerking komende organisatie of bedrijf.

PROBLEEMOPLOSSING



a) Controleer of de rode knop vastzit.
b) Zo ja, druk erop totdat deze eruit springt.
c) Zet de contactsleutel weer aan en gebruik de machine zoals gebruikelijk.
d) Als de machine nog steeds niet werkt, raadpleeg dan het probleemoplossingsschema op basis van het aantal knippermomenten van het resetlampje (zie onderstaande tabel voor details).

Probleemoplossingsschema

Meterstatus (Enkele knipper)		**Storingsomschrijving**	**Mogelijke oorzaken**
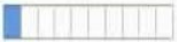	1 Roosterflikkering	Lage spanning	Accuspanning te laag
	2 Roosterflikkering	Motoronderbreking	Motorbedrading onderbroken

	3 Rasterflikkering	Overstroom / kortsluiting van de motor	1. Langdurige overbelasting 2. Kortsluiting in de motor / kortsluiting in de motorbedrading
	4 Rasterflikkering	Niet gebruikt	-
	5 Rasterflikkering	Hoge/lage temperatuur	1. Langdurige overbelasting 2. De elektromagnetische rem is niet losgelaten.
	6 Rasterflikkering	Ladingonderdrukking	Laadstatus
	7 Rasterflikkering	Storing in het gaspedaal	1. De hoge/lage stand van het gaspedaal ligt buiten het bereik. 2. De gaspedaalkraan valt eraf.
	8 Rasterflikkering	Controllerfout	Interne fout
	9 Rasterflikkering	Elektromagnetische remstoring	Solenoïde remspoel onderbroken / draad losgekoppeld
	10 Rasterflikkering	Hoogspanningsfout	Batterijspanning komt niet overeen

VERWIJDERING VAN GEBRUIKTE APPARATEN

Gooi dit apparaat niet in gemeentelijke afvalsystemen. Lever het in bij een recycling- en verzamelpunt voor elektrische apparaten. Controleer het symbool op het product, de gebruiksaanwijzing en de verpakking. De kunststoffen die voor de bouw van het apparaat zijn gebruikt, kunnen overeenkomstig hun markering worden gerecycleerd. Door te kiezen voor recycling levert u een belangrijke bijdrage aan de bescherming van het milieu.

Neem contact op met plaatselijke autoriteiten voor informatie over plaatselijke recycling.

Denne brukerhåndboken er oversatt ved hjelp av maskinoversettelse. Vi har gjort vårt ytterste for å sikre at oversettelsen er nøyaktig, men vær oppmerksom på at automatiserte oversettelser ikke er perfekte og ikke er ment å erstatte menneskelige oversettere. Den offisielle versjonen av brukerhåndboken er på engelsk. Eventuelle forskjeller mellom den oversatte versjonen og den originale engelske versjonen er ikke juridisk bindende. Hvis du har spørsmål om nøyaktigheten av oversettelsen, kan du se den engelske versjonen, som er den offisielle referansen. Flere språkversjoner er tilgjengelig på forespørsel via info@expondo.com.

Tekniske data

Parameter beskrivelse		Parameter verdi
Produktnavn		Motorisert gulvvaskemaskin
Modell		TOPCLEAN SELF X
Spenning [V]		24
Batteri		12V / 100Ah
Effekt [W]	Drivlinje	400
	Børste	550
	Sugemotoreffekt	500
IP-beskyttelsesklasse		IP20
Mål (LxBxH) [cm]		137 x 86 x 106
Vekt [kg]		162
Arbeidskapasitet [m^3/t]		2000
Skittenvannstankkapasitet [L]		65
Vanntankkapasitet [L]		60

1. Generell beskrivelse

Bruksanvisningen er utformet for å hjelpe deg med sikker og problemfri bruk av apparatet. Produktet er designet og produsert i henhold til strenge tekniske retningslinjer, med bruk av toppmoderne teknologi og komponenter. I tillegg produseres den i samsvar med de strengeste kvalitetsstandardene.

IKKE BRUK APPARATET MED MINDRE DU HAR LEST OG FORSTÅTT DENNE BRUKSANVISNINGEN GRUNDIG.

For å forlenge apparatets levetid og sikre problemfri drift må det brukes i samsvar med denne bruksanvisningen og vedlikeholdes regelmessig. De tekniske dataene og spesifikasjonene i denne brukerhåndboken er oppdaterte. Produsenten forbeholder seg retten til å gjøre endringer i forbindelse med kvalitetsforbedringer. Enheten er utformet for å redusere risikoen for støyutslipp til et minimum, og tar hensyn til den teknologiske utviklingen og mulighetene for støyreduksjon.

Legende

	Produktet oppfyller de relevante sikkerhetsstandardene.
	Les instruksjonene før bruk.
	Produktet må resirkuleres.
	**ADVARSEL! eller FORSIKTIG! eller HUSK!** Gjelder for den aktuelle situasjonen. (generelt advarselsskilt)
	Bruk fotbeskyttelse.
	Bruk verneklær.
	OBS! Advarsel om elektrisk støt!
	OBS! Roterende deler, fare for sammenfiltring!
	ADVARSEL! Giftige stoffer, fare for forgiftning! (gjelder batteriet)

	Beskytt mot regn og overdreven fuktighet.



OBS! Tegningene i denne håndboken er kun ment som illustrasjoner, og enkelte detaljer kan avvike fra det faktiske produktet.

2. Sikkerhet ved bruk

**OBS!** Les alle sikkerhetsinstruksjoner og alle bruksanvisninger. Unnlatelse av å følge advarslene og instruksjonene kan føre til elektrisk støt, brann og/eller alvorlige personskader eller dødsfall.

Begrepene «enhet» eller «produkt» brukes i advarslene og instruksjonene for å referere til:
Motorisert gulvvaskemaskin

2.1. Elektrisk sikkerhet

a) Støpselet må passe til stikkontakten. Ikke modifiser støpselet på noen måte. Bruk av originale støpsler og tilhørende stikkontakter reduserer risikoen for elektrisk støt.
b) Bruk kabelen kun til det den er beregnet for. Bruk den aldri til å bære apparatet eller til å trekke støpselet ut av stikkontakten. Hold kabelen borte fra varmekilder, olje, skarpe kanter eller bevegelige deler. Skadede eller sammenfiltrede kabler øker risikoen for elektrisk støt.
c) Ikke bruk enheten hvis strømledningen er skadet eller viser tydelige tegn på slitasje. En skadet strømledning bør byttes ut av en kvalifisert elektriker eller produsentens servicesenter.
d) For å unngå elektrisk støt må du ikke senke ledningen, støpselet eller enheten i vann eller andre væsker. Ikke bruk apparatet på våte overflater.
e) OBS! LIVSFARE! Senk aldri apparatet ned i vann eller andre væsker under rengjøring.
f) Må ikke brukes i svært fuktige omgivelser eller i umiddelbar nærhet av vanntanker.

g) Før første gangs bruk, kontroller om nettspenningstypen og -strømmen samsvarer med dataene som er angitt på typeplaten.

2.2. Sikkerhet på arbeidsplassen

a) Sørg for at arbeidsplassen er ren og godt opplyst. En rotete eller dårlig opplyst arbeidsplass kan føre til ulykker. Prøv å tenke fremover, observer hva som skjer og bruk sunn fornuft når du arbeider med apparatet.
b) Hvis du oppdager skader eller uregelmessig drift, må du straks slå av apparatet og rapportere det til en overordnet.
c) Hvis det er tvil om enhetens riktige drift, kontakt produsentens kundestøtte.
d) Kun produsentens serviceverksted kan reparere enheten. Ikke forsøk å reparere den selv!
e) Ved brann skal du bruke et brannslukningsapparat med pulver eller karbondioksid (CO2) (beregnet for bruk på strømførende elektrisk utstyr) for å slukke brannen.
f) Barn eller uautoriserte personer har forbud mot å gå inn på en arbeidsstasjon. En distraksjon kan føre til at du mister kontrollen over enheten.
g) Bruk apparatet i et godt ventilert rom.
h) Apparatet produserer støv og rusk under drift. Det er viktig å beskytte tilskuere mot skadevirkningene.
i) Kontroller regelmessig at sikkerhetsetikettene er i god stand. Hvis etikettene er uleselige, må de byttes ut.
j) Ta vare på denne håndboken for fremtidig bruk. Hvis dette apparatet gis videre til en tredjepart, må bruksanvisningen følge med.
k) Oppbevar emballasjedeler og små monteringsdeler på et sted som er utilgjengelig for barn.
l) Hold enheten borte fra barn og dyr.



Husk! Beskytt barn og andre tilskuere når du bruker apparatet.

2.3. Personlig sikkerhet

a) Ikke bruk apparatet når du er trøtt, syk eller påvirket av alkohol, narkotika eller medikamenter som kan påvirke evnen til å betjene apparatet i betydelig grad.
b) Maskinen kan betjenes av fysisk skikkete personer som er i stand til å håndtere maskinen, som har fått nødvendig opplæring, som har lest denne bruksanvisningen og som har fått opplæring i helse og sikkerhet på arbeidsplassen.
c) Maskinen er ikke konstruert for å håndteres av personer (inkludert barn) med begrensede mentale og sensoriske funksjoner eller personer som mangler relevant erfaring og/eller kunnskap, med mindre de er under oppsyn av en person som er ansvarlig for deres sikkerhet, eller de har fått instruksjoner i hvordan maskinen brukes.
d) Bruk sunn fornuft og vær oppmerksom når du arbeider med apparatet. Midlertidig tap av konsentrasjon under bruk av apparatet kan føre til alvorlige personskader.
e) For å unngå at enheten slås på ved et uhell, må du kontrollere at bryteren er i AV-posisjon før du kobler den til en strømkilde.
f) Ikke overvurder evnene dine. Når du bruker enheten, må du holde balansen og være stabil til enhver tid. Dette sikrer bedre kontroll over enheten i uventede situasjoner.
g) Ikke bruk løse klær eller smykker. Hold hår, klær og hansker unna bevegelige deler. Løse klær, smykker eller langt hår kan sette seg fast i bevegelige deler.
h) Hvis suget skal kobles til enheten, må du kontrollere alle tilkoblinger og sørge for at de er tette. Bruk av et avstøvingssystem kan redusere risikoen forbundet med støv.
i) Fjern alle justeringsverktøy og skiftenøkler før du slår på apparatet. Et verktøy eller en nøkkel som blir sittende igjen i den roterende delen av apparatet kan forårsake personskader.
j) Apparatet er ikke et leketøy. Barn må være under oppsyn for å sikre at de ikke leker med apparatet.
k) Ikke stikk hendene eller andre gjenstander inn i apparatet mens det er i bruk!
l) Operatøren av utstyret er pålagt å bruke heldekkende fottøy som beskytter føttene og lange bukser.

2.4. Sikker bruk av utstyret

a) Ikke overbelast enheten. Bruk riktig verktøy til den aktuelle oppgaven. En korrekt valgt enhet vil utføre oppgaven den er designet for på en bedre og sikrere måte.

b) Ikke bruk enheten hvis "AV/PÅ"-bryteren ikke fungerer som den skal (ikke slår enheten av og på). Enheter som ikke kan slås av og på med AV/PÅ-bryteren er farlige, bør ikke brukes og må repareres.
c) Koble apparatet fra strømforsyningen før justering, rengjøring og vedlikehold påbegynnes. Et slikt forebyggende tiltak reduserer risikoen for utilsiktet aktivering.
d) Når apparatet ikke er i bruk, skal det oppbevares på et trygt sted, utilgjengelig for barn og personer som ikke er kjent med apparatet og som ikke har lest bruksanvisningen. Apparatet kan utgjøre en fare i hendene på uerfarne brukere.
e) Hold enheten i perfekt teknisk stand. Før hver bruk må du kontrollere at det ikke er generelle skader, spesielt at det ikke er sprekker i bevegelige deler eller elementer, og at det ikke er andre forhold som kan påvirke sikker bruk av enheten. Hvis du oppdager skader, må du levere enheten til reparasjon før bruk.
f) Oppbevar enheten utilgjengelig for barn.
g) Reparasjon eller vedlikehold av enheten må utføres av kvalifisert personell, og det må kun brukes originale reservedeler. Dette sikrer trygg bruk.
h) For å sikre at enheten fungerer som den skal, må du ikke fjerne de fabrikkmonterte beskyttelsene eller løsne skruene.
i) Ved transport og håndtering av enheten mellom lageret og bestemmelsesstedet må du følge de helse- og sikkerhetsprinsippene for manuell transport som gjelder i landet der enheten skal brukes.
j) Unngå situasjoner der enheten slutter å fungere under bruk på grunn av for stor belastning. Dette kan føre til overoppheting av drivelementene og skade på enheten.
k) Ikke ta på leddede deler eller tilbehør med mindre enheten er koblet fra strømkilden.
l) Ikke la apparatet være uten tilsyn når det er i bruk.
m) Rengjør enheten regelmessig for å forhindre at gjenstridig eller sur smuss samler seg.
n) Den spesifiserte vibrasjonsemisjonen ble målt ved hjelp av standard målemetoder. Vibrasjonsutslippene kan endres hvis enheten brukes i andre omgivelser.
o) Berør ikke bevegelige deler eller tilbehør med mindre enheten er koblet fra trykkluftforsyningen.
p) Ikke dekk til luftinntaket og -utløpet.
q) Det er forbudt å gjøre inngrep i apparatets struktur for å endre dets parametere eller konstruksjon.
r) Hold produktet borte fra ild og varmekilder.
s) Ventilasjonsåpningene må ikke tildekkes!

t) Ikke bruk eller parker maskinen på overflater med bratt stigning (slå av sugemekanismen først når du arbeider i stigninger).
u) Vær spesielt forsiktig når du arbeider rundt kanter, trapper, stigninger og nedstigninger.
v) Gjenstander som tau, snorer, stropper, samt varme, glødende eller brennbare eller giftige gjenstander må ikke feies.



OBS! Til tross for apparatets sikre utforming og beskyttelsesfunksjoner, og til tross for bruk av ekstra elementer som beskytter operatøren, er det fortsatt en liten risiko for ulykker eller skader ved bruk av apparatet. Vær på vakt og bruk sunn fornuft når du bruker enheten.

3. Retningslinjer for bruk

Produktet er utviklet for rengjøring av plane overflater, spesielt der det kreves ytelse over store områder (verksteder, lagerbygninger, fortau, kjøpesentre osv.). **Brukeren er ansvarlig for skader som oppstår som følge av utilsiktet bruk av apparatet.**

3.1. Beskrivelse av enheten


A
H
B
C
D
E
F
G
H

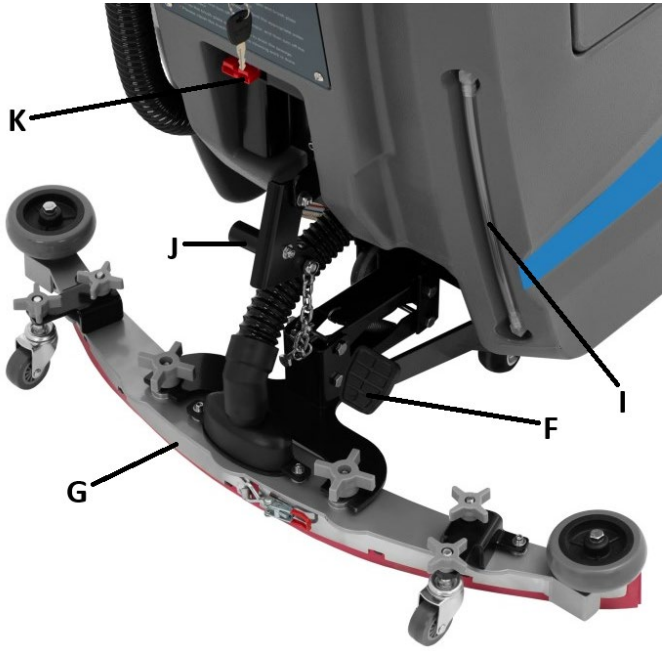
K
J
I
F
G

A. Styrehåndtak med kontrollpanel
B. Deksel for avfallstank med filter
C. Panel med hovedbryter og sikringer
D. Deksel for batterirom
E. Påfylling av rentvannstank
F. Løftepedal for børstemodul
G. Sugerive
H. Tømmeslange for kloakk med lokk
I. Påfyllingsmåler for vanntank
J. Løftespak for sugerive
K. Tilkoblingsport for batterilader



L. Knapp for automatisk kjøring

M. Knapp for manuell kjøring
N. Indikatorlampe for maskin PÅ/AV
O. Batterispenningsmåler
P. Bryter for fremover/bakover
Q. Bryter for børste PÅ/AV
R. bryter Støvsuger PÅ/AV-bryter
S. Justeringshjul for kjørehastighet
T. Hovedbryter for maskin (AV-Standby/PÅ-PÅ med vannspray)

3.2. Klargjøring for bruk

PLASSERING AV APPARATET

Omgivelsestemperaturen må ikke overstige 40 °C, og den relative fuktigheten må ikke overstige 85 %. Beskytt enheten mot regn eller overdreven fuktighet. Ikke dekk til apparatet under drift eller lading! Hold enheten unna varme overflater og ild. Bruk alltid enheten på en stabil, tørr overflate og utilgjengelig for barn og personer med reduserte mentale, sensoriske og intellektuelle funksjoner. Når du lader batteriet, må apparatet plasseres slik at støpselet er tilgjengelig når som helst. Sørg for at apparatets strømforsyning samsvarer med dataene på typeskiltet!

MONTERING AV APPARATET

Apparatet leveres nesten ferdig montert for bruk. Før første gangs bruk må imidlertid sugeriken (G) festes til løfte- og vakuummekanismen som kobler den til resten av maskinen ved å skru den fast med holderen. Juster også sugeriken (G) ved hjelp av de eksisterende skruhåndtakene for hjulmontering hvis den skaper for mye eller mindre motstand under drift.

Før første gangs bruk anbefales det at apparatet kobles til en lader for eventuell lading. For å gjøre dette, koble først kabelen med støpselet til den tilsvarende kontakten på maskinen (K), og deretter koble støpselet fra laderen til stikkontakten. Displayet på kontrollpanelet viser gjeldende batterispenning (fulladet >24V; lad det umiddelbart når displayet viser ≤21V).

VIKTIG: Maskinen kan bare lades når den er slått av - hovedbryter (T) i "AV"-posisjon. Ikke lad maskinen med fulladet eller nesten fulladet batteri - det må brukes i minst 30 minutter før lading. Ikke lad maskinen i mer enn 10 timer!

Under lading må kloakktanken tømmes og batteridekselet (D) åpnes for god ventilasjon.

Batteriladeren har en enkel indikatorlampe for ladestatus:

- Rødt eller grønt lys blinker – vente-/forberedelsesmodus
- Rødt lys blinker – <80 % ladet
- Gult lys blinker – >80 % ladet
- Grønt lys blinker – nesten 100 % ladet

- Grønt lys lyser konstant – lading fullført

3.3. Bruk av enheten

- Fyll friskt, rennende vann i rentvannstanken (E) – følg nivået på påfyllingsmåleren (I) – og passende vaskemiddel (om nødvendig) som ikke skummer.

VIKTIG: Temperaturen på rent vann kan ikke overstige 50 °C.

- Senk børsten og sugeristen (H og G).
- Sett hovedbryteren (T) i PÅ- eller PÅ+vannspray-posisjon
- Start børste- og støvsugemekanismen, men sett de tilsvarende bryterne i PÅ-posisjon (Q og R).
- Velg maskinens kjøreretning med spaken (P).
- Juster maskinens kjørehastighet med hjulet (S).
- Velg en av de to kjøreknappene (L eller M) – for enten manuell eller automatisk drift.
- Etter rengjøring, slå av børsten og støvsugerfunksjonen (Q og R).
- Løft opp suge-, rive- og børstemodulen med de tilsvarende spakene (F og J).
- Kast kloakktanken når den er full eller når du er ferdig med arbeidet, ved å fjerne kloakkutløpsrøret (H) for holderen og fjerne lokket.

TIPS FOR BRUK AV MASKINEN:

- Sørg for at maskinens batteri er tilstrekkelig ladet før hver bruk. Selv om du bruker maskinen sjelden eller ikke bruker den over lengre tid (mer enn 15 dager), bør du koble maskinen til laderen en gang i blant (f.eks. én gang i måneden).
- Unngå å starte og stoppe maskinen ofte – det forkorter levetiden til drivmotoren.
- Lav kjørehastighet ved oppstart eller ved bruk av uerfarne brukere anbefales.
- Ved mye støv anbefales bruk av vannspray.
- Tøm alltid ut kloakkvannet fra tanken etter hver bruk – ikke oppbevar det i maskinen!
- Ved bruk med vaskemiddel som lager skum, tilsett et skumdemper i kloakktanken for å hindre at maskinen suger kloakkskumbobler inn i støvsugersystemets motor, noe som kan skade den.

3.4. Rengjøring og vedlikehold

a) Trekk ut støpselet og la apparatet avkjøles helt før hver rengjøring, justering eller utskifting av tilbehør, eller hvis apparatet ikke er i bruk.
   - Vent til de roterende elementene stopper.
b) Bruk kun ikke-etsende rengjøringsmidler til å rengjøre overflaten.
c) Oppbevar enheten på et tørt og kjølig sted, uten fuktighet og direkte sollys.
d) Apparatet må ikke sprayes med vannstråle eller senkes ned i vann.
e) Ikke la vann trenge inn i apparatet gjennom ventilasjonsåpningene i apparathuset.
f) Rengjør ventilasjonsåpningene med en børste og trykkluft.
g) Enheten må inspiseres regelmessig for å kontrollere den tekniske effektiviteten og oppdage eventuelle skader.
h) Ikke la batteriet sitte i apparatet hvis det ikke skal brukes over lengre tid.
i) Bruk en myk, fuktig klut til rengjøring.
j) Ikke bruk skarpe gjenstander og/eller metallgjenstander til rengjøring (f.eks. stålbørste eller metallspatel), da disse kan skade apparatets overflatemateriale.
k) Enheten må ikke rengjøres med syreholdige stoffer, medisinske midler, fortynningsmidler, drivstoff, oljer eller andre kjemiske stoffer, da dette kan skade enheten.
l) Tøm alltid ut kloakkvannet etter hver bruk – ikke oppbevar det i maskinen!Hvis maskinen ikke skal brukes på lenge, tøm også rentvannstanken.

SIKKER FJERNING AV BATTERIER OG OPPLADBARE BATTERIER

12V 100Ah-batterier er installert i enheten (under batteriromdekselet/kloakktanken).

Brukte batterier skal fjernes fra enheten på samme måte som for installasjon:

- Enheten skal slås av og laderen skal kobles fra.
- [Kun hvis fylt] Tøm kloakktanken.
- Løft opp batteriromdekselet.
- Koble fra klemmene fra batteripolene.
- Ta ut batteriet ved å løfte det.

Resirkuler batteriene hos riktig organisasjon eller firma.

PROBLEMLØSNING



a) Sjekk om den røde knappen sitter fast.
b) Hvis den gjør det, trykk på den for å få den til å sprette ut.
c) Start tenningsbryteren på nytt og bruk maskinen som vanlig.
d) Hvis maskinen fortsatt ikke starter, se feilsøkingsarket basert på blinketidene til tilbakestillingslampen (se detaljer i arket nedenfor).

Feilsøkingsark

Målerstatus (enkelt blink)		Feilbeskrivelse	Mulige årsaker
	1 Nettflimmer	Lavspenningsfeil	Batterispenning for lav
	2 Nettflimmer	Feil i åpen krets i motoren	Åpen krets i motorkabling
	3 Nettflimmer	Overstrøm / motorkortslutning	1. Overbelastningsdrift over lengre tid 2. Motorkortslutning / motorledningskortslutning
	4 Nettflimmer	Ikke i bruk	-
	5 Nettflimmer	Høy / lav temperatur	1. Overbelastningsdrift over lengre tid 2. Den elektromagnetiske bremsen er ikke utløst

	6 Nettflimmer	Ladedemping	Ladetilstand
	7 Nettflimmer	Akseleratorfeil	1. Den høye / lave ende av akseleratoren er utenfor rekkevidde 2. Akseleratorens tap faller av
	8 Nettflimmer	Kontrollerfeil	Intern feil
	9 Nettflimmer	Elektromagnetisk bremsefeil	Solenoidbremsespole åpen / ledning frakoblet
	10 Nettflimmer	Høyspenningsfeil	Batterispenningsavvik

AVHENTING AV BRUKTE ENHETER

Apparatet må ikke kastes i det kommunale avfallssystemet. Lever den til et gjenvinnings- og innsamlingssted for elektriske apparater. Kontroller symbolet på produktet, bruksanvisningen og emballasjen. Plasten som brukes til å konstruere enheten, kan resirkuleres i henhold til merkingen. Når du velger å resirkulere, gir du et viktig bidrag til å beskytte miljøet.

Kontakt lokale myndigheter for informasjon om ditt lokale gjenvinningsanlegg.

Denna användarmanual har översatts med maskinöversättning. Vi har gjort allt för att säkerställa att översättningen är korrekt, men observera att automatiserade översättningar inte är perfekta och inte är avsedda att ersätta mänskliga översättare. Den officiella versionen av användarmanualen är på engelska. Eventuella skillnader mellan den översatta versionen och den engelska originalversionen är inte juridiskt bindande. Om du har några frågor om översättningens noggrannhet, vänligen hänvisa till den engelska versionen, som är den officiella referensen. Fler språkversioner finns tillgängliga på begäran via info@expondo.com.

Tekniska data

Parameter beskrivning		Parameter värde
Produktnamn		Motoriserad golvskrubber
Modell		TOPCLEAN SELF X
Spänning [V]		24
Batteri		12V / 100Ah
Effekt [W]	Drivlina	400
	Borste	550
	Sugmotoreffekt	500
IP-skyddsklass		IP20
Mått (LxBxH) [cm]		137 x 86 x 106
Vikt [kg]		162
Arbetskapacitet [m^3/h]		2000
Smutsvattentankens kapacitet [L]		65
Vattentankens kapacitet [L]		60

1. Allmän beskrivning

Bruksanvisningen är avsedd att underlätta en säker och problemfri användning av apparaten. Produkten är konstruerad och tillverkad i enlighet med strikta tekniska riktlinjer, med hjälp av modern teknik och komponenter. Dessutom har den tilverkats i enlighet med de mest noggranna kvalitetsstandarderna.

ANVÄND INTE APPARATEN OM DU INTE HAR LÄST IGENOM OCH FÖRSTÅTT DENNA BRUKSANVISNING.

För att öka apparatens livslängd och säkerställa en problemfri drift ska du använda den i enlighet med denna bruksanvisning och regelbundet utföra underhållsåtgärder. De tekniska data och specifikationer som anges i denna bruksanvisning är aktuella. Tillverkaren förbehåller sig rätten att göra ändringar i samband med kvalitetsförbättringar. Med beaktande av tekniska framsteg och möjligheten att begränsa buller har apparaten designats och byggts så att risken för bulleremission minskas till lägsta möjliga nivå.

Förklaring av symbolerna

CE	Produkten uppfyller de relevanta säkerhetsstandarderna.
	Läs instruktionerna före användning.
	Produkten måste återvinnas.
	**VARNING! eller FÖRSIKTIGHET! eller KOM IHÅG!** Tillämpas på den givna situationen. (allmän varningssymbol)
	Använd fotskydd.
	Använd skyddskläder.
	UPPMÄRKSAMHET! Varning för elektrisk stöt!
	OBS! Roterande delar, risk för att fastna!
	VARNING! Giftiga ämnen, förgiftningsrisk! (gäller batteriet)

	Skydda mot regn och överdriven fukt.



OBSERVERA! Illustrationerna i denna bruksanvisning är endast avsedda som referens och vissa detaljer kan skilja sig från den faktiska produkten.

2. Användningssäkerhet

OBS! Läs alla säkerhetsvarningar och alla instruktioner. Om varningarna och instruktionerna inte följs kan det leda till elektriska stötar, brand och/eller allvarliga personskador eller till och med dödsfall.

Termerna "enhet" eller "produkt" används i varningar och instruktioner för att hänvisa till:
Motoriserad golvskrubber

2.1. Elsäkerhet

a) Stickproppen måste passa i eluttaget. Modifiera aldrig stickproppen på något sätt. Användade av originalstickpropp och passande vägguttag minskar risken för elektriska stötar.
b) Använd kabeln endast för det avsedda ändamålet. Använd den aldrig för att bära apparaten eller för att dra ut stickproppen ur ett uttag. Håll kabeln borta från värmekällor, olja, vassa kanter och rörliga delar. Skadade eller trassliga kablar ökar risken för elektriska stötar.
c) Använd inte apparaten om strömsladden är skadad eller visar tydliga tecken på slitage. En skadad nätsladd bör bytas ut av en kvalificerad elektriker eller tillverkarens servicecenter.
d) För att undvika elektriska stötar, sänk inte ner sladden, stickproppen eller apparaten i vatten eller andra vätskor. Använd inte apparaten på våta ytor.
e) OBS! LIVSFARA! Vid rengöring får apparaten aldrig sänkas i vatten eller andra vätskor.
f) Använd inte i mycket fuktiga miljöer eller i närheten av vattentankar.

g) Kontrollera före första användningen att nätspänningstypen och strömmen överensstämmer med de uppgifter som anges på typskylten.

2.2. Säkerhet på arbetsplatsen

a) Se till att arbetsplatsen är ren och väl upplyst. En stökig eller dåligt upplyst arbetsplats kan leda till olyckor. Försök att tänka i förväg, var försiktig, uppmärksam på vad som händer och använd sunt förnuft när du arbetar med apparaten.
b) Om du upptäcker skador eller oregelbunden/felaktig funktion ska du omedelbart stänga av apparaten och rapportera detta till en överordnad utan dröjsmål.
c) Om det råder några tvivel om enhetens korrekta funktion, kontakta tillverkarens support.
d) Endast tillverkarens serviceverkstad får reparera enheten. Försök inte reparera någon själv!
e) Vid brand, använd en pulver- eller kolsyresläckare (CO2) (en brandsläckare som är avsedd att användas på spänningssatta elektriska apparater) för att släcka branden.
f) Barn eller obehöriga personer får inte vistas på en arbetsplats. En distraktion eller ouppmärksamhet kan leda till att du förlorar kontrollen över apparaten.
g) Använd apparaten i ett väl ventilerat utrymme.
h) Apparaten producerar damm och skräp under drift. Det är viktigt att skydda personer i närheten från deras skadliga effekter.
i) Kontrollera regelbundet säkerhetsdekalernas skick. Om etiketterna är inte kan läsas måste de bytas ut.
j) Förvara denna bruksanvisning så att den finns tillgänglig för framtida bruk/information. Om apparaten överlåts till en tredje part måste bruksanvisningen överlåtas tillsammans med apparaten.
k) Förvara förpackningsdelar och små monteringsdelar på en plats som är oåtkomlig för barn.
l) Håll apparaten borta från barn och djur.



Kom ihåg! Skydda barn och andra personer som befinner sig i närheten när du använder apparaten.

2.3. Personlig säkerhet

a) Använd inte apparaten om du är trött, sjuk eller påverkad av alkohol, narkotika eller mediciner som kan försämra förmågan att använda apparaten avsevärt.
b) Maskinen får endast användas av personer som är fysiskt lämpade för att hantera maskinen, har rätt utbildning, har läst igenom denna bruksanvisning och som har fått utbildning i arbetsmiljö och -säkerhet.
c) Maskinen är inte avsedd att hanteras av personer (inklusive barn) med begränsade mentala och sensoriska funktioner eller personer som saknar relevant erfarenhet och/eller kunskap, såvida de inte övervakas av en person som ansvarar för deras säkerhet eller har fått instruktioner om hur man använder maskinen.
d) Använd sunt förnuft och var uppmärksam när du arbetar med apparaten. Tillfällig brist på koncentration vid användning av apparaten kan leda till allvarliga personskador.
e) För att förhindra att apparaten sätts på av misstag, se till att brytaren är i det avstängda läget OFF innan du ansluter apparaten till en strömkälla.
f) Överskatta inte dina förmågor. Håll hela tiden balansen och var i ett stadigt läge när du använder apparaten. Detta ger bättre kontroll över apparaten i oväntade situationer.
g) Bär inte löst sittande kläder eller smycken. Håll hår, kläder och handskar borta från rörliga delar. Lösa kläder, smycken eller långt hår kan fastna i rörliga delar.
h) Om ett sugsystem ska anslutas till apparaten, kontrollera alla anslutningar och se till att de är täta. Användning av ett dammavskiljningssystem kan minska riskerna som är förknippade med damm.
i) Ta bort alla justeringsverktyg och skiftnycklar innan du sätter på apparaten. Ett verktyg eller en skiftnyckel som lämnas kvar i den roterande delen av apparaten kan orsaka personskador.
j) Apparaten är inte en leksak. Barn måste hållas under uppsikt för att säkerställa att de inte leker med apparaten.
k) Stoppa inte in händerna eller andra föremål i apparaten medan den används!
l) Den som använder utrustningen måste bära heltäckande skor som skyddar fötterna och långbyxor.

2.4. Säker användning av apparaten

a) Överbelasta inte apparaten. Använd de lämpliga verktygen för den givna uppgiften. En korrekt utvald apparat utför den uppgift som den är avsedd för bättre och på ett säkrare sätt.

b) Använd inte enheten om "ON/OFF"-knappen inte fungerar korrekt (inte slår på och av enheten). Enheter som inte kan slås på och av med ON/OFF-knappen är farliga, bör inte användas och måste repareras.
c) Koppla bort apparaten från strömförsörjningen innan justering, rengöring och underhåll påbörjas. En sådan förebyggande åtgärd minskar risken för oavsiktlig aktivering.
d) Förvara apparaten på en säker plats när den inte används, så att den är utom räckhåll för barn och personer som inte är bekanta med apparaten och som inte har läst bruksanvisningen. Apparaten kan vara farlig för oerfarna användare.
e) Håll apparaten i perfekt tekniskt skick. Kontrollera före varje användning att inga allmänna skador föreligger, och kontrollera särskilt att rörliga komponenter inte har spruckna eller trasiga delar eller element, och att inga andra förhållanden föreligger som kan påverka en säker drift av apparaten. Om du upptäcker skador ska du lämna in apparaten för reparation innan användning.
f) Förvara apparaten utom räckhåll för barn.
g) Reparation eller underhåll av apparaten skall utföras av kvalificerade personer och endast med originalreservdelar. Detta säkerställer en säker användning.
h) För att säkerställa apparatens driftsäkerhet får fabriksmonterade skydd inte avlägsnas och skruvar inte lossas.
i) Vid transporten och hanteringen av apparaten mellan lagringsplatsen och destinationen, följ de arbetshälso- och säkerhetsprinciper för manuellt transportarbete som gäller i det land där apparaten kommer att användas.
j) Undvik situationer där apparaten slutar att fungera under användning på grund av för hög belastning. Detta kan leda till en överhettning av driftelementen och skador på apparaten.
k) Rör inte vid ledade delar eller tillbehör om inte apparaten har kopplats bort från strömkällan.
l) Lämna inte apparaten utan uppsikt när den används.
m) Rengör enheten regelbundet för att förhindra att envis eller sur smuts samlas.
n) Den specificerade vibrationsemissionen mättes med standardiserade mätmetoder. Vibrationsemissionerna kan ändras om apparaten används i olika omgivningar.
o) Rör inte vid rörliga delar eller tillbehör om inte apparaten har kopplats bort från tryckluftsförsörjningen.
p) Täck inte över luftintag och luftutsläpp.
q) Det är förbjudet att göra ingrepp i apparatens konstruktion för att ändra dess parametrar eller konstruktion.
r) Håll apparaten borta från eld- och värmekällor.

s) Täck inte över ventilationsöppningarna!
t) Använd eller parkera inte maskinen på ytor med brant lutning (stäng av sugningen först vid arbete i lutningar).
u) Var särskilt försiktig när du arbetar runt kanter, trappor, sluttningar och nedfarter.
v) Föremål som rep, snören, remmar, såväl som heta, glödande eller brandfarliga eller giftiga föremål får inte sopas upp.



OBS! Trots den säkra konstruktionen av apparaten och dess skyddsfunktioner, och trots användningen av ytterligare element som skyddar användaren, finns det fortfarande en liten risk för olycka eller skada vid användning av apparaten. Var hela tiden uppmärksam och använd sunt förnuft när du använder apparaten.

3. Riktlinjer för användning

Produkten är avsedd för rengöring av plana ytor, särskilt där prestanda krävs över stora ytor (verkstäder, lager, trottoarer, köpcentra etc.).
Användaren är ansvarig för alla skador som uppstår till följd av icke avsedd användning av apparaten.

3.1. Beskrivning av apparaten


A
H
B
C
D
E
F
G
H

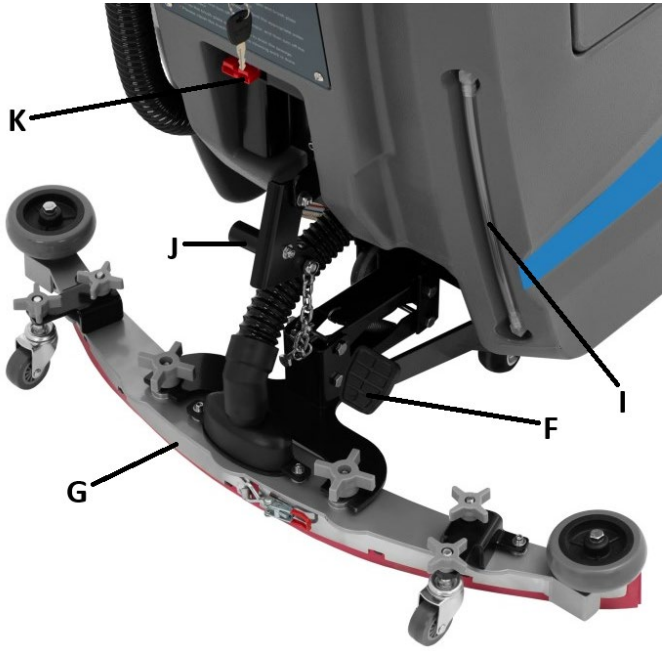
K
J
I
F
G

A. **Styrhandtag med kontrollpanel**
B. **Lock för avfallstank med filter**
C. **Panel med huvudbrytare och säkringar**
D. **Lock för batterifack**
E. **Påfyllning av rent vattentank**
F. **Lyftpedal för borstmodul**
G. **Sugkratta**
H. **Avloppstömningsslang med lock**
I. **Påfyllningsmätare för vattentank**
J. **Lyftspak för sugkratta**
K. **Anslutningsport för batteriladdning**



L. **Knapp för automatisk körning**

M. Knapp för manuell körning
N. Indikatorlampa för maskin PÅ/AV
O. Batterispänningsmätare
P. Spak för framåt-/bakåtkörning
Q. PÅ/AV-brytare för borste
R. Sugkratta PÅ/AV-brytare
S. Hastighetsjusteringsratt för körning
T. Huvudströmbrytare för maskin (AV-Standby/PÅ-PÅ med vattenspray)

3.2. Förberedelser för användning

APPARATENS PLACERING

Omgivningstemperaturen får inte överstiga 40 °C och den relativa luftfuktigheten får inte överstiga 85 %. Skydda enheten från regn eller överdriven fukt. Täck inte över apparaten under drift eller laddning! Håll enheten borta från alla heta ytor och eld. Använd alltid enheten på en stabil, torr yta och utom räckhåll för barn och personer med nedsatta mentala, sensoriska och intellektuella funktioner. När batteriet laddas ska apparaten placeras så att nätkontakten alltid är tillgänglig. Se till att apparatens strömförsörjning överensstämmer med uppgifterna på typskylten!

MONTERING AV APPARATEN

Apparaten levereras nästan helt monterad för användning, men före första användningen måste sugkranen (G) fästas på sin lyft- och vakuummekanism som förbinder den med resten av maskinen genom att skruva fast den med hållaren. Justera även sugkranen (G) med hjälp av befintliga skruvhandtag för hjulmontering om den skapar för mycket eller mindre motstånd under drift.

Innan första användningen rekommenderas att apparaten ansluts till en laddare för eventuell laddning. För att göra detta, anslut först kabeln med kontakten till motsvarande uttag på maskinen (K), och anslut sedan kontakten från laddaren till eluttaget. Displayen på kontrollpanelen visar den aktuella batterispänningen (fulladdad >24V; ladda den omedelbart när displayen visar ≤21V).

VIKTIGT: Maskinen kan endast laddas när den är avstängd - huvudströmbrytaren (T) i läge "AV". Ladda inte maskinen med fulladdat eller nästan fulladdat batteri - det måste användas i minst 30 minuter innan laddning. Ladda inte maskinen i mer än 10 timmar!

Under laddning måste avloppstanken tömmas och batterifackets lock (D) öppnas för att säkerställa god ventilation.

Batteriladdaren har en enkel laddningsindikatorlampa:

- Blinkande rött eller grönt ljus – vänteläge/förberedelseläge
- Blinkande rött ljus – <80 % laddat
- Blinkande gult ljus – >80 % laddat

- Blinkande grönt ljus – nästan 100 % laddat
- Grön lampa lyser konstant – laddning klar

3.3. Användning av apparaten

- Fyll på färskt, rinnande vatten i renvattentanken (E) – kontrollera nivån på påfyllningsmätaren (I) – och lämpligt rengöringsmedel (vid behov) som inte skummar.

VIKTIGT: Renvattentemperaturen får inte överstiga 50 °C.

- Sänk ner borsten och sugkransmodulen (H och G).
- Ställ huvudströmbrytaren (T) i läge ON eller ON+vattensprutning
- Starta borst- och dammsugningsmekanismen men ställ motsvarande brytare i läge ON (Q och R).
- Välj maskinens körriktning med spaken (P).
- Justera maskinens körhastighet med ratten (S).
- Välj en av de 2 körknapparna (L eller M) – för antingen manuell eller automatisk drift.
- Stäng av borsten och dammsugningsfunktionen (Q och R) efter rengöring.
- Lyft upp sug-, krans- och borstmodulen med motsvarande spakar (F och J).
- Kasta avloppstanken när den är full eller när arbetet är klart genom att ta bort avloppsröret (H) för dess hållare och ta bort locket.

TIPS FÖR ANVÄNDNING AV MASKINEN:

- Se till att maskinens batteri är tillräckligt laddat före varje användning. Även om du använder maskinen sällan eller inte använder den under en längre period (mer än 15 dagar), anslut maskinen till laddaren då och då (t.ex. en gång i månaden).
- Undvik att starta och stoppa maskinen ofta – det förkortar livslängden på drivmotorn.
- Låg körhastighet vid början av användningen eller av oerfarna förare rekommenderas.
- Vid kraftig dammning rekommenderas användning av vattenspray.
- Töm alltid ut avloppsvattnet ur tanken efter varje användning – förvara det inte i maskinen!
- Vid användning med rengöringsmedel som skapar skum, tillsätt nödvändigtvis ett skumdämpande medel i avloppstanken för att förhindra att maskinen suger in avloppsskumbubblor i dammsugningssystemets motor, vilket kan skada den.

3.4. Rengöring och underhåll

a) Dra ut stickproppen och låt apparaten svalna helt före varje rengöring, justering eller byte av tillbehör, eller om apparaten inte används.
   - Vänta tills de roterande elementen stannar.

b) Använd endast icke-korrosiva rengöringsmedel för att rengöra ytan.

c) Förvara apparaten på en torr och sval plats som är skyddad mot fukt och direkt solljus.

d) Apparaten får inte sprutas med en vattenstråle eller sänkas ned i vatten.

e) Låt inte vatten tränga in i apparaten genom ventilationsöppningarna i apparatens hölje.

f) Rengör ventilationsöppningarna med en borste och tryckluft.

g) Apparaten måste inspekteras regelbundet för att kontrollera dess tekniska effektivitet och upptäcka eventuella skador.

h) Lämna inte batteriet i apparaten om den under en längre tid inte ska användas.

i) Använd en mjuk, fuktig trasa för rengöring.

j) Använd inte vassa föremål och/eller metallföremål för rengöring (t.ex. en stålborste eller en metallspatel) eftersom de kan skada apparatens ytmaterial.

k) Rengör inte apparaten med syrahaltiga ämnen, medel för medicinska ändamål, förtunningsmedel, bränsle, oljor eller andra kemiska ämnen eftersom det kan skada apparaten.

l) Töm alltid ut avloppsvattnet efter varje användning – förvara det inte i maskinen!Om maskinen inte ska användas under en längre tid, töm även renvattentanken.

SÄKER BORTTAGNNING AV BATTERIER OCH UPPLADDNINGSBARA BATTERIER

12V 100Ah-batterier är installerade i enheten (under batterifackets lock/avloppstanken).

Använda batterier ska tas bort från enheten enligt samma procedur som vid installationen:

- Enheten ska vara avstängd och laddaren bortkopplad.
- [Endast om fyllt] Töm avloppstanken.
- Lyft batterifackets lock.
- Koppla loss klämmorna från batteripolerna.
- Ta ur batteriet genom att lyfta det.

Återvinn batterierna hos lämplig organisation eller företag.

FELSÖKNING



a) Kontrollera om den röda knappen har fastnat.
b) Om den gör det, tryck på den för att få den att lossna.
c) Starta om tändningslåset och använd maskinen som vanligt.
d) Om maskinen fortfarande inte fungerar, se felsökningsbladet baserat på blinktiderna för återställningslampan (se detaljer i bladet nedan).

Felsökningsblad

Mätarstatus (Enkel blinkning)		Felbeskrivning	Möjliga orsaker
	1 Nätflimmer	Lågspänningsfel	Batterispänning för låg
	2 Nätflimmer	Fel på öppen krets i motorn	Avbrott i motorkablage
	3 Nätflimmer	Överström / motorkortslutning	1. Överbelastning under lång tid 2. Motorkortslutning / motorkabelkortslutning
	4 Nätflimmer	ANVÄNDS Ej	-

	5 Nätflimmer	Hög / låg temperatur	1. Överbelastning under lång tid 2. Den elektromagnetiska bromsen är inte utlöst
	6 Nätflimmer	Laddningsundertryckning	Laddningsstatus
	7 Nätflimmer	Acceleratorfel	1. Gaspedalens höga / låga ände är utanför intervallet 2. Gaspedalens uttag faller av
	8 Nätflimmer	Styrenhetsfel	Internt fel
	9 Nätflimmer	Fel på elektromagnetisk broms	Magnetbromsspole öppen / kabel frånkopplad
	10 Nätflimmer	Högspänningsfel	Batterispänningsfel

KASSERING AV BEGAGNAD ENHET

Släng inte apparaten i kommunala avfallssystem. Lämna den till en återvinnings- och insamlingsplats för elektriska och elektroniska apparater. Kontrollera symbolen på produkten, bruksanvisningen och förpackningen. Plasterna som använts för att konstruera apparaten kan återvinnas i överensstämmelse med deras märkning. Genom att välja att återvinna gör du en viktig insats för att skydda vår miljö.

Kontakta lokala myndigheter för information om din lokala återvinningsanläggning.

Este manual do usuário foi traduzido usando tradução automática. Fizemos todos os esforços para garantir a precisão da tradução, mas observe que as traduções automáticas não são perfeitas e não devem substituir os tradutores humanos. A versão oficial do Manual do Usuário está em inglês. Quaisquer diferenças entre a versão traduzida e o original em inglês não são juridicamente vinculativas. Caso tenha alguma dúvida sobre a precisão da tradução, consulte a versão em inglês, que é a referência oficial. Versões em outros idiomas estão disponíveis mediante solicitação através de info@expondo.com.

Dados técnicos

Parâmetro descrição		Parâmetro valor
Nome do produto		Lavadora de pavimentos motorizada
Modelo		TOPCLEAN SELF X
Tensão [V]		24
Bateria		12V / 100Ah
Potência [W]	Linha de transmissão	400
	Escovar	550
	Potência do motor de sucção	500
Classe de proteção IP		IP20
Dimensões (CxLxA) [cm]		137 x 86 x 106
Peso [kg]		162
Capacidade de trabalho [m³/h]		2000
Capacidade do tanque de água suja [L]		65
Capacidade do reservatório de água [L]		60

1. Descrição geral

O manual do utilizador foi concebido para ajudar na utilização segura e sem problemas do dispositivo. O produto é concebido e fabricado de acordo com diretrizes técnicas rigorosas, utilizando tecnologias e componentes de última geração. Além disso, é produzido em conformidade com as mais rigorosas normas de qualidade.

NÃO UTILIZE O DISPOSITIVO SEM TER LIDO E COMPREENDIDO ESTE MANUAL DO UTILIZADOR.

Para aumentar a vida útil do aparelho e garantir um funcionamento sem problemas, utilize-o de acordo com este manual de instruções e efetue regularmente tarefas de manutenção. Os dados técnicos e as especificações contidas neste manual do utilizador estão atualizados. O fabricante reserva-se o direito de efetuar alterações associadas à melhoria da qualidade. O dispositivo foi concebido para reduzir ao mínimo os riscos de emissão de ruído, tendo em conta o progresso tecnológico e as oportunidades de redução do ruído.

Legenda

CE	O produto está em conformidade com as normas de segurança aplicáveis.
	Leia as instruções antes de utilizar.
	O produto deve ser reciclado.
	**AVISO! ou CUIDADO! ou LEMBRETE!** Aplicável à situação em causa. (sinal de aviso geral)
	Use proteção para os pés.
	Use vestuário de proteção.
	ATENÇÃO! Aviso de choque elétrico!
	ATENÇÃO! Peças rotativas, perigo de emaranhamento!

	CUIDADO! Substâncias tóxicas, perigo de envenenamento! (referente à bateria)
	Proteja contra chuva e umidade excessiva.



POR FAVOR, OBSERVE! Os desenhos deste manual servem apenas para fins ilustrativos e, em alguns pormenores, podem diferir do produto real.

2. Segurança de utilização

ATENÇÃO! Ler todas as precauções de segurança e todas as instruções. O não cumprimento dos avisos e instruções pode resultar em choque elétrico, incêndio e/ou ferimentos graves ou mesmo morte.

Os termos "dispositivo" ou "produto" são usados nos avisos e instruções para se referir a:
Lavadora de pavimentos motorizada

2.1. Segurança elétrica

a) A ficha deve encaixar na tomada. Não alterar a ficha de nenhum modo. A utilização de fichas originais e de tomadas adequadas reduz o risco de choque elétrico.
b) Utilizar o cabo apenas para o fim a que se destina. Nunca o utilize para transportar o aparelho ou para retirar a ficha de uma tomada. Manter o cabo afastado de fontes de calor, óleo, arestas afiadas ou peças móveis. Cabos danificados ou emaranhados aumentam o risco de choque elétrico.
c) Não utilize o dispositivo se o cabo de alimentação estiver danificado ou apresentar sinais óbvios de desgaste. Um cabo de alimentação danificado deve ser substituído por um eletricista qualificado ou pela assistência técnica do fabricante.
d) Para evitar choques elétricos, não mergulhe o cabo, a ficha ou o aparelho em água ou outros líquidos. Não utilizar o aparelho em superfícies molhadas.

e) ATENÇÃO! PERIGO DE VIDA! Durante a limpeza, nunca mergulhe o aparelho em água ou noutros líquidos.
f) Não utilizar em ambientes muito húmidos ou na proximidade direta de depósitos de água.
g) Antes da primeira utilização, verifique se a tensão e a corrente principais correspondem aos dados indicados na placa de identificação.

2.2. Segurança no local de trabalho

a) Certifique-se de que o local de trabalho está limpo e bem iluminado. Um local de trabalho desarrumado ou mal iluminado pode dar origem a acidentes. Tente pensar no futuro, observar o que se está a passar e usar o bom senso ao trabalhar com o aparelho.
b) Se detectar danos ou um funcionamento irregular, desligue imediatamente o aparelho e comunique-o de imediato a um supervisor.
c) Em caso de dúvidas sobre o funcionamento correto do dispositivo, entre em contato com o serviço de suporte do fabricante.
d) Somente um ponto de assistência técnica autorizado pelo fabricante pode reparar o dispositivo. Não tente realizar nenhum reparo por conta própria!
e) Em caso de incêndio, utilize um extintor de pó ou de dióxido de carbono (CO2) (um extintor destinado a ser utilizado em aparelhos elétricos sob tensão) para o apagar.
f) Crianças ou pessoas não autorizadas não devem entrar na área de trabalho. Uma distração pode resultar na perda de controlo sobre o dispositivo.
g) Utilizar o aparelho num local bem ventilado.
h) O aparelho produz pó e detritos durante o funcionamento. É importante proteger os transeuntes dos seus efeitos nocivos.
i) Inspecionar regularmente o estado das etiquetas de segurança. Se as etiquetas forem ilegíveis, devem ser substituídas.
j) Mantenha este manual disponível para referência futura. Se este aparelho for transmitido a terceiros, o manual deve ser transmitido com ele.
k) Guardar os elementos da embalagem e as pequenas peças de montagem num local não acessível às crianças.
l) Manter o aparelho afastado de crianças e animais.



Lembrete! Quando utilizar o aparelho, proteja as crianças e outras pessoas que se encontrem nas proximidades.

2.3. Segurança pessoal

a) Não utilize o aparelho se estiver cansado, doente ou sob a influência de álcool, estupefacientes ou medicamentos que possam afetar significativamente a capacidade de utilizar o aparelho.
b) A máquina pode ser operada por pessoas fisicamente aptas, capazes de manusear a máquina, com formação adequada, que tenham lido este manual de instruções e que tenham recebido formação em segurança e saúde no trabalho.
c) A máquina não foi projetada para ser operada por pessoas (incluindo crianças) com funções mentais e sensoriais limitadas ou por pessoas sem a experiência e/ou conhecimento relevantes, a menos que sejam supervisionadas por uma pessoa responsável por sua segurança ou tenham recebido instruções sobre como operar a máquina.
d) Ao trabalhar com o dispositivo, use o bom senso e mantenha-se alerta. A perda temporária de concentração durante a utilização do aparelho pode provocar ferimentos graves.
e) Para evitar que o aparelho se ligue acidentalmente, certifique-se de que o interruptor está na posição OFF (desligado) antes de o ligar a uma fonte de alimentação.
f) Não sobrevalorize as suas capacidades. Ao utilizar o aparelho, mantenha-se equilibrado e estável em todos os momentos. Isto garante um melhor controlo do dispositivo em situações inesperadas.
g) Não se deve usar vestuário solto nem bijutaria. Manter o cabelo, a roupa e as luvas afastados das peças em movimento. Roupas largas, joias ou cabelos compridos podem ficar presos em partes móveis.
h) Se for necessário ligar a aspiração ao aparelho, verifique todas as ligações e certifique-se de que estão bem apertadas. A utilização de um sistema de despoeiramento pode reduzir os riscos associados ao pó.
i) Retirar todas as ferramentas de regulação ou chaves de porcas antes de ligar o aparelho. Uma ferramenta ou uma chave inglesa deixada na parte rotativa do aparelho pode causar ferimentos.
j) O dispositivo não é um brinquedo. As crianças devem ser vigiadas para garantir que não brincam com o aparelho.
k) Não colocar as mãos ou outros objetos no interior do aparelho enquanto este estiver a ser utilizado!
l) O operador do equipamento deve usar calçados fechados que protejam os pés e calças compridas.

2.4. Utilização segura do dispositivo

a) Não sobrecarregar o aparelho. Utilizar as ferramentas adequadas para a tarefa em causa. Um dispositivo corretamente selecionado executará melhor e de forma mais segura a tarefa para a qual foi concebido.
b) Não utilize o dispositivo se o interruptor "LIGAR/DESLIGAR" não funcionar corretamente (não ligar e desligar o dispositivo). Dispositivos que não podem ser ligados e desligados usando o interruptor "LIGAR/DESLIGAR" são perigosos, não devem ser operados e devem ser reparados.
c) Desligar o aparelho da alimentação elétrica antes de iniciar a regulação, a limpeza e a manutenção. Esta medida preventiva reduz o risco de ativação acidental.
d) Quando não estiver a ser utilizado, guarde-o num local seguro, longe do alcance de crianças e de pessoas não familiarizadas com o dispositivo e que não tenham lido o manual do utilizador. O aparelho pode constituir um perigo nas mãos de utilizadores inexperientes.
e) Manter o aparelho em perfeitas condições técnicas. Antes de cada utilização, verifique se existem danos gerais, especialmente se os componentes móveis apresentam fissuras ou elementos, e se existem outras condições que possam afetar o funcionamento seguro do dispositivo. Se forem detetados danos, entregar o aparelho para reparação antes de o utilizar.
f) Manter o aparelho fora do alcance das crianças.
g) A reparação ou manutenção do aparelho deve ser efetuada por pessoal qualificado, utilizando apenas peças sobressalentes originais. Isto garantirá uma utilização segura.
h) Para garantir a integridade operacional do dispositivo, não remova as proteções montadas na fábrica e não desaperte nenhum parafuso.
i) Ao transportar e manusear o aparelho entre o armazém e o local de destino, respeite os princípios de segurança e saúde no trabalho para operações de transporte manual em vigor no país onde o aparelho será utilizado.
j) Evite situações em que o dispositivo deixe de funcionar durante a utilização devido a uma carga excessiva. Isto pode provocar o sobreaquecimento dos elementos de acionamento e danificar o aparelho.
k) Não tocar nas peças articuladas ou nos acessórios, exceto se o aparelho tiver sido desligado da fonte de alimentação.
l) Não deixar o aparelho sem vigilância enquanto estiver a ser utilizado.
m) Limpe o dispositivo regularmente para evitar o acúmulo de sujeira incrustada ou ácida.
n) As emissões de vibrações especificadas foram medidas utilizando métodos de medição normalizados. As emissões de vibrações podem mudar se o aparelho for utilizado num ambiente diferente.

o) Não tocar nas peças móveis ou nos acessórios, exceto se o aparelho tiver sido desligado da alimentação de ar comprimido.
p) Não cobrir a entrada e a saída de ar.
q) É proibido interferir na estrutura do dispositivo para alterar os seus parâmetros ou a sua construção.
r) Manter o aparelho afastado de fontes de fogo e calor.
s) Não tapar as aberturas de ventilação!
t) Não utilize ou estacione a máquina em superfícies com inclinação acentuada (desligue a sucção primeiro ao trabalhar em inclinações).
u) Tome cuidado especial ao trabalhar em torno de bordas, escadas, inclinações e declives.
v) Objetos como cordas, fios, correias, bem como objetos quentes, incandescentes, inflamáveis ou tóxicos não devem ser varridos.



ATENÇÃO! Apesar da conceção segura do aparelho e das suas características de proteção, e apesar da utilização de elementos adicionais que protegem o operador, existe ainda um ligeiro risco de acidente ou lesão durante a utilização do aparelho. Mantenha-se alerta e use o bom senso quando utilizar o dispositivo.

3. Orientações de utilização

O produto foi projetado para a limpeza de superfícies planas, especialmente onde o desempenho é necessário em grandes áreas (oficinas, armazéns, calçadas, shoppings, etc.).
O utilizador é responsável por quaisquer danos resultantes de uma utilização não intencional do dispositivo.

3.1. Descrição do dispositivo


A
H
B
C
D
E
F
G
H

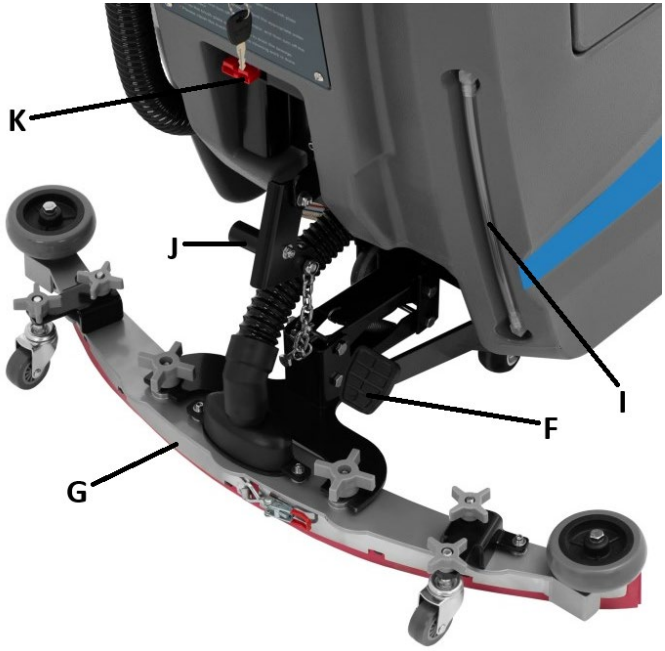
K
J
I
F
G

A. Possui alça de direção com painel de controle
B. tampa para o reservatório de resíduos com filtro
C. painel com interruptor principal e fusíveis
D. tampa para o compartimento da bateria
E. bocal de enchimento do reservatório de água limpa
F. pedal de elevação do módulo da escova
G. rastelo de sucção
H. mangueira de esvaziamento de esgoto com tampa
I. indicador de nível do reservatório de água
J. alavanca de elevação do rastelo de sucção
K. porta de conexão do carregador de bateria





L. botão de acionamento automático

M. botão de acionamento manual
N. luz indicadora de ligado/desligado
O. voltímetro da bateria
P. alavanca de seleção de direção para frente/ré
Q. interruptor liga/desliga da escova
R. interruptor liga/desliga do aspirador
S. seletor de velocidade de acionamento
T. interruptor principal da máquina (desligado - modo de espera/ligado - ligado com pulverização de água)

3.2. Preparação para utilização

LOCALIZAÇÃO DO APARELHO

A temperatura ambiente não deve exceder 40 °C e a umidade relativa não deve exceder 85%. Proteja o aparelho da chuva ou umidade excessiva. Não cubra o aparelho durante o funcionamento ou carregamento! Mantenha o aparelho longe de superfícies quentes e fogo. Sempre utilize o aparelho em uma superfície estável e seca, fora do alcance de crianças e pessoas com funções mentais, sensoriais e intelectuais reduzidas. Ao carregar a bateria, o aparelho deve ser posicionado de forma que a tomada esteja sempre acessível. Certifique-se de que a potência fornecida pelo aparelho corresponde aos dados indicados na placa de identificação!

MONTAGEM DO APARELHO

O aparelho é fornecido quase completamente montado para uso. No entanto, antes da primeira utilização, o rastelo de sucção (G) precisa ser fixado ao seu mecanismo de elevação e aspiração, que o conecta ao restante da máquina, rosqueando-o no suporte. Ajuste também o rastelo de sucção (G) utilizando os parafusos de fixação das rodas, caso esteja oferecendo muita ou pouca resistência durante o funcionamento.

Antes da primeira utilização, recomenda-se conectar o aparelho a um carregador para possível recarga. Para isso, conecte primeiro o cabo com o plugue à tomada correspondente na máquina (K) e, em seguida, conecte o plugue do carregador à tomada elétrica. O visor no painel de controle mostra a tensão atual da bateria (totalmente carregada >24V; carregue-a imediatamente quando o visor mostrar ≤21V).

IMPORTANTE: a máquina só pode ser carregada quando desligada - chave principal (T) na posição "DESLIGADO". Não carregue a máquina com a bateria totalmente carregada ou quase totalmente carregada – ela deve ser usada por pelo menos 30 minutos antes de ser recarregada. Não deixe a máquina carregando por mais de 10 horas!

Durante o carregamento, o tanque de esgoto deve ser esvaziado e a tampa do compartimento da bateria (D) aberta antes de garantir boa ventilação.
O carregador de bateria possui um indicador luminoso simples de status de carga:

- Luz vermelha ou verde piscando – modo de espera/preparação
- Luz vermelha piscando – <80% de carga
- Luz amarela piscando – >80% de carga
- Luz verde piscando – quase 100% de carga
- Luz verde sempre acesa – carregamento completo

3.3. Utilização do dispositivo

- Encha o reservatório de água limpa (E) com água corrente limpa – observe o nível no indicador de nível (I) – e adicione o detergente apropriado (se necessário) que não faça espuma.

IMPORTANTE: a temperatura da água limpa não pode exceder 50 °C.

- Abaixe o módulo da escova e do rastelo de sucção (H e G).
- Coloque a chave principal (T) na posição LIGADO ou LIGADO + pulverização de água
- Ligue o mecanismo de escovação e aspiração colocando as chaves correspondentes na posição LIGADO (Q e R).
- Selecione o sentido de rotação da máquina com a alavanca (P).
- Ajuste a velocidade de rotação da máquina com o botão giratório (S).
- Selecione um dos 2 botões de acionamento (L ou M) – para acionamento manual ou automático.
- Após a limpeza, desligue primeiro a escova e a função de aspiração (Q e R).
- Levante o módulo de sucção, rastelo e escova com as alavancas correspondentes (F e J).
- Esvazie o reservatório de esgoto quando estiver cheio ou ao terminar o trabalho, removendo o tubo de saída de esgoto (H) do seu suporte e retirando a tampa.

DICAS PARA OPERAR A MÁQUINA:

- Certifique-se de que a bateria da máquina esteja suficientemente carregada antes de cada utilização. Mesmo que utilize a máquina com pouca frequência ou que não a utilize por um longo período (mais de 15 dias), ligue-a ao carregador de vez em quando (por exemplo, uma vez por mês).
- Evite ligar e desligar a máquina com frequência, pois isso reduz a vida útil do motor.
- Recomenda-se uma velocidade de rotação baixa ao iniciar a utilização ou por operadores inexperientes.

- Em caso de poeira intensa, recomenda-se a utilização de um jato de água.
- Após cada utilização, esvazie sempre o reservatório de águas residuais – não o guarde na máquina!
- Ao utilizar detergente que produz espuma, adicione um antiespumante ao reservatório de águas residuais para evitar que a máquina sugue as bolhas de espuma para o motor do sistema de vácuo, o que pode danificá-lo.

3.4. Limpeza e manutenção

a) Desligue a ficha de alimentação e deixe o aparelho arrefecer completamente antes de cada limpeza, ajuste ou substituição de acessórios, ou se o aparelho não estiver a ser utilizado.
   - Esperar que os elementos rotativos parem.

b) Utilizar apenas produtos de limpeza não corrosivos para limpar a superfície.

c) Guarde a unidade num local seco e fresco, sem humidade e sem exposição direta à luz solar.

d) Não pulverizar o aparelho com um jacto de água nem o submergir em água.

e) Não permita que a água entre no dispositivo através de aberturas na caixa do dispositivo.

f) Limpar as aberturas de ventilação com uma escova e ar comprimido.

g) O aparelho deve ser inspecionado regularmente para verificar a sua eficácia técnica e detetar eventuais danos.

h) Não deixe a pilha no aparelho se este não for utilizado durante um longo período de tempo.

i) Utilizar um pano macio e húmido para a limpeza.

j) Não utilizar objetos afiados e/ou metálicos para a limpeza (por exemplo, uma escova de arame ou uma espátula metálica), pois podem danificar a superfície do aparelho.

k) Não limpe o aparelho com substâncias ácidas, agentes para fins médicos, diluentes, combustível, óleos ou outras substâncias químicas, pois podem danificar o aparelho.

l) Após cada utilização, esvazie sempre o reservatório de águas residuais – não o guarde na máquina!Se a máquina não for utilizada por um longo período, esvazie também o reservatório de água limpa.

REMOÇÃO SEGURA DE BATERIAS E PILHAS RECARREGÁVEIS

Uma bateria de 12V 100Ah está instalada na unidade (sob a tampa do compartimento da bateria/reservatório de águas residuais).

As baterias usadas devem ser removidas da unidade seguindo o mesmo procedimento de instalação:

- A unidade deve estar desligada e o carregador desconectado.
- [Apenas se estiver cheia] Esvazie o reservatório de águas residuais.
- Levante a tampa do compartimento da bateria.
- Desconecte os terminais da bateria.
- Remova a bateria levantando-a.

Recicle as baterias com a organização ou empresa apropriada.

SOLUÇÃO DE PROBLEMAS



a) Verifique se o botão vermelho está travado.
b) Se estiver, pressione-o para que se solte.
c) Reinicie a chave de ignição e opere a máquina normalmente.
d) Se a máquina ainda não funcionar, consulte a folha de solução de problemas com base no número de piscadas da luz de reinicialização (veja detalhes na folha abaixo).

Folha de solução de problemas

Status do medidor (Piscada única)		**Descrição da falha**	**Causas possíveis**
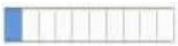	1 Oscilação da grade	Falha de baixa tensão	Tensão da bateria muito baixa

	2 Oscilação da grade	Falha de circuito aberto do motor	Circuito aberto na fiação do motor
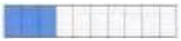	3 Oscilação da grade	Sobrecorrente / curto-circuito do motor	1. Operação em sobrecarga por longo período 2. Curto-circuito do motor / curto-circuito da fiação do motor
	4 Oscilação da grade	Não UTILIZADO	-
	5 Oscilação da grade	Temperatura alta/baixa	1. Operação em sobrecarga por longo período 2. O freio eletromagnético não está liberado
	6 Oscilação da grade	Supressão de carga	Estado de carregamento
	7 Oscilação da grade	Falha do acelerador	1. O limite superior/inferior do acelerador está fora da faixa 2. A alavanca do acelerador se soltou
	8 Oscilação da grade	Falha no controlador	Falha interna
	9 Oscilação da grade	Falha no freio eletromagnético	Bobina do freio solenóide aberta / fio desconectado
	10 Oscilação da grade	Falha de alta tensão	Incompatibilidade de tensão da bateria

DESCARTE DE DISPOSITIVOS USADOS

Não eliminar este aparelho nos sistemas de resíduos urbanos. Entregue-o a um ponto de reciclagem e recolha de aparelhos elétricos e eletrodomésticos. Verificar o símbolo no produto, no manual de instruções e na embalagem. Os plásticos utilizados para construir o dispositivo podem ser reciclados de acordo com as suas marcações. Ao optar por reciclar, está a dar um contributo significativo para a proteção do nosso ambiente.

Contactar as autoridades locais para obter informações sobre as instalações de reciclagem locais.

Táto používateľská príručka bola preložená pomocou strojového prekladu. Vynaložili sme maximálne úsilie, aby sme zabezpečili presnosť prekladu, ale upozorňujeme, že automatické preklady nie sú dokonalé a nie sú určené na nahradenie ľudských prekladateľov. Oficiálna verzia používateľskej príručky je v angličtine. Akékoľvek rozdiely medzi preloženou verziou a originálnou anglickou verziou nie sú právne záväzné. Ak máte akékoľvek otázky týkajúce sa presnosti prekladu, pozrite si anglickú verziu, ktorá je oficiálnym referenčným dokumentom. Ďalšie jazykové verzie sú k dispozícii na vyžiadanie na adrese info@expondo.com.

Technické údaje

Parameter popis		Parameter hodnota
Názov produktu		Motorový podlahový umývací stroj
Model		TOPCLEAN SELF X
Napätie [V]		24
Batéria		12V / 100Ah
Výkon [W]	Pohonná jednotka	400
	Štetec	550
	Výkon sacieho motora	500
Trieda ochrany IP		IP20
Rozmery (DxŠxV) [cm]		137 x 86 x 106
Hmotnosť [kg]		162
Pracovná kapacita [m^3/h]		2000
Objem nádrže na špinavú vodu [l]		65
Objem nádrže na vodu [l]		60

1. Všeobecný popis

Používateľská príručka je vytvorená s cieľom zaistiť bezpečné a bezproblémové používanie zariadenia. Produkt je navrhnutý a vyrobený v súlade s prísnymi

technickými smernicami s použitím najmodernejších technológií a komponentov. Okrem toho sa vyrába v súlade s najprísnejšími kvalitatívnymi normami.

NEPOUŽÍVAJTE ZARIADENIE, POKIAĽ STE SI DÔKLADNE NEPREČÍTALI TÚTO POUŽÍVATEĽSKÚ PRÍRUČKU A NEPOROZUMELI JEJ.

Aby ste predĺžili životnosť výrobku a zaistili jeho bezproblémovú prevádzku, používajte ho v súlade s touto používateľskou príručkou a pravidelne vykonávajte údržbu. Technické údaje a špecifikácie uvedené v tejto používateľskej príručke sú aktuálne. Výrobca si vyhradzuje právo na zmeny súvisiace s vylepšením kvality. Zariadenie je navrhnuté tak, aby sa riziká emisií hluku znížili na minimum, pričom sa zohľadňuje technologický pokrok a možnosti zníženia hluku.

Legenda

CE	Výrobok spĺňa príslušné bezpečnostné normy.
	Pred použitím si prečítajte pokyny.
	Výrobok sa musí recyklovať.
	**VAROVANIE! alebo POZOR! alebo UPOZORNENIE!** Platí pre danú situáciu. (všeobecné výstražné znamenie)
	Noste ochranu nôh.
	Používajte ochranné oblečenie.
	POZOR! Nebezpečenstvo úrazu elektrickým prúdom!
	POZOR! Rotujúce časti, nebezpečenstvo zamotania!
	VÝSTRAHA! Toxické látky, nebezpečenstvo otravy! (týka sa batérie)

	Chráňte pred dažďom a nadmernou vlhkosťou.



UPOZORNENIE! Nákresy v tejto príručke slúžia len na ilustráciu a niektoré detaily sa môžu líšiť od skutočného výrobku.

2. Bezpečnosť pri používaní

POZOR! Prečítajte si všetky bezpečnostné upozornenia a všetky pokyny. Nedodržanie upozornení a pokynov môže mať za následok úraz elektrickým prúdom, požiar a/alebo vážne zranenie alebo dokonca smrť.

Pojmy „zariadenie“ alebo „výrobok“ sa v upozorneniach a pokynoch používajú na označenie:
Motorový podlahový umývací stroj

2.1. Elektrická bezpečnosť

a) Zástrčka musí pasovať do zásuvky. Zástrčku nijako neupravujte. Používanie originálnych zástrčiek a kompatibilných zásuviek znižuje riziko úrazu elektrickým prúdom.
b) Kábel používajte len na určené účely. Nikdy ho nepoužívajte na prenášanie zariadenia ani na vytiahnutie zástrčky zo zásuvky. Kábel uchovávajte mimo dosahu zdrojov tepla, oleja, ostrých hrán alebo pohyblivých častí. Poškodené alebo zamotané káble zvyšujú riziko úrazu elektrickým prúdom.
c) Ak je napájací kábel poškodený alebo vykazuje zjavné známky opotrebovania, zariadenie nepoužívajte. Poškodený napájací kábel by mal vymeniť kvalifikovaný elektrikár alebo servisné stredisko výrobcu.
d) Aby ste predišli úrazu elektrickým prúdom, neponárajte kábel, zástrčku ani zariadenie do vody alebo iných kvapalín. Zariadenie nepoužívajte na mokrých povrchoch.
e) POZOR! OHROZENIE ŽIVOTA! Pri čistení zariadenie nikdy neponárajte do vody ani iných tekutín.
f) Nepoužívajte zariadenie vo veľmi vlhkom prostredí alebo v bezprostrednej blízkosti vodných nádrží.

g) Pred prvým použitím skontrolujte, či typ sieťového napätia a prúd zodpovedajú údajom uvedeným na typovom štítku.

2.2. Bezpečnosť na pracovisku

a) Postarajte sa o to, aby bolo pracovisko čisté a dobre osvetlené. Neporiadok alebo zlé osvetlenie môže viesť k nehodám. Pri práci so zariadením sa snažte myslieť dopredu, sledovať, čo sa deje, a používať zdravý rozum.
b) Ak zistíte, že zariadenie je poškodené alebo má nepravidelnú prevádzku, okamžite ho vypnite a bezodkladne to nahláste svojmu nadriadenému.
c) Ak máte akékoľvek pochybnosti o správnej prevádzke zariadenia, kontaktujte servisnú podporu výrobcu.
d) Zariadenie môže opravovať iba servisné stredisko výrobcu. Nepokúšajte sa o žiadne opravy svojpomocne!
e) V prípade požiaru použite na uhasenie práškový hasiaci prístroj alebo hasiaci prístroj s oxidom uhličitým (CO2)(určený na hasenie elektrických zariadení pod napätím).
f) Deťom alebo neoprávneným osobám je vstup na pracovisko zakázaný. Rozptýlenie môže mať za následok stratu kontroly nad zariadením.
g) Zariadenie používajte v dobre vetranom priestore.
h) Zariadenie počas prevádzky produkuje prach a nečistoty. Okolostojace osoby je potrebné chrániť pred ich škodlivými účinkami.
i) Pravidelne kontrolujte stav bezpečnostných štítkov. Ak sú štítky nečitateľné, je potrebné ich vymeniť.
j) Túto používateľskú príručku si ponechajte k dispozícii pre budúce použitie. Ak toto zariadenie odovzdáte tretej strane, je potrebné spolu s ním odovzdať aj príručku.
k) Obalové prvky a malé montážne diely uchovávajte na mieste, ku ktorému nemajú prístup deti.
l) Zariadenie uchovávajte mimo dosahu detí a zvierat.



Upozornenie! Pri používaní zariadenia chráňte deti a ostatné okolostojace osoby.

2.3. Osobná bezpečnosť

a) Zariadenie nepoužívajte, keď ste unavení, chorí alebo pod vplyvom alkoholu, omamných látok alebo liekov, ktoré môžu výrazne zhoršiť schopnosť ovládať ho.
b) Stroj môžu obsluhovať fyzicky zdatné osoby, ktoré sú schopné s ním manipulovať, sú riadne vyškolené, prečítali si tento návod na obsluhu a absolvovali školenie o bezpečnosti a ochrane zdravia pri práci.
c) Stroj nie je určený na obsluhu osobami (vrátane detí) s obmedzenými mentálnymi a zmyslovými funkciami alebo osobami bez príslušných skúseností a/alebo vedomostí, pokiaľ nie sú pod dohľadom osoby zodpovednej za ich bezpečnosť alebo nedostali pokyny na obsluhu stroja.
d) Pri práci so zariadením používajte zdravý rozum a buďte ostražití. Dočasná strata koncentrácie počas používania zariadenia môže viesť k vážnym zraneniam.
e) Aby ste zabránili náhodnému zapnutiu zariadenia, pred pripojením k zdroju napájania sa uistite, že vypínač je v polohe OFF.
f) Nepreceňujte svoje schopnosti. Pri používaní zariadenia udržiavajte rovnováhu a zachovajte si stabilitu. To zaistí lepšiu kontrolu nad zariadením v neočakávaných situáciách.
g) Nenoste voľné oblečenie ani šperky. Udržiavajte vlasy, oblečenie a rukavice mimo dosahu pohyblivých častí. Voľné oblečenie, šperky alebo dlhé vlasy sa môžu zachytiť v pohyblivých častiach.
h) Ak má byť k zariadeniu pripojené odsávanie, skontrolujte všetky spoje a uistite sa, že sú tesné. Používanie odprašovacieho systému môže znížiť riziká spojené s prachom.
i) Pred zapnutím zariadenia odstráňte všetky nastavovacie nástroje alebo kľúče. Náradie alebo kľúč ponechaný v otočnej časti zariadenia môže spôsobiť poranenie.
j) Zariadenie nie je hračka. Deti musia byť pod dohľadom, aby sa so zariadením nehrali.
k) Počas používania nevkladajte do zariadenia ruky ani iné predmety!
l) Obsluha zariadenia je povinná nosiť plnú obuv, ktorá chráni nohy, a dlhé nohavice.

2.4. Bezpečné používanie zariadenia

a) Zariadenie nepreťažujte. Používajte nástroje, ktoré sú vhodné pre príslušnú úlohu. Správne zvolené zariadenie bude vykonávať úlohu, na ktorú bolo navrhnuté, lepšie a bezpečnejšie.
b) Nepoužívajte zariadenie, ak vypínač „ZAP./VYP.“ nefunguje správne (nezapína a nevypína zariadenie). Zariadenia, ktoré sa nedajú zapnúť a

vypnúť pomocou vypínača ZAP./VYP., sú nebezpečné, nemali by sa prevádzkovať a musia sa opraviť.

c) Pred začatím nastavovania, čistenia a údržby odpojte zariadenie od elektrickej siete. Takéto preventívne opatrenie znižuje riziko náhodnej aktivácie.

d) Ak sa nepoužíva, uložte ho na bezpečné miesto, mimo dosahu detí a osôb, ktoré nie sú oboznámené so zariadením a neprečítali si návod na obsluhu. Zariadenie môže predstavovať nebezpečenstvo v rukách neskúsených používateľov.

e) Udržujte zariadenie v bezchybnom technickom stave. Pred každým použitím skontrolujte, či nie je všeobecne poškodené, najmä či pohyblivé súčasti nie sú prasknuté alebo či nie sú poškodené prvky, prípadne či nie sú prítomné iné podmienky, ktoré môžu ovplyvniť bezpečnú prevádzku zariadenia. Ak zistíte poškodenie, odovzdajte zariadenie pred použitím na opravu.

f) Zariadenie uchovávajte mimo dosahu detí.

g) Opravu alebo údržbu zariadenia by mali vykonávať kvalifikované osoby a používať pri nej iba originálne náhradné diely. Tým sa zaistí bezpečné používanie.

h) Aby sa zabezpečila funkčná integrita zariadenia, neodstraňujte ochranné kryty namontované z výroby a neuvoľňujte žiadne skrutky.

i) Pri preprave a manipulácii so zariadením medzi skladom a miestom určenia dodržiavajte zásady bezpečnosti a ochrany zdravia pri práci pre manuálnu prepravu, ktoré platia v krajine, kde sa zariadenie bude používať.

j) Vyhnite sa situáciám, keď zariadenie prestane počas používania fungovať v dôsledku nadmerného zaťaženia. Môže to viesť k prehriatiu prvkov pohonu a poškodeniu zariadenia.

k) Nedotýkajte sa kĺbových častí alebo príslušenstva, pokiaľ zariadenie nebolo odpojené od zdroja napájania.

l) Počas používania nenechávajte toto zariadenie bez dozoru.

m) Zariadenie pravidelne čistite, aby ste predišli hromadeniu odolných alebo kyslých nečistôt.

n) Špecifikované emisie vibrácií sa merali pomocou štandardných meracích metód. Emisie vibrácií sa môžu zmeniť, ak sa zariadenie používa v inom prostredí.

o) Nedotýkajte sa pohyblivých častí alebo príslušenstva, pokiaľ zariadenie nebolo odpojené od zdroja napájania.

p) Nezakrývajte prívod a odvod vzduchu.

q) Je zakázané zasahovať do zariadenia s cieľom zmeniť jeho parametre alebo konštrukciu.

r) Zariadenie uchovávajte mimo dosahu zdrojov ohňa a tepla.

s) Nezakrývajte vetracie otvory!

t) Stroj nepoužívajte ani neparkujte na povrchoch so strmým sklonom (pri práci na svahoch najskôr vypnite odsávanie).
u) Pri práci v blízkosti hrán, schodov, svahov a klesaní buďte obzvlášť opatrní.
v) Predmety ako laná, šnúry, popruhy, ako aj horúce, žeravé alebo horľavé či toxické predmety sa nesmú zametať.



POZOR! Napriek bezpečnej konštrukcii zariadenia a jeho ochranným prvkom, ako aj použitiu ďalších prvkov chrániacich obsluhujúcu osobu existuje pri používaní zariadenia mierne riziko nehody alebo poranenia. Pri používaní zariadenia buďte ostražití a používajte zdravý rozum.

3. Pokyny na používanie

Výrobok je určený na čistenie rovných povrchov, najmä tam, kde je potrebný výkon na veľkých plochách (dielne, sklady, chodníky, nákupné centrá atď.).
Používateľ je zodpovedný za akékoľvek škody spôsobené neúmyselným používaním zariadenia.

3.1. Popis zariadenia


A
H
B
C
D
E
F
G
H

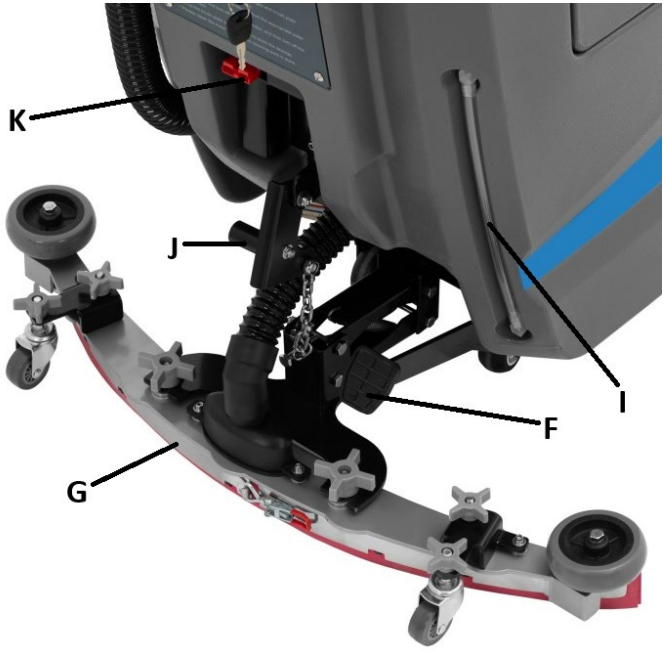
K
J
I
F
G

A. Riadiaca rukoväť s ovládacím panelom
B. Kryt nádrže na odpad s filtrom
C. Panel s hlavným vypínačom a poistkami
D. Kryt priehradky na batériu
E. Plniaci otvor nádrže na čistú vodu
F. Zdvíhací pedál modulu kefy
G. Sacie hrable
H. Hadica na vyprázdňovanie odpadovej vody s uzáverom
I. Ukazovateľ naplnenia nádrže na vodu
J. Zdvíhacia páka sacích hrablí
K. Pripojovací otvor nabíjačky batérie



L. Tlačidlo automatického pohonu

M. Tlačidlo manuálneho pohonu
N. Kontrolka zapnutia/vypnutia stroja
O. Merač napätia batérie
P. Páčka prepínača chodu vpred/vzad
Q. Prepínač zapnutia/vypnutia kefy
R. Prepínač zapnutia/vypnutia vysávania
S. Regulátor rýchlosti pohonu
T. Hlavný vypínač stroja (VYP - pohotovostný režim/ZAP - ZAP s vodným postrekom)

3.2. Príprava na použitie

UMIESTNENIE SPOTREBIČA

Teplota okolia nesmie presiahnuť 40 °C a relatívna vlhkosť nesmie presiahnuť 85 %, chráňte zariadenie pred dažďom alebo nadmernou vlhkosťou. Počas prevádzky alebo nabíjania zariadenie nezakrývajte! Uchovávajte zariadenie mimo dosahu všetkých horúcich povrchov a ohňa. Zariadenie vždy používajte na stabilnom, suchom povrchu a mimo dosahu detí a osôb so zníženými duševnými, zmyslovými a intelektuálnymi funkciami. Pri nabíjaní batérie by malo byť zariadenie umiestnené tak, aby bola sieťová zástrčka kedykoľvek dosiahnuteľná. Uistite sa, že napájanie zariadenia zodpovedá údajom uvedeným na typovom štítku!

MONTÁŽ SPOTREBIČA

Spotrebič sa dodáva takmer kompletne zmontovaný na použitie, avšak pred prvým použitím je potrebné pripevniť sacie hrable (G) k zdvíhaciemu a saciemu mechanizmu, ktorý ich spája so zvyškom stroja priskrutkovaním k držiaku. Sací sklon (G) nastavte aj pomocou existujúcich skrutkových úchytov na upevnenie koliesok, ak počas prevádzky kladie príliš veľký alebo menší odpor.

Pred prvým spustením sa odporúča pripojiť spotrebič k nabíjačke pre prípadné nabitie. Najprv pripojte kábel so zástrčkou do príslušnej zásuvky na stroji (K) a potom zapojte zástrčku z nabíjačky do sieťovej zásuvky. Displej na ovládacom paneli zobrazuje aktuálne napätie batérie (plne nabitá >24V; ihneď ju nabite, keď sa na displeji zobrazí ≤21V).

DÔLEŽITÉ: Spotrebič je možné nabíjať iba vtedy, keď je vypnutý - hlavný vypínač (T) je v polohe "OFF". Nenabíjajte spotrebič s plne nabitou alebo takmer úplne nabitou batériou – pred nabíjaním sa musí používať aspoň 30 minút. Nenabíjajte spotrebič dlhšie ako 10 hodín!

Počas nabíjania sa musí nádrž na odpadovú vodu vyprázdniť a pred dobrým vetraním otvoriť kryt priestoru pre batérie (D).

Nabíjačka batérií má jednoduchý indikátor stavu nabitia:

- Bliká červené alebo zelené svetlo – režim čakania/prípravy
- Bliká červené svetlo – nabitie <80

- Bliká žlté svetlo – nabitie >80
- Bliká zelené svetlo – takmer 100 % nabitie
- Zelené svetlo svieti stále – nabíjanie je dokončené

3.3. Používanie zariadenia

- Naplňte nádrž na čistú vodu (E) čerstvou tečúcou vodou – sledujte jej hladinu na mierke (I) – a vhodný čistiaci prostriedok (ak je potrebný), ktorý nepení.

DÔLEŽITÉ: teplota čistej vody nesmie prekročiť 50 °C.

- Spustite modul kefy a sacích hrablí (H a G).
- Prepnite hlavný vypínač (T) do polohy ON alebo ON + striekanie vody
- Spustite mechanizmus kefovania a vysávania, ale príslušné spínače prepnite do polohy ON (Q a R).
- Pákou (P) zvoľte smer jazdy stroja.
- Nastavte rýchlosť jazdy stroja pomocou otočného ovládača (S).
- Vyberte jedno z 2 tlačidiel pohonu (L alebo M) – pre manuálny alebo automatický pohon.
- Po vyčistení najskôr vypnite kefu a funkciu vysávania (Q a R).
- Zdvihnite modul sania, hrablí a kefy pomocou príslušných pák (F a J).
- Nádrž na odpadovú vodu zlikvidujte, keď je plná alebo po ukončení práce, odstránením výstupnej rúry na odpadovú vodu (H) z držiaka a odstránením jej uzáveru.

TIPY NA OBSLUHU STROJA:

- Pred každým použitím sa uistite, že je batéria stroja dostatočne nabitá. Aj keď stroj používate zriedkavo alebo ho nepoužívate dlhší čas (viac ako 15 dní), pripojte ho k nabíjačke občas (napr. raz za mesiac).
- Vyhnite sa častému spúšťaniu a zastavovaniu stroja – skracuje sa tým životnosť jeho hnacieho motora.
- Na začiatku používania alebo u neskúsených operátorov sa odporúča nízka rýchlosť jazdy.
- V prípade silného prašného prostredia sa odporúča použitie vodného postreku.
- Po každom použití vždy vypustite odpadovú vodu z nádrže – neskladujte ju v stroji!
- Pri použití s čistiacim prostriedkom, ktorý vytvára penu, nevyhnutne pridajte do nádrže na odpadovú vodu odpeňovač, aby ste zabránili nasávaniu bublín odpadovej peny strojom do motora vysávacieho systému, čo by ho mohlo poškodiť.

3.4. Čistenie a údržba

a) Pred každým čistením, nastavovaním a výmenou príslušenstva alebo v prípade, že sa zariadenie nepoužíva, odpojte sieťovú zástrčku a nechajte zariadenie úplne vychladnúť.
   - Počkajte, kým sa rotujúce prvky nezastavia.
b) Na čistenie povrchu používajte len nekorozívne čistiace prostriedky.
c) Prístroj skladujte na suchom a chladnom mieste, bez prístupu vlhkosti a priameho slnečného žiarenia.
d) Zariadenie nestriekajte prúdom vody ani ho do nej neponárajte.
e) Nedovoľte, aby sa do zariadenia dostala voda cez otvory v jeho plášti.
f) Vyčistite vetracie otvory pomocou kefy a stlačeného vzduchu.
g) Zariadenie sa musí pravidelne kontrolovať, aby sa overila jeho technická efektívnosť a zistilo sa prípadné poškodenie.
h) Ak batériu nebudete dlhší čas používať, nenechávajte ju v zariadení.
i) Na čistenie používajte mäkkú a vlhkú handričku.
j) Na čistenie nepoužívajte ostré a/alebo kovové predmety (napr. drôtenú kefu alebo kovovú špachtľu), pretože môžu poškodiť povrchový materiál spotrebiča.
k) Zariadenie nečistite kyslou látkou, prostriedkami na lekárske účely, riedidlami, palivom, olejmi alebo inými chemickými látkami, pretože by mohlo dôjsť k jeho poškodeniu.
l) Po každom použití vždy vypustite odpadovú vodu – neskladujte ju v stroji!Ak sa stroj nebude dlhší čas používať, vyprázdnite aj nádrž na čistú vodu.

BEZPEČNÉ VYBERANIE BATÉRIÍ A NABÍJATEĽNÝCH BATÉRIÍ

V jednotke sú nainštalované 12V 100Ah batérie (pod krytom priestoru pre batérie/nádržou na odpadovú vodu).

Použité batérie by sa mali z jednotky vybrať rovnakým postupom ako pri inštalácii:

- Jednotka by mala byť vypnutá a nabíjačka odpojená.
- [Iba ak je naplnená] Vyprázdnite nádrž na odpadovú vodu.
- Zdvihnite kryt priestoru pre batérie.
- Odpojte svorky od pólov batérií.
- Vyberte batériu zdvihnutím.

Batérie recyklujte v príslušnej organizácii alebo spoločnosti.

RIEŠENIE PROBLÉMOV



a) Skontrolujte, či je červené tlačidlo zaseknuté.
b) Ak áno, stlačte ho, aby vyskočilo.
c) Reštartujte kľúčový spínač a prevádzkujte stroj ako obvykle.
d) Ak stroj stále nebeží, pozrite si hárok na riešenie problémov na základe doby blikania resetovacej kontrolky (podrobnosti nájdete v hárku nižšie).

Hárok na riešenie problémov

Stav merača (jedno bliknutie)		Popis poruchy	Možné príčiny
	1 Blikanie siete	Porucha nízkeho napätia	Príliš nízke napätie batérie
	2 Blikanie siete	Porucha prerušeného obvodu motora	Prerušený obvod zapojenia motora
	3 Blikanie mriežky	Nadprúd / skrat motora	1. Preťaženie po dlhú dobu 2. Skrat motora / skrat v kabeláži motora
	4 Blikanie mriežky	Nepoužité	-

	5 Blikanie mriežky	Vysoká / nízka teplota	1. Preťaženie po dlhú dobu 2. Elektromagnetická brzda nie je uvoľnená
	6 Blikanie mriežky	Potlačenie náboja	Stav nabíjania
	7 Blikanie mriežky	Porucha akcelerátora	1. Horná/dolná hranica akcelerátora je mimo rozsahu 2. Kohútik plynu odpadáva
	8 Blikanie mriežky	Porucha ovládača	Vnútorná chyba
	9 Blikanie mriežky	Porucha elektromagnetickej brzdy	Cievka solenoidovej brzdy je otvorená / kábel je odpojený
	10 Blikanie mriežky	Porucha vysokého napätia	Nesúlad napätia batérie

LIKVIDÁCIA POUŽITÝCH ZARIADENIE

Toto zariadenie nevyhadzujte do komunálneho odpadu. Odovzdajte ho na recyklačnom a zbernom mieste elektrických zariadení. Skontrolujte symbol na výrobku, v návode na obsluhu a na obale. Plasty použité na výrobu zariadenia sa môžu recyklovať v súlade s ich označením. Ak sa rozhodnete zariadenie recyklovať, významne prispievate k ochrane nášho životného prostredia.

Informácie o miestnom recyklačnom zariadení získate od miestnych úradov.

Това ръководство за потребителя е преведено с помощта на машинен превод. Положили сме всички усилия, за да гарантираме точността на превода, но моля, имайте предвид, че автоматизираните преводи не са перфектни и не са предназначени да заменят човешките преводачи. Официалната версия на ръководството за потребителя е на английски език. Всякакви разлики между преведената версия и оригиналния английски език не са правно обвързващи. Ако имате въпроси относно точността на превода, моля, вижте английската версия, която е официалната справка. Повече езикови версии са достъпни при заявка чрез info@expondo.com.

Технически данни

Параметър описание		Параметър стойност
Име на продукта		Самоходна подопочистваща машина
Модел		ТОПЧИСТВАЩ СЕЛФ X
Напрежение [V]		24
Батерия		12V / 100Ah
Мощност [W]	Задвижваща линия	400
	Четка	550
	Мощност на всмукателния мотор	500
Клас на защита IP		IP20
Размери (ДхШхВ) [см]		137 x 86 x 106
Тегло [кг]		162
Работен капацитет [$м^3$/ч]		2000
Капацитет на резервоара за мръсна вода [л]		65
Капацитет на резервоара за вода [л]		60

1. Общо описание

Ръководството за потребителя е предназначено да помогне за безопасната и безпроблемна употреба на устройството. Продуктът е проектиран и произведен в съответствие със строги технически указания, използвайки най-съвременни технологии и компоненти. Освен това, той се произвежда в съответствие с най-строгите стандарти за качество.

НЕ ИЗПОЛЗВАЙТЕ УСТРОЙСТВОТО, АКО НЕ СТЕ ПРОЧЕЛИ ВНИМАТЕЛНО И РАЗБРАЛИ ТОВА РЪКОВОДСТВО ЗА ПОТРЕБИТЕЛЯ.

За да увеличите живота на устройството и да осигурите безпроблемна работа, използвайте го в съответствие с това ръководство за потребителя и редовно извършвайте задачи по поддръжка. Техническите данни и спецификации в това ръководство за потребителя са актуални. Производителят си запазва правото да прави промени, свързани с подобряване на качеството. Устройството е проектирано да намали до минимум рисковете от шумови емисии, като се вземат предвид технологичният прогрес и възможностите за намаляване на шума.

Легенда

CE	Продуктът отговаря на съответните стандарти за безопасност.
	Прочетете инструкциите преди употреба.
	Продуктът трябва да се рециклира.
	**ПРЕДУПРЕЖДЕНИЕ!** или **ВНИМАНИЕ!** или **ЗАПОМНЕТЕ!** Приложимо за дадената ситуация. (общ предупредителен знак)
	Носете предпазни обувки.
	Носете защитно облекло.
	ВНИМАНИЕ! Предупреждение за токов удар!

	ВНИМАНИЕ! Въртящи се части, опасност от заплитане!
	ПРЕДУПРЕЖДЕНИЕ! Токсични вещества, опасност от отравяне! (отнася се за батерията)
	Пазете от дъжд и прекомерна влага.



МОЛЯ, ОБЪРНЕТЕ ВНИМАНИЕ! Чертежите в това ръководство са само с илюстративна цел и в някои детайли може да се различават от действителния продукт.

2. Безопасност при употреба

ВНИМАНИЕ! Прочетете всички предупреждения за безопасност и всички инструкции. Неспазването на предупрежденията и инструкциите може да доведе до токов удар, пожар и/или сериозни наранявания или дори смърт.

Термините „устройство“ или „продукт“ се използват в предупрежденията и инструкциите, за да се отнасят до:
Самоходна подопочистваща машина

2.1. Електрическа безопасност

a) Щепселът трябва да пасва на контакта. Не модифицирайте щепсела по никакъв начин. Използването на оригинални щепсели и съответстващи контакти намалява риска от токов удар.
b) Използвайте кабела само по предназначение. Никога не го използвайте за носене на устройството или за издърпване на щепсела от контакта. Дръжте кабела далеч от източници на топлина, масло, остри ръбове или движещи се части. Повредени или заплетени кабели увеличават риска от токов удар.
c) Не използвайте устройството, ако захранващият кабел е повреден или показва очевидни признаци на износване. Повреден захранващ кабел

трябва да бъде сменен от квалифициран електротехник или сервизен център на производителя.

d) За да избегнете токов удар, не потапяйте кабела, щепсела или устройството във вода или други течности. Не използвайте устройството върху мокри повърхности.

e) ВНИМАНИЕ! ОПАСНОСТ ЗА ЖИВОТА! По време на почистване никога не потапяйте устройството във вода или други течности.

f) Не използвайте в много влажна среда или в непосредствена близост до резервоари за вода.

g) Преди първата употреба, моля, проверете дали мрежовото напрежение и ток отговарят на посочените данни на табелката с типа.

2.2. Безопасност на работното място

a) Уверете се, че работното място е чисто и добре осветено. Разхвърляното или лошо осветено работно място може да доведе до злополуки. Опитайте се да мислите предварително, да наблюдавате какво се случва и да използвате здравия разум, когато работите с устройството.

b) Ако откриете повреда или неправилна работа, незабавно изключете устройството и го докладвайте на ръководител без забавяне.

c) Ако имате съмнения относно правилната работа на устройството, свържете се с отдела за поддръжка на производителя.

d) Само сервизният център на производителя може да ремонтира устройството. Не се опитвайте да извършвате никакви ремонти самостоятелно!

e) В случай на пожар, използвайте пожарогасител с прах или въглероден диоксид (CO2) (предназначен за употреба с електрически уреди под напрежение), за да го потушите.

f) На деца или неупълномощени лица е забранено да влизат на работното място. Разсейването може да доведе до загуба на контрол над устройството.

g) Използвайте устройството в добре проветриво помещение.

h) Устройството произвежда прах и отломки по време на работа. Важно е да предпазите страничните наблюдатели от вредното им въздействие.

i) Редовно проверявайте състоянието на етикетите за безопасност. Ако етикетите са нечетливи, те трябва да бъдат сменени.

j) Моля, пазете това ръководство за бъдещи справки. Ако това устройство бъде предадено на трета страна, ръководството трябва да бъде предадено заедно с него.

k) Съхранявайте опаковъчните елементи и малките монтажни части на място, недостъпно за деца.
l) Дръжте устройството далеч от деца и животни.



Запомнете! Когато използвате устройството, предпазвайте децата и другите странични наблюдатели.

2.3. Лична безопасност

a) Не използвайте устройството, когато сте уморени, болни или под влиянието на алкохол, наркотици или лекарства, които могат значително да влошат способността за работа с него.
b) Машината може да се управлява от физически годни лица, които са способни да боравят с машината, са правилно обучени, са прочели това ръководство за експлоатация и са преминали обучение по здравословни и безопасни условия на труд.
c) Машината не е предназначена за работа от лица (включително деца) с ограничени умствени и сензорни функции или лица без съответния опит и/или знания, освен ако не са под наблюдението на лице, отговорно за тяхната безопасност, или не са получили инструкции как да работят с машината.
d) Когато работите с устройството, използвайте здрав разум и бъдете бдителни. Временната загуба на концентрация по време на използване на устройството може да доведе до сериозни наранявания.
e) За да предотвратите случайно включване на устройството, уверете се, че превключвателят е в положение ИЗКЛ., преди да го свържете към източник на захранване.
f) Не надценявайте способностите си. Когато използвате устройството, пазете равновесие и стойте стабилно през цялото време. Това ще осигури по-добър контрол над устройството в неочаквани ситуации.
g) Не носете широки дрехи или бижута. Дръжте косата, дрехите и ръкавиците далеч от движещите се части. Широки дрехи, бижута или дълга коса могат да попаднат в движещите се части.
h) Ако към устройството ще бъде свързана всмукателна система, проверете всички връзки и се уверете, че са стегнати. Използването на система за обезпрашаване може да намали рисковете, свързани с прах.

i) Отстранете всички инструменти за регулиране или гаечни ключове, преди да включите устройството. Инструмент или гаечен ключ, оставен във въртящата се част на устройството, може да причини нараняване.
j) Устройството не е играчка. Децата трябва да бъдат под наблюдение, за да се гарантира, че не си играят с устройството.
k) Не поставяйте ръцете си или други предмети в устройството, докато то се използва!
l) Операторът на оборудването е длъжен да носи цялостни обувки, които предпазват краката, и дълги панталони.

2.4. Безопасна употреба на устройството

a) Не претоварвайте устройството. Използвайте подходящите инструменти за дадената задача. Правилно избраното устройство ще изпълнява задачата, за която е проектирано, по-добре и по-безопасно.
b) Не използвайте устройството, ако превключвателят "ВКЛ./ИЗКЛ." не функционира правилно (не включва и изключва устройството). Устройства, които не могат да се включват и изключват с превключвателя ВКЛ./ИЗКЛ., са опасни, не трябва да се използват и трябва да се ремонтират.
c) Изключете устройството от захранването преди започване на настройката, почистването и поддръжката. Такава превантивна мярка намалява риска от случайно активиране.
d) Когато не се използва, съхранявайте го на безопасно място, далеч от деца и хора, които не са запознати с устройството и не са прочели ръководството за потребителя. Устройството може да представлява опасност в ръцете на неопитни потребители.
e) Поддържайте устройството в перфектно техническо състояние. Преди всяка употреба проверявайте за общи повреди, особено за движещи се компоненти за спукани части или елементи, както и за всякакви други състояния, които могат да повлияят на безопасната работа на устройството. Ако се открие повреда, предайте устройството за ремонт преди употреба.
f) Дръжте устройството далеч от деца.
g) Ремонтът или поддръжката на устройството трябва да се извършват от квалифицирани лица, като се използват само оригинални резервни части. Това ще гарантира безопасна употреба.
h) За да осигурите работната цялост на устройството, не отстранявайте фабрично монтираните предпазители и не разхлабвайте винтове.

i) При транспортиране и боравене с устройството между склада и местоназначението спазвайте принципите за здравословни и безопасни условия на труд за ръчно транспортиране, които се прилагат в страната, където ще се използва устройството.
j) Избягвайте ситуации, в които устройството спира да работи по време на употреба поради прекомерно натоварване. Това може да доведе до прегряване на задвижващите елементи и повреда на устройството.
k) Не докосвайте шарнирни части или аксесоари, освен ако устройството не е изключено от източника на захранване.
l) Не оставяйте този уред без надзор, докато се използва.
m) Почиствайте устройството редовно, за да предотвратите натрупването на упорити или киселинни замърсявания.
n) Посочените вибрационни емисии са измерени с помощта на стандартни методи за измерване. Вибрационните емисии могат да се променят, ако устройството се използва в различна среда.
o) Не докосвайте движещи се части или аксесоари, освен ако устройството не е изключено от захранването със сгъстен въздух.
p) Не покривайте всмукателния и изпускателния отвор за въздух.
q) Забранено е да се намесвате в структурата на устройството, за да променяте неговите параметри или конструкция.
r) Дръжте устройството далеч от източници на огън и топлина.
s) Не покривайте вентилационните отвори!
t) Не използвайте и не паркирайте машината върху повърхности със стръмен наклон (преди работа по наклони първо изключете засмукването).
u) Бъдете особено внимателни, когато работите около ръбове, стълби, наклони и спускания.
v) Предмети като въжета, шнурове, ремъци, както и горещи, тлеещи или запалими или токсични предмети не трябва да се метят.



ВНИМАНИЕ! Въпреки безопасния дизайн на устройството и неговите защитни характеристики, и въпреки използването на допълнителни елементи, защитаващи оператора, все още съществува малък риск от злополука или нараняване при използване на устройството. Бъдете бдителни и използвайте здравия разум, когато използвате устройството.

3. Указания за употреба

Продуктът е предназначен за почистване на плоски повърхности, особено там, където е необходима производителност върху големи площи (работилници, складове, тротоари, търговски центрове и др.).

Потребителят носи отговорност за всякакви щети, произтичащи от непреднамерена употреба на устройството.

3.1. Описание на устройството



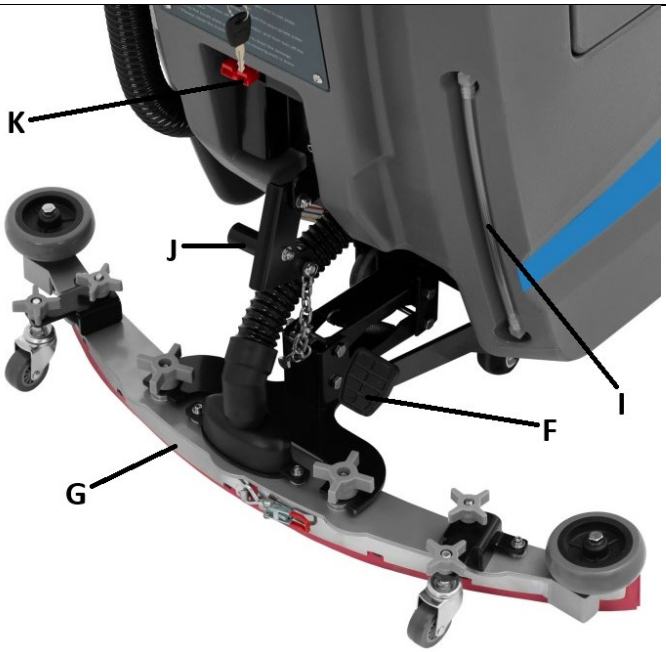

A. Дръжка за управление с контролен панел
B. Капак за резервоар за отпадъци с филтър
C. Панел с главен прекъсвач и предпазители
D. Капак за отделението за батерията
E. Пълнител за резервоар за чиста вода
F. Педал за повдигане на модула на четката
G. Гребло за засмукване
H. Маркуч за изпразване на отпадъчни води с капачка
I. Индикатор за ниво на запълване на резервоара за вода
J. Лост за повдигане на греблото за засмукване
K. Порт за свързване на зарядното устройство



L. Бутон за автоматично задвижване
M. Бутон за ръчно задвижване
N. Индикаторна лампа за ВКЛ./ИЗКЛ. на машината
O. Измервател на напрежението на батерията
P. Лост за превключване на движението напред/назад
Q. Превключвател за ВКЛ./ИЗКЛ. на четката
R. Превключвател за ВКЛ./ИЗКЛ. на вакуума
S. Регулатор на скоростта на движение
T. Главен прекъсвач на машината (ИЗКЛ.-В готовност/ВКЛ.-ВКЛ. с водна струя)

3.2. Подготовка за употреба

МЕСТОПОЛОЖЕНИЕ НА УРЕДА

Температурата на околната среда не трябва да надвишава 40°C, а относителната влажност не трябва да надвишава 85%. Пазете уреда от дъжд или прекомерна влага. Не покривайте уреда по време на работа или зареждане! Дръжте уреда далеч от горещи повърхности и огън. Винаги използвайте уреда върху стабилна, суха повърхност и на място, недостъпно за деца и лица с намалени умствени, сензорни и интелектуални функции. При зареждане на батерията, устройството трябва да бъде разположено така, че щепселът да е достъпен по всяко време. Уверете се, че захранването на устройството съответства на данните, посочени на табелката с данни!

СГЛОБЯВАНЕ НА УРЕДА

Уредът се доставя почти напълно сглобен за употреба, но преди първата употреба всмукателната гребла (G) трябва да се прикрепи към повдигащия и вакуумен механизъм, който я свързва с останалата част на машината, като се завинти с държача. Регулирайте също всмукателната гребла (G), като използвате наличните винтови дръжки за закрепване на колелцата към нея, когато създава твърде голямо или по-малко съпротивление по време на работа.

Преди първо пускане в експлоатация се препоръчва уредът да се свърже към зарядно устройство за евентуално презареждане. За да направите това, първо свържете кабела с щепсела към съответния контакт на машината (K), а след това свържете щепсела на зарядното устройство към контакта на електрическата мрежа. Дисплеят на контролния панел показва текущото напрежение на батерията (напълно заредена >24V; моля, заредете я незабавно, когато дисплеят покаже ≤21V).

ВАЖНО: машината може да се зарежда само когато е изключена - главният прекъсвач (T) е в положение "ИЗКЛ.". Не зареждайте машината с напълно заредена или почти напълно заредена батерия - тя трябва да се използва поне 30 минути преди презареждане. Не зареждайте машината повече от 10 часа!

По време на зареждане резервоарът за отпадъчни води трябва да се изпразни и капакът на отделението за батерията (D) да се отвори преди добра вентилация.

Зарядното устройство за батерията има прост индикатор за състоянието на зареждане:

- Мигаща червена или зелена светлина - режим на изчакване/подготовка
- Мигаща червена светлина - <80% заредена
- Мигаща жълта светлина - >80% заредена
- Мигаща зелена светлина - почти 100% заредена
- Зелената светлина свети постоянно - зареждането е завършено

3.3. Използване на устройството

- Напълнете резервоара за чиста вода (E) с прясна, течаща вода - следете нивото ѝ на индикатора за пълнене (I) - и подходящ препарат (ако е необходимо), който не се пени.

ВАЖНО: температурата на чистата вода не може да надвишава 50°C.

- Спуснете четката и модула за всмукателна гребла (H и G).
- Поставете главния превключвател (T) в положение ON или ON+пръскане с вода
- Стартирайте механизма за четкане и прахосмукачка, като поставите съответните превключватели в положение ON (Q и R).
- Изберете посоката на движение на машината с лоста (P).
- Регулирайте скоростта на движение на машината с диска (S).
- Изберете един от 2-та бутона за задвижване (L или M) – за ръчно или автоматично задвижване.
- След почистване първо изключете четката и функцията за прахосмукачка (Q и R).
- Повдигнете всмукателния и греблообразния модул и модула на четката със съответните лостове (F и J).
- Изхвърлете резервоара за отпадъчни води, когато е пълен или след приключване на работа, като отстраните изпускателната тръба за отпадъчни води (H) за нейния държач и махнете капачката ѝ.

СЪВЕТИ ЗА РАБОТА С МАШИНАТА:

- Уверете се, че батерията на машината е достатъчно заредена преди всяка употреба. Дори ако използвате машината рядко или не я използвате за дълъг период от време (повече от 15 дни), свързвайте машината към зарядното устройство от време на време (напр. веднъж месечно).
- Избягвайте честите цикли на стартиране и спиране на машината – това скъсява живота на задвижващия ѝ двигател.
- Препоръчва се ниска скорост на движение в началото на употреба или при неопитни оператори.
- В случай на силно запрашаване се препоръчва използването на водна пръскачка.
- След всяка употреба винаги изхвърляйте отпадъчните води от резервоара – не ги съхранявайте в машината!
- Когато използвате с препарат, който образува пяна, задължително добавете пеногасител в резервоара за отпадъчни води, за да

предотвратите засмукването на мехурчета от пяна от отпадъчни води от машината в двигателя на вакуумната система, което може да я повреди.

3.4. Почистване и поддръжка

a) Изключете щепсела от контакта и оставете устройството да се охлади напълно преди всяко почистване, регулиране или смяна на аксесоари или ако устройството не се използва.
   - Изчакайте въртящите се елементи да спрат.

b) Използвайте само некорозивни почистващи препарати за почистване на повърхността.

c) Съхранявайте устройството на сухо и хладно място, без влага и пряка слънчева светлина.

d) Не пръскайте устройството с водна струя и не го потапяйте във вода.

e) Не позволявайте на вода да попадне в устройството през вентилационните отвори в корпуса му.

f) Почиствайте вентилационните отвори с четка и сгъстен въздух.

g) Устройството трябва редовно да се проверява, за да се провери техническата му ефективност и да се открият евентуални повреди.

h) Не оставяйте батерията в устройството, ако няма да се използва за по-дълъг период от време.

i) Използвайте мека, влажна кърпа за почистване.

j) Не използвайте остри и/или метални предмети за почистване (напр. телена четка или метална шпатула), тъй като те могат да повредят повърхностния материал на уреда.

k) Не почиствайте устройството с киселинни вещества, средства за медицински цели, разредители, гориво, масла или други химически вещества, тъй като това може да го повреди.

l) След всяка употреба винаги изхвърляйте отпадъчните води – не ги съхранявайте в машината!Ако машината няма да се използва дълго време, изпразнете и резервоара за чиста вода.

БЕЗОПАСНО ИЗВАЖДАНЕ НА БАТЕРИИ И АКУМУЛАТОРНИ БАТЕРИИ

В устройството са монтирани 12V 100Ah батерии (под капака на отделението за батерии/резервоара за отпадъчни води).

Използваните батерии трябва да се извадят от устройството, следвайки същата процедура, както при монтажа:

- Уредът трябва да бъде изключен, а зарядното устройство – разкачено.
- [Само ако е пълен] Изпразнете резервоара за отпадъчни води.

- Повдигнете капака на отделението за батерии.
- Разкачете скобите от клемите на батериите.
- Извадете батерията, като я повдигнете.

Рециклирайте батериите в съответната организация или компания.

ОТСТРАНЯВАНЕ НА НЕИЗПРАВНОСТИ



a) Моля, проверете дали червеният бутон е заседнал.
b) Ако е така, натиснете го, за да изскочи.
c) Рестартирайте ключовия превключвател и работете с машината както обикновено.
d) Ако машината все още не работи, вижте листа за отстраняване на неизправности въз основа на времената на мигане на индикатора за нулиране (вижте подробности в листа по-долу).

Лист за отстраняване на неизправности

Състояние на измервателния уред (единично светване)		**Описание на повредата**	**Възможни причини**
	1 Трептене на мрежата	Повреда при ниско напрежение	Напрежението на батерията е твърде ниско

	2 Трептене на мрежата	Повреда в отворена верига на двигателя	Отворена верига на окабеляването на двигателя
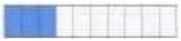	3 Трептене на мрежата	Претоварване / късо съединение на двигателя	1. Работа с претоварване за продължително време 2. Късо съединение на двигателя / късо съединение на окабеляването на двигателя
	4 Трептене на мрежата	Не е ИЗПОЛЗВАНО	-
	5 Трептене на мрежата	Висока / ниска температура	1. Работа с претоварване за продължително време 2. Електромагнитната спирачка не е освободена
	6 Трептене на мрежата	Потискане на заряда	Състояние на зареждане
	7 Трептене на мрежата	Повреда на ускорителя	1. Горната/долната граница на педала на газта е извън обхвата 2. Кранчето на педала на газта пада
	8 Трептене на мрежата	Грешка на контролера	Вътрешна повреда
	9 Трептене на мрежата	Повреда на електромагнитната спирачка	Отворена бобина на соленоидната спирачка / прекъснат кабел
	10 Трептене на мрежата	Повреда при високо напрежение	Несъответствие на напрежението на батерията

ИЗХВЪРЛЯНЕ НА ИЗПОЛЗВАНИ УСТРОЙСТВА

Не изхвърляйте това устройство в системите за битови отпадъци. Предайте го в пункт за рециклиране и събиране на електрически и електрически уреди. Проверете символа върху продукта, ръководството за употреба и опаковката. Пластмасите, използвани за изработката на устройството, могат да бъдат рециклирани в съответствие с техните маркировки. Като избирате да рециклирате, вие допринасяте значително за опазването на околната среда.

Свържете се с местните власти за информация относно местния ви център за рециклиране.

Αυτό το Εγχειρίδιο Χρήστη έχει μεταφραστεί με μηχανική μετάφραση. Έχουμε καταβάλει κάθε δυνατή προσπάθεια για να διασφαλίσουμε την ακρίβεια της μετάφρασης, αλλά λάβετε υπόψη ότι οι αυτοματοποιημένες μεταφράσεις δεν είναι τέλειες και δεν προορίζονται να αντικαταστήσουν τους ανθρώπινους μεταφραστές. Η επίσημη έκδοση του Εγχειριδίου Χρήστη είναι στα Αγγλικά. Οποιεσδήποτε διαφορές μεταξύ της μεταφρασμένης έκδοσης και του πρωτότυπου αγγλικού κειμένου δεν είναι νομικά δεσμευτικές. Εάν έχετε οποιεσδήποτε ερωτήσεις σχετικά με την ακρίβεια της μετάφρασης, ανατρέξτε στην αγγλική έκδοση, η οποία αποτελεί την επίσημη αναφορά. Περισσότερες γλωσσικές εκδόσεις είναι διαθέσιμες κατόπιν αιτήματος μέσω του info@expondo.com.

Τεχνικά δεδομένα

Παράμετρος περιγραφή		**Παράμετρος αξία**
Όνομα προϊόντος		Αυτοκινούμενο πλυντήριο δαπέδων
Μοντέλο		TOPSLEAN SELF X
Τάση [V]		24
Μπαταρία		12V / 100Ah
Ισχύς [W]	Γραμμή μετάδοσης κίνησης	400
	Βούρτσα	550
	Ισχύς κινητήρα αναρρόφησης	500
Κατηγορία προστασίας IP		IP20
Διαστάσεις (ΜxΠxΥ) [cm]		137 x 86 x 106
Βάρος [kg]		162
Ικανότητα εργασίας [m^3/h]		2000
Χωρητικότητα δεξαμενής βρώμικου νερού [L]		65
Χωρητικότητα δεξαμενής νερού [L]		60

1. Γενική περιγραφή

Το εγχειρίδιο χρήσης έχει σχεδιαστεί για να βοηθήσει στην ασφαλή και απρόσκοπτη χρήση της συσκευής. Το προϊόν σχεδιάζεται και κατασκευάζεται σύμφωνα με αυστηρές τεχνικές οδηγίες, χρησιμοποιώντας τεχνολογίες και εξαρτήματα τελευταίας τεχνολογίας. Επιπλέον, παράγεται σύμφωνα με τα πιο αυστηρά πρότυπα ποιότητας.

ΜΗΝ ΧΡΗΣΙΜΟΠΟΙΕΙΤΕ ΤΗ ΣΥΣΚΕΥΗ ΕΚΤΟΣ ΑΝ ΕΧΕΤΕ ΔΙΑΒΑΣΕΙ ΚΑΙ ΚΑΤΑΝΟΗΣΕΙ ΠΡΟΣΕΚΤΙΚΑ ΑΥΤΟ ΤΟ ΕΓΧΕΙΡΙΔΙΟ ΧΡΗΣΗΣ.

Για να αυξήσετε τη διάρκεια ζωής της συσκευής και να διασφαλίσετε την απρόσκοπτη λειτουργία της, χρησιμοποιήστε την σύμφωνα με το παρόν εγχειρίδιο χρήστη και εκτελείτε τακτικά εργασίες συντήρησης. Τα τεχνικά δεδομένα και οι προδιαγραφές σε αυτό το εγχειρίδιο χρήστη είναι ενημερωμένα. Ο κατασκευαστής διατηρεί το δικαίωμα να κάνει αλλαγές που σχετίζονται με τη βελτίωση της ποιότητας. Η συσκευή έχει σχεδιαστεί για να μειώνει στο ελάχιστο τους κινδύνους εκπομπής θορύβου, λαμβάνοντας υπόψη την τεχνολογική πρόοδο και τις ευκαιρίες μείωσης του θορύβου.

Υπόμνημα

CE	Το προϊόν πληροί τα σχετικά πρότυπα ασφαλείας.
	Διαβάστε τις οδηγίες πριν από τη χρήση.
	Το προϊόν πρέπει να ανακυκλωθεί.
	**ΠΡΟΕΙΔΟΠΟΙΗΣΗ!** ή **ΠΡΟΣΟΧΗ!** ή **ΘΥΜΗΘΕΙΤΕ!** Ισχύει για την δεδομένη περίπτωση. (γενικό προειδοποιητικό σύμβολο)
	Να φοράτε προστασία ποδιών.
	Να φοράτε προστατευτικά ρούχα.

	ΠΡΟΣΟΧΗ! Προειδοποίηση ηλεκτροπληξίας!
	ΠΡΟΣΟΧΗ! Περιστρεφόμενα μέρη, κίνδυνος εμπλοκής!
	ΠΡΟΕΙΔΟΠΟΙΗΣΗ! Τοξικές ουσίες, κίνδυνος δηλητηρίασης! (αφορά την μπαταρία)
	Προστατέψτε από βροχή και υπερβολική υγρασία.



ΣΗΜΕΙΩΣΤΕ! Τα σχέδια σε αυτό το εγχειρίδιο είναι μόνο για λόγους απεικόνισης και σε ορισμένες λεπτομέρειες ενδέχεται να διαφέρουν από το πραγματικό προϊόν.

2. Ασφάλεια χρήσης

**ΠΡΟΣΟΧΗ!** Διαβάστε όλες τις προειδοποιήσεις ασφαλείας και όλες τις οδηγίες. Η μη τήρηση των προειδοποιήσεων και των οδηγιών μπορεί να προκαλέσει ηλεκτροπληξία, πυρκαγιά ή/και σοβαρό τραυματισμό ή ακόμη και θάνατο.

Οι όροι «συσκευή» ή «προϊόν» χρησιμοποιούνται στις προειδοποιήσεις και τις οδηγίες για να αναφέρονται στα εξής:
Αυτοκινούμενη μηχανή καθαρισμού δαπέδου

2.1. Ηλεκτρική ασφάλεια

a) Το φις πρέπει να ταιριάζει στην πρίζα. Μην το τροποποιείτε με κανέναν τρόπο. Η χρήση γνήσιων φις και αντίστοιχων πριζών μειώνει τον κίνδυνο ηλεκτροπληξίας.
b) Χρησιμοποιήστε το καλώδιο μόνο για την προβλεπόμενη χρήση του. Ποτέ μην το χρησιμοποιείτε για να μεταφέρετε τη συσκευή ή για να το βγάλετε από την πρίζα. Κρατήστε το καλώδιο μακριά από πηγές θερμότητας, λάδι, αιχμηρές άκρες ή κινούμενα μέρη. Τα κατεστραμμένα ή μπερδεμένα καλώδια αυξάνουν τον κίνδυνο ηλεκτροπληξίας.

c) Μην χρησιμοποιείτε τη συσκευή εάν το καλώδιο τροφοδοσίας είναι κατεστραμμένο ή παρουσιάζει εμφανή σημάδια φθοράς. Ένα κατεστραμμένο καλώδιο τροφοδοσίας πρέπει να αντικατασταθεί από έναν εξειδικευμένο ηλεκτρολόγο ή από το κέντρο σέρβις του κατασκευαστή.
d) Για να αποφύγετε ηλεκτροπληξία, μην βυθίζετε το καλώδιο, το φις ή τη συσκευή σε νερό ή άλλα υγρά. Μην χρησιμοποιείτε τη συσκευή σε βρεγμένες επιφάνειες.
e) ΠΡΟΣΟΧΗ! ΚΙΝΔΥΝΟΣ ΖΩΗΣ! Κατά τον καθαρισμό, μην βυθίζετε ποτέ τη συσκευή σε νερό ή άλλα υγρά.
f) Μην τη χρησιμοποιείτε σε πολύ υγρά περιβάλλοντα ή σε άμεση γειτνίαση με δεξαμενές νερού.
g) Πριν από την πρώτη χρήση, ελέγξτε εάν ο τύπος τάσης και το ρεύμα της κύριας τροφοδοσίας συμμορφώνονται με τα δεδομένα που αναγράφονται στην πινακίδα τύπου.

2.2. Ασφάλεια στον χώρο εργασίας

a) Βεβαιωθείτε ότι ο χώρος εργασίας είναι καθαρός και καλά φωτισμένος. Ένας ακατάστατος ή κακώς φωτισμένος χώρος εργασίας μπορεί να οδηγήσει σε ατυχήματα. Προσπαθήστε να σκέφτεστε εκ των προτέρων, να παρατηρείτε τι συμβαίνει και να χρησιμοποιείτε την κοινή λογική όταν εργάζεστε με τη συσκευή.
b) Εάν εντοπίσετε ζημιά ή ακανόνιστη λειτουργία, απενεργοποιήστε αμέσως τη συσκευή και αναφέρετέ το σε έναν προϊστάμενο χωρίς καθυστέρηση.
c) Εάν υπάρχουν αμφιβολίες σχετικά με τη σωστή λειτουργία της συσκευής, επικοινωνήστε με την υπηρεσία υποστήριξης του κατασκευαστή.
d) Μόνο το σημείο εξυπηρέτησης του κατασκευαστή μπορεί να επισκευάσει τη συσκευή. Μην επιχειρήσετε καμία επισκευή μόνοι σας!
e) Σε περίπτωση πυρκαγιάς, χρησιμοποιήστε πυροσβεστήρα σκόνης ή διοξειδίου του άνθρακα (CO2) (έναν που προορίζεται για χρήση σε ηλεκτρικά ενεργές συσκευές) για να την σβήσετε.
f) Απαγορεύεται η είσοδος παιδιών ή μη εξουσιοδοτημένων ατόμων σε έναν χώρο εργασίας. Η απόσπαση της προσοχής μπορεί να οδηγήσει σε απώλεια ελέγχου της συσκευής.
g) Χρησιμοποιήστε τη συσκευή σε καλά αεριζόμενο χώρο.
h) Η συσκευή παράγει σκόνη και υπολείμματα κατά τη λειτουργία. Είναι σημαντικό να προστατεύετε τους παρευρισκόμενους από τις βλαβερές επιπτώσεις τους.

i) Ελέγχετε τακτικά την κατάσταση των ετικετών ασφαλείας. Εάν οι ετικέτες είναι δυσανάγνωστες, πρέπει να αντικατασταθούν.
j) Παρακαλούμε κρατήστε αυτό το εγχειρίδιο διαθέσιμο για μελλοντική αναφορά. Εάν αυτή η συσκευή παραχωρηθεί σε τρίτους, πρέπει να παραδοθεί μαζί με αυτό το εγχειρίδιο.
k) Φυλάξτε τα στοιχεία συσκευασίας και τα μικρά εξαρτήματα συναρμολόγησης σε μέρος που δεν είναι προσβάσιμο σε παιδιά.
l) Κρατήστε τη συσκευή μακριά από παιδιά και ζώα.



Θυμηθείτε! Κατά τη χρήση της συσκευής, προστατεύστε τα παιδιά και άλλους παρευρισκόμενους.

2.3. Προσωπική ασφάλεια

a) Μην χρησιμοποιείτε τη συσκευή όταν είστε κουρασμένοι, άρρωστοι ή υπό την επήρεια αλκοόλ, ναρκωτικών ή φαρμάκων που μπορούν να επηρεάσουν σημαντικά την ικανότητα χειρισμού της συσκευής.
b) Το μηχάνημα επιτρέπεται να χειρίζεται από άτομα με σωματική ικανότητα, τα οποία είναι σε θέση να το χειριστούν, είναι κατάλληλα εκπαιδευμένα, έχουν διαβάσει το παρόν εγχειρίδιο λειτουργίας και έχουν εκπαιδευτεί σε θέματα υγείας και ασφάλειας στην εργασία.
c) Το μηχάνημα δεν έχει σχεδιαστεί για χειρισμό από άτομα (συμπεριλαμβανομένων παιδιών) με περιορισμένες νοητικές και αισθητηριακές λειτουργίες ή από άτομα που δεν έχουν σχετική εμπειρία ή/και γνώσεις, εκτός εάν επιβλέπονται από άτομο υπεύθυνο για την ασφάλειά τους ή έχουν λάβει οδηγίες σχετικά με τον τρόπο χειρισμού του μηχανήματος.
d) Όταν εργάζεστε με τη συσκευή, να είστε προσεκτικοί και να παραμένετε σε εγρήγορση. Η προσωρινή απώλεια συγκέντρωσης κατά τη χρήση της συσκευής μπορεί να οδηγήσει σε σοβαρούς τραυματισμούς.
e) Για να αποτρέψετε την τυχαία ενεργοποίηση της συσκευής, βεβαιωθείτε ότι ο διακόπτης βρίσκεται στη θέση OFF πριν τη συνδέσετε σε πηγή ρεύματος.
f) Μην υπερεκτιμάτε τις ικανότητές σας. Όταν χρησιμοποιείτε τη συσκευή, διατηρήστε την ισορροπία σας και παραμένετε σταθεροί ανά πάσα στιγμή. Αυτό θα διασφαλίσει καλύτερο έλεγχο της συσκευής σε απρόβλεπτες καταστάσεις.

g) Μην φοράτε φαρδιά ρούχα ή κοσμήματα. Κρατήστε τα μαλλιά, τα ρούχα και τα γάντια μακριά από κινούμενα μέρη. Τα φαρδιά ρούχα, τα κοσμήματα ή τα μακριά μαλλιά ενδέχεται να πιαστούν σε κινούμενα μέρη.
h) Εάν πρόκειται να συνδεθεί αναρρόφηση στη συσκευή, ελέγξτε όλες τις συνδέσεις και βεβαιωθείτε ότι είναι σφιχτές. Η χρήση συστήματος αποκονίωσης μπορεί να μειώσει τους κινδύνους που σχετίζονται με τη σκόνη.
i) Αφαιρέστε όλα τα εργαλεία ρύθμισης ή τα κλειδιά πριν ενεργοποιήσετε τη συσκευή. Ένα εργαλείο ή κλειδί που έχει μείνει στο περιστρεφόμενο μέρος της συσκευής μπορεί να προκαλέσει τραυματισμό.
j) Η συσκευή δεν είναι παιχνίδι. Τα παιδιά πρέπει να επιβλέπονται για να διασφαλιστεί ότι δεν παίζουν με τη συσκευή.
k) Μην βάζετε τα χέρια σας ή άλλα αντικείμενα μέσα στη συσκευή ενώ αυτή βρίσκεται σε χρήση!
l) Ο χειριστής του εξοπλισμού υποχρεούται να φοράει πλήρη υποδήματα που προστατεύουν τα πόδια και μακριά παντελόνια.

2.4. Ασφαλής χρήση της συσκευής

a) Μην υπερφορτώνετε τη συσκευή. Χρησιμοποιήστε τα κατάλληλα εργαλεία για την δεδομένη εργασία. Μια σωστά επιλεγμένη συσκευή θα εκτελέσει την εργασία για την οποία σχεδιάστηκε καλύτερα και με ασφαλέστερο τρόπο.
b) Μην χρησιμοποιείτε τη συσκευή εάν ο διακόπτης "ON/OFF" δεν λειτουργεί σωστά (δεν ενεργοποιεί και απενεργοποιεί τη συσκευή). Οι συσκευές που δεν μπορούν να ενεργοποιηθούν και να απενεργοποιηθούν χρησιμοποιώντας τον διακόπτη ON/OFF είναι επικίνδυνες, δεν πρέπει να χρησιμοποιούνται και πρέπει να επισκευάζονται.
c) Αποσυνδέστε τη συσκευή από την παροχή ρεύματος πριν από την έναρξη της ρύθμισης, του καθαρισμού και της συντήρησης. Ένα τέτοιο προληπτικό μέτρο μειώνει τον κίνδυνο τυχαίας ενεργοποίησης.
d) Όταν δεν χρησιμοποιείται, φυλάξτε την σε ασφαλές μέρος, μακριά από παιδιά και άτομα που δεν είναι εξοικειωμένα με τη συσκευή και δεν έχουν διαβάσει το εγχειρίδιο χρήσης. Η συσκευή μπορεί να αποτελέσει κίνδυνο στα χέρια άπειρων χρηστών.
e) Διατηρήστε τη συσκευή σε άριστη τεχνική κατάσταση. Πριν από κάθε χρήση, ελέγξτε για γενικές ζημιές, ειδικά ελέγξτε τα κινούμενα εξαρτήματα για ραγισμένα μέρη ή στοιχεία, και για οποιεσδήποτε άλλες συνθήκες που μπορεί να επηρεάσουν την ασφαλή λειτουργία της συσκευής. Εάν εντοπιστεί ζημιά, παραδώστε τη συσκευή για επισκευή πριν από τη χρήση.

f) Κρατήστε τη συσκευή μακριά από παιδιά.
g) Η επισκευή ή η συντήρηση της συσκευής πρέπει να πραγματοποιείται από εξειδικευμένα άτομα, χρησιμοποιώντας μόνο γνήσια ανταλλακτικά. Αυτό θα διασφαλίσει την ασφαλή χρήση.
h) Για να διασφαλίσετε την λειτουργική ακεραιότητα της συσκευής, μην αφαιρείτε τα εργοστασιακά τοποθετημένα προστατευτικά και μην χαλαρώνετε καμία βίδα.
i) Κατά τη μεταφορά και τον χειρισμό της συσκευής μεταξύ της αποθήκης και του προορισμού, τηρείτε τις αρχές υγείας και ασφάλειας στην εργασία για τις χειρωνακτικές μεταφορές που ισχύουν στη χώρα όπου θα χρησιμοποιηθεί η συσκευή.
j) Αποφύγετε καταστάσεις όπου η συσκευή σταματά να λειτουργεί κατά τη χρήση λόγω υπερβολικής φόρτωσης. Αυτό μπορεί να οδηγήσει σε υπερθέρμανση των στοιχείων κίνησης και ζημιά στη συσκευή.
k) Μην αγγίζετε αρθρωτά μέρη ή αξεσουάρ, εκτός εάν η συσκευή έχει αποσυνδεθεί από την πηγή τροφοδοσίας.
l) Μην αφήνετε αυτήν τη συσκευή χωρίς επίβλεψη ενώ βρίσκεται σε χρήση.
m) Καθαρίζετε τη συσκευή τακτικά για να αποτρέψετε τη συσσώρευση επίμονης ή όξινης βρωμιάς.
n) Η καθορισμένη εκπομπή κραδασμών μετρήθηκε χρησιμοποιώντας τυπικές μεθόδους μέτρησης. Οι εκπομπές κραδασμών ενδέχεται να αλλάξουν εάν η συσκευή χρησιμοποιείται σε διαφορετικό περιβάλλον.
o) Μην αγγίζετε κανένα κινούμενο μέρος ή αξεσουάρ, εκτός εάν η συσκευή έχει αποσυνδεθεί από την παροχή πεπιεσμένου αέρα.
p) Μην καλύπτετε την είσοδο και την έξοδο αέρα.
q) Απαγορεύεται η παρέμβαση στη δομή της συσκευής με σκοπό την αλλαγή των παραμέτρων ή της κατασκευής της.
r) Κρατήστε τη συσκευή μακριά από πηγές φωτιάς και θερμότητας.
s) Μην καλύπτετε τα ανοίγματα εξαερισμού!
t) Μην χρησιμοποιείτε ή σταθμεύετε το μηχάνημα σε επιφάνειες με απότομη κλίση (απενεργοποιήστε πρώτα την αναρρόφηση όταν εργάζεστε σε κλίσεις).
u) Να είστε ιδιαίτερα προσεκτικοί όταν εργάζεστε γύρω από άκρες, σκάλες, ανηφόρες και κατηφόρες.
v) Αντικείμενα όπως σχοινιά, κορδόνια, ιμάντες, καθώς και θερμά, πυρακτωμένα ή εύφλεκτα ή τοξικά αντικείμενα δεν πρέπει να σκουπίζονται.

ΠΡΟΣΟΧΗ! Παρά τον ασφαλή σχεδιασμό της συσκευής και τα προστατευτικά της χαρακτηριστικά, και παρά τη χρήση πρόσθετων στοιχείων που προστατεύουν τον χειριστή, εξακολουθεί να υπάρχει ένας μικρός κίνδυνος ατυχήματος ή τραυματισμού κατά τη χρήση της

συσκευής. Να είστε σε εγρήγορση και να χρησιμοποιείτε την κοινή λογική κατά τη χρήση της συσκευής.

3. Οδηγίες χρήσης

Το προϊόν έχει σχεδιαστεί για τον καθαρισμό επίπεδων επιφανειών, ειδικά όπου απαιτείται απόδοση σε μεγάλες περιοχές (εργαστήρια, αποθήκες, πεζοδρόμια, εμπορικά κέντρα κ.λπ.).

Ο χρήστης φέρει την ευθύνη για οποιαδήποτε ζημιά προκύψει από ακούσια χρήση της συσκευής.

3.1. Περιγραφή συσκευής



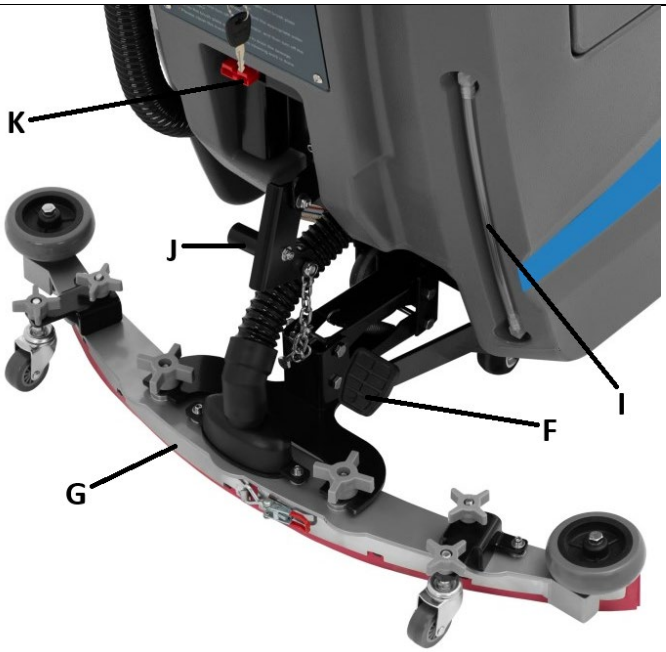

A. Λαβή τιμονιού με πίνακα ελέγχου
B. Κάλυμμα για δεξαμενή λυμάτων με φίλτρο
C. Πάνελ με κύριο διακόπτη και ασφάλειες
D. Κάλυμμα για θήκη μπαταρίας
E. Πλήρωση δεξαμενής καθαρού νερού
F. Πεντάλ ανύψωσης μονάδας βούρτσας
G. Τσουγκράνα αναρρόφησης
H. Σωλήνας εκκένωσης λυμάτων με καπάκι
I. Μετρητής πλήρωσης δεξαμενής νερού
J. Μοχλός ανύψωσης τσουγκράνας αναρρόφησης
K. Θύρα σύνδεσης φορτιστή μπαταρίας





L. Κουμπί αυτόματης κίνησης
M. Κουμπί χειροκίνητης κίνησης
N. Ενδεικτική λυχνία ON/OFF μηχανήματος
O. Μετρητής τάσης μπαταρίας
P. Μοχλός διακόπτη κίνησης προς τα εμπρός/πίσω
Q. Διακόπτης ON/OFF βούρτσας
R. Διακόπτης ON/OFF κενού
S. Επιλογέας ρύθμισης ταχύτητας κίνησης
T. Κύριος διακόπτης μηχανής (OFF-Αναμονή/ON-ON με ψεκασμό νερού)

3.2. Προετοιμασία για χρήση

ΘΕΣΗ ΣΥΣΚΕΥΗΣ

Η θερμοκρασία περιβάλλοντος δεν πρέπει να υπερβαίνει τους 40°C και η σχετική υγρασία δεν πρέπει να υπερβαίνει το 85%. Προστατέψτε τη συσκευή από βροχή ή υπερβολική υγρασία. Μην καλύπτετε τη συσκευή κατά τη λειτουργία ή τη φόρτιση! Κρατήστε τη συσκευή μακριά από θερμές επιφάνειες και φωτιά. Χρησιμοποιείτε πάντα τη συσκευή σε σταθερή, στεγνή επιφάνεια και μακριά από παιδιά και άτομα με μειωμένες νοητικές, αισθητηριακές και διανοητικές λειτουργίες. Κατά τη φόρτιση της μπαταρίας, η συσκευή πρέπει να τοποθετείται με τέτοιο τρόπο ώστε το φις να είναι προσβάσιμο ανά πάσα στιγμή. Βεβαιωθείτε ότι η παροχή ενέργειας της συσκευής αντιστοιχεί στα δεδομένα που αναγράφονται στην πινακίδα τεχνικών χαρακτηριστικών!

ΣΥΝΑΡΜΟΛΟΓΗΣΗ ΤΗΣ ΣΥΣΚΕΥΗΣ

Η συσκευή παρέχεται σχεδόν πλήρως συναρμολογημένη για χρήση, ωστόσο πριν από την πρώτη χρήση, η γάντζος αναρρόφησης (G) πρέπει να συνδεθεί στον μηχανισμό ανύψωσης και αναρρόφησης που τη συνδέει με την υπόλοιπη συσκευή βιδώνοντάς την με τη βάση. Επίσης, ρυθμίστε τη γάντζος αναρρόφησης (G) χρησιμοποιώντας τις υπάρχουσες λαβές βιδών για την τοποθέτηση των τροχών σε αυτήν, όταν δημιουργεί υπερβολική ή λιγότερη αντίσταση κατά τη λειτουργία.

Πριν από την πρώτη εκκίνηση, συνιστάται η σύνδεση της συσκευής σε φορτιστή για πιθανή επαναφόρτιση. Για να το κάνετε αυτό, συνδέστε πρώτα το καλώδιο με το φις στην αντίστοιχη πρίζα της μηχανής (K) και, στη συνέχεια, συνδέστε το φις από τον φορτιστή στην πρίζα του ρεύματος. Η οθόνη στον πίνακα ελέγχου δείχνει την τρέχουσα τάση της μπαταρίας (πλήρως φορτισμένη >24V· φορτίστε την αμέσως όταν η οθόνη δείξει ≤21V).

ΣΗΜΑΝΤΙΚΟ: Η συσκευή μπορεί να φορτιστεί μόνο όταν είναι απενεργοποιημένη - ο κύριος διακόπτης (T) βρίσκεται στη θέση "OFF". Μην φορτίζετε τη συσκευή με πλήρως φορτισμένη ή σχεδόν πλήρως φορτισμένη μπαταρία - πρέπει να χρησιμοποιηθεί τουλάχιστον 30 λεπτά πριν από την επαναφόρτιση. Μην φορτίζετε τη συσκευή για περισσότερο από 10 ώρες!

Κατά τη φόρτιση, η δεξαμενή λυμάτων πρέπει να αδειάσει και το κάλυμμα της θήκης της μπαταρίας (D) να ανοιχτεί πριν από καλό αερισμό.

Ο φορτιστής μπαταρίας διαθέτει μια απλή ενδεικτική λυχνία κατάστασης φόρτισης:

- Κόκκινη ή πράσινη λυχνία που αναβοσβήνει - λειτουργία αναμονής/προετοιμασίας
- Κόκκινη λυχνία που αναβοσβήνει - <80% φορτισμένη
- Κίτρινη λυχνία που αναβοσβήνει - >80% φορτισμένη
- Πράσινη λυχνία που αναβοσβήνει - σχεδόν 100% φορτισμένη
- Πράσινη λυχνία πάντα αναμμένη - φόρτιση ολοκληρώθηκε

3.3. Χρήση συσκευής

- Γεμίστε τη δεξαμενή καθαρού νερού (E) με φρέσκο, τρεχούμενο νερό - παρατηρήστε τη στάθμη του στο δείκτη πλήρωσης (I) - και κατάλληλο απορρυπαντικό (εάν χρειάζεται) που δεν αφρίζει.

ΣΗΜΑΝΤΙΚΟ: η θερμοκρασία του καθαρού νερού δεν πρέπει να υπερβαίνει τους 50°C.

- Χαμηλώστε τη βούρτσα και τη μονάδα αναρρόφησης (H και G).
- Τοποθετήστε το κλειδί του κύριου διακόπτη (T) στη θέση ON ή ON+ψεκασμός νερού
- Ξεκινήστε τον μηχανισμό βουρτσίσματος και αναρρόφησης, αλλά θέτοντας τους αντίστοιχους διακόπτες στη θέση ON (Q και R).
- Επιλέξτε την κατεύθυνση κίνησης του μηχανήματος με τον μοχλό (P).
- Ρυθμίστε την ταχύτητα κίνησης του μηχανήματος με τον επιλογέα (S).
- Επιλέξτε ένα από τα 2 κουμπιά κίνησης (L ή M) – για χειροκίνητη ή αυτόματη κίνηση.
- Μετά τον καθαρισμό, απενεργοποιήστε πρώτα τη βούρτσα και τη λειτουργία αναρρόφησης (Q και R).
- Σηκώστε την αναρρόφηση και την κάμψη και τη μονάδα βούρτσας με τους αντίστοιχους μοχλούς (F και J).
- Απορρίψτε τη δεξαμενή λυμάτων όταν είναι γεμάτη ή όταν ολοκληρώσετε την εργασία, αφαιρώντας τον σωλήνα εξόδου λυμάτων (H) για τη θήκη της και αφαιρώντας το καπάκι της.

ΣΥΜΒΟΥΛΕΣ ΓΙΑ ΤΗ ΛΕΙΤΟΥΡΓΙΑ ΤΗΣ ΣΥΣΚΕΥΗΣ:

- Βεβαιωθείτε ότι η μπαταρία της μηχανής είναι αρκετά φορτισμένη πριν από κάθε χρήση. Ακόμα κι αν χρησιμοποιείτε τη μηχανή σπάνια ή δεν τη χρησιμοποιείτε για μεγάλο χρονικό διάστημα (περισσότερο από 15 ημέρες), συνδέστε τη μηχανή στον φορτιστή περιστασιακά (π.χ. μία φορά το μήνα).
- Αποφύγετε τους συχνούς κύκλους λειτουργίας της μηχανής - αυτό μειώνει τη διάρκεια ζωής του κινητήρα κίνησης.
- Συνιστάται χαμηλή ταχύτητα οδήγησης κατά την έναρξη της χρήσης ή με άπειρους χειριστές.
- Σε περίπτωση έντονης σκόνης, συνιστάται η χρήση ψεκασμού με νερό.
- Μετά από κάθε χρήση, αδειάζετε πάντα τα λύματα από τη δεξαμενή - μην τα αποθηκεύετε στη μηχανή!
- Όταν χρησιμοποιείτε με απορρυπαντικό που δημιουργεί αφρό, προσθέστε απαραίτητα ένα αντιαφριστικό στη δεξαμενή λυμάτων για να αποτρέψετε την αναρρόφηση φυσαλίδων αφρού λυμάτων από τη μηχανή στον κινητήρα του συστήματος αναρρόφησης, κάτι που θα μπορούσε να την καταστρέψει.

3.4. Καθαρισμός και συντήρηση

a) Αποσυνδέστε το φις από την πρίζα και αφήστε τη συσκευή να κρυώσει εντελώς πριν από κάθε καθαρισμό, ρύθμιση ή αντικατάσταση αξεσουάρ ή εάν η συσκευή δεν χρησιμοποιείται.
   - Περιμένετε να σταματήσουν τα περιστρεφόμενα στοιχεία.
b) Χρησιμοποιήστε μόνο μη διαβρωτικά καθαριστικά για τον καθαρισμό της επιφάνειας.
c) Αποθηκεύστε τη μονάδα σε ξηρό, δροσερό μέρος, μακριά από υγρασία και άμεση έκθεση στο ηλιακό φως.
d) Μην ψεκάζετε τη συσκευή με πίδακα νερού και μην την βυθίζετε σε νερό.
e) Μην αφήνετε το νερό να εισέλθει στο εσωτερικό της συσκευής μέσω των οπών εξαερισμού στο περίβλημα της συσκευής.
f) Καθαρίστε τους αεραγωγούς με βούρτσα και πεπιεσμένο αέρα.
g) Η συσκευή πρέπει να ελέγχεται τακτικά για να ελέγχεται η τεχνική της απόδοση και να εντοπίζονται τυχόν ζημιές.
h) Μην αφήνετε την μπαταρία στη συσκευή εάν δεν πρόκειται να χρησιμοποιηθεί για μεγάλο χρονικό διάστημα.
i) Χρησιμοποιήστε ένα μαλακό, υγρό πανί για τον καθαρισμό.
j) Μην χρησιμοποιείτε αιχμηρά ή/και μεταλλικά αντικείμενα για τον καθαρισμό (π.χ. συρμάτινη βούρτσα ή μεταλλική σπάτουλα) επειδή μπορεί να προκαλέσουν ζημιά στο υλικό της επιφάνειας της συσκευής.
k) Μην καθαρίζετε τη συσκευή με όξινη ουσία, ιατρικά μέσα, αραιωτικά, καύσιμο, λάδια ή άλλες χημικές ουσίες, επειδή μπορεί να προκληθεί ζημιά στη συσκευή.
l) Μετά από κάθε χρήση, αδειάζετε πάντα τα λύματα - μην τα αποθηκεύετε στη συσκευή!Εάν η συσκευή δεν πρόκειται να χρησιμοποιηθεί για μεγάλο χρονικό διάστημα, αδειάστε και τη δεξαμενή καθαρού νερού.

ΑΣΦΑΛΗΣ ΑΦΑΙΡΕΣΗ ΜΠΑΤΑΡΙΩΝ ΚΑΙ ΕΠΑΝΑΦΟΡΤΙΖΟΜΕΝΩΝ ΜΠΑΤΑΡΙΩΝ
Στη μονάδα είναι εγκατεστημένες μπαταρίες 12V 100Ah (κάτω από το κάλυμμα του χώρου μπαταριών/δεξαμενή λυμάτων).
Οι χρησιμοποιημένες μπαταρίες πρέπει να αφαιρούνται από τη μονάδα ακολουθώντας την ίδια διαδικασία όπως για την εγκατάσταση:

- Η μονάδα πρέπει να απενεργοποιηθεί και ο φορτιστής να αποσυνδεθεί.
- [Μόνο εάν είναι γεμάτη] Αδειάστε τη δεξαμενή λυμάτων.
- Σηκώστε το κάλυμμα της θήκης των μπαταριών.
- Αποσυνδέστε τους σφιγκτήρες από τους ακροδέκτες των μπαταριών.
- Αφαιρέστε την μπαταρία σηκώνοντάς την.

Ανακυκλώστε τις μπαταρίες με τον κατάλληλο οργανισμό ή εταιρεία.

ΑΝΤΙΜΕΤΩΠΙΣΗ ΠΡΟΒΛΗΜΑΤΩΝ



a) Ελέγξτε αν το κόκκινο κουμπί έχει κολλήσει.
b) Εάν ναι, πατήστε το για να πεταχτεί έξω.
c) Επανεκκινήστε τον διακόπτη με κλειδί και λειτουργήστε το μηχάνημα ως συνήθως.
d) Εάν το μηχάνημα εξακολουθεί να μην λειτουργεί, ανατρέξτε στο φύλλο αντιμετώπισης προβλημάτων με βάση τους χρόνους που αναβοσβήνει η λυχνία επαναφοράς (δείτε λεπτομέρειες στο παρακάτω φύλλο).

Φύλλο αντιμετώπισης προβλημάτων

Κατάσταση μετρητή (Μία αναλαμπή)		**Περιγραφή σφάλματος**	**Πιθανές αιτίες**
	1 Τρεμοπαίξιμο δικτύου	Σφάλμα χαμηλής τάσης	Πολύ χαμηλή τάση μπαταρίας
	2 Τρεμοπαίξιμο δικτύου	Σφάλμα ανοιχτού κυκλώματος κινητήρα	Ανοιχτό κύκλωμα καλωδίωσης κινητήρα

	3 Τρεμοπαίξιμο δικτύου	Υπερβολικό ρεύμα / βραχυκύκλωμα κινητήρα	1. Λειτουργία υπερφόρτωσης για μεγάλο χρονικό διάστημα 2. Βραχυκύκλωμα κινητήρα / βραχυκύκλωμα καλωδίωσης κινητήρα
	4 Τρεμοπαίξιμο δικτύου	Δεν ΧΡΗΣΙΜΟΠΟΙΕΙΤΑΙ	-
	5 Τρεμοπαίξιμο δικτύου	Υψηλή / χαμηλή θερμοκρασία	1. Λειτουργία υπερφόρτωσης για μεγάλο χρονικό διάστημα 2. Το ηλεκτρομαγνητικό φρένο δεν απελευθερώνεται
	6 Τρεμοπαίξιμο δικτύου	Καταστολή φόρτισης	Κατάσταση φόρτισης
	7 Τρεμοπαίξιμο δικτύου	Βλάβη γκαζιού	1. Το υψηλό / χαμηλό άκρο του γκαζιού είναι εκτός εμβέλειας 2. Η στρόφιγγα του γκαζιού πέφτει
	8 Τρεμοπαίξιμο δικτύου	Βλάβη ελεγκτή	Εσωτερικό σφάλμα
	9 Τρεμοπαίξιμο δικτύου	Βλάβη ηλεκτρομαγνητικού φρένου	Ανοιχτό πηνίο ηλεκτρομαγνητικής πέδης / αποσυνδεδεμένο καλώδιο
	10 Τρεμοπαίξιμο δικτύου	Σφάλμα υψηλής τάσης	Αναντιστοιχία τάσης μπαταρίας

ΑΠΟΡΡΙΨΗ ΧΡΗΣΙΜΟΠΟΙΗΜΕΝΩΝ ΣΥΣΚΕΥΩΝ

Μην απορρίπτετε αυτήν τη συσκευή σε δημοτικά συστήματα απορριμμάτων. Παραδώστε την σε σημείο ανακύκλωσης και συλλογής ηλεκτρικών συσκευών. Ελέγξτε το σύμβολο στο προϊόν, στο εγχειρίδιο οδηγιών και στη συσκευασία. Τα πλαστικά που χρησιμοποιούνται για την κατασκευή της συσκευής μπορούν να

ανακυκλωθούν σύμφωνα με τις σημάνσεις τους. Επιλέγοντας την ανακύκλωση, συμβάλλετε σημαντικά στην προστασία του περιβάλλοντός μας.
Επικοινωνήστε με τις τοπικές αρχές για πληροφορίες σχετικά με την τοπική σας εγκατάσταση ανακύκλωσης.

Ovaj korisnički priručnik preveden je pomoću strojnog prevođenja. Uložili smo maksimalan napor kako bismo osigurali točnost prijevoda, ali imajte na umu da automatizirani prijevodi nisu savršeni i nisu namijenjeni zamjeni ljudskih prevoditelja. Službena verzija korisničkog priručnika je na engleskom jeziku. Bilo kakve razlike između prevedene verzije i izvornog engleskog jezika nisu pravno obvezujuće. Ako imate bilo kakvih pitanja o točnosti prijevoda, molimo pogledajte englesku verziju koja je službena referenca. Verzije na više jezika dostupne su na zahtjev putem info@expondo.com.

Tehnički podaci

Parametar opis		Parametar vrijednost
Naziv proizvoda		Samohodna peračica za podove
Model		TOPCLEAN SELF X
Napon [V]		24
Baterija		12V / 100Ah
Snaga [W]	Pogonski sklop	400
	Četka	550
	Snaga usisnog motora	500
IP klasa zaštite		IP20
Dimenzije (DxŠxV) [cm]		137 x 86 x 106
Težina [kg]		162
Radni kapacitet [m^3/h]		2000
Kapacitet spremnika za prljavu vodu [L]		65
Kapacitet spremnika za vodu [L]		60

1. Opći opis

Korisnički priručnik je osmišljen kako bi pomogao u sigurnoj i nesmetanoj upotrebi uređaja. Proizvod je dizajniran i proizveden u skladu sa strogim tehničkim smjernicama, koristeći najsuvremenije tehnologije i komponente. Osim toga, proizvodi se u skladu s najstrožim standardima kvalitete.

NE KORISTITE UREĐAJ AKO NISTE PAŽLJIVO PROČITALI I RAZUMJELI OVAJ KORISNIČKI PRIRUČNIK.

Kako biste produžili vijek trajanja uređaja i osigurali nesmetan rad, koristite ga u skladu s ovim korisničkim priručnikom i redovito obavljajte zadatke održavanja. Tehnički podaci i specifikacije u ovom korisničkom priručniku su ažurirani. Proizvođač zadržava pravo na promjene povezane s poboljšanjem kvalitete. Uređaj je dizajniran kako bi se rizici emisije buke sveli na minimum, uzimajući u obzir tehnološki napredak i mogućnosti smanjenja buke.

Legenda

	Proizvod zadovoljava relevantne sigurnosne standarde.
	Pročitajte upute prije upotrebe.
	Proizvod se mora reciklirati.
	**UPOZORENJE!** ili **OPREZ!** ili **ZAPAMTITE!** Primjenjivo na danu situaciju. (opći znak upozorenja)
	Nosite zaštitu za cipele.
	Nosite zaštitnu odjeću.
	PAŽNJA! Upozorenje na strujni udar!
	PAŽNJA! Rotirajući dijelovi, opasnost od zaplitanja!
	UPOZORENJE! Otrovne tvari, opasnost od trovanja! (odnosi se na bateriju)

	Zaštitite od kiše i prekomjerne vlage.



NAPOMENA! Crteži u ovom priručniku služe samo u ilustrativne svrhe i u nekim detaljima mogu se razlikovati od stvarnog proizvoda.

2. Sigurnost korištenja

**PAŽNJA!** Pročitajte sva sigurnosna upozorenja i sve upute. Nepoštivanje upozorenja i uputa može dovesti do strujnog udara, požara i/ili ozbiljnih ozljeda ili čak smrti.

Izrazi „uređaj“ ili „proizvod“ koriste se u upozorenjima i uputama za:
Samohodnu čistač poda

2.1. Električna sigurnost

a) Utikač mora odgovarati utičnici. Nemojte ni na koji način modificirati utikač. Korištenje originalnih utikača i odgovarajućih utičnica smanjuje rizik od strujnog udara.
b) Kabel koristite samo za njegovu namjenu. Nikada ga ne koristite za nošenje uređaja ili za izvlačenje utikača iz utičnice. Držite kabel dalje od izvora topline, ulja, oštrih rubova ili pokretnih dijelova. Oštećeni ili zapetljani kabeli povećavaju rizik od strujnog udara.
c) Ne koristite uređaj ako je kabel za napajanje oštećen ili pokazuje očite znakove habanja. Oštećeni kabel za napajanje treba zamijeniti kvalificirani električar ili servisni centar proizvođača.
d) Kako biste izbjegli strujni udar, ne uranjajte kabel, utikač ili uređaj u vodu ili druge tekućine. Ne koristite uređaj na mokrim površinama.
e) PAŽNJA! OPASNOST PO ŽIVOT! Tijekom čišćenja nikada ne uranjajte uređaj u vodu ili druge tekućine.
f) Ne koristite u vrlo vlažnim okruženjima ili u neposrednoj blizini spremnika za vodu.
g) Prije prve upotrebe provjerite odgovaraju li vrsta napona i struja navedenim podacima na tipskoj pločici.

2.2. Sigurnost na radnom mjestu

a) Provjerite je li radno mjesto čisto i dobro osvijetljeno. Neuredno ili slabo osvijetljeno radno mjesto može dovesti do nesreća. Pokušajte razmišljati unaprijed, promatrati što se događa i koristiti zdrav razum pri radu s uređajem.
b) Ako primijetite oštećenje ili nepravilan rad, odmah isključite uređaj i bez odgode to prijavite nadređenom.
c) Ako postoje bilo kakve sumnje u ispravnost rada uređaja, obratite se službi za podršku proizvođača.
d) Samo servisna točka proizvođača smije popravljati uređaj. Ne pokušavajte samostalno popravljati!
e) U slučaju požara, upotrijebite aparat za gašenje požara s prahom ili ugljičnim dioksidom (CO2) (onaj namijenjen za korištenje na električnim uređajima pod naponom) za gašenje.
f) Djeci ili neovlaštenim osobama zabranjen je ulazak na radno mjesto. Ometanje može dovesti do gubitka kontrole nad uređajem.
g) Koristite uređaj u dobro prozračenom prostoru.
h) Uređaj tijekom rada proizvodi prašinu i krhotine. Važno je zaštititi promatrače od njihovih štetnih učinaka.
i) Redovito provjeravajte stanje sigurnosnih naljepnica. Ako su naljepnice nečitljive, moraju se zamijeniti.
j) Molimo vas da ovaj priručnik držite pri ruci za buduću upotrebu. Ako se ovaj uređaj daje trećoj strani, priručnik se mora predati s njim.
k) Ambalažu i male dijelove za sastavljanje držite na mjestu koje nije dostupno djeci.
l) Držite uređaj dalje od djece i životinja.



Zapamtite! Prilikom korištenja uređaja zaštitite djecu i druge promatrače.

2.3. Osobna sigurnost

a) Ne koristite uređaj kada ste umorni, bolesni ili pod utjecajem alkohola, narkotika ili lijekova koji mogu značajno smanjiti sposobnost rukovanja uređajem.

b) Strojem mogu upravljati fizički sposobne osobe koje su sposobne rukovati strojem, koje su propisno obučene, koje su pročitale ovaj priručnik za uporabu i završile obuku o zdravlju i sigurnosti na radu.
c) Stroj nije namijenjen za rukovanje osobama (uključujući djecu) s ograničenim mentalnim i senzornim funkcijama ili osobama bez odgovarajućeg iskustva i/ili znanja, osim ako ih ne nadzire osoba odgovorna za njihovu sigurnost ili ako su dobile upute o rukovanju strojem.
d) Prilikom rada s uređajem koristite zdrav razum i budite oprezni. Privremeni gubitak koncentracije tijekom korištenja uređaja može dovesti do ozbiljnih ozljeda.
e) Kako biste spriječili slučajno uključivanje uređaja, prije spajanja na izvor napajanja provjerite je li prekidač u položaju ISKLJUČENO.
f) Nemojte precjenjivati svoje sposobnosti. Prilikom korištenja uređaja održavajte ravnotežu i ostanite stabilni u svakom trenutku. To će osigurati bolju kontrolu nad uređajem u neočekivanim situacijama.
g) Nemojte nositi široku odjeću ili nakit. Kosu, odjeću i rukavice držite podalje od pokretnih dijelova. Široka odjeća, nakit ili duga kosa mogu se zaglaviti u pokretnim dijelovima.
h) Ako se na uređaj spaja usisavanje, provjerite sve spojeve i provjerite jesu li čvrsti. Korištenje sustava za uklanjanje prašine može smanjiti rizike povezane s prašinom.
i) Uklonite sve alate za podešavanje ili ključeve prije uključivanja uređaja. Alat ili ključ ostavljen u rotirajućem dijelu uređaja može uzrokovati ozljede.
j) Uređaj nije igračka. Djeca moraju biti pod nadzorom kako bi se osiguralo da se ne igraju s uređajem.
k) Ne stavljajte ruke ili druge predmete u uređaj dok je u upotrebi!
l) Rukovatelj opremom mora nositi punu obuću koja štiti stopala i duge hlače.

2.4. Sigurna uporaba uređaja

a) Nemojte preopteretiti uređaj. Koristite odgovarajući alat za zadani zadatak. Ispravno odabran uređaj će bolje i sigurnije obavljati zadatak za koji je dizajniran.
b) Nemojte koristiti uređaj ako prekidač "UKLJUČENO/ISKLJUČENO" ne radi ispravno (ne uključuje i isključuje uređaj). Uređaji koji se ne mogu uključiti i isključiti pomoću prekidača UKLJUČENO/ISKLJUČENO su opasni, ne smiju se koristiti i moraju se popraviti.
c) Isključite uređaj iz napajanja prije početka podešavanja, čišćenja i održavanja. Takva preventivna mjera smanjuje rizik od slučajnog aktiviranja.

d) Kada se ne koristi, čuvajte ga na sigurnom mjestu, dalje od djece i osoba koje nisu upoznate s uređajem i nisu pročitale korisnički priručnik. Uređaj može predstavljati opasnost u rukama neiskusnih korisnika.
e) Držite uređaj u besprijekornom tehničkom stanju. Prije svake uporabe provjerite ima li napuknutih dijelova ili elemenata na pokretnim dijelovima te ima li na njima bilo kakvih drugih stanja koja mogu utjecati na siguran rad uređaja. Ako se otkrije oštećenje, prije uporabe predajte uređaj na popravak.
f) Uređaj držite izvan dohvata djece.
g) Popravak ili održavanje uređaja trebaju obavljati kvalificirane osobe, koristeći samo originalne rezervne dijelove. To će osigurati sigurnu upotrebu.
h) Kako biste osigurali operativni integritet uređaja, nemojte uklanjati tvornički ugrađene zaštitne elemente i nemojte otpuštati vijke.
i) Prilikom transporta i rukovanja uređajem između skladišta i odredišta, pridržavajte se načela zaštite na radu i sigurnosti za ručni transport koji vrijede u zemlji u kojoj će se uređaj koristiti.
j) Izbjegavajte situacije u kojima uređaj prestane raditi tijekom upotrebe zbog prekomjernog opterećenja. To može dovesti do pregrijavanja pogonskih elemenata i oštećenja uređaja.
k) Ne dodirujte zglobne dijelove ili pribor osim ako uređaj nije isključen iz izvora napajanja.
l) Ne ostavljajte ovaj uređaj bez nadzora dok je u upotrebi.
m) Redovito čistite uređaj kako biste spriječili nakupljanje tvrdokorne ili kisele prljavštine.
n) Navedena emisija vibracija mjerena je standardnim metodama mjerenja. Emisije vibracija mogu se promijeniti ako se uređaj koristi u različitim okruženjima.
o) Ne dodirujte pokretne dijelove ili pribor osim ako uređaj nije isključen iz dovoda komprimiranog zraka.
p) Ne prekrivajte usis i izlaz zraka.
q) Zabranjeno je dirati u strukturu uređaja kako biste promijenili njegove parametre ili konstrukciju.
r) Držite uređaj dalje od izvora vatre i topline.
s) Ne prekrivajte ventilacijske otvore!
t) Ne koristite niti parkirajte stroj na površinama sa strmim nagibom (prvo isključite usisavanje kada radite na nagibima).
u) Budite posebno oprezni pri radu oko rubova, stepenica, nagiba i nizbrdica.
v) Predmeti poput užadi, konopa, remena, kao i vrući, užareni ili zapaljivi ili otrovni predmeti ne smiju se pometati.



PAŽNJA! Unatoč sigurnom dizajnu uređaja i njegovim zaštitnim značajkama te unatoč korištenju dodatnih elemenata koji štite

rukovatelja, i dalje postoji mali rizik od nesreće ili ozljede prilikom korištenja uređaja. Budite oprezni i koristite zdrav razum prilikom korištenja uređaja.

3. Smjernice za korištenje

Proizvod je namijenjen čišćenju ravnih površina, posebno tamo gdje su potrebne performanse na velikim površinama (radionice, skladišta, pločnici, trgovački centri itd.).

Korisnik je odgovoran za svaku štetu nastalu nenamjenskom upotrebom uređaja.

3.1. Opis uređaja



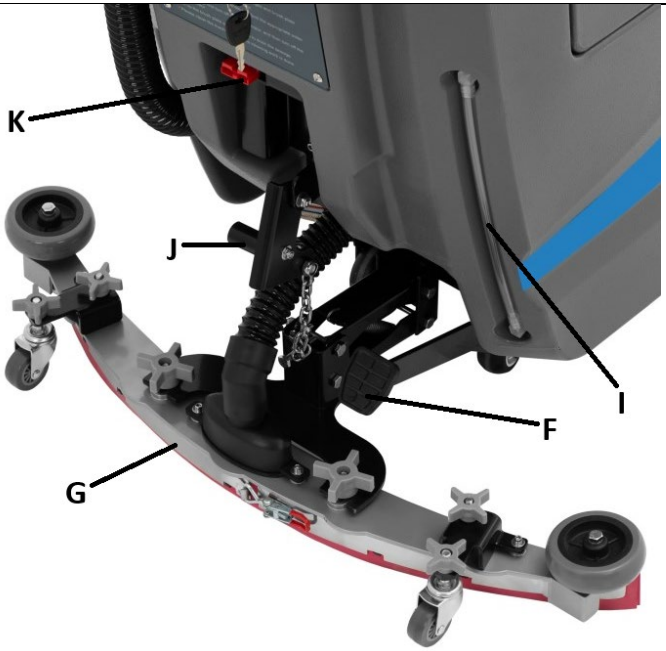

A. Upravljačka ručka s upravljačkom pločom
B. Poklopac za spremnik za otpad s filterom
C. Ploča s glavnim prekidačem i osiguračima
D. Poklopac za odjeljak za bateriju
E. Punjač spremnika za čistu vodu
F. Papučica za podizanje modula četke
G. Usisne grablje
H. Crijevo za pražnjenje otpadnih voda s čepom
I. Mjerač napunjenosti spremnika za vodu
J. Ručica za podizanje usisnih grablji
K. Priključak za punjač baterije



L. Tipka za automatski pogon
M. Tipka za ručni pogon
N. Indikatorska lampica UKLJUČENO/ISKLJUČENO za stroj
O. Mjerač napona baterije
P. Ručica prekidača za vožnju naprijed/natrag
Q. Prekidač UKLJUČENO/ISKLJUČENO za četku
R. Prekidač UKLJUČENO/ISKLJUČENO za usisavanje
S. Gumb za podešavanje brzine pogona
T. Glavni prekidač stroja (ISKLJUČENO-Pripravnost/UKLJUČENO-UKLJUČENO s raspršivačem vode)

3.2. Priprema za upotrebu

LOKACIJA UREĐAJA

Temperatura okoline ne smije prelaziti 40°C, a relativna vlažnost zraka ne smije prelaziti 85%. Zaštitite uređaj od kiše ili prekomjerne vlage. Ne prekrivajte uređaj tijekom rada ili punjenja! Držite uređaj dalje od vrućih površina i vatre. Uređaj uvijek koristite na stabilnoj, suhoj površini i izvan dohvata djece i osoba sa smanjenim mentalnim, senzornim i intelektualnim funkcijama. Prilikom punjenja baterije, uređaj treba postaviti na način da se utikač može dohvatiti u bilo kojem trenutku. Provjerite odgovara li napajanje uređaja podacima navedenim na natpisnoj pločici!

SASTAVLJANJE UREĐAJA

Uređaj se isporučuje gotovo potpuno sastavljen za upotrebu, no prije prve upotrebe usisnu grablju (G) potrebno je pričvrstiti na mehanizam za podizanje i usisavanje koji je povezuje s ostatkom stroja vijcima s držačem. Također podesite usisnu grablju (G) pomoću postojećih vijčanih ručki za pričvršćivanje kotačića na njoj kada stvara preveliki ili manji otpor tijekom rada.

Prije prvog puštanja u rad preporučuje se da uređaj spojite na punjač radi mogućeg ponovnog punjenja. Da biste to učinili, prvo spojite kabel s utikačem u odgovarajuću utičnicu na uređaju (K), a zatim spojite utikač punjača u utičnicu električne mreže. Zaslon na upravljačkoj ploči prikazuje trenutni napon baterije (potpuno napunjena >24V; odmah je napunite kada zaslon pokaže ≤21V).

VAŽNO: stroj se može puniti samo kada je isključen - glavni prekidač (T) je u položaju "ISKLJUČENO". Nemojte puniti stroj s potpuno napunjenom ili gotovo potpuno napunjenom baterijom – mora se koristiti najmanje 30 minuta prije ponovnog punjenja. Nemojte puniti stroj dulje od 10 sati!

Tijekom punjenja spremnik za otpadne vode mora se isprazniti, a poklopac odjeljka za bateriju (D) otvoriti prije dobrog prozračivanja.

Punjač baterije ima jednostavan indikator stanja napunjenosti:

- Crveno ili zeleno svjetlo treperi – način čekanja/pripreme
- Crveno svjetlo treperi - <80% napunjeno
- Žuto svjetlo treperi - >80% napunjeno
- Zeleno svjetlo treperi – gotovo 100% napunjeno
- Zeleno svjetlo uvijek svijetli – punjenje završeno

3.3. Korištenje uređaja

- Napunite spremnik čiste vode (E) svježom, tekućom vodom – pratite razinu na mjeraču punjenja (I) – i odgovarajući deterdžent (ako je potrebno) koji se ne pjeni.

VAŽNO: temperatura čiste vode ne smije prelaziti 50°C.

- Spustite modul četke i usisne grablje (H i G).
- Postavite glavni prekidač (T) u položaj UKLJUČENO ili UKLJUČENO + prskanje vodom
- Pokrenite mehanizam za četkanje i usisavanje, ali postavite odgovarajuće prekidače u položaj UKLJUČENO (Q i R).
- Odaberite smjer vožnje stroja pomoću poluge (P).
- Podesite brzinu vožnje stroja pomoću kotačića (S).
- Odaberite jedan od 2 gumba za pogon (L ili M) - za ručni ili automatski pogon.
- Nakon čišćenja prvo isključite četku i funkciju usisavanja (Q i R).
- Podignite usisavanje i modul grablja i četke pomoću odgovarajućih poluga (F i J).
- Spremnik za otpadne vode bacite u otpad kada je pun ili nakon završetka rada uklanjanjem cijevi za odvod otpadnih voda (H) za držač i skidanjem čepa.

SAVJETI ZA RAD STROJA:

- Prije svake upotrebe provjerite je li baterija stroja dovoljno napunjena. Čak i ako stroj koristite rijetko ili ga ne koristite dulje vrijeme (više od 15 dana), povremeno ga spojite na punjač (npr. jednom mjesečno).
- Izbjegavajte često pokretanje i zaustavljanje stroja – to skraćuje vijek trajanja pogonskog motora.
- Preporučuje se mala brzina vožnje na početku upotrebe ili kod neiskusnih operatera.
- U slučaju jakog prašenja preporučuje se korištenje prskalice vodom.
- Nakon svake upotrebe uvijek ispraznite otpadne vode iz spremnika – nemojte ih pohranjivati u stroju!
- Prilikom korištenja s deterdžentom koji stvara pjenu, obavezno dodajte sredstvo protiv pjene u spremnik za otpadne vode kako biste spriječili da stroj usisava mjehuriće pjene u motor usisavača, što bi ga moglo oštetiti.

3.4. Čišćenje i održavanje

a) Isključite uređaj iz struje i ostavite da se potpuno ohladi prije svakog čišćenja, podešavanja ili zamjene pribora ili ako se uređaj ne koristi.
   - Pričekajte da se rotirajući elementi zaustave.
b) Za čišćenje površine koristite samo nekorozivna sredstva za čišćenje.
c) Uređaj čuvajte na suhom i hladnom mjestu, zaštićenom od vlage i izravne sunčeve svjetlosti.
d) Ne prskajte uređaj mlazom vode niti ga uranjajte u vodu.
e) Ne dopustite da voda uđe u uređaj kroz otvore na kućištu uređaja.
f) Očistite otvore za ventilaciju četkom i komprimiranim zrakom.

g) Uređaj se mora redovito pregledavati kako bi se provjerila njegova tehnička učinkovitost i uočila eventualna oštećenja.
h) Ne ostavljajte bateriju u uređaju ako se neće koristiti dulje vrijeme.
i) Za čišćenje koristite meku, vlažnu krpu.
j) Ne koristite oštre i/ili metalne predmete za čišćenje (npr. žičanu četku ili metalnu lopaticu) jer mogu oštetiti površinski materijal uređaja.
k) Ne čistite uređaj kiselim tvarima, sredstvima za medicinsku namjenu, razrjeđivačima, gorivom, uljima ili drugim kemijskim tvarima jer mogu oštetiti uređaj.
l) Nakon svake upotrebe uvijek ispustite otpadne vode – nemojte ih pohranjivati u uređaj!Ako se uređaj neće koristiti dulje vrijeme, ispraznite i spremnik čiste vode.

SIGURNO VAĐENJE BATERIJA I PUNJIVIH BATERIJA

U uređaju su ugrađene baterije od 12 V i 100 Ah (ispod poklopca odjeljka za baterije/spremnika za otpadne vode).

Iskorištene baterije treba ukloniti iz uređaja slijedeći isti postupak kao i za ugradnju:

- Uređaj treba isključiti, a punjač odspojiti.
- [Samo ako je napunjen] Ispraznite spremnik za otpadne vode.
- Podignite poklopac odjeljka za baterije.
- Odspojite stezaljke s terminala baterije.
- Izvadite bateriju podizanjem.

Baterije reciklirajte kod odgovarajuće organizacije ili tvrtke.

RJEŠAVANJE PROBLEMA



a) Provjerite je li crveni gumb zaglavljen.
b) Ako jest, pritisnite ga da iskoči.
c) Ponovno pokrenite ključ i upravljajte strojem kao i obično.
d) Ako stroj i dalje ne radi, pogledajte list za rješavanje problema na temelju vremena treptanja lampice za resetiranje (pojedinosti pogledajte u donjem listu).

List za rješavanje problema

Status mjerača (jedan bljesak)		**Opis kvara**	**Mogući uzroci**
	1 Treperenje mreže	Kvar niskog napona	Napon baterije prenizak
	2 Treperenje mreže	Kvar otvorenog strujnog kruga motora	Otvoreni strujni krug ožičenja motora
	3 Treperenje mreže	Prekomjerna struja / kratki spoj motora	1. Rad s preopterećenjem dulje vrijeme 2. Kratki spoj motora / kratki spoj ožičenja motora

	4 Treperenje mreže	Nije korišteno	-
	5 Treperenje mreže	Visoka / niska temperatura	1. Rad s preopterećenjem dulje vrijeme 2. Elektromagnetsna kočnica nije otpuštena
	6 Treperenje mreže	Potiskivanje naboja	Stanje punjenja
	7 Treperenje mreže	Kvar akceleratora	1. Gornja/donja granica gasa je izvan raspona 2. Slavina gasa otpada
	8 Treperenje mreže	Greška kontrolera	Unutarnja greška
	9 Treperenje mreže	Kvar elektromagnetske kočnice	Otvorena zavojnica solenoida kočnice / isključena žica
	10 Treperenje mreže	Kvar visokog napona	Neusklađenost napona baterije

ZBRINJAVANJE RABLJENIH UREĐAJA

Ne odlažite ovaj uređaj u komunalne sustave za odlaganje otpada. Predajte ga na mjestu za recikliranje i sakupljanje električnih i električnih uređaja. Provjerite simbol na proizvodu, uputama za uporabu i pakiranju. Plastika korištena za izradu uređaja može se reciklirati u skladu s njihovim oznakama. Odabirom recikliranja dajete značajan doprinos zaštiti našeg okoliša.

Za informacije o vašem lokalnom reciklažnom centru obratite se lokalnim vlastima.

Šis naudotojo vadovas išverstas naudojant mašininį vertimą. Dėjome visas pastangas, kad vertimas būtų tikslus, tačiau atkreipkite dėmesį, kad automatiniai vertimai nėra tobuli ir neturi pakeisti žmonių vertėjų. Oficiali naudotojo vadovo versija yra anglų kalba. Bet kokie skirtumai tarp išverstos versijos ir originalo anglų kalbos nėra teisiškai įpareigojantys. Jei turite klausimų dėl vertimo tikslumo, žr. anglų kalbą, kuri yra oficiali nuoroda. Daugiau kalbų versijų galite gauti pateikę užklausą info@expondo.com.

Techniniai duomenys

Parametro aprašymas		Parametro vertė
Produkto pavadinimas		Savaeigis grindų šveitiklis
Modelis		TOPCLEAN SELF X
Įtampa [V]		24
Akumuliatorius		12V / 100Ah
Galia [W]	Pavaros grandinė	400
	Šepetys	550
	Siurbimo variklio galia	500
IP apsaugos klasė		IP20
Matmenys (I x P x A) [cm]		137 x 86 x 106
Svoris [kg]		162
Darbinis našumas [m^3/h]		2000
Nešvaraus vandens bako talpa [L]		65
Vandens bako talpa [L]		60

1. Bendras aprašymas

Naudotojo vadovas skirtas padėti saugiai ir be problemų naudoti įrenginį. Produktas suprojektuotas ir pagamintas laikantis griežtų techninių gairių, naudojant pažangiausias technologijas ir komponentus. Be to, jis pagamintas laikantis griežčiausių kokybės standartų.

NENAUDOKITE ĮRENGINIO, JEI AŠTRIAI NEPERSKAITĖTE IR NESUPRATOTE ŠIO NAUDOTOJO VADOVO.

Norėdami pailginti įrenginio tarnavimo laiką ir užtikrinti sklandų veikimą, naudokite jį pagal šį naudotojo vadovą ir reguliariai atlikite techninės priežiūros darbus. Šiame naudotojo vadove pateikti techniniai duomenys ir specifikacijos yra naujausios. Gamintojas pasilieka teisę atlikti pakeitimus, susijusius su kokybės gerinimu. Įrenginys sukurtas taip, kad triukšmo skleidžiamo triukšmo rizika būtų kuo mažesnė, atsižvelgiant į technologinę pažangą ir triukšmo mažinimo galimybes.

Legenda

CE	Produktas atitinka atitinkamus saugos standartus.
	Prieš naudojimą perskaitykite instrukcijas.
	Produktas turi būti perdirbamas.
	**ĮSPĖJIMAS!** arba **ATSARGIAI!** arba **ATMINTINĖ!** Taikoma konkrečiai situacijai. (bendras įspėjamasis ženklas)
	Dėvėkite pėdų apsaugos priemones.
	Dėvėkite apsauginius drabužius.
	DĖMESIO! Įspėjimas apie elektros šoką!
	DĖMESIO! Besisukančios dalys, įsipainiojimo pavojus!
	ĮSPĖJIMAS! Toksiškos medžiagos, apsinuodijimo pavojus! (taikoma akumuliatoriui)

	Saugoti nuo lietaus ir per didelės drėgmės.



PRAŠOME ATKREIPTI DĖMESĮ! Šiame vadove pateikti brėžiniai yra tik iliustraciniai ir kai kuriose detalėse gali skirtis nuo tikrojo gaminio.

2. Naudojimo saugumas

**DĖMESIO!** Perskaitykite visus saugos įspėjimus ir visas instrukcijas. Nesilaikant įspėjimų ir instrukcijų, gali kilti elektros smūgis, gaisras ir (arba) sunkūs sužalojimai ar net mirtis.

Terminai „įrenginys“ arba „gaminys“ įspėjimuose ir instrukcijose vartojami kalbant apie:
Savaeigis grindų šveitiklis

2.1. Elektros sauga

a) Kištukas turi tikti lizdui. Jokiu būdu nemodifikuokite kištuko. Originalių kištukų ir tinkamų lizdų naudojimas sumažina elektros smūgio riziką.
b) Naudokite laidą tik pagal paskirtį. Niekada nenaudokite jo prietaisui nešti arba kištukui ištraukti iš lizdo. Laikykite laidą atokiau nuo šilumos šaltinių, alyvos, aštrių briaunų ar judančių dalių. Pažeisti arba susipynę laidai padidina elektros smūgio riziką.
c) Nenaudokite prietaiso, jei maitinimo laidas yra pažeistas arba matomi akivaizdūs susidėvėjimo požymiai. Pažeistą maitinimo laidą turėtų pakeisti kvalifikuotas elektrikas arba gamintojo techninės priežiūros centras.
d) Kad išvengtumėte elektros smūgio, nemerkite laido, kištuko ar įrenginio į vandenį ar kitus skysčius. Nenaudokite prietaiso ant šlapių paviršių.
e) DĖMESIO! PAVOJUS GYVYBEI! Valydami prietaisą, niekada nemerkite jo į vandenį ar kitus skysčius.
f) Nenaudoti labai drėgnoje aplinkoje arba tiesioginėje vandens talpyklų aplinkoje.
g) Prieš pirmą kartą naudodami patikrinkite, ar pagrindinė įtampa ir srovė atitinka nurodytus duomenis ant tipo plokštelės.

2.2. Saugumas darbo vietoje

a) Įsitikinkite, kad darbo vieta yra švari ir gerai apšviesta. Netvarkinga arba prastai apšviesta darbo vieta gali tapti nelaimingų atsitikimų priežastimi. Dirbdami su įrenginiu, stenkitės mąstyti į priekį, stebėkite, kas vyksta, ir vadovaukitės sveiku protu.
b) Jei pastebėjote gedimų ar netinkamą veikimą, nedelsdami išjunkite įrenginį ir nedelsdami praneškite apie tai vadovui.
c) Jei kyla abejonių dėl tinkamo įrenginio veikimo, kreipkitės į gamintojo palaikymo tarnybą.
d) Įrenginį gali remontuoti tik gamintojo aptarnavimo centras. Nebandykite atlikti jokių remonto darbų savarankiškai!
e) Kilus gaisrui, naudokite miltelinį arba anglies dioksido (CO2) gesintuvą (skirtą naudoti gesinant elektros prietaisus).
f) Vaikams ar neįgaliotiems asmenims draudžiama įeiti į darbo vietą. Dėl dėmesio blaškymo galite prarasti įrenginio kontrolę.
g) Naudokite prietaisą gerai vėdinamoje patalpoje.
h) Įrenginys veikimo metu išskiria dulkes ir šiukšles. Svarbu apsaugoti pašalinius asmenis nuo žalingo jų poveikio.
i) Reguliariai tikrinkite saugos etikečių būklę. Jei etiketės neįskaitomos, jas reikia pakeisti.
j) Prašome išsaugoti šį vadovą, kad galėtumėte juo pasinaudoti ateityje. Jei šis prietaisas perduodamas trečiajai šaliai, kartu su juo turi būti perduota ir naudojimo instrukcija.
k) Pakuotę ir smulkias surinkimo detales laikykite vaikams nepasiekiamoje vietoje.
l) Laikykite prietaisą atokiau nuo vaikų ir gyvūnų.



Prisiminkite! Naudodami prietaisą, saugokite vaikus ir kitus pašalinius asmenis.

2.3. Asmeninis saugumas

a) Nenaudokite prietaiso, kai esate pavargę, sergate arba apsvaigę nuo alkoholio, narkotinių medžiagų ar vaistų, kurie gali smarkiai sutrikdyti gebėjimą valdyti prietaisą.

b) Mašiną gali valdyti fiziškai sveiki asmenys, kurie gali ją valdyti, yra tinkamai apmokyti, peržiūrėjo šią naudojimo instrukciją ir yra apmokyti darbuotojų saugos ir sveikatos klausimais.
c) Įrenginys nėra skirtas naudoti asmenims (įskaitant vaikus) su ribotomis protinėmis ir jutimo funkcijomis arba asmenims, neturintiems atitinkamos patirties ir (arba) žinių, nebent juos prižiūri už jų saugumą atsakingas asmuo arba jie yra instruktuoti, kaip valdyti įrenginį.
d) Dirbdami su įrenginiu, vadovaukitės sveiku protu ir būkite budrūs. Laikinas susikaupimo praradimas naudojant įrenginį gali sukelti sunkius sužalojimus.
e) Kad įrenginys netyčia neįsijungtų, prieš prijungdami jį prie maitinimo šaltinio, įsitikinkite, kad jungiklis yra IŠJUNGTOJE padėtyje.
f) Nepervertinkite savo gebėjimų. Naudodami įrenginį, išlaikykite pusiausvyrą ir visada būkite stabilūs. Tai užtikrins geresnę įrenginio kontrolę netikėtose situacijose.
g) Nedėvėkite laisvų drabužių ar papuošalų. Laikykite plaukus, drabužius ir pirštines atokiau nuo judančių dalių. Laisvi drabužiai, papuošalai ar ilgi plaukai gali įstrigti judančiose dalyse.
h) Jei prie įrenginio reikia prijungti siurbimo sistemą, patikrinkite visas jungtis ir įsitikinkite, kad jos tvirtai pritvirtintos. Dulkių šalinimo sistemos naudojimas gali sumažinti su dulkėmis susijusią riziką.
i) Prieš įjungdami įrenginį, nuimkite visus reguliavimo įrankius ar veržliarakčius. Įrankis ar veržliaraktis, paliktas besisukančioje įrenginio dalyje, gali sukelti sužalojimų.
j) Įrenginys nėra žaislas. Vaikus reikia prižiūrėti, kad jie nežaistų su prietaisu.
k) Nekiškite rankų ar kitų daiktų į prietaisą, kai jis veikia!
l) Įrangos operatorius privalo avėti pėdas apsaugančią avalynę ir ilgas kelnes.

2.4. Saugus įrenginio naudojimas

a) Neperkraukite įrenginio. Naudokite atitinkamus įrankius tam tikrai užduočiai atlikti. Tinkamai parinktas įrenginys geriau ir saugiau atliks užduotį, kuriai jis buvo skirtas.
b) Nenaudokite įrenginio, jei ĮJUNGIMO/IŠJUNGIMO jungiklis neveikia tinkamai (nejjungia ir neišjungia įrenginio). Įrenginiai, kurių negalima įjungti ir išjungti ĮJUNGIMO/IŠJUNGIMO jungikliu, yra pavojingi, jų negalima naudoti ir juos reikia suremontuoti.
c) Prieš pradėdami reguliavimo, valymo ir priežiūros darbus, atjunkite įrenginį nuo maitinimo šaltinio. Tokia prevencinė priemonė sumažina atsitiktinio įjungimo riziką.

d) Kai nenaudojate, laikykite jį saugioje vietoje, atokiau nuo vaikų ir asmenų, kurie nėra susipažinę su įrenginiu ir neperskaitė naudotojo vadovo. Įrenginys gali kelti pavojų nepatyrusių naudotojų rankose.
e) Laikykite įrenginį nepriekaištingos techninės būklės. Prieš kiekvieną naudojimą patikrinkite, ar nėra bendrų pažeidimų, ypač judančius komponentus, ar nėra įtrūkimų ar elementų, ir ar nėra kitų sąlygų, kurios gali turėti įtakos saugiam įrenginio naudojimui. Jei aptinkama pažeidimų, prieš naudojimą perduokite įrenginį remontui.
f) Laikykite prietaisą vaikams nepasiekiamoje vietoje.
g) Prietaiso remontą ar techninę priežiūrą turėtų atlikti kvalifikuoti asmenys, naudodami tik originalias atsargines dalis. Tai užtikrins saugų naudojimą.
h) Kad užtikrintumėte įrenginio veikimą, nenuimkite gamykloje sumontuotų apsaugų ir neatsukite jokių varžtų.
i) Transportuojant ir tvarkant įrenginį tarp sandėlio ir paskirties vietos, laikykitės darbo saugos ir sveikatos principų, taikomų rankinio transportavimo operacijoms, kurie taikomi toje šalyje, kurioje įrenginys bus naudojamas.
j) Venkite situacijų, kai prietaisas nustoja veikti naudojimo metu dėl per didelio apkrovimo. Dėl to gali perkaisti pavaros elementai ir sugesti įrenginys.
k) Nelieskite lankstinių dalių ar priedų, nebent prietaisas būtų atjungtas nuo maitinimo šaltinio.
l) Nepalikite šio prietaiso be priežiūros, kai jis naudojamas.
m) Reguliariai valykite prietaisą, kad nesikauptų sunkiai įveikiami ar rūgštiniai nešvarumai.
n) Nurodytas vibracijos lygis buvo išmatuotas naudojant standartinius matavimo metodus. Vibracijos skleidimas gali skirtis, jei prietaisas naudojamas kitoje aplinkoje.
o) Nelieskite jokių judančių dalių ar priedų, nebent prietaisas būtų atjungtas nuo suslėgto oro tiekimo.
p) Neuždenkite oro įleidimo ir išleidimo angų.
q) Draudžiama kištis į įrenginio konstrukciją, siekiant pakeisti jo parametrus ar konstrukciją.
r) Laikykite prietaisą atokiau nuo ugnies ir šilumos šaltinių.
s) Neuždenkite ventiliacijos angų!
t) Nenaudokite ir nestatykite įrenginio ant stačiai nuožulnių paviršių (dirbdami ant nuožulnių paviršių, pirmiausia išjunkite siurbimą).
u) Dirbdami aplink kraštus, laiptus, nuokalnes ir nusileidimus, būkite ypač atsargūs.
v) Draudžiama šluoti tokius daiktus kaip virvės, raiščiai, diržai, taip pat karštus, rupius, degius ar toksiškus daiktus.

DĖMESIO! Nepaisant saugios įrenginio konstrukcijos ir apsauginių savybių, taip pat nepaisant papildomų operatorių apsaugančių elementų naudojimo, naudojant įrenginį vis tiek išlieka nedidelė nelaimingo atsitikimo ar sužalojimo rizika. Naudodamiesi prietaisu, būkite budrūs ir vadovaukitės sveiku protu.

3. Naudojimo gairės

Produktas skirtas plokščių paviršių valymui, ypač ten, kur reikalingas našumas dideliuose plotuose (dirbtuvėse, sandėliuose, šaligatviuose, prekybos centruose ir kt.).

Vartotojas yra atsakingas už bet kokią žalą, atsiradusią dėl ne pagal paskirtį naudojamo įrenginio.

3.1. Įrenginio aprašymas



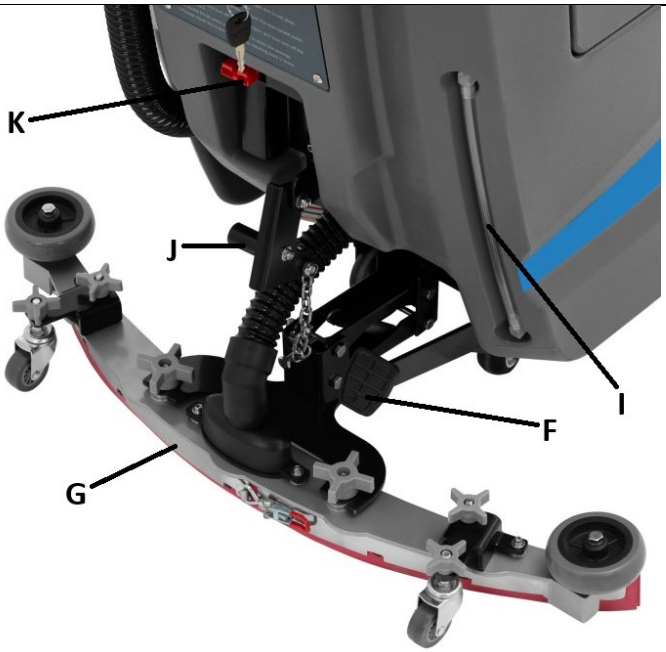

A. Vairo rankena su valdymo skydeliu
B. Nuotekų bako dangtis su filtru
C. Skydelis su pagrindiniu jungikliu ir saugikliais
D. Baterijų skyriaus dangtelis
E. Švaraus vandens bako užpildas
F. Šepečio modulio kėlimo pedalas
G. Siurbimo grėblys
H. Nuotekų išleidimo žarna su dangteliu
I. Vandens bako užpildymo matuoklis
J. Siurbimo grėblio pakėlimo svirtis
K. Akumuliatoriaus įkroviklio prijungimo prievadas



L. Automatinio važiavimo mygtukas
M. Rankinio važiavimo mygtukas
N. Mašinos ĮJUNGIMO/IŠJUNGIMO indikatoriaus lemputė
O. Akumuliatoriaus įtampos matuoklis
P. Važiavimo pirmyn/atgal perjungimo svirtis
Q. Šepečio ĮJUNGIMO/IŠJUNGIMO jungiklis
R. Dulkių siurblio įjungimo/išjungimo jungiklis
S. Važiavimo greičio reguliavimo ratukas
T. Pagrindinis įrenginio jungiklis (IŠJUNGTA – budėjimo režimas / ĮJUNGTA – ĮJUNGTA su vandens purškimu)

3.2. Pasiruošimas naudoti

PRIETAISO VIETA

Aplinkos temperatūra neturi viršyti 40 °C, o santykinė oro drėgmė neturi viršyti 85 %, saugokite įrenginį nuo lietaus ar per didelės drėgmės. Neuždenkite prietaiso veikimo ar įkrovimo metu! Laikykite prietaisą atokiau nuo visų karštų paviršių ir ugnies. Visada naudokite prietaisą ant stabilaus, sauso paviršiaus ir vaikams bei asmenims su sumažėjusiomis psichinėmis, sensorinėmis ir intelektinėmis funkcijomis nepasiekiamoje vietoje. Įkraunant akumuliatorių, prietaisą reikia pastatyti taip, kad bet kuriuo metu būtų galima pasiekti maitinimo kištuką. Įsitikinkite, kad prietaiso maitinimo įtampa atitinka duomenis, nurodytus ant specifikacijų lentelės!

PRIETAISO SURINKIMAS

Prietaisas tiekiamas beveik pilnai surinktas naudoti, tačiau prieš pirmąjį naudojimą siurbimo grėblį (G) reikia pritvirtinti prie kėlimo ir vakuumavimo mechanizmo, kuris jį sujungia su likusia prietaiso dalimi, prisukant jį prie laikiklio. Taip pat sureguliuokite siurbimo grėblį (G) naudodami esamas ratukų mazgo tvirtinimo varžtų rankenas, jei veikimo metu jis sukuria per didelį arba per mažą pasipriešinimą.

Prieš pirmąjį paleidimą rekomenduojama prijungti prietaisą prie įkroviklio, kad būtų galima jį įkrauti. Norėdami tai padaryti, pirmiausia prijunkite laidą su kištuku prie atitinkamo prietaiso lizdo (K), o tada įkroviklio kištuką įjunkite į elektros tinklo lizdą. Valdymo skydelio ekrane rodoma dabartinė akumuliatoriaus įtampa (visiškai įkrautas >24 V; nedelsdami įkraukite, kai ekrane rodoma ≤21 V).

SVARBU: įrenginį galima įkrauti tik išjungus – pagrindinis jungiklis (T) yra padėtyje „OFF“. Nekraukite įrenginio su visiškai arba beveik visiškai įkrauta baterija – ją reikia naudoti bent 30 minučių prieš įkrovimą. Nekraukite įrenginio ilgiau nei 10 valandų!

Įkraunant nuotekų baką, prieš užtikrinant gerą vėdinimą, reikia ištuštinti nuotekų baką ir atidaryti akumuliatoriaus skyriaus dangtelį (D).

Akumuliatoriaus įkroviklis turi paprastą įkrovimo būsenos indikatoriaus lemputę:

- mirksi raudona arba žalia lemputė – laukimo / paruošimo režimas
- mirksi raudona lemputė – <80 % įkrauta
- mirksi geltona lemputė – >80 % įkrauta
- mirksi žalia lemputė – beveik 100 % įkrauta
- nuolat šviečia žalia lemputė – įkrovimas baigtas

3.3. Įrenginio naudojimas

- Į švaraus vandens baką (E) įpilkite šviežio, tekančio vandens – stebėkite jo lygį pagal užpildymo matuoklį (I) – ir tinkamo ploviklio (jei reikia), kuris neputoja.

SVARBU: švaraus vandens temperatūra negali viršyti 50 °C.

- Nuleiskite šepetį ir siurbimo grėblio modulį (H ir G).
- Pagrindinį jungiklį (T) nustatykite į ĮJUNGTA arba ĮJUNGTA + vandens purškimo padėtį
- Įjunkite šepečio ir siurbimo mechanizmą, atitinkamus jungiklius (Q ir R) perjungdami į ĮJUNGTA padėtį.
- Svirtimi (P) pasirinkite įrenginio važiavimo kryptį.
- Ratuku (S) reguliuokite įrenginio važiavimo greitį.
- Pasirinkite vieną iš 2 pavaros mygtukų (L arba M) – rankinei arba automatinei pavarai.
- Išvalę pirmiausia išjunkite šepetį ir siurbimo funkciją (Q ir R).
- Atitinkamomis svirtimis (F ir J) pakelkite siurbimo, grėblio ir šepečio modulį.
- Ištuštinkite nuotekų baką, kai jis pilnas arba baigę darbą, nuimdami nuotekų išleidimo vamzdį (H) nuo jo laikiklio ir nuimdami dangtelį.

PATARIMAI, KAIP NAUDOTI ĮRENGINĮ:

- Prieš kiekvieną naudojimą įsitikinkite, kad įrenginio akumuliatorius yra pakankamai įkrautas. Net jei įrenginį naudojate retai arba ilgą laiką (ilgiau nei 15 dienų), retkarčiais (pvz., kartą per mėnesį) prijunkite įrenginį prie įkroviklio.
- Venkite dažnų įrenginio paleidimo ir stabdymo ciklų – tai sutrumpina jo pavaros variklio tarnavimo laiką.
- Pradedant naudoti arba nepatyrusiems operatoriams rekomenduojamas mažas važiavimo greitis.
- Esant dideliam dulkių kiekiui, rekomenduojama naudoti vandens purškiklį.
- Po kiekvieno naudojimo visada išleiskite nuotekas iš bako – nelaikykite jų įrenginyje!
- Naudojant su plovikliu, kuris sukuria putas, būtinai į nuotekų baką įpilkite putų slopintojo, kad įrenginys neįsiurbtų nuotekų putų burbuliukų į siurbimo sistemos variklį, o tai galėtų jį sugadinti.

3.4. Valymas ir priežiūra

a) Prieš kiekvieną valymą, reguliavimą ar priedų keitimą, arba jei įrenginys nenaudojamas, atjunkite maitinimo kištuką ir leiskite įrenginiui visiškai atvėsti.
   - Palaukite, kol sustos besisukantys elementai.

b) Paviršiui valyti naudokite tik nekorozinius valiklius.

c) Įrenginį laikykite sausoje, vėsioje vietoje, apsaugotoje nuo drėgmės ir tiesioginių saulės spindulių.

d) Nepurkškite įrenginio vandens srove ir nemerkite jo į vandenį.
e) Neleiskite vandeniui patekti į įrenginio vidų per jo korpuso ventiliacijos angas.
f) Išvalykite ventiliacijos angas šepečiu ir suslėgtu oru.
g) Įrenginį reikia reguliariai tikrinti, kad būtų patikrintas jo techninis veikimas ir nustatyti bet kokie pažeidimai.
h) Nepalikite baterijos įrenginyje, jei jis nebus naudojamas ilgesnį laiką.
i) Valymui naudokite minkštą, drėgną šluostę.
j) Valymui nenaudokite aštrių ir (arba) metalinių daiktų (pvz., vielinio šepečio ar metalinės mentelės), nes jie gali pažeisti prietaiso paviršių.
k) Nevalykite prietaiso rūgštinėmis medžiagomis, medicininės paskirties priemonėmis, skiedikliais, degalais, alyvomis ar kitomis cheminėmis medžiagomis, nes tai gali pažeisti prietaisą.
l) Po kiekvieno naudojimo visada išleiskite nuotekas – nelaikykite jų įrenginyje! Jei prietaisas ilgą laiką nebus naudojamas, taip pat ištuštinkite švaraus vandens baką.

SAUGUS BATERIJŲ IR ĮKRAUNAMŲJŲ BATERIJŲ IŠĖMIMAS

Įrenginyje (po akumuliatorių skyriaus dangčiu / nuotekų baku) sumontuotos 12 V 100 Ah baterijos.

Panaudotas baterijas reikia išimti iš įrenginio laikantis tos pačios procedūros, kaip ir įdedant:

- Įrenginys turi būti išjungtas, o įkroviklis atjungtas.
- [Tik jei pripildyta] Ištuštinkite nuotekų baką.
- Pakelkite baterijų skyriaus dangtelį.
- Atjunkite spaustukus nuo akumuliatoriaus gnybtų.
- Išimkite bateriją ją pakeldami.

Baterijas perdirbkite su atitinkama organizacija arba įmone.

GEDIMŲ ŠALINIMAS



a) Patikrinkite, ar raudonas mygtukas neužstrigęs.
b) Jei taip, paspauskite, kad iššoktų.
c) Iš naujo įjunkite rakto jungiklį ir naudokite mašiną kaip įprasta.
d) Jei prietaisas vis tiek neveikia, žr. trikčių šalinimo lapą, atsižvelgdami į atstatymo lemputės mirksėjimo laiką (išsamesnė informacija pateikta toliau pateiktame lape).

Trikčių šalinimo lapas

Matuoklio būsena (vienas blyksnis)		**Gedimo aprašymas**	**Galimos priežastys**
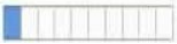	1 Tinklelio mirgėjimas	Žemos įtampos gedimas	Baterijos įtampa per žema
	2 Tinklelio mirgėjimas	Variklio atviros grandinės gedimas	Variklio laidų nutrūkimas
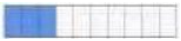	3 Tinklelio mirgėjimas	Viršsrovis / variklio trumpasis jungimas	1. Ilgą laiką veikiant perkrovai 2. Variklio trumpasis jungimas / variklio laidų trumpasis jungimas

	4 Tinklelio mirgėjimas	Nenaudota	-
	5 Tinklelio mirgėjimas	Aukšta / žema temperatūra	1. Ilgą laiką veikiant perkrovai 2. Elektromagnetinis stabdys neatleidžiamas
	6 Tinklelio mirgėjimas	Įkrovos slopinimas	Įkrovimo būsena
	7 Tinklelio mirgėjimas	Akceleratoriaus gedimas	1. Aukštas / žemas akceleratoriaus pedalo diapazonas yra už diapazono ribų 2. Nukrenta akceleratoriaus čiaupas
	8 Tinklelio mirgėjimas	Valdiklio gedimas	Vidinis gedimas
	9 Tinklelio mirgėjimas	Elektromagnetinio stabdžio gedimas	Solenoidinė stabdžių ritė atidaryta / laidas atjungtas
	10 Tinklelio mirgėjimas	Aukštos įtampos gedimas	Akumuliatoriaus įtampos neatitikimas

NAUDOTŲ ĮRENGINIŲ ATLIEKŲ IŠMETIMAS

Neišmeskite šio prietaiso į komunalinių atliekų sistemas. Pristatykite jį į elektros ir elektros prietaisų perdirbimo ir surinkimo punktą. Patikrinkite simbolį ant gaminio, naudojimo instrukcijos ir pakuotės. Įrenginio gamybai naudotas plastikas gali būti perdirbamas pagal jų ženklinimą. Pasirinkdami perdirbti atliekas, Jūs reikšmingai prisidedate prie mūsų aplinkos apsaugos.

Dėl informacijos apie vietinę perdirbimo įmonę kreipkitės į vietos valdžios institucijas.

Acest Manual de utilizare a fost tradus folosind traducerea automată. Am depus toate eforturile pentru a ne asigura că traducerea este corectă, dar rețineți că traducerile automate nu sunt perfecte și nu sunt menite să înlocuiască traducătorii umani. Versiunea oficială a Manualului de utilizare este în limba engleză. Orice diferențe dintre versiunea tradusă și originalul în limba engleză nu sunt obligatorii din punct de vedere juridic. Dacă aveți întrebări cu privire la acuratețea traducerii, vă rugăm să consultați versiunea în limba engleză, care este referința oficială. Mai multe versiuni lingvistice sunt disponibile la cerere prin info@expondo.com.

Date tehnice

Parametru descriere		Parametru valoare
Numele produsului		Mașină de spălat podele autopropulsată
Model		TOPCLEAN SELF X
Tensiune [V]		24
Baterie		12V / 100Ah
Putere [W]	Transmisie	400
	Perie	550
	Puterea motorului de aspirație	500
Clasa de protecție IP		IP20
Dimensiuni (LxlxÎ) [cm]		137 x 86 x 106
Greutate [kg]		162
Capacitate de lucru [m^3/h]		2000
Capacitate rezervor apă murdară [L]		65
Capacitate rezervor de apă [L]		60

1. Descriere generală

Manualul de utilizare este conceput pentru a ajuta la utilizarea sigură și fără probleme a dispozitivului. Produsul este proiectat și fabricat în conformitate cu instrucțiuni

tehnice stricte, utilizând tehnologii și componente de ultimă generație. În plus, este produs în conformitate cu cele mai stricte standarde de calitate.

NU UTILIZAȚI DISPOZITIVUL DACĂ AȚI CITIT ȘI ÎNȚELES CU CURIERE ACEST MANUAL DE UTILIZARE.

Pentru a crește durata de viață a dispozitivului și pentru a asigura o funcționare fără probleme, utilizați-l în conformitate cu acest manual de utilizare și efectuați în mod regulat sarcinile de întreținere. Datele tehnice și specificațiile din acest manual de utilizare sunt actualizate. Producătorul își rezervă dreptul de a efectua modificări legate de îmbunătățirea calității. Dispozitivul este conceput pentru a reduce la minimum riscurile legate de emisiile de zgomot, ținând cont de progresul tehnologic și de oportunitățile de reducere a zgomotului.

Legendă

	Produsul îndeplinește standardele de siguranță relevante.
	Citiți instrucțiunile înainte de utilizare.
	Produsul trebuie reciclat.
	**AVERTISMENT!** sau **ATENȚIE!** sau **REȚINEȚI!** Aplicabil situației date. (semn de avertizare general)
	Purtați echipament de protecție pentru încălțăminte.
	Purtați îmbrăcăminte de protecție.
	ATENȚIE! Avertisment privind electrocutarea!
	ATENȚIE! Piese rotative, pericol de încurcare!

	AVERTISMENT! Substanțe toxice, pericol de otrăvire! (referă la baterie)
	Protejați împotriva ploii și a umidității excesive.



VĂ RUGĂM SĂ REȚINEȚI! Desenele din acest manual sunt doar cu titlu ilustrativ și, în anumite detalii, pot diferi de produsul real.

2. Siguranța utilizării

ATENȚIE! Citiți toate avertismentele de siguranță și toate instrucțiunile. Nerespectarea avertismentelor și instrucțiunilor poate duce la electrocutare, incendiu și/sau vătămări corporale grave sau chiar deces.

Termenii „dispozitiv” sau „produs” sunt utilizați în avertismente și instrucțiuni pentru a se referi la:
Mașină de spălat podele autopropulsată

2.1. Siguranța electrică

a) Ștecherul trebuie să se potrivească în priză. Nu modificați ștecherul în niciun fel. Utilizarea ștecherelor originale și a prizelor corespunzătoare reduce riscul de electrocutare.
b) Folosiți cablul numai în scopul prevăzut. Nu îl utilizați niciodată pentru a transporta dispozitivul sau pentru a scoate ștecherul din priză. Țineți cablul departe de surse de căldură, ulei, muchii ascuțite sau piese în mișcare. Cablurile deteriorate sau încâlcite cresc riscul de electrocutare.
c) Nu utilizați dispozitivul dacă cablul de alimentare este deteriorat sau prezintă semne evidente de uzură. Un cablu de alimentare deteriorat trebuie înlocuit de un electrician calificat sau de centrul de service al producătorului.
d) Pentru a evita electrocutarea, nu scufundați cablul, ștecherul sau dispozitivul în apă sau alte lichide. Nu utilizați dispozitivul pe suprafețe umede.
e) ATENȚIE! PERICOL DE MOARTE! În timpul curățării, nu scufundați niciodată dispozitivul în apă sau alte lichide.

f) Nu utilizați în medii foarte umede sau în imediata apropiere a rezervoarelor de apă.
g) Înainte de prima utilizare, verificați dacă tipul de tensiune principală și curentul respectă datele indicate pe plăcuța de identificare.

2.2. Siguranța la locul de muncă

a) Asigurați-vă că locul de muncă este curat și bine iluminat. Un loc de muncă murdar sau slab iluminat poate duce la accidente. Încercați să anticipați, observați ce se întâmplă și folosiți bunul simț atunci când lucrați cu dispozitivul.
b) Dacă descoperiți o defecțiune sau o funcționare neregulamentară, opriți imediat dispozitivul și raportați-l unui supraveghetor fără întârziere.
c) Dacă aveți îndoieli cu privire la funcționarea corectă a dispozitivului, contactați serviciul de asistență al producătorului.
d) Numai centrul de service al producătorului poate repara dispozitivul. Nu încercați nicio reparație pe cont propriu!
e) În caz de incendiu, folosiți un stingător cu pulbere sau dioxid de carbon (CO2) (unul destinat utilizării pe dispozitive electrice sub tensiune) pentru a-l stinge.
f) Copiilor sau persoanelor neautorizate le este interzis accesul la postul de lucru. O distragere a atenției poate duce la pierderea controlului asupra dispozitivului.
g) Folosiți dispozitivul într-un spațiu bine ventilat.
h) Dispozitivul produce praf și resturi în timpul funcționării. Este important să se protejeze trecătorii de efectele lor dăunătoare.
i) Verificați periodic starea etichetelor de siguranță. Dacă etichetele sunt ilizibile, acestea trebuie înlocuite.
j) Vă rugăm să păstrați acest manual la îndemână pentru referințe ulterioare. Dacă acest dispozitiv este predat unei terțe părți, manualul trebuie predat odată cu acesta.
k) Păstrați elementele de ambalare și piesele mici de asamblare într-un loc care nu este accesibil copiilor.
l) A nu se lăsa la îndemâna copiilor și a animalelor.



Ține minte! Când utilizați dispozitivul, protejați copiii și alte persoane din apropiere.

2.3. Siguranța personală

a) Nu utilizați dispozitivul dacă sunteți obosit, bolnav sau sub influența alcoolului, narcoticelor sau medicamentelor, deoarece acestea pot afecta semnificativ capacitatea de a utiliza dispozitivul.
b) Mașina poate fi operată de către persoane apte din punct de vedere fizic, care sunt capabile să o manipuleze, sunt instruite corespunzător, au citit acest manual de utilizare și au primit instruire în domeniul sănătății și securității în muncă.
c) Aparatul nu este conceput pentru a fi manipulat de către persoane (inclusiv copii) cu funcții mentale și senzoriale limitate sau de către persoane care nu au experiență și/sau cunoștințe relevante, cu excepția cazului în care sunt supravegheate de o persoană responsabilă pentru siguranța lor sau au primit instrucțiuni cu privire la modul de operare a aparatului.
d) Când lucrați cu dispozitivul, dați dovadă de bun simț și fiți atenți. Pierderea temporară a concentrării în timpul utilizării dispozitivului poate duce la răniri grave.
e) Pentru a preveni pornirea accidentală a dispozitivului, asigurați-vă că întrerupătorul este în poziția OPRIT înainte de a-l conecta la o sursă de alimentare.
f) Nu vă supraestimați abilitățile. Când utilizați dispozitivul, mențineți-vă echilibrul și stați stabil în permanență. Acest lucru va asigura un control mai bun asupra dispozitivului în situații neașteptate.
g) Nu purtați haine largi sau bijuterii. Țineți părul, hainele și mănușile departe de piesele în mișcare. Hainele largi, bijuteriile sau părul lung se pot prinde în piesele în mișcare.
h) Dacă trebuie conectată aspirația la dispozitiv, verificați toate conexiunile și asigurați-vă că sunt strânse. Utilizarea unui sistem de desprăfuire poate reduce riscurile asociate cu praful.
i) Scoateți toate uneltele de reglare sau cheile înainte de a porni dispozitivul. O unealtă sau o cheie lăsată în partea rotativă a dispozitivului poate provoca răniri.
j) Dispozitivul nu este o jucărie. Copiii trebuie supravegheați pentru a se asigura că nu se joacă cu dispozitivul.
k) Nu introduceți mâinile sau alte obiecte în interiorul dispozitivului în timp ce acesta este utilizat!
l) Operatorul echipamentului este obligat să poarte încălțăminte completă care să protejeze picioarele și pantaloni lungi.

2.4. Utilizarea în siguranță a dispozitivului

a) Nu supraîncărcați dispozitivul. Folosiți uneltele adecvate pentru sarcina dată. Un dispozitiv selectat corect va îndeplini sarcina pentru care a fost proiectat mai bine și într-un mod mai sigur.
b) Nu utilizați dispozitivul dacă întrerupătorul "ON/OFF" nu funcționează corect (nu pornește și nu oprește dispozitivul). Dispozitivele care nu pot fi pornite și oprite folosind întrerupătorul ON/OFF sunt periculoase, nu trebuie utilizate și trebuie reparate.
c) Deconectați dispozitivul de la sursa de alimentare înainte de începerea ajustării, curățării și întreținerii. O astfel de măsură preventivă reduce riscul de activare accidentală.
d) Când nu este utilizat, depozitați-l într-un loc sigur, departe de copii și de persoanele care nu sunt familiarizate cu dispozitivul și care nu au citit manualul de utilizare. Dispozitivul poate reprezenta un pericol în mâinile utilizatorilor neexperimentați.
e) Păstrați dispozitivul în stare tehnică perfectă. Înainte de fiecare utilizare, verificați dacă există deteriorări generale, în special verificați componentele mobile pentru piese sau elemente fisurate și pentru orice alte condiții care pot afecta funcționarea în siguranță a dispozitivului. Dacă se constată deteriorări, predați dispozitivul pentru reparare înainte de utilizare.
f) A nu se lăsa la îndemâna copiilor.
g) Reparațiile sau întreținerea dispozitivului trebuie efectuate de către persoane calificate, folosind numai piese de schimb originale. Acest lucru va asigura o utilizare în siguranță.
h) Pentru a asigura integritatea funcțională a dispozitivului, nu îndepărtați apărătorile montate din fabrică și nu slăbiți niciun șurub.
i) La transportul și manipularea dispozitivului între depozit și destinație, respectați principiile de sănătate și securitate în muncă pentru operațiunile de transport manual, care se aplică în țara în care va fi utilizat dispozitivul.
j) Evitați situațiile în care dispozitivul nu mai funcționează în timpul utilizării din cauza încărcării excesive. Acest lucru poate duce la supraîncălzirea elementelor de acționare și la deteriorarea dispozitivului.
k) Nu atingeți piesele articulate sau accesoriile decât dacă dispozitivul a fost deconectat de la sursa de alimentare.
l) Nu lăsați acest aparat nesupravegheat în timp ce este în uz.
m) Curățați dispozitivul în mod regulat pentru a preveni acumularea de murdărie persistentă sau acidă.
n) Emisia de vibrații specificată a fost măsurată folosind metode standard de măsurare. Emisiile de vibrații se pot modifica dacă dispozitivul este utilizat în medii diferite.
o) Nu atingeți nicio piesă mobilă sau accesoriu decât dacă dispozitivul a fost deconectat de la alimentarea cu aer comprimat.

p) Nu acoperiți admisia și evacuarea aerului.
q) Este interzisă intervenția asupra structurii dispozitivului pentru a-i modifica parametrii sau construcția.
r) Țineți dispozitivul departe de surse de foc și căldură.
s) Nu acoperiți orificiile de ventilație!
t) Nu utilizați și nu parcați mașina pe suprafețe cu pantă abruptă (opriți mai întâi aspirarea când lucrați pe pante).
u) Acordați o atenție deosebită atunci când lucrați în jurul marginilor, scărilor, rampelor și coborâșurilor.
v) Obiecte precum frânghii, șnururi, curele, precum și obiecte fierbinți, incandescente, inflamabile sau toxice nu trebuie măturate.

ATENȚIE! În ciuda designului sigur al dispozitivului și a caracteristicilor sale de protecție și în ciuda utilizării unor elemente suplimentare care protejează operatorul, există totuși un mic risc de accident sau vătămare corporală la utilizarea dispozitivului. Fiți vigilenți și dați dovadă de bun simț atunci când utilizați dispozitivul.

3. Instrucțiuni de utilizare

Produsul este conceput pentru curățarea suprafețelor plane, în special acolo unde este necesară performanță pe suprafețe mari (ateliere, depozite, trotuare, centre comerciale etc.).
Utilizatorul este responsabil pentru orice daune rezultate din utilizarea neintenționată a dispozitivului.

3.1. Descrierea dispozitivului


A
H
B
C
D
E
F
G
H

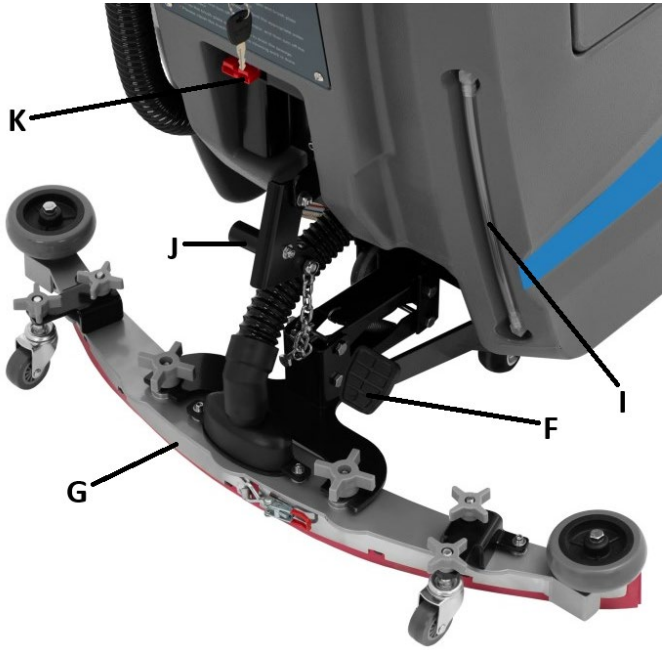
K
J
I
F
G

A. **Mâner de direcție cu panou de control**
B. **Capac pentru rezervorul de deșeuri cu filtru**
C. **Panou cu întrerupător principal și siguranțe**
D. **Capac pentru compartimentul bateriei**
E. **Umplere rezervor apă curată**
F. **Pedală de ridicare modul perie**
G. **Greblă de aspirare**
H. **Furtun de golire a apelor uzate cu capac**
I. **Indicator de umplere rezervor apă**
J. **Manetă de ridicare greblă de aspirare**
K. **Port de conectare încărcător baterie**



L. **Buton de deplasare automată**

M. Buton de deplasare manuală
N. Indicator luminos pornit/oprit mașină
O. Tensometrie baterie
P. Manetă comutator de deplasare înainte/înapoi
Q. Comutator pornit/oprit perie
R. Comutator pornit/oprit aspirare
S. Rotiță de reglare a vitezei de deplasare
T. Întrerupător principal mașină (OPRIT-Standby/PORNIT-PORNIT cu pulverizare cu apă)

3.2. Pregătirea pentru utilizare

LOCAȚIA APARATULUI

Temperatura ambiantă nu trebuie să depășească 40°C, iar umiditatea relativă nu trebuie să depășească 85%. Protejați unitatea de ploaie sau umiditate excesivă. Nu acoperiți aparatul în timpul funcționării sau al încărcării! Țineți dispozitivul departe de suprafețele fierbinți și de foc. Utilizați întotdeauna dispozitivul pe o suprafață stabilă, uscată și a nu se lăsa la îndemâna copiilor și a persoanelor cu funcții mentale, senzoriale și intelectuale reduse. La încărcarea bateriei, dispozitivul trebuie poziționat astfel încât ștecherul de la rețea să poată fi accesat în orice moment. Asigurați-vă că alimentarea cu energie a dispozitivului corespunde datelor de pe plăcuța cu datele tehnice!

ASAMBLARE APARATUL

Aparatul este furnizat aproape complet asamblat pentru utilizare, însă înainte de prima utilizare, grebla de aspirare (G) trebuie atașată la mecanismul său de ridicare și aspirare care o conectează la restul mașinii prin înșurubare cu suportul. De asemenea, reglați grebla de aspirare (G) folosind mânerele cu șuruburi existente pentru fixarea ansamblului cu roți atunci când aceasta creează o rezistență prea mare sau mai mică în timpul funcționării.

Înainte de prima pornire, se recomandă ca aparatul să fie conectat la un încărcător pentru o eventuală reîncărcare. Pentru a face acest lucru, conectați mai întâi cablul cu ștecherul la priza corespunzătoare de pe aparat (K), apoi conectați ștecherul de la încărcător la priza de rețea. Afișajul de pe panoul de control arată tensiunea curentă a bateriei (complet încărcată >24V; vă rugăm să o încărcați imediat când afișajul arată ≤21V).

IMPORTANT: aparatul poate fi încărcat numai atunci când este oprit - cheia întrerupătorului principal (T) este în poziția „OFF”. Nu încărcați aparatul cu bateria complet încărcată sau aproape complet încărcată – trebuie utilizată cel puțin 30 de minute înainte de reîncărcare. Nu încărcați aparatul mai mult de 10 ore!

În timpul încărcării, rezervorul de canalizare trebuie golit, iar capacul compartimentului bateriei (D) trebuie deschis înainte de o ventilație bună.
Încărcătorul de baterie are un indicator luminos simplu al stării de încărcare:

- Lumină roșie sau verde intermitentă – mod așteptare/pregătire
- Lumină roșie intermitentă - încărcare <80
- Lumină galbenă intermitentă - încărcare >80
- Lumină verde intermitentă – încărcare aproape 100
- Lumină verde mereu aprinsă – încărcare finalizată

3.3. Utilizarea dispozitivului

- Umpleți rezervorul de apă curată (E) cu apă proaspătă, curentă – observați nivelul acestuia pe indicatorul de umplere (I) – și detergent adecvat (dacă este necesar) care nu face spumă.

IMPORTANT: temperatura apei curate nu poate depăși 50°C.

- Coborâți peria și modulul de aspirare (H și G).
- Puneți cheia întrerupătorului principal (T) în poziția ON sau ON + pulverizare cu apă
- Porniți mecanismul de periere și aspirare, dar puneți comutatoarele corespunzătoare în poziția ON (Q și R).
- Alegeți direcția de deplasare a mașinii cu ajutorul manetei (P).
- Reglați viteza de deplasare a mașinii cu ajutorul butonului rotativ (S).
- Alegeți unul dintre cele 2 butoane de deplasare (L sau M) - pentru deplasare manuală sau automată.
- După curățare, opriți mai întâi peria și funcția de aspirare (Q și R).
- Ridicați sistemul de aspirare, greblare și modulul de periere cu ajutorul manetelor corespunzătoare (F și J).
- Aruncați rezervorul de ape uzate când este plin sau la finalizarea lucrului, scoțând conducta de ieșire a apelor uzate (H) de pe suportul său și îndepărtând capacul.

SFATURI PENTRU UTILIZAREA MAȘINII:

- Asigurați-vă că bateria mașinii este suficient încărcată înainte de fiecare utilizare. Chiar dacă utilizați mașina rar sau nu o utilizați pentru o perioadă lungă de timp (mai mult de 15 zile), conectați mașina la încărcător din când în când (de exemplu, o dată pe lună).
- Evitați ciclurile de pornire și oprire frecvente ale mașinii - aceasta scurtează durata de viață a motorului de acționare.
- Se recomandă viteza redusă de deplasare la începutul utilizării sau cu operatori fără experiență.

- În cazul acumulării excesive de praf, se recomandă utilizarea unui spray cu apă.
- După fiecare utilizare, goliți întotdeauna apele uzate din rezervor - nu le depozitați în mașină!
- Când utilizați cu detergent care creează spumă, adăugați în mod obligatoriu un antispumant în rezervorul de ape uzate pentru a împiedica mașina să absoarbă bule de spumă de ape uzate în motorul sistemului de aspirare, ceea ce l-ar putea deteriora.

3.4. Curățare și întreținere

a) Deconectați ștecherul de la rețea și lăsați dispozitivul să se răcească complet înainte de fiecare curățare, reglare sau înlocuire a accesoriilor sau dacă dispozitivul nu este utilizat.
   - Așteptați ca elementele rotative să se oprească.

b) Folosiți doar produse de curățare necorozive pentru a curăța suprafața.

c) Depozitați unitatea într-un loc uscat și răcoros, ferit de umiditate și expunere directă la lumina soarelui.

d) Nu pulverizați dispozitivul cu jet de apă și nu îl scufundați în apă.

e) Nu permiteți pătrunderea apei în dispozitiv prin orificiile de ventilație din carcasa dispozitivului.

f) Curățați orificiile de ventilație cu o perie și aer comprimat.

g) Dispozitivul trebuie inspectat periodic pentru a-i verifica eficiența tehnică și a identifica orice deteriorări.

h) Nu lăsați bateria în dispozitiv dacă nu va fi utilizată pentru o perioadă mai lungă de timp.

i) Folosiți o cârpă moale și umedă pentru curățare.

j) Nu utilizați obiecte ascuțite și/sau metalice pentru curățare (de exemplu, o perie de sârmă sau o spatulă metalică), deoarece acestea pot deteriora materialul de suprafață al aparatului.

k) Nu curățați dispozitivul cu substanțe acide, agenți de uz medical, diluanți, combustibil, uleiuri sau alte substanțe chimice, deoarece acestea pot deteriora dispozitivul.

l) După fiecare utilizare, goliți întotdeauna apele uzate - nu le depozitați în mașină!Dacă mașina nu va fi utilizată pentru o perioadă lungă de timp, goliți și rezervorul de apă curată.

DEPĂRTAREA ÎN SIGURĂ A BATERIILOR ȘI A BATERIilor REÎNCĂRCABILE
În unitate sunt instalate baterii de 12V 100Ah (sub capacul compartimentului bateriei/rezervorul de ape uzate).

Bateriile uzate trebuie scoase din unitate urmând aceeași procedură ca la instalare:

- Unitatea trebuie oprită, iar încărcătorul deconectat.
- [Numai dacă este umplut] Goliți rezervorul de ape uzate.
- Ridicați capacul compartimentului bateriei.
- Deconectați clemele de la bornele bateriilor.
- Scoateți bateria ridicând-o.

Reciclați bateriile la organizația sau compania corespunzătoare.

DEPANARE



a) Verificați dacă butonul roșu este blocat.
b) Dacă este, apăsați-l pentru a-l scoate.
c) Reporniți comutatorul cu cheie și folosiți mașina ca de obicei.
d) Dacă aparatul tot nu funcționează, consultați fișa de depanare bazată pe durata clipirii luminii de resetare (consultați detaliile în fișa de mai jos).

Fișă de depanare

Starea contorului (clipire unică)	**Descrierea defecțiunii**	**Cauze posibile**

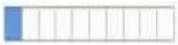	1 Pâlpâire a grilei	Defecțiune de joasă tensiune	Tensiunea bateriei este prea mică
	2 Pâlpâire a grilei	Defecțiune circuit deschis al motorului	Circuit deschis al cablajului motorului
	3 Pâlpâire a grilei	Supracurent / scurtcircuit motor	1. Funcționarea la suprasarcină pentru o perioadă lungă de timp 2. Scurtcircuit motor / scurtcircuit cablaj motor
	4 Pâlpâire a grilei	Neutilizat	-
	5 pâlpâiri ale grilei	Temperatură ridicată / scăzută	1. Funcționarea la suprasarcină pentru o perioadă lungă de timp 2. Frâna electromagnetică nu este eliberată
	6 Pâlpâire a grilei	Suprimarea încărcării	Starea de încărcare
	7 Pâlpâire a grilei	Defecțiune a acceleratorului	1. Limita superioară/inferioară a accelerației este în afara intervalului 2. Robinetul de accelerație cade
	8 pâlpâire a grilei	Eroare controler	Defecțiune internă
	9 Pâlpâire a grilei	Defecțiunea frânei electromagnetice	Bobină de frână solenoid deschisă / fir deconectat
	10 pâlpâire a grilei	Defecțiune de înaltă tensiune	Neconcordanță de tensiune a bateriei

ELIMINAREA DISPOZITIVELOR FOLOSITE

Nu aruncați acest dispozitiv în sistemele de colectare a deșeurilor municipale. Predați-l la un punct de colectare și reciclare a dispozitivelor electrice. Verificați simbolul de pe produs, manualul de instrucțiuni și ambalaj. Materialele plastice folosite la construirea dispozitivului pot fi reciclate în conformitate cu marcajele lor. Alegând să reciclezi, aduci o contribuție semnificativă la protejarea mediului nostru.

Contactați autoritățile locale pentru informații despre centrul local de reciclare.



Ta uporabniški priročnik je bil preveden s strojnim prevajanjem. Potrudili smo se, da bi zagotovili točnost prevoda, vendar upoštevajte, da avtomatizirani prevodi niso popolni in niso namenjeni nadomestitvi človeških prevajalcev. Uradna različica uporabniškega priročnika je v angleščini. Kakršne koli razlike med prevedeno različico in izvirno angleščino niso pravno zavezujoče. Če imate kakršna koli vprašanja o točnosti prevoda, si oglejte angleško različico, ki je uradna referenca. Več jezikovnih različic je na voljo na zahtevo preko info@expondo.com.

Tehnični podatki

Parameter opis		Parameter vrednost
Ime izdelka		Samopogonski čistilec tal
Model		TOPCLEAN SELF X
Napetost [V]		24
Baterija		12V / 100Ah
Moč [W]	Pogonski sklop	400
	Čopič	550
	Moč sesalnega motorja	500
Razred zaščite IP		IP20
Dimenzije (DxŠxV) [cm]		137 x 86 x 106
Teža [kg]		162
Delovna zmogljivost [m^3/h]		2000
Prostornina rezervoarja za umazano vodo [l]		65
Prostornina rezervoarja za vodo [l]		60

1. Splošni opis

Uporabniški priročnik je zasnovan tako, da vam pomaga pri varni in nemoteni uporabi naprave. Izdelek je zasnovan in izdelan v skladu s strogimi tehničnimi smernicami, z uporabo najsodobnejših tehnologij in komponent. Poleg tega je izdelan v skladu z najstrožjimi standardi kakovosti.

NAPRAVE NE UPORABLJAJTE, ČE NISTE TEMELJNO PREBRALI IN RAZUMELI TEGA UPORABNIŠKEGA PRIROČNIKA.

Da bi podaljšali življenjsko dobo naprave in zagotovili nemoteno delovanje, jo uporabljajte v skladu s tem uporabniškim priročnikom in redno izvajajte vzdrževalna dela. Tehnični podatki in specifikacije v tem uporabniškem priročniku so posodobljeni. Proizvajalec si pridržuje pravico do sprememb, povezanih z izboljšanjem kakovosti. Naprava je zasnovana tako, da čim bolj zmanjša tveganja emisij hrupa, pri čemer upošteva tehnološki napredek in možnosti za zmanjšanje hrupa.

Legenda

CE	Izdelek izpolnjuje ustrezne varnostne standarde.
	Pred uporabo preberite navodila.
	Izdelek je treba reciklirati.
	**OPOZORILO!** ali **POZOR!** ali **NE ZAPOMNITE!** Velja za dano situacijo. (splošni opozorilni znak)
	Nosite zaščito za stopala.
	Nosite zaščitna oblačila.
	POZOR! Opozorilo pred električnim udarom!
	POZOR! Vrteči se deli, nevarnost zapletanja!
	OPOZORILO! Strupene snovi, nevarnost zastrupitve! (velja za baterijo)

	Zaščitite pred dežjem in prekomerno vlago.



PROSIMO, UPOŠTEVAJTE! Risbe v tem priročniku so zgolj ilustrativne in se lahko v nekaterih podrobnostih razlikujejo od dejanskega izdelka.

2. Varnost uporabe

POZOR! Preberite vsa varnostna opozorila in vsa navodila. Neupoštevanje opozoril in navodil lahko povzroči električni udar, požar in/ali hude poškodbe ali celo smrt.

Izraza »naprava« ali »izdelek« se v opozorilih in navodilih uporabljata za:
Samopogonski čistilec tal

2.1. Električna varnost

a) Vtič mora ustrezati vtičnici. Vtiča ne spreminjajte na noben način. Uporaba originalnih vtičev in ustreznih vtičnic zmanjša tveganje električnega udara.
b) Kabel uporabljajte samo za predvideno uporabo. Nikoli ga ne uporabljajte za prenašanje naprave ali za izvlečenje vtiča iz vtičnice. Kabel hranite stran od virov toplote, olja, ostrih robov ali gibljivih delov. Poškodovani ali zapleteni kabli povečajo tveganje električnega udara.
c) Naprave ne uporabljajte, če je napajalni kabel poškodovan ali kaže očitne znake obrabe. Poškodovan napajalni kabel mora zamenjati usposobljen električar ali servisni center proizvajalca.
d) Da bi se izognili električnemu udaru, kabla, vtiča ali naprave ne potapljajte v vodo ali druge tekočine. Naprave ne uporabljajte na mokrih površinah.
e) POZOR! SMRTONOSNA NEVARNOST! Med čiščenjem naprave nikoli ne potapljajte v vodo ali druge tekočine.
f) Ne uporabljajte v zelo vlažnem okolju ali v neposredni bližini rezervoarjev za vodo.
g) Pred prvo uporabo preverite, ali se omrežna napetost in tok ujemata z navedenimi podatki na tipski ploščici.

2.2. Varnost na delovnem mestu

a) Prepričajte se, da je delovno mesto čisto in dobro osvetljeno. Neurejeno ali slabo osvetljeno delovno mesto lahko povzroči nesreče. Poskušajte razmišljati vnaprej, opazujte dogajanje in pri delu z napravo uporabljajte zdrav razum.
b) Če odkrijete poškodbe ali nepravilno delovanje, napravo takoj izklopite in to brez odlašanja sporočite nadzorniku.
c) Če dvomite o pravilnem delovanju naprave, se obrnite na službo za podporo proizvajalca.
d) Napravo lahko popravlja samo servisna služba proizvajalca. Ne poskušajte samostojno izvajati popravil!
e) V primeru požara uporabite gasilni aparat na prah ali ogljikov dioksid (CO2) (namenjen za uporabo na električnih napravah pod napetostjo).
f) Otrokom ali nepooblaščenim osebam je vstop na delovno mesto prepovedan. Zaradi motenj pozornosti lahko pride do izgube nadzora nad napravo.
g) Napravo uporabljajte v dobro prezračevanem prostoru.
h) Naprava med delovanjem proizvaja prah in umazanijo. Pomembno je, da zaščitite mimoidoče pred njihovimi škodljivimi učinki.
i) Redno preverjajte stanje varnostnih nalepk. Če so nalepke neberljive, jih je treba zamenjati.
j) Prosimo, da ta priročnik hranite pri roki za poznejšo uporabo. Če napravo predate tretji osebi, je treba priročnik izročiti skupaj z njo.
k) Embalažni elementi in majhne dele za sestavljanje hranite na mestu, ki ni dostopno otrokom.
l) Napravo hranite izven dosega otrok in živali.



Ne pozabite! Med uporabo naprave zaščitite otroke in druge mimoidoče.

2.3. Osebna varnost

a) Naprave ne uporabljajte, če ste utrujeni, bolni ali pod vplivom alkohola, narkotikov ali zdravil, ki lahko znatno zmanjšajo sposobnost upravljanja naprave.

b) Stroj lahko upravljajo fizično sposobne osebe, ki so sposobne rokovati s strojem, so ustrezno usposobljene, so prebrale ta navodila za uporabo in so opravile usposabljanje iz varnosti in zdravja pri delu.
c) Naprava ni namenjena uporabi oseb (vključno z otroki) z omejenimi duševnimi in senzoričnimi funkcijami ali osebam brez ustreznih izkušenj in/ali znanja, razen če so pod nadzorom osebe, odgovorne za njihovo varnost, ali če so prejele navodila za upravljanje naprave.
d) Pri delu z napravo uporabljajte zdrav razum in bodite pozorni. Začasna izguba koncentracije med uporabo naprave lahko povzroči resne poškodbe.
e) Da preprečite nenamerni vklop naprave, se pred priklopom na vir napajanja prepričajte, da je stikalo v položaju IZKLOP.
f) Ne precenjujte svojih sposobnosti. Med uporabo naprave vedno ohranjajte ravnotežje in bodite stabilni. To bo zagotovilo boljši nadzor nad napravo v nepričakovanih situacijah.
g) Ne nosite ohlapnih oblačil ali nakita. Lase, oblačila in rokavice držite stran od gibljivih delov. Ohlapna oblačila, nakit ali dolgi lasje se lahko zataknejo v gibljive dele.
h) Če je na napravo priključen sesalni sistem, preverite vse priključke in se prepričajte, da so tesni. Uporaba sistema za odstranjevanje prahu lahko zmanjša tveganja, povezana s prahom.
i) Pred vklopom naprave odstranite vsa orodja za nastavitev ali ključe. Orodje ali ključ, ki ostane v vrtečem se delu naprave, lahko povzroči poškodbe.
j) Naprava ni igrača. Otroke je treba nadzorovati, da se ne igrajo z napravo.
k) Med uporabo naprave ne vstavljajte rok ali drugih predmetov v napravo!
l) Upravljavec opreme mora nositi polno obutev, ki ščiti stopala, in dolge hlače.

2.4. Varna uporaba naprave

a) Naprave ne preobremenjujte. Uporabljajte ustrezno orodje za dano nalogo. Pravilno izbrana naprava bo nalogo, za katero je zasnovana, opravljala bolje in varneje.
b) Naprave ne uporabljajte, če stikalo "VKLOP/IZKLOP" ne deluje pravilno (naprave ne vklopi in izklopi). Naprave, ki jih ni mogoče vklopiti in izklopiti s stikalom VKLOP/IZKLOP, so nevarne, jih ne smete upravljati in jih je treba popraviti.
c) Pred začetkom nastavitev, čiščenja in vzdrževanja napravo izključite iz električnega omrežja. Takšen preventivni ukrep zmanjša tveganje nenamernega vklopa.

d) Ko naprave ne uporabljate, jo shranjujte na varnem mestu, stran od otrok in oseb, ki niso seznanjene z napravo ali niso prebrale uporabniškega priročnika. Naprava lahko predstavlja nevarnost v rokah neizkušenih uporabnikov.
e) Napravo hranite v brezhibnem tehničnem stanju. Pred vsako uporabo preverite morebitne splošne poškodbe, zlasti preverite gibljive sestavne dele za razpokane dele ali elemente ter za morebitne druge težave, ki bi lahko vplivale na varno delovanje naprave. Če odkrijete poškodbe, jo pred uporabo izročite v popravilo.
f) Napravo hranite izven dosega otrok.
g) Popravilo ali vzdrževanje naprave naj izvajajo usposobljene osebe, pri čemer se uporabljajo le originalni nadomestni deli. To bo zagotovilo varno uporabo.
h) Da bi zagotovili operativno neoporečnost naprave, ne odstranjujte tovarniško nameščenih zaščitnih naprav in ne odvijajte vijakov.
i) Pri prevozu in ravnanju z napravo med skladiščem in namembnim krajem upoštevajte načela varnosti in zdravja pri delu za ročni prevoz, ki veljajo v državi, kjer se bo naprava uporabljala.
j) Izogibajte se situacijam, ko naprava med uporabo preneha delovati zaradi prekomerne obremenitve. To lahko povzroči pregrevanje pogonskih elementov in poškodbe naprave.
k) Ne dotikajte se zgibnih delov ali dodatne opreme, razen če je naprava odklopljena iz vira napajanja.
l) Naprave ne puščajte brez nadzora med uporabo.
m) Napravo redno čistite, da preprečite nabiranje trdovratne ali kisle umazanije.
n) Navedena emisija vibracij je bila izmerjena s standardnimi merilnimi metodami. Emisije vibracij se lahko spremenijo, če se naprava uporablja v različnih okoljih.
o) Ne dotikajte se gibljivih delov ali dodatne opreme, razen če je naprava odklopljena iz dovoda stisnjenega zraka.
p) Ne prekrivajte dovoda in odvoda zraka.
q) Prepovedano je posegati v strukturo naprave, da bi spremenili njene parametre ali konstrukcijo.
r) Napravo hranite stran od virov ognja in toplote.
s) Ne prekrivajte prezračevalnih odprtin!
t) Stroja ne uporabljajte ali parkirajte na površinah s strmim naklonom (pred delom na naklonu najprej izklopite sesanje).
u) Bodite še posebej previdni pri delu ob robovih, stopnicah, naklonih in spustih.
v) Predmetov, kot so vrvi, vrvi, trakovi, pa tudi vročih, žarečih ali vnetljivih ali strupenih predmetov, ne smete pometati.



POZOR! Kljub varni zasnovi naprave in njenim zaščitnim funkcijam ter uporabi dodatnih elementov, ki ščitijo upravljavca, obstaja pri uporabi

naprave manjše tveganje za nesrečo ali poškodbo. Pri uporabi naprave bodite pozorni in uporabljajte zdravo pamet.

3. Navodila za uporabo

Izdelek je namenjen čiščenju ravnih površin, zlasti tam, kjer je potrebna učinkovitost na velikih površinah (delavnice, skladišča, pločniki, nakupovalni centri itd.).

Uporabnik je odgovoren za morebitno škodo, ki nastane zaradi nenamerne uporabe naprave.

3.1. Opis naprave



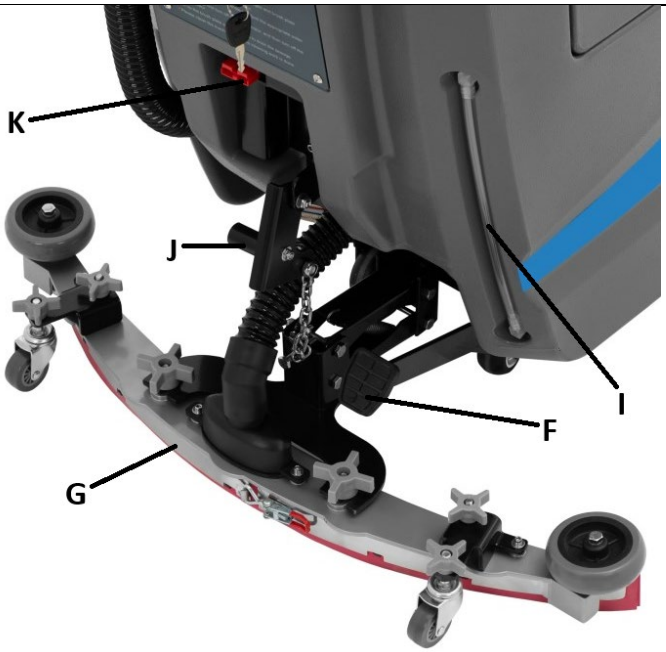

A. Krmilna ročica z nadzorno ploščo
B. Pokrov za posodo za odpadke s filtrom
C. Plošča z glavnim stikalom in varovalkami
D. Pokrov za predal za baterije
E. Polnilo za posodo za čisto vodo
F. Dvižni pedal za modul krtače
G. Sesalne grablje
H. Cev za praznjenje odplak s pokrovčkom
I. Merilnik napolnjenosti posode za vodo
J. Dvižna ročica sesalnih grabljev
K. Priključek za polnilnik baterij





L. Gumb za avtomatski pogon
M. Gumb za ročni pogon
N. Kontrolna lučka za VKLOP/IZKLOP stroja
O. Merilnik napetosti baterije
P. Ročica stikala za vožnjo naprej/nazaj
Q. Stikalo za VKLOP/IZKLOP krtače
R. Stikalo za VKLOP/IZKLOP sesalnika
S. Gumb za nastavitev hitrosti pogona
T. Glavno stikalo stroja (IZKLOP-V stanju pripravljenosti/VKLOP-VKLOP z vodnim pršenjem)

3.2. Priprava za uporabo

LOKACIJA NAPRAVE

Temperatura okolice ne sme presegati 40 °C, relativna vlažnost pa 85 %. Napravo zaščitite pred dežjem ali prekomerno vlago. Naprave med delovanjem ali polnjenjem ne pokrivajte! Napravo hranite stran od vročih površin in ognja. Napravo vedno uporabljajte na stabilni, suhi površini in izven dosega otrok ter oseb z zmanjšanimi duševnimi, senzoričnimi in intelektualnimi funkcijami. Med polnjenjem baterije mora biti naprava nameščena tako, da je omrežni vtič vedno dosegljiv. Prepričajte se, da napajanje naprave ustreza podatkom, navedenim na napisni ploščici!

SESTAVLJANJE NAPRAVE

Naprava je dobavljena skoraj popolnoma sestavljena za uporabo, vendar je treba pred prvo uporabo sesalne grablje (G) pritrditi na njen dvižni in sesalni mehanizem, ki jo povezuje s preostalim delom naprave tako, da jo privijete z držalom. Sesalne grablje (G) prilagodite tudi z obstoječimi vijačnimi ročaji za pritrditev kolesc na njej, če med delovanjem ustvarja prevelik ali premajhen upor.

Pred prvim zagonom je priporočljivo, da napravo priključite na polnilnik za morebitno polnjenje. To storite tako, da najprej priključite kabel z vtičem v ustrezno vtičnico na napravi (K) in nato priključite vtič polnilnika v omrežno vtičnico. Zaslon na nadzorni plošči prikazuje trenutno napetost baterije (popolnoma napolnjena > 24 V; takoj jo napolnite, ko zaslon pokaže ≤ 21 V).

POMEMBNO: stroj lahko polnite le, ko je izklopljen – glavno stikalo (T) je v položaju "IZKLOP". Stroja ne polnite s popolnoma napolnjeno ali skoraj popolnoma napolnjeno baterijo – pred polnjenjem jo je treba uporabljati vsaj 30 minut. Stroja ne polnite več kot 10 ur!

Med polnjenjem je treba rezervoar za odpadne vode izprazniti in pred dobrim prezračevanjem odpreti pokrov predalčka za baterijo (D).

Polnilnik baterij ima preprost indikator stanja napolnjenosti:

- Utripajoča rdeča ali zelena lučka – način čakanja/priprave
- Utripajoča rdeča lučka – <80 % napolnjena
- Utripajoča rumena lučka – >80 % napolnjena
- Utripajoča zelena lučka – skoraj 100 % napolnjena
- Zelena lučka vedno sveti – polnjenje končano

3.3. Uporaba naprave

- V rezervoar za čisto vodo (E) nalijte svežo, tekočo vodo – opazujte nivo na merilniku polnjenja (I) – in po potrebi dodajte ustrezno čistilo, ki se ne peni.

POMEMBNO: temperatura čiste vode ne sme preseči 50 °C.

- Spustite modul krtače in sesalnih grablj (H in G).

- Glavno stikalo (T) obrnite v položaj VKLOP ali VKLOP + škropljenje z vodo
- Zaženite mehanizem za krtačenje in sesanje, tako da ustrezna stikala obrnete v položaj VKLOP (Q in R).
- Z ročico (P) izberite smer vožnje stroja.
- Z vrtljivim gumbom (S) prilagodite hitrost vožnje.
- Izberite enega od dveh gumbov za pogon (L ali M) – za ročni ali samodejni pogon.
- Po čiščenju najprej izklopite krtačo in funkcijo sesanja (Q in R).
- Z ustreznima ročicama (F in J) dvignite sesalni in grabljični modul ter modul krtače.
- Rezervoar za odplake zavrzite, ko je poln ali po končanem delu, tako da odstranite izpustno cev za odplake (H) za njen nosilec in odstranite pokrovček.

NASVETI ZA DELOVANJE STROJA:

- Pred vsako uporabo se prepričajte, da je baterija stroja dovolj napolnjena. Tudi če stroj uporabljate redko ali ga ne uporabljate dlje časa (več kot 15 dni), ga občasno priključite na polnilnik (npr. enkrat na mesec).
- Izogibajte se pogostim zagonom in ustavitvam stroja – to skrajša življenjsko dobo njegovega pogonskega motorja.
- Na začetku uporabe ali pri neizkušenih upravljavcih je priporočljiva nizka hitrost vožnje.
- V primeru močnega prašenja je priporočljiva uporaba vodnega brizgalnega stroja.
- Po vsaki uporabi vedno izpraznite odplake iz rezervoarja – ne shranjujte jih v stroju!
- Pri uporabi z detergentom, ki ustvarja peno, v rezervoar za odplake obvezno dodajte sredstvo za odstranjevanje pene, da preprečite, da bi stroj vsesal mehurčke pene iz odplak v motor sesalnega sistema, kar bi ga lahko poškodovalo.

3.4. Čiščenje in vzdrževanje

a) Pred vsakim čiščenjem, nastavljanjem ali zamenjavo dodatkov ali če naprave ne uporabljate, izključite omrežni vtič in pustite, da se naprava popolnoma ohladi.
   - Počakajte, da se vrteči se elementi ustavijo.

b) Za čiščenje površine uporabljajte samo nekorozivna čistila.

c) Napravo shranjujte na suhem in hladnem mestu, zaščiteno pred vlago in neposredno sončno svetlobo.

d) Naprave ne pršite z vodnim curkom in je ne potapljajte v vodo.
e) Pazite, da voda ne pride v notranjost naprave skozi odprtine v ohišju.
f) Zračnike očistite s krtačo in stisnjenim zrakom.
g) Napravo je treba redno pregledovati, da se preveri njena tehnična učinkovitost in odkrijejo morebitne poškodbe.
h) Baterije ne puščajte v napravi, če je ne boste uporabljali dlje časa.
i) Za čiščenje uporabite mehko, vlažno krpo.
j) Za čiščenje ne uporabljajte ostrih in/ali kovinskih predmetov (npr. žične krtače ali kovinske lopatice), ker lahko poškodujejo površinski material naprave.
k) Naprave ne čistite s kislimi snovmi, sredstvi za medicinsko uporabo, razredčili, gorivom, olji ali drugimi kemičnimi snovmi, ker lahko poškodujejo napravo.
l) Po vsaki uporabi vedno izpraznite odplake – ne shranjujte jih v napravi!Če naprave ne boste uporabljali dlje časa, izpraznite tudi rezervoar za čisto vodo.

VARNO ODSTRANITEV BATERIJ IN POLNILNIH BATERIJ

V enoti so nameščene 12V 100Ah baterije (pod pokrovom predalčka za baterije/rezervoarjem za odplake).

Rabljene baterije je treba odstraniti iz enote po enakem postopku kot pri namestitvi:

- Naprava mora biti izklopljena, polnilnik pa odklopljen.
- [Samo če je napolnjena] Izpraznite rezervoar za odplake.
- Dvignite pokrov predalčka za baterije.
- Odklopite sponke s priključkov akumulatorja.
- Akumulator odstranite tako, da ga dvignete.

Akumulatorje reciklirajte pri ustrezni organizaciji ali podjetju.

ODPRAVLJANJE TEŽAV



a) Preverite, ali je rdeči gumb zataknjen.
b) Če je, ga pritisnite, da izskoči.
c) Ponovno zaženite stikalo na ključ in upravljajte stroj kot običajno.
d) Če naprava še vedno ne deluje, glejte list za odpravljanje težav glede na čas utripanja lučke za ponastavitev (podrobnosti glejte na spodnjem listu).

List za odpravljanje težav

Stanje merilnika (enkratni utrip)		Opis napake	Možni vzroki
	1 Utripanje mreže	Napaka pri nizki napetosti	Napetost baterije je prenizka
	2 Utripanje mreže	Napaka odprtega tokokroga motorja	Odprt tokokrog ožičenja motorja
	3 Utripanje mreže	Prevelik tok / kratek stik motorja	1. Dolgotrajno delovanje zaradi preobremenitve 2. Kratek stik motorja / kratek stik ožičenja motorja
	4 Utripanje mreže	Ni UPORABLJENO	-

	5 Utripanje mreže	Visoka / nizka temperatura	1. Dolgotrajno delovanje zaradi preobremenitve 2. Elektromagnetna zavora se ne sprosti
	6 Utripanje mreže	Zmanjšanje naboja	Stanje polnjenja
	7 Utripanje mreže	Okvara pospeševalnika	1. Zgornja/spodnja meja plina je izven dosega 2. Pipa za plin odpade
	8 Utripanje mreže	Napaka krmilnika	Notranja napaka
	9 Utripanje mreže	Elektromagnetna zavorna okvara	Odprta tuljava elektromagnetne zavore / odklopljena žica
	10 Utripanje mreže	Napaka visoke napetosti	Neusklajenost napetosti baterije

ODSTRANJEVANJE RABLJENIH NAPRAV

Te naprave ne odlagajte v komunalne sisteme za odpadke. Oddajte ga na zbirnem mestu za električne in električne naprave. Preverite simbol na izdelku, navodilih za uporabo in embalaži. Plastiko, uporabljeno za izdelavo naprave, je mogoče reciklirati v skladu z njihovimi oznakami. Z odločitvijo za recikliranje pomembno prispevate k varovanju našega okolja.

Za informacije o lokalnem centru za recikliranje se obrnite na lokalne oblasti.

ulsonix
CLEANING INSTRUMENTS

Umwelt – und Entsorgungshinweise

Hersteller an Verbraucher

Sehr geehrte Damen und Herren,

gebrauchte Elektro – und Elektronikgeräte dürfen gemäß europäischer Vorgaben **[1]** nicht zum unsortierten Siedlungsabfall gegeben werden, sondern müssen getrennt erfasst werden. Das Symbol der Abfalltonne auf Rädern weist auf die Notwendigkeit der getrennten Sammlung hin. Helfen auch Sie mit beim Umweltschutz. Sorgen Sie dafür, dieses Gerät, wenn Sie es nicht mehr weiter nutzen wollen, in die hierfür vorgesehenen Systeme der Getrenntsammlung zu geben.



In Deutschland sind Sie gesetzlich **[2]** verpflichtet, ein Altgerät einer vom unsortierten Siedlungsabfall getrennten Erfassung zuzuführen. Die öffentlich – rechtlichen Entsorgungsträger (Kommunen) haben hierzu Sammelstellen eingerichtet, an denen Altgeräte aus privaten Haushalten ihres Gebietes für Sie kostenfrei entgegengenommen werden. Möglicherweise holen die rechtlichen Entsorgungsträger die Altgeräte auch bei den privaten Haushalten ab.

Bitte informieren Sie sich über Ihren lokalen Abfallkalender oder bei Ihrer Stadt – oder Gemeindeverwaltung über die in Ihrem Gebiet zur Verfügung stehenden Möglichkeiten der Rückgabe oder Sammlung von Altgeräten.

[1] RICHTLINIE 2002/96/EG DES EUROPÄISCHEN PARLAMENTS UND DES RATES ÜBER ELEKTRO – UND ELEKTRONIK – ALTGERÄTE

[2] Gesetz über das Inverkehrbringen, die Rücknahme und die umweltverträgliche Entsorgung von Elektro – und Elektronikgeräten (Elektro – und Elektronikgerätegesetz – ElektroG).

Utylizacja produktu
Produkty elektryczne i elektroniczne po zakończeniu okresu eksploatacji wymagają segregacji i oddania ich do wyznaczonego punktu odbioru. Nie wolno wyrzucać produktów elektrycznych razem z odpadami gospodarstwa domowego. Zgodnie z dyrektywą WEEE 2012/19/UE obowiązującą w Unii Europejskiej, urządzenia elektryczne i elektroniczne wymagają segregacji i utylizacji w wyznaczonych miejscach. Dbając o prawidłową utylizację, przyczyniasz się do ochrony zasobów naturalnych i zmniejszasz negatywny wpływ oddziaływania na środowisko, człowieka i otoczenie. Zgodnie z krajowym prawodawstwem, nieprawidłowe usuwanie odpadów elektrycznych i elektronicznych może być karane!

For the disposal of the device please consider and act according to the national and local rules and regulations.

CONTACT

expondo Polska sp. z o.o. sp. k.

ul. Nowy Kisielin-Innowacyjna 7
66-002 Zielona Góra | Poland, EU

e-mail: info@expondo.com