ulsonix
CLEANING INSTRUMENTS

USER MANUAL

BEDIENUNGSANLEITUNG
INSTRUKCJA OBSŁUGI
NÁVOD K POUŽITÍ
MANUEL D´UTILISATION
ISTRUZIONI PER L'USO
MANUAL DE INSTRUCCIONES
HASZNÁLATI ÚTMUTATÓ
BRUGSANVISNINGENKEL

OZONE GENERATOR

expondo.com

DE	Produktname	OZONGENERATOR
EN	Product name	OZONE GENERATOR
PL	Nazwa produktu	GENERATOR OZONU
CZ	Název výrobku	OZONGENERATOR
FR	Nom du produit	GÉNÉRATEUR D'OZONE
IT	Nome del prodotto	GENERATORE DI OZONO
ES	Nombre del producto	GENERADOR DE OZONO
HU	Termék neve	ÓZONGENERÁTOR
DA	Produktnavn	OZONGENERATOR
DE	Modell:	**AIRCLEAN 40G**
EN	Product model:	
PL	Model produktu:	
CZ	Model výrobku	
FR	Modèle:	
IT	Modello:	
ES	Modelo:	
HU	Modell	
DA	Model	
DE	Hersteller	expondo Polska sp. z o.o. sp. k.
EN	Manufacturer	
PL	Producent	
CZ	Výrobce	
FR	Fabricant	
IT	Produttore	
ES	Fabricante	
HU	Termelő	
DA	Producent	
DE	Anschrift des Herstellers	ul. Nowy Kisielin – Innowacyjna 7, 66-002 Zielona Góra | Poland, EU
EN	Manufacturer Address	
PL	Adres producenta	
CZ	Adresa výrobce	
FR	Adresse du fabricant	
IT	Indirizzo del produttore	
ES	Dirección del fabricante	
HU	A gyártó címe	
DA	Producentens adresse	

Diese Bedienungsanleitung wurde für Sie maschinell übersetzt. Wir arbeiten kontinuierlich daran, eine akkurate Übersetzung zu liefern. Allerdings ist keine maschinelle Übersetzung perfekt. Die offizielle Bedienungsanleitung ist die englische Version. Etwaige Abweichungen oder Unterschiede in der Übersetzung sind weder bindend noch haben sie eine rechtliche Wirkung für die Einhaltung oder Durchsetzung von Vorschriften. Sollten Fragen zur Genauigkeit der Informationen in der Bedienungsanleitung aufkommen, beziehen Sie sich bitte auf die englische Version dieser Inhalte. Sie ist die offizielle Version.

Technische Daten

Beschreibung des Parameters	Parameterwert
Produktname	OZONGENERATOR
Modell	**AIRCLEAN 40G**
Versorgungsspannung [V~] / Frequenz [Hz]	230 / 50
Nennleistung [W]	350
Schutzklasse	I
IP-Klasse	IPX0
Abmessungen [Breite x Tiefe x Höhe; mm]	460 x 400 x 840
Gewicht [kg]	18,1
Ozonierungseffizienz [g/h]	bis 40
Gebläseleistung [m $^{3/h}$]	289 x 2
Bereich Anwendungen [^{m2}]	75-1200
Keramisches Stück	90 x 110 mm (x4)
Batterie der Fernbedienung	CR 2032
Sicherung	F3AL 3A 250V

1. Allgemeine Beschreibung

Dieses Handbuch soll Sie bei der sicheren und zuverlässigen Nutzung unterstützen. Das Produkt wird streng nach den technischen Spezifikationen unter Verwendung der neuesten Technologien und Komponenten und unter Einhaltung der höchsten Qualitätsstandards entwickelt und hergestellt.

VOR BEGINN DER ARBEITEN IST DIESE BETRIEBSANLEITUNG SORGFÄLTIG ZU LESEN UND ZU VERSTEHEN.

Um einen langen und zuverlässigen Betrieb des Geräts zu gewährleisten, soll das Gerät gemäß den Anweisungen in dieser Anleitung korrekt bedient und gewartet werden. Die

technischen Daten und Spezifikationen in dieser Anleitung sind auf dem neuesten Stand. Der Hersteller behält sich das Recht vor, Änderungen vorzunehmen, um die Qualität zu verbessern. Unter Berücksichtigung des technischen Fortschritts und der Möglichkeiten zur Lärmminderung wurde das Gerät so entwickelt und gebaut, dass das Risiko durch Lärmemissionen auf ein Minimum reduziert wird.

Symbolerklärung

	Das Produkt entspricht den Anforderungen der einschlägigen Sicherheitsnormen.
	Vor dem Gebrauch die Gebrauchsanweisung sorgfältig lesen.
	Recycelbares Produkt.
	VORSICHT! oder **WARNUNG!** oder **HINWEIS!** zur Beschreibung einer Situation (allgemeines Warnzeichen).
	ACHTUNG! Warnung vor Stromschlag!
	Warnung vor der Gefahr einer Vergiftung mit giftigen Substanzen!
	Nur für internen Gebrauch.

ACHTUNG! Die Abbildungen in dieser Bedienungsanleitung dienen nur der Veranschaulichung und können in einigen Details vom tatsächlichen Aussehen des Produkts abweichen.

2. Anwendungssicherheit

ACHTUNG! Lesen Sie alle Sicherheitshinweise und Anweisungen. Die Nichtbeachtung der Sicherheitshinweise und Anweisungen kann zu Stromschlag, Brand und/oder schweren Verletzungen oder zum Tod führen.

Der Begriff "Gerät" oder "Produkt" in den Warnhinweisen und in der Beschreibung des Handbuchs bezieht sich auf:
Ozon-Generator

2.1. Elektrische Sicherheit

a) Der Netzstecker des Geräts muss für die benutzte Netzsteckdose ausgelegt sein. Nehmen Sie am Stecker keinerlei Modifikationen vor. Originalstecker und passende Steckdosen vermindern das Risiko eines Stromschlags.
b) Der Kontakt zu geerdeten oder masseführenden Elemente, wie Rohre, Heizkörper, Herde und Kühlschränke, muss vermieden werden. Es besteht ein erhöhtes Risiko eines elektrischen Schlages, wenn Ihr Körper geerdet ist und das Gerät bei direktem Regen, auf nassem Pflaster oder bei Arbeiten in feuchter Umgebung berührt wird. Das Eindringen von Wasser in das Gerät erhöht das Risiko einer Beschädigung des Geräts und eines Stromschlags.
c) Berühren Sie das Gerät niemals mit nassen oder feuchten Händen.
d) Das Netzkabel darf nicht zweckentfremdet verwendet werden. Benutzen Sie das Kabel nicht, um das Gerät zu transportieren oder den Stecker herauszuziehen. Halten Sie das Kabel von Hitze, Öl, scharfen Kanten und beweglichen Teilen fern. Beschädigte oder verwickelte Kabel erhöhen das Risiko eines Stromschlags.
e) Lässt sich der Einsatz des Gerätes in feuchter Umgebung nicht vermeiden, muss eine Fehlerstrom-Schutzeinrichtung (RCD) verwendet werden. Die Verwendung von RCD verringert das Risiko eines Stromschlags.
f) Es ist verboten, das Gerät zu benutzen, wenn das Netzkabel beschädigt ist oder sichtbare Verbrauchsspuren aufweist. Ein beschädigtes Netzkabel sollte von einem qualifizierten Elektriker oder vom Kundendienst des Herstellers ersetzt werden.
g) Tauchen Sie Kabel, Stecker bzw. das Gerät nicht in Wasser oder andere Flüssigkeiten, um einen Stromschlag zu vermeiden. Verwenden Sie das Gerät nicht auf nassen Oberflächen.
h) Verwenden Sie das Gerät nicht in Räumen mit sehr hoher Luftfeuchtigkeit / in unmittelbarer Nähe von Wassertanks!
i) Lassen Sie das Gerät nicht nass werden. Warnung vor Stromschlag!

2.2. Sicherheit am Arbeitsplatz

a) Den Arbeitsbereich aufgeräumt und gut beleuchtet halten. Unordnung oder schlechte Beleuchtung kann zu Unfällen führen. Seien Sie vorausschauend, passen Sie auf, was Sie tun, und nutzen Sie Ihren gesunden Menschenverstand, wenn Sie das Gerät benutzen.

b) Wenn Sie Schäden oder Unregelmäßigkeiten beim Betrieb des Produkts feststellen, schalten Sie es sofort aus und melden Sie dies einer autorisierten Person.

c) Bei Zweifeln an der Funktionstüchtigkeit des Produkts oder bei Beschädigung des Produkts wenden Sie sich bitte an den Kundendienst des Herstellers.

d) Reparaturen am Gerät dürfen nur vom Kundendienst des Herstellers durchgeführt werden. Keine Reparaturen in Eigenregie durchführen!

e) Im Falle eines Brandes oder einer Brandentzündung dürfen nur Pulver- oder Schaumlöscher (CO2) verwendet werden, um die unter Spannung stehenden Geräte zu löschen.

f) Kinder und unbefugte Personen dürfen sich nicht im Arbeitsbereich aufhalten. (Unachtsamkeit kann zum Verlust der Kontrolle über das Gerät führen.)

g) Überprüfen Sie regelmäßig den Zustand der Sicherheitshinweisaufkleber. Falls die Aufkleber unleserlich sind, müssen sie ersetzt werden.

h) Bewahren Sie diese Anleitung zum späteren Nachschlagen auf. Soll das Gerät an Dritte weitergegeben werden, muss auch die Gebrauchsanweisung mit übergeben werden.

i) Halten Sie das Gerät von Kindern und Tieren fern.

j) Der zu ozonisierende Raum sollte abgedichtet werden (Schließen der Außentüren, Beseitigung von undichten Stellen an Fenstern, Türen usw.), wobei die mechanische Belüftung ausgeschaltet und die Lüftungsöffnungen abgedeckt werden sollten. Wenn möglich, wird empfohlen, die interne Belüftung einzuschalten, um die Luftzirkulation in dem ozonisierten Raum zu erleichtern. Öffnen Sie die Innentür (z. B. Badezimmer, Kleiderschrank usw.) in dem ozonisierten Raum.

k) Der Aufenthalt von Menschen oder Tieren in dem Raum, in dem die Ozonbehandlung durchgeführt wird, ist verboten. Falls ein solcher Raum betreten werden muss, ist darauf zu achten, dass die darin verbrachte Zeit auf ein Minimum reduziert wird und Schutzkleidung und Masken mit entsprechender Einlage verwendet werden.

l) In dem Raum, in dem die Ozonbehandlung durchgeführt wird, ist es verboten, zu rauchen, mit offenem Feuer zu arbeiten, mit brennenden oder funkenden Werkzeugen zu arbeiten, mit Ölen und Fetten zu arbeiten oder mit Öl oder Fett verschmutzte Gegenstände liegen zu lassen.

m) Verlassen Sie nach dem Einschalten des Ozonisierungsgeräts sofort den Raum.

Immer beachten! Achten Sie auf die Sicherheit von Kindern und anderen Unbeteiligten, während Sie das Gerät bedienen.

2.3. Eigenschutz

a) Bedienen Sie das Gerät nicht, wenn Sie müde oder krank sind oder unter dem Einfluss von Alkohol, Drogen oder Medikamenten stehen, die Ihre Fähigkeit zur Bedienung des Geräts beeinträchtigen könnten.
b) Das Gerät ist nicht dafür bestimmt, durch Personen (einschließlich Kinder) mit eingeschränkten geistigen, sensorischen oder intellektuellen Fähigkeiten oder durch Personen mit mangelnder Erfahrung und/oder mangelndem Wissen benutzt zu werden, es sei denn, sie werden durch eine für ihre Sicherheit zuständige Person beaufsichtigt oder erhielten von ihr Anweisungen, wie das Gerät zu benutzen ist.
c) Das Gerät darf nur von körperlich geeigneten Personen bedient werden, die zu ihrem Benutzen fähig und entsprechend geschult sind und die diese Bedienungsanleitung gelesen und verstanden haben und im Rahmen der Sicherheit und des Gesundheitsschutzes am Arbeitsplatz geschult wurden.
d) Seien Sie vorsichtig und benutzen Sie Ihren gesunden Menschenverstand, wenn Sie mit dem Gerät arbeiten. Eine kurze Unachtsamkeit bei der Arbeit kann zu schweren Verletzungen führen.
e) Um ein versehentliches Einschalten des Gerätes zu vermeiden, achten Sie darauf, dass sich der Betriebsschalter in der Position „Aus“ befindet, bevor Sie den Netzstecker an die Stromquelle anschalten
f) Bei dem Gerät handelt es sich nicht um ein Spielzeug. Kinder müssen beaufsichtigt werden, um sicherzustellen, dass sie nicht mit dem Gerät spielen.

2.4. Sichere Verwendung des Geräts

a) Benutzen Sie das Gerät nicht, wenn der EIN/AUS-Schalter nicht korrekt funktioniert (sich nicht ein- und ausschalten lässt). Geräte, die nicht über einen Schalter gesteuert werden können, sind unsicher, dürfen nicht betrieben werden und müssen repariert werden.
b) Ziehen Sie den Stecker aus der Steckdose, bevor Sie Einstellungen, Reinigungs- und Wartungsarbeiten vornehmen. Eine solche Vorbeugungsmaßnahme verringert das Risiko eines versehentlichen Einschaltens.
c) Bewahren Sie das unbenutzte Produkt außerhalb der Reichweite von Kindern und Personen auf, die mit dem Gerät oder dieser Anleitung nicht vertraut sind. Die Geräte sind in den Händen unerfahrener Benutzer gefährlich.

d) Halten Sie das Gerät in einem guten technischen Zustand. Prüfen Sie vor jedem Einsatz, ob allgemeine Schäden oder Schäden an beweglichen Teilen vorliegen (Risse in Bauteilen und Komponenten oder andere Zustände, die den sicheren Betrieb des Geräts beeinträchtigen können). Im Falle einer Beschädigung lassen Sie das Gerät vor der Benutzung reparieren.
e) Halten Sie das Gerät von Kindern fern.
f) Die Reparatur und Wartung der Geräte ist von qualifiziertem Personal unter ausschließlicher Verwendung von Originalersatzteilen durchzuführen. Dies gewährleistet eine sichere Verwendung.
g) Um die Funktionstüchtigkeit des Geräts zu gewährleisten, dürfen die werksseitig installierten Abdeckungen nicht entfernt und die Schrauben nicht gelöst werden.
h) Beim Transport und dem Tragen des Geräts vom Lagerort zum Einsatzort sind die Gesundheits- und Sicherheitsvorschriften für die manuelle Handhabung zu berücksichtigen, die in dem Land gelten, in dem das Gerät eingesetzt wird.
i) Das Verschieben, Verstellen und Drehen des Geräts bei laufendem Betrieb ist untersagt.
j) Das Gerät sollte regelmäßig gereinigt werden, um die dauerhafte Ablagerung von Schmutz zu verhindern.
k) Der Luftein- und -auslass darf nicht blockiert werden.
l) Bei dem Gerät handelt es sich nicht um ein Spielzeug. Die Reinigung und Wartung darf ohne Aufsicht von Erwachsenen nicht von Kindern durchgeführt werden.
m) Es ist untersagt die Konstruktion des Geräts zu verändern, um die Parameter oder Bauweise des Geräts zu modifizieren.
n) Das Gerät muss von Feuer- und Wärmequellen ferngehalten werden.
o) Stellen Sie sicher, dass das Rad fest sitzt.
p) Personen mit eingeschränktem Geruchssinn dürfen das Gerät nicht bedienen.
q) Vergewissern Sie sich, dass um das Gerät herum genügend Platz ist, bevor Sie es einschalten.
r) ES IST STRENGSTENS VERBOTEN, den aus den Abluftöffnungen des Geräts austretenden Ozon direkt einzuatmen. Das kurzzeitige Einatmen von Ozon in hohen Konzentrationen und das langfristige Einatmen von Ozon in niedrigen Konzentrationen kann eine ernsthafte Gefahr für die Gesundheit und sogar das Leben darstellen!

ACHTUNG! Obwohl das Produkt so konstruiert wurde, dass es sicher ist und über angemessene Sicherheitsvorkehrungen verfügt, besteht trotz der zusätzlichen Sicherheitsvorkehrungen für den Benutzer ein geringes Unfall- oder Verletzungsrisiko bei der Handhabung des Produkts. Es wird empfohlen, bei der Verwendung Vorsicht und gesunden Menschenverstand walten zu lassen.

3. Anweisungen für den Gebrauch

Das Gerät dient der Erzeugung von Ozon aus der Umgebungsluft und wird zur Desinfektion von Räumen eingesetzt.

Für allerlei Schäden, die durch unsachgemäßen Gebrauch entstehen, haftet der Anwender.

3.1. Produktübersicht

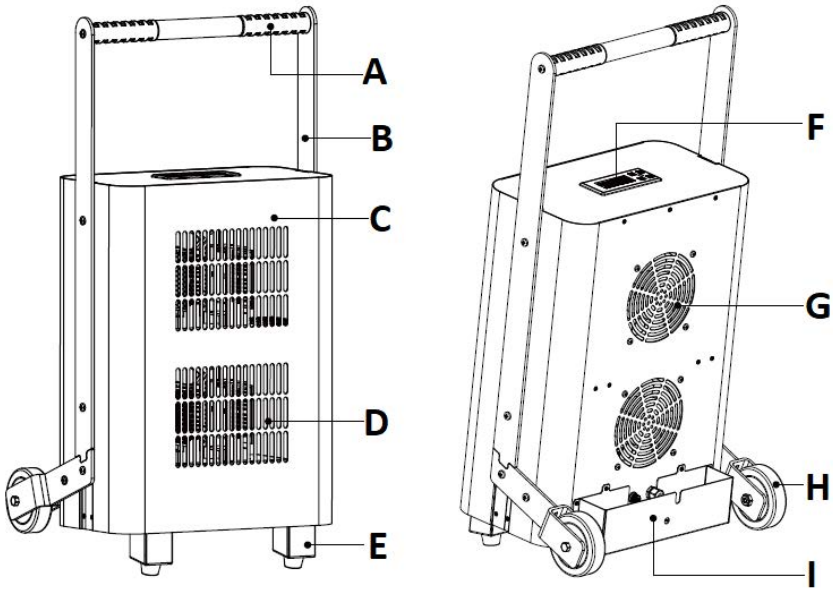

A. Transportgriff
B. Querstange, die den Griff mit dem Gehäuse verbindet
C. Gehäuse
D. Steckdosen
E. Fuß
F. Steuerfeld mit Display
G. Einlassöffnung
H. Rad
I. Tasche für Netzkabel + Sicherungshalter (innen)
J. Fernbedienung (Foto unten)

3.2. Arbeitsvorbereitung

AUFSTELLUNG DES GERÄTS:

Die Umgebungstemperatur darf 40°C und die relative Luftfeuchtigkeit darf 85 % nicht übersteigen. Stellen Sie das Gerät so in der Mitte des Raumes auf, dass eine gute Luftzirkulation gewährleistet ist. Ein Mindestabstand von 10 cm muss von allen Seiten des Geräts eingehalten werden. Das Gerät muss von heißen Oberflächen ferngehalten werden. Das Gerät immer auf einer ebenen, stabilen, sauberen, feuerbeständigen und trockenen Oberfläche sowie außerhalb der Reichweite von Kindern und Personen mit eingeschränkten geistigen, sensorischen oder intellektuellen Fähigkeiten verwendet werden. Das Gerät sollte so aufgestellt werden, dass der Netzstecker jederzeit erreicht werden kann. Vergewissern Sie sich, dass die Stromversorgung des Geräts mit den Angaben auf dem Typenschild übereinstimmt!

ZUSAMMENBAU DES GERÄTS

Befestigen Sie den Transportgriff (a) mit den beiden Querstangen (b) mit Hilfe der 6 Schrauben und dem Inbusschlüssel (Bild oben) am Gehäuse des Gerätes (c) wie in der Abbildung unten dargestellt:

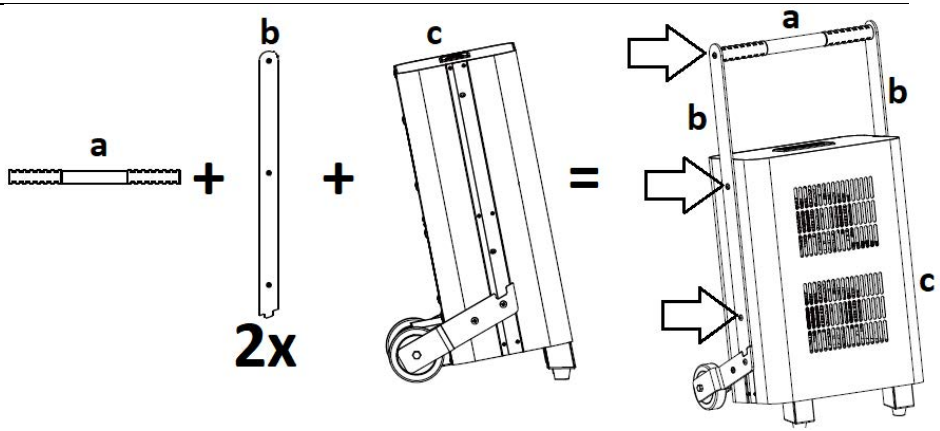

3.3. Arbeiten mit dem Gerät.

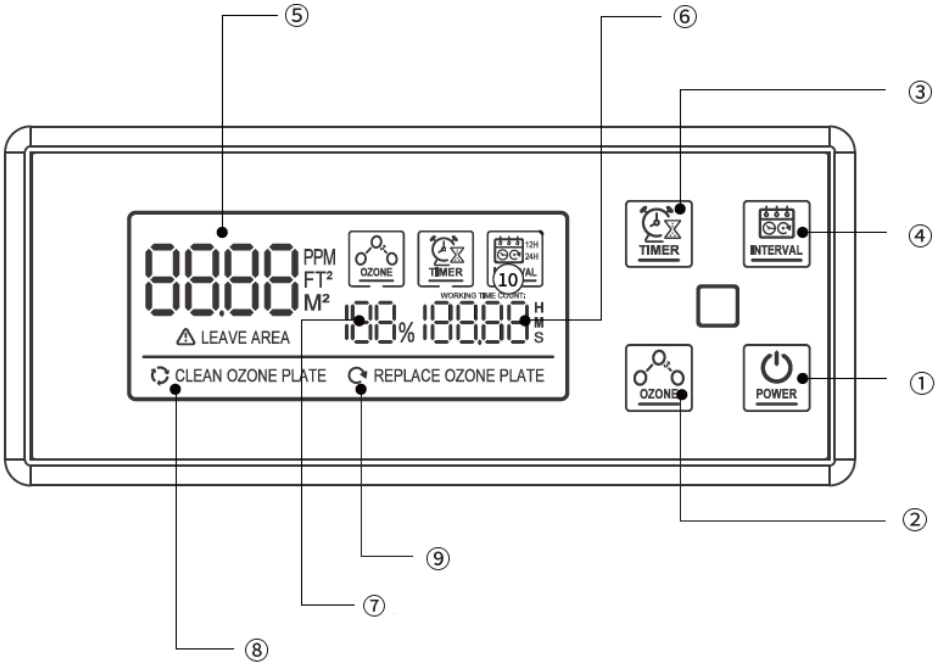

Bedienfeld/Fernbedienung:

Nr. in der Abbildung	Name der Schaltfläche	Funktionsbeschreibung

1	POWER	Ein- und Ausschalten des Geräts (im eingeschalteten Zustand arbeitet das Gerät mit den Standardeinstellungen: Zeit bis zum Beginn der Ozonproduktion: 1 Minute; beim Ausschalten laufen die Ventilatoren mit einer Verzögerung von 1 Minute).
2	OZONE / OZONE^ oder OZONE v	Wählen Sie eine der vier Stufen der Ozonisierungseffizienz pro Stunde: 25% (10g), 50% (20g), 75% (30g), 100% (40g).
3	TIMER	Einstellung der Betriebszeit zwischen 15 Minuten (MIN) - 240 Minuten (MAX). Jeder Tastendruck erhöht die Betriebszeit um 15 Minuten.
4	INTERVALL	Auswahl des Arbeitszyklus, der in gleichen Abständen, alle 12 oder 24 Stunden, gestartet werden soll (der gewählte Arbeitszyklus wird auf dem Bildschirm angezeigt - siehe Nummer 10 in der Abbildung oben).

Auf dem Display:

Nr. in der Abbildung	Name	Funktionsbeschreibung
5	Arbeitsbereich	Einstellung der Fläche des Raumes für die Ozonisierung: 75-1200^{m2}.
6	Arbeitszeiten	15-240 min.
7	Prozentsatz der Ozonproduktion	25% (10g/h), 50% (20g/h), 75% (30g/h), 100% (40g/h).
8	Eine Kontrollleuchte, die Sie an die Reinigung der Keramikplatten erinnert	Reinigen Sie die Keramikplatten, wenn die Meldung "OZONPLATTE REINIGEN" auf dem Display erscheint. Nach der Reinigung löschen Sie die Meldung mit der Taste "OZONE".
9	Ein Licht, das Sie daran erinnert, die Keramikplatten auszutauschen	Tauschen Sie die Keramikplatten aus, wenn die Meldung "OZONPLATTE ERSETZEN" auf dem Display erscheint. Nach der Reinigung löschen Sie die Meldung mit der Taste "OZONE".

BEGINN DER ARBEITEN

ACHTUNG: Vergewissern Sie sich vor der Inbetriebnahme des Geräts, dass sich keine Menschen, Tiere und Pflanzen im ozonisierten Raum befinden.

WICHTIG: Bevor Sie das Gerät in Betrieb nehmen, versiegeln Sie den ozonisierten Raum gut, um zu verhindern, dass das Ozon während des Betriebs in angrenzende Räume eindringt.

- Stellen Sie das Gerät an seinen Platz und schließen Sie den Stecker an eine Steckdose an. Der Bildschirm auf dem Bedienfeld leuchtet auf.
- Drücken Sie die Taste "POWER" (am Gerät oder auf der Fernbedienung) und das Gerät schaltet sich mit den Standardeinstellungen ein, d.h. 15 Minuten und 100% Ozonproduktion.
- Drücken Sie die Taste "OZONE", um den gewünschten Ozonanteil pro Stunde einzustellen (siehe unten).
- Drücken Sie die Taste "TIMER", um die Betriebszeit des Geräts in Abhängigkeit von der Fläche des Raums einzustellen (siehe Tabelle unten). Jeder Tastendruck erhöht die Betriebszeit um 15 Minuten.
- Drücken Sie die Taste "INTERVALL", um ein Arbeitsintervall von 12 oder 24 Stunden zu wählen.
- 40-60 Minuten nach Ende der Operation können Sie den Raum betreten und die Türen und Fenster öffnen, um ihn zu lüften.

Belastbarkeit	**10 g/h**	**20 g/h**	**30 g/h**	**40 g/h**
Raumfläche [^{m2}]	Arbeitszeit [min]	Arbeitszeit [min]	Arbeitszeit [min]	Arbeitszeit [min]
75	60	30	20	15
150	120	60	40	30
300	240	120	80	60
450	-	180	120	90
600	-	240	160	120
750	-	-	200	150
900	-	-	240	180
1200	-	-	-	240

3.4. Reinigung und Wartung

a) Ziehen Sie den Netzstecker des Gerätes ab, bevor Sie es reinigen, einstellen, Zubehörteile austauschen oder wenn es nicht gebraucht wird. Man sollte auch bis zum vollständigen Stillstand der rotierenden Bauteile warten.
b) Verwenden Sie zur Reinigung der Oberfläche nur nicht-korrosive Mittel.
c) Lagern Sie das Gerät an einem trockenen und kühlen Ort, geschützt vor Feuchtigkeit und direkter Sonneneinstrahlung.
d) Es ist verboten, das Gerät mit einem Wasserstrahl abzuspritzen oder es in Wasser zu tauchen.
e) Achten Sie darauf, dass kein Wasser durch die Öffnungen des Gehäuses eindringt.

f) Die Belüftungslöcher und die Keramikplatte (der Heizkörper) sollten mit einer Bürste und Druckluft mit geringerem Druck gereinigt werden.
g) Für die Reinigung muss ein weiches Tuch verwendet werden.
h) Verwenden Sie zur Reinigung keine scharfen und/oder metallischen Gegenstände (z. B. Drahtbürste oder Metallspachtel), da diese die Oberfläche des Gerätematerials beschädigen können.
i) Das Gerät darf nicht mit säurehaltigen Substanzen, medizinischen Reinigungsmitteln, Verdünnern, Benzin, Ölen oder anderen chemischen Substanzen gereinigt werden, da dies zu einer Beschädigung des Geräts führen kann.

3.4.1 AUSTAUSCH DER KERAMIKPLATTE

WICHTIG: Die Lebensdauer einer einzelnen Keramikplatte beträgt über 6000 Betriebsstunden. Nach dieser Zeit wird empfohlen, sie auszutauschen, um die beste Leistung des Geräts zu erhalten. Der Zugang zur Keramikplatte, falls sie gereinigt werden muss, wird ebenfalls unten beschrieben.

a) Stecken Sie das Gerät waagerecht an der Rückwand des Gehäuses aus, z.B. wenn es auf einem Schreibtisch steht, und lösen Sie dann die 8 Schrauben (von A1 bis A4), die die Querstreben des Transportgriffs und die Räder halten - 4 auf jeder Seite - wie in der Abbildung unten markiert:

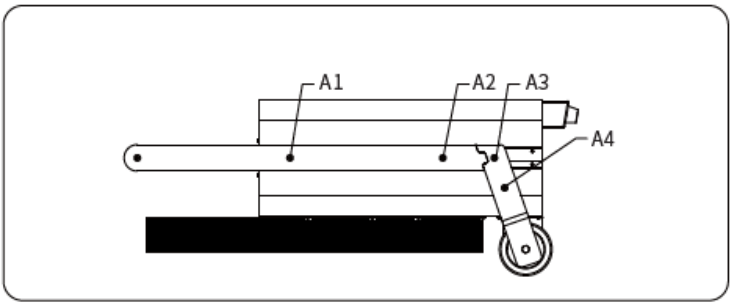

b) Lösen Sie die Schrauben B1, B2 und B3 (siehe Abbildung unten) - 3 Stück auf jeder Seite, insgesamt 6 Stück.

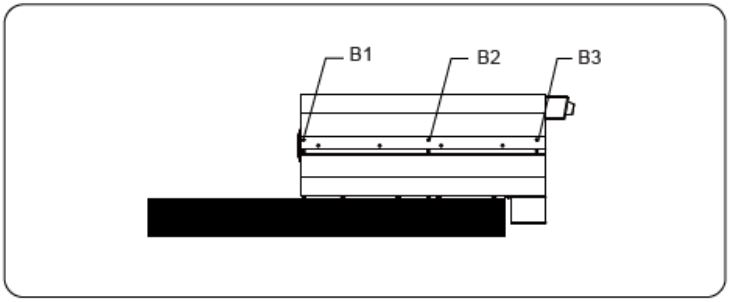

c) Lösen Sie die Schrauben C1 und C2 an der Unterseite des Geräts, schieben Sie die Frontplatte des Gehäuses nach unten und lösen Sie die Schnalle, um sie vollständig zu entfernen.

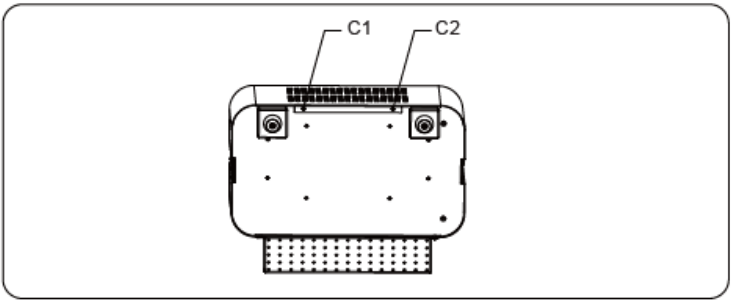

d) Nachdem Sie die Gehäuseplatte entfernt haben, suchen Sie die Keramikplatte im Inneren.

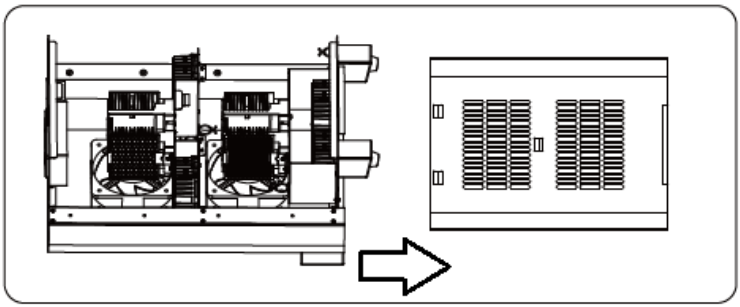

e) Bewegen Sie die feste Keramikplatte vorsichtig nach rechts und links, damit sie sich aus der Halterung löst. Ziehen Sie sie nach oben und bringen Sie an ihrer Stelle eine neue Platte an, indem Sie sie in die Fassung drücken und leicht nach rechts und links bewegen, bis sie vollständig in der Halterung einrastet.

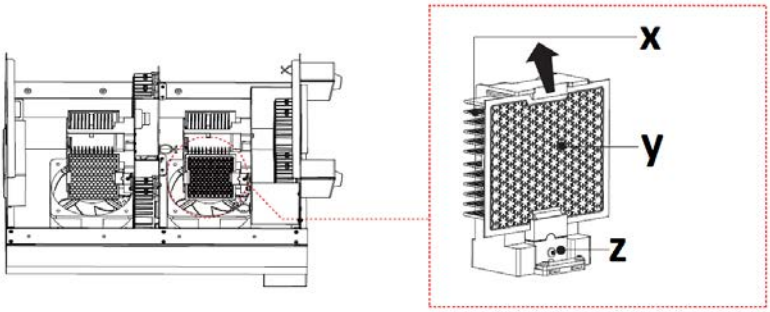

X - Heizkörper

Y - Keramikplatte
Z - Einbaubuchse

f) Der Rest der Montage erfolgt in umgekehrter Reihenfolge.

3.4.2 AUSWECHSELN DER SICHERUNG

Die Sicherung befindet sich auf der Rückseite des Gerätegehäuses in der Tasche. Um die Sicherung auszutauschen, drehen Sie die Halterung ("FUSE") gegen den Uhrzeigersinn und nehmen Sie sie mit der darin befindlichen Sicherung heraus. Setzen Sie dann eine neue ein und schrauben Sie das Ganze wieder an seinen ursprünglichen Platz im Gehäuse (durch Drehen im Uhrzeigersinn).

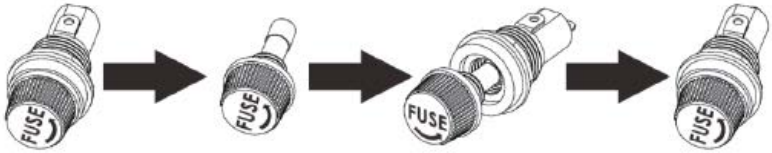

3.4.2 FEHLERBEHEBUNG

Fehler	Mögliche Ursache	Abhilfe
Das Gerät lässt sich nicht einschalten	Das Netzkabel ist falsch angeschlossen oder es ist kein Strom in der Steckdose.	Überprüfen Sie den Anschluss des Netzkabels und, falls erforderlich, den Stromanschluss in der Steckdose.
	Durchgebrannte Sicherung	Ersetzen Sie die Sicherung durch eine gute Sicherung.
Das Gerät läuft an, produziert aber nur wenig Ozon	Kontaminierte Keramikplatte(n)	Reinigen oder ersetzen Sie die Keramikplatte(n).
Das Gerät läuft an, produziert aber kein Ozon.	Abgenutzte Keramikplatte(n).	Tauschen Sie die Keramikplatte(n) aus.

ANWEISUNGEN ZUR SICHEREN ENTSORGUNG VON BATTERIEN:
In der Fernbedienung ist eine CR2032 3V-Batterie installiert. Nehmen Sie den verbrauchten Akku auf die gleiche Weise aus dem Gerät, wie Sie ihn eingelegt haben.
Verbrauchte Batterien müssen an eine für die Entsorgung zuständige Sammelstelle abgegeben werden.

ENTSORGUNG VON ALTGERÄTEN.

Altgeräte dürfen nicht im Hausabfall entsorgt werden, sondern muss an einer Recycling-Sammelstelle für Elektro- und Elektronikgeräte abgegeben werden. Dies wird durch das Symbol, das auf dem Produkt, der Anleitung oder der Verpackung angezeigt ist, kenntlich gemacht. Die im Gerät verwendeten Materialien können entsprechend ihrer Kennzeichnung wiederverwendet werden. Durch die Wiederverwendung, die Verwendung von Materialien oder andere Formen der Nutzung gebrauchter Geräte leisten Sie einen wesentlichen Beitrag zum Schutz unserer Umwelt.

Bei Ihrer örtlichen Verwaltung erhalten Sie entsprechende Informationen über geeignete Stelle für die Entsorgung von Altgeräten.

This User Manual has been translated for your convenience using machine translation. Reasonable efforts have been made to provide an accurate translation; however, no automated translation is perfect nor is it intended to replace human translators. The official User Manual is the English version. Any discrepancies or differences created in the translation are not binding and have no legal effect for compliance or enforcement purposes. If any questions arise related to the accuracy of the information contained in the User Manual, please refer to the English version of those contents which is the official version.

Technical data

Parameter description	Parameter value
Product name	OZONE GENERATOR
Model	**AIRCLEAN 40G**
Supply voltage [V~] / Frequency [Hz]	230 / 50
Rated power [W].	350
Safety class	I
IP class	IPX0
Dimensions [Width x Depth x Height; mm]	460 x 400 x 840
Weight [kg]	18.1
Ozonation efficiency [g/h]	Up to 40
Fan capacity [m ^{3}/h]	289 x 2
Area applications [m^2]	75-1200
Ceramic piece	90 x 110 mm (x4)
Remote control battery	CR 2032
Fuse	F3AL 3A 250V

1. General Description

This manual is intended to assist you for safe and reliable use. The product is designed and manufactured strictly according to technical specifications using the latest technology and components and maintaining the highest quality standards.

CAREFULLY READ AND UNDERSTAND THIS MANUAL BEFORE STARTING THE WORK.

To ensure long and reliable operation of the device, make sure to operate and maintain it properly in accordance with the guidelines in this instruction manual. The technical data and specifications in this manual are up-to-date. The manufacturer reserves the

right to make changes in order to improve the quality. Taking the technical progress and the possibility of reducing noise into account, the unit is designed and built in such a way so that risks resulting from noise emissions are reduced to the lowest possible level.

Explanation of symbols

	The product complies with applicable safety standards.
	Read the manual before use.
	Recyclable product.
	CAUTION! or **WARNING!** or **REMEMBER!** describing a situation (general warning sign).
	CAUTION! Risk of electric shock!
	Warning against poisoning by toxic substances!
	For indoor use only.

CAUTION! The figures in this manual are illustrative only and may vary in some details from the actual appearance of the product.

2. Safety of use

CAUTION! Read all safety warnings and instructions. Failure to follow the warnings and instructions may result in electric shock, fire and/or serious injury or death.

The term "device" or "product" in the warnings and in the description of the manual refers to
Ozone Generator

2.1. Electrical safety

a) The plug of this device must fit into the outlet. Do not modify the plug in any way. Original plugs and matching outlets reduce the risk of electric shock.
b) Avoid touching grounded parts, such as pipes, heaters, ovens, and refrigerators. There is an increased risk of electric shock if your body is grounded and touches the device while exposed to direct rain, wet pavement, or while working in a damp environment. If water enters the device, there is an increased risk of damage to the unit and electric shock.
c) Do not touch the device with wet or damp hands.
d) Do not use the cord in an unintended manner. Never use it to carry the device or to pull the plug out of the socket. Keep the cord away from heat sources, oil, sharp edges or moving parts. Damaged or tangled cords increase the risk of electric shock.
e) If you cannot avoid using the product in a wet environment, use a residual current device (RCD) to connect it to electrical mains. Using an RCD reduces the risk of electric shock.
f) Do not use the device if the power cord is damaged or shows signs of wear. A damaged power cord should be replaced by a qualified electrician or the manufacturer's service department.
g) To avoid electric shock, do not immerse the cable, plug, or the device itself in water or other liquid. Do not use the product on wet surfaces.
h) Do not use the device in rooms with very high humidity / in the immediate vicinity of water tanks!
i) Do not allow the machine to get wet. Risk of electric shock!

2.2. Safety in the workplace

a) Keep the work area tidy and well lit. Disorder or poor lighting can lead to accidents. Be foresighted, watch what you are doing and use common sense when using the device.
b) If you find any damage or irregularities in the operation of the product, immediately turn it off and report it to an authorized person.
c) If you have any doubts as to whether the product is working properly or if it is damaged, contact the manufacturer's service department.

d) Repairs to the device may only be carried out by the manufacturer's service. Do not attempt to repair the product on your own!
e) In case of open flames or fire, use only dry powder or snow (CO2) fire extinguishers to extinguish the live equipment.
f) No children or unauthorized persons are allowed in the work area. (Inattention may result in loss of control of the unit.)
g) Check the condition of the safety stickers regularly. Replace them if they are illegible.
h) Keep these instructions for use for future reference. If the product is to be handed over to a third party, hand it over with this user manual.
i) Keep the device away from children and animals.
j) The room to be ozonated should be sealed (close the external doors, eliminate leaks in windows, doors, etc.), with mechanical ventilation turned odd and vents covered. If possible, it is recommended to turn on internal ventilation to facilitate the circulation of air in the ozonated room. Open the interior door (e.g. bathroom, wardrobe, etc.) in the ozonated room.
k) It is forbidden for people or animals to stay in the room where the ozonation treatment is carried out. If it is necessary to enter the room, keep the time spent in the room to a minimum and use protective clothing and masks with an appropriate insert.
l) In the room where the ozone treatment is carried out, it is forbidden to smoke, work with open fire, work with tools that flame or spark, work with oils and greases or leave objects dirty with oil or grease.
m) After turning on the ozonation machine, leave the room immediately.

Remember! Keep children and other bystanders safe while operating the equipment.

2.3. Personal safety

a) Do not operate this device if you are tired, ill or under the influence of alcohol, drugs or medication that could impair your ability to operate the device.
b) The device is not intended to be used by persons (including children) with reduced mental, sensory or intellectual functions or persons who lack experience and/or knowledge unless they are supervised or have been instructed by a person responsible for their safety on how to operate the device.
c) The unit may be operated by persons who are physically fit, capable of operating it and appropriately trained, and who have read this instruction manual and have been trained in occupational safety and health.

d) Use caution and common sense when operating this unit. A moment's inattention during operation may result in serious personal injury.
e) To prevent accidental start-up, make sure the switch is in the off position before connecting to a power source.
f) The product is not a toy. Children should be watched to ensure that they do not play with the appliance.

2.4. Safe use of the unit

a) Do not use the unit if the ON/OFF switch does not function properly (does not turn on and off). Units that cannot be controlled by the switch are unsafe, cannot operate, and must be repaired.
b) Unplug the unit before making adjustments, changing accessories, or putting it away. This precaution reduces the risk of accidental start-up.
c) Keep unused product out of the reach of children and anyone unfamiliar with the device or this manual. Products are dangerous when used by inexperienced users.
d) Keep the product in good working order. Check before each use for general damage or damage to moving parts (cracks in parts and components or any other condition that may affect the safe operation of the device). If damaged, have the device repaired before use.
e) Keep the product out of the reach of children.
f) Repairs and maintenance should be carried out by qualified personnel using only original spare parts. This will ensure the safety of use.
g) To ensure the designed operational integrity of the device, do not remove factory-installed covers or loosen screws.
h) When transporting or moving the unit from storage to the place of use, observe the health and safety rules for manual handling applicable in the country where the unit is used.
i) Do not move, shift, or rotate the machine while in operation.
j) Clean the device regularly to prevent permanent dirt build-up.
k) Do not obstruct the air inlet or outlet.
l) The product is not a toy. Cleaning and maintenance must not be performed by children without adult supervision.
m) Do not tamper with the device to alter its performance or design.
n) Keep the unit away from sources of fire and heat.
o) Do not overload the device.
p) Do not allow persons with impaired sense of smell to operate the unit.
q) Make sure there is enough space around the device before it is turned on
r) Directly inhaling the ozone discharged from the unit's outlets is STRICTLY FORBIDDEN. Short-term inhalation of high ozone concentrations and long-

term inhalation of low ozone concentrations can be dangerous to health and even life!

CAUTION! Although the product has been designed to be safe and has adequate safeguards and despite the additional safety features provided to the user, there is still a slight risk of accident or injury when handling the product. Caution and common sense are advised when using the product.

3. Instructions for use

The device is used to generate ozone from the surrounding air and is used for disinfecting rooms.

The user is responsible for any damage resulting from misuse.

3.1. Product overview

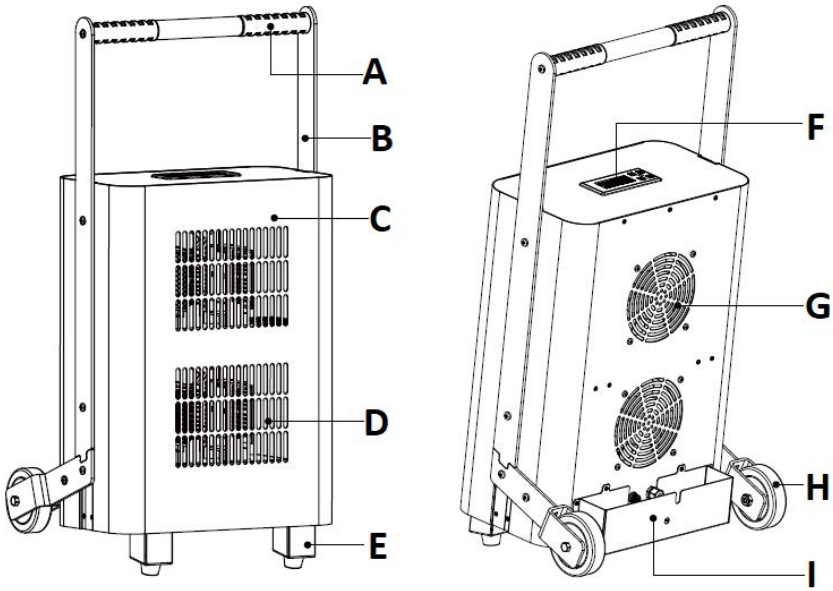

A. Transport handle
B. Crossbar connecting the handle to the housing
C. Casing
D. Outlets

E. **Foot**
F. **Control panel with display**
G. **Inlet opening**
H. **Castor**
I. **Pocket for power cord + fuse holder (inside)**
J. **Remote control (photo below)**

3.2. Preparation for operation

POSITIONING OF THE UNIT

The ambient temperature must not exceed 40°C and ambient humidity should not exceed 85%. Place the unit in the middle of the room in a way that ensures good air circulation. Maintain a minimum clearance of 10 cm from any wall of the unit. Keep the unit away from any hot surfaces. Always operate the unit on a level, stable, clean, fireproof and dry surface and out of the reach of children and persons of impaired mental, sensory and intellectual functions. Place the unit in such a way that the mains plug can be reached at any time. Ensure that the power supply to the unit corresponds to that specified on the identification plate!

ASSEMBLY OF THE UNIT

Using the 6 screws and the Allen key (picture above), attach the transport handle (a) with both crossbars (b) to the housing of the device (c) as shown in the diagram below:

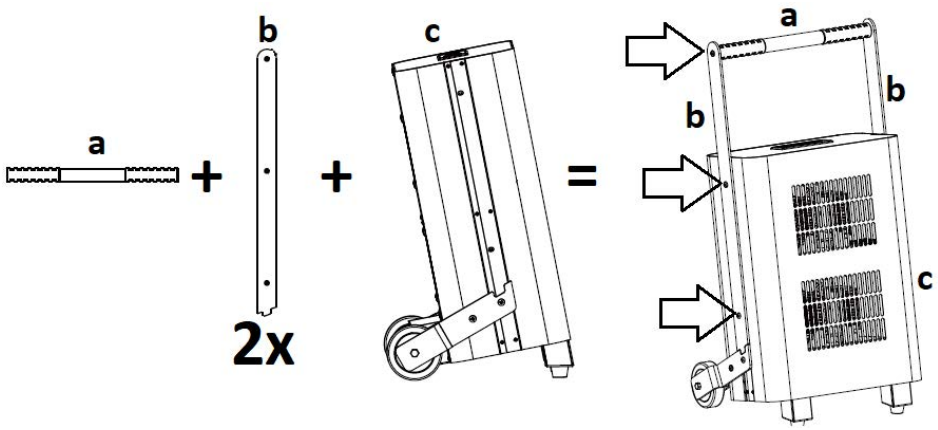

3.3. Working with the device

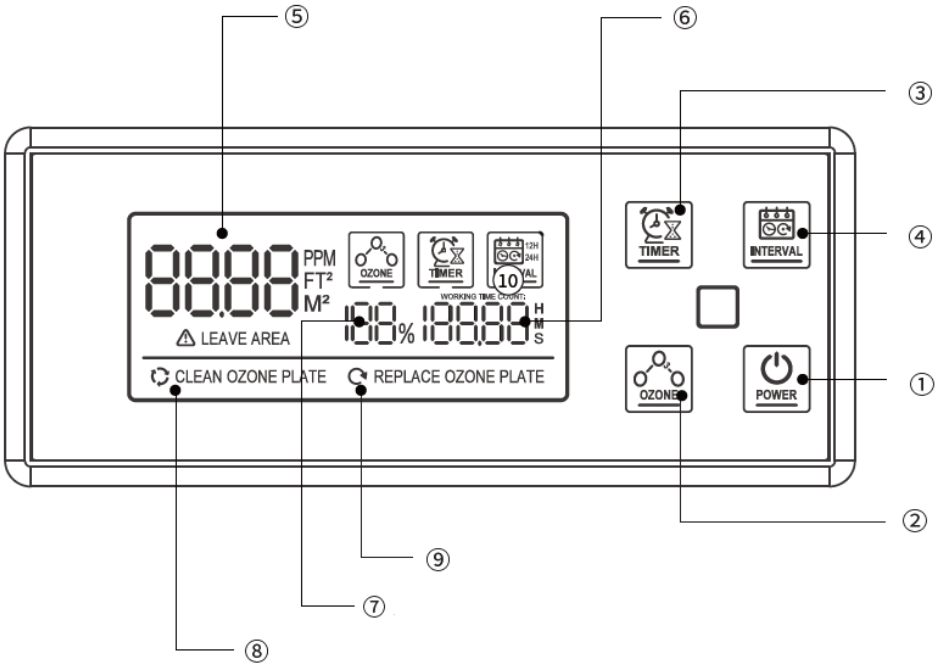

Control panel / remote control:

No. in the picture	Button name	Function
1	POWER	Turning the device on/off (when turned on, the device works with the default settings: time to start ozone production: 1 minute; when turned off, the fans run with a 1-minute delay).
2	OZONE / OZONE^ or OZONE ˅	Choosing one of the four levels of ozonation efficiency per hour: 25% (10g), 50% (20g), 75% (30g), 100% (40g).
3	TIMER	Setting the working time between 15 minutes (MIN) - 240 minutes (MAX). Each press of the button increases the operating time by 15 minutes.
4	INTERVAL	Selecting the work cycle to launch at equal intervals, every 12 or 24 hours (the selected work cycle is displayed on the screen - see number 10 in the picture above).

On the display:

No. in the picture	Name	Function
5	Work area	Setting the area of the room for ozonation: 75-1200 m^2 .
6	Working time	15-240 min.
7	Percentage of ozone production	25% (10g/h), 50% (20g/h), 75% (30g/h), 100% (40g/h).
8	An indicator light to remind you to clean the ceramic plates	Clean the ceramic plates when the message "CLEAN OZONE PLATE" appears on the display. After cleaning, delete the message with the "OZONE" button.
9	A light reminding you to replace the ceramic plates	Replace the ceramic plates when the message "REPLACE OZONE PLATE" appears on the display. After cleaning, delete the message with the "OZONE" button.

STARTING THE WORK

ATTENTION: before starting the device, make sure that there are no people, animals and plants in the ozonated room.

IMPORTANT: before putting the unit into operation, seal the ozonated room well to prevent ozone from entering adjacent rooms during operation.

- Place the device in its location and then connect its plug to a power outlet. The screen on the control panel will light up.
- Press the "POWER" button (on the device or the remote control) and the device will turn on with the default settings, i.e. 15 minutes and 100% ozone production.
- Press the "OZONE" button to set the desired ozone percentage per hour (see below).
- Press the "TIMER" button to set the operating time of the unit depending on the area of the room (see the table below). Each press of the button increases the operating time by 15 minutes.
- Press the "INTERVAL" button to select a 12 or 24-hour working interval.
- After 40-60 minutes from the end of the operation, you can enter the room and open the doors and windows to ventilate it.

Capacity	**10 g/h**	**20 g/h**	**30 g/h**	**40 g/h**
Room area [m^2]	Working time [min]	Working time [min]	Working time [min]	Working time [min]
75	60	30	20	15
150	120	60	40	30
300	240	120	80	60
450	-	180	120	90
600	-	240	160	120
750	-	-	200	150
900	-	-	240	180
1200	-	-	-	240

3.4. Cleaning and maintenance

a) Before cleaning, adjustment or replacement of accessories, and when the appliance is not in use, unplug the power cord from the mains and wait for the rotating parts come to a stop.
b) Use only non-corrosive cleaning agents for cleaning the surfaces.
c) Store the unit in a dry and cool place protected from moisture and direct sunlight.
d) Do not spray the unit with a stream of water or immerse it in water.
e) Make sure that no water enters through the ventilation openings in the casing.
f) The ventilation holes and the ceramic plate (its radiator) should be cleaned with a brush and compressed air of a lower pressure.
g) Use a soft cloth for cleaning.
h) Do not use sharp and/or metal objects (e.g. wire brush or metal spatula) for cleaning as they may damage the surface of the appliance material.

i) Do not clean the device with acidic substances, medical products, thinners, fuel, oil or other chemicals as this may damage the device.

3.4.1 REPLACEMENT OF THE CERAMIC PLATE

IMPORTANT: The service life of a single ceramic plate is 6000+ hours of operation. After this time, it is recommended to replace it in order to maintain the best performance of the device. Accessing the ceramic plate in case it needs cleaning is also described below.

a) Unplug the device horizontally on the back wall of the housing, e.g. when placed on a desk, and then unscrew the 8 screws (from A1 to A4) holding the crossbars of the transport handle and the wheels - 4 on each side - as marked in the picture below:

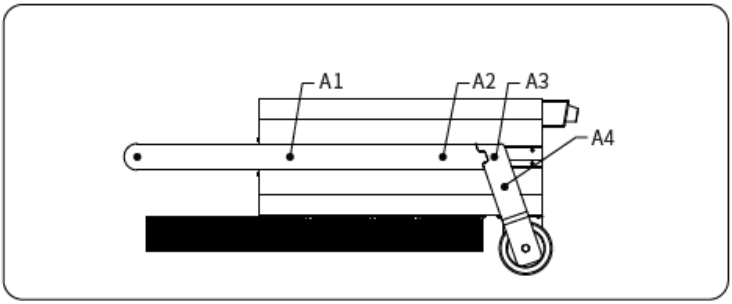

b) Unscrew the screws B1, B2 and B3 (see the picture below) - 3 pcs. on each side, a total of 6 pcs.

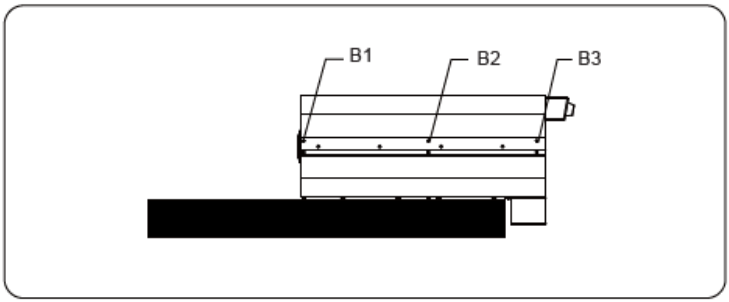

c) At the bottom of the unit, unscrew the screws C1 and C2 and then slide the front panel of the housing downwards and unclip the buckle to remove it completely.

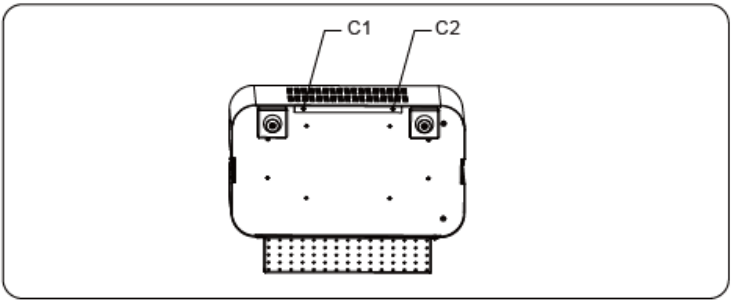

d) After removing the housing panel, locate the ceramic plate inside.

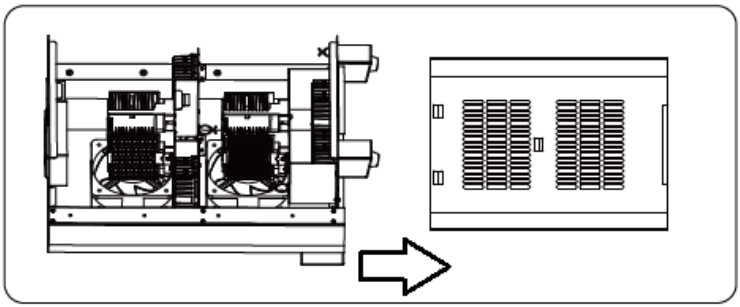

e) Gently move the fixed ceramic plate right and left and it will loosen in the holder, pull it upwards, and attach a new one in its place by pressing it into the socket, rocking it slightly to the right-left until it fully snaps into its holder.

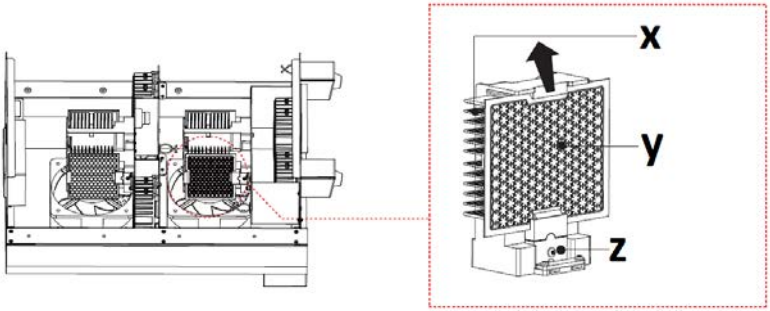

X - radiator
Y - ceramic plate
Z - mounting socket

f) The rest of the assembly is in the reverse order.

3.4.2 REPLACING THE FUSE

The fuse is located on the back of the device housing in the pocket. To replace the fuse, turn its holder ("FUSE") counterclockwise and remove it with the fuse inside it. Then insert a new one in its place, screw in the whole thing back into its original place in the housing (by turning it clockwise).

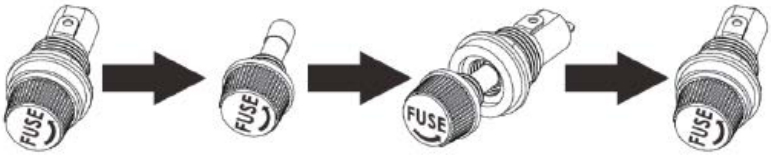

3.4.2 TROUBLESHOOTING

Problem	Possible cause	Solution
The device does not start up	The power cord is connected incorrectly or no power in the socket	Check the connection of the power cord and, if necessary, electricity in the power socket
	Blown fuse	Replace the fuse with a good one.
The unit starts up but produces little ozone	Contaminated ceramic plate(s)	Clean or replace the ceramic plate(s).
The unit starts up but produces no ozone.	Worn ceramic plate(s).	Replace the ceramic plate(s).

INSTRUCTIONS FOR THE SAFE DISPOSAL OF BATTERIES.
A CR2032 3V battery is installed in the remote control. Remove the used battery from the device in the same way as you insert it.
Return the batteries to a unit responsible for their disposal.

DISPOSAL OF WASTE APPLIANCES
At the end of its useful life, this product should not be disposed of with normal household waste but should be taken to a collection point for the recycling of electrical and electronic equipment. This is indicated by the symbol on the product, operating instructions or packaging. The materials used in this appliance are recyclable according to their marking. By reuse, recycling or applying other forms of use of waste machines, you make a significant contribution to the protection of our environment.

Your local administration will provide you with information about the appropriate disposal point for used appliances.

Niniejsza instrukcja obsługi została przetłumaczona dla wygody użytkownika przy użyciu tłumaczenia maszynowego. Podjęto rozsądne wysiłki, aby zapewnić dokładne tłumaczenie; jednak żadne automatyczne tłumaczenie nie jest doskonałe, ani nie ma na celu zastąpienia ludzkich tłumaczy. Oficjalną instrukcją obsługi jest wersja angielska. Wszelkie rozbieżności lub różnice powstałe w tłumaczeniu nie są wiążące i nie mają skutków prawnych dla celów zgodności lub egzekwowania przepisów. Jeśli pojawią się jakiekolwiek pytania związane z dokładnością informacji zawartych w instrukcji obsługi, należy zapoznać się z angielską wersją tych treści, która jest wersją oficjalną.

Dane techniczne

Opis parametru	Wartość parametru
Nazwa produktu	GENERATOR OZONU
Model	**AIRCLEAN 40G**
Napięcie zasilania [V~] / Częstotliwość [Hz]	230 / 50
Moc znamionowa [W]	350
Klasa ochronności	I
Klasa ochrony IP	IPX0
Wymiary [Szerokość x Głębokość x Wysokość; mm]	460 x 400 x 840
Ciężar [kg]	18,1
Wydajność ozonowania [g/h]	Do 40
Wydajność wentylatora [m^3/h]	289 x 2
Obszar zastosowania [m^2]	75-1200
Płytka ceramiczna	90 x 110 mm (x4)
Bateria pilota zdalnego sterowania	CR 2032
Bezpiecznik	F3AL 3A 250V

1. Ogólny opis

Instrukcja przeznaczona jest do pomocy w bezpiecznym i niezawodnym użytkowaniu. Produkt jest zaprojektowany i wykonany ściśle według wskazań technicznych przy użyciu najnowszych technologii i komponentów oraz przy zachowaniu najwyższych standardów jakości.

PRZED PRZYSTĄPIENIEM DO PRACY NALEŻY DOKŁADNIE PRZECZYTAĆ I ZROZUMIEĆ NINIEJSZĄ INSTRUKCJĘ.

Dla zapewnienia długiej i niezawodnej pracy urządzenia należy dbać o jego prawidłową obsługę oraz konserwację zgodnie ze wskazówkami zawartymi w tej instrukcji. Dane techniczne i specyfikacje zawarte w tej instrukcji obsługi są aktualne. Producent zastrzega sobie prawo dokonywania zmian związanych z podwyższeniem jakości. Uwzględniając postęp techniczny i możliwość ograniczenia hałasu, urządzenie zaprojektowano i zbudowano tak, aby ryzyko jakie wynika z emisji hałasu ograniczyć do najniższego poziomu.

Objaśnienie symboli

	Produkt spełnia wymagania odpowiednich norm bezpieczeństwa.
	Przed użyciem należy zapoznać się z instrukcją.
	Produkt podlegający recyklingowi.
	UWAGA! lub **OSTRZEŻENIE!** lub **PAMIĘTAJ!** opisująca daną sytuację (ogólny znak ostrzegawczy).
	UWAGA! Ostrzeżenie przed porażeniem prądem elektrycznym!
	Ostrzeżenie przed niebezpieczeństwem zatrucia substancjami toksycznymi!
	Do użytku tylko wewnątrz pomieszczeń.

UWAGA! Ilustracje w niniejszej instrukcji obsługi mają charakter poglądowy i w niektórych szczegółach mogą różnić się od rzeczywistego wyglądu produktu.

2. Bezpieczeństwo użytkowania

UWAGA! Przeczytać wszystkie ostrzeżenia dotyczące bezpieczeństwa oraz wszystkie instrukcje. Niezastosowanie się do ostrzeżeń i instrukcji może spowodować porażenie prądem, pożar i/lub ciężkie obrażenia ciała lub śmierć.

Termin „urządzenie” lub „produkt” w ostrzeżeniach i w opisie instrukcji odnosi się do: GENERATOR OZONU.

2.1. Bezpieczeństwo elektryczne

a) Wtyczka urządzenia musi pasować do gniazda. Nie modyfikować wtyczki w jakikolwiek sposób. Oryginalne wtyczki i pasujące gniazda zmniejszają ryzyko porażenia prądem.
b) Unikać dotykania uziemionych elementów, takich jak rury, grzejniki, piece i lodówki. Istnieje zwiększone ryzyko porażenia prądem, jeśli ciało jest uziemione i dotyka urządzenia narażonego na bezpośrednie działanie deszczu, mokrej nawierzchni i pracy w wilgotnym otoczeniu. Przedostanie się wody do urządzenia zwiększa ryzyko jego uszkodzenia oraz porażenia prądem.
c) Nie wolno dotykać urządzenia mokrymi lub wilgotnymi rękoma.
d) Nie należy używać przewodu w sposób niewłaściwy. Nigdy nie używać go do przenoszenia urządzenia lub do wyciągania wtyczki z gniazda. Trzymać przewód z dala od źródeł ciepła, oleju, ostrych krawędzi lub ruchomych części. Uszkodzone lub poplątane przewody zwiększają ryzyko porażenia prądem.
e) Jeśli nie można uniknąć używania urządzenia w środowisku wilgotnym, należy stosować wyłącznik różnicowo-prądowy (RCD). Używanie RCD zmniejsza ryzyko porażenia prądem.
f) Zabrania się używania urządzenia, jeśli przewód zasilający jest uszkodzony lub nosi wyraźne oznaki zużycia. Uszkodzony przewód zasilający powinien być wymieniony przez wykwalifikowanego elektryka lub serwis producenta
g) Aby uniknąć porażenia prądem elektrycznym, nie należy zanurzać kabla, wtyczki ani samego urządzenia w wodzie lub innym płynie. Nie wolno używać urządzenia na mokrych powierzchniach.
h) Nie należy używać urządzenia w pomieszczeniach o bardzo dużej wilgotności / w bezpośrednim pobliżu zbiorników z wodą!
i) Nie wolno dopuszczać do zamoczenia urządzenia. Ryzyko porażenia prądem!

2.2. Bezpieczeństwo w miejscu pracy

a) Utrzymywać porządek w miejscu pracy i dobre oświetlenie. Nieporządek lub złe oświetlenie może prowadzić do wypadków. Należy być przewidującym, obserwować co się robi i zachowywać rozsądek podczas używania urządzenia.
b) W razie stwierdzenia uszkodzenia lub nieprawidłowości w pracy urządzenia należy je bezzwłocznie wyłączyć i zgłosić to do osoby uprawnionej.
c) W razie wątpliwości czy urządzenia działa poprawnie, należy skontaktować się z serwisem producenta.
d) Naprawy urządzenia może wykonać wyłącznie serwis producenta. Nie wolno dokonywać napraw samodzielnie!
e) W przypadku zaprószenia ognia lub pożaru, do gaszenia urządzenia pod napięciem należy używać wyłącznie gaśnic proszkowych lub śniegowych (CO2).
f) Na stanowisku pracy nie mogą przebywać dzieci ani osoby nieupoważnione. (Nieuwaga może spowodować utratę kontroli nad urządzeniem.)
g) Należy regularnie sprawdzać stan naklejek z informacjami dotyczącymi bezpieczeństwa. W przypadku gdy, naklejki są nieczytelne należy je wymienić.
h) Zachować instrukcję użytkowania w celu jej późniejszego użycia. W razie, gdyby urządzenie miało zostać przekazane osobom trzecim, to wraz z nim należy przekazać również instrukcję użytkowania.
i) Urządzenie trzymać z dala od dzieci i zwierząt.
j) Pomieszczenie które jest poddawane zabiegowi ozonowania należy uszczelnić (zamknąć drzwi zewnętrzne, zlikwidować nieszczelności w oknach, drzwiach, itp.), wyłączyć wentylację mechaniczną i zakryć kratki wentylacyjne. Jeśli istnieje taka możliwość, zaleca się włączyć obieg wentylacji wewnętrznej aby ułatwić obieg powietrza w ozonowanym pomieszczeniu. Otworzyć drzwi wewnętrzne (np. łazienka, szafa, itp.) w ozonowanym pomieszczeniu.
k) Zabrania się przebywania ludzi lub zwierząt w pomieszczeniu w którym przeprowadzany jest zabieg ozonowania. W przypadku gdy zachodzi konieczność wejścia do takiego pomieszczenia należy czas przebywania w nim skrócić do minimum i stosować ubrania ochronne oraz maski z odpowiednim wkładem.
l) W pomieszczeniu w którym przeprowadzany jest zabieg ozonowania zabrania się palenia tytoniu, pracy z otwartym ogniem, pracy z narzędziami, które powodują płomień lub iskrę, pracy przy użyciu olejów i smarów lub pozostawiania obiektów zabrudzonych olejem lub smarem.
m) Po włączeniu ozonowania należy natychmiast opuścić pomieszczenie.

Pamiętać! należy chronić dzieci i inne osoby postronne podczas pracy urządzeniem.

2.3. Bezpieczeństwo osobiste

a) Niedozwolone jest obsługiwanie urządzenia w stanie zmęczenia, choroby, pod wpływem alkoholu, narkotyków lub leków, które ograniczają w istotnym stopniu zdolności obsługi urządzenia.
b) Urządzenie nie jest przeznaczone do tego, by było użytkowane przez osoby (w tym dzieci) o ograniczonych funkcjach psychicznych, sensorycznych i umysłowych lub nieposiadające odpowiedniego doświadczenia i/lub wiedzy, chyba że są one nadzorowane przez osobę odpowiedzialną za ich bezpieczeństwo lub otrzymały od niej wskazówki dotyczące tego, jak należy obsługiwać urządzenie.
c) Urządzenie mogą obsługiwać osoby sprawne fizycznie, zdolne do jego obsługi i odpowiednio wyszkolone, które zapoznały się z niniejszą instrukcją oraz zostały przeszkolone w zakresie bezpieczeństwa i higieny pracy.
d) Należy być uważnym, kierować się zdrowym rozsądkiem podczas pracy urządzeniem. Chwila nieuwagi podczas pracy, może doprowadzić do poważnych obrażeń ciała.
e) Aby zapobiegać przypadkowemu uruchomieniu upewnij się, że przełącznik jest w pozycji wyłączonej przed podłączeniem do źródła zasilania.
f) Urządzenie nie jest zabawką. Dzieci powinny być pilnowane, aby nie bawiły się urządzeniem.

2.4. Bezpieczne stosowanie urządzenia

a) Nie należy używać urządzenia, jeśli przełącznik ON/ OFF nie działa sprawnie (nie załącza i nie wyłącza się). Urządzenia, które nie mogą być kontrolowane za pomocą przełącznika są niebezpieczne, nie mogą pracować i muszą zostać naprawione.
b) Przed przystąpieniem do regulacji, wymiany osprzętu lub odłożeniem narzędzia należy wyciągnąć wtyczkę z gniazda. Taki środek zapobiegawczy zmniejsza ryzyko przypadkowego uruchomienia.
c) Nieużywane urządzenia należy przechowywać w miejscu niedostępnym dla dzieci oraz osób nieznających urządzenia lub tej instrukcji obsługi. Urządzenia są niebezpieczne w rękach niedoświadczonych użytkowników.
d) Utrzymywać urządzenie w dobrym stanie technicznym. Sprawdzać przed każdą pracą czy nie posiada uszkodzeń ogólnych lub związanych z elementami ruchomymi (pęknięcia części i elementów lub wszelkie inne warunki, które mogą mieć wpływ na bezpieczne działanie urządzenia). W przypadku uszkodzenia, oddać urządzenie do naprawy przed użyciem.
e) Urządzenie należy chronić przed dziećmi.

f) Naprawa oraz konserwacja urządzeń powinna być wykonywana przez wykwalifikowane osoby przy użyciu wyłącznie oryginalnych części zamiennych. Zapewni to bezpieczeństwo użytkowania.
g) Aby zapewnić zaprojektowaną integralność operacyjną urządzenia, nie należy usuwać zainstalowanych fabrycznie osłon lub odkręcać śrub.
h) Przy transportowaniu i przenoszeniu urządzenia z miejsca magazynowania do miejsca użytkowania należy uwzględnić zasady bezpieczeństwa i higieny pracy przy ręcznych pracach transportowych obowiązujących w kraju, w którym urządzenia są użytkowane.
i) Zabrania się przesuwania, przestawiania i obracania urządzenia będącego w trakcie pracy.
j) Należy regularnie czyścić urządzenie, aby nie dopuścić do trwałego osadzenia się zanieczyszczeń.
k) Nie wolno zasłaniać wlotu i wylotu powietrza.
l) Urządzenie nie jest zabawką. Czyszczenie i konserwacja nie mogą być wykonywane przez dzieci bez nadzoru osoby dorosłej.
m) Zabrania się ingerowania w konstrukcję urządzenia celem zmiany jego parametrów lub budowy.
n) Trzymać urządzenia z dala od źródeł ognia i ciepła.
o) Nie należy przeciążać urządzenia.
p) Zabrania się obsługi urządzenia przez ludzi z zaburzeniami węchu.
q) Należy zapewnić odpowiednią ilość wolnego miejsca wokół urządzenia zanim zostanie ono włączone
r) KATEGORYCZNIE ZABRANIA SIĘ bezpośredniego wdychania ozonu wydobywającego się z otworów wylotowych urządzenia. Krótkotrwałe wdychanie ozonu w wysokich stężeniach oraz długotrwałe wdychanie ozonu w niskich stężeniach może powodować poważne zagrożenie dla zdrowia a nawet życia!

UWAGA! Pomimo iż urządzenie zostało zaprojektowane tak aby było bezpieczne, posiadało odpowiednie środki ochrony oraz pomimo użycia dodatkowych elementów zabezpieczających użytkownika, nadal istnieje niewielkie ryzyko wypadku lub odniesienia obrażeń w trakcie pracy z urządzeniem. Zaleca się zachowanie ostrożności i rozsądku podczas jego użytkowania.

3. Zasady użytkowania

Urządzenie służy do wytwarzania ozonu z otaczającego powietrza i ma zastosowanie w celach dezynfekcji pomieszczeń.

Odpowiedzialność za wszelkie szkody powstałe w wyniku użytkowania niezgodnego z przeznaczeniem ponosi użytkownik.

3.1. Opis urządzenia

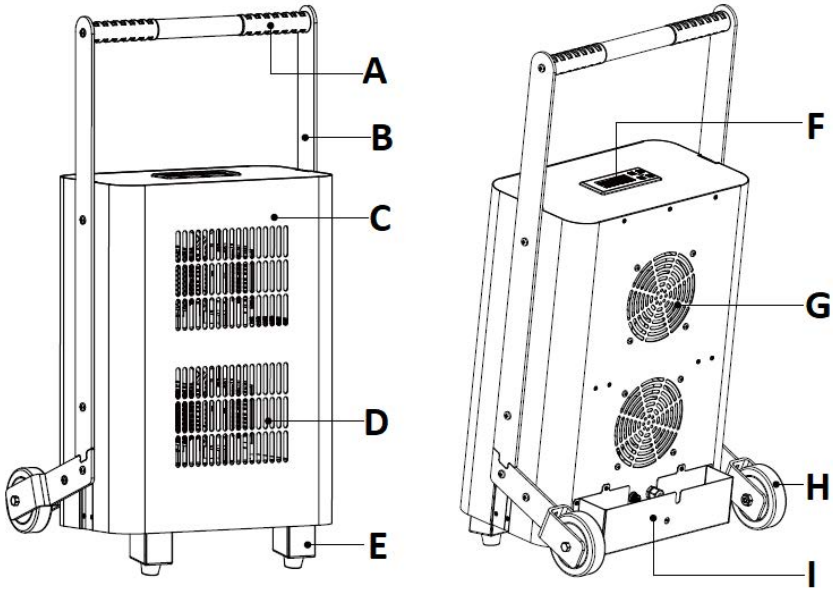

A. **Uchwyt transportowy**
B. **Poprzeczka łącząca uchwyt z obudową**
C. **Obudowa**
D. **Otwory wylotowe**
E. **Stopka**
F. **Panel sterowania z wyświetlaczem**
G. **Otwór wlotowy**
H. **Kółko**
I. **Kieszeń na przewód zasilający + gniazdo bezpiecznika (wewnątrz)**
J. **Pilot zdalnego sterowania (zdjęcie poniżej)**

3.2. Przygotowanie do pracy

UMIEJSCOWIENIE URZĄDZENIA

Temperatura otoczenia nie może przekraczać 40°C a wilgotność względna nie powinna przekraczać 85%. Urządzenie należy ustawić na środku pomieszczenia w sposób zapewniający dobrą cyrkulację powietrza. Należy utrzymać minimalny odstęp 10 cm od każdej ściany urządzenia. Urządzenie należy trzymać z dala od wszelkich gorących powierzchni. Urządzenie należy zawsze użytkować na równej, stabilnej, czystej, ognioodpornej i suchej powierzchni i poza zasięgiem dzieci oraz osób ograniczonych funkcjach psychicznych, sensorycznych i umysłowych. Urządzenie należy umiejscowić w taki sposób, by w dowolnej chwili można się było dostać do wtyczki sieciowej. Należy pamiętać o tym, by zasilanie urządzenia energią odpowiadało danym podanym na tabliczce znamionowej!

MONTAŻ URZĄDZENIA

Za pomocą dołączonych do zestawu 6 śrub oraz klucza inbusowego (obrazek powyżej) przymocować uchwyt transportowy (a) wraz z obydwiema poprzeczkami (b) do obudowy urządzenia (c) jak na poniższym schemacie:

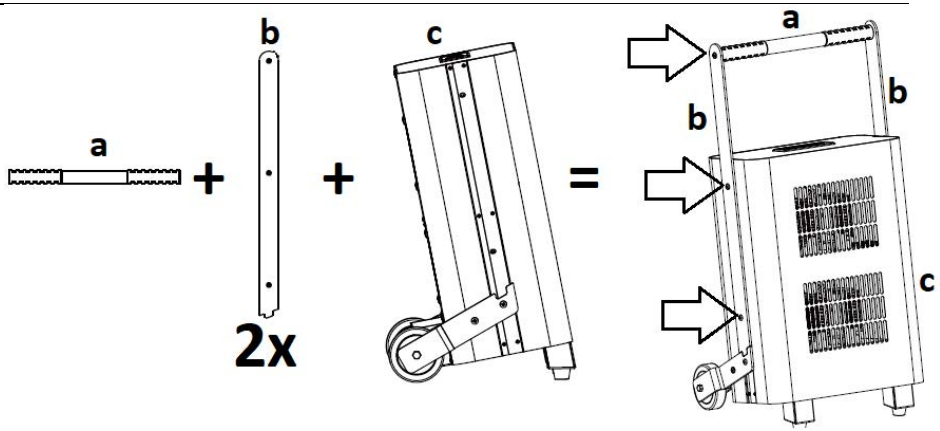

3.3. Praca z urządzeniem

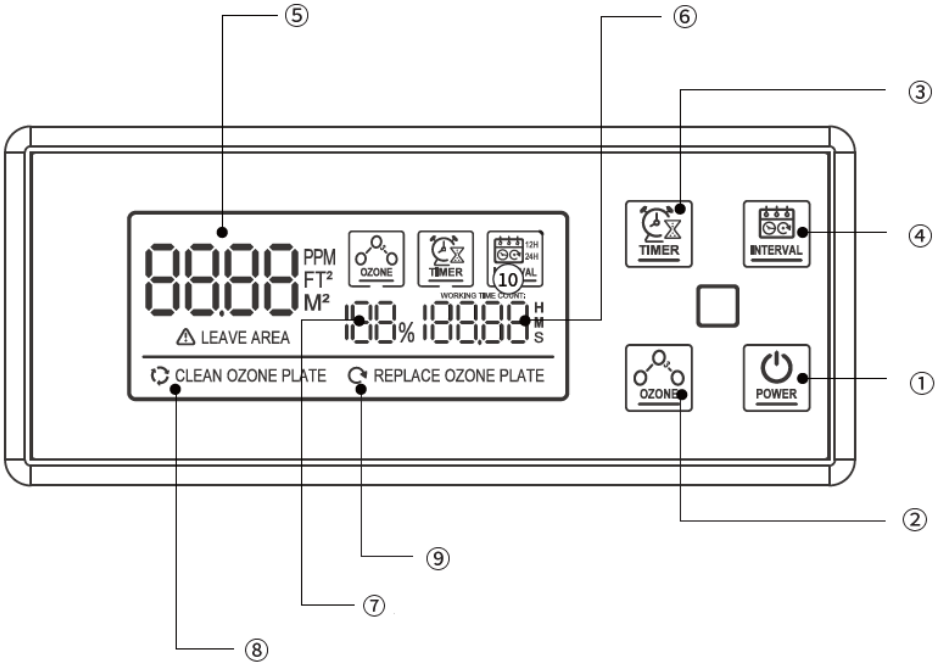

Panel sterowania / pilot zdalny:

Nr na obrazku	Nazwa przycisku	Funkcja

1	POWER	Włącza/wyłącza urządzenie (po włączeniu urządzenie pracuje z domyślnymi ustawieniami: czas do rozpoczęcia wytwarzania ozonu: 1 minuta; wyłączeniu wentylatory pracują z 1-mnutową zwłoką).
2	OZONE / OZONE^ lub OZONE ˅	Wybór jednego z czterech poziomów wydajności ozonowania na godzinę: 25% (10g), 50% (20g), 75% (30g), 100% (40g).
3	TIMER	Ustawienie czasu pracy z zakresu 15 min (MIN) - 240 min (MAX). Każdorazowe naciśnięcie przycisku zwiększa czas pracy o 15 minut.
4	INTERVAL	Wybór cyklu pracy w równych przerwach czasowych co 12 lub 24-godziny (wybrany cykl pracy wyświetlany jest na ekranie – patrz nr 10 na powyższym obrazku).

Na wyświetlaczu:

Nr na obrazku	Nazwa	Funkcja
5	Obszar pracy	Ustawienie powierzchni pomieszczenia do ozonowania: 75-1200 m^2.
6	Czas pracy	15-240 min.
7	Procentowa produkcja ozonu	25% (10g/h), 50% (20g/h), 75% (30g/h), 100% (40g/h).
8	Kontrolka przypominająca o konieczności wyczyszczenia płytek ceramicznych	Po ukazaniu się komunikatu „CLEAN OZONE PLATE” na wyświetlaczu należy wyczyścić płytki ceramiczne. Po wyczyszczeniu komunikat skasować przyciskiem „OZONE”.
9	Kontrolka przypominająca o konieczności wymiany płytek ceramicznych	Po ukazaniu się komunikatu „REPLACE OZONE PLATE” na wyświetlaczu należy wymienić płytki ceramiczne. Po wyczyszczeniu komunikat skasować przyciskiem „OZONE”.

ROZPOCZĘCIE PRACY

UWAGA: przed uruchomieniem urządzenia upewnić się, że w ozonowanym pomieszczeniu nie ma żadnych osób, zwierząt, czy roślin, a wszystkie okna są pozamykane, wentylacja wyłączona.

WAŻNE: przed uruchomieniem urządzenia dobrze zaizolować ozonowane pomieszczenie, by podczas pracy urządzenia ozon nie przedostał się do sąsiednich pomieszczeń.

- Ustawić urządzenie w docelowym miejscu i następnie podłączyć jego wtyczkę do gniazda zasilającego, a ekran na panelu sterowania się podświetli.
- Nacisnąć (na urządzeniu lub pilocie) przycisk „POWER", a urządzenie włączy się z domyślnymi ustawieniami tj. 15 min oraz produkcja ozonu na 100%.
- Nacisnąć przycisk „OZONE" aby ustawić żądaną zawartość procentową wytwarzanego ozonu na godzinę (patrz poniższą).
- Nacisnąć przycisk „TIMER" by ustawić czas pracy urządzenia w zależności od powierzchni pomieszczenia (patrz poniższą tabelę). Każdorazowe naciśnięcie tego przycisku zwiększa czas pracy o 15 minut.
- Nacisnąć przycisk „INTERVAL", by wybrać interwał pracy co 12 lub 24-godzinny.
- Po 40-60 minutach od zakończenia pracy urządzenia można wejść do pomieszczenia i otworzyć drzwi i/lub okna celem przewietrzenia go.

Wydajność	**10g/h**	**20g/h**	**30g/h**	**40g/h**
Powierzchnia pomieszczenia [m^2]	Czas pracy [min]	Czas pracy [min]	Czas pracy [min]	Czas pracy [min]
75	60	30	20	15
150	120	60	40	30
300	240	120	80	60
450	-	180	120	90
600	-	240	160	120
750	-	-	200	150
900	-	-	240	180
1200	-	-	-	240

3.4. Czyszczenie i konserwacja

a) Przed każdym czyszczeniem, regulacją, wymianą osprzętu, a także jeżeli urządzenie nie jest używane, należy wyciągnąć wtyczkę sieciową i odczekać, aż wirujące elementy zatrzymają się.
b) Do czyszczenia powierzchni należy stosować wyłącznie środki niezawierające substancji żrących.
c) Urządzenie należy przechowywać w suchym i chłodnym miejscu chronionym przed wilgocią i bezpośrednim promieniowaniem słonecznym.
d) Zabrania się spryskiwania urządzenia strumieniem wody lub zanurzania urządzenia w wodzie.

e) Należy pamiętać, aby przez otwory wentylacyjne znajdujące się w obudowie nie dostała się woda.
f) Otwory wentylacyjne jak i płytkę ceramiczną (jej radiator) należy czyścić pędzelkiem i sprężonym powietrzem pod niezbyt wysokim ciśnieniem.
g) Do czyszczenia należy używać miękkiej ściereczki.
h) Do czyszczenia nie wolno używać ostrych i/lub metalowych przedmiotów (np. drucianej szczotki lub metalowej łopatki) ponieważ mogą one uszkodzić powierzchnię materiału, z którego wykonane jest urządzenie.
i) Nie czyścić urządzenia substancją o odczynie kwasowym, środkami przeznaczenia medycznego, rozcieńczalnikami, paliwem, olejami lub innymi substancjami chemicznymi może to spowodować uszkodzenie urządzenia.

3.4.1 WYMIANA PŁYTKI CERAMICZNEJ

WAŻNE: żywotność pojedynczej płytki ceramicznej wynosi ok. 6000 roboczogodzin. Po tym czasie zaleca się jej wymianę celem zachowania jak pełnej wydajności urządzenia. Poniżej opisany jest również dostęp do płytki ceramicznej w przypadku konieczności jej wyczyszczenia.

a) Odłączone od zasilania urządzenie położyć poziomo na tylnej ścianie obudowy np. na biurku i następnie odkręcić 8 śrub (od A1 do A4) trzymających poprzeczki uchwytu transportowego oraz kół - po 4 na każdym boku - jak zaznaczone na poniższym obrazku:

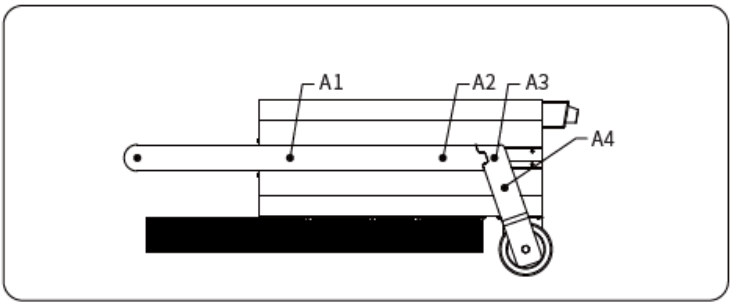

b) Odkręcić śruby B1, B2 i B3 (patrz obrazek poniżej) – po 3 szt. na każdym boku, łącznie 6 szt.

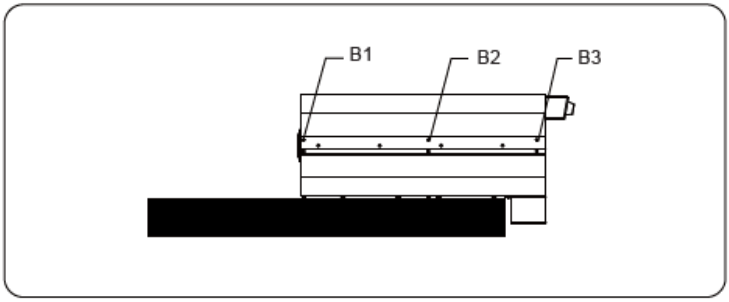

c) Na spodzie urządzenia odkręcić śruby C1 oraz C2 i następnie zsunąć przedni panel obudowy ku dołowi i odpiąć klamrę aby zdjąć go całkowicie.

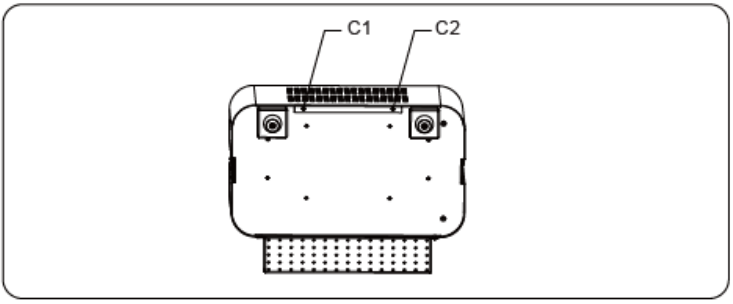

d) Po demontażu panelu obudowy zlokalizować wewnątrz płytkę ceramiczną, która musi być wymieniona.

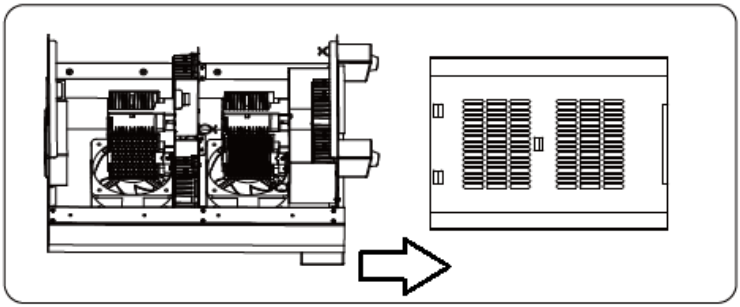

e) Delikatnie poruszać zamocowaną płytką ceramiczną w prawo i lewo i się poluzuje w mocowaniu pociągnąć ją do góry, a w jej miejsce zamocować nową wciskając ją w gniazdo kołysząc nią lekko w prawo/lewo aż w pełni zaskoczy w swoje mocowanie.

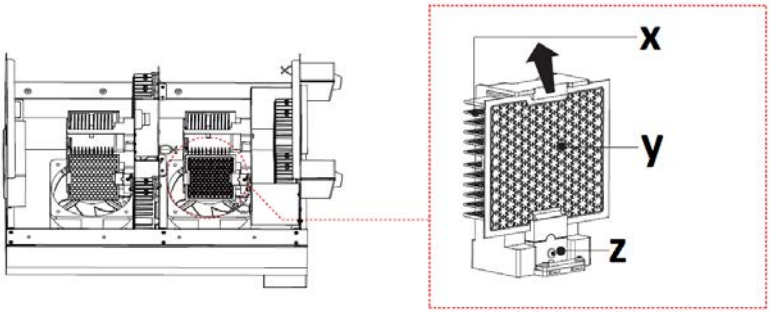

X – radiator
Y – płytka ceramiczna
Z – gniazdo mocujące

f) Montaż w odwrotnej kolejności do demontażu.

3.4.2 WYMIANA BEZPIECZNIKA

Gniazdo bezpiecznika znajduje się na tyle obudowy urządzenia w zagłębieniu kieszeni. Aby wymienić bezpiecznik należy przekręcić jego mocowanie („FUSE”) w kierunku przeciwnym do wskazówek zegara i wyjąć je wraz z umieszczonym w nim bezpiecznikiem. Następnie w jego miejsce włożyć nowy, zaś całość z powrotem wkręcić w pierwotne miejsce w obudowie (kręcąc w kierunku zgodnym ze wskazówkami zegara).

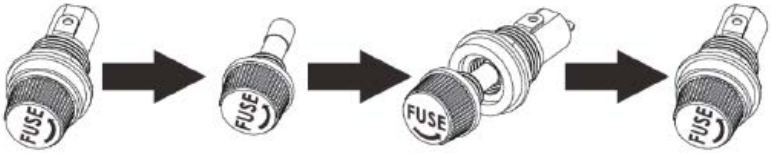

3.4.2 ROZWIĄZYWANIE PROBLEMÓW

Problem	Możliwa przyczyna	Rozwiązanie
Urządzenie nie uruchamia się	Nieprawidłowo podłączy przewód zasilający lub brak zasilania w gnieździe prądowym	Sprawdzić podłączenie przewodu zasilającego i ew. prąd w gnieździe zasilającym
	Spalony bezpiecznik	Wymienić bezpiecznik na sprawny.
Urządzenie uruchamia się, lecz	Zanieczyszczona płytka/-i ceramiczna/-e	Wyczyścić lub wymienić płytkę/-i

wytwarza mało ozonu		ceramiczną/-e na nową
Urządzenie uruchamia się lecz nie produkuje ozonu.	Zużyta płytka/--i ceramiczna/-e.	Wymienić płytkę/-i ceramiczną/-e na nową/-e.

INSTRUKCJA BEZPIECZNEGO USUNIĘCIA AKUMULATORÓW I BATERII.
W pilocie zamontowana jest bateria CR2032 3V. Zużytą baterię należy zdemontować z urządzenia postępując analogicznie do ich montażu.
Baterie przekazać komórce odpowiedzialnej za utylizację tych materiałów.

USUWANIE ZUŻYTYCH URZĄDZEŃ.
Po zakończeniu okresu użytkowania nie wolno usuwać niniejszego produktu poprzez normalne odpady komunalne, lecz należy go oddać do punktu zbiórki i recyklingu urządzeń elektrycznych i elektronicznych. Informuje o tym symbol, umieszczony na produkcie, instrukcji obsługi lub opakowaniu. Zastosowane w urządzeniu tworzywa nadają się do powtórnego użycia zgodnie z ich oznaczeniem. Dzięki powtórnemu użyciu, wykorzystaniu materiałów lub innym formom wykorzystania zużytych urządzeń wnoszą Państwo istotny wkład w ochronę naszego środowiska.
Informacji o właściwym punkcie usuwania zużytych urządzeń udzieli Państwu lokalna administracja.

Tento návod k použití byl přeložen strojově. Vždy se snažíme o poskytnutí přesného překladu. Žádný strojový překlad však není dokonalý. Rovněž neslouží k nahrazení překladu lidskou osobou. Oficiální návod k použití je dostupný v anglické verzi. Případné nesrovnalosti nebo rozdíly v překladu nejsou závazné a nemají žádný právní účinek pro účely dodržování předpisů nebo jejich vymáhání. V případě jakýchkoli otázek ohledně správnosti informací uvedených v návodu k použití se řiďte anglickou verzí tohoto obsahu. Jedná se o oficiální verzi.

Technické údaje

Popis parametru	Hodnota parametru
Název výrobku	OZONGENERATOR
Model	**AIRCLEAN 40G**
Napájecí napětí [V~] / Frekvence [Hz]	230 / 50
Jmenovitý výkon [W]	350
Třída ochrany	I
třída IP	IPX0
Rozměry [šířka x hloubka x výška; mm]	460 x 400 x 840
Hmotnost [kg]	18,1
Účinnost ozonizace [g/h]	Až 40
Výkon ventilátoru [m^3 /h]	289 x 2
Plocha aplikace [m^2]	75-1200
Keramický kousek	90 x 110 mm (x4)
Baterie dálkového ovládání	ČR 2032
Pojistka	F3AL 3A 250V

1. Všeobecný popis

Tato příručka vám má pomoci při bezpečném a spolehlivém používání. Výrobek je navržený a vyrobený přísně podle technických pokynů pomocí nejnovějších technologií a komponentů a při zachování nejvyšších standardů kvality.

NEŽ ZAČNETE PRACOVAT SE ZAŘÍZENÍM, PEČLIVĚ SI PROČTĚTE TENTO NÁVOD, ABYSTE POROZUMĚLI VŠEM JEHO POKYNŮM.

Pro zajištění dlouhodobého a spolehlivého provozu zařízení dbejte na jeho řádnou obsluhu a údržbu podle doporučení uvedených v těchto pokynech. Technické údaje a specifikace uvedené v těchto pokynech k obsluze jsou aktuální. Výrobce si vyhrazuje právo provádět změny související se zvýšením kvality. S ohledem na technický pokrok a

omezení hluku je zařízení navrženo a vyrobeno tak, aby bylo riziko vyplývající z emisí hluku omezeno na co nejnižší úroveň.

Vysvětlení symbolů

	Výrobek splňuje požadavky příslušných bezpečnostních norem.
	Před použitím se seznamte s pokyny.
	Recyklovatelný výrobek.
	POZOR! nebo **VAROVÁNÍ!** nebo **PAMATUJ!** popisující situaci (obecné varovné znamení).
	UPOZORNĚNÍ! Výstraha před úrazem elektrickým proudem!
	Varování před nebezpečím otravy toxickými látkami!
	K použití pouze uvnitř místností.

UPOZORNĚNÍ! Ilustrace použité v těchto pokynech k obsluze slouží pouze k náhledu a v některých detailech se mohou lišit od skutečného vzhledu výrobku.

2. Bezpečnost používání

UPOZORNĚNÍ! Přečtěte si všechna bezpečnostní varování a pokyny. Nerespektování výstrah a nedodržování návodů může způsobit úraz elektrickým proudem, požár a/nebo vážná zranění nebo být příčinou smrti.

Výraz „zařízení“ nebo „výrobek“ se v upozorněních a v popisu příručky vztahuje na následující zboží:
OZONGENERATOR

2.1. Elektrická bezpečnost

a) Zástrčka zařízení musí odpovídat zásuvce. Zástrčku v žádném případě nijak neupravujte. Originální zástrčky a zásuvky snižují riziko zasažení elektrickým proudem.
b) Nedotýkejte se uzemněných částí, jako jsou trubky, ohřívače, kamna a chladničky. Pokud je vaše tělo uzemněno a dotýkáte se zařízení při přímém dešti, mokrém chodníku nebo při práci ve vlhkém prostředí, hrozí zvýšené riziko úrazu elektrickým proudem. Vniknutí vody do zařízení zvyšuje riziko jeho poškození a zasažení elektrickým proudem.
c) Nedotýkejte se zařízení mokrýma nebo vlhkýma rukama.
d) Kabel používejte podle pokynů. Nikdy ho nepoužívejte k přenášení zařízení nebo k vytahování zástrčky ze zásuvky. Chraňte kabel před zdroji tepla, olejem, ostrými hranami nebo pohyblivými částmi. Poškozené nebo spletené kabely zvyšují riziko zasažení elektrickým proudem.
e) Pokud se nelze vyhnout používání zařízení ve vlhkém prostředí, musí být použito jištění proudovým chráničem (RCD). Používání RCD snižuje riziko úrazu elektrickým proudem.
f) Je zakázáno používat zařízení, pokud je napájecí vodič poškozen nebo jeví známky opotřebení. Poškozený napájecí vodič musí být vyměněn kvalifikovaným elektrotechnikem nebo servisem výrobce.
g) Pro zabránění zasažení elektrickým proudem nevkládejte kabel, zástrčku ani samotné zařízení do vody ani jiné kapaliny. Je zakázáno používat zařízení na mokrých površích.
h) Nepoužívejte zařízení v místnostech s velmi vysokou vlhkostí / v bezprostřední blízkosti vodních nádrží!
i) Zařízení nenamáčejte. Výstraha před úrazem elektrickým proudem!

2.2. Bezpečnost na pracovišti

a) Na pracovišti udržujte pořádek a zajistěte dostatečné osvětlení. Nepořádek nebo nedostatečné osvětlení může vést k nehodám a úrazům. Buďte předvídaví, sledujte, co děláte, a při používání zařízení používejte zdravý rozum.
b) Zjistíte-li poškození nebo nesrovnalosti v provozu výrobku, ihned jej vypněte a nahlaste oprávněné osobě.

c) V případě pochybností, zda výrobek funguje správně, nebo pokud zjistíte, že je poškozený, kontaktujte servis výrobce.
d) Opravy zařízení může provádět pouze servis výrobce. Je zakázáno provádět opravy svépomocně!
e) Při vznícení nebo požáru používejte na hašení zařízení pod napětím výhradně práškové nebo sněhové hasicí přístroje (CO2).
f) Do pracovního prostoru nesmějí děti ani nepovolané osoby. (Nepozornost může vést ke ztrátě kontroly nad jednotkou.)
g) Pravidelně kontrolujte stav nálepek s informacemi týkajícími se bezpečnosti. Jsou-li nálepky nečitelné, vyměňte je.
h) Pokyny k používání si uložte pro pozdější použití. Pokud má být zařízení předáno třetím osobám, předejte současně s ním rovněž pokyny k používání.
i) Zařízení uložte mimo dosah dětí a zvířat.
j) Místnost, která má být ozonizována, by měla být utěsněna (zavřete vnější dveře, eliminujte netěsnosti v oknech, dveřích atd.), s lichým mechanickým větráním a zakrytím větracích otvorů. Pokud je to možné, doporučuje se zapnout vnitřní ventilaci, aby se usnadnila cirkulace vzduchu v ozonizované místnosti. Otevřete vnitřní dveře (např. koupelna, šatní skříň atd.) v ozonizované místnosti.
k) V místnosti, kde se provádí ozonizace, je zakázán pobyt osob nebo zvířat. Pokud je nutné do takové místnosti vstoupit, je třeba zkrátit dobu strávenou v ní na minimum a použít ochranný oděv a masku s vhodnou vložkou.
l) V místnosti, kde se provádí ozónová úprava, je zakázáno kouřit, pracovat s otevřeným ohněm, pracovat s nářadím, které hoří nebo jiskří, pracovat s oleji a tuky nebo zanechávat předměty znečištěné olejem nebo tukem.
m) Po zapnutí ozonizačního přístroje okamžitě opusťte místnost.

Zapamatujte si! Během práce se zařízením chraňte děti a jiné, okolní osoby.

2.3. Osobní bezpečnost

a) Nepoužívejte toto zařízení, pokud jste unavení, nemocní nebo pod vlivem alkoholu, drog nebo léků, které by mohly zhoršit vaši schopnost ovládat zařízení.
b) Zařízení není určeno pro použití osobami (včetně dětí) se sníženými mentálními, smyslovými nebo intelektuálními funkcemi nebo osobami, které nemají zkušenosti a/nebo znalosti, pokud nejsou pod dohledem nebo nebyly poučeny osobou odpovědnou za jejich bezpečnost, jak obsluhovat. zařízení.

c) Zařízení mohou obsluhovat pouze osoby fyzicky způsobilé, schopné zvládnout jeho obsluhu a příslušně poučené, které se seznámily s těmito pokyny a byly proškoleny o bezpečnosti a ochraně zdraví při práci.
d) Při používání zařízení dávejte pozor a řiďte se zdravým rozumem. Chvíle nepozornosti při práci může vést k vážnému zranění.
e) Pro zabránění náhodnému uvedení zařízení do provozu zkontrolujte před připojením ke zdroji napájení, zda je přepínač v poloze „vypnuto“.
f) Zařízení není hračka. Zabraňte dětem, aby si se zařízením hrály.

2.4. Bezpečné používání zařízení

a) Zařízení nepoužívejte, nefunguje-li přepínač ON/OFF (nezapíná ani nevypíná zařízení). Zařízení, která nemohou být kontrolována pomocí přepínače, jsou nebezpečná, nesmějí se používat a musejí být opravena.
b) Před nastavením, výměnou vybavení nebo uložením nástroje vytáhněte zástrčku ze zásuvky. Takové preventivní opatření snižuje riziko náhodného uvedení do provozu.
c) Nepoužívaný výrobek uchovávejte mimo dosah dětí a kohokoli, kdo není obeznámen se zařízením nebo s tímto návodem. V rukou nezkušených uživatelů jsou tato zařízení nebezpečná.
d) Udržujte zařízení v dobrém technickém stavu. Před každou prací zkontrolujte, zda zařízení není poškozeno nebo nejsou poškozeny jeho pohyblivé části (praskliny částí nebo veškeré jiné podmínky, které mohou mít vliv na bezpečný chod zařízení). V případě poškození předejte zařízení do opravy ještě před jeho použitím.
e) Zařízení chraňte před dětmi.
f) Opravu a údržbu zařízení musí provádět kvalifikovaní pracovníci pomocí výhradně originálních náhradních dílů. Bude tak zajištěno bezpečné používání.
g) Aby byla zajištěna provozní integrita jednotky tak, jak byla navržena, neodstraňujte kryty instalované výrobcem ani šrouby.
h) Při přepravě a přenášení zařízení z místa jeho uložení na místo použití dbejte zásad bezpečnosti a ochrany zdraví při ručních přepravních pracích platných v zemi, v níž jsou zařízení používána.
i) Je-li zařízení v provozu, je zakázáno ho přesouvat, otáčet a jakkoliv s ním manipulovat.
j) Zařízení pravidelně čistěte, aby nedošlo k trvalému usazování nečistot.
k) Nezakrývejte přívod a vývod vzduchu.
l) Zařízení není hračka. Čištění a údržbu nesmějí provádět děti bez dozoru dospělé osoby.
m) Je zakázáno zasahovat do konstrukce zařízení a provádět změny jeho parametrů nebo konstrukce.
n) Zařízení nepoužívejte ani neukládejte v blízkosti zdrojů ohně a tepla.

o) Je nutné se přesvědčit, zda je kolo na zařízení umístěno stabilně.
p) Osobám s vadami čichu je zakázáno obsluhovat zařízení.
q) Před zapnutím se ujistěte, že je kolem zařízení dostatek místa
r) JE KATEGORICKY ZAKÁZÁNO přímo vdechovat ozón vycházející z vývodů zařízení. Krátkodobé vdechování ozonu ve vysokých koncentracích a dlouhodobé vdechování ozonu v nízkých koncentracích může vážně ohrozit zdraví a dokonce i život!

UPOZORNĚNÍ! Přestože byl výrobek navržen tak, aby byl bezpečný a má odpovídající bezpečnostní opatření, a navzdory dalším bezpečnostním funkcím poskytovaným uživateli, stále existuje mírné riziko nehody nebo zranění při manipulaci s výrobkem. Doporučujeme, abyste při používání s výrobkem nakládali opatrně a rozumně.

3. Návod k použití

Zařízení slouží k vytváření ozónu z okolního vzduchu a slouží k dezinfekci místností.

Zodpovědnost za veškeré škody, které vzniknou jako důsledek používání zařízení způsobem, který není v souladu s jeho určením, je na straně uživatele.

3.1. Přehled produktů

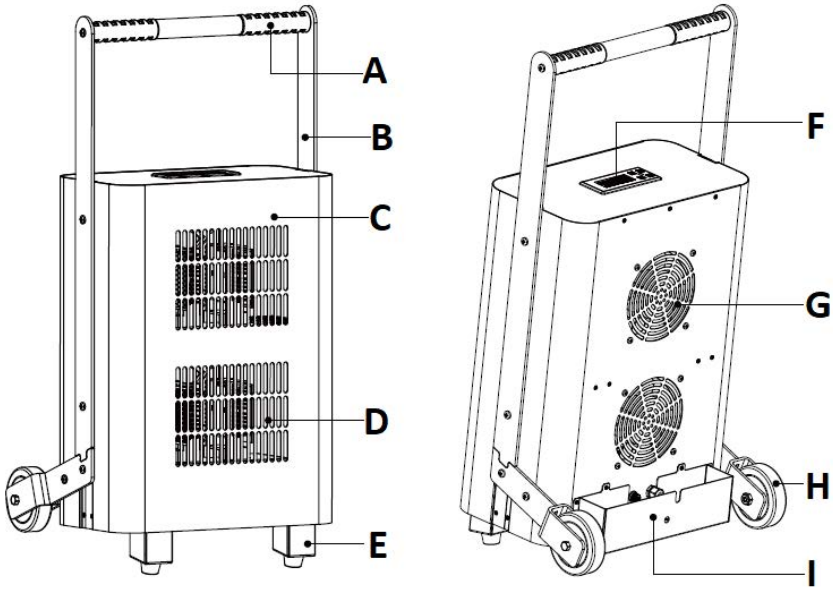

A. Transportní držák
B. Příčka spojující rukojeť s pouzdrem
C. Kryt
D. Vývody
E. Noha
F. Ovládací panel s displejem
G. Vstupní otvor
H. Kolečko
I. Kapsa na napájecí kabel + držák pojistky (uvnitř)
J. Dálkové ovládání (foto níže)

3.2. Příprava k práci

UMÍSTĚNÍ ZAŘÍZENÍ

Teplota prostředí nesmí překračovat 40 °C a relativní vlhkost by neměla překračovat 85 %. Umístěte jednotku doprostřed místnosti tak, aby byla zajištěna dobrá cirkulace vzduchu. Udržujte minimální vzdálenost 10 cm od každé stěny zařízení. Zařízení používejte v dostatečné vzdálenosti od horkých ploch. Zařízení vždy používejte na rovném, pevném, čistém a suchém ohnivzdorném povrchu mimo dosah dětí a osob se sníženými psychickými, smyslovými a duševními funkcemi. Zařízení umístěte tak, aby byl vždy zajištěn přístup k síťové zástrčce. Nezapomeňte, že napájení zařízení musí odpovídat údajům uvedeným na typovém štítku!

MONTÁŽ ZAŘÍZENÍ

Pomocí 6 šroubů a imbusového klíče (obrázek výše) připevněte přepravní rukojeť (a) s oběma příčníky (b) ke skříni zařízení (c), jak je znázorněno na obrázku níže:

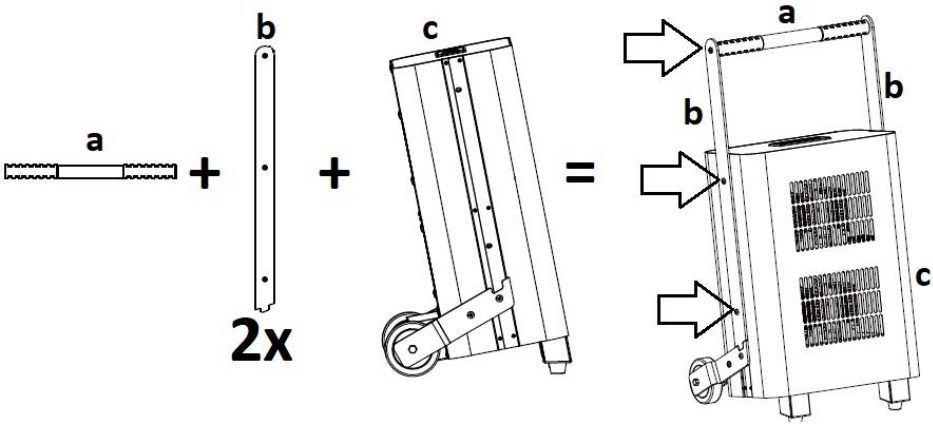

3.3. Práce se zařízením.

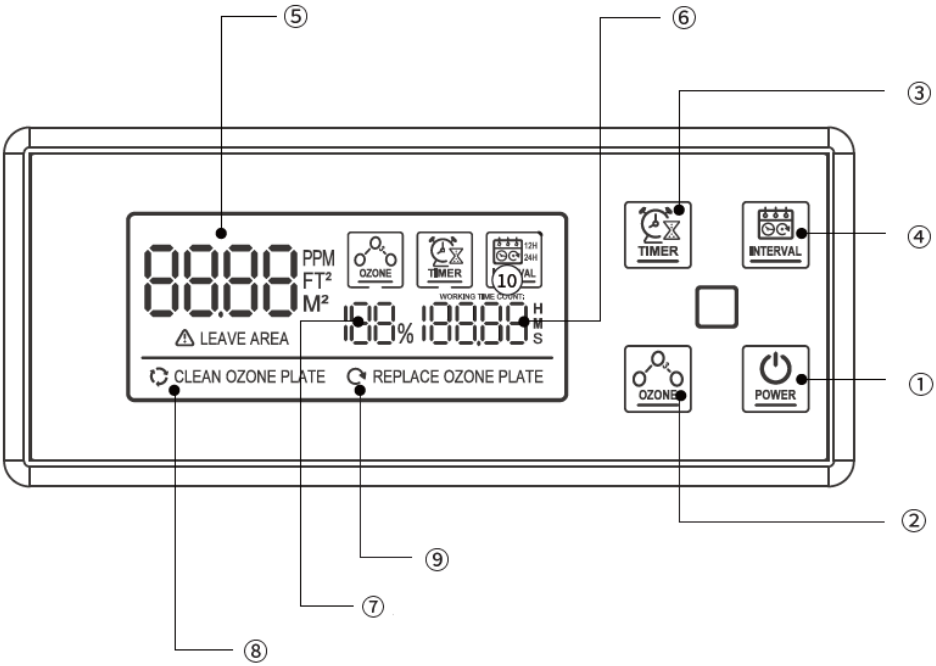

Ovládací panel / dálkové ovládání:

Č. na výkresu	Název tlačítka	Funkce
1	NAPÁJENÍ	Zapnutí/vypnutí zařízení (při zapnutí pracuje zařízení s výchozím nastavením: čas spuštění produkce ozónu: 1 minuta; při vypnutí běží ventilátory s 1 minutovým zpožděním).
2	OZONE / OZONE^ nebo OZONE v	Výběr jedné ze čtyř úrovní účinnosti ozonizace za hodinu: 25 % (10 g), 50 % (20 g), 75 % (30 g), 100 % (40 g).
3	ČASOVAČ	Nastavení pracovní doby mezi 15 minutami (MIN) - 240 minutami (MAX). Každé stisknutí tlačítka prodlouží dobu provozu o 15 minut.
4	INTERVAL	Výběr pracovního cyklu, který se má spouštět ve stejných intervalech, každých 12 nebo 24 hodin (zvolený pracovní cyklus se zobrazí na obrazovce – viz číslo 10 na obrázku výše).

Na displeji:

Č. na výkresu	Název	Funkce
5	Pracovní oblast	Nastavení plochy místnosti pro ozonizaci: 75-1200 m^2.
6	Pracovní čas	15-240 min.
7	Procento produkce ozonu	25 % (10 g/h), 50 % (20 g/h), 75 % (30 g/h), 100 % (40 g/h).
8	Světelná kontrolka, která vám připomene, že máte vyčistit keramické desky	Vyčistěte keramické desky, když se na displeji zobrazí zpráva „CLEAN OZONE PLATE“. Po vyčištění zprávu smažte tlačítkem "OZONE".
9	Kontrolka připomínající výměnu keramických desek	Keramické destičky vyměňte, když se na displeji zobrazí zpráva „VYMĚŇTE OZÓNOVÝ DESKY“. Po vyčištění zprávu smažte tlačítkem "OZONE".

ZAHÁJENÍ PRÁCE

POZOR: před spuštěním zařízení se ujistěte, že se v ozonizované místnosti nenacházejí žádné osoby, zvířata a rostliny.

DŮLEŽITÉ: před uvedením jednotky do provozu dobře utěsněte ozonizovanou místnost, aby se ozón během provozu nedostal do sousedních místností.

- Umístěte zařízení na jeho místo a poté připojte jeho zástrčku do elektrické zásuvky. Obrazovka na ovládacím panelu se rozsvítí.
- Stiskněte tlačítko "POWER" (na zařízení nebo dálkovém ovladači) a zařízení se zapne s výchozím nastavením, tj. 15 minut a 100% produkce ozónu.
- Stiskněte tlačítko "OZONE" pro nastavení požadovaného procenta ozónu za hodinu (viz níže).
- Stiskněte tlačítko "TIMER" pro nastavení doby provozu jednotky v závislosti na oblasti místnosti (viz tabulka níže). Každé stisknutí tlačítka prodlouží dobu provozu o 15 minut.
- Stisknutím tlačítka "INTERVAL" vyberte 12 nebo 24hodinový pracovní interval.
- Po 40-60 minutách od ukončení operace můžete vstoupit do místnosti a otevřít dveře a okna, abyste ji vyvětrali.

Dovolené zatížení	**10 g/h**	**20 g/h**	**30 g/h**	**40 g/h**

Plocha místnosti [m ^{2}]	Pracovní doba [min]	Pracovní doba [min]	Pracovní doba [min]	Pracovní doba [min]
75	60	30	20	15
150	120	60	40	30
300	240	120	80	60
450	-	180	120	90
600	-	240	160	120
750	-	-	200	150
900	-	-	240	180
1200	-	-	-	240

3.4. ČISTĚNÍ A ÚDRŽBA

a) Před čištěním, seřizováním nebo výměnou příslušenství a když spotřebič nepoužíváte, odpojte napájecí kabel ze sítě a počkejte, až se rotující části zastaví.
b) Na čistění ploch zařízení používejte výhradně přípravky neobsahující leptavé látky.
c) Zařízení uchovávejte na suchém a chladném místě chráněném před vlhkostí a přímým slunečním zářením.
d) Na zařízení nestříkejte vodu ani ho nevkládejte do vody.
e) Dejte pozor, aby skrze otvory, které se nacházejí na krytu, nepronikla voda.
f) Větrací otvory a keramickou desku (její radiátor) vyčistěte kartáčem a stlačeným vzduchem o nižším tlaku.
g) K čistění používejte měkký hadřík.
h) K čištění nepoužívejte ostré a/nebo kovové předměty (např. drátěný kartáč nebo kovovou špachtli), protože by mohly poškodit povrch materiálu spotřebiče.
i) Zařízení nečistěte alkalickými přípravky, přípravky pro zdravotnické účely, ředidly, palivem, oleji ani jinými chemickými látkami, které by mohly zařízení poškodit.

3.4.1 <u>VÝMĚNA KERAMICKÉ DESKY</u>

DŮLEŽITÉ: Životnost jedné keramické desky je 6000+ hodin provozu. Po uplynutí této doby je doporučeno jej vyměnit, aby byl zachován nejlepší výkon zařízení. Přístup ke keramické desce v případě potřeby čištění je také popsán níže.

a) Odpojte zařízení vodorovně na zadní stěně pouzdra, např. při umístění na stůl, a poté odšroubujte 8 šroubů (od A1 do A4), které drží příčky

přepravní rukojeti a kolečka - 4 na každé straně - jak je vyznačeno na obrázek níže:

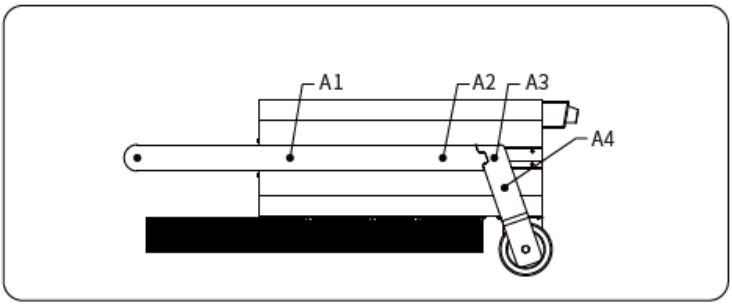

b) Odšroubujte šrouby B1, B2 a B3 (viz obrázek níže) - 3 ks. na každé straně celkem 6 ks.

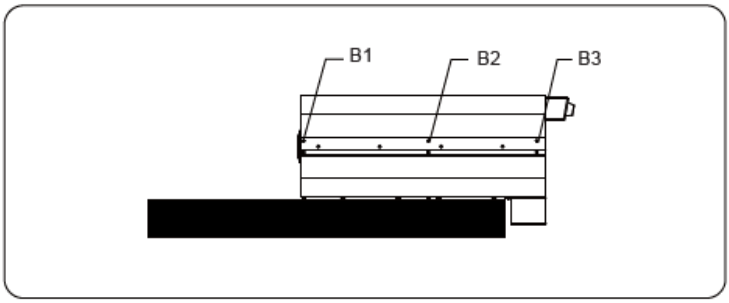

c) Ve spodní části jednotky odšroubujte šrouby C1 a C2 a poté posuňte přední panel krytu směrem dolů a odepnutím přezky jej zcela sejměte.

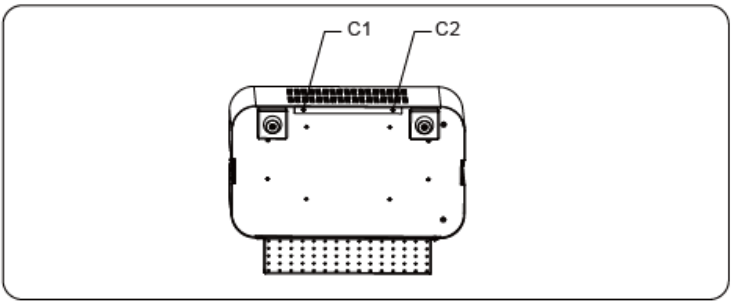

d) Po sejmutí krytu pouzdra najděte uvnitř keramickou desku.

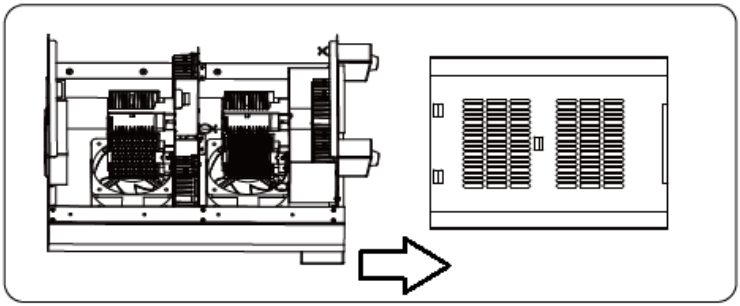

e) Jemně pohněte pevnou keramickou deskou doprava a doleva a uvolní se v držáku, vytáhněte ji nahoru a na její místo připevněte novou tak, že ji zatlačíte do objímky a mírně s ní zakýváte doprava-doleva, dokud zcela nezapadne do své polohy. držák.

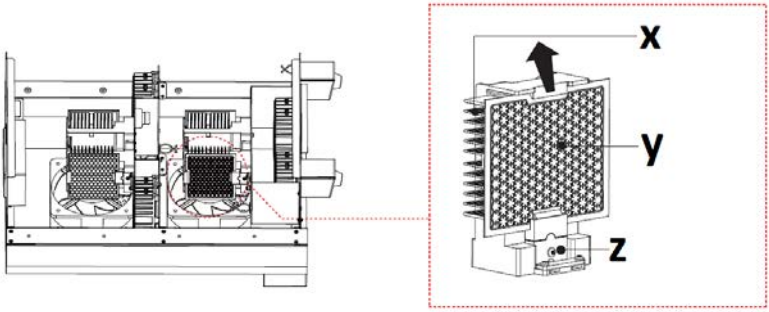

X - radiátor
Y - keramická deska
Z - montážní zásuvka

f) Zbytek sestavy je v opačném pořadí.

3.4.2 VÝMĚNA POJISTKY

Pojistka je umístěna na zadní straně pouzdra přístroje v kapse. Chcete-li pojistku vyměnit, otočte její držák („FUSE“) proti směru hodinových ručiček a vyjměte ji s pojistkou uvnitř. Poté na jeho místo vložte nový, celé zašroubujte zpět na původní místo v pouzdře (otočením ve směru hodinových ručiček).

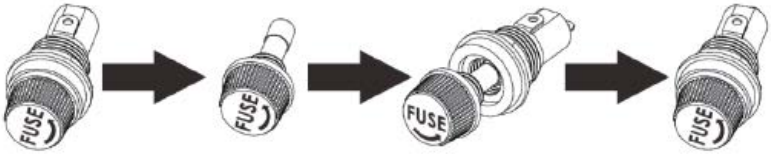

3.4.2 ŘEŠENÍ PROBLÉMŮ

Problém	Možná příčina	Řešení

Zařízení se nespustí	Napájecí kabel je připojen nesprávně nebo není v zásuvce napájení	Zkontrolujte připojení napájecího kabelu a případně elektřiny v zásuvce
	Spálená pojistka	Vyměňte pojistku za dobrou.
Jednotka se spustí, ale produkuje málo ozónu	Znečištěná keramická deska(y)	Vyčistěte nebo vyměňte keramickou desku(y).
Jednotka se spustí, ale neprodukuje žádný ozón.	Opotřebená keramická deska(y).	Vyměňte keramickou desku(y).

POKYNY PRO BEZPEČNOU LIKVIDACI BATERIE:
V dálkovém ovladači je nainstalována baterie CR2032 3V. Vyjměte použitou baterii ze zařízení stejným způsobem, jakým ji vkládáte.
Opotřebené baterie odevzdejte v místě zodpovědném za likvidaci těchto materiálů.

LIKVIDACE POUŽITÝCH ZAŘÍZENÍ.
Po skončení životnosti toto zařízení nelikvidujte s normálním komunálním odpadem, ale odevzdejte ho do sběrného dvora za účelem recyklace elektrických a elektronických zařízení. Informuje o tom symbol umístěný na výrobku, v návodu k obsluze nebo na obalu. Plasty použité v zařízení jsou vhodné pro opakované použití v souladu s jejich označením. Díky opakovanému použití, využití materiálů nebo jiným formám využívání opotřebovaných zařízení přispíváte k ochraně našeho životního prostředí.
Informace o příslušném sběrném dvoře pro likvidaci vyřazených zařízení Vám poskytne orgán místní samosprávy.

Ce manuel d'utilisation a été traduit à l'aide d'une traduction automatique pour votre confort. Des efforts raisonnables ont été faits pour vous fournir une traduction précise ; cependant, aucune traduction automatique n'est parfaite et ne pourra jamais remplacer les traducteurs humains. La version anglaise est la version officielle de nos manuels d'utilisation. Toute divergence ou différence créée par la traduction n'est pas contraignante et n'a aucun effet juridique à des fins de conformité ou d'application. En cas de questions relatives à l'exactitude des informations contenues dans le manuel d'utilisation, veuillez-vous référer à la version anglaise de ces contenus en tant que version officielle.

Caractéristiques techniques

Description du paramètre	Valeur du paramètre
Nom de produit	GÉNÉRATEUR D'OZONE
Modèle	**AIRCLEAN 40G**
Tension d'alimentation [V~] / Fréquence [Hz]	230 / 50
Puissance nominale [W]	350
Classe de protection	I
Classe IP	IPX0
Dimensions [Largeur x profondeur x hauteur ; mm]	460 x 400 x 840
Poids [kg]	18,1
Efficacité d'ozonation [g/h]	Jusqu'à 40
Capacité du ventilateur [m^3 /h]	289 × 2
Zone applications [m^2]	75-1200
Pièce en céramique	90 x 110 mm (x4)
Pile de la télécommande	CR 2032
Fusible	F3AL 3A 250V

1. Description générale

Ce manuel est destiné à vous aider pour une utilisation sûre et fiable. Le produit est conçu et fabriqué dans un respect strict des spécifications techniques, avec les technologies et les composants les plus récents et conformément aux normes de qualité les plus élevées.

VEUILLEZ LIRE ATTENTIVEMENT LE PRÉSENT MODE D'EMPLOI AVANT DE COMMENCER À UTILISER LE PRODUIT.

Pour assurer un fonctionnement durable et fiable de l'appareil, veillez à l'utiliser et à l'entretenir correctement, conformément aux instructions de ce mode d'emploi. Les données techniques et les spécifications de ce manuel sont à jour. Le fabricant se réserve le droit d'apporter des modifications pour améliorer la qualité. L'appareil est conçu et construit de manière à minimiser les risques liés à l'émission de bruit, compte tenu des progrès technologiques et de la possibilité de réduction du niveau sonore.

Explication des symboles

	Le produit répond aux exigences des normes de sécurité applicables.
	Veuillez lire attentivement le mode d'emploi ci-dessous avant d'utiliser le produit.
	Produit recyclable.
	AVERTIR! ou **ATTENTION !** ou **SOUVENEZ-VOUS !** décrivant une situation (signe d'avertissement général).
	ATTENTION ! Risque d'électrocution !
	Risque d'empoisonnement par substances toxiques !
	Uniquement pour une utilisation à l'intérieur.

ATTENTION ! Les illustrations de ce manuel sont fournies à titre indicatif uniquement et peuvent différer dans certains détails du produit réel.

2. Sécurité de l’exploitation

ATTENTION ! Lire tous les avertissements et instructions de sécurité. Le non-respect des avertissements et des instructions peut entraîner un choc électrique, un incendie et/ou des blessures graves, voire mortelles.

Le terme "dispositif" ou "produit" dans les avertissements et dans la description du manuel fait référence à l'intitulé suivant:
Générateur d'ozone

2.1. Sécurité électrique

a) La fiche de l’appareil doit être compatible avec la prise de courant. Ne pas modifier la fiche de quelque manière que ce soit. Les fiches d’origine et les prises correspondantes réduisent le risque d'électrocution.
b) Évitez tout contact avec des pièces mises à la terre telles que des tuyaux, des radiateurs, des cuisinières et des réfrigérateurs. Il existe un risque accru de choc électrique si votre corps est mis à la terre et touche l'appareil alors qu'il est exposé à la pluie directe, à une chaussée mouillée ou lorsque vous travaillez dans un environnement humide. La pénétration d’eau dans l’appareil augmente le risque d'endommagement et d'électrocution.
c) Ne pas toucher à l’appareil avec des mains mouillées ou humides.
d) Ne pas utiliser le câble de manière non conforme. Ne jamais l’utiliser pour déplacer l’appareil ou pour retirer la fiche de la prise. Gardez le câble à l’écart des sources de chaleur, de l’huile, des arêtes tranchantes et des pièces mobiles. Les fils endommagés ou emmêlés augmentent le risque d’électrisation.
e) S’il est impossible d’éviter l’utilisation de l’appareil dans un environnement humide, il est nécessaire d’utiliser un dispositif de courant résiduel (RCD). L’utilisation d’un dispositif de courant résiduel RCD réduit le risque d’électrocution.
f) Il est interdit d’utiliser l’appareil si le câble d’alimentation est endommagé ou présente des signes évidents d’usure. Seul un électricien qualifié ou le service après-vente du fabricant peuvent replacer le câble d’alimentation endommagé.
g) Afin d’éviter tout risque d'électrocution, ne pas immerger le câble, la fiche ou le dispositif lui-même dans l'eau ou tout autre liquide. Ne pas utiliser l’appareil sur des surfaces humides. N’utilisez pas l’appareil sur des surfaces mouillées.
h) N'utilisez pas l'appareil dans des pièces très humides / à proximité immédiate de réservoirs d'eau !
i) Ne laissez pas l’appareil être mouillé. Risque d’électrocution !

2.2. Sécurité au travail

a) Veillez à ce que le lieu de travail soit bien rangé et bien éclairé. Tout désordre ou mauvais éclairage risquent d'entraîner des accidents. Soyez prévoyant, surveillez ce que vous faites et faites preuve de bon sens lorsque vous utilisez l'appareil.
b) Si vous constatez des dommages ou des irrégularités dans le fonctionnement du produit, éteignez-le immédiatement et signalez-le à une personne autorisée.
c) En cas de doute quant au bon fonctionnement du produit ou si vous constatez qu'il est endommagé, contactez le service après-vente du fabricant.
d) Le produit ne peut être réparé que par le service après-vente du fabricant. Ne pas réparer l'appareil par ses propres soins !
e) En cas d'incendie ou de départ de feu, n'utilisez que les extincteurs à poudre ou à neige (CO2) pour éteindre l'appareil sous tension.
f) Aucun enfant ou personne non autorisée n'est autorisé dans la zone de travail. (L'inattention peut entraîner une perte de contrôle de l'appareil.)
g) Vérifiez régulièrement l'état des autocollants portant les informations sur la sécurité. Remplacez les autocollants s'ils sont illisibles.
h) Conservez ce mode d'emploi pour tout usage ultérieur. Si l'appareil est confié à des tiers, le mode d'emploi doit également être remis avec celui-ci.
i) Stocker le produit hors de la portée des enfants et des animaux.
j) La pièce à ozoner doit être étanche (fermer les portes extérieures, éliminer les fuites des fenêtres, des portes, etc.), avec une ventilation mécanique débrayée et des bouches d'aération couvertes. Si possible, il est recommandé d'activer la ventilation interne pour faciliter la circulation de l'air dans la pièce ozonée. Ouvrez la porte intérieure (ex. salle de bain, garde-robe, etc.) dans la pièce ozonée.
k) Il est interdit aux personnes ou aux animaux de séjourner dans la pièce où le traitement d'ozonation est effectué. S'il est indispensable de pénétrer dans une telle pièce, il faut réduire au minimum le temps passé dans celle-ci et porter des vêtements de protection et des masques avec des inserts appropriés.
l) Dans la pièce où le traitement à l'ozone est effectué, il est interdit de fumer, de travailler à feu ouvert, de travailler avec des outils qui produisent des flammes ou des étincelles, de travailler avec des huiles et des graisses ou de laisser des objets souillés d'huile ou de graisse.
m) Après avoir allumé la machine d'ozonation, quittez immédiatement la pièce.

Important ! Protégez les enfants et les autres passants lors de l'utilisation de l'équipement.

2.3. Sécurité personnelle

a) N'utilisez pas cet appareil si vous êtes fatigué, malade ou sous l'influence de l'alcool, de drogues ou de médicaments qui pourraient altérer votre capacité à utiliser l'appareil.
b) L'appareil n'est pas destiné à être utilisé par des personnes (y compris des enfants) ayant des fonctions mentales, sensorielles ou intellectuelles réduites ou des personnes qui manquent d'expérience et/ou de connaissances, sauf si elles sont supervisées ou ont été instruites par une personne responsable de leur sécurité sur la façon de l'utiliser. le dispositif.
c) L'appareil ne peut être utilisé que par les personnes physiquement aptes, capables de le faire fonctionner et dûment formées, qui ont lu ces instructions et ont été formées en matière de sécurité et de santé au travail.
d) Soyez vigilant et raisonnable lorsque vous utilisez l'appareil. Tout moment d'inattention lors de son utilisation peut entraîner des dommages corporels graves.
e) Pour éviter tout démarrage accidentel, assurez-vous que l'interrupteur est en position arrêt avant toute connexion à la source d'alimentation.
f) Cet appareil n'est pas un jouet. Surveiller les enfants pour s'assurer qu'ils ne jouent pas avec l'appareil.

2.4. Utilisation de l'appareil en sécurité

a) N'utilisez pas l'appareil si l'interrupteur ON/OFF ne fonctionne pas correctement (ne se met pas en marche ou ne s'arrête pas). Tout appareil qui ne peut pas être contrôlé par un interrupteur est dangereux, ne doit pas être utilisé et doit être réparé.
b) Retirez la fiche de la prise avant d'effectuer des réglages, de changer d'outillage ou de ranger l'outil. Cela réduit le risque de démarrage accidentel.
c) Gardez le produit inutilisé hors de la portée des enfants et de toute personne non familière avec l'appareil ou ce manuel. Tout appareil est dangereux s'il est manipulé par un utilisateur inexpérimenté.
d) Maintenir l'appareil en bon état technique. Avant chaque intervention, vérifier qu'il n'y a pas de dommages généraux ou liés aux pièces mobiles (fissures des pièces et composants ou toute autre condition pouvant affecter le fonctionnement sur de l'appareil). En cas de dommage, faire réparer l'appareil avant utilisation.
e) Sécuriser l'appareil contre les enfants.

f) Les travaux de réparation ou d’entretien ne doivent être effectués que par un personnel qualifié avec des pièces de rechange originales. Cela garantira la sécurité d’utilisation.
g) Pour assurer l’intégrité opérationnelle de l’appareil, ne retirez pas les protections installées en usine ni ne desserrez les vis.
h) Lors du transport et du déplacement de l’appareil du lieu de stockage au lieu d’utilisation, respectez les règles de santé et de sécurité relatives à la manutention manuelle en vigueur dans le pays où l’appareil est utilisé.
i) Il est interdit de déplacer et de manipuler l’appareil lors de son fonctionnement.
j) Nettoyez régulièrement l’appareil afin d’éviter une accumulation permanente de saletés.
k) N’obstruez pas l’entrée et la sortie d’air.
l) Cet appareil n’est pas un jouet. Il est interdit aux enfants sans supervision d’une personne adulte d’effectuer les travaux d’entretien et de maintenance.
m) Il est interdit d’apporter une quelconque modification à l’appareil afin de changer ses paramètres ou sa construction.
n) Tenez l’appareil à l’écart des sources de chaleur et de feu.
o) Assurez-vous que la roue est installée de maniere stable.
p) L’appareil ne doit pas être utilisé par des personnes dont l’odorat est altéré.
q) Assurez-vous qu'il y a suffisamment d'espace autour de l'appareil avant de l'allumer
r) Il est STRICTEMENT INTERDIT d’inhaler directement l’ozone s’échappant des sorties de l’appareil. L’inhalation à court terme de fortes concentrations d’ozone et l’inhalation à long terme de faibles concentrations d’ozone peuvent être dangereuses pour la santé et même pour la vie !

ATTENTION ! Bien que le produit ait été conçu pour être sûr et dispose de protections adéquates et malgré les dispositifs de sécurité supplémentaires fournis à l'utilisateur, il existe toujours un léger risque d'accident ou de blessure lors de la manipulation du produit. Il est recommandé de faire preuve de prudence et de bon sens lors de son utilisation.

3. Mode d'emploi

L'appareil est utilisé pour générer de l'ozone à partir de l'air ambiant et est utilisé pour désinfecter les pièces.

L'utilisateur est responsable de tout dommage résultant d'une utilisation non conforme du produit.

3.1. Présentation du produit

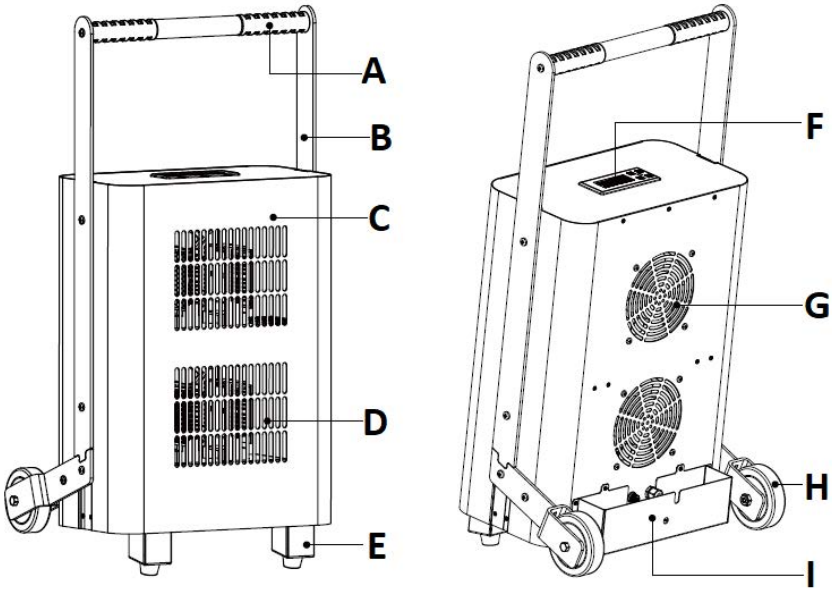

A. **Poignée de transport**
B. **Traverse reliant la poignée au boîtier**
C. **Boîtier**
D. **Prises électriques**
E. **Pied**
F. **Panneau de commande avec affichage**
G. **Ouverture d'entrée**
H. **Roue**
I. **Poche pour cordon d'alimentation + porte-fusible (intérieur)**
J. **Télécommande (photo ci-dessous)**

3.2. Préparation au fonctionnement

PLACEMENT DE L'APPAREIL :

La température ambiante ne doit pas dépasser 40 °C et l'humidité relative 85 %. Placez l'appareil au milieu de la pièce de manière à assurer une bonne circulation de l'air. Respectez une distance minimale de 10 cm de chaque paroi de l'appareil. Gardez l'appareil à l'écart de toute surface chaude. Utilisez toujours l'appareil sur une surface plane, stable, propre, ignifuge et sèche et gardez toujours l'appareil hors de portée des enfants et des personnes aux capacités mentales, sensorielles ou intellectuelles réduites. Placez l'appareil de manière à ce que la prise de courant soit accessible à tout moment. Assurez-vous que l'alimentation électrique de l'appareil correspond aux informations indiquées sur la plaque signalétique !

ASSEMBLAGE DE L'APPAREIL

A l'aide des 6 vis et de la clé Allen (photo ci-dessus), fixez la poignée de transport (a) avec les deux traverses (b) au boîtier de l'appareil (c) comme indiqué sur le schéma ci-dessous :

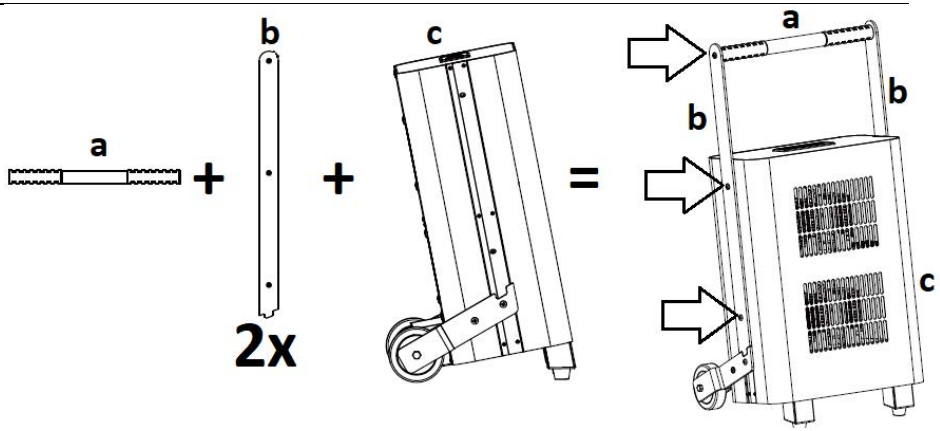

3.3. Utilisation de l'appareil

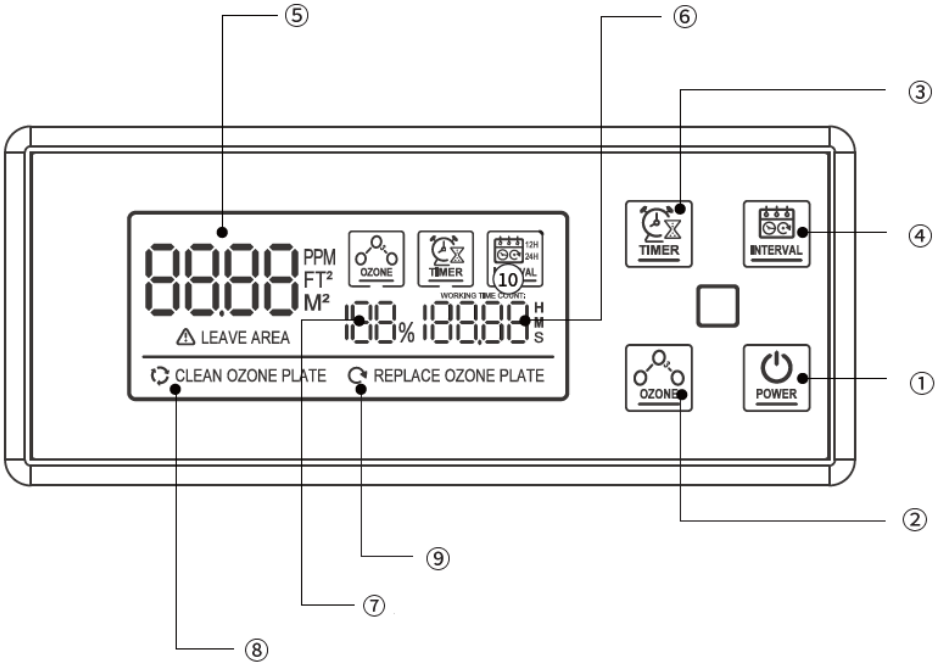

Panneau de contrôle / télécommande :

N° sur le dessin	Nom du bouton	Description du fonctionnement

1	POUVOIR	Allumer/éteindre l'appareil (lorsqu'il est allumé, l'appareil fonctionne avec les paramètres par défaut : temps de démarrage de la production d'ozone : 1 minute ; lorsqu'il est éteint, les ventilateurs fonctionnent avec un délai de 1 minute).
2	OZONE / OZONE^ ou OZONE ˅	Choisir l'un des quatre niveaux d'efficacité d'ozonation par heure : 25 % (10 g), 50 % (20 g), 75 % (30 g), 100 % (40 g).
3	MINUTEUR	Réglage du temps de travail entre 15 minutes (MIN) - 240 minutes (MAX). Chaque pression sur le bouton augmente le temps de fonctionnement de 15 minutes.
4	INTERVALLE	Sélection du cycle de travail à lancer à intervalles égaux, toutes les 12 ou 24 heures (le cycle de travail sélectionné s'affiche à l'écran - voir numéro 10 dans l'image ci-dessus).

A l'écran :

N° sur le dessin	Nom	Description du fonctionnement
5	Espace de travail	Réglage de la surface de la pièce pour l'ozonation : 75-1200 m^2 .
6	Temps de travail	15-240 min.
7	Pourcentage de production d'ozone	25% (10g/h), 50% (20g/h), 75% (30g/h), 100% (40g/h).
8	Un voyant lumineux pour vous rappeler de nettoyer les plaques en céramique	Nettoyez les plaques en céramique lorsque le message "CLEAN OZONE PLATE" s'affiche à l'écran. Après le nettoyage, supprimez le message avec le bouton "OZONE".
9	Une lumière vous rappelant de remplacer les plaques en céramique	Remplacez les plaques en céramique lorsque le message "REPLACE OZONE PLATE" s'affiche à l'écran. Après le nettoyage, supprimez le message avec le bouton "OZONE".

COMMENCER LE TRAVAIL

ATTENTION : avant de démarrer l'appareil, assurez-vous qu'il n'y a pas de personnes, d'animaux et de plantes dans la pièce ozonée.

IMPORTANT : avant de mettre l'appareil en marche, bien sceller la pièce ozonée pour éviter que l'ozone ne pénètre dans les pièces adjacentes pendant le fonctionnement.

- Placez l'appareil dans son emplacement puis branchez sa fiche sur une prise de courant. L'écran du panneau de commande s'allume.
- Appuyez sur le bouton "POWER" (sur l'appareil ou la télécommande) et l'appareil s'allumera avec les paramètres par défaut, c'est-à-dire 15 minutes et 100% de production d'ozone.
- Appuyez sur le bouton "OZONE" pour régler le pourcentage d'ozone souhaité par heure (voir ci-dessous).
- Appuyez sur la touche "TIMER" pour régler la durée de fonctionnement de l'appareil en fonction de la zone de la pièce (voir tableau ci-dessous). Chaque pression sur le bouton augmente le temps de fonctionnement de 15 minutes.
- Appuyez sur le bouton "INTERVALLE" pour sélectionner un intervalle de travail de 12 ou 24 heures.
- 40 à 60 minutes après la fin de l'opération, vous pouvez entrer dans la pièce et ouvrir les portes et les fenêtres pour la ventiler.

Courant de régime	**10g/h**	**20g/h**	**30g/h**	**40g/h**
Surface de la pièce [m^2]	Temps de travail [min]	Temps de travail [min]	Temps de travail [min]	Temps de travail [min]
75	60	30	20	15
150	120	60	40	30
300	240	120	80	60
450	-	180	120	90
600	-	240	160	120
750	-	-	200	150
900	-	-	240	180
1200	-	-	-	240

3.4. Nettoyage et entretien

a) Avant chaque nettoyage, réglage ou remplacement d'accessoires, ainsi que lorsque l'appareil n'est pas utilisé, débrancher la prise secteur et patienter jusqu'à ce que tous les éléments tournant s'arrêtent complètement.

b) Pour nettoyer la surface, n'utilisez que des produits libres de substances caustiques.

c) Conservez l'appareil dans un endroit sec et frais, à l'abri de l'humidité et des rayons directs du soleil.

d) Il est interdit de tremper l'appareil avec un jet d'eau ou de l'immerger dans l'eau.

e) Veillez à ce que l’eau ne pénètre pas par les orifices du boîtier.
f) Les orifices de ventilation et la plaque en céramique (son radiateur) doivent être nettoyés avec une brosse et de l'air comprimé à basse pression.
g) Nettoyez uniquement avec un chiffon doux.
h) N'utilisez pas d'objets tranchants et/ou métalliques (par exemple une brosse métallique ou une spatule métallique) pour le nettoyage car ils pourraient endommager la surface du matériau de l'appareil.
i) Ne nettoyez pas l’appareil avec des substances acides, des produits médicaux, des diluants, du carburant, de l’huile ou d’autres produits chimiques, car cela pourrait endommager l’appareil.

3.4.1 REMPLACEMENT DE LA PLAQUE EN CÉRAMIQUE

IMPORTANT : La durée de vie d'une seule plaque en céramique est de plus de 6 000 heures de fonctionnement. Passé ce délai, il est recommandé de le remplacer afin de conserver les meilleures performances de l'appareil. L'accès à la plaque en céramique au cas où elle aurait besoin d'être nettoyée est également décrit ci-dessous.

a) Débranchez l'appareil horizontalement sur la paroi arrière du boîtier, par exemple lorsqu'il est posé sur un bureau, puis dévissez les 8 vis (de A1 à A4) maintenant les traverses de la poignée de transport et les roulettes - 4 de chaque côté - comme indiqué dans l'image ci-dessous:

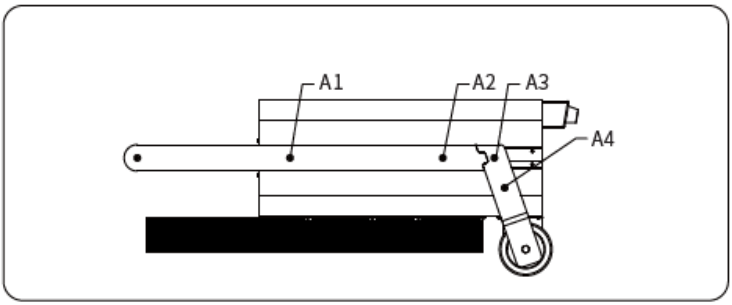

b) Dévissez les vis B1, B2 et B3 (voir l'image ci-dessous) - 3 pcs. de chaque côté, un total de 6 pièces.

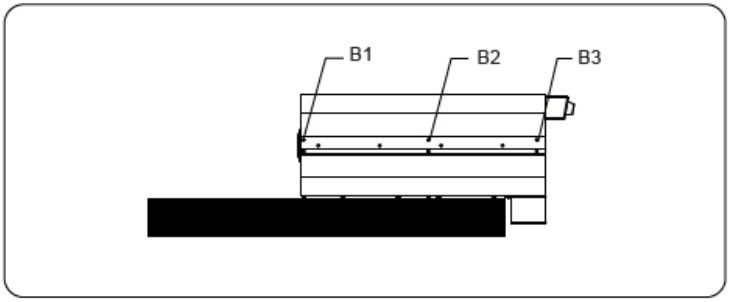

c) En bas de l'appareil, dévissez les vis C1 et C2 puis faites glisser la face avant du boîtier vers le bas et déclippez la boucle pour la retirer complètement.

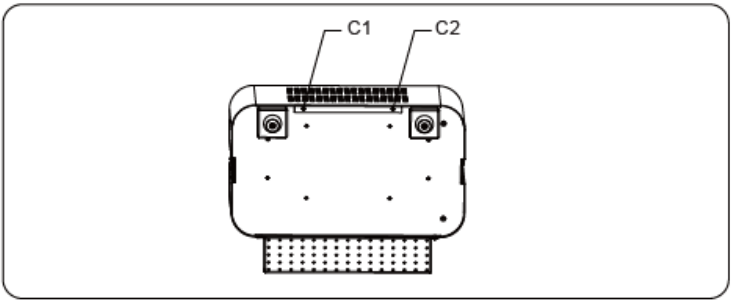

d) Après avoir retiré le panneau du boîtier, repérez la plaque en céramique à l'intérieur.

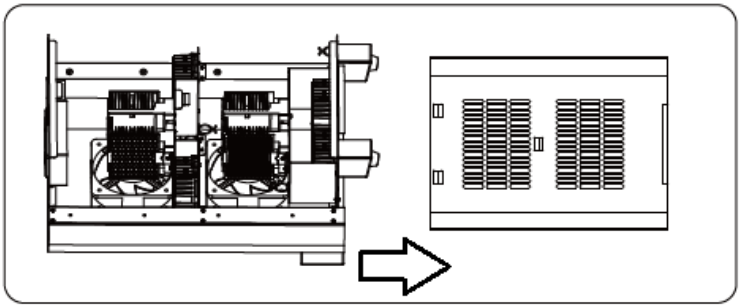

e) Déplacez doucement la plaque en céramique fixe à droite et à gauche et elle se desserrera dans le support, tirez-la vers le haut et fixez-en une nouvelle à sa place en la pressant dans la douille, en la basculant légèrement vers la droite-gauche jusqu'à ce qu'elle s'enclenche complètement dans son titulaire.

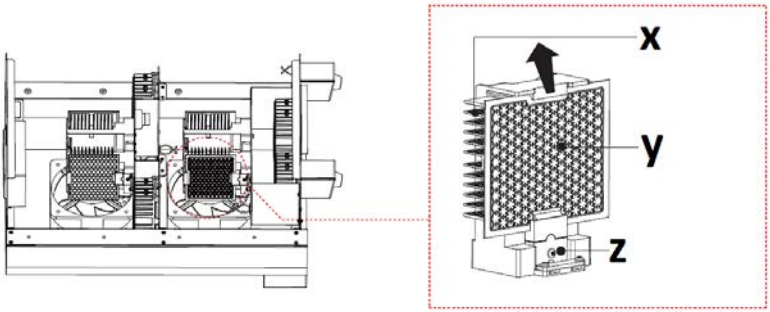

X - radiateur
Y - plaque en céramique
Z - douille de montage

f) Le reste du montage se fait dans l'ordre inverse.

3.4.2 REMPLACEMENT DU FUSIBLE

Le fusible est situé à l'arrière du boîtier de l'appareil dans la poche. Pour remplacer le fusible, tournez son support ("FUSE") dans le sens inverse des aiguilles d'une montre et retirez-le avec le fusible à l'intérieur. Insérez ensuite une nouvelle à sa place, revissez le tout à sa place d'origine dans le boîtier (en le tournant dans le sens des aiguilles d'une montre).

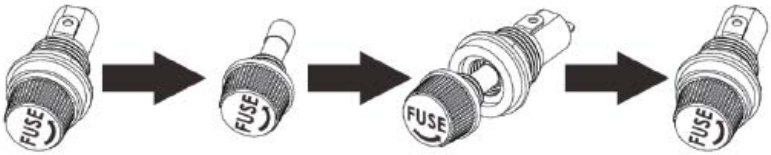

3.4.2 DÉPANNAGE

Problème	Cause(s) possible(s)	Solution
L'appareil ne démarre pas	Le cordon d'alimentation est mal branché ou pas d'alimentation dans la prise	Vérifiez la connexion du cordon d'alimentation et, si nécessaire, l'électricité dans la prise de courant
	Fusible grillé	Remplacez le fusible par un bon.
L'unité démarre mais produit peu d'ozone	Plaque(s) céramique(s) contaminée(s)	Nettoyez ou remplacez la ou les plaques en céramique.

L'appareil démarre mais ne produit pas d'ozone.	Plaque(s) céramique(s) usée(s).	Remplacez la ou les plaques en céramique.

INSTRUCTIONS CONCERNANT L'ÉLIMINATION DES BATTERIES ET DES PILES :
Une pile CR2032 3V est installée dans la télécommande. Retirez la batterie usagée de l'appareil de la même manière que vous l'insérez.
Déposez les piles dans un point de collecte approprié.

ÉLIMINATION DES APPAREILS USAGÉS.
À la fin de sa vie utile, ce produit ne doit pas être jeté avec les déchets ménagers normaux, mais doit être apporté a un point de collecte pour le recyclage des appareils électriques et électroniques. Ceci est indiqué par le symbole sur le produit, le manuel ou l'emballage. Les matériaux utilisés dans l'appareil peuvent être réutilisés conformément à leur marquage. En réutilisant les matériaux ou d'autres formes d'utilisation d'appareils usagés, vous apportez une contribution significative à la protection de notre environnement.
L'administration locale vous fournira des informations sur le point approprié pour l'élimination des appareils usagés..

Questo manuale di istruzioni è stato tradotto con la traduzione automatica. Ci sforziamo costantemente di fornire una traduzione accurata. Tuttavia, nessuna traduzione automatica è perfetta, né intende sostituire la traduzione umana. Il manuale di istruzioni ufficiale è nella versione inglese. Eventuali discrepanze o differenze create dalla traduzione non sono vincolanti e non hanno alcun effetto legale ai fini della conformità o dell'esecuzione. In caso di domande relative all'accuratezza delle informazioni contenute nel manuale di istruzioni, consultare la versione inglese dei contenuti, in quanto questa è la versione ufficiale.

Dati tecnici

Descrizione del parametro	Valore del parametro
Nome del prodotto	GENERATORE DI OZONO
Modello	**AIRCLEAN 40G**
Tensione di alimentazione [V~] / Frequenza [Hz]	230 / 50
Potenza nominale [W]	350
Classe di protezione	I
Classe IP	IPX0
Dimensioni [Larghezza x Profondità x Altezza; mm]	460 x 400 x 840
Peso [kg]	18,1
Efficienza di ozonizzazione [g/h]	Fino a 40
Portata ventilatore [m^3/h]	289x2
La zona applicazioni [m^2]	75-1200
Pezzo in ceramica	90 x 110 mm (x4)
Batteria del telecomando	CR 2032
Fusibile	F3AL 3A 250V

1. Descrizione generale

Questo manuale ha lo scopo di assistervi per un uso sicuro e affidabile. Il prodotto è progettato e fabbricato rigorosamente secondo le specifiche tecniche utilizzando la tecnologia e i componenti più recenti e mantenendo i più alti standard di qualità.

LEGGERE ATTENTAMENTE E COMPRENDERE QUESTO MANUALE PRIMA DI INIZIARE IL LAVORO.

Per garantire un funzionamento duraturo e affidabile dell'apparecchio, occorre prestare attenzione al suo funzionamento e alla sua manutenzione secondo le istruzioni

del presente manuale. I dati tecnici e le specifiche di questo manuale sono aggiornati. Il produttore si riserva il diritto di apportare modifiche per migliorare la qualità. Tenendo conto del progresso tecnologico e della possibilità di ridurre il rumore, l'apparecchio è progettato e costruito in modo tale che il rischio derivante dall'emissione di rumore sia ridotto al livello più basso.

Spiegazione dei simboli

	Il prodotto soddisfa i requisiti degli standard di sicurezza pertinenti.
	Prima dell'uso bisogna prendere visione del manuale.
	Prodotto riciclabile.
	ATTENZIONE! o **ATTENZIONE!** o **RICORDA!** descrivere una situazione (segnale di avvertimento generale).
	ATTENZIONE! Pericolo di folgorazione!
	Vvertenza contro il pericolo di avvelenamento con sostanze tossiche!
	Da utilizzare esclusivamente all'interno dei locali.

ATTENZIONE! Le illustrazioni in questo manuale hanno il carattere illustrativo e possono differire in alcuni dettagli dall'aspetto reale del prodotto.

2. Sicurezza d'uso

ATTENZIONE! Leggere tutte le avvertenze e le istruzioni di sicurezza. Il mancato rispetto delle avvertenze e delle istruzioni può causare folgorazione, incendio e/o danni fisici o morte.

Il termine "dispositivo" o "prodotto" nelle avvertenze e nella descrizione del manuale si riferisce a:
Generatore di ozono

2.1. Sicurezza elettrica

a) La spina del dispositivo deve essere adattata alla presa. Non modificare la spina in alcun modo. Le spine originali e le prese corrispondenti riducono il rischio di scosse elettriche.
b) Evitare di toccare i componenti con messa a terra come tubi, radiatori, fornelli e frigoriferi. Esiste un rischio maggiore di scosse elettriche se il corpo è collegato a terra e tocca il dispositivo mentre è esposto a pioggia diretta, pavimentazione bagnata o mentre si lavora in un ambiente umido. La penetrazione dell'acqua nel dispositivo aumenta il rischio di danneggiamento o di folgorazione.
c) Non toccare il dispositivo con mani bagnate o umide.
d) Non usare il cavo dell'alimentazione in modo inadeguato. Non utilizzare mai il cavo per trasportare il dispositivo per tirare o estrarre la spina dal contatto. Tenere il cavo lontano da fonti di calore, olio, bordi taglienti o parti in movimento. I cavi danneggiati o aggrovigliati aumentano il rischio di scosse elettriche.
e) Se è inevitabile utilizzare il dispositivo in un ambiente umido, è necessario applicare l'interruttore differenziale (RCD). L'utilizzo di un RCD riduce il rischio di scosse elettriche.
f) È vietato utilizzare il dispositivo se il cavo di alimentazione è danneggiato o mostra segni visibili di usura. Un cavo di alimentazione danneggiato deve essere sostituito da un elettricista qualificato o dal servizio di assistenza del produttore.
g) Per evitare scosse elettriche, non immergere il cavo, la spina o il dispositivo stesso in acqua o altri liquidi. Non utilizzare l'apparecchio su superfici bagnate.
h) Non utilizzare il dispositivo in ambienti con umidità molto elevata / nelle immediate vicinanze di serbatoi d'acqua!
i) Non permettere che l'apparecchio si bagni. Pericolo di folgorazione!

2.2. Sicurezza sul posto di lavoro

a) Mantieni l'area di lavoro ordinata e ben illuminata. Il disordine o la scarsa illuminazione possono provocare incidenti. Occorre prevedere gli eventi, prestare attenzione alle proprie azioni e usare il buon senso durante l'utilizzo del dispositivo.
b) Se si riscontrano danni o irregolarità nel funzionamento del prodotto, spegnerlo immediatamente e segnalarlo a una persona autorizzata.
c) In caso di dubbi sul corretto funzionamento del prodotto o in caso di constatazione di un danno, si prega di contattare il servizio di assistenza del produttore.
d) Le riparazioni devono essere eseguite solo dall'assistenza tecnica del produttore. Riparare il dispositivo in autonomia è severamente vietato!
e) In caso di incendio o di accensione del fuoco, si devono usare solo estintori a polvere o a neve (CO2) per spegnere l'apparecchio sotto tensione.
f) Non sono ammessi bambini o persone non autorizzate nell'area di lavoro. (La disattenzione può causare la perdita di controllo dell'unità.)
g) Controllare regolarmente lo stato degli adesivi con le informazioni di sicurezza. In caso di adesivi non leggibili, procedere alla sostituzione.
h) Conservare il manuale d'uso per utilizzo futuro. Se il dispositivo deve essere affidato ai terzi, insieme ad esso va consegnato loro anche il manuale d'istruzioni.
i) Tenere il dispositivo lontano dalla portata dei bambini e degli animali.
j) Il locale da ozonizzare deve essere sigillato (chiudere le porte esterne, eliminare le perdite da finestre, porte, ecc.), con ventilazione meccanica disattivata e bocchette coperte. Se possibile, si consiglia di attivare la ventilazione interna per facilitare la circolazione dell'aria nella stanza ozonizzata. Aprire la porta interna (es. bagno, guardaroba, ecc.) nella stanza ozonizzata.
k) E' vietata la permanenza di persone o animali nel locale dove viene effettuato il trattamento di ozonizzazione. Se è necessario entrare in una tale stanza, il tempo trascorso nella stanza dovrebbe essere ridotto al minimo e dovrebbero essere utilizzati indumenti protettivi e maschere con inserti appropriati.
l) Nel locale dove viene effettuato il trattamento con ozono è vietato fumare, lavorare con fuoco aperto, lavorare con utensili che infiammano o scintillano, lavorare con oli e grassi o lasciare oggetti sporchi di olio o grasso.
m) Dopo aver acceso la macchina per l'ozonizzazione, lasciare immediatamente la stanza.

Ricordati! occorre proteggere bambini e altre persone durante il lavoro con l'aparecchio.

2.3. Sicurezza personale

a) È vietato utilizzare il dispositivo quando si è stanchi, malati, sotto l'effetto di alcool, droga o medicinali che riducono in modo significativo le capacità relative alla gestione del dispositivo.
b) Il dispositivo non è destinato all'uso da parte di persone (compresi i bambini) con funzioni mentali, sensoriali o intellettive ridotte o persone prive di esperienza e/o conoscenza a meno che non siano supervisionate o siano state istruite da una persona responsabile della loro sicurezza su come operare il dispositivo.
c) L'apparecchio può essere azionato da persone fisicamente idonee, capaci di farlo funzionare e adeguatamente addestrate, che abbiano letto queste istruzioni e siano state istruite in materia di sicurezza e salute sul lavoro.
d) Bisogna prestare attenzione, usare il buon senso durante il funzionamento dell'apparecchio. Un attimo di disattenzione può portare a gravi lesioni del corpo.
e) Per prevenire l'avvio accidentale, assicurarsi che l'interruttore sia in posizione off prima di connettersi alla fonte di alimentazione.
f) L'apparecchio non è un giocattolo. I bambini vanno sorvegliati affinché non giochino con il dispositivo.

2.4. Utilizzo sicuro dell'apparecchio

a) Non utilizzare l'apparecchio se l'interruttore ON/OFF non funziona bene (non si accende e non si spegne). L'apparecchio che non può essere controllato da un interruttore, non è sicuro, non può funzionare e deve essere riparato.
b) Estrarre la spina dalla presa prima di fare regolazioni, cambiare accessori o mettere via l'apparecchio. Questa misura preventiva riduce il rischio di messa in moto accidentale.
c) Conservare gli apparecchi inattivi fuori dalla portata dei bambini e delle persone che non conoscono l'apparecchio o queste istruzioni d'uso. I dispositivi sono pericolosi se utilizzati da persone senza esperienza.
d) Mantenere il dispositivo in buono stato tecnico. Controllare prima di ogni operazione che non ci siano danni generali o relativi alle parti in movimento (crepe nelle parti e nei componenti o qualsiasi altra condizione che possa influenzare il funzionamento sicuro del dispositivo). In caso di guasto, far riparare il dispositivo prima dell'uso.
e) Conservare il dispositivo fuori dalla portata dei bambini.

f) La riparazione e la manutenzione delle apparecchiature dovrebbero essere effettuate dal personale qualificato utilizzando esclusivamente parti di ricambio originali. Ciò garantirà un utilizzo sicuro.
g) Per assicurare l'integrità operativa progettata dell'apparecchio, non rimuovere le coperture installate in fabbrica o allentare le viti.
h) Durante il trasporto e lo spostamento dell'apparecchio dal luogo di stoccaggio a quello di utilizzo, si deve tener conto delle norme di sicurezza e di salute per la movimentazione manuale in vigore nel paese in cui l'apparecchio viene utilizzato.
i) È vietato muovere, spostare o ruotare l'apparecchio durante il funzionamento.
j) Pulire regolarmente l'apparecchio per evitare un accumulo permanente di sporco.
k) L'entrata e l'uscita dell'aria non devono essere ostruite.
l) L'apparecchio non è un giocattolo. Le operazioni di pulizia e di manutenzione non devono essere effettuate da bambini senza sorveglianza.
m) È vietato intervenire sul design del dispositivo per modificarne i parametri o la costruzione.
n) Tenere il dispositivo lontano da fonti di fuoco e di calore
o) Assicurarsi che la ruota sia posizionata in modo stabile.
p) È vietato l'uso del dispositivo alle persone con problemi olfattivi.
q) Assicurati che ci sia spazio sufficiente attorno al dispositivo prima che venga acceso
r) È VIETATO inalare direttamente l'ozono emesso dal dispositivo. L'inalazione a breve termine dell'ozono in alte concentrazioni e l'inalazione a lungo termine dell'ozono in basse concentrazioni possono causare gravi pericoli per la salute e persino la vita!

ATTENZIONE! Sebbene il prodotto sia stato progettato per essere sicuro e disponga di protezioni adeguate e nonostante le caratteristiche di sicurezza aggiuntive fornite all'utente, esiste ancora un lieve rischio di incidente o lesioni durante la manipolazione del prodotto. Si consiglia procedere con cautela e mantenere il buon senso durante l'utilizzo.

3. Istruzioni per l'uso

Il dispositivo viene utilizzato per generare ozono dall'aria circostante e viene utilizzato per la disinfezione degli ambienti.

L'utente è responsabile di qualsiasi danno derivante da un uso improprio.

3.1. Panoramica del Prodotto

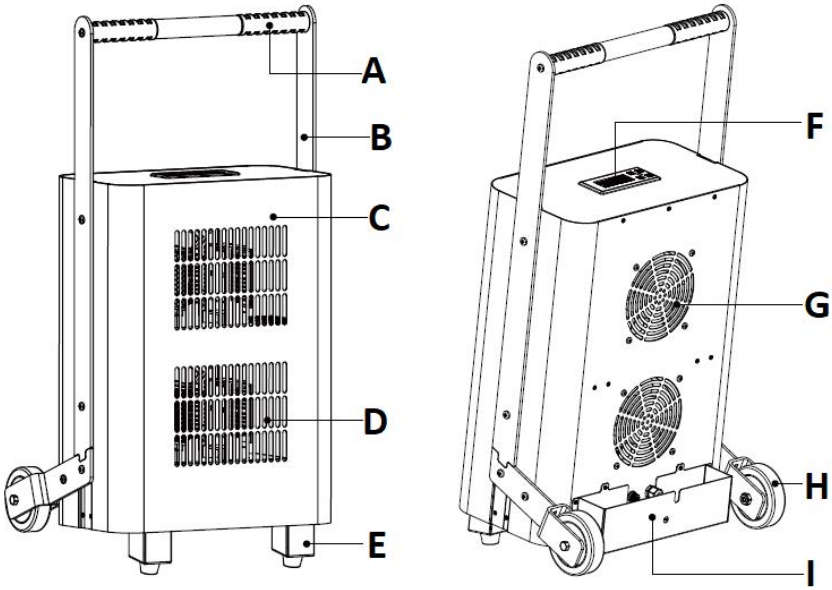

A. **Maniglia per il trasporto**
B. **Traversa che collega la maniglia all'alloggiamento**
C. **Custodia**
D. **Punti vendita**
E. **Piede**
F. **Pannello di controllo con display**
G. **Foro d'ingresso**
H. **Ruota**
I. **Tasca per cavo di alimentazione + portafusibile (interno)**
J. **Telecomando (foto sotto)**

3.2. Preparazione al lavoro

POSIZIONAMENTO DELL'APPARECCHIO

La temperatura ambiente non deve superare i 40°C e l'umidità relativa non deve superare l'85%. Posizionare l'unità al centro della stanza in modo da garantire una buona circolazione dell'aria. Bisogna mantenere una distanza minima di 10 cm da ogni parete dell'apparecchio. Tenere l'apparecchio lontano da qualsiasi superficie calda. Utilizzare sempre l'apparecchio su una superficie piana, stabile, pulita, resistente al fuoco e tenere fuori dalla portata dei bambini e delle persone con funzioni mentali, sensoriali o intellettuali ridotte. L'apparecchio deve essere collocato in modo tale che la spina di alimentazione possa essere raggiunta in qualsiasi momento. Assicurarsi che l'alimentazione elettrica dell'apparecchio corrisponda ai dati riportati sulla targhetta!

MONTAGGIO DELL'APPARECCHIO

Utilizzando le 6 viti e la chiave a brugola (foto sopra), fissare la maniglia di trasporto (a) con entrambe le traverse (b) all'alloggiamento del dispositivo (c) come mostrato nello schema seguente:

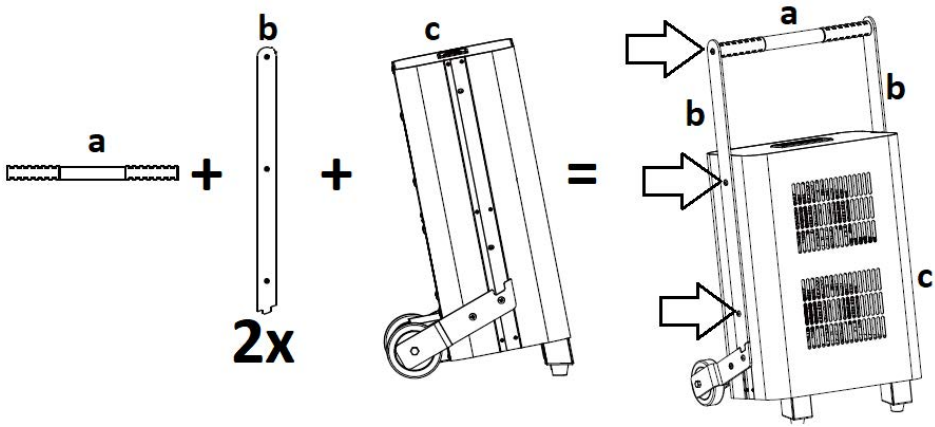

3.3. Utilizzo del dispositivo.

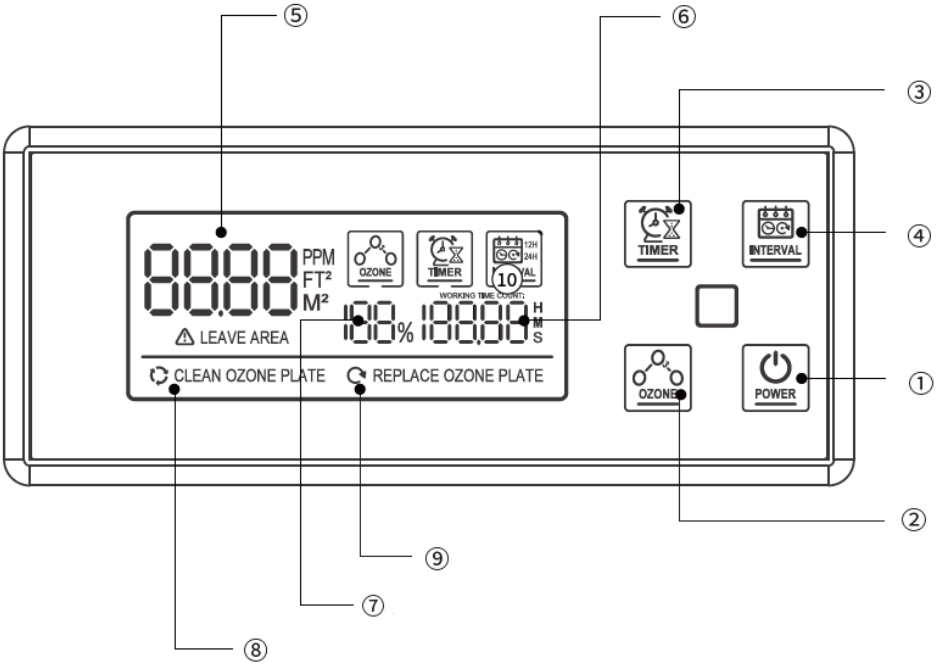

Pannello di controllo / telecomando:

No. su disegno	Nome pulsante	Funzione
1	ENERGIA	Accensione/spegnimento del dispositivo (all'accensione il dispositivo funziona con le impostazioni di default: tempo per l'inizio della produzione di ozono: 1 minuto; da spento le ventole funzionano con un ritardo di 1 minuto).
2	OZONO / OZONE^ o OZONO^v	Scegliendo uno dei quattro livelli di efficienza di ozonizzazione all'ora: 25% (10g), 50% (20g), 75% (30g), 100% (40g).
3	TIMER	Impostazione del tempo di lavoro tra 15 minuti (MIN) - 240 minuti (MAX). Ogni pressione del pulsante aumenta il tempo di funzionamento di 15 minuti.
4	INTERVALLO	Selezione del ciclo di lavoro da lanciare ad intervalli regolari, ogni 12 o 24 ore (il ciclo di lavoro

		selezionato viene visualizzato sullo schermo - vedi numero 10 nella figura sopra).

Sul display:

No. su disegno	Nome	Funzione
5	Area di lavoro	Impostazione dell'area della stanza per l'ozonizzazione: 75-1200 m ^{2} .
6	Orario di lavoro	15-240 min.
7	Percentuale di produzione di ozono	25% (10g/h), 50% (20g/h), 75% (30g/h), 100% (40g/h).
8	Una spia luminosa per ricordarti di pulire le piastre in ceramica	Pulire le piastre in ceramica quando sul display appare il messaggio "CLEAN OZONE PLATE". Dopo la pulizia, eliminare il messaggio con il pulsante "OZONO".
9	Una luce che ti ricorda di sostituire le piastre in ceramica	Sostituire le piastre in ceramica quando sul display compare il messaggio "SOSTITUIRE PIASTRA OZONO". Dopo la pulizia, eliminare il messaggio con il pulsante "OZONE".

INIZIO LAVORI

ATTENZIONE: prima di avviare il dispositivo, assicurarsi che non vi siano persone, animali e piante nella stanza ozonizzata.

IMPORTANTE: prima di mettere in funzione l'unità, sigillare bene il locale ozonizzato per evitare che l'ozono entri nei locali adiacenti durante il funzionamento.

- Posizionare il dispositivo nella sua posizione e quindi collegare la spina a una presa di corrente. Lo schermo sul pannello di controllo si illuminerà.
- Premere il pulsante "POWER" (sul dispositivo o sul telecomando) e il dispositivo si accenderà con le impostazioni predefinite, ovvero 15 minuti e produzione di ozono al 100%.
- Premere il pulsante "OZONE" per impostare la percentuale di ozono desiderata per ora (vedi sotto).
- Premere il pulsante "TIMER" per impostare il tempo di funzionamento dell'unità in base all'area della stanza (vedere la tabella seguente). Ogni pressione del pulsante aumenta il tempo di funzionamento di 15 minuti.
- Premere il pulsante "INTERVAL" per selezionare un intervallo di lavoro di 12 o 24 ore.

- Trascorsi 40-60 minuti dal termine dell'operazione, si può entrare nel locale ed aprire porte e finestre per arieggiarlo.

Capacità di carico	**10 g/ora**	**20 g/ora**	**30 g/ora**	**40 g/ora**
Superficie camera [m^2]	Tempo di lavoro [min]	Tempo di lavoro [min]	Tempo di lavoro [min]	Tempo di lavoro [min]
75	60	30	20	15
150	120	60	40	30
300	240	120	80	60
450	-	180	120	90
600	-	240	160	120
750	-	-	200	150
900	-	-	240	180
1200	-	-	-	240

3.4. Pulizia e manutenzione

a) Prima di pulire, regolare o sostituire gli accessori, e quando l'apparecchio non è in uso, scollegare il cavo di alimentazione dalla rete elettrica e attendere che le parti rotanti si fermino.
b) Usare solo agenti non corrosivi per la pulizia della superficie.
c) Conservare l'apparecchio in un luogo asciutto e fresco, al riparo dall'umidità e dalla luce solare diretta.
d) È vietato spruzzare l'apparecchio con un getto d'acqua o immergerlo in acqua.
e) Assicurarsi che l'acqua non penetri dalle aperture dell'alloggiamento.
f) I fori di ventilazione e la piastra in ceramica (il suo radiatore) devono essere puliti con una spazzola e aria compressa a pressione inferiore.
g) Per la pulizia utilizzare un panno morbido.
h) Non utilizzare oggetti appuntiti e/o metallici (ad es. spazzole metalliche o spatole metalliche) per la pulizia poiché potrebbero danneggiare la superficie del materiale dell'apparecchio.
i) Non pulire l'apparecchio con sostanze acide, prodotti medici, diluenti, carburante, olio o altri prodotti chimici, poiché ciò potrebbe causare danni all'apparecchio.

3.4.1 SOSTITUZIONE DEL PIATTO IN CERAMICA

IMPORTANTE: la durata di una singola piastra in ceramica è di oltre 6000 ore di funzionamento. Trascorso questo tempo, si consiglia di sostituirlo per mantenere le migliori prestazioni del dispositivo. Di seguito viene descritto anche l'accesso alla piastra in ceramica nel caso sia necessario pulirla.

a) Scollegare il dispositivo orizzontalmente sulla parete posteriore dell'alloggiamento, ad esempio quando è posizionato su una scrivania, quindi svitare le 8 viti (da A1 a A4) che fissano le traverse della maniglia di trasporto e le ruote - 4 per lato - come indicato in l'immagine qui sotto:

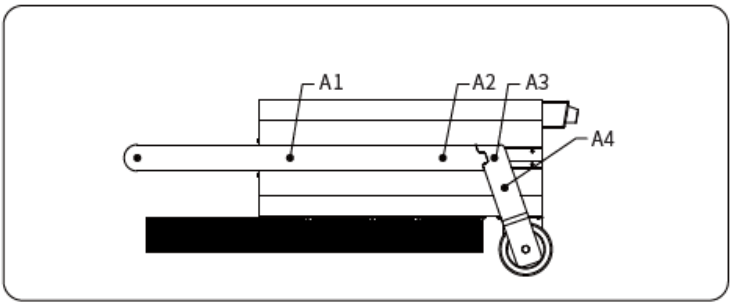

b) Svitare le viti B1, B2 e B3 (vedi figura sotto) - 3 pz. su ogni lato, per un totale di 6 pz.

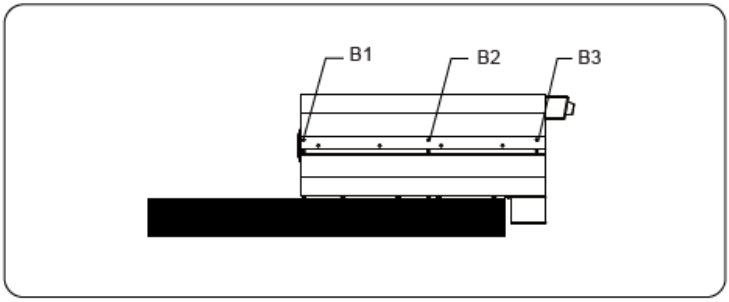

c) Nella parte inferiore dell'unità, svitare le viti C1 e C2 quindi far scorrere verso il basso il pannello frontale della custodia e sganciare la fibbia per rimuoverla completamente.

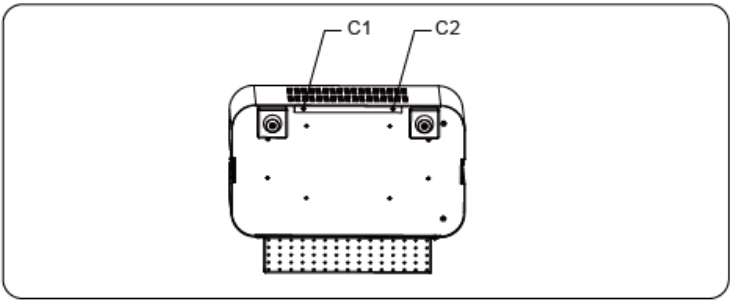

d) Dopo aver rimosso il pannello dell'alloggiamento, individuare la piastra in ceramica all'interno.

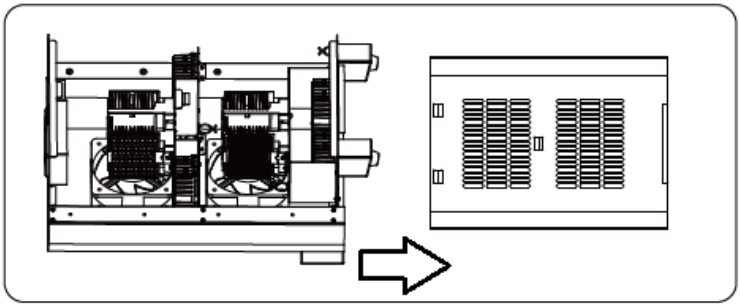

e) Muovi delicatamente la piastra fissa in ceramica a destra e a sinistra e si allenterà nel supporto, tirala verso l'alto e attaccane una nuova al suo posto premendola nella presa, facendola oscillare leggermente verso destra-sinistra fino a quando non scatta completamente nella sua titolare.

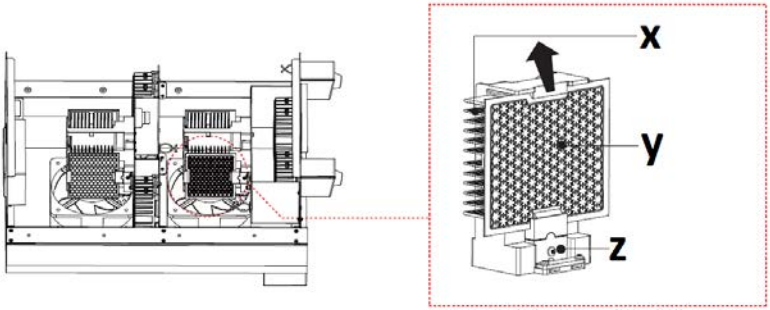

X - radiatore
Y - piatto in ceramica
Z - presa di montaggio

f) Il resto dell'assemblea è nell'ordine inverso.

3.4.2 SOSTITUZIONE DEL FUSIBILE

Il fusibile si trova sul retro dell'alloggiamento del dispositivo nella tasca. Per sostituire il fusibile, ruotare il suo portafusibile ("FUSE") in senso antiorario ed estrarlo con il fusibile al suo interno. Quindi inserirne uno nuovo al suo posto, riavvitare il tutto nella sua posizione originale nell'alloggiamento (ruotando in senso orario).

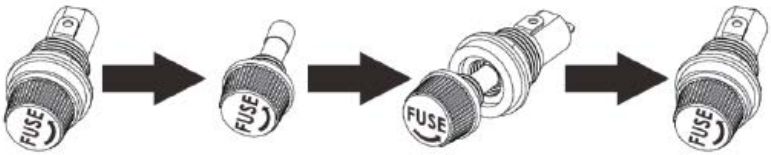

3.4.2 RISOLUZIONE DEI PROBLEMI

Problema	Possibile causa	Soluzione
Il dispositivo non si avvia	Il cavo di alimentazione è collegato in modo errato o non c'è alimentazione nella presa	Controllare il collegamento del cavo di alimentazione e, se necessario, l'elettricità nella presa di corrente
	Fusibile saltato	Sostituire il fusibile con uno buono.
L'unità si avvia ma produce poco ozono	Piastre in ceramica contaminate	Pulire o sostituire le piastre in ceramica.
L'unità si avvia ma non produce ozono.	Piatto/i in ceramica usurato/i.	Sostituire le piastre in ceramica.

ISTRUZIONI PER LA RIMOZIONE SICURA DELLA BATTERIA:
Nel telecomando è installata una batteria CR2032 da 3V. Rimuovere la batteria usata dal dispositivo nello stesso modo in cui la si inserisce.
Consegnare le batterie usate alla cellula responsabile dello smaltimento di questi materiali.

SMALTIMENTO DEI DISPOSITIVI USURATI.
Alla fine della sua vita utile, questo prodotto non deve essere smaltito con i normali rifiuti urbani ma va affidato a un centro di raccolta di apparecchiature elettriche ed elettroniche. Lo segnala il simbolo, collocato sul prodotto, sulle istruzioni per l'uso o sull'imballaggio. Le materie plastiche utilizzate nel dispositivo sono adatte al riutilizzo secondo la loro etichettatura. Riutilizzando, riproponendo o utilizzando in altro modo l'attrezzatura usurata, si contribuisce alla tutela del nostro ambiente naturale.
Per informazioni sull’impianto adatto per lo smaltimento dei dispositivi usurati, contattare gli organi della vostra amministrazione locale.

Este manual de instrucciones ha sido traducido automáticamente. Nos esforzamos constantemente por ofrecer una traducción precisa. Sin embargo, ninguna traducción automática es perfecta. Tampoco pretende sustituir a la traducción realizada por un ser humano. El manual de instrucciones oficial es la versión inglesa. Cualquier discrepancia o diferencia en la traducción no es vinculante ni tiene ningún efecto legal a efectos de cumplimiento o ejecución. En caso de duda sobre la exactitud de la información incluida en las instrucciones de uso, consulte la versión inglesa de estos contenidos, ya que esta es la versión oficial.

Características técnicas

Descripción del parámetro	Valor del parámetro
Nombre del producto	GENERADOR DE OZONO
Modelo	**AIRE LIMPIO 40G**
Voltaje de alimentación [V~] / Frecuencia [Hz]	230 / 50
Potencia nominal [W]	350
Clase de aislamiento	I
clase de IP	IPX0
Dimensiones [anchura × profundidad × altura; mm]	460x400x840
Peso [kg]	18,1
Eficiencia de ozonización [g/h]	hasta 40
Capacidad del ventilador [m^3 /h]	289x2
Área aplicaciones [m^2]	75-1200
Pieza de cerámica	90 x 110 mm (x4)
Batería de control remoto	CR 2032
Fusible	F3AL 3A 250V

1. Descripción general

El objetivo de este manual es ayudarlo a lograr un uso seguro y confiable. El producto ha sido desarrollado y fabricado siguiendo rigurosamente las prescripciones técnicas, utilizando la tecnología y los componentes más avanzados y manteniendo el máximo nivel de calidad.

ANTES DE COMENZAR A TRABAJAR LEA ATENTAMENTE ESTE MANUAL.

Para extender la vida útil del equipo y garantizar su fiabilidad, el usuario tiene que asegurarse de que el funcionamiento y el mantenimiento sean correctos y se ajusten a las instrucciones de este manual. Las características técnicas y los datos incluidos en este manual son actuales. La información de este documento está sujeta a cambios en relación con mejoras de calidad, sin previo aviso. Teniendo en cuenta los avances tecnológicos y la capacidad de reducir el ruido, el aparato está desarrollado y construido para reducir al mínimo el riesgo relacionado con la exposición al ruido.

Explicación de los símbolos

	El producto cumple con los requisitos de las correspondientes normas de seguridad.
	Antes de utilizar, leer atentamente el manual.
	Producto reciclable.
	¡PRECAUCIÓN! o ¡ **ADVERTENCIA!** o ¡ **RECUERDA!** describir una situación (señal general de advertencia).
	¡ADVERTENCIA! ¡Advertencia de descarga eléctrica!
	¡Riesgo de intoxicación por sustancias o compuestos tóxicos!
	Solo para uso en interiores.

¡ADVERTENCIA! Las imágenes de este manual tienen carácter meramente explicativo y los detalles de su producto pueden ser diferentes.

2. Seguridad de uso

¡ADVERTENCIA! Lea todas las advertencias e instrucciones de seguridad. El incumplimiento de las advertencias e instrucciones puede provocar descarga eléctrica, incendio y/o lesiones graves o la muerte.

El término "aparato" o "producto" en las advertencias y en la descripción del manual se refiere a:
Generador de ozono

2.1. Seguridad eléctrica

a) La clavija de la herramienta eléctrica debe coincidir con el enchufe. Nunca modificar el enchufe de ninguna manera. Usar la clavija no modificada y el enchufe de alimentación correspondiente reducirá el riesgo de choque eléctrico.
b) Evite tocar las partes conectadas a tierra como tubos, radiadores, calderas y frigoríficos. Existe un mayor riesgo de descarga eléctrica si su cuerpo está conectado a tierra y toca el dispositivo mientras está expuesto a la lluvia directa, pavimento mojado o mientras trabaja en un ambiente húmedo. El ingreso del agua a la herramienta aumenta el riesgo de avería y descargas eléctricas.
c) No tocar el dispositivo con las manos mojadas o húmedas.
d) No usar el cable de alimentación de forma incorrecta. Nunca manipular el equipo ni sacar la clavija tirando del cable. Mantener el cable alejado de las fuentes de calor, aceites, cantos cortantes o piezas móviles. Los cables dañados o enredados aumentan el riesgo de descarga eléctrica.
e) Si no se puede evitar el uso del aparato en un entorno húmedo, se debe utilizar un dispositivo de corriente residual (RCD). El uso del RCD reduce el riesgo de descarga eléctrica.
f) No usar el aparato si el conductor de alimentación está dañado o muestra claros signos de desgaste. El cable de alimentación dañado debe ser sustituido por un electricista cualificado o por el servicio técnico del fabricante.
g) Para evitar el choque eléctrico, no sumergir el cable, el enchufe o el aparato en agua o en cualquier otro líquido. No trabajar con la herramienta en superficies mojadas.
h) ¡No use el dispositivo en habitaciones con mucha humedad / en las inmediaciones de tanques de agua!
i) No permitir que la herramienta se moje. ¡Advertencia de descarga eléctrica!

2.2. Seguridad en el lugar de trabajo

a) Mantenga la zona de trabajo ordenada y bien iluminada. El desorden o la mala iluminación pueden provocar accidentes. Sea previsor, mire lo que está haciendo y use el sentido común cuando use el dispositivo.
b) Si encuentra algún daño o irregularidad en el funcionamiento del producto, apáguelo inmediatamente y comuníqueselo a una persona autorizada.
c) Si tiene alguna duda sobre el funcionamiento del producto o si este está dañado, póngase en contacto con el servicio técnico del fabricante.
d) Solo el servicio técnico del fabricante se puede encargar de la reparación del dispositivo. ¡No realizar las reparaciones por sí solo!
e) En caso de producirse un fuego o un incendio, solo deben utilizarse extintores de polvo o de nieve carbónica (CO2) para extinguir el equipo con tensión eléctrica.
f) No se permiten niños ni personas no autorizadas en el área de trabajo. (La falta de atención puede resultar en la pérdida de control de la unidad).
g) Controlar regularmente el estado de las etiquetas adhesivas de seguridad. Cuando las etiquetas son ilegibles, proceder a su sustitución.
h) Guardar el manual de uso para permitir su consulta en futuro. En caso de transmitir el equipo a otra persona, deberá entregarse también el manual de uso.
i) Mantener el equipo fuera del alcance de los niños y los animales.
j) Se debe sellar la habitación a ozonizar (cerrar las puertas exteriores, eliminar filtraciones en ventanas, puertas, etc.), con ventilación mecánica impar y tapar los conductos de ventilación. Si es posible, se recomienda encender la ventilación interna para facilitar la circulación de aire en la habitación ozonizada. Abra la puerta interior (por ejemplo, baño, armario, etc.) en la habitación ozonizada.
k) Está prohibido que personas o animales permanezcan en la habitación donde se realiza el tratamiento de ozonización. En caso de que haya una necesidad de entrar en dicho lugar, el tiempo de estancia allí se debe reducir al mínimo y usar la ropa de protección y las mascaras de seguridad con un cartucho adecuado.
l) En la sala donde se realiza el tratamiento con ozono, está prohibido fumar, trabajar con fuego abierto, trabajar con herramientas que produzcan llamas o chispas, trabajar con aceites y grasas o dejar objetos sucios con aceite o grasa.
m) Después de encender la máquina de ozonización, abandone la habitación inmediatamente.

¡Recuerde! hay que proteger los niños y las personas ajenas al utilizar el aparato.

2.3. Seguridad personal

a) No opere este dispositivo si está cansado, enfermo o bajo la influencia de alcohol, drogas o medicamentos que puedan afectar su capacidad para operar el dispositivo.
b) El dispositivo no está diseñado para ser utilizado por personas (incluidos niños) con funciones mentales, sensoriales o intelectuales reducidas o personas que carecen de experiencia y/o conocimiento a menos que estén supervisados o hayan sido instruidos por una persona responsable de su seguridad sobre cómo operar el dispositivo.
c) El equipo debe ser operado por personas físicamente aptas, capaces de manejarlo, que se hayan familiarizado con estas instrucciones y que hayan recibido la formación adecuada en materia de seguridad e higiene en el trabajo.
d) Mantener precaución y aplicar el sentido común durante el trabajo con esta herramienta. Un momento de distracción puede provocar lesiones graves del cuerpo.
e) Para evitar un arranque accidental, el usuario debe asegurarse que el interruptor está en la posición de apagado antes de conectarlo a una fuente de alimentación.
f) El dispositivo no es un juguete. Los niños deben ser supervisados para tener la seguridad de que no jueguen con el aparato.

2.4. Uso seguro del equipo

a) No utilice el dispositivo si el interruptor de alimentación ON/OFF no funciona correctamente (no conecta y desconecta la alimentación). Cuando una herramienta no se puede controlar con el interruptor, es peligrosa, no debe ser utilizada y debe ser reparada.
b) Desconectar el enchufe de la toma de corriente antes de realizar ajustes, cambiar accesorios o dejar la herramienta no utilizada. Esta medida preventiva reduce el riesgo de su puesta en marcha accidental.
c) Mantenga el producto sin usar fuera del alcance de los niños y de cualquier persona que no esté familiarizada con el dispositivo o este manual. Los dispositivos son peligrosos en manos de usuarios sin experiencia.
d) Mantener el dispositivo en buen estado técnico. Antes de cada uso comprobar si hay daños generales o daños relacionados con las piezas móviles (grietas en las piezas y los elementos o cualquier otra condición que pueda afectar al funcionamiento seguro del producto). En el caso del daño, hacer reparar el equipo antes de usarlo.

e) Mantener el equipo fuera del alcance de los niños.
f) Cualquier operación de reparación y mantenimiento debe ser realizada por el personal cualificado y utilizando repuestos originales. Así la seguridad de uso será garantizada.
g) Para garantizar la integridad operativa diseñada del equipo, no retirar las cubiertas instaladas en fábrica ni desatornillar los pernos.
h) Al transportar y manipular el dispositivo desde el lugar de almacenamiento al lugar de uso, tener en cuenta las normas de prevención de riesgos laborales durante la manipulación, aplicables en el país donde se utilizan los dispositivos.
i) Se prohíbe mover, desplazar o girar el equipo durante su funcionamiento.
j) Limpiar regularmente la herramienta para evitar la acumulación permanente de suciedad.
k) No tapar la entrada y la salida de aire.
l) El dispositivo no es un juguete. Los niños no deben realizar la limpieza y el mantenimiento sin la supervisión de un adulto.
m) No manipular la estructura del equipo para cambiar sus parámetros o el diseño.
n) Mantener el equipo lejos de fuentes de fuego y calor
o) Asegurarse de la colocación estable de la rueda.
p) Queda prohibido el manejo del equipo por las personas con la disosmia.
q) Asegúrese de que haya suficiente espacio alrededor del dispositivo antes de encenderlo
r) ESTÁ ESTRICTAMENTE PROHIBIDO la inhalación directa del ozono que sale de los orificios de salida del equipo. ¡Una inhalación de ozono durante corto periodo de tiempo en altas concentraciones o una inhalación de ozono prolongada en bajas concentraciones puede provocar un grave peligro para la salud e incluso para la vida vida!

¡ADVERTENCIA! Aunque el producto ha sido diseñado para ser seguro y cuenta con las protecciones adecuadas y a pesar de las características de seguridad adicionales proporcionadas al usuario, aún existe un ligero riesgo de accidente o lesión al manipular el producto. Se recomienda mantener precaución y actuar con sentido común al utilizarlo.

3. Instrucciones de uso

El dispositivo se utiliza para generar ozono a partir del aire circundante y se utiliza para desinfectar habitaciones.

La responsabilidad de todos los daños resultantes de un uso distinto al indicado recae sobre el usuario.

3.1. Descripción del producto

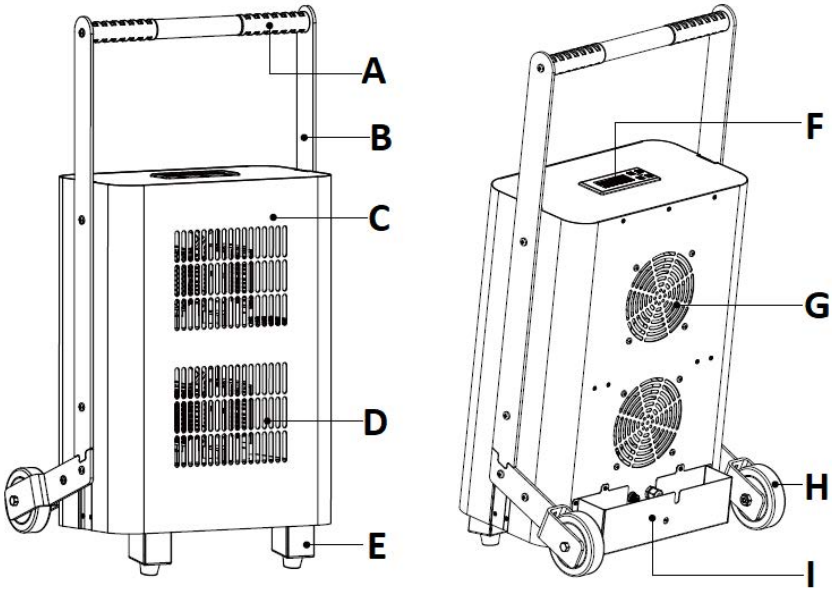

A. **Agarradero de transporte**
B. **Travesaño que conecta el mango a la carcasa.**
C. **Carcasa**
D. **Puntos de venta**
E. **Pie**
F. **Panel de mando con pantalla**
G. **Orificio de entrada**
H. **Rueda**
I. **Bolsillo para cable de alimentación + portafusibles (interior)**
J. **Mando a distancia (foto abajo)**

3.2. Preparación para el trabajo

LUGAR DE USO

La temperatura de ambiente no debe exceder los 40°C y la humedad relativa no debe exceder el 85%. Coloque la unidad en el centro de la habitación de manera que garantice una buena circulación de aire. Debe mantenerse una distancia mínima de 10 cm de cada pared del aparato. Mantenga el equipo alejado de cualquier superficie caliente. El equipo siempre debe utilizarse sobre una superficie plana, estable, limpia, resistente al fuego y seca, fuera del alcance de los niños y las personas con reducida capacidad psíquica, sensorial y mental. El dispositivo debe estar situado en un lugar con acceso libre al enchufe de alimentación. ¡Asegúrese de que la fuente de alimentación del dispositivo coincida con los datos indicados en la placa de características!

ENSAMBLAJE DEL DISPOSITIVO

Usando los 6 tornillos y la llave Allen (imagen de arriba), fije el asa de transporte (a) con ambas barras transversales (b) a la carcasa del dispositivo (c) como se muestra en el siguiente diagrama:

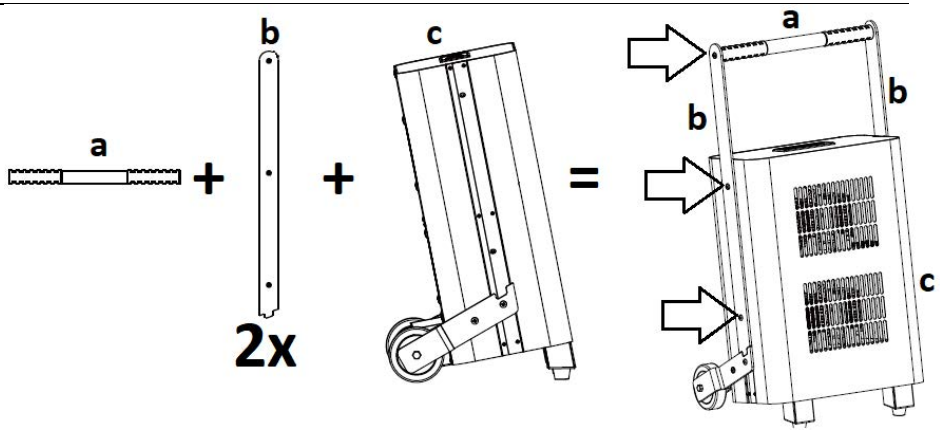

3.3. Manejo del equipo.

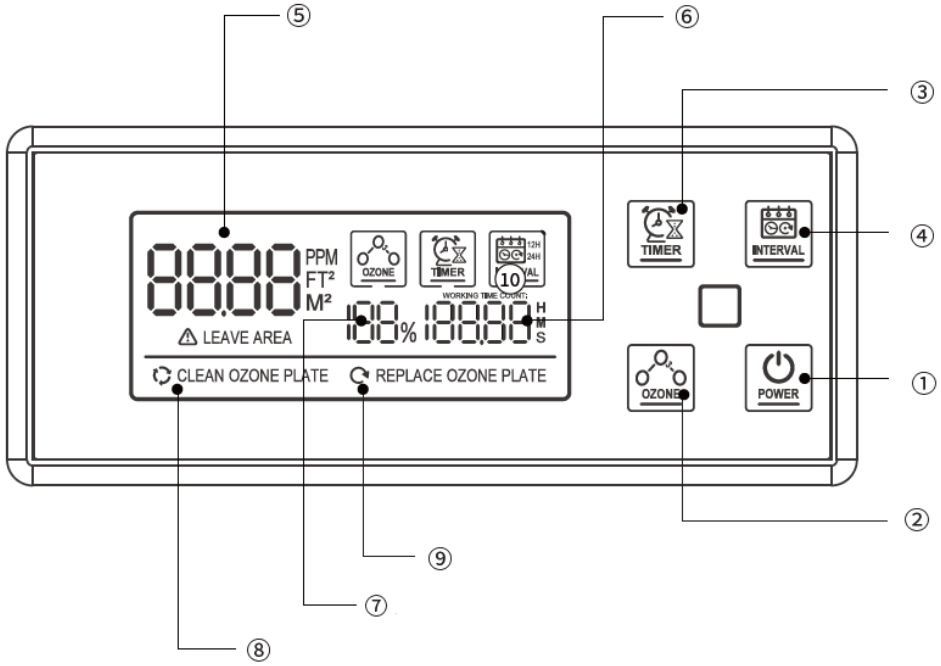

Panel de control / control remoto:

Nr. en el dibujo	Nombre del botón	Descripción de la acción

1	FUERZA	Encendido/apagado del dispositivo (cuando está encendido, el dispositivo funciona con la configuración predeterminada: tiempo para iniciar la producción de ozono: 1 minuto; cuando está apagado, los ventiladores funcionan con un retraso de 1 minuto).
2	OZONO / OZONO^ o OZONO ˅	Eligiendo uno de los cuatro niveles de eficiencia de ozonización por hora: 25% (10g), 50% (20g), 75% (30g), 100% (40g).
3	TEMPORIZADOR	Configuración del tiempo de trabajo entre 15 minutos (MIN) - 240 minutos (MAX). Cada pulsación del botón aumenta el tiempo de funcionamiento en 15 minutos.
4	INTERVALO	Selección del ciclo de trabajo para lanzar a intervalos iguales, cada 12 o 24 horas (el ciclo de trabajo seleccionado se muestra en la pantalla - ver el número 10 en la imagen de arriba).

En la pantalla:

Nr. en el dibujo	Denominación	Descripción de la acción
5	Área de trabajo	Configuración del área de la habitación para la ozonización: 75-1200 m^2 .
6	Tiempo de trabajo	15-240 min.
7	Porcentaje de producción de ozono	25 % (10 g/h), 50 % (20 g/h), 75 % (30 g/h), 100 % (40 g/h).
8	Una luz indicadora para recordarle que limpie las placas de cerámica	Limpie las placas de cerámica cuando aparezca el mensaje "CLEAN OZONE PLATE" en la pantalla. Después de la limpieza, borre el mensaje con el botón "OZONO".
9	Una luz que le recuerda que debe reemplazar las placas de cerámica.	Reemplace las placas de cerámica cuando aparezca el mensaje "REEMPLAZAR PLACA DE OZONO" en la pantalla. Después de la limpieza, borre el mensaje con el botón "OZONO".

COMENZANDO EL TRABAJO

ATENCIÓN: antes de encender el dispositivo, asegúrese de que no haya personas, animales y plantas en la habitación ozonizada.
IMPORTANTE: antes de poner en funcionamiento la unidad, selle bien la habitación ozonizada para evitar que el ozono entre en las habitaciones adyacentes durante el funcionamiento.

- Coloque el dispositivo en su ubicación y luego conecte su enchufe a una toma de corriente. La pantalla del panel de control se iluminará.
- Presione el botón "POWER" (en el dispositivo o en el control remoto) y el dispositivo se encenderá con la configuración predeterminada, es decir, 15 minutos y 100% de producción de ozono.
- Pulse el botón "OZONO" para establecer el porcentaje de ozono deseado por hora (ver más abajo).
- Presione el botón "TEMPORIZADOR" para configurar el tiempo de funcionamiento de la unidad según el área de la habitación (consulte la tabla a continuación). Cada pulsación del botón aumenta el tiempo de funcionamiento en 15 minutos.
- Presione el botón "INTERVALO" para seleccionar un intervalo de trabajo de 12 o 24 horas.
- Después de 40-60 minutos desde el final de la operación, puede ingresar a la habitación y abrir las puertas y ventanas para ventilarla.

Capacidad de carga	**10 g/hora**	**20 g/hora**	**30 g/hora**	**40 g/hora**
Superficie de la habitación [m^2]	Tiempo de trabajo [min]	Tiempo de trabajo [min]	Tiempo de trabajo [min]	Tiempo de trabajo [min]
75	60	30	20	15
150	120	60	40	30
300	240	120	80	60
450	-	180	120	90
600	-	240	160	120
750	-	-	200	150
900	-	-	240	180
1200	-	-	-	240

3.4. Limpieza y mantenimiento

a) Antes de cualquier limpieza, ajuste o sustitución de accesorios, y también cuando el aparato no esté en uso, hay que desconectar la clavija de la red y esperar a que las piezas giratorias se detengan.
b) Para la limpieza de superficies no deben utilizarse productos con propiedades corrosivas.

c) Guardar el dispositivo en un lugar fresco y seco, protegido de la humedad y de la luz solar directa.
d) Está prohibido dirigir un chorro de agua a la herramienta o sumergirla en el agua.
e) Asegúrese de que el agua no penetre a través de los orificios de carcasa.
f) Los orificios de ventilación y la placa de cerámica (su radiador) deben limpiarse con un cepillo y aire comprimido de menor presión.
g) Para limpiar, debe utilizarse solamente un paño suave.
h) No utilice objetos afilados y/o metálicos (por ejemplo, cepillos de alambre o espátulas de metal) para la limpieza, ya que pueden dañar la superficie del material del aparato.
i) No limpie el equipo con sustancias ácidas, productos médicos, diluyentes, combustible, aceites u otras sustancias químicas; esto puede dañar el equipo.

3.4.1 SUSTITUCIÓN DE LA PLACA DE CERÁMICA

IMPORTANTE: La vida útil de una sola placa de cerámica es de más de 6000 horas de funcionamiento. Después de este tiempo, se recomienda reemplazarlo para mantener el mejor rendimiento del dispositivo. A continuación también se describe cómo acceder a la placa de cerámica en caso de que necesite limpieza.

a) Desconecte el dispositivo horizontalmente en la pared posterior de la carcasa, por ejemplo, cuando se coloca sobre un escritorio, y luego desatornille los 8 tornillos (de A1 a A4) que sujetan las barras transversales del asa de transporte y las ruedas - 4 en cada lado - como se indica en la imagen de abajo:

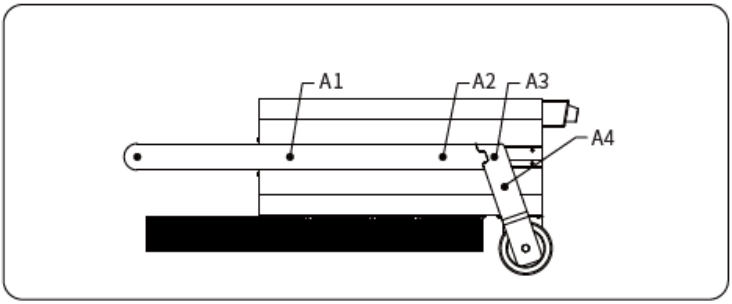

b) Desatornille los tornillos B1, B2 y B3 (vea la imagen a continuación) - 3 uds. en cada lado, un total de 6 piezas.

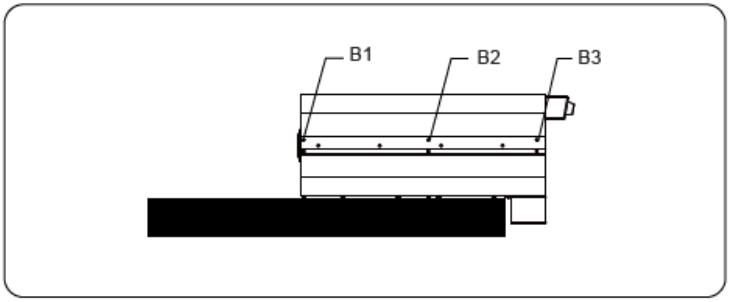

c) En la parte inferior de la unidad, desenrosque los tornillos C1 y C2 y luego deslice el panel frontal de la carcasa hacia abajo y suelte la hebilla para quitarla por completo.

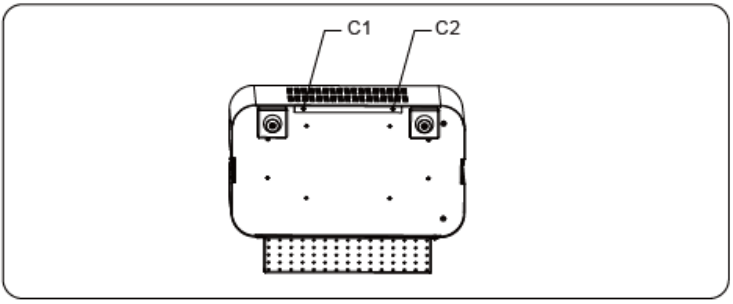

d) Después de quitar el panel de la carcasa, ubique la placa de cerámica en el interior.

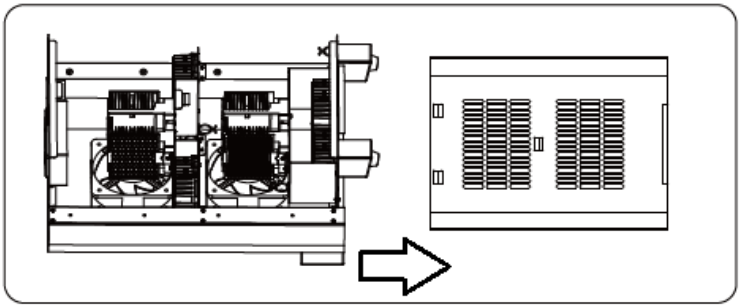

e) Mueva suavemente la placa de cerámica fija hacia la derecha y hacia la izquierda y se aflojará en el soporte, tire de ella hacia arriba y coloque una nueva en su lugar presionándola en el zócalo, balanceándola ligeramente hacia la derecha hacia la izquierda hasta que encaje completamente en su lugar. poseedor.

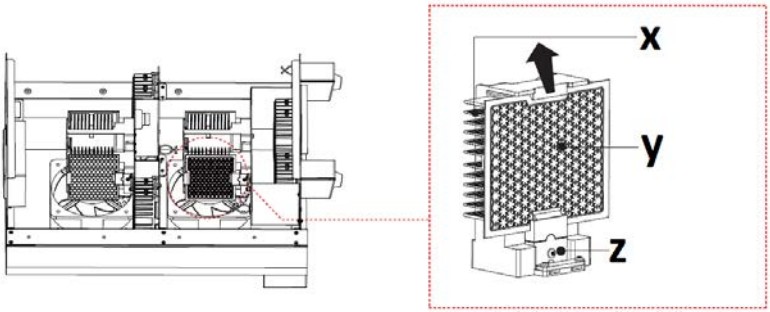

X - radiador
Y - placa de cerámica
Z - zócalo de montaje

f) El resto del montaje es en orden inverso.

3.4.2 SUSTITUCIÓN DEL FUSIBLE

El fusible se encuentra en la parte posterior de la carcasa del dispositivo en el bolsillo. Para reemplazar el fusible, gire su soporte ("FUSIBLE") en sentido contrario a las agujas del reloj y retírelo con el fusible dentro. Luego inserte uno nuevo en su lugar, atorníllelo todo nuevamente en su lugar original en la carcasa (girándolo en el sentido de las agujas del reloj).

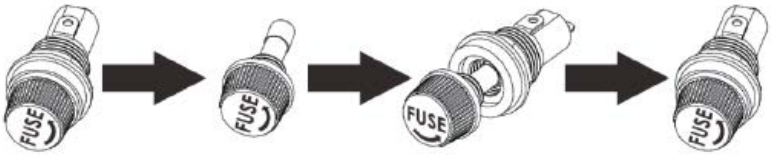

3.4.2 RESOLUCIÓN DE PROBLEMAS

Problema	Posible causa	Solución
El dispositivo no se inicia	El cable de alimentación está conectado incorrectamente o no hay alimentación en el enchufe	Compruebe la conexión del cable de alimentación y, si es necesario, la electricidad en la toma de corriente.
	Fusible quemado	Reemplace el fusible por uno bueno.
La unidad arranca pero produce poco ozono	Placa(s) de cerámica contaminada	Limpie o reemplace la(s) placa(s) de cerámica.

La unidad arranca pero no produce ozono.	Placa(s) de cerámica desgastada(s).	Reemplace la(s) placa(s) de cerámica.

INSTRUCCIONES DE ELIMINACIÓN SEGURA DE PILAS:
Una batería CR2032 3V está instalada en el control remoto. Retire la batería usada del dispositivo de la misma manera que la insertó.
Entregue las pilas usadas a un punto de recogida autorizado.

ELIMINACIÓN DE EQUIPOS DESECHADOS.
Al final de su vida útil, este producto no debe desecharse con la basura doméstica normal, sino que debe llevarse a un punto de recogida para el reciclaje de aparatos eléctricos y electrónicos. La información está marcada con el símbolo colocado en el producto, incluido en el manual de uso o el embalaje. Los materiales utilizados en este equipo son reciclables de acuerdo con su marcado. Se contribuye de forma importante a la protección del medio ambiente reutilizando, reciclando o eliminando de otra forma los equipos usados.
La administración local le proporcionará información sobre el punto adecuado para desechar los equipos usados.

Kérjük, vegye figyelembe, hogy ez a használati útmutató gépi fordítással készült. Arra törekszünk, hogy a fordítások a lehető legpontosabbak legyenek, azonban egyetlen gépi fordítás sem tökéletes, és nem is célja, hogy helyettesítse az emberi fordítást. A hivatalos használati útmutató az angol nyelvű változat. A fordításban keletkezett eltérések vagy különbségek nem kötelező érvényűek, és nincs jogi hatásuk a megfelelőség vagy a végrehajtás szempontjából. Ha bármilyen kérdés merül fel a használati útmutatóban szereplő információk pontosságával kapcsolatban, kérjük, hivatkozzon ezen tartalmak angol nyelvű változatára, amely a hivatalos változat.

Műszaki adatok

Paraméter leírása	Paraméter értéke
Precíziós mérleg	ÓZONGENERÁTOR
Modell	**AIRCLEAN 40G**
Tápfeszültség [V ~] / Frekvencia [Hz]	230 / 50
Névleges teljesítmény [W]	350
Védelmi osztály	I
IP-osztály	IPX0
Méretek (Szélesség x mélység x magasság) [mm]	460 x 400 x 840
Súly [kg]	18,1
Ozonozási hatékonyság [g/h]	Legfeljebb 40
Ventilátor teljesítmény [m $^{3/h}$]	289 x 2
Terület alkalmazások [^{m2}]	75-1200
Kerámia darab	90 x 110 mm (x4)
Távirányító akkumulátor	CR 2032
Biztosíték	F3AL 3A 250V

1. Általános leírás

Ez a kézikönyv a biztonságos és megbízható használathoz kíván segítséget nyújtani. A termék szigorúan a műszaki előírásoknak megfelelően, a legújabb műszaki megoldások és alkatrészek felhasználásával, a legmagasabb minőségi előírások betartásával lett tervezve és legyártva.

ELINDÍTÁS ELŐTT FIGYELMESEN OLVASSA EL ÉS ÉRTELMEZZE EZEKET AZ UTASÍTÁSOKAT.

A készülék hosszú és megbízható működésének érdekében ügyelni kell a készülék megfelelő használatára és karbantartására az ebben a használati utasításban leírtaknak

megfelelően. A használati útmutatóban szereplő műszaki adatok és specifikációk naprakészek. A gyártó fenntartja magának a jogot a termék minőségének javítására, módosítására. A legújabb műszaki megoldások és a zajcsökkentési technológiák figyelembe vételével a készülék úgy lett megtervezve és megépítve, hogy a zajkibocsátásból eredő esetleges kockázat a lehető legalacsonyabb legyen.

Jelmagyarázat

	A termék megfelel a vonatkozó biztonsági előírásoknak.
	Használat előtt ismerkedjen meg az utasítással!
	Újrahasznosítható termék.
	VIGYÁZAT! vagy **FIGYELEM!** vagy **FIGYELEM!** egy helyzet leírása (általános figyelmeztető jel).
	VIGYÁZAT! Vigyázat, áramütés veszélye áll fent!
	Figyelmeztetés mérgező anyagokra, mérgezés veszélyére!
	Csak beltéri használatra.

VIGYÁZAT! A használati útmutató illusztrációi szemléltető jellegűek és bizonyos részletekben eltérhetnek a termék tényleges megjelenésétől.

2. A felhasználás biztonsága

VIGYÁZAT! Olvassa el az összes biztonsági figyelmeztetést és utasítást. A figyelmeztetések és utasítások figyelmen kívül hagyása áramütést, tüzet, súlyos sérülést vagy halálos balesetet okozhat.

A "készülék" vagy "termék" kifejezés a figyelmeztetésekben és a használati útmutató leírásában a következőre vonatkozik:
Ózon generátor

2.1. Elektromosságra vonatkozó biztonsági szabályok

a) A készülék villásdugójának illenie kell a konnektorba. A villásdugót semmilyen módon ne módosítsa. Az eredeti villásdugók és a megfelelő aljzatok csökkentik az áramütés kockázatát.
b) Kerülje a földelt elemekkel, például csövekkel, radiátorokkal, tűzhelyekkel és hűtőszekrényekkel való érintkezést. Fokozottan fennáll az áramütés veszélye, ha a teste földelve van, és megérinti a készüléket, miközben közvetlen esőnek, nedves járdának van kitéve, vagy nedves környezetben dolgozik. A készülékbe jutó víz növeli a sérülés és az áramütés kockázatát.
c) Ne érintse meg a készüléket vizes vagy nedves kézzel!
d) Ne használja a kábelt rendeltetésétől eltérően! Soha ne használja a készülék felemelésére vagy a konnektorból való kihúzásra! A kábelt tartsa távol hőtől, olajtól, éles szegélyektől vagy mozgó alkatrészektől. A sérült vagy összegabalyodott vezetékek növelik az áramütés kockázatát.
e) Ha nem lehet elkerülni a termék nedves környezetben való használatát, használjon áram-védőkészüléket (RCD)! Az RCD használata csökkenti az áramütés kockázatát.
f) Tilos a készülék használata, ha a tápkábel megsérült, vagy kopás jelei észlelhetők. A sérült tápkábelt szakképzett villanyszerelővel vagy a gyártó szervizével kell kicseréltetni.
g) Az áramütés elkerülése érdekében ne merítse a kábelt, a villásdugót vagy a készüléket vízbe vagy más folyadékba. Ne használja a készüléket nedves felületen. Tilos a készüléket nedves felületen használni.
h) Ne használja a készüléket nagyon magas páratartalmú helyiségekben / víztartályok közvetlen közelében!
i) Tilos a készülék eláztatása. Vigyázat, áramütés veszélye áll fent!

2.2. Munkahelyre vonatkozó biztonsági szabályok

a) Ügyeljen a munkaterületen a rendre és a jó megvilágításra. A rendetlenség vagy a rossz megvilágítás balesetekhez vezethet. Legyen előrelátó, figyelje a berendezés működését és tanúsítson józanságot a munkavégzés során!
b) Ha bármilyen sérülést vagy szabálytalanságot tapasztal a termék működésében, azonnal kapcsolja ki, és jelentse egy arra felhatalmazott személynek.
c) Ha bizonytalan abban, hogy a termék megfelelően működik-e, vagy sérülést észlel, lépjen kapcsolatba a gyártó szervizével.
d) A berendezés javítását kizárólag a gyártó szervize végezheti. saját hatáskörben javítást végezni!
e) Tűz esetén por vagy szén-dioxid (CO2) tűzoltó készülékkel oltsa el a tüzet (olyan készülékkel, amelyet feszültség alatt álló elektromos berendezésekhez terveztek).
f) Gyermekek vagy illetéktelen személyek nem tartózkodhatnak a munkaterületen. (A figyelmetlenség elvesztheti az irányítást a készülék felett.)
g) A biztonsági információs matricák állapotát rendszeresen ellenőrizni kell. Amennyiben a matricák olvashatatlanok, újakra kell őket cserélni.
h) A használati utasítást meg kell őrizni, később is szükség lehet rá. Ha a készüléket átadja egy következő tulajdonosnak, a használati útmutatót is át kell adni a termékkel együtt.
i) Tartsa távol a készüléket gyermekektől és háziállatoktól!
j) Az ózonizálandó helyiséget le kell zárni (külső ajtók bezárása, az ablakok, ajtók stb. szivárgásának megszüntetése), a gépi szellőzést ki kell kapcsolni és a szellőzőket le kell fedni. Ha lehetséges, ajánlott bekapcsolni a belső szellőzést, hogy megkönnyítse a levegő keringését az ózonizált helyiségben. Nyissa ki a belső ajtót (pl. fürdőszoba, szekrény stb.) az ozonozott helyiségben.
k) Tilos, hogy emberek vagy állatok tartózkodjanak abban a helyiségben, ahol az ózonkezelést végzik. Ha be kell lépnie egy ilyen helyiségbe, akkor az ott eltöltött időt minimálisra kell csökkenteni, és megfelelő betéttel ellátott védőruházatot, maszkot kell használni.
l) Abban a helyiségben, ahol az ózonkezelést végzik, tilos dohányozni, nyílt tűzzel dolgozni, lángoló vagy szikrázó szerszámokkal dolgozni, olajokkal és zsírokkal dolgozni, illetve olajjal vagy zsírral szennyezett tárgyakat hagyni.
m) Az ózonizáló gép bekapcsolása után azonnal hagyja el a helyiséget.

Ne feledje! Használat közben ügyeljen a gyermekek és a közelben tartózkodók testi épségére!

2.3. Személyekre vonatkozó biztonsági szabályok

a) Ne kezelje ezt a készüléket, ha fáradt, beteg, vagy olyan alkohol, kábítószer vagy gyógyszer hatása alatt áll, amely befolyásolhatja a készülék kezelési képességét.
b) A készüléket nem használhatják csökkent szellemi, érzékszervi vagy értelmi képességekkel rendelkező személyek (beleértve a gyermekeket is), illetve olyan személyek, akiknek nincs tapasztalatuk és/vagy ismereteik, kivéve, ha felügyelet alatt állnak, vagy a biztonságukért felelős személy utasította őket a készülék működtetésére.
c) A készüléket csak olyan testileg és szellemileg alkalmas, szakképzett személyek kezelhetik, akik elolvasták a jelen használati utasítást, és részt vettek munkavédelmi képzésben.
d) Legyen óvatos, használja a józan eszét a készülék használata során. Munka közben egy pillanatnyi figyelmetlenség súlyos balesetet okozhat.
e) A véletlen indítás elkerülése érdekében győződjön meg arról, hogy a kapcsoló kikapcsolt állásban van, mielőtt áramforráshoz csatlakoztatná.
f) A készülék nem játék. Nem szabad megengedni, hogy gyermekek játszanak a készülékkel.

2.4. A készülék biztonságos használata

a) Ne használja a készüléket, ha a KI/BE kapcsoló nem működik megfelelően (nem kapcsol be és ki). A kapcsolóval nem vezérelhető készülékek veszélyesek, nem alkalmasak a használatra és meg kell őket javítani.
b) A beállítások módosítása, tartozékok cseréje vagy a szerszám félrerakása előtt húzza ki a villásdugót a konnektorból. Ez a óvintézkedés csökkenti a véletlen bekapcsolás kockázatát.
c) Használaton kívül a berendezést olyan helyen tárolja, ahol gyermekek és a berendezést vagy a használati útmutatót nem ismerő személyek számára elérhetetlen! A berendezés veszélyes a gyakorlatlan felhasználók kezében.
d) Tartsa a berendezést jó műszaki állapotban! Minden használat előtt ellenőrizze, hogy a berendezés nem mutat-e általános vagy a mozgó elemekkel kapcsolatos sérüléseket (alkatrészek vagy elemek törése vagy minden egyéb olyan körülmény, amely hatással van a berendezés biztonságos működésére)! Sérülés esetén a készüléket használat előtt javítsa meg!
e) A készülék gyermekektől elzárva tartandó.
f) A készülékek javítását és karbantartását csak szakképzett személyek végezhetik, kizárólag eredeti cserealkatrészek használatával. Ez biztosítja a biztonságos használatot.
g) A készülék működési integritásának biztosítása érdekében tilos eltávolítani a gyári burkolatot vagy a csavarokat.

h) Amikor a készüléket a tárolás helyéről a felhasználás helyére szállítja vagy átviszi, ügyeljen a kézi szállítás munkavédelmi és biztonsági elveire, amelyek az adott országban érvényesek, ahol az készülék használva van.
i) Tilos a készüléket működés közben mozgatni, áthelyezni vagy forgatni.
j) Rendszeresen tisztítsa meg a készüléket, hogy megakadályozza a szennyeződések felhalmozódást.
k) A levegő be- és kimeneti nyílásait tilos elzárni.
l) A készülék nem játék. Gyermekek nem végezhetik felnőtt felügyelete nélkül a tisztítási vagy karbantartási munkálatokat.
m) Tilos módosítani a készülék felépítését paramétereinek vagy kialakításának megváltoztatása érdekében.
n) Tartsa távol a készülékeket tűztől és más hőforrásoktól.
o) Ne terhelje túl a berendezést!
p) A készüléket szaglássérült személyeknek tilos kezelni.
q) Győződjön meg róla, hogy a készülék körül elegendő hely van, mielőtt bekapcsolja azt.
r) TILOS az eszköz kiemeneteli nyílásaiból kilépő ózon közvetlen belélegzése. Az ózon rövid távú belélegzése nagy koncentrációban és hosszú távú belélegzése alacsony koncentrációban komoly veszélyt jelenthet az egészségre, sőt az életre is!

VIGYÁZAT! Bár a terméket úgy tervezték, hogy biztonságos legyen, és megfelelő biztosítékokkal rendelkezik, és a felhasználó számára biztosított további biztonsági funkciók ellenére a termék kezelése során még mindig fennáll a baleset vagy sérülés kockázata. A termék használata során járjon el óvatosan és a józan ész szabályai szerint!

3. Használati utasítás

A készülék a környező levegőből ózont termel, és helyiségek fertőtlenítésére használják.

A felhasználó felelős a nem rendeltetésszerű használatból eredő bármilyen kárért.

3.1. Termék áttekintés

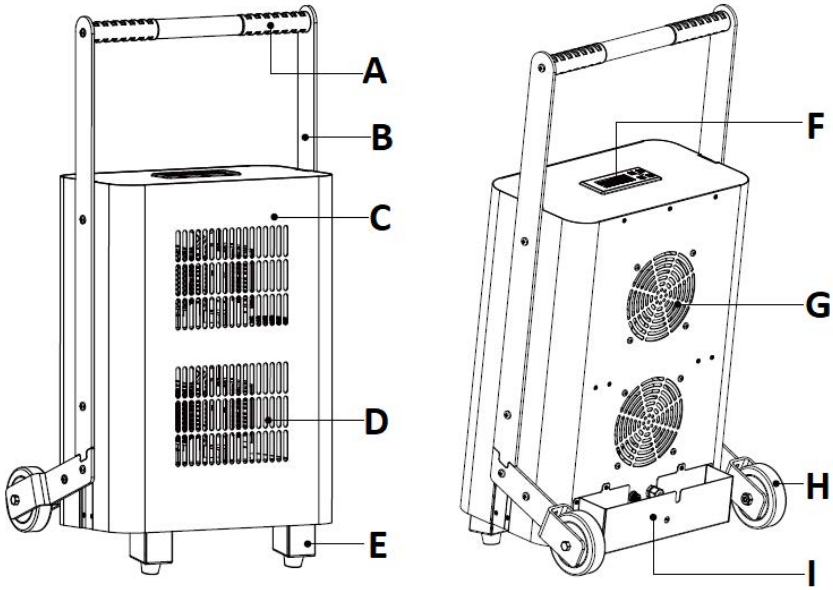

A. Szállítófogantyú
B. A fogantyút a házzal összekötő keresztrúd
C. Készülék háza
D. Kimenetek
E. Erősítőelem
F. Vezérlőpanel kijelzővel
G. Bemeneti nyílás
H. Castor
I. Zseb a tápkábelhez + biztosítéktartó (belül)
J. Távirányító (lenti kép)

3.2. Beüzemelés előtt

BERENDEZÉS ELHELYEZÉSE:

A készülék környezetének hőmérséklete nem haladhatja meg a 40°C-ot, és páratartalma nem haladhatja meg a 85%-ot. A készüléket a szoba közepén helyezze el úgy, hogy a jó légáramlás biztosított legyen. A készülék mindegyik falától legalább 10 cm távolságot kell tartani. Tartsa távol a készüléket bármilyen forró felülettől. A készüléket mindig egyenes, stabil, tiszta, tűzálló és száraz felületen kell használni, gyermekek és csökkent szellemi, érzékszervi vagy mentális funkciókkal rendelkező személyek számára elérhetetlen helyen. A készüléket úgy kell elhelyezni, hogy a tápkábel villásdugója bármikor elérhető legyen. Ellenőrizni kell, hogy a készülék tápellátása megfelel-e az adattáblán megadott adatoknak!

A KÉSZÜLÉK ÖSSZESZERELÉSE

A 6 csavar és az imbuszkulcs segítségével (fenti kép) rögzítse a szállítófogantyút (a) mindkét keresztrúddal (b) a készülék házához (c) az alábbi ábrán látható módon:

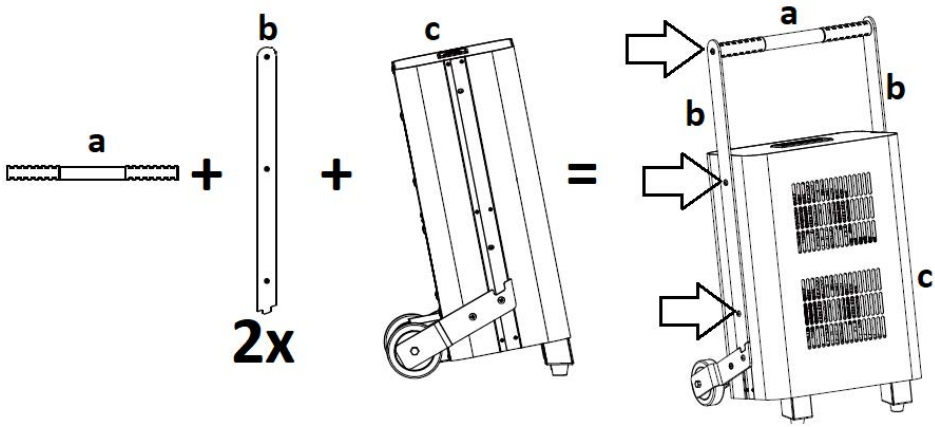

3.3. Munkavégzés a berendezéssel

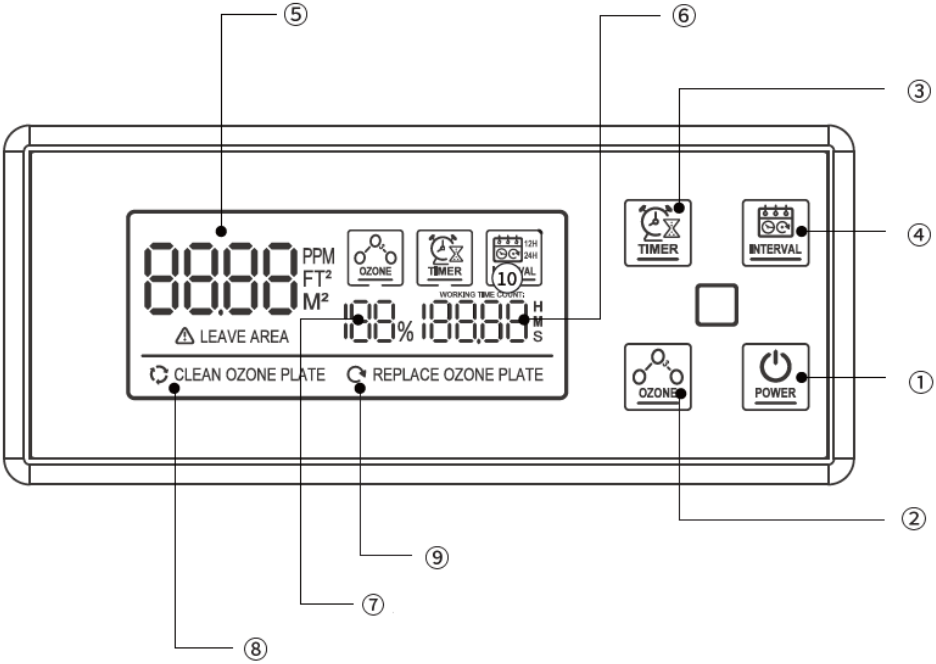

Vezérlőpanel / távirányító:

Ábraszám	Gomb neve	Működés leírása
1	POWER	A készülék be-/kikapcsolása (bekapcsoláskor a készülék az alapértelmezett beállításokkal működik: az ózontermelés megkezdésének ideje: 1 perc; kikapcsoláskor a ventilátorok 1 perces késleltetéssel működnek).
2	OZONE / OZONE^ vagy OZONE v	Az óránkénti ózonozási hatékonyság négy szintjének kiválasztása: 25% (10g), 50% (20g), 75% (30g), 100% (40g).
3	TIMER	A munkaidő beállítása 15 perc (MIN) - 240 perc (MAX) között. A gomb minden egyes megnyomása 15 perccel növeli az üzemidőt.
4	INTERVAL	A 12 vagy 24 óránként egyenlő időközönként indítandó munkaciklus kiválasztása (a kiválasztott munkaciklus megjelenik a képernyőn - lásd a fenti képen a 10-es számot).

A kijelzőn:

Ábraszám	Név	Működés leírása
5	Munkaterület	A helyiség területének beállítása az ózonozáshoz: 75-1200^{m2}.
6	Munkaidő	15-240 perc.
7	Az ózontermelés százalékos aránya	25% (10g/h), 50% (20g/h), 75% (30g/h), 100% (40g/h).
8	Jelzőfény, amely emlékeztet a kerámialapok tisztítására	Tisztítsa meg a kerámialapokat, amikor a kijelzőn megjelenik a "CLEAN OZONE PLATE" üzenet. A tisztítás után törölje az üzenetet az "OZONE" gombbal.
9	A kerámialemezek cseréjére emlékeztető lámpa	Cserélje ki a kerámialapokat, amikor a kijelzőn megjelenik a "REPLACE OZONE PLATE" üzenet. A tisztítás után törölje az üzenetet az "OZONE" gombbal.

A MUNKA MEGKEZDÉSE

FIGYELEM: a készülék beindítása előtt győződjön meg arról, hogy az ózonizált helyiségben nincsenek emberek, állatok és növények.

FONTOS: a készülék üzembe helyezése előtt jól zárja le az ózonozott helyiséget, hogy megakadályozza az ózon bejutását a szomszédos helyiségekbe működés közben.

- Helyezze a készüléket a helyére, majd csatlakoztassa a csatlakozóját egy konnektorba. A kezelőpanel képernyője világítani fog.
- Nyomja meg a "POWER" gombot (a készüléken vagy a távirányítón), és a készülék bekapcsol az alapértelmezett beállításokkal, azaz 15 perccel és 100%-os ózontermeléssel.
- Nyomja meg az "OZONE" gombot a kívánt ózonszázalék óránkénti beállításához (lásd alább).
- Nyomja meg a "TIMER" gombot a készülék működési idejének beállításához a helyiség területétől függően (lásd az alábbi táblázatot). A gomb minden egyes megnyomása 15 perccel növeli az üzemidőt.
- Nyomja meg az "INTERVAL" gombot a 12 vagy 24 órás munkaintervallum kiválasztásához.
- A művelet befejezése után 40-60 perccel beléphet a szobába, és kinyithatja az ajtókat és az ablakokat, hogy szellőztessen.

Terhelhetőség	10 g/h	20 g/h	30 g/h	40 g/h

Szoba területe [m^2]	Munkaidő [perc]	Munkaidő [perc]	Munkaidő [perc]	Munkaidő [perc]
75	60	30	20	15
150	120	60	40	30
300	240	120	80	60
450	-	180	120	90
600	-	240	160	120
750	-	-	200	150
900	-	-	240	180
1200	-	-	-	240

3.4. Tisztítás és karbantartás

a) Tisztítás, beállítás, tartozékcsere előtt, illetve ha a berendezést nem használja, mindig húzza ki a hálózati csatlakozót, és hagyja, hogy a berendezés teljesen kihűljön.
b) A felületek tisztítására csak maró anyagoktól mentes tisztítószereket szabad használni.
c) A készüléket hűvös és száraz helyen, nedvességtől és közvetlen napfénytől védve kell tárolni.
d) Tilos a készüléket vízsugárral fröcskölni, vagy vízbe meríteni.
e) Ügyeljen arra, hogy víz ne kerülhessen a készülék házába.
f) A szellőzőnyílásokat és a kerámialapot (annak radiátorát) kefével és kisebb nyomású sűrített levegővel kell megtisztítani.
g) A tisztításhoz puha rongyot vagy szivacsot kell használni.
h) Ne használjon éles és/vagy fémtárgyakat (pl. drótkefét vagy fémspatulát) a tisztításhoz, mivel ezek károsíthatják a készülék anyagának felületét.
i) Ne tisztítsa a készüléket maró anyagokkal, orvosi tisztítószerekkel, hígítókkal, üzemanyaggal, olajokkal vagy más vegyszerekkel, mert ezek károsíthatják a készüléket.

3.4.1 A KERÁMIALAP CSERÉJE

FONTOS: Egyetlen kerámialap élettartama több mint 6000 üzemóra. Ezen idő elteltével ajánlott kicserélni, hogy a készülék legjobb teljesítménye megmaradjon. A kerámialaphoz való hozzáférés, amennyiben az tisztításra szorul, szintén az alábbiakban ismertetjük.

a) A készüléket vízszintesen, a ház hátsó falán, pl. íróasztalra helyezve húzza ki, majd csavarja ki a 8 csavart (A1-től A4-ig), amelyek a szállítófogantyú keresztrúdját és a kerekeket tartják - 4 mindkét oldalon - az alábbi képen jelölt módon:

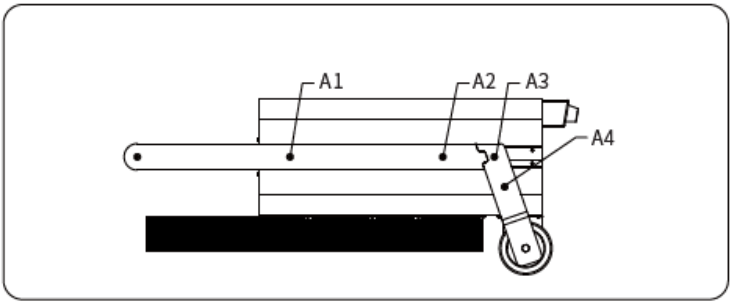

b) Csavarja ki a B1, B2 és B3 csavarokat (lásd az alábbi képet) - 3 db mindkét oldalon, összesen 6 db.

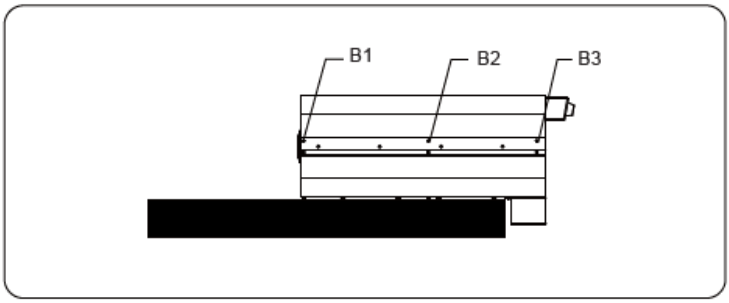

c) A készülék alján csavarja ki a C1 és C2 csavarokat, majd csúsztassa lefelé a készülékház előlapját, és a teljes eltávolításhoz csavarja ki a csatot.

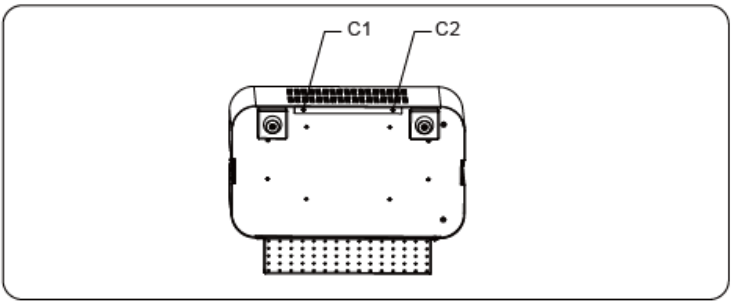

d) A ház panel eltávolítása után keresse meg a kerámialapot a belsejében.

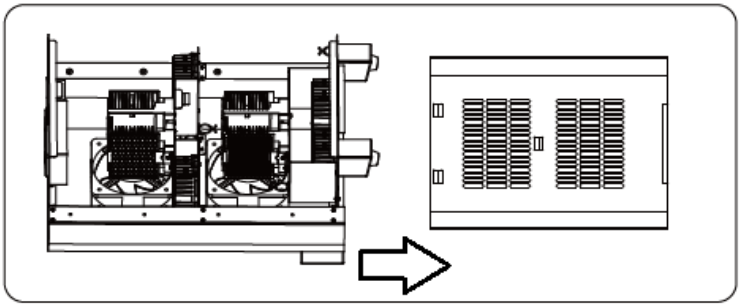

e) A rögzített kerámialapot óvatosan mozgatva jobbra-balra meglazul a tartóban, húzza felfelé, és helyére egy újat illesszen a foglalatba nyomva, kissé jobbra-balra ringatva, amíg teljesen be nem pattan a tartójába.

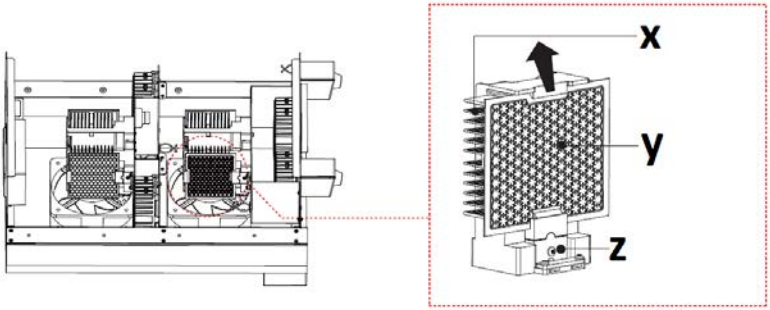

X - radiátor
Y - kerámia lemez
Z - szerelőaljzat

f) Az összeszerelés többi része fordított sorrendben történik.

3.4.2 A BIZTOSÍTÉK CSERÉJE

A biztosíték a készülékház hátulján, a zsebben található. A biztosíték cseréjéhez fordítsa a tartót ("FUSE") az óramutató járásával ellentétes irányba, és vegye ki a biztosítékkal együtt. Ezután helyezzen be egy újat a helyére, csavarja vissza az egészet az eredeti helyére a házban (az óramutató járásával megegyező irányban elforgatva).

3.4.2 HIBAELHÁRÍTÁS

Probléma	Lehetséges ok	Megoldás

A készülék nem indul el	A tápkábel rosszul van csatlakoztatva, vagy nincs áram az aljzatban.	Ellenőrizze a tápkábel csatlakoztatását, és szükség esetén az áramot a hálózati aljzatban.
	Kiégett biztosíték	Cserélje ki a biztosítékot egy jó biztosítékra.
A készülék elindul, de kevés ózont termel	Szennyezett kerámialap(ok)	Tisztítsa meg vagy cserélje ki a kerámialap(ok)at.
A készülék elindul, de nem termel ózont.	Kopott kerámialap(ok).	Cserélje ki a kerámialap(ok)at.

UTASÍTÁSOK AZ AZ ELEMEK BIZTONSÁGOS ELTÁVOLÍTÁSÁHOZ

A távirányítóba egy CR2032 3 V-os elem van beépítve. Vegye ki a használt akkumulátort a készülékből ugyanúgy, ahogyan behelyezte.

Az elemeket juttassa el ilyen anyagok ártalmatlanításáért felelős hulladékfeldolgozóhoz.

HASZNÁLT KÉSZÜLÉKEK ÁRTALMATLANÍTÁSA

Az élettartam lejárta után a terméket tilos a hagyományos háztartási hulladékkal együtt kidobni, ehelyett át kell adni elektromos és elektronikai berendezések újrahasznosítására szakosodott gyűjtőpontra. Ezt a terméken, a használati útmutatóban vagy a csomagoláson található szimbólum is jelzi. A készülékben használt anyagok a jelölésüknek megfelelően újrahasznosíthatóak. Az újrafelhasználással, anyagok újrahasznosításával vagy a használt eszközök más módon történő használatával jelentős mértékben hozzájárul környezetünk védelméhez.

A helyi hatóságoknál tájékozódhat a használt eszközök helyi hulladékkezelő gyűjtőhelyéről.

Bemærk at denne brugervejledning er maskinoversat. Skønt der er blevet gjort en stor arbejdsindsats for at få oversættelserne så præcise som muligt, er ingen maskineoversættelser perfekte, og er heller ikke ment som erstatning for en menneskelig oversættelse. Den officielle brugervejledning er den engelske version. Vi hæfter ikke juridisk for misforståelser som følge af maskinelle fejloversættelser Såfremt der opstår tvivl om meningen, henviser vi til den engelske brugsanvisning da dette er den officielle version.

Tekniske data

Parameterbeskrivelse	Parameterværdi
Produktnavn	OZONGENERATOR
Model	**AIRCLEAN 40G**
Forsyningsspænding [V~] / Frekvens [Hz]	230 / 50
Nominel effekt [W]	350
Kapslingsklasse	I
IP-klasse	IPX0
Dimensioner [Bredde x dybde x højde; mm]	460 x 400 x 840
Vægt [kg]	18,1
Ozoniseringseffektivitet [g/h]	Op til 40
Ventilatorkapacitet [$m^{3/h}$]	289 x 2
Område applikationer [m^2]	75-1200
Keramisk stykke	90 x 110 mm (x4)
Batteri til fjernbetjening	CR 2032
Sikring	F3AL 3A 250V

1. Generel beskrivelse

Denne vejledning har til formål at hjælpe dig med at sikre sikker og pålidelig brug. Dette produkt er designet og produceret strengt i henhold til tekniske indikationer, ved hjælp af de nyeste teknologier og komponenter samt opretholdelse af de højeste kvalitetsstandarder.

LÆS OG FORSTÅ DENNE BETJENINGSVEJLEDNING OMHYGGELIGT INDEN ARBEJDET PÅBEGYNDES.

For at sikre en lang og pålidelig drift af apparatet er det nødvendigt at sørge for den korrekte betjening og vedligeholdelse i overensstemmelse med retningslinjerne angivet i denne betjeningsvejledning. De tekniske data og specifikationer angivet i denne

betjeningsvejledning er aktuelle. Producenten forbeholder sig retten til at foretage ændringer i forbindelse med forøgelse af kvaliteten. Apparatet er designet og bygget på en sådan måde, at risikoen for støjemission begrænses til det laveste niveau.

Symbolforklaring

	Produktet opfylder kravene, angivet i de relevante sikkerhedsstandarder.
	Læs betjeningsvejledningen inden brug.
	Produktet er genanvendeligt.
	FORSIGTIG! eller **ADVARSEL!** eller **HUSK!** som beskriver en situation (generelt advarselstegn).
	OBS! Advarsel mod elektrisk stød!
	Advarsel mod risiko for forgiftning af giftige stoffer!
	Udelukkende til indendørs brug.

OBS! Illustrationerne i denne betjeningsvejledning er kun til reference og kan i nogle detaljer afvige fra det faktiske produkt.

2. Brugssikkerhed

OBS! Læs alle sikkerhedsadvarsler og instruktioner. Manglende overholdelse af advarslerne og anvisningerne kan medføre elektrisk shock, brand og/eller alvorlige legemsskader eller død.

Udtrykket "apparat" eller "produkt" i advarslerne og i beskrivelsen af manualen henviser til:
Ozongenerator

2.1. Elektrisk sikkerhed

a) Apparatets stik skal passe til stikkontakten. Du må ikke ændre stikket på nogen måde. Originale stik og passende stikkontakter reducerer risikoen for elektrisk stød.
b) Undgå kropskontakt med jordede dele såsom rør, radiatorer, ovne og køleskabe. Der er en øget risiko for elektrisk stød, hvis din krop er jordet og rører ved enheden, mens du er udsat for direkte regn, vådt fortov eller arbejder i et fugtigt miljø. Vand, der kommer ind i apparatet, øger risikoen for skader og elektrisk stød.
c) Rør ikke ved apparatet med våde eller fugtige hænder.
d) Brug ikke kablet til adapteren/strømkablet forkert. Brug den aldrig til at bære apparatet eller til at fjerne stikket fra stikkontakten. Hold ledningen væk fra varmekilder, olie, skarpe kanter eller bevægelige dele. Beskadigede eller sammenfiltrede ledninger øger risikoen for elektrisk stød.
e) Hvis det ikke kan undgås at betjene et elektrisk værktøj i et fugtigt område, benyt en strømforsyning, der er beskyttet af en fejlstrømsafbryder (RCD). Brug af en RCD mindsker risikoen for elektrisk shock.
f) Det er forbudt at bruge udstyret, hvis forsyningsledningen er defekt eller viser tydelige tegn på slitage. En autoriseret elektriker eller servicetekniker skal udskifte den beskadigede ledning
g) For at undgå elektrisk stød må netledningen, stikket eller apparatet ikke nedsænkes i vand eller anden væske. Brug ikke apparatet på våde overflader.
h) Brug ikke apparatet i rum med meget høj luftfugtighed / i umiddelbar nærhed af vandtanke!
i) Apparatet må ikke nedsænkes i vand. Advarsel mod elektrisk stød!

2.2. Sikkerhed på arbejdspladsen

a) Oprethold orden på arbejdspladsen og god belysning. Uorden eller dårlig belysning kan føre til ulykker. Vær forudseende, se, hvad du gør, og brug din sunde fornuft, når du bruger apparatet.
b) Hvis du finder skader eller uregelmæssigheder i produktets funktion, skal du straks slukke for det og rapportere det til en autoriseret person.
c) Hvis du er i tvivl om produktet fungerer korrekt, eller hvis der findes skader, skal du kontakte producentens kundeservice.

d) Produktet må udelukkende repareres af producentens serviceafdeling. Det er forbudt at reparere udstyret selv!
e) I tilfælde af ild eller brand under apparatets drift skal du kun bruge tørpulverslukkere eller kuldioxid (CO2) ildslukkere til at slukke ilden.
f) Ingen børn eller uvedkommende er tilladt i arbejdsområdet. (Uopmærksomhed kan resultere i tab af kontrol over enheden.)
g) Sikkerhedsmærkaterne bør kontrolleres regelmæssigt. Hvis klistermærkerne er ulæselige, skal de udskiftes.
h) Gem betjeningsvejledningen til senere brug. Hvis apparatet videregives til tredjemand, skal betjeningsvejledningen også afleveres sammen med apparatet.
i) Hold apparatet væk fra børn og kæledyr.
j) Det rum, der skal ozonbehandles, skal være forseglet (luk yderdøre, luk utætheder i vinduer, døre osv.), og mekanisk ventilation skal være slukket og ventilationsåbningerne dækket til. Hvis det er muligt, anbefales det at tænde for den interne ventilation for at lette luftcirkulationen i det ozoniserede rum. Åbn den indvendige dør (f.eks. badeværelse, garderobe osv.) i det ozoniserede rum.
k) Det er forbudt for mennesker eller dyr at opholde sig i det rum, hvor ozonbehandlingen udføres. Hvis det er nødvendigt at gå ind i et sådant rum, skal opholdet reduceres til et minimum, og der skal bruges beskyttelsestøj og masker med en passende indsats.
l) I det lokale, hvor ozonbehandlingen udføres, er det forbudt at ryge, arbejde med åben ild, arbejde med værktøj, der antændes eller slår gnister, arbejde med olie og fedtstoffer eller efterlade genstande, der er snavsede med olie eller fedt.
m) Når ozoniseringsmaskinen er tændt, skal du straks forlade rummet.

OBS! hold børn og andre personer væk fra maskinen, mens den er i drift.

2.3. Personlig sikkerhed

a) Du må ikke betjene dette apparat, hvis du er træt, syg eller påvirket af alkohol, stoffer eller medicin, der kan forringe din evne til at betjene apparatet.
b) Apparatet er ikke beregnet til at blive brugt af personer (herunder børn) med nedsatte mentale, sensoriske eller intellektuelle funktioner eller personer, der mangler erfaring og/eller viden, medmindre de er under opsyn eller er blevet instrueret af en person, der er ansvarlig for deres sikkerhed, om, hvordan de skal betjene apparatet.
c) Enheden kan betjenes af fysisk egnede personer, som er i stand til at betjene apparatet og som er blevet uddannet i miljø og sikkerhed.

d) Vær forsigtig og brug sund fornuft, når du betjener apparatet. Et øjebliks uopmærksomhed under betjening af apparatet kan medføre alvorlig personskade.
e) For at forhindre utilsigtet opstart skal du sørge for, at kontakten er slukket, før du tilslutter en strømkilde.
f) Apparatet er ikke et legetøj. Børn bør være under opsyn for at sikre, at de ikke leger med apparatet.

2.4. Sikker brug af apparatet

a) Brug ikke apparatet, hvis ON/OFF-kontakten ikke fungerer korrekt (den kan ikke tænde eller slukke apparatet). Apparater, der ikke kan styres med kontakten er farlige, må ikke fungere og skal repareres.
b) Fjern stikket fra stikkontakten, før du foretager justeringer, skifter tilbehøret eller opbevarer værktøjet. Denne forebyggende foranstaltning reducerer risikoen for utilsigtet aktivering.
c) Opbevar ubrugte produkter uden for børns rækkevidde og for personer, der ikke er bekendt med apparatet eller denne manual. Produkterne er farlige i hænderne på uerfarne brugere.
d) Hold produktet i god stand. Kontroller, at der ikke er generelle skader eller fejl i forbindelse med bevægelige dele (revner i dele og komponenter eller andre forhold, der kan påvirke sikker drift af apparatet). I tilfælde af fejl skal apparatet repareres før brug.
e) Opbevar apparatet utilgængeligt for børn.
f) Reparation og vedligeholdelse af apparater bør udføres af kvalificerede personer, der kun bruger originale reservedele. Dette vil sikre sikker brug.
g) For at sikre apparatets konstruerede driftsintegritet må du ikke fjerne fabriksinstallerede dæksler eller fjerne skruer.
h) Ved transport og flytning af apparatet fra opbevaringsstedet til brugsstedet skal der tages hensyn til principperne for arbejdsmiljø og sikkerhed ved manuelt transportarbejde, der er gældende i det land, hvor apparaterne bruges.
i) Det er forbudt at flytte, transportere eller rotere apparatet under drift.
j) Rengør apparatet regelmæssigt for at forhindre permanent bundfældning af snavs.
k) Luftindløbet og -udløbet må ikke blokeres.
l) Apparatet er ikke et legetøj. Rengøring og vedligeholdelse må ikke udføres af børn uden opsyn af en voksen.
m) Det er forbudt at forstyrre konstruktionen af apparatet for at ændre dets parametre eller konstruktion.
n) Hold apparatet væk fra varmekilder og ild.
o) Maskinen skal være placeret på et stabilt underlag.

p) Det er forbudt at betjene apparatet af personer med nedsat lugtesans.
q) Sørg for, at der er tilstrækkelig plads omkring enheden, før den tændes
r) DET ER STRENGT FORBUDT direkte at indånde ozonen, der kommer ud af apparatets udløbsåbninger. Kortvarig indånding af ozon i høje koncentrationer og langvarig indånding af ozon i lave koncentrationer kan udgøre en alvorlig trussel mod sundhed og endda liv!

OBS! Selv om produktet er designet til at være sikkert og har tilstrækkelige sikkerhedsforanstaltninger og på trods af de ekstra sikkerhedsfunktioner, som brugeren har fået stillet til rådighed, er der stadig en lille risiko for ulykker eller skader ved håndtering af produktet. Det anbefales at udvise forsigtighed og sund fornuft, når du bruger det.

3. Brugsanvisning

Apparatet bruges til at generere ozon fra den omgivende luft og bruges til desinfektion af rum.

Enhver skade, der skyldes forkert brug, er brugerens ansvar.

3.1. Produktoversigt

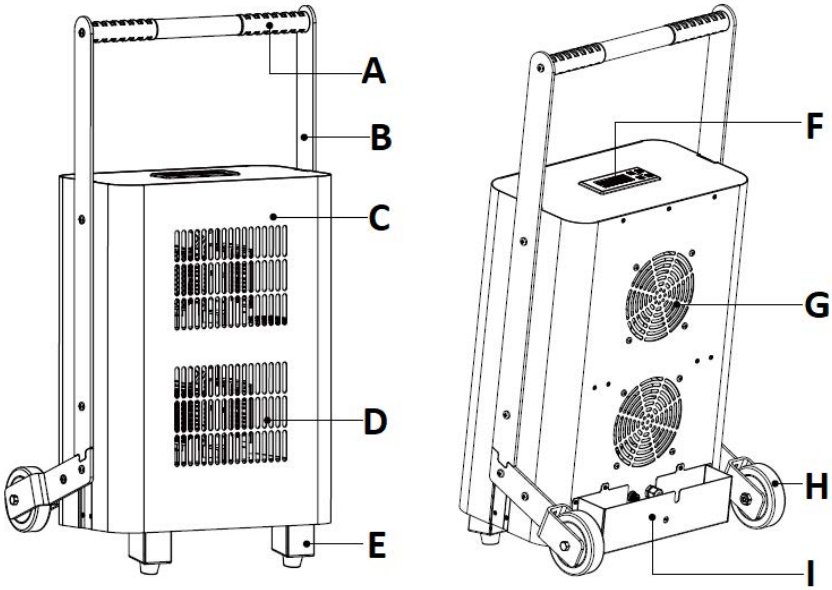

A. Transporthåndtag
B. Tværstang, der forbinder håndtaget med huset
C. Kabinet
D. Udgange
E. Fod
F. Kontrolpanel med display
G. Indløbshul
H. Hjul
I. Lomme til netledning + sikringsholder (indvendigt)
J. Fjernbetjening (foto nedenfor)

3.2. Klargøring til drift

APPARATETS PLACERING

Omgivelsestemperaturen må ikke overstige 40°C, og luftfugtigheden må ikke overstige 85%. Placer apparatet midt i rummet på en måde, der sikrer god luftcirkulation. Der skal opretholdes en afstand på mindst 10 cm fra apparatets væg. Hold apparatet væk fra varme overflader. Apparatet skal altid bruges på en jævn, stabil, ren, brandsikker og tør overflade og uden for rækkevidde af børn og mennesker med nedsatte mentale, sensoriske og mentale funktioner. Apparatet skal placeres på en sådan måde, at netstikket når som helst kan nås. Sørg for, at strømforsyningen til apparatet svarer til de data, der er angivet på typeskiltet!

MONTERING AF APPARATET

Ved hjælp af de 6 skruer og insexnøglen (billedet ovenfor) fastgøres transporthåndtaget (a) med begge tværstænger (b) til apparatets hus (c) som vist i nedenstående diagram:

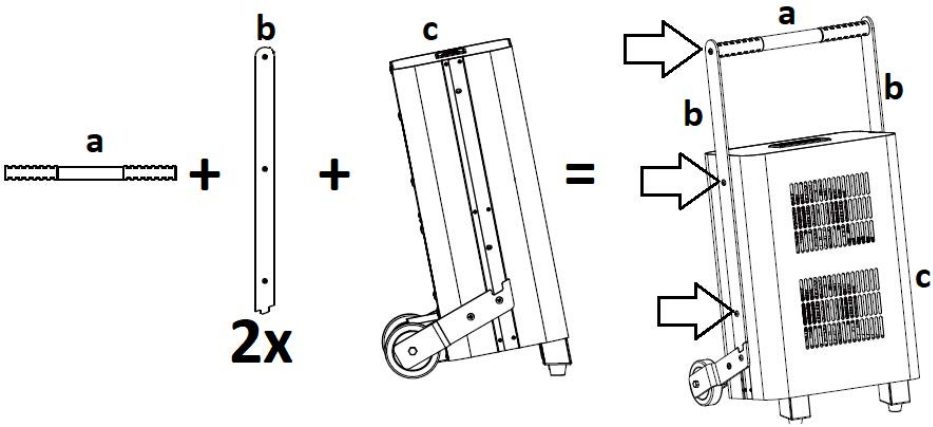

3.3. Betjening af udstyret.

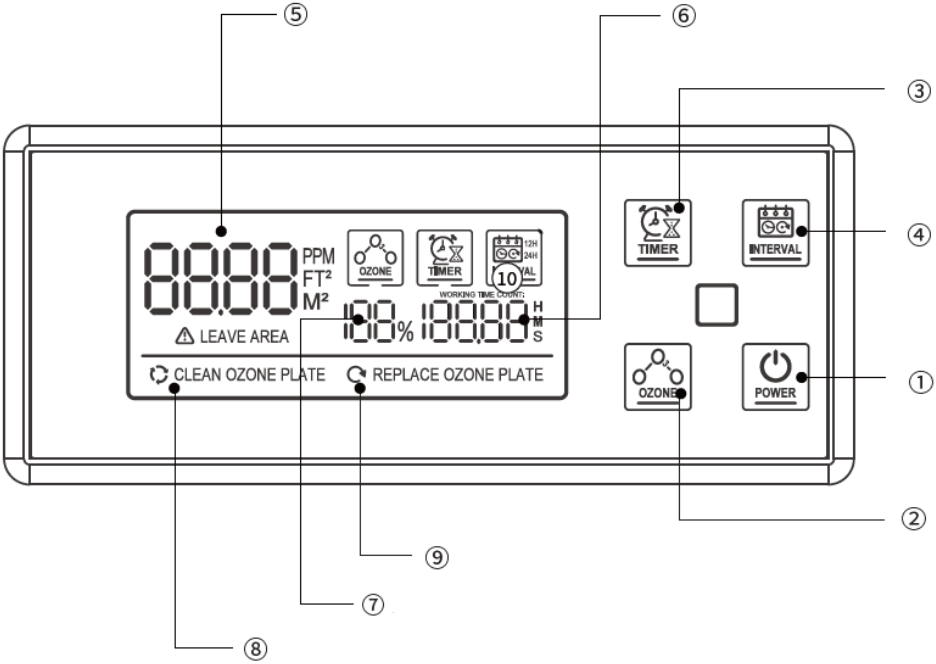

Kontrolpanel / fjernbetjening:

Nr. på tegningen	Navn på knap	Beskrivelse af driften
1	POWER	Tænd/sluk for apparatet (når apparatet er tændt, fungerer det med standardindstillingerne: tid til at starte ozonproduktionen: 1 minut; når den er slukket, kører ventilatorerne med 1 minuts forsinkelse).
2	OZONE / OZONE^ eller OZONE v	Vælg et af de fire niveauer for ozoniseringseffektivitet pr. time: 25 % (10 g), 50 % (20 g), 75 % (30 g), 100 % (40 g).
3	TIMER	Indstilling af arbejdstiden mellem 15 minutter (MIN) - 240 minutter (MAX). Hvert tryk på knappen forlænger driftstiden med 15 minutter.
4	INTERVAL	Valg af arbejdscyklus, der skal starte med lige store intervaller hver 12. eller 24. time (den valgte arbejdscyklus vises på skærmen - se nummer 10 på billedet ovenfor).

På displayet:

Nr. på tegningen	Navn	Beskrivelse af driften
5	Arbejdsområde	Indstilling af rummets areal til ozonering: 75-1200^{m2}.
6	Arbejdstid	15-240 min.
7	Procentdel af ozonproduktionen	25 % (10 g/h), 50 % (20 g/h), 75 % (30 g/h), 100 % (40 g/h).
8	En indikatorlampe, der minder dig om, at du skal rengøre de keramiske plader	Rengør de keramiske plader, når meddelelsen "CLEAN OZONE PLATE" vises på displayet. Efter rengøringen skal du slette meddelelsen med knappen "OZONE".
9	En lampe, der minder dig om, at du skal udskifte de keramiske plader	Udskift de keramiske plader, når meddelelsen "REPLACE OZONE PLATE" vises på displayet. Efter rengøringen skal du slette meddelelsen med knappen "OZONE".

PÅBEGYNDELSE AF ARBEJDET

OBS: Før apparatet startes, skal du sikre dig, at der ikke befinder sig mennesker, dyr eller planter i det ozoniserede rum.

VIGTIGT: Før enheden tages i brug, skal det ozonbehandlede rum forsegles godt for at forhindre, at ozon trænger ind i tilstødende rum under drift.

- Placer enheden på det sted, den skal stå, og tilslut derefter stikket til en stikkontakt. Skærmen på kontrolpanelet lyser op.
- Tryk på "POWER"-knappen (på apparatet eller fjernbetjeningen), hvorefter apparatet tændes med standardindstillingerne, dvs. 15 minutter og 100 % ozonproduktion.
- Tryk på knappen "OZONE" for at indstille den ønskede ozonprocent pr. time (se nedenfor).
- Tryk på knappen "TIMER" for at indstille apparatets driftstid afhængigt af rummets område (se tabellen nedenfor). Hvert tryk på knappen forlænger driftstiden med 15 minutter.
- Tryk på knappen "INTERVAL" for at vælge et 12- eller 24-timers arbejdsinterval.
- Efter 40-60 minutter fra operationens afslutning kan du gå ind i rummet og åbne døre og vinduer for at lufte det.

Belastningskapacitet	10 g/h	20 g/h	30 g/h	40 g/h

Rumareal [m^2]	Arbejdstid [min]	Arbejdstid [min]	Arbejdstid [min]	Arbejdstid [min]
75	60	30	20	15
150	120	60	40	30
300	240	120	80	60
450	-	180	120	90
600	-	240	160	120
750	-	-	200	150
900	-	-	240	180
1200	-	-	-	240

3.4. Rengøring og vedligeholdelse

a) Før hver rengøring, vedligeholdelse, udskiftning af tilbehør, og mens udstyret ikke er i brug, skal strømledningen udtages og udstyret skal lades køle helt ned.
b) Brug kun ikke-ætsende midler til at rengøre overfladen.
c) Opbevar apparatet på et køligt og tørt sted, beskyttet mod fugt og direkte sollys.
d) Det er forbudt at sprøjte apparatet med en vandstrøm eller nedsænke det i vand.
e) Sørg for, at vand ikke trænger ind gennem ventilationsåbningerne i huset.
f) Ventilationshullerne og den keramiske plade (dens radiator) skal rengøres med en børste og trykluft med et lavere tryk.
g) Brug en blød klud til rengøring.
h) Brug ikke skarpe og/eller metalgenstande (f.eks. stålbørste eller metalspatel) til rengøring, da de kan beskadige overfladen af apparatets materiale.
i) Rengør ikke apparatet med sure stoffer, medicinske midler, fortyndere, brændstof, olier eller andre kemikalier, da disse kan beskadige apparatet.

3.4.1 UDSKIFTNING AF DEN KERAMISKE PLADE

VIGTIGT: Levetiden for en enkelt keramisk plade er 6000+ driftstimer. Efter denne tid anbefales det at udskifte den for at bevare enhedens bedste ydeevne. Adgang til den keramiske plade, hvis den skal rengøres, er også beskrevet nedenfor.

a) Tag enheden ud af stikket vandret på husets bagvæg, f.eks. når den er placeret på et skrivebord, og skru derefter de 8 skruer (fra A1 til A4) ud, der holder transporthåndtagets tværstænger og hjulene - 4 på hver side - som markeret på billedet nedenfor:

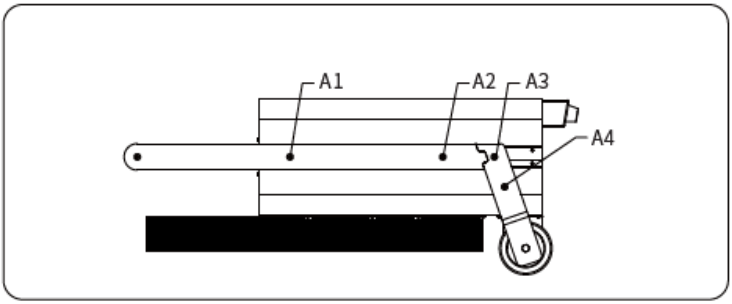

b) Skru skruerne B1, B2 og B3 ud (se billedet nedenfor) - 3 stk. på hver side, i alt 6 stk.

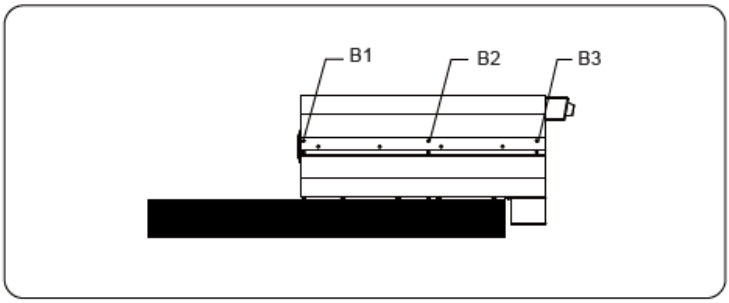

c) I bunden af enheden skrues skruerne C1 og C2 ud, og derefter skubbes husets frontpanel nedad, og spændet løsnes for at fjerne det helt.

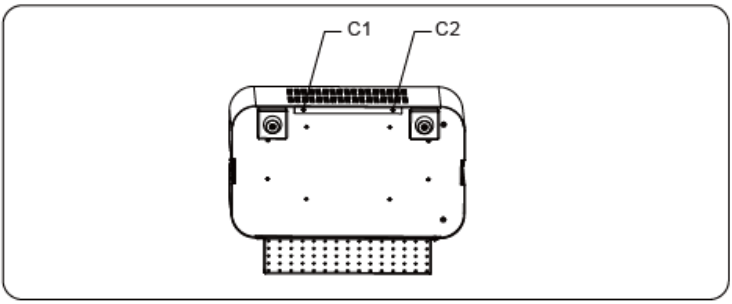

d) Når du har fjernet huspanelet, skal du finde den keramiske plade indeni.

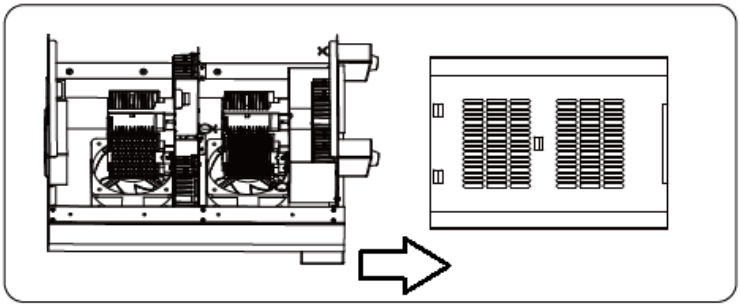

e) Bevæg forsigtigt den faste keramiske plade til højre og venstre, så den løsner sig i holderen, træk den opad, og sæt en ny i stedet ved at trykke den ind i soklen og vippe den lidt til højre og venstre, indtil den klikker helt fast i holderen.

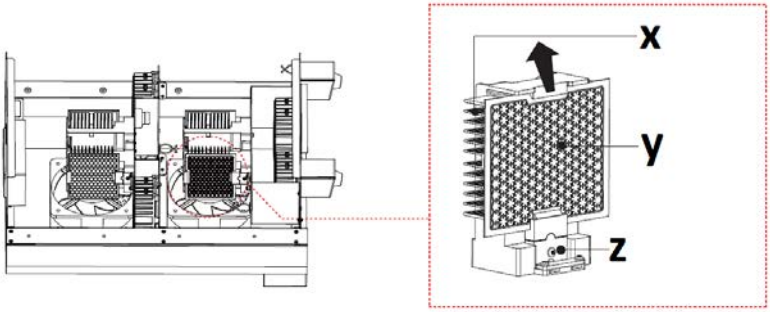

X - radiator
Y - keramisk plade
Z - monteringssokkel

f) Resten af monteringen foregår i omvendt rækkefølge.

3.4.2 UDSKIFTNING AF SIKRINGEN

Sikringen er placeret på bagsiden af apparatets hus i lommen. For at udskifte sikringen skal du dreje holderen ("FUSE") mod uret og fjerne den med sikringen i den. Sæt derefter en ny i stedet, og skru det hele tilbage på sin oprindelige plads i huset (ved at dreje det med uret).

3.4.2 PROBLEMLØSNING

Problem	Mulig årsag	Løsning

Enheden starter ikke op	Strømkablet er forkert tilsluttet, eller der er ingen strøm i stikkontakten	Kontroller tilslutningen af netledningen og om nødvendigt strømmen i stikkontakten
	Sprunget sikring	Udskift sikringen med en god.
Enheden starter op, men producerer kun lidt ozon	Forurenet(e) keramisk(e) plade(r)	Rengør eller udskift den keramiske plade eller de keramiske plader.
Enheden starter, men producerer ingen ozon.	Slidt(e) keramisk(e) plade(r).	Udskift den eller de keramiske plader.

INSTRUKTION FOR SIKKER BORTSKAFFELSE AF BATTERIER.
Der er monteret et CR2032 3V-batteri i fjernbetjeningen. Fjern det brugte batteri fra enheden på samme måde, som du satte det i.
Returner batterierne til det sted, der er ansvarlig for bortskaffelsen af disse materialer.

BORTSKAFFELSE F BRUGT UDSTYR.
Dette produkt må ikke bortskaffes sammen med almindeligt husholdningsaffald ved slutningen af dets levetid, men skal bringes til et indsamlingssted for genbrug af elektriske og elektroniske apparater. Dette er angivet med symbolet på produktet, brugsvejledningen eller emballagen. Materialerne, der bruges i apparatet kan genbruges i overensstemmelse med deres mærkning. Takket være genbrug, brug af materialer eller andre former for genbrug af brugte enheder yder du et væsentligt bidrag til beskyttelsen af vores miljø.
Lokal administration giver dig oplysninger om det relevante punkt til bortskaffelse af brugte enheder..

ulsonix
CLEANING INSTRUMENTS

Umwelt – und Entsorgungshinweise

Hersteller an Verbraucher

Sehr geehrte Damen und Herren,

gebrauchte Elektro – und Elektronikgeräte dürfen gemäß europäischer Vorgaben **[1]** nicht zum unsortierten Siedlungsabfall gegeben werden, sondern müssen getrennt erfasst werden. Das Symbol der Abfalltonne auf Rädern weist auf die Notwendigkeit der getrennten Sammlung hin. Helfen auch Sie mit beim Umweltschutz. Sorgen Sie dafür, dieses Gerät, wenn Sie es nicht mehr weiter nutzen wollen, in die hierfür vorgesehenen Systeme der Getrenntsammlung zu geben.

In Deutschland sind Sie gesetzlich **[2]** verpflichtet, ein Altgerät einer vom unsortierten Siedlungsabfall getrennten Erfassung zuzuführen. Die öffentlich – rechtlichen Entsorgungsträger (Kommunen) haben hierzu Sammelstellen eingerichtet, an denen Altgeräte aus privaten Haushalten ihres Gebietes für Sie kostenfrei entgegengenommen werden. Möglicherweise holen die rechtlichen Entsorgungsträger die Altgeräte auch bei den privaten Haushalten ab.

Bitte informieren Sie sich über Ihren lokalen Abfallkalender oder bei Ihrer Stadt – oder Gemeindeverwaltung über die in Ihrem Gebiet zur Verfügung stehenden Möglichkeiten der Rückgabe oder Sammlung von Altgeräten.

[1] RICHTLINIE 2002/96/EG DES EUROPÄISCHEN PARLAMENTS UND DES RATES ÜBER ELEKTRO – UND ELEKTRONIK – ALTGERÄTE

[2] Gesetz über das Inverkehrbringen, die Rücknahme und die umweltverträgliche Entsorgung von Elektro – und Elektronikgeräten (Elektro – und Elektronikgerätegesetz – ElektroG).

Utylizacja produktu
Produkty elektryczne i elektroniczne po zakończeniu okresu eksploatacji wymagają segregacji i oddania ich do wyznaczonego punktu odbioru. Nie wolno wyrzucać produktów elektrycznych razem z odpadami gospodarstwa domowego. Zgodnie z dyrektywą WEEE 2012/19/UE obowiązującą w Unii Europejskiej, urządzenia elektryczne i elektroniczne wymagają segregacji i utylizacji w wyznaczonych miejscach. Dbając o prawidłową utylizację, przyczyniasz się do ochrony zasobów naturalnych i zmniejszasz negatywny wpływ oddziaływania na środowisko, człowieka i otoczenie. Zgodnie z krajowym prawodawstwem, nieprawidłowe usuwanie odpadów elektrycznych i elektronicznych może być karane!

For the disposal of the device please consider and act according to the national and local rules and regulations.

CONTACT

expondo Polska sp. z o.o. sp. k.

ul. Nowy Kisielin-Innowacyjna 7
66-002 Zielona Góra | Poland, EU

e-mail: info@expondo.com