DE	Produktname	OZONGENERATOR
EN	Product name	OZONE GENERATOR
PL	Nazwa produktu	GENERATOR OZONU
CZ	Název výrobku	OZONGENERATOR
FR	Nom du produit	GÉNÉRATEUR D'OZONE
IT	Nome del prodotto	GENERATORE DI OZONO
ES	Nombre del producto	GENERADOR DE OZONO
HU	Termék neve	ÓZONGENERÁTOR
DA	Produktnavn	OZONGENERATOR
FI	Tuotteen nimi	OTSONIGENERAATTORI
NL	Productnaam	OZONGENERATOR
NO	Produktnavn	OZONGENERATOR
SE	Produktnamn	OZONGENERATOR
PT	Nome do produto	GENERATOR OZONU
SK	Názov produktu	GENERÁTOR OZÓNU
BG	Име на продукта	ГЕНЕРАТОР НА ОЗОН
EL	Όνομα προϊόντος	ΓΕΝΝΉΤΡΙΑ ΌΖΟΝΤΟΣ
HR	Naziv proizvoda	GENERATOR OZONA
LT	Produkto pavadinimas	OZONO GENERATORIUS
RO	Numele produsului	GENERATOR DE OZON
SL	Ime izdelka	GENERATOR OZONA

DE Modell | **EN** Product model | **PL** Model produktu | **CZ** Model výrobku | **FR** Modèle | **IT** Modello | **ES** Modelo | **HU** Modell | **DA** Model | **FI** Tuotteen malli | **NL** Productmodel | **NO** Produktmodell | **SE** Produktmodell | **PT** Modelo do produto | **SK** Model | **BG** Модел на продукт | **EL** Μοντέλο προϊόντος | **HR** Model proizvoda | **LT:** Gaminio modelis | **RO:** Model de produs | **SL:** Model izdelka	AIRCLEAN 10000
DE Hersteller | **EN** Manufacturer | **PL** Producent | **CZ** Výrobce | **FR** Fabricant | **IT** Produttore | **ES** Fabricante | **HU** Termelő | **DA** Producent | **FI** Valmistaja | **NL** Producent | **NO** Produsent | **SE** Tillverkare | **PT** Fabricante | **SK** Výrobca | **BG** Производител | **EL** Κατασκευαστής | **HR** Proizvođač | **LT** Gamintojas | **RO** Producător | **SL** Proizvajalec	expondo Polska sp. z o.o. sp. k.
DE Anschrift des Herstellers | **EN** Manufacturer Address | **PL** Adres producenta | **CZ** Adresa výrobce | **FR** Adresse du fabricant | **IT** Indirizzo del produttore | **ES** Dirección del fabricante | **HU** A gyártó címe | **DA** Producentens adresse | **FI** Valmistajan osoite | **NL** Adres producent | **NO** Produsentens adresse | **SE** Tillverkarens adress | **PT** Endereço do fabricante | **SK** Adresa výrobcu | **BG** Адрес на производителя | **EL:** Διεύθυνση κατασκευαστή | **HR** Adresa proizvođača | **LT** Gamintojo adresas | **RO** Adresa producătorului | **SL** Naslov proizvajalca	ul. Nowy Kisielin – Innowacyjna 7, 66-002 Zielona Góra | Poland, EU

Diese Bedienungsanleitung wurde maschinell übersetzt. Wir haben uns um die Richtigkeit der Übersetzung bemüht. Bitte beachten Sie jedoch, dass automatische Übersetzungen nicht perfekt sind und menschliche Übersetzer nicht ersetzen können. Die offizielle Version der Bedienungsanleitung ist in Englisch. Abweichungen zwischen der übersetzten Version und dem englischen Original sind rechtlich nicht bindend. Bei Fragen zur Richtigkeit der Übersetzung konsultieren Sie bitte die englische Version, die als offizielle Referenz gilt. Weitere Sprachversionen sind auf Anfrage unter info@expondo.com erhältlich.

Technische Daten

Beschreibung der Parameter	Parameter Wert
Produktname	Ozongenerator
Modell	AIRCLEAN 10000
Nennspannung [V] / Frequenz [Hz]	230/50
Nennleistung [W]	100
Ozonisierungsgrad [mg/h]	10000
Lüfterleistung [m³/h]	170
Lampe	JA
Lampenwellenlänge [nm]	254
Abmessungen [Breite × Länge × Höhe; mm]	180 × 225 × 178
Gewicht [kg]	3

1. Allgemeine Beschreibung

Diese Bedienungsanleitung soll Ihnen helfen, das Gerät sicher und problemlos zu verwenden. Das Produkt wurde unter Einhaltung strenger technischer Richtlinien und unter Verwendung modernster Technologien und Komponenten entwickelt und hergestellt. Darüber hinaus wird es unter Einhaltung strengster Qualitätsstandards gefertigt.

BENUTZEN SIE DAS GERÄT NUR, WENN SIE DIESE BEDIENUNGSANLEITUNG SORGFÄLTIG GELESEN UND VERSTANDEN HABEN.

Um die Lebensdauer des Geräts zu verlängern und einen störungsfreien Betrieb zu gewährleisten, verwenden Sie es gemäß dieser Bedienungsanleitung und führen Sie regelmäßige Wartungsarbeiten durch. Die technischen Daten und Spezifikationen in

diesem Benutzerhandbuch sind auf dem neuesten Stand. Der Hersteller behält sich das Recht vor, im Rahmen der Qualitätsverbesserung Änderungen vorzunehmen.

Legende

	Das Produkt entspricht den geltenden Sicherheitsstandards.
	Lesen Sie die Gebrauchsanweisung vor Gebrauch.
	Das Produkt muss recycelt werden.
	**WARNUNG!** oder **VORSICHT!** oder **HINWEIS!** Gilt für die jeweilige Situation. (Allgemeines Warnzeichen)
	ACHTUNG! Warnung vor elektrischer Spannung!
	WARNUNG: Giftige Substanzen, Vergiftungsgefahr!
	Nur zur inneren Anwendung.



HINWEIS! Die Abbildungen in dieser Anleitung dienen nur der Veranschaulichung und können in einigen Details vom tatsächlichen Produkt abweichen.

2. Sicherheitshinweise



ACHTUNG! Lesen Sie alle Sicherheitshinweise und Anweisungen. Die Nichtbeachtung der Warnungen und Anweisungen kann zu schweren Verletzungen oder sogar zum Tod führen.

Die Begriffe „Gerät“ oder „Produkt“ beziehen sich in den Warnungen und Anweisungen auf den Ozongenerator

2.1. Elektrische Sicherheit

a) Der Stecker muss in die Steckdose passen. Nehmen Sie keine Veränderungen am Stecker vor. Die Verwendung von Originalsteckern und passenden Steckdosen verringert das Risiko eines Stromschlags.

b) Vermeiden Sie den Kontakt mit geerdeten Bauteilen wie Rohren, Heizungen, Boilern und Kühlschränken. Bei geerdeten Geräten, die Regen ausgesetzt sind, direkt mit nassen Oberflächen in Berührung kommen oder in feuchter Umgebung betrieben werden, besteht erhöhtes Stromschlagrisiko. Dringt Wasser in das Gerät ein, besteht die Gefahr von Schäden und Stromschlägen.

c) Berühren Sie das Gerät niemals mit nassen oder feuchten Händen.

d) Verwenden Sie das Kabel ausschließlich bestimmungsgemäß. Benutzen Sie es niemals zum Tragen des Geräts oder zum Herausziehen des Netzsteckers. Halten Sie das Kabel von Hitzequellen, Öl, scharfen Kanten und beweglichen Teilen fern. Beschädigte oder verhedderte Kabel erhöhen das Stromschlagrisiko.

e) Lässt sich der Betrieb des Geräts in feuchter Umgebung nicht vermeiden, verwenden Sie einen Fehlerstromschutzschalter (FI-Schalter). Ein FI-Schalter reduziert das Stromschlagrisiko.

f) Verwenden Sie das Gerät nicht, wenn das Netzkabel beschädigt ist oder deutliche Gebrauchsspuren aufweist. Ein beschädigtes Netzkabel sollte von einem qualifizierten Elektriker oder dem Kundendienst des Herstellers ausgetauscht werden.

g) Um Stromschläge zu vermeiden, tauchen Sie Kabel, Stecker und Gerät nicht in Wasser oder andere Flüssigkeiten. Verwenden Sie das Gerät nicht auf nassen Oberflächen.

h) Schützen Sie das Gerät vor Nässe. Warnung vor elektrischer Spannung!

2.2. Arbeitssicherheit

a) Sorgen Sie für einen sauberen und gut beleuchteten Arbeitsplatz. Unordnung oder schlechte Beleuchtung können zu Unfällen führen. Gehen Sie beim

Umgang mit dem Gerät mit Bedacht vor, beobachten Sie Ihre Umgebung und wenden Sie Ihren gesunden Menschenverstand an.

b) Sollten Sie Schäden oder Fehlfunktionen feststellen, schalten Sie das Gerät sofort aus und melden Sie dies umgehend einem Vorgesetzten.

c) Wenn Sie sich nicht sicher sind, ob das Produkt ordnungsgemäß funktioniert oder wenn Sie Schäden feststellen, wenden Sie sich bitte an den Kundendienst des Herstellers.

d) Das Gerät darf nur vom Kundendienst des Herstellers repariert werden. Versuchen Sie nicht, Reparaturen selbst durchzuführen!

e) Verwenden Sie im Brandfall einen Pulver- oder Kohlendioxid-Feuerlöscher (CO_2-Feuerlöscher) (zur Verwendung an unter Spannung stehenden Geräten bestimmt).

f) Kindern und Unbefugten ist der Zutritt zum Arbeitsbereich untersagt. (Ablenkung kann zum Kontrollverlust über das Gerät führen.)

g) Überprüfen Sie regelmäßig den Zustand der Sicherheitsetiketten. Unleserliche Etiketten müssen ersetzt werden.

h) Bitte bewahren Sie diese Bedienungsanleitung zum späteren Nachschlagen auf. Wenn dieses Gerät an Dritte weitergegeben wird, muss die Bedienungsanleitung ausgehändigt werden.

i) Halten Sie das Gerät von Kindern und Tieren fern.

j) Der mit Ozon behandelte Raum muss abgedichtet werden (alle Außentüren schließen, Fugen in Fenstern, Türen usw. abdichten), die mechanische Belüftung muss ausgeschaltet und die Lüftungsgitter müssen abgedeckt werden. Wenn möglich, sollte die interne Belüftung eingeschaltet werden, um die Luftzirkulation im mit Ozon behandelten Raum zu verbessern. Öffnen Sie alle Innentüren im mit Ozon behandelten Raum (z. B. Badezimmer, Schrank usw.).

k) Während der Ozonbehandlung dürfen sich weder Menschen noch Tiere im Raum aufhalten. Sollte der Raum aus irgendeinem Grund betreten werden müssen, verlassen Sie ihn bitte so schnell wie möglich und tragen Sie Schutzkleidung sowie eine Atemschutzmaske mit geeignetem Filter.

l) Rauchen, offenes Feuer, die Verwendung von Werkzeugen, die Flammen oder Funken erzeugen, sowie die Verwendung von Ölen, Fetten oder öl- bzw. fettverschmutzten Gegenständen sind im ozonbehandelten Raum verboten.

m) Verlassen Sie den Raum sofort nach Aktivierung der Ozonbehandlung.

n) Bringen Sie vor/an der Tür des ozonbehandelten Raums folgenden Hinweis oder Warnhinweis an



OZONBEHANDLUNG LÄUFT

ZUTRITT VERBOTEN

Beachten Sie dies stets! Schützen Sie Kinder und Umstehende bei der Benutzung des Geräts.

2.3. Selbstschutz

a) Benutzen Sie das Gerät nicht, wenn Sie müde, krank oder unter dem Einfluss von Alkohol, Drogen oder Medikamenten stehen, die Ihre Fähigkeit zur Bedienung des Geräts erheblich beeinträchtigen könnten.

b) Das Gerät ist nicht für die Verwendung durch Personen (einschließlich Kinder) mit eingeschränkten geistigen und sensorischen Fähigkeiten oder durch Personen mit mangelnder Erfahrung und/oder Kenntnissen bestimmt, es sei denn, sie werden von einer für ihre Sicherheit verantwortlichen Person beaufsichtigt oder haben von dieser eine Einweisung in die Bedienung des Geräts erhalten.

c) Das Gerät darf nur von körperlich fitten Personen bedient werden, die dazu in der Lage sind, entsprechend geschult wurden, mit dieser Bedienungsanleitung vertraut sind und über Kenntnisse im Bereich Arbeitsschutz verfügen.

d) Bei der Arbeit mit dem Gerät ist Vorsicht geboten. Kurzzeitige Unaufmerksamkeit kann zu schweren Verletzungen führen.

e) Um ein versehentliches Einschalten zu vermeiden, stellen Sie sicher, dass sich der Schalter in der AUS-Position befindet, bevor Sie das Gerät an eine Stromquelle anschließen.

f) Das Gerät ist kein Spielzeug. Kinder müssen beaufsichtigt werden, um sicherzustellen, dass sie nicht damit spielen.

2.4. Sichere Verwendung des Geräts

a) Ziehen Sie den Netzstecker, bevor Sie Einstellungen vornehmen, Zubehör austauschen oder das Gerät beiseitelegen. Diese Vorsichtsmaßnahmen verringern das Risiko einer versehentlichen Aktivierung.

b) Bewahren Sie das Gerät bei Nichtgebrauch an einem sicheren Ort außerhalb der Reichweite von Kindern und Personen auf, die mit dem Gerät nicht vertraut sind und die Bedienungsanleitung nicht gelesen haben. Das Gerät kann in den Händen unerfahrener Benutzer gefährlich sein.

c) Halten Sie das Gerät in technisch einwandfreiem Zustand. Überprüfen Sie das Gerät vor jedem Gebrauch auf allgemeine Schäden, insbesondere auf Risse oder Beschädigungen, sowie auf andere Mängel, die den sicheren Betrieb beeinträchtigen könnten. Sollten Sie Schäden feststellen, lassen Sie das Gerät vor der Verwendung reparieren.

d) Bewahren Sie das Gerät außerhalb der Reichweite von Kindern auf.

e) Reparaturen und Wartungsarbeiten am Gerät dürfen nur von qualifiziertem Fachpersonal und unter Verwendung von Originalersatzteilen durchgeführt werden. Dies gewährleistet eine sichere Verwendung.

f) Um die Unversehrtheit des Geräts zu gewährleisten, dürfen die werkseitig angebrachten Schutzvorrichtungen nicht entfernt und keine Schrauben gelöst werden.

g) Beim Transport und der Handhabung des Geräts zwischen Lager und Bestimmungsort sind die im jeweiligen Land geltenden Arbeitsschutzbestimmungen für manuelle Transportvorgänge zu beachten.

h) Das Gerät darf während des Betriebs nicht bewegt, verstellt oder gedreht werden.

i) Reinigen Sie das Gerät regelmäßig, um hartnäckige Verschmutzungen zu vermeiden.

j) Lufteinlass und -auslass dürfen nicht abgedeckt werden.

k) Das Gerät ist kein Spielzeug. Reinigung und Wartung dürfen von Kindern nur unter Aufsicht von Erwachsenen durchgeführt werden.

l) Eingriffe in die Gerätestruktur zur Veränderung von Parametern oder Konstruktion sind verboten.

m) Halten Sie das Gerät von Feuer und Hitzequellen fern.

n) Stellen Sie sicher, dass das Rad fest sitzt.

o) Die Lüftungsöffnungen dürfen nicht abgedeckt werden!

p) Personen mit eingeschränktem Geruchssinn dürfen das Gerät nicht benutzen.

q) Stellen Sie vor dem Einschalten sicher, dass ausreichend Platz um das Gerät herum vorhanden ist. Die Ozonlüftungsöffnungen dürfen nicht verstopft sein.

r) Das direkte Einatmen des aus den Geräteauslässen austretenden Ozons ist strengstens verboten. Sowohl das Einatmen hoher Ozonkonzentrationen über einen kurzen Zeitraum als auch das Einatmen niedriger Ozonkonzentrationen über einen längeren Zeitraum kann zu ernsthaften Gesundheits- oder Lebensrisiken führen!

 **ACHTUNG!** Trotz der sicheren Konstruktion des Geräts und seiner Schutzvorrichtungen sowie der Verwendung zusätzlicher Elemente zum Schutz des Bedieners besteht bei der Verwendung des Geräts ein geringes Unfall- oder Verletzungsrisiko. Seien Sie wachsam und verwenden Sie Ihren gesunden Menschenverstand bei der Verwendung des Geräts.

3. Nutzungsbedingungen

Der Ozongenerator erzeugt Ozon aus der Raumluft.

Das Produkt ist ausschließlich für den Hausgebrauch bestimmt!

Der Benutzer haftet für alle Schäden, die durch unsachgemäße Verwendung des Geräts entstehen.

3.1. Gerätebeschreibung



1- Luftauslass

2- Betriebsanzeigeleuchte

3- Drehknopf für die Betriebszeit

4- Anschluss des Netzkabels

5- LUFTFILTER:

3.2. Vorbereitung zur Verwendung

AUFSTELLORT

Die Umgebungstemperatur darf 40 °C nicht überschreiten und die relative Luftfeuchtigkeit sollte unter 85 % liegen. Sorgen Sie für gute Belüftung des Raumes, in dem das Gerät verwendet wird. Zwischen jeder Seite des Geräts und der Wand oder anderen Gegenständen sollte ein Abstand von mindestens 10 cm eingehalten werden. Das Gerät sollte stets auf einer ebenen, stabilen, sauberen, feuerfesten und trockenen Oberfläche und außerhalb der Reichweite von Kindern und Personen mit eingeschränkten geistigen und sensorischen Fähigkeiten verwendet werden. Stellen Sie das Gerät so auf, dass Sie jederzeit Zugang zur Steckdose haben. Das an das Gerät angeschlossene Netzkabel muss ordnungsgemäß geerdet sein und den Angaben auf dem Produktetikett entsprechen.

3.3. Verwendung des Geräts

3.3.1 Empfohlene Betriebsstunden

Empfohlene Betriebszeit [min] abhängig vom Raumvolumen [m³]					
m³	50	100	150	200	300
min	8	16	24	32	48

HINWEIS! Die in den obigen Tabellen angegebene „Empfohlene Betriebszeit“ darf nicht überschritten werden.

HINWEIS! Der Gerätebediener ist für die Sicherheitsmaßnahmen und den Betrieb des Geräts verantwortlich.

3.3.2 Einstellen des Betriebsstundenzählers

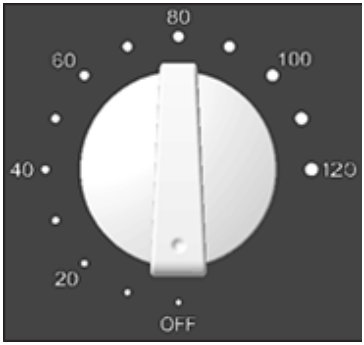

- Die Betriebszeit kann auf 120 Minuten eingestellt werden. Drehen Sie den Drehknopf im Uhrzeigersinn und wählen Sie die gewünschte Zeit.
- AUS: Das Gerät hat den Countdown beendet und sich ausgeschaltet.

NOTIZ! Nach Abschluss der Behandlung sollte der Raum 15 bis 30 Minuten lang gelüftet werden. Betreten Sie den Raum frühestens 2 Stunden nach Beendigung der Ozonbehandlung.

NOTIZ! Verwenden Sie das Gerät nur in leeren Räumen! Ozon ist ein reizendes Gas, das durch radikalische Reaktionen mit seinen Bestandteilen biologische Membranen schädigen kann. Falls der charakteristische Ozongeruch im mit Ozon behandelten Raum noch wahrnehmbar ist, vergewissern Sie sich zunächst, dass

das Gerät ausgeschaltet ist, und verlassen Sie dann den Raum und/oder lüften Sie ihn.

ACHTUNG! Schauen Sie nicht direkt in das blaue Licht der Lampen.

3.4. Reinigung und Wartung

a) Vor der Reinigung des Geräts immer den Netzstecker ziehen.

b) Verwenden Sie zur Reinigung der Oberfläche ausschließlich nicht korrosive Reinigungsmittel.

c) Bewahren Sie das Gerät an einem trockenen, kühlen Ort, fern von Feuchtigkeit und direkter Sonneneinstrahlung auf.

d) Das Gerät darf nicht mit einem Wasserstrahl besprüht oder in Wasser eingetaucht werden.

e) Achten Sie darauf, dass kein Wasser durch die Öffnungen im Gehäuse des Geräts in dessen Inneres eindringt.

f) Das Gerät muss regelmäßig überprüft werden, um seine technische Leistungsfähigkeit zu kontrollieren und etwaige Schäden festzustellen.

g) Zum Reinigen ein weiches, feuchtes Tuch verwenden.

h) Für eine optimale Nutzung wird empfohlen, die Ozonplatten alle 6 Monate auszutauschen.

SICHERUNGSWECHSEL

NOTIZ! Die Sicherung sollte von einem Fachmann ausgetauscht werden!

1) Trennen Sie das Gerät von der Stromversorgung.

2) Ziehen Sie den Netzstecker und demontieren Sie den Sicherungshalter.

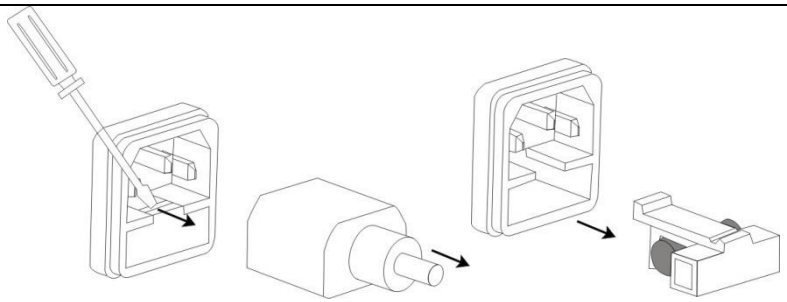

3) Tauschen Sie die Sicherung aus und stellen Sie sicher, dass die Parameter übereinstimmen.

4) Setzen Sie die Sicherungsfassung wieder ein.

NOTIZ! Um Beschädigungen am Sicherungssockel zu vermeiden, wenden Sie beim Entfernen und Einsetzen des Sicherungssockels keine übermäßige Kraft an.

ENTSORGUNG VON ALTGEWÖRTERN

Entsorgen Sie dieses Gerät nicht im Hausmüll. Geben Sie es bei einer Sammelstelle für Elektro- und Elektronikgeräte ab. Beachten Sie das Recycling-Symbol auf dem Produkt, die Bedienungsanleitung und die Verpackung. Die verwendeten Kunststoffe können gemäß ihrer Kennzeichnung recycelt werden. Mit Ihrer Entscheidung für Recycling leisten Sie einen wichtigen Beitrag zum Umweltschutz. Informationen zu Ihrer örtlichen Recyclingstelle erhalten Sie bei Ihrer Gemeinde.

This user manual has been created using a machine translation. We have made every effort to ensure the accuracy of the translation. However, please note that automatic translations are not perfect and cannot replace human translators. The official version of the user manual is in English. Any differences between the translated version and the English original are not legally binding. Should you have any questions about the accuracy of the translation, please refer to the English version, which is the official reference. Other language versions are available on request via info@expondo.com .

Technical data

Description of the parameter	Parameter Value
Product Name	Ozon-Generator
Model	AIRCLEAN 10000
Nominal voltage [V] / frequency [Hz]	230/50
Nominal power [W]	100
Ozonation degree [mg/h]	10000
Fan capacity [m3/h]	170
Lamp	YES
Lamp wavelength [nm]	254
Dimensions [Width * Length * Height; mm]	180*225*178
Weight [kg]	3

1. General description

The user manual is designed to help you use the device safely and without interference. The product is designed and manufactured according to strict technical guidelines using state-of-the-art technologies and components. In addition, it is manufactured in compliance with the strictest quality standards.

DO NOT USE THE APPLIANCE UNLESS YOU HAVE READ AND UNDERSTOOD THIS INSTRUCTION MANUAL CAREFULLY.

To extend the life of the device and ensure trouble-free operation, use it in accordance with this instruction manual and perform regular maintenance. The technical data and specifications in this user manual are up to date. The manufacturer reserves the right to make changes as part of the quality improvement.

Legend

	The product complies with the relevant safety standards.
	Read the instructions for use before use.
	The product must be recycled.
	**WARNING!** or **CAUTION!** or **NOTE!** Applicable to the given situation. (common warning sign)
	ATTENTION! Warning of electric shock!
	WARNING: Toxic substances, risk of poisoning!
	For internal use only.

 **NOTE! The drawings in this manual are for illustrative purposes only and may differ in some details from the actual product.**

2. Safety to use

**ATTENTION!** Read all safety instructions and all instructions. Failure to follow the warnings and instructions can lead to serious injury or even death.

The terms "device" or "product" are used in the warnings and instructions to refer to the <ozone generator>

2.1. Electrical safety

a) The plug must fit into the socket. Do not make any modifications to the connector. The use of original plugs and matching sockets reduces the risk of electric shock.

b) Avoid touching grounded elements such as pipes, heaters, boilers and refrigerators. There is an increased risk of electric shock if the grounded device is exposed to rain, comes into direct contact with a wet surface, or is operated in a humid environment. If water enters the device, there is a risk of damage to the device and electric shock.

c) Never touch the device with wet or damp hands.

d) Use the cable only for its intended purpose. Never use it to carry the device or unplug it from the power outlet. Keep the cable away from heat sources, oil, sharp edges, or moving parts. Damaged or tangled cables increase the risk of electric shock.

e) If the use of the device in a humid environment cannot be avoided, a residual current circuit breaker (RCD) should be used. Using a RCD reduces the risk of electric shock.

f) Do not use the appliance if the power cord is damaged or shows obvious signs of wear. A damaged power cord should be replaced by a qualified electrician or the manufacturer's service center.

g) To avoid electric shock, do not immerse the cable, plug or device in water or other liquids. Do not use the device on wet surfaces.

h) Prevent the device from getting wet. Warning of electric shock!

2.2. Safety at work

a) Make sure the workplace is clean and well-lit. A messy or poorly lit workplace can lead to accidents. Try to think ahead, observe what is happening and use common sense when working with the device.

b) If you experience any damage or malfunction, turn off the device immediately and report it to a supervisor immediately.

c) If you are unsure whether the product is working properly, or if you notice any damage, please contact the manufacturer's service center.

d) The device may only be repaired by the manufacturer's service center. Do not attempt repairs on your own!

e) In the event of a fire, use a powder or carbon dioxide (CO2) fire extinguisher (intended for use on live equipment) to extinguish the fire.

f) Children or unauthorized persons are prohibited from entering a workplace. (A distraction can lead to loss of control of the device)

g) Regularly check the condition of security labels. If the labels are illegible, they will need to be replaced.

h) Please keep this manual for future reference. If this device is passed on to a third party, the operating instructions must be provided.

i) Keep the device away from children and animals.

j) The room treated with ozone must be sealed (close all external doors, seal joints in windows, doors, etc.), the mechanical ventilation must be switched off and the ventilation grilles must be covered. If possible, internal ventilation should be turned on to facilitate airflow in the ozone-treated room. Open all interior doors in the ozone-treated room (e.g. bathroom, closet, etc.).

k) During ozone treatment, neither humans nor animals are allowed to stay in the room. If the room needs to be entered for any reason, you should leave it as soon as possible and wear protective clothing and an inhalation mask with an appropriate cartridge.

l) Smoking, open fires, the use of tools that produce flames or sparks, the use of oils or greases, or objects contaminated with oil or grease are not permitted in the ozone-treated room.

m) Leave the room immediately after activating the ozone treatment。.

n) In front of/on the door of the ozone-treated room, place the following notice or warning sign



OZONE TREATMENT IN PROGRESS

DO NOT ENTER

Always note! When using the device, protect children and other bystanders.

2.3. Self-protection

a) Do not use the device if you are tired, ill, or under the influence of alcohol, narcotics, or medications that may significantly impair your ability to operate the device.

b) The device is not intended for use by persons (including children) with reduced mental and sensory abilities or by persons with a lack of experience and/or knowledge, unless they are supervised by or have received instructions from a person responsible for their safety on how to use the device.

c) The device may only be handled by physically fit persons who are able to do so, who are appropriately trained, familiar with these instructions and trained in the context of occupational health and safety.

d) When working with the device, use your common sense and stay alert. Temporary loss of concentration when using the device can lead to serious injuries.

e) To avoid accidentally turning on the device, make sure that the switch is in the OFF position before connecting the device to a power source.

f) The device is not a toy. Children must be supervised to ensure they are not playing with the device.

2.4. Safe use of the device

a) Make sure the plug is unplugged before making adjustments, replacing accessories, or setting the device aside. These precautions reduce the risk of accidental activation of the device.

b) When not in use, keep it in a safe place, away from children and people who are not familiar with the device and have not read the user manual. The device can be dangerous in the hands of inexperienced users.

c) Keep the device in perfect technical condition. Before each use, inspect the device for general damage, and especially for cracked parts or elements, as well as for any other conditions that may affect the safe operation of the device. If you notice any damage, take the device for repair before use.

d) Keep the device out of the reach of children.

e) The repair or maintenance of the device must only be carried out by qualified persons and using original spare parts. This ensures safe use.

f) To ensure the integrity of the device, the factory-fitted guards must not be removed and no screws should be loosened.

g) When transporting and handling the device between the warehouse and the destination, observe the occupational health and safety principles for manual transport operations that apply in the country where the device is used.

h) Do not move, adjust or rotate the device while working.

i) Clean the device regularly to prevent stubborn dirt from accumulating.

j) Do not cover the air inlet and outlet.

k) The device is not a toy. Cleaning and maintenance work may not be carried out by children without the supervision of an adult.

l) It is forbidden to intervene in the structure of the device in order to change its parameters or construction.

m) Keep the device away from sources of fire and heat.

n) Make sure the wheel is tight.

o) Do not cover the vents!

p) Persons with impaired sense of smell are not allowed to use the device.

q) Make sure you have enough space around the device before turning it on. The ozone vents must not be clogged.

r) It is strictly forbidden to inhale the ozone coming out of the outlets of the device directly. Both inhaling high ozone concentrations over a short period of time and inhaling low ozone concentrations over a long period of time can lead to serious health or life risks!

ATTENTION! Despite the safe construction of the device and its guards, as well as the use of additional elements to protect the operator, there is a low risk of accident or injury when using the device. Stay vigilant and use your common sense when using the device.

3. Use Guidelines

The ozone generator generates ozone from the ambient air.

The product is intended for domestic use only!

The user is liable for any damage caused by improper use of the device.

3.1. Description of the device



1- Air outlet

2- Operation indicator light

3- Rotary knob for operating time

4- Connecting the power cord

5- AIR FILTER:

3.2. Preparation for use

DEVICE LOCATION

The ambient temperature must not be higher than 40°C and the relative humidity should be less than 85%. Ensure good ventilation of the room in which the device will be used. There should be a distance of at least 10 cm between each side of the device and the wall or other objects. The device should always be used on a flat, stable, clean, fireproof and dry surface and out of the reach of children and persons with reduced mental and sensory abilities. Place the device so that you always have access to the power plug. The power cord connected to the appliance must be properly grounded and comply with the specifications on the product label.

3.3. Use of the device

3.3.1 Recommended working hours

Recommended working time [min] depending on the room volume [m3]					
m3	50	100	150	200	300
min	8	16	24	32	48

NOTE! Do not exceed the "Recommended Operating Time" as indicated in the tables above.

NOTE! The device operator is responsible for the safety measures and operation of the device.

3.3.2 Setting of working hours

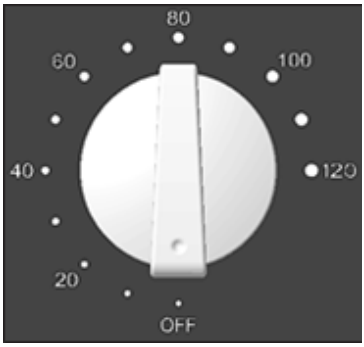

- Counter: It is possible to set the working time to 120 minutes. Turn the dial clockwise and select the desired time.
- OFF: The device has finished the countdown and turned off.

NOTE! After the treatment is complete, ventilate the room for 15 to 30 minutes. Enter the room no earlier than 2 hours after the ozone treatment has ended.

NOTE! Use the device only in empty rooms! Ozone is an irritating gas that can damage biological membranes through radical reactions with its components. If the characteristic ozone smell is still present in the ozone-treated room, first make sure the unit is turned off and then leave the room and/or ventilate it.

ATTENTION! Do not look directly into the blue light of the lamps.

3.4. Cleaning and maintenance

a) Always unplug the appliance before cleaning the appliance.

b) Use only non-corrosive detergents to clean the surface.

c) Store the device in a dry, cool place, away from moisture and direct sunlight.

d) Do not spray the device with a water jet or immerse it in water.

e) Make sure that no water enters the interior of the device through the openings in the housing of the device.

f) The device must be inspected regularly to check its technical performance and determine any damage.

g) Use a soft, damp cloth to clean.

h) For effective use, it is recommended to replace the ozone plates every 6 months.

FUSE REPLACEMENT

NOTE! The fuse should be replaced by a specialist!

1) Disconnect the device from the power supply.

2) Unplug the power cord and disassemble the fuse holder.

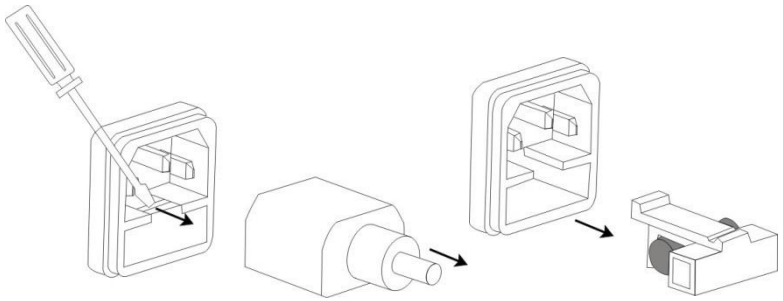

3) Replace the fuse and make sure the parameters are the same.

4) Reinsert the fuse socket.

NOTE! To prevent damage to the fuse base, do not use excessive force when removing and inserting the fuse base.

DISPOSAL OF OLD EQUIPMENT

Do not dispose of this appliance with household waste. Drop it off at a recycling and collection point for electrical and electronic equipment. Check the symbol on the product, the instructions for use and the packaging. The plastics used to make the device can be recycled according to their labeling. By choosing recycling, you are making an important contribution to protecting our environment. Contact local authorities for information about your local recycling facility.

Niniejsza instrukcja obsługi została utworzona przy użyciu tłumaczenia maszynowego. Dołożyliśmy wszelkich starań, aby zapewnić dokładność tłumaczenia. Należy jednak pamiętać, że tłumaczenia automatyczne nie są doskonałe i nie mogą zastąpić tłumaczy ludzkich. Oficjalna wersja instrukcji obsługi jest w języku angielskim. Wszelkie różnice między wersją przetłumaczoną a oryginałem angielskim nie są prawnie wiążące. W przypadku pytań dotyczących dokładności tłumaczenia, prosimy o zapoznanie się z wersją angielską, która jest oficjalnym odniesieniem. Inne wersje językowe są dostępne na żądanie za pośrednictwem info@expondo.com.

Dane techniczne

Opis parametru	Parametr Wartość
Nazwa produktu	Generator ozonu
Model	AIRCLEAN 10000
Napięcie nominalne [V] / częstotliwość [Hz]	230/50
Moc nominalna [W]	100
Stopień ozonowania [mg/h]	10000
Wydajność wentylatora [m3/h]	170
Lampa	TAK
Długość fali lampy [nm]	254
Wymiary [Szerokość * Długość * Wysokość; mm]	180*225*178
Ciężar [kg]	3

1. Opis ogólny

Instrukcja obsługi ma pomóc w bezpiecznym i bezproblemowym korzystaniu z urządzenia. Produkt został zaprojektowany i wyprodukowany zgodnie ze ścisłymi wytycznymi technicznymi, przy użyciu najnowocześniejszych technologii i komponentów. Ponadto, urządzenie jest produkowane zgodnie z najsurowszymi standardami jakości.

NIE UŻYWAJ URZĄDZENIA, JEŚLI NIE PRZECZYTASZ UWAŻNIE I NIE ZROZUMIESZ TEJ INSTRUKCJI OBSŁUGI.

Aby przedłużyć żywotność urządzenia i zapewnić jego bezawaryjną pracę, należy go używać zgodnie z niniejszą instrukcją obsługi i regularnie konserwować. Dane

techniczne i specyfikacje zawarte w niniejszej instrukcji obsługi są aktualne. Producent zastrzega sobie prawo do wprowadzania zmian w ramach poprawy jakości.

Legenda

	Produkt spełnia odpowiednie normy bezpieczeństwa.
	Przed użyciem należy przeczytać instrukcję obsługi.
	Produkt należy poddać recyklingowi.
	**OSTRZEŻENIE!** lub **UWAGA!** lub **UWAGA!** Dotyczy danej sytuacji. (typowy znak ostrzegawczy)
	UWAGA! Ostrzeżenie przed porażeniem prądem elektrycznym!
	OSTRZEŻENIE: Substancje toksyczne, ryzyko zatrucia!
	Tylko do użytku wewnętrznego.

 **NOTE! Rysunki w niniejszej instrukcji mają charakter poglądowy i mogą różnić się w niektórych szczegółach od rzeczywistego produktu.**

2. Bezpieczeństwo użytkowania

 **UWAGA!** Należy przeczytać wszystkie instrukcje bezpieczeństwa i wszystkie instrukcje. Nieprzestrzeganie ostrzeżeń i instrukcji może prowadzić do poważnych obrażeń, a nawet śmierci.

Terminy „urządzenie” lub „produkt” używane w ostrzeżeniach i instrukcjach odnoszą się do <generatora ozonu>

2.1. Bezpieczeństwo elektryczne

a) Wtyczka musi pasować do gniazdka. Nie należy dokonywać żadnych modyfikacji złącza. Używanie oryginalnych wtyczek i pasujących gniazdek zmniejsza ryzyko porażenia prądem.

b) Unikaj dotykania uziemionych elementów, takich jak rury, grzejniki, kotły i lodówki. Ryzyko porażenia prądem elektrycznym wzrasta, jeśli uziemione urządzenie jest narażone na deszcz, ma bezpośredni kontakt z mokrą powierzchnią lub jest używane w wilgotnym środowisku. Dostanie się wody do urządzenia grozi uszkodzeniem urządzenia i porażeniem prądem elektrycznym.

c) Nigdy nie dotykaj urządzenia mokrymi lub wilgotnymi rękami.

d) Używaj kabla wyłącznie zgodnie z jego przeznaczeniem. Nigdy nie używaj go do przenoszenia urządzenia ani nie odłączaj go od gniazdka elektrycznego. Trzymaj kabel z dala od źródeł ciepła, oleju, ostrych krawędzi i ruchomych części. Uszkodzone lub splątane kable zwiększają ryzyko porażenia prądem elektrycznym.

e) Jeśli nie można uniknąć używania urządzenia w wilgotnym środowisku, należy zastosować wyłącznik różnicowoprądowy (RCD). Użycie wyłącznika RCD zmniejsza ryzyko porażenia prądem elektrycznym.

f) Nie używaj urządzenia, jeśli przewód zasilający jest uszkodzony lub nosi widoczne ślady zużycia. Uszkodzony przewód zasilający powinien zostać wymieniony przez wykwalifikowanego elektryka lub serwis producenta.

g) Aby uniknąć porażenia prądem elektrycznym, nie zanurzaj kabla, wtyczki ani urządzenia w wodzie ani innych płynach. Nie używaj urządzenia na mokrych powierzchniach.

h) Chroń urządzenie przed zamoczeniem. Ostrzeżenie przed porażeniem prądem elektrycznym!

2.2. Bezpieczeństwo w pracy

a) Upewnij się, że miejsce pracy jest czyste i dobrze oświetlone. Nieporządek lub słabe oświetlenie w miejscu pracy może prowadzić do wypadków. Staraj się myśleć perspektywicznie, obserwuj otoczenie i kieruj się zdrowym rozsądkiem podczas pracy z urządzeniem.

b) W przypadku jakichkolwiek uszkodzeń lub awarii należy natychmiast wyłączyć urządzenie i zgłosić to przełożonemu.

c) W razie wątpliwości co do prawidłowego działania produktu lub zauważenia jakichkolwiek uszkodzeń należy skontaktować się z serwisem producenta.

d) Naprawy urządzenia może dokonać wyłącznie serwis producenta. Nie należy podejmować prób samodzielnej naprawy!

e) W przypadku pożaru należy ugasić pożar gaśnicą proszkową lub gaśnicą na dwutlenek węgla (CO2) (przeznaczoną do urządzeń pod napięciem).

f) Wstęp dzieci i osób nieupoważnionych na teren zakładu jest zabroniony. (Rozproszenie uwagi może doprowadzić do utraty kontroli nad urządzeniem)

g) Należy regularnie sprawdzać stan etykiet zabezpieczających. Jeśli etykiety są nieczytelne, należy je wymienić.

h) Należy zachować niniejszą instrukcję obsługi do wykorzystania w przyszłości. W przypadku przekazania urządzenia osobie trzeciej należy dostarczyć instrukcję obsługi.

i) Urządzenie trzymać z dala od dzieci i zwierząt.

j) Pomieszczenie poddane działaniu ozonu musi być uszczelnione (zamknąć wszystkie drzwi zewnętrzne, uszczelnić spoiny w oknach, drzwiach itp.), wentylacja mechaniczna musi być wyłączona, a kratki wentylacyjne muszą być zakryte. W miarę możliwości należy włączyć wentylację wewnętrzną, aby ułatwić przepływ powietrza w pomieszczeniu poddanym działaniu ozonu. Należy otworzyć wszystkie drzwi wewnętrzne w pomieszczeniu poddanym działaniu ozonu (np. w łazience, szafie itp.).

k) Podczas ozonowania w pomieszczeniu nie mogą przebywać ani ludzie, ani zwierzęta. Jeśli z jakiegokolwiek powodu konieczne jest wejście do pomieszczenia, należy je opuścić tak szybko, jak to możliwe, zakładając odzież ochronną i maskę inhalacyjną z odpowiednim wkładem.

l) Palenie tytoniu, używanie otwartego ognia, używanie narzędzi wytwarzających ogień lub iskry, stosowanie olejów lub smarów lub przedmiotów zanieczyszczonych olejem lub smarem jest zabronione w pomieszczeniu poddanym ozonowaniu.

m) Opuść pomieszczenie natychmiast po uruchomieniu ozonowania.

n) Przed/na drzwiach pomieszczenia poddanego ozonowaniu umieść następującą informację lub znak ostrzegawczy



OZONOWANIE W TOKU

NIE WCHODZIĆ

Zawsze pamiętaj! Podczas korzystania z urządzenia chroń dzieci i inne osoby postronne.

2.3. Samoobrona

a) Nie używaj urządzenia, jeśli jesteś zmęczony, chory lub jesteś pod wpływem alkoholu, narkotyków lub leków, które mogą znacząco upośledzić Twoją zdolność do obsługi urządzenia.

b) Urządzenie nie jest przeznaczone do użytkowania przez osoby (w tym dzieci) o ograniczonej sprawności umysłowej i sensorycznej lub osoby nieposiadające odpowiedniego doświadczenia i/lub wiedzy, chyba że znajdują się pod nadzorem osoby odpowiedzialnej za ich bezpieczeństwo lub otrzymały od niej instrukcje dotyczące korzystania z urządzenia.

c) Urządzenie może być obsługiwane wyłącznie przez osoby sprawne fizycznie, które są w stanie to zrobić, posiadają odpowiednie przeszkolenie, znają niniejszą instrukcję oraz są przeszkolone w zakresie bezpieczeństwa i higieny pracy.

d) Podczas pracy z urządzeniem należy zachować zdrowy rozsądek i czujność. Chwilowa utrata koncentracji podczas korzystania z urządzenia może prowadzić do poważnych obrażeń.

e) Aby uniknąć przypadkowego włączenia urządzenia, przed podłączeniem go do źródła zasilania należy upewnić się, że przełącznik jest w pozycji WYŁĄCZONY.

f) Urządzenie nie jest zabawką. Dzieci muszą być pod nadzorem, aby upewnić się, że nie bawią się urządzeniem.

2.4. Bezpieczne stosowanie urządzenia

a) Przed dokonaniem regulacji, wymianą akcesoriów lub odłożeniem urządzenia należy upewnić się, że wtyczka jest odłączona od zasilania. Te środki ostrożności zmniejszają ryzyko przypadkowego uruchomienia urządzenia.

b) Gdy urządzenie nie jest używane, należy je przechowywać w bezpiecznym miejscu, z dala od dzieci i osób, które nie znają urządzenia i nie przeczytały instrukcji obsługi. Urządzenie może być niebezpieczne w rękach niedoświadczonych użytkowników.

c) Utrzymuj urządzenie w doskonałym stanie technicznym. Przed każdym użyciem sprawdź urządzenie pod kątem uszkodzeń, a w szczególności pękniętych części lub elementów, a także wszelkich innych czynników, które mogą mieć wpływ na bezpieczne działanie urządzenia. W przypadku zauważenia jakichkolwiek uszkodzeń, przed użyciem oddaj urządzenie do naprawy.

d) Przechowuj urządzenie poza zasięgiem dzieci.

e) Naprawy i konserwacje urządzenia mogą być wykonywane wyłącznie przez wykwalifikowany personel i przy użyciu oryginalnych części zamiennych. Zapewnia to bezpieczeństwo użytkowania.

f) Aby zapewnić integralność urządzenia, nie wolno zdejmować fabrycznie zamontowanych osłon ani odkręcać żadnych śrub.

g) Podczas transportu i przenoszenia urządzenia między magazynem a miejscem przeznaczenia należy przestrzegać zasad bezpieczeństwa i higieny pracy

dotyczących transportu ręcznego obowiązujących w kraju użytkowania urządzenia.

h) Nie należy przenosić, regulować ani obracać urządzenia podczas pracy.

i) Regularnie czyścić urządzenie, aby zapobiec gromadzeniu się uporczywych zabrudzeń.

j) Nie zakrywać wlotu i wylotu powietrza.

k) Urządzenie nie jest zabawką. Dzieci nie mogą wykonywać czyszczenia i konserwacji bez nadzoru osoby dorosłej.

l) Zabrania się ingerencji w konstrukcję urządzenia w celu zmiany jego parametrów lub konstrukcji.

m) Trzymać urządzenie z dala od źródeł ognia i ciepła.

n) Upewnić się, że koło jest dobrze dokręcone.

o) Nie zakrywać otworów wentylacyjnych!

p) Osoby z zaburzeniami węchu nie mogą korzystać z urządzenia.

q) Przed włączeniem urządzenia należy upewnić się, że wokół niego jest wystarczająco dużo miejsca. Otwory wentylacyjne ozonu nie mogą być zatkane.

r) Zabrania się bezpośredniego wdychania ozonu wydobywającego się z otworów wentylacyjnych urządzenia. Zarówno wdychanie wysokich stężeń ozonu przez krótki okres, jak i wdychanie niskich stężeń ozonu przez długi czas może prowadzić do poważnych zagrożeń dla zdrowia lub życia!

UWAGA! Pomimo bezpiecznej konstrukcji urządzenia i jego osłon, a także zastosowania dodatkowych elementów chroniących operatora, ryzyko wypadku lub obrażeń podczas użytkowania urządzenia jest niskie. Zachowaj czujność i kieruj się zdrowym rozsądkiem podczas użytkowania urządzenia.

3. Zasady użytkowania

Generator ozonu wytwarza ozon z powietrza otoczenia.

Produkt jest przeznaczony wyłącznie do użytku domowego!

Użytkownik ponosi odpowiedzialność za wszelkie szkody spowodowane niewłaściwym użytkowaniem urządzenia.

3.1. Opis urządzenia



1- Wylot powietrza

2- Lampka kontrolna działania

3- Pokrętło obrotowe czasu pracy

4- Podłączanie przewodu zasilającego

5- FILTR POWIETRZA:

3.2. Przygotowanie do użycia

LOKALIZACJA URZĄDZENIA

Temperatura otoczenia nie może być wyższa niż 40°C, a wilgotność względna powinna być mniejsza niż 85%. Należy zapewnić dobrą wentylację pomieszczenia, w którym urządzenie będzie używane. Odległość między urządzeniem a ścianą lub innymi przedmiotami powinna wynosić co najmniej 10 cm z każdej strony. Urządzenie należy zawsze używać na płaskiej, stabilnej, czystej, ognioodpornej i suchej powierzchni, poza zasięgiem dzieci i osób o ograniczonych zdolnościach umysłowych i sensorycznych. Urządzenie należy umieścić tak, aby zawsze mieć dostęp do wtyczki zasilania. Przewód zasilający podłączony do urządzenia musi być prawidłowo uziemiony i zgodny ze specyfikacją na etykiecie produktu.

3.3. Użytkowanie urządzenia

3.3.1 Zalecane godziny pracy

Zalecany czas pracy [min] w zależności od kubatury pomieszczenia [m3]					
m3	50	100	150	200	300
min	8	16	24	32	48

NOTE! Nie należy przekraczać „Zalecanego czasu pracy" wskazanego w powyższych tabelach.

NOTE! Za bezpieczeństwo i eksploatację urządzenia odpowiada operator urządzenia.

3.3.2 Ustawianie czasu pracy

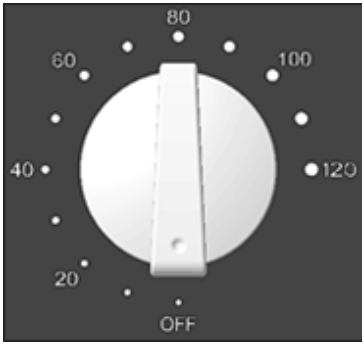

- Licznik: Możliwe jest ustawienie czasu pracy do 120 minut. Obróć pokrętło zgodnie z ruchem wskazówek zegara i wybierz żądany czas.
- WYŁ.: Urządzenie zakończyło odliczanie i wyłączyło się.

NOTE! Po zakończeniu zabiegu należy przewietrzyć pomieszczenie przez 15–30 minut. Do pomieszczenia można wejść nie wcześniej niż po upływie 2 godzin od zakończenia zabiegu ozonowania.

NOTE! Używaj urządzenia tylko w pustych pomieszczeniach! Ozon jest gazem drażniącym, który może uszkadzać błony biologiczne poprzez reakcje rodnikowe ze swoimi składnikami. Jeżeli w pomieszczeniu poddanym działaniu ozonu nadal wyczuwalny jest charakterystyczny zapach ozonu, należy najpierw upewnić się, że

urządzenie jest wyłączone, a następnie opuścić pomieszczenie i/lub je przewietrzyć.

UWAGA! Nie należy patrzeć bezpośrednio w niebieskie światło lamp.

3.4. Czyszczenie i konserwacja

a) Zawsze odłączaj urządzenie od zasilania przed jego czyszczeniem.

b) Do czyszczenia powierzchni należy używać wyłącznie detergentów nie powodujących korozji.

c) Przechowywać urządzenie w suchym i chłodnym miejscu, z dala od wilgoci i bezpośredniego światła słonecznego.

d) Nie należy spryskiwać urządzenia strumieniem wody ani zanurzać go w wodzie.

e) Upewnij się, że do wnętrza urządzenia nie dostanie się woda przez otwory w obudowie urządzenia.

f) Urządzenie należy poddawać regularnym przeglądom w celu sprawdzenia jego sprawności technicznej i wykrycia ewentualnych uszkodzeń.

g) Do czyszczenia należy używać miękkiej, wilgotnej ściereczki.

h) Aby zapewnić efektywne działanie, zaleca się wymianę płytek ozonowych co 6 miesięcy.

WYMIANA BEZPIECZNIKA

NOTE! Wymianę bezpiecznika powinien wykonać specjalista!

1) Odłącz urządzenie od zasilania.

2) Odłącz przewód zasilający i zdemontuj uchwyt bezpiecznika.

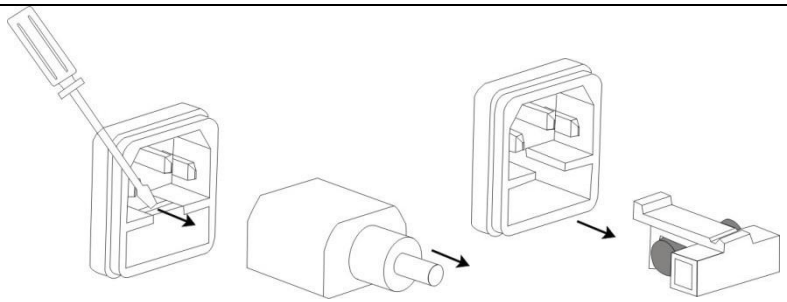

3) Wymień bezpiecznik i upewnij się, że parametry są takie same.

4) Włóż ponownie gniazdo bezpiecznika.

NOTE! Aby zapobiec uszkodzeniu podstawy bezpiecznika, nie należy używać nadmiernej siły podczas wyjmowania i wkładania podstawy bezpiecznika.

UTYLIZACJA STAREGO SPRZĘTU

Nie wyrzucaj tego urządzenia razem z odpadami domowymi. Oddaj je do punktu recyklingu i zbiórki sprzętu elektrycznego i elektronicznego. Sprawdź symbol na produkcie, instrukcję obsługi i opakowanie. Tworzywa sztuczne użyte do produkcji urządzenia nadają się do recyklingu zgodnie z etykietą. Wybierając recykling, wnosisz istotny wkład w ochronę środowiska. Skontaktuj się z lokalnymi władzami, aby uzyskać informacje o lokalnym punkcie recyklingu.

Tato uživatelská příručka byla vytvořena pomocí strojového překladu. Vynaložili jsme veškeré úsilí, abychom zajistili přesnost překladu. Upozorňujeme však, že automatické překlady nejsou dokonalé a nemohou nahradit lidské překladatele. Oficiální verze uživatelské příručky je v angličtině. Jakékoli rozdíly mezi přeloženou verzí a anglickým originálem nejsou právně závazné. Máte-li jakékoli dotazy ohledně přesnosti překladu, obraťte se na anglickou verzi, která je oficiální referencí. Jiné jazykové verze jsou k dispozici na vyžádání prostřednictvím info@expondo.com.

Technické údaje

Popis parametru	Parametr Hodnota
Název výrobku	Ozongenerator
Model	AIRCLEAN 10000
Jmenovité napětí [V] / frekvence [Hz]	230/50
Jmenovitý výkon [W]	100
Stupeň ozonizace [mg/h]	10000
Kapacita ventilátoru [m3/h]	170
Lampa	ANO
Vlnová délka lampy [nm]	254
Rozměry [šířka * délka * výška; mm]	180*225*178
Hmotnost [kg]	3

1. Všeobecný popis

Uživatelská příručka je navržena tak, aby vám pomohla bezpečně a bez rušení používat zařízení. Produkt je navržen a vyroben v souladu s přísnými technickými pokyny s použitím nejmodernějších technologií a komponentů. Kromě toho je vyroben v souladu s nejpřísnějšími normami kvality.

NEPOUŽÍVEJTE SPOTŘEBIČ, POKUD JSTE SI POZORNĚ PŘEČETLI A NEPOROZUMĚLI TENTO NÁVOD K POUŽITÍ.

Pro prodloužení životnosti zařízení a zajištění bezproblémového provozu jej používejte v souladu s tímto návodem k obsluze a provádějte pravidelnou údržbu. Technické údaje a specifikace v tomto návodu k použití jsou aktuální. Výrobce si vyhrazuje právo provádět změny v rámci zlepšování kvality.

Legenda

CE	Výrobek splňuje příslušné bezpečnostní normy.
	Před použitím si přečtěte návod k použití.
	Výrobek musí být recyklován.
	**VAROVÁNÍ!** nebo **POZOR!** nebo **POZNÁMKA!** Platí pro danou situaci. (běžný výstražný symbol)
	POZOR! Varování před zásahem elektrickým proudem!
	VAROVÁNÍ: Toxické látky, riziko otravy!
	Pouze k vnitřnímu použití.

 **POZNÁMKA! Výkresy v tomto návodu slouží pouze pro ilustrační účely a mohou se v některých detailech lišit od skutečného produktu.**

2. Bezpečnost při používání

**POZOR!** Přečtěte si všechny bezpečnostní pokyny a všechny pokyny. Nedodržení varování a pokynů může vést k vážnému zranění nebo dokonce smrti.

Pojmy „zařízení“ nebo „výrobek“ se ve varováních a pokynech používají k označení <ozongeneratoru>

2.1. Elektrická bezpečnost

a) Zástrčka musí pasovat do zásuvky. Na konektoru neprovádějte žádné úpravy. Použití originálních zástrček a odpovídajících zásuvek snižuje riziko úrazu elektrickým proudem.

b) Nedotýkejte se uzemněných prvků, jako jsou potrubí, topení, kotle a ledničky. Zvýšené riziko úrazu elektrickým proudem hrozí, pokud je uzemněné zařízení vystaveno dešti, přijde do přímého kontaktu s mokrým povrchem nebo je provozováno ve vlhkém prostředí. Pokud se do zařízení dostane voda, hrozí riziko poškození zařízení a úrazu elektrickým proudem.

c) Nikdy se zařízení nedotýkejte mokrýma nebo vlhkýma rukama.

d) Kabel používejte pouze k určenému účelu. Nikdy jej nepoužívejte k přenášení zařízení ani k jeho odpojování ze zásuvky. Udržujte kabel mimo dosah zdrojů tepla, oleje, ostrých hran nebo pohyblivých částí. Poškozené nebo zamotané kabely zvyšují riziko úrazu elektrickým proudem.

e) Pokud se nelze vyhnout používání zařízení ve vlhkém prostředí, měl by se použít proudový chránič (RCD). Použití proudového chrániče snižuje riziko úrazu elektrickým proudem.

f) Nepoužívejte spotřebič, pokud je napájecí kabel poškozený nebo vykazuje zjevné známky opotřebení. Poškozený napájecí kabel by měl vyměnit kvalifikovaný elektrikář nebo servisní středisko výrobce.

g) Abyste předešli úrazu elektrickým proudem, neponořujte kabel, zástrčku ani zařízení do vody ani jiných kapalin. Nepoužívejte zařízení na mokrých površích.

h) Zabraňte navlhnutí zařízení. Varování před zásahem elektrickým proudem!

2.2. Bezpečnost při práci

a) Ujistěte se, že pracoviště je čisté a dobře osvětlené. Nepořádek nebo špatně osvětlené pracoviště může vést k nehodám. Snažte se myslet dopředu, pozorovat, co se děje, a při práci se zařízením používejte zdravý rozum.

b) Pokud se u vás vyskytne jakékoli poškození nebo porucha, zařízení ihned vypněte a nahlaste to nadřízenému.

c) Pokud si nejste jisti, zda výrobek funguje správně, nebo pokud si všimnete jakéhokoli poškození, obraťte se na servisní středisko výrobce.

d) Zařízení smí být opraveno pouze servisním střediskem výrobce. Nepokoušejte se o opravy svépomocí!

e) V případě požáru použijte k uhašení požáru práškový nebo oxid uhličitý (CO_2) hasicí přístroj (určený pro použití na živých zařízeních).

f) Dětem nebo neoprávněným osobám je vstup na pracoviště zakázán. (Rozptýlení pozornosti může vést ke ztrátě kontroly nad zařízením.)

g) Pravidelně kontrolujte stav bezpečnostních štítků. Pokud jsou štítky nečitelné, bude nutné je vyměnit.

h) Uschovejte si tento návod k obsluze pro budoucí použití. Pokud je toto zařízení předáno třetí straně, musí být poskytnut návod k obsluze.

i) Zařízení uložte mimo dosah dětí a zvířat.

j) Místnost ošetřená ozonem musí být utěsněna (uzavřete všechny vnější dveře, utěsněte spáry v oknech, dveřích atd.), mechanické větrání musí být vypnuto a větrací mřížky musí být zakryty. Pokud je to možné, měla by být zapnuta vnitřní ventilace, aby se usnadnilo proudění vzduchu v místnosti ošetřené ozonem. Otevřete všechny vnitřní dveře v místnosti ošetřené ozonem (např. koupelna, skříň atd.).

k) Během ozonové terapie se v místnosti nesmí zdržovat lidé ani zvířata. Pokud je z jakéhokoli důvodu nutné do místnosti vstoupit, měli byste ji co nejdříve opustit a nosit ochranný oděv a inhalační masku s vhodnou patronou.

l) V místnosti ošetřované ozonovou terapií je zakázáno kouřit, používat otevřený oheň, používat nástroje, které produkují plameny nebo jiskry, používat oleje nebo tuky, ani předměty kontaminované olejem nebo tukem.

m) Po aktivaci ozonové terapie místnost ihned opusťte.

n) Před/na dveře místnosti ošetřené ozonovou terapií umístěte následující upozornění nebo výstražnou ceduli



PROBÍHÁ OZONOVÁ TERAPIE

VSTUP ZAKÁZÁN

Vždy pozor! Při používání zařízení chraňte děti a ostatní kolemjdoucí.

2.3. Vlastní ochrana

a) Nepoužívejte zařízení, pokud jste unavení, nemocní nebo pod vlivem alkoholu, omamných látek či léků, které mohou významně ovlivnit vaši schopnost zařízení obsluhovat.

b) Zařízení není určeno k používání osobami (včetně dětí) se sníženými mentálními a smyslovými schopnostmi nebo osobami s nedostatkem zkušeností a/nebo znalostí, pokud nejsou pod dohledem osoby odpovědné za jejich bezpečnost nebo od ní neobdržely pokyny k používání zařízení.

c) Zařízení smí používat pouze fyzicky zdatné osoby, které jsou toho schopny, které jsou řádně vyškoleny, seznámeny s těmito pokyny a proškoleny v oblasti bezpečnosti a ochrany zdraví při práci.

d) Při práci se zařízením používejte zdravý rozum a buďte ostražití. Dočasná ztráta soustředění při používání zařízení může vést k vážným zraněním.

e) Abyste zabránili náhodnému zapnutí zařízení, před připojením zařízení ke zdroji napájení se ujistěte, že je vypínač v poloze VYPNUTO.

f) Zařízení není hračka. Děti musí být pod dohledem, aby si s zařízením nehrály.

2.4. Bezpečné používání zařízení

a) Před prováděním úprav, výměnou příslušenství nebo odložením zařízení se ujistěte, že je zástrčka odpojena od sítě. Tato opatření snižují riziko náhodného zapnutí zařízení.

b) Pokud zařízení nepoužíváte, uchovávejte jej na bezpečném místě mimo dosah dětí a osob, které nejsou s zařízením obeznámeny a nepřečetly si uživatelskou příručku. Zařízení může být v rukou nezkušených uživatelů nebezpečné.

c) Udržujte zařízení v perfektním technickém stavu. Před každým použitím zkontrolujte zařízení, zda není poškozeno obecně, zejména zda nejsou prasklé části nebo prvky, a také zda nejsou poškozeny nebo zda nejsou poškozeny jiné části, které by mohly ovlivnit bezpečný provoz zařízení. Pokud si všimnete jakéhokoli poškození, před použitím zařízení odneste do opravy.

d) Uchovávejte zařízení mimo dosah dětí.

e) Opravy nebo údržbu zařízení smí provádět pouze kvalifikované osoby s použitím originálních náhradních dílů. Tím je zajištěno bezpečné používání.

f) Aby byla zajištěna integrita zařízení, nesmí se odstraňovat továrně namontované ochranné kryty a nesmí se povolovat žádné šrouby.

g) Při přepravě a manipulaci se zařízením mezi skladem a místem určení dodržujte zásady bezpečnosti a ochrany zdraví při práci pro ruční přepravu platné v zemi, kde se zařízení používá.

h) Zařízení během práce nepřemisťujte, neupravujte ani neotáčejte.

i) Zařízení pravidelně čistěte, aby se v něm nehromadily odolné nečistoty.

j) Nezakrývejte vstup a výstup vzduchu.

k) Zařízení není hračka. Děti nesmí provádět čištění a údržbu bez dozoru dospělé osoby.

l) Je zakázáno zasahovat do konstrukce zařízení za účelem změny jeho parametrů nebo konstrukce.

m) Uchovávejte zařízení mimo dosah zdrojů ohně a tepla.

n) Ujistěte se, že je kolečko pevně utažené.

o) Nezakrývejte větrací otvory!

p) Osoby se zhoršeným čichem nesmí zařízení používat.

q) Před zapnutím zařízení se ujistěte, že máte kolem něj dostatek prostoru. Větrací otvory pro ozon nesmí být ucpané.

r) Je přísně zakázáno přímo vdechovat ozon vycházející z výstupů zařízení. Jak vdechování vysokých koncentrací ozonu po krátkou dobu, tak i vdechování nízkých koncentrací ozonu po dlouhou dobu může vést k vážným zdravotním nebo život ohrožujícím okolnímu prostředí!

POZOR! Navzdory bezpečné konstrukci zařízení a jeho ochranným krytům, jakož i použití dalších prvků k ochraně obsluhy, existuje při jeho používání nízké riziko nehody nebo zranění. Při jeho používání buďte ostražití a používejte zdravý rozum.

3. Zásady používání

Ozongenerator generuje ozon z okolního vzduchu.

Výrobek je určen pouze pro domácí použití!

Uživatel je odpovědný za jakékoli škody způsobené nesprávným použitím zařízení.

3.1. Popis zařízení



1- Vzduchový výstup

2- Kontrolka provozu

3- Otočný knoflík pro dobu provozu

4- Připojení napájecího kabelu

5- VZDUCHOVÝ FILTR:

3.2. Příprava k použití

UMÍSTĚNÍ PŘÍSTROJE

Okolní teplota nesmí být vyšší než 40 °C a relativní vlhkost vzduchu by měla být nižší než 85 %. Zajistěte dobré větrání místnosti, ve které bude zařízení používáno. Mezi každou stranou zařízení a zdí nebo jinými předměty by měla být vzdálenost alespoň 10 cm. Zařízení by mělo být vždy používáno na rovném, stabilním, čistém, nehořlavém a suchém povrchu a mimo dosah dětí a osob se sníženými mentálními a smyslovými schopnostmi. Umístěte zařízení tak, abyste měli vždy přístup k síťové zástrčce. Napájecí kabel připojený ke spotřebiči musí být řádně uzemněn a splňovat specifikace uvedené na štítku výrobku.

3.3. Použití zařízení

3.3.1 Doporučená pracovní doba

Doporučená pracovní doba [min] v závislosti na objemu místnosti [m3]					
m3	50	100	150	200	300
min	8	16	24	32	48

POZNÁMKA! Nepřekračujte „Doporučenou provozní dobu“ uvedenou v tabulkách výše.

POZNÁMKA! Obsluha zařízení je zodpovědná za bezpečnostní opatření a provoz zařízení.

3.3.2 Nastavení počítadla provozních hodin

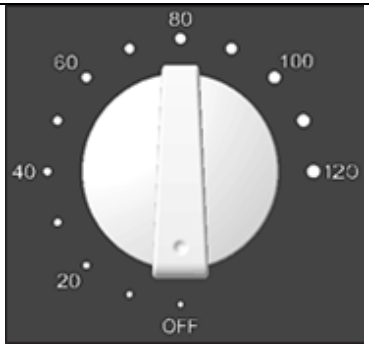

- Provozní dobu je možné nastavit na 120 minut. Otočte kolečkem ve směru hodinových ručiček a vyberte požadovaný čas.
- VYP: Zařízení dokončilo odpočítávání a vypnulo se.

POZNÁMKA! Po dokončení ošetření větrejte místnost po dobu 15 až 30 minut. Do místnosti nevstupujte dříve než 2 hodiny po ukončení ozonové úpravy.

POZNÁMKA! Přístroj používejte pouze v prázdných místnostech! Ozon je dráždivý plyn, který může poškozovat biologické membrány radikálovými reakcemi se svými složkami. Pokud je v místnosti ošetřené ozonem stále přítomen charakteristický zápach ozonu, nejprve se ujistěte, že je přístroj vypnutý, a poté místnost opusťte a/nebo ji vyvětrejte.

POZOR! Nedívejte se přímo do modrého světla lamp.

3.4. ČISTĚNÍ A ÚDRŽBA

a) Před čištěním vždy odpojte spotřebič ze zásuvky.

b) K čištění povrchu používejte pouze neagresivní čisticí prostředky.

c) Přístroj skladujte na suchém a chladném místě, mimo dosah vlhkosti a přímého slunečního záření.

d) Nestříkejte na přístroj proudem vody ani jej neponořujte do vody.

e) Ujistěte se, že se do vnitřku přístroje nedostala voda otvory v krytu.

f) Přístroj je nutné pravidelně kontrolovat, aby se zkontroloval jeho technický výkon a zjistilo se případné poškození.

g) K čištění používejte měkký, vlhký hadřík.

h) Pro efektivní používání se doporučuje vyměňovat ozónové desky každých 6 měsíců.

VÝMĚNA POJISTKY

POZNÁMKA! Pojistku by měl vyměnit odborník!

1) Odpojte zařízení od napájení.

2) Odpojte napájecí kabel a demontujte držák pojistky.

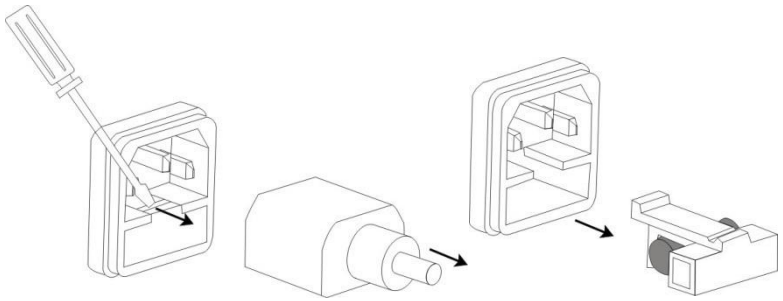

3) Vyměňte pojistku a ujistěte se, že parametry jsou stejné.

4) Znovu vložte objímku pojistky.

POZNÁMKA! Abyste předešli poškození patice pojistky, nepoužívejte při jejím vyjímání a vkládání nadměrnou sílu.

LIKVIDACE STARÝCH ZAŘÍZENÍ

Nevyhazujte tento spotřebič do domovního odpadu. Odevzdejte jej na sběrném místě pro elektrická a elektronická zařízení. Zkontrolujte symbol na výrobku, návod k použití a obal. Plasty použité k výrobě zařízení lze recyklovat v souladu s jejich označením. Volbou recyklace významně přispíváte k ochraně našeho životního prostředí. Informace o místním recyklačním zařízení vám sdělí místní úřady.

Ce manuel d'utilisation a été créé à l'aide d'une traduction automatique. Nous avons tout mis en œuvre pour garantir l'exactitude de la traduction. Cependant, veuillez noter que les traductions automatiques ne sont pas parfaites et ne peuvent remplacer les traducteurs humains. La version officielle du manuel d'utilisation est en anglais. Toute différence entre la version traduite et l'original anglais n'a aucune valeur juridique. Pour toute question concernant l'exactitude de la traduction, veuillez vous référer à la version anglaise, qui fait foi. Des versions dans d'autres langues sont disponibles sur demande à l'adresse info@expondo.com.

Caractéristiques techniques

Description des paramètres	Valeur du paramètre
Nom du produit	Générateur d'ozone
Modèle	AIRCLEAN 10000
Tension nominale [V] / Fréquence [Hz] :	230/50
Puissance nominale [W] :	100
Degré d'ozonisation [mg/h] :	10000
Débit du ventilateur [m³/h] :	170
Lampe	OUI
Longueur d'onde de la lampe [nm] :	254
Dimensions [Largeur × Longueur × Hauteur ; mm] :	180 × 225 × 178
Poids [kg]	3

1. Description générale

Ce manuel d'utilisation est conçu pour vous aider à utiliser l'appareil en toute sécurité et sans interférences. Le produit est conçu et fabriqué conformément à des directives techniques strictes, utilisant des technologies et des composants de pointe. De plus, il est fabriqué conformément aux normes de qualité les plus strictes.

N'UTILISEZ PAS L'APPAREIL SANS AVOIR LU ET COMPRIS ATTENTIVEMENT CE MANUEL D'INSTRUCTIONS.

Pour prolonger la durée de vie de l'appareil et garantir son bon fonctionnement, utilisez-le conformément à ce manuel d'utilisation et effectuez un entretien régulier. Les données techniques et les spécifications de ce manuel sont à jour. Le fabricant se

réserve le droit d'apporter des modifications dans le cadre de l'amélioration de la qualité.

Légende

	Ce produit est conforme aux normes de sécurité en vigueur.
	Veuillez lire attentivement le mode d'emploi avant utilisation.
	Ce produit doit être recyclé.
	**AVERTISSEMENT !** ou **ATTENTION !** ou **REMARQUE !** Applicable à la situation donnée. (signal d'avertissement courant)
	ATTENTION ! Risque d'électrisation !
	AVERTISSEMENT : Substances toxiques, risque d'intoxication !
	Usage interne uniquement.



REMARQUE ! Les illustrations de ce manuel sont données à titre indicatif et peuvent différer du produit réel.

2. Consignes de sécurité

**ATTENTION !** Lisez attentivement toutes les consignes de sécurité et toutes les instructions. Le non-respect des avertissements et des instructions peut entraîner des blessures graves, voire mortelles.

Les termes « appareil » ou « produit » sont utilisés dans les avertissements et les instructions pour désigner le générateur d'ozone

2.1. Sécurité électrique

a) La fiche doit être correctement insérée dans la prise. Ne modifiez pas le connecteur. L'utilisation de fiches et de prises d'origine réduit le risque d'électrocution.

b) Évitez de toucher les éléments mis à la terre, tels que les tuyaux, les radiateurs, les chaudières et les réfrigérateurs. Le risque d'électrocution est accru si l'appareil mis à la terre est exposé à la pluie, entre en contact direct avec une surface humide ou est utilisé dans un environnement humide. Si de l'eau pénètre dans l'appareil, il risque de l'endommager et de provoquer une électrocution.

c) Ne touchez jamais l'appareil avec les mains mouillées ou humides.

d) Utilisez le câble uniquement pour l'usage auquel il est destiné. Ne l'utilisez jamais pour transporter l'appareil ou le débrancher de la prise de courant. Tenez le câble éloigné des sources de chaleur, de l'huile, des arêtes vives et des pièces mobiles. Les câbles endommagés ou emmêlés augmentent le risque d'électrocution.

e) Si l'utilisation de l'appareil dans un environnement humide est inévitable, un disjoncteur différentiel (DDR) doit être installé. L'utilisation d'un DDR réduit le risque d'électrocution.

f) N'utilisez pas l'appareil si le cordon d'alimentation est endommagé ou présente des signes d'usure évidents. Un cordon d'alimentation endommagé doit être remplacé par un électricien qualifié ou le service après-vente du fabricant.

g) Pour éviter tout risque d'électrocution, n'immergez pas le câble, la prise ou l'appareil dans l'eau ou tout autre liquide. N'utilisez pas l'appareil sur des surfaces humides.

h) Évitez tout contact avec l'eau. Risque d’électrisation !

2.2. Sécurité au travail

a) assurez-vous que votre espace de travail est propre et bien éclairé. Un environnement de travail désordonné ou mal éclairé peut provoquer des accidents. Anticipez, observez votre environnement et faites preuve de bon sens lorsque vous utilisez l'appareil.

b) En cas de dommage ou de dysfonctionnement, éteignez immédiatement l'appareil et signalez-le sans délai à un supérieur.

c) Si vous avez le moindre doute quant au bon fonctionnement du produit ou si vous constatez un dommage, veuillez contacter le service après-vente du fabricant.

d) Seul le service après-vente du fabricant est habilité à réparer l'appareil. N'essayez aucune réparation vous-même !

e) En cas d'incendie, utilisez un extincteur à poudre ou à dioxyde de carbone (CO_2) (conçu pour une utilisation sur des équipements sous tension) pour éteindre le feu.

f) L'accès à la zone de travail est interdit aux enfants et aux personnes non autorisées. (Une distraction peut entraîner une perte de contrôle de l'appareil.)

g) Vérifiez régulièrement l'état des étiquettes de sécurité. Si elles sont illisibles, remplacez-les.

h) Veuillez conserver ce manuel pour toute consultation ultérieure. Si cet appareil est cédé à un tiers, le mode d'emploi doit lui être fourni.

i) Stocker le produit hors de la portée des enfants et des animaux.

j) La pièce traitée à l'ozone doit être hermétiquement fermée (fermer toutes les portes extérieures, calfeutrer les joints des fenêtres, des portes, etc.), la ventilation mécanique doit être arrêtée et les grilles de ventilation doivent être obturées. Si possible, activez la ventilation intérieure pour faciliter la circulation de l'air dans la pièce traitée à l'ozone. Ouvrez toutes les portes intérieures de la pièce traitée à l'ozone (par exemple, salle de bain, placard, etc.).

k) Durant le traitement à l'ozone, ni les humains ni les animaux ne sont autorisés à rester dans la pièce. Si, pour une raison quelconque, vous devez entrer dans la pièce, vous devez la quitter dès que possible et porter des vêtements de protection ainsi qu'un masque respiratoire avec une cartouche appropriée.

l) Il est interdit de fumer, d'allumer des feux ouverts, d'utiliser des outils produisant des flammes ou des étincelles, d'utiliser des huiles ou des graisses, ou des objets contaminés par de l'huile ou de la graisse dans la pièce traitée à l'ozone.

m) Quittez la pièce immédiatement après l'activation du traitement à l'ozone.

n) Devant/sur la porte de la pièce traitée à l'ozone, placez l'avis ou le panneau d'avertissement suivant



TRAITEMENT À L'OZONE EN COURS

NE PAS ENTRER

À noter absolument ! Lors de l'utilisation de cet appareil, protégez les enfants et les autres personnes présentes.

2.3. Autoprotection

a) N'utilisez pas l'appareil si vous êtes fatigué, malade ou sous l'influence de l'alcool, de stupéfiants ou de médicaments susceptibles d'altérer considérablement votre capacité à utiliser l'appareil.

b) Cet appareil n'est pas destiné à être utilisé par des personnes (y compris les enfants) ayant des capacités mentales et sensorielles réduites ou par des personnes manquant d'expérience et/ou de connaissances, à moins qu'elles ne soient supervisées par une personne responsable de leur sécurité ou qu'elles n'aient reçu d'instructions de sa part sur la manière d'utiliser l'appareil.

c) L’appareil ne doit être manipulé que par des personnes en bonne condition physique, capables de le faire, dûment formées, connaissant ces instructions et formées dans le domaine de la santé et de la sécurité au travail.

d) Lors de l'utilisation de l'appareil, faites preuve de bon sens et restez vigilant. Une baisse de concentration, même brève, peut entraîner des blessures graves.

e) Pour éviter toute mise en marche accidentelle, assurez-vous que l'interrupteur est en position « OFF » avant de brancher l'appareil.

f) Cet appareil n'est pas un jouet. Les enfants doivent être surveillés afin d'éviter tout contact avec l'appareil.

2.4. Utilisation sûre de l'appareil

a) Débranchez l'appareil avant tout réglage, remplacement d'accessoires ou mise de côté. Ces précautions réduisent le risque d'activation accidentelle.

b) Lorsqu'il n'est pas utilisé, rangez l'appareil dans un endroit sûr, hors de portée des enfants et des personnes non familiarisées avec son fonctionnement et n'ayant pas lu le manuel d'utilisation. L'appareil peut être dangereux entre les mains d'utilisateurs inexpérimentés.

c) Maintenez l'appareil en parfait état de fonctionnement. Avant chaque utilisation, inspectez-le afin de détecter tout dommage général, et en particulier toute pièce ou élément fissuré, ainsi que tout autre élément susceptible d'affecter sa sécurité de fonctionnement. Si vous constatez un dommage, faites réparer l'appareil avant de l'utiliser.

d) Gardez l'appareil hors de portée des enfants.

e) La réparation ou l'entretien de l'appareil doit être effectué exclusivement par du personnel qualifié et avec des pièces de rechange d'origine. Ceci garantit une utilisation en toute sécurité.

f) Afin de préserver l'intégrité de l'appareil, les protections d'origine ne doivent pas être retirées et aucune vis ne doit être desserrée.

g) Lors du transport et de la manutention de l'appareil entre l'entrepôt et sa destination, respectez les règles de santé et de sécurité au travail relatives aux opérations de manutention manuelle en vigueur dans le pays d'utilisation.

h) Ne déplacez, ne réglez et ne faites pas pivoter l'appareil pendant son fonctionnement.

i) Nettoyez-le régulièrement pour éviter l'accumulation de saletés tenaces.

j) Ne bouchez pas les entrées et sorties d'air.

k) Cet appareil n'est pas un jouet. Les enfants ne doivent pas effectuer de nettoyage ni d'entretien sans la surveillance d'un adulte.

l) Il est interdit d'intervenir sur la structure de l'appareil afin d'en modifier les paramètres ou la construction.

m) Tenez l'appareil éloigné de toute source de chaleur et de flamme.

n) Assurez-vous que la roue est bien serrée.

o) Ne bouchez pas les orifices de ventilation !

p) L'utilisation de cet appareil est interdite aux personnes ayant un odorat altéré.

q) Assurez-vous de disposer d'un espace suffisant autour de l'appareil avant de le mettre en marche. Les orifices de ventilation de l'ozone ne doivent pas être obstrués.

r) Il est strictement interdit d'inhaler directement l'ozone qui s'échappe de l'appareil. L'inhalation de fortes concentrations d'ozone sur une courte période ou de faibles concentrations d'ozone sur une longue période peut entraîner des risques graves pour la santé, voire mortels !

 **ATTENTION !** Malgré la conception sécurisée de l'appareil et de ses protections, ainsi que l'utilisation d'éléments supplémentaires pour protéger l'utilisateur, le risque d'accident ou de blessure lors de son utilisation demeure faible. Restez vigilant et faites preuve de bon sens lors de l'utilisation de l'appareil.

3. Consultez les consignes d'utilisation

Le générateur d'ozone produit de l'ozone à partir de l'air ambiant.

Ce produit est destiné à un usage domestique uniquement !

L'utilisateur est responsable de tout dommage causé par une utilisation incorrecte de l'appareil.

3.1. Description de l'appareil



1- Sortie d’air

2- Voyant de fonctionnement

3- Bouton rotatif pour le réglage de la durée de fonctionnement

4- Branchement du cordon d'alimentation

5- FILTRE À AIR :

3.2. Préparation à l'utilisation

EMPLACEMENT DE L'APPAREIL

La température ambiante ne doit pas dépasser 40 °C et l'humidité relative doit être inférieure à 85 %. Assurez une bonne ventilation de la pièce où l'appareil sera utilisé. Maintenez une distance d'au moins 10 cm entre chaque côté de l'appareil et le mur ou tout autre objet. L'appareil doit toujours être utilisé sur une surface plane, stable, propre, ignifugée et sèche, hors de portée des enfants et des personnes aux capacités mentales et sensorielles réduites. Placez l'appareil de manière à ce que la prise électrique soit toujours accessible. Le cordon d'alimentation connecté à l'appareil doit être correctement mis à la terre et conforme aux spécifications figurant sur l'étiquette du produit.

3.3. Utilisation de l'appareil

3.3.1 Durée de fonctionnement recommandée

Durée de fonctionnement recommandée [min] en fonction du volume de la pièce [m³]					
m³	50	100	150	200	300
min	8	16	24	32	48

REMARQUE ! Ne dépassez pas la « Durée de fonctionnement recommandée » indiquée dans les tableaux ci-dessus.

ATTENTION ! L'utilisateur est responsable de la sécurité et du bon fonctionnement de l'appareil.

3.3.2 Réglage du compteur horaire

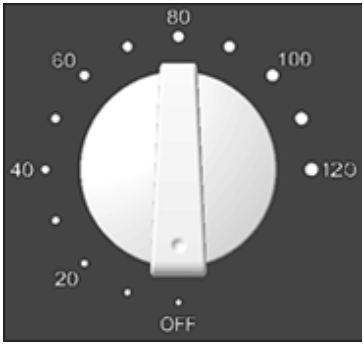

- La durée de fonctionnement peut être réglée sur 120 minutes. Tournez la molette dans le sens horaire et sélectionnez la durée souhaitée.
- ARRÊT : L'appareil a terminé le compte à rebours et s'est éteint.

NOTE! Une fois le traitement terminé, aérez la pièce pendant 15 à 30 minutes. N'entrez pas dans la pièce avant deux heures après la fin du traitement à l'ozone.

NOTE! Utilisez l'appareil uniquement dans des pièces vides ! L'ozone est un gaz irritant qui peut endommager les membranes biologiques par le biais de réactions radicalaires avec ses composants. Si l'odeur caractéristique de l'ozone est toujours présente dans la pièce traitée à l'ozone, assurez-vous d'abord que l'appareil est éteint, puis quittez la pièce et/ou aérez-la.

ATTENTION! Ne regardez pas directement la lumière bleue des lampes.

3.4. Nettoyage et entretien

a) Débranchez toujours l'appareil avant de le nettoyer.

b) Utilisez uniquement des détergents non corrosifs pour nettoyer la surface.

c) Rangez l'appareil dans un endroit sec et frais, à l'abri de l'humidité et de la lumière directe du soleil.

d) Ne pas vaporiser l'appareil avec un jet d'eau ni l'immerger dans l'eau.

e) Veillez à ce qu'aucune eau ne pénètre à l'intérieur de l'appareil par les ouvertures de son boîtier.

f) L'appareil doit être inspecté régulièrement afin de vérifier ses performances techniques et de déceler tout dommage.

g) Utilisez un chiffon doux et humide pour nettoyer.

h) Pour une utilisation efficace, il est recommandé de remplacer les plaques d'ozone tous les 6 mois.

REMPLACEMENT DU FUSIBLE

NOTE! Le fusible doit être remplacé par un spécialiste !

1) Débranchez l'appareil de l'alimentation électrique.

2) Débranchez le cordon d'alimentation et démontez le porte-fusible.

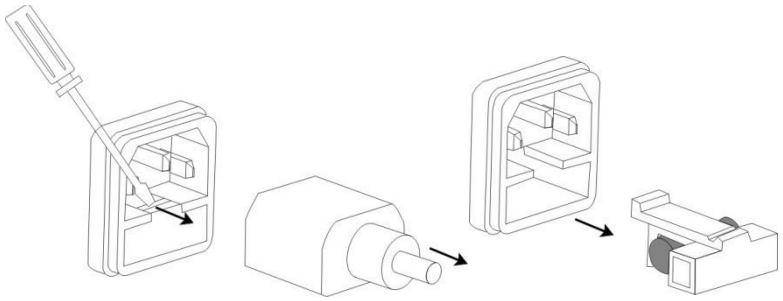

3) Remplacez le fusible et assurez-vous que les paramètres sont identiques.

4) Réinsérez le porte-fusible.

NOTE! Pour éviter d'endommager le porte-fusible, ne pas exercer une force excessive lors du retrait et de l'insertion du porte-fusible.

ÉLIMINATION DES APPAREILS ANCIENS

NE PAS jeter cet appareil avec les ordures ménagères. Déposez-le dans un point de collecte des équipements électriques et électroniques (EEED). Vérifiez le symbole sur le produit, le mode d'emploi et l'emballage. Les plastiques utilisés pour fabriquer l'appareil sont recyclables conformément à leur étiquetage. En choisissant le recyclage, vous contribuez activement à la protection de l'environnement. Contactez votre mairie pour connaître le point de collecte le plus proche.

Questo manuale utente è stato creato utilizzando una traduzione automatica. Abbiamo fatto tutto il possibile per garantire l'accuratezza della traduzione. Tuttavia, si prega di notare che le traduzioni automatiche non sono perfette e non possono sostituire i traduttori umani. La versione ufficiale del manuale utente è in inglese. Eventuali differenze tra la versione tradotta e l'originale in inglese non sono legalmente vincolanti. In caso di dubbi sull'accuratezza della traduzione, si prega di fare riferimento alla versione inglese, che è il riferimento ufficiale. Altre versioni linguistiche sono disponibili su richiesta tramite info@expondo.com.

Dati tecnici

Descrizione del parametro	Valore del parametro
Nome del prodotto	Generatore di ozono
Modello	AIRCLEAN 10000
Tensione nominale [V] / frequenza [Hz]	230/50
Potenza nominale [W]	100
Grado di ozonizzazione [mg/h]	10000
Portata della ventola [m3/h]	170
Lampada	SÌ
Lunghezza d'onda della lampada [nm]	254
Dimensioni [Larghezza * Lunghezza * Altezza; mm]	180*225*178
Peso [kg]	3

1. Descrizione generale

Il manuale utente è stato progettato per aiutarvi a utilizzare il dispositivo in modo sicuro e senza interferenze. Il prodotto è progettato e fabbricato secondo rigide linee guida tecniche utilizzando tecnologie e componenti all'avanguardia. Inoltre, è prodotto nel rispetto dei più severi standard qualitativi.

NON UTILIZZARE L'APPARECCHIO SE NON HAI LETTO E COMPRESO ATTENTAMENTE QUESTO MANUALE DI ISTRUZIONI.

Per prolungare la durata del dispositivo e garantirne il funzionamento senza problemi, utilizzarlo in conformità con questo manuale di istruzioni ed eseguire una manutenzione regolare. I dati tecnici e le specifiche contenuti in questo manuale d'uso

sono aggiornati. Il produttore si riserva il diritto di apportare modifiche nell'ambito del miglioramento della qualità.

Legenda

	Il prodotto è conforme alle norme di sicurezza pertinenti.
	Leggere le istruzioni per l'uso prima dell'uso.
	Il prodotto deve essere riciclato.
	**AVVERTENZA!** o **ATTENZIONE!** o **NOTA!** Applicabile alla situazione specifica. (segnale di avvertimento comune)
	ATTENZIONE! Avvertenza contro la folgorazione!
	AVVERTENZA: Sostanze tossiche, rischio di avvelenamento!
	Solo per uso interno.

 **NOTA! I disegni in questo manuale sono solo a scopo illustrativo e possono differire in alcuni dettagli dal prodotto reale.**

2. Sicurezza d'uso

 **ATTENZIONE!** Leggere tutte le istruzioni di sicurezza e tutte le istruzioni. La mancata osservanza delle avvertenze e delle istruzioni può causare lesioni gravi o persino la morte.

I termini "dispositivo" o "prodotto" sono utilizzati nelle avvertenze e nelle istruzioni per riferirsi al <generatore di ozono>

2.1. Sicurezza elettrica

a) La spina deve essere inserita nella presa. Non apportare modifiche al connettore. L'utilizzo di spine e prese originali e compatibili riduce il rischio di scosse elettriche.

b) Evitare di toccare elementi collegati a terra come tubi, stufe, caldaie e frigoriferi. Il rischio di scossa elettrica aumenta se l'apparecchio collegato a terra è esposto alla pioggia, entra in contatto diretto con una superficie bagnata o viene utilizzato in un ambiente umido. Se l'acqua penetra nell'apparecchio, sussiste il rischio di danni e di scossa elettrica.

c) Non toccare mai l'apparecchio con le mani bagnate o umide.

d) Utilizzare il cavo solo per lo scopo previsto. Non utilizzarlo mai per trasportare l'apparecchio o per scollegarlo dalla presa di corrente. Tenere il cavo lontano da fonti di calore, olio, spigoli vivi o parti in movimento. Cavi danneggiati o aggrovigliati aumentano il rischio di scossa elettrica.

e) Se non è possibile evitare l'utilizzo dell'apparecchio in un ambiente umido, è necessario utilizzare un interruttore differenziale (RCD). L'utilizzo di un RCD riduce il rischio di scossa elettrica.

f) Non utilizzare l'apparecchio se il cavo di alimentazione è danneggiato o presenta evidenti segni di usura. Un cavo di alimentazione danneggiato deve essere sostituito da un elettricista qualificato o dal centro assistenza del produttore.

g) Per evitare scosse elettriche, non immergere il cavo, la spina o l'apparecchio in acqua o altri liquidi. Non utilizzare il dispositivo su superfici bagnate.

h) Evitare che il dispositivo si bagni. Avvertenza contro la folgorazione!

2.2. Sicurezza sul lavoro

a) Assicurarsi che il luogo di lavoro sia pulito e ben illuminato. Un luogo di lavoro disordinato o scarsamente illuminato può causare incidenti. Cercare di pensare in anticipo, osservare ciò che accade e usare il buon senso quando si utilizza il dispositivo.

b) In caso di danni o malfunzionamenti, spegnere immediatamente il dispositivo e segnalarlo immediatamente a un supervisore.

c) In caso di dubbi sul corretto funzionamento del prodotto o in presenza di danni, contattare il centro assistenza del produttore.

d) Il dispositivo può essere riparato solo dal centro assistenza del produttore. Non tentare riparazioni autonomamente!

e) In caso di incendio, utilizzare un estintore a polvere o ad anidride carbonica (CO_2) (destinato all'uso su apparecchiature sotto tensione) per estinguere le fiamme.

f) È vietato l'accesso ai bambini e alle persone non autorizzate all'area di lavoro. (Una distrazione può causare la perdita di controllo del dispositivo).

g) Controllare regolarmente lo stato delle etichette di sicurezza. Se le etichette sono illeggibili, dovranno essere sostituite.

h) Conservare questo manuale per future consultazioni. Qualora il dispositivo venga ceduto a terzi, è necessario fornire le istruzioni per l'uso.

i) Tenere il dispositivo lontano dalla portata dei bambini e degli animali.

j) La stanza trattata con ozono deve essere sigillata (chiudere tutte le porte esterne, sigillare le giunture di finestre, porte, ecc.), la ventilazione meccanica deve essere disattivata e le griglie di ventilazione devono essere coperte. Se possibile, attivare la ventilazione interna per facilitare il flusso d'aria nella stanza trattata con ozono. Aprire tutte le porte interne della stanza trattata con ozono (ad esempio bagno, ripostiglio, ecc.).

k) Durante il trattamento con ozono, né persone né animali sono autorizzati a rimanere nella stanza. Se per qualsiasi motivo è necessario entrare nella stanza, è necessario uscirne il prima possibile indossando indumenti protettivi e una maschera per inalazione con una cartuccia appropriata.

l) È vietato fumare, accendere fuochi, utilizzare strumenti che producono fiamme o scintille, utilizzare oli o grassi o oggetti contaminati da olio o grasso nella stanza trattata con ozono.

m) Uscire immediatamente dalla stanza dopo l'attivazione del trattamento con ozono.

n) Davanti/sulla porta della stanza trattata con ozono, affiggere il seguente cartello di avviso



TRATTAMENTO CON OZONO IN CORSO

VIETATO L'INGRESSO

Attenzione! Quando si utilizza il dispositivo, proteggere i bambini e gli altri presenti.

2.3. Precauzioni

a) Non utilizzare il dispositivo se si è stanchi, malati o sotto l'effetto di alcol, narcotici o farmaci che possono compromettere significativamente la capacità di utilizzare il dispositivo.

b) Il dispositivo non è destinato all'uso da parte di persone (inclusi i bambini) con ridotte capacità mentali e sensoriali o da persone prive di esperienza e/o conoscenza, a meno che non siano supervisionate da una persona responsabile della loro sicurezza o che quest'ultima abbia fornito istruzioni sull'uso del dispositivo.

c) Il dispositivo può essere maneggiato solo da persone fisicamente idonee, in grado di farlo, adeguatamente formate, a conoscenza delle presenti istruzioni e istruite in materia di salute e sicurezza sul lavoro.

d) Quando si utilizza il dispositivo, usare il buon senso e rimanere vigili. Una temporanea perdita di concentrazione durante l'utilizzo del dispositivo può causare gravi lesioni.

e) Per evitare di accendere accidentalmente il dispositivo, assicurarsi che l'interruttore sia in posizione OFF prima di collegarlo a una fonte di alimentazione.

f) Il dispositivo non è un giocattolo. I bambini devono essere sorvegliati per assicurarsi che non giochino con il dispositivo.

2.4. Utilizzo sicuro del dispositivo

a) Assicurarsi che la spina sia scollegata prima di effettuare regolazioni, sostituire accessori o mettere da parte il dispositivo. Queste precauzioni riducono il rischio di attivazione accidentale del dispositivo.

b) Quando non in uso, conservare il dispositivo in un luogo sicuro, lontano dalla portata dei bambini e delle persone che non hanno familiarità con il dispositivo e non hanno letto il manuale d'uso. Il dispositivo può essere pericoloso nelle mani di utenti inesperti.

c) Mantenere il dispositivo in perfette condizioni tecniche. Prima di ogni utilizzo, ispezionare il dispositivo per verificare la presenza di danni generali, in particolare di parti o elementi incrinati, nonché di qualsiasi altra condizione che possa compromettere il funzionamento sicuro del dispositivo. Se si riscontrano danni, portare il dispositivo in riparazione prima dell'uso.

d) Tenere il dispositivo fuori dalla portata dei bambini.

e) La riparazione o la manutenzione del dispositivo devono essere eseguite esclusivamente da personale qualificato e utilizzando ricambi originali. Ciò garantisce un utilizzo sicuro.

f) Per preservare l'integrità del dispositivo, le protezioni installate in fabbrica non devono essere rimosse e nessuna vite deve essere allentata.

g) Durante il trasporto e la movimentazione del dispositivo tra il magazzino e la destinazione, osservare i principi di salute e sicurezza sul lavoro per le operazioni di movimentazione manuale applicabili nel paese in cui il dispositivo viene utilizzato.

h) Non spostare, regolare o ruotare il dispositivo durante il funzionamento.

i) Pulire regolarmente il dispositivo per evitare l'accumulo di sporco ostinato.

j) Non ostruire le prese d'aria e le uscite.

k) Il dispositivo non è un giocattolo. Le operazioni di pulizia e manutenzione non possono essere eseguite da bambini senza la supervisione di un adulto.

l) È vietato intervenire sulla struttura del dispositivo per modificarne i parametri o la costruzione.

m) Tenere il dispositivo lontano da fonti di fuoco e calore.

n) Assicurarsi che la ruota sia ben serrata.

o) Non ostruire le prese d'aria!

p) Le persone con deficit olfattivo non sono autorizzate a utilizzare il dispositivo.

q) Assicurarsi di avere spazio sufficiente intorno al dispositivo prima di accenderlo. Le prese d'aria dell'ozono non devono essere ostruite.

r) È severamente vietato inalare direttamente l'ozono che fuoriesce dalle uscite del dispositivo. Sia l'inalazione di elevate concentrazioni di ozono per un breve periodo di tempo, sia l'inalazione di basse concentrazioni di ozono per un lungo periodo di tempo possono comportare gravi rischi per la salute o per la vita!

**ATTENZIONE!** Nonostante la costruzione sicura del dispositivo e delle sue protezioni, nonché l'utilizzo di elementi aggiuntivi per proteggere l'operatore, esiste un basso rischio di incidenti o lesioni durante l'utilizzo del dispositivo. Siate vigili e usate il buon senso durante l'utilizzo del dispositivo.

3. Principi di utilizzo

Il generatore di ozono genera ozono dall'aria ambiente.

Il prodotto è destinato esclusivamente all'uso domestico!

L'utente è responsabile di eventuali danni causati da un uso improprio del dispositivo.

3.1. Descrizione del dispositivo



1- Uscita dell'aria

2- Spia di funzionamento

3- Manopola rotante per la regolazione del tempo di funzionamento

4- Collegamento del cavo di alimentazione

5- FILTRO DELL'ARIA:

3.2. Preparazione all'uso

POSIZIONAMENTO DEL DISPOSITIVO

La temperatura ambiente non deve essere superiore a 40 °C e l'umidità relativa inferiore all'85%. Assicurarsi di ventilare bene la stanza in cui verrà utilizzato il dispositivo. Deve esserci una distanza di almeno 10 cm tra ciascun lato del dispositivo e la parete o altri oggetti. Il dispositivo deve essere sempre utilizzato su una superficie piana, stabile, pulita, ignifuga e asciutta e fuori dalla portata dei bambini e delle persone con ridotte capacità mentali e sensoriali. Posizionare il dispositivo in modo da avere sempre accesso alla spina di alimentazione. Il cavo di alimentazione collegato all'apparecchio deve essere correttamente messo a terra e conforme alle specifiche riportate sull'etichetta del prodotto.

3.3. Uso del dispositivo

3.3.1 Ore di funzionamento consigliate

Tempo di funzionamento consigliato [min] a seconda del volume della stanza [m³]					
m³	50	100	150	200	300
min	8	16	24	32	48

NOTA! Non superare il "Tempo di funzionamento consigliato" indicato nelle tabelle precedenti.

ATTENZIONE! L'operatore del dispositivo è responsabile delle misure di sicurezza e del funzionamento del dispositivo.

3.3.2 Impostazione delle ore di funzionamento

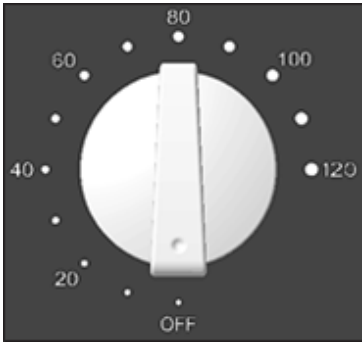

- Contatore: È possibile impostare il tempo di funzionamento a 120 minuti. Ruotare la manopola in senso orario e selezionare il tempo desiderato.
- OFF: Il dispositivo ha terminato il conto alla rovescia e si è spento.

NOTA! Al termine del trattamento, arieggiare la stanza per 15-30 minuti. Non entrare nella stanza prima di 2 ore dalla fine del trattamento con ozono.

NOTA! Utilizzare l'apparecchio solo in stanze vuote! L'ozono è un gas irritante che può danneggiare le membrane biologiche attraverso reazioni radicaliche con i suoi componenti. Se l'odore caratteristico dell'ozono è ancora presente nella stanza trattata, assicurarsi innanzitutto che l'apparecchio sia spento e quindi uscire dalla stanza e/o arieggiarla.

ATTENZIONE! Non guardare direttamente la luce blu delle lampade.

3.4. Pulizia e manutenzione

a) Scollegare sempre l'apparecchio dalla presa di corrente prima di pulirlo.

b) Utilizzare solo detergenti non corrosivi per pulire la superficie.

c) Conservare l'apparecchio in un luogo asciutto e fresco, lontano da umidità e luce solare diretta.

d) Non spruzzare l'apparecchio con un getto d'acqua né immergerlo in acqua.

e) Assicurarsi che non penetri acqua all'interno dell'apparecchio attraverso le aperture presenti nell'involucro.

f) L'apparecchio deve essere ispezionato regolarmente per verificarne le prestazioni tecniche e accertare eventuali danni.

g) Utilizzare un panno morbido e umido per la pulizia.

h) Per un utilizzo efficace, si consiglia di sostituire le piastre in ceramica per generatore di ozono ogni 6 mesi.

SOSTITUZIONE DEL FUSIBILE

NOTA! La sostituzione del fusibile deve essere eseguita da un tecnico specializzato!

1) Scollegare l'apparecchio dall'alimentazione.

2) Scollegare il cavo di alimentazione e smontare il portafusibili.

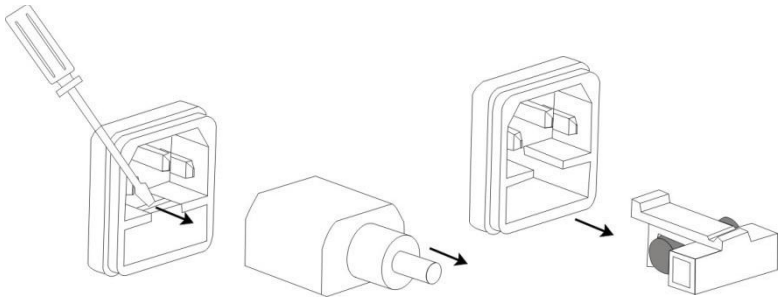

3) Sostituire il fusibile assicurandosi che i parametri siano gli stessi.

4) Reinserire il portafusibili.

NOTA! Per evitare di danneggiare la base del fusibile, non esercitare una forza eccessiva durante la rimozione e l'inserimento della base del fusibile.

SMALTIMENTO DELLE VECCHIE APPARECCHIATURE

Non smaltire questo apparecchio con i rifiuti domestici. Consegnarlo presso un punto di raccolta e riciclaggio per apparecchiature elettriche ed elettroniche. Verificare il simbolo sul prodotto, le istruzioni per l'uso e l'imballaggio. Le plastiche utilizzate per la fabbricazione dell'apparecchio possono essere riciclate secondo le indicazioni riportate sull'etichetta. Scegliendo il riciclaggio, si contribuisce in modo significativo alla tutela dell'ambiente. Contattare le autorità locali per informazioni sul centro di riciclaggio più vicino.

Este manual de usuario se ha creado mediante traducción automática. Hemos hecho todo lo posible para garantizar la precisión de la traducción. Sin embargo, tenga en cuenta que las traducciones automáticas no son perfectas y no pueden sustituir a los traductores humanos. La versión oficial del manual de usuario está en inglés. Cualquier diferencia entre la versión traducida y el original en inglés no es legalmente vinculante. Si tiene alguna duda sobre la precisión de la traducción, consulte la versión en inglés, que es la referencia oficial. Hay versiones en otros idiomas disponibles bajo petición a través de info@expondo.com.

Características técnicas

Descripción del parámetro	Valor del parámetro
Nombre del producto	Generador de ozono
Modelo	AIRCLEAN 10000
Tensión nominal [V] / frecuencia [Hz]	230/50
Potencia nominal [W]	100
Grado de ozonización [mg/h]	10000
Capacidad del ventilador [m3/h]	170
Lámpara	SÍ
Longitud de onda de la lámpara [nm]	254
Dimensiones [Ancho * Largo * Alto; mm]	180*225*178
Peso [kg]	3

1. Descripción general

El manual de usuario está diseñado para ayudarle a utilizar el dispositivo de forma segura y sin interferencias. El producto está diseñado y fabricado de acuerdo con estrictas directrices técnicas utilizando tecnologías y componentes de última generación. Además, se fabrica cumpliendo con los estándares de calidad más estrictos.

NO UTILICE EL APARATO A MENOS QUE HAYA LEÍDO Y COMPRENDIDO DETENIDAMENTE ESTE MANUAL DE INSTRUCCIONES.

Para prolongar la vida útil del dispositivo y garantizar un funcionamiento sin problemas, utilícelo de acuerdo con este manual de instrucciones y realice un mantenimiento regular. Los datos técnicos y las especificaciones de este manual de usuario están

actualizados. El fabricante se reserva el derecho de realizar cambios como parte de la mejora de la calidad.

Leyenda

	El producto cumple con las normas de seguridad pertinentes.
	Lea las instrucciones de uso antes de usarlo.
	El producto debe reciclarse.
	**ADVERTENCIA!** o **¡PRECAUCIÓN!** o **¡NOTA!** Aplicable a la situación dada. (señal de advertencia común)
	ATENCIÓN! ¡Peligro de choque eléctrico!
	ADVERTENCIA: Sustancias tóxicas, riesgo de intoxicación!
	Solo para uso interno.

 **NOTA! Los dibujos de este manual son solo para fines ilustrativos y pueden diferir en algunos detalles del producto real.**

2. Seguridad de uso

**ATENCIÓN!** Lea todas las instrucciones de seguridad y todas las instrucciones. El incumplimiento de las advertencias e instrucciones puede provocar lesiones graves o incluso la muerte.

Los términos "dispositivo" o "producto" se utilizan en las advertencias e instrucciones para referirse al <generador de ozono>

2.1. Seguridad eléctrica

a) El enchufe debe encajar en la toma. No realice ninguna modificación en el conector. El uso de enchufes originales y tomas de corriente compatibles reduce el riesgo de descarga eléctrica.

b) Evite tocar elementos conectados a tierra como tuberías, calentadores, calderas y refrigeradores. Existe un mayor riesgo de descarga eléctrica si el dispositivo conectado a tierra se expone a la lluvia, entra en contacto directo con una superficie mojada o se utiliza en un ambiente húmedo. Si entra agua en el dispositivo, existe riesgo de daños y descarga eléctrica.

c) Nunca toque el dispositivo con las manos mojadas o húmedas.

d) Utilice el cable únicamente para el fin previsto. Nunca lo utilice para transportar el dispositivo ni para desconectarlo de la toma de corriente. Mantenga el cable alejado de fuentes de calor, aceite, bordes afilados o piezas móviles. Los cables dañados o enredados aumentan el riesgo de descarga eléctrica.

e) Si no se puede evitar el uso del dispositivo en un ambiente húmedo, se debe utilizar un interruptor diferencial (RCD). El uso de un RCD reduce el riesgo de descarga eléctrica.

f) No utilice el aparato si el cable de alimentación está dañado o muestra signos evidentes de desgaste. Un cable de alimentación dañado debe ser reemplazado por un electricista cualificado o el centro de servicio del fabricante.

g) Para evitar descargas eléctricas, no sumerja el cable, el enchufe ni el dispositivo en agua u otros líquidos. No utilice el dispositivo sobre superficies mojadas.

h) Evite que el dispositivo se moje. ¡Peligro de choque eléctrico!

2.2. Seguridad en el trabajo

a) Asegúrese de que el lugar de trabajo esté limpio y bien iluminado. Un lugar de trabajo desordenado o con poca iluminación puede provocar accidentes.

Anticípese a los problemas, observe lo que sucede y use el sentido común al trabajar con el dispositivo.

b) Si experimenta algún daño o mal funcionamiento, apague el dispositivo inmediatamente e infórmelo a un supervisor.

c) Si no está seguro de si el producto funciona correctamente o si observa algún daño, comuníquese con el centro de servicio del fabricante.

d) El dispositivo solo puede ser reparado por el centro de servicio del fabricante. No intente repararlo usted mismo!

e) En caso de incendio, utilice un extintor de polvo o dióxido de carbono (CO2) (diseñado para usarse en equipos con corriente) para extinguir el fuego.

f) Se prohíbe la entrada de niños o personas no autorizadas al lugar de trabajo. (Una distracción puede provocar la pérdida de control del dispositivo).

g) Revise periódicamente el estado de las etiquetas de seguridad. Si las etiquetas son ilegibles, deberán reemplazarse.

h) Conserve este manual para futuras consultas. Si este dispositivo se entrega a un tercero, se deben proporcionar las instrucciones de funcionamiento.

i) Mantener el equipo fuera del alcance de los niños y los animales.

j) La sala tratada con ozono debe estar sellada (cierre todas las puertas exteriores, selle las juntas de ventanas, puertas, etc.), la ventilación mecánica debe estar apagada y las rejillas de ventilación deben estar cubiertas. Si es posible, encienda la ventilación interna para facilitar la circulación del aire en la habitación tratada con ozono. Abra todas las puertas interiores de la habitación tratada con ozono (por ejemplo, baño, armario, etc.).

k) Durante el tratamiento con ozono, ni personas ni animales pueden permanecer en la sala. Si necesita entrar en la sala por cualquier motivo, debe salir lo antes posible y ponerse ropa protectora y una mascarilla de inhalación con un cartucho adecuado.

l) No se permite fumar, encender fuego, usar herramientas que produzcan llamas o chispas, ni utilizar aceites o grasas, ni objetos contaminados con aceite o grasa en la sala tratada con ozono.

m) Salga de la sala inmediatamente después de activar el tratamiento con ozono.

n) Delante/en la puerta de la sala tratada con ozono, coloque el siguiente aviso o señal de advertencia



TRATAMIENTO CON OZONO EN CURSO

NO ENTRAR

⚠ **Tenga siempre en cuenta!** Al usar el dispositivo, proteja a los niños y a otras personas.

2.3. Autoprotección

a) No utilice el dispositivo si está cansado, enfermo o bajo los efectos del alcohol, narcóticos o medicamentos que puedan afectar significativamente su capacidad para operar el dispositivo.

b) Este dispositivo no está diseñado para ser utilizado por personas (incluidos niños) con capacidades mentales y sensoriales reducidas, ni por personas con falta de experiencia o conocimientos, a menos que estén supervisadas o hayan recibido instrucciones de una persona responsable de su seguridad sobre cómo utilizarlo.

c) El dispositivo solo puede ser manipulado por personas con buena condición física, capacitadas para ello, que estén debidamente formadas, familiarizadas con estas instrucciones y capacitadas en materia de seguridad y salud laboral.

d) Al trabajar con el dispositivo, use el sentido común y manténgase alerta. La pérdida temporal de concentración al usar el dispositivo puede provocar lesiones graves.

e) Para evitar encender el dispositivo accidentalmente, asegúrese de que el interruptor esté en la posición de APAGADO antes de conectarlo a una fuente de alimentación.

f) El dispositivo no es un juguete. Los niños deben estar supervisados para asegurarse de que no jueguen con él.

2.4. Uso seguro del dispositivo

a) Asegúrese de que el enchufe esté desenchufado antes de realizar ajustes, reemplazar accesorios o dejar el dispositivo a un lado. Estas precauciones reducen el riesgo de activación accidental del dispositivo.

b) Cuando no esté en uso, guárdelo en un lugar seguro, lejos de los niños y de personas que no estén familiarizadas con el dispositivo y no hayan leído el manual de usuario. El dispositivo puede ser peligroso en manos de usuarios inexpertos.

c) Mantenga el dispositivo en perfectas condiciones técnicas. Antes de cada uso, inspeccione el dispositivo para detectar daños generales, y especialmente piezas o elementos agrietados, así como cualquier otra condición que pueda afectar el funcionamiento seguro del dispositivo. Si observa algún daño, lleve el dispositivo a reparar antes de usarlo.

d) Mantenga el dispositivo fuera del alcance de los niños.

e) La reparación o el mantenimiento del dispositivo solo deben ser realizados por personal cualificado y utilizando repuestos originales. Esto garantiza un uso seguro.

f) Para preservar la integridad del dispositivo, no se deben retirar las protecciones de fábrica ni aflojar los tornillos.

g) Al transportar y manipular el dispositivo entre el almacén y el destino, observe los principios de seguridad y salud laboral para operaciones de transporte manual que se aplican en el país donde se utiliza el dispositivo.

h) No mueva, ajuste ni gire el dispositivo mientras trabaja.

i) Limpie el dispositivo regularmente para evitar la acumulación de suciedad persistente.

j) No cubra la entrada ni la salida de aire.

k) El dispositivo no es un juguete. Los niños no pueden realizar trabajos de limpieza y mantenimiento sin la supervisión de un adulto.

l) Está prohibido intervenir en la estructura del dispositivo para cambiar sus parámetros o construcción.

m) Mantenga el dispositivo alejado de fuentes de fuego y calor.

n) Asegúrese de que la rueda esté bien ajustada.

o) No cubra las rejillas de ventilación!

p) Las personas con el sentido del olfato deteriorado no deben usar el dispositivo.

q) Asegúrese de tener suficiente espacio alrededor del dispositivo antes de encenderlo. Las rejillas de ventilación de ozono no deben estar obstruidas.

r) Está estrictamente prohibido inhalar directamente el ozono que sale de las salidas del dispositivo. Tanto la inhalación de altas concentraciones de ozono durante un corto período de tiempo como la de bajas concentraciones durante un período prolongado pueden conllevar graves riesgos para la salud o la vida.

ATENCIÓN! A pesar de la construcción segura del dispositivo y sus protecciones, así como del uso de elementos adicionales para proteger al operador, existe un bajo riesgo de accidente o lesión durante su uso. Manténgase alerta y use el sentido común al utilizar el dispositivo.

3. Instrucciones de uso

El generador de ozono genera ozono a partir del aire ambiente.

El producto está destinado únicamente para uso doméstico!

El usuario es responsable de cualquier daño causado por el uso indebido del dispositivo.

3.1. Descripción del dispositivo



1- Salida del aire

2- Luz indicadora de funcionamiento

3- Perilla giratoria para el tiempo de funcionamiento

4- Conexión del cable de alimentación

5- FILTRO DE AIRE:

3.2. Preparación para el uso

UBICACIÓN DEL DISPOSITIVO

La temperatura ambiente no debe ser superior a 40 °C y la humedad relativa debe ser inferior al 85 %. Asegúrese de que la habitación en la que se utilizará el dispositivo esté bien ventilada. Debe haber una distancia de al menos 10 cm entre cada lado del dispositivo y la pared u otros objetos. El dispositivo debe utilizarse siempre sobre una superficie plana, estable, limpia, ignífuga y seca, y fuera del alcance de los niños y de las personas con capacidades mentales y sensoriales reducidas. Coloque el dispositivo de manera que siempre tenga acceso al enchufe. El cable de alimentación conectado al aparato debe estar correctamente conectado a tierra y cumplir con las especificaciones de la etiqueta del producto.

3.3. Uso del dispositivo

3.3.1 Horas de funcionamiento recomendadas

Tiempo de funcionamiento recomendado [min] según el volumen de la habitación [m³]					
m³	50	100	150	200	300
min	8	16	24	32	48

NOTA! No exceda el "Tiempo de funcionamiento recomendado" indicado en las tablas anteriores.

NOTA! El operador del dispositivo es responsable de las medidas de seguridad y del funcionamiento del mismo.

3.3.2 Ajuste del contador de horas de funcionamiento

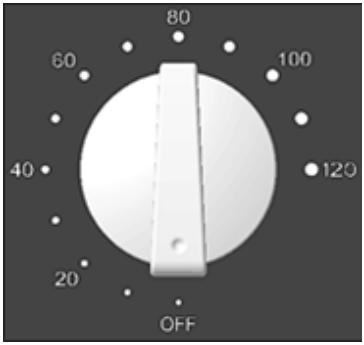

- Es posible ajustar el tiempo de funcionamiento a 120 minutos. Gire el dial en el sentido de las agujas del reloj y seleccione el tiempo deseado.
- APAGADO: El dispositivo ha finalizado la cuenta atrás y se ha apagado.

¡NOTA! Una vez finalizado el tratamiento, ventile la habitación durante 15 a 30 minutos. Entre en la habitación no antes de que transcurran 2 horas desde que finalizó el tratamiento con ozono.

¡NOTA! ¡Utilice el dispositivo únicamente en habitaciones vacías! El ozono es un gas irritante que puede dañar las membranas biológicas mediante reacciones de radicales libres con sus componentes. Si el característico olor a ozono persiste en

la habitación tratada con ozono, asegúrese primero de que el aparato esté apagado y, a continuación, salga de la habitación o ventílela.

¡ATENCIÓN! No mire directamente a la luz azul de las lámparas.

3.4. Limpieza y mantenimiento

a) Desenchufe siempre el aparato antes de limpiarlo.

b) Utilice únicamente detergentes no corrosivos para limpiar la superficie.

c) Guarde el dispositivo en un lugar seco y fresco, alejado de la humedad y de la luz solar directa.

d) No rocíe el dispositivo con un chorro de agua ni lo sumerja en agua.

e) Asegúrese de que no entre agua en el interior del dispositivo a través de las aberturas de la carcasa.

f) El dispositivo debe ser inspeccionado periódicamente para comprobar su rendimiento técnico y detectar cualquier daño.

g) Utilice un paño suave y húmedo para limpiar.

h) Para un uso eficaz, se recomienda sustituir las placas para generador de ozono cada 6 meses.

SUSTITUCIÓN DE FUSIBLES

¡NOTA! ¡El fusible debe ser reemplazado por un especialista!

1) Desconecte el dispositivo de la fuente de alimentación.

2) Desconecte el cable de alimentación y desmonte el portafusibles.

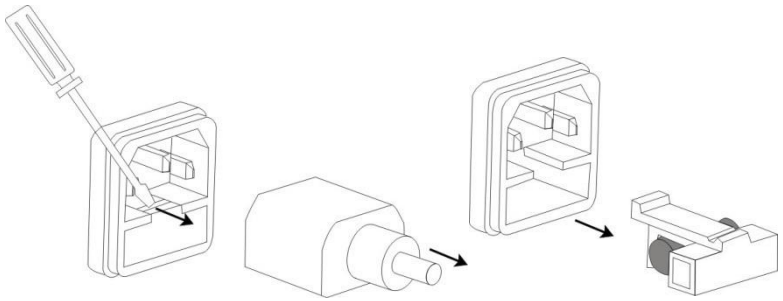

3) Sustituya el fusible y asegúrese de que los parámetros sean los mismos.

4) Vuelva a insertar el portafusibles.

¡NOTA! Para evitar dañar la base del fusible, no utilice fuerza excesiva al extraer e insertar la base del fusible.

ELIMINACIÓN DE EQUIPOS ANTIGUOS

No deseche este aparato con la basura doméstica. Llévelo a un punto de reciclaje y recogida de aparatos eléctricos y electrónicos. Compruebe el símbolo del producto, las instrucciones de uso y el embalaje. Los plásticos utilizados para fabricar el aparato se pueden reciclar según su etiquetado. Al optar por el reciclaje, contribuye de forma importante a la protección del medio ambiente. Póngase en contacto con las autoridades locales para obtener información sobre su centro de reciclaje más cercano.

Ez a felhasználói kézikönyv gépi fordítással készült. Mindent megtettünk a fordítás pontosságának biztosítása érdekében. Felhívjuk azonban figyelmét, hogy a gépi fordítások nem tökéletesek, és nem helyettesíthetik az emberi fordítókat. A felhasználói kézikönyv hivatalos verziója angol nyelven készült. A lefordított változat és az angol eredeti közötti eltérések nem jogilag kötelező érvényűek. Ha bármilyen kérdése van a fordítás pontosságával kapcsolatban, kérjük, tekintse meg az angol nyelvű verziót, amely a hivatalos referencia. Más nyelvi verziók kérésre elérhetők az info@expondo.com címen.

Műszaki adatok

A paraméter leírása	Paraméter Érték
Termék megnevezése	Ózongenerátor
Modell	AIRCLEAN 10000
Névleges feszültség [V] / frekvencia [Hz]	230/50
Névleges teljesítmény [W]	100
Ózonizációs fok [mg/h]	10000
Ventilátor kapacitás [m3/h]	170
Lámpa	IGEN
Lámpa hullámhossza [nm]	254
Méretek [Szélesség * Hosszúság * Magasság; mm]	180*225*178
Súly [kg]	3

1. Általános leírás

A felhasználói kézikönyv célja, hogy segítsen Önnek biztonságosan és zavarmentesen használni a készüléket. A terméket szigorú műszaki irányelvek szerint, a legmodernebb technológiák és alkatrészek felhasználásával tervezték és gyártották. Ezenkívül a legszigorúbb minőségi szabványoknak megfelelően gyártották.

NE HASZNÁLJA A KÉSZÜLÉKET, HACSAK FIGYELMESEN EL NEM OLVASTÁTTA ÉS MEGÉRTETTE A HASZNÁLATI UTASÍTÁST.

A készülék élettartamának meghosszabbítása és a problémamentes működés biztosítása érdekében használja azt a használati útmutatónak megfelelően, és végezzen rendszeres karbantartást. A használati útmutatóban szereplő műszaki adatok és

specifikációk naprakészek. A gyártó fenntartja a jogot a minőségfejlesztés részeként történő változtatásokra.

Jelmagyarázat

CE	A termék megfelel a vonatkozó biztonsági szabványoknak.
	Használat előtt olvassa el a használati utasítást.
	A terméket újra kell hasznosítani.
	**FIGYELMEZTETÉS!** vagy **VIGYÁZAT!** vagy **MEGJEGYZÉS!** Az adott helyzetre vonatkozik. (általános figyelmeztető jel)
	FIGYELEM! Vigyázat, áramütés veszélye áll fent!
	FIGYELMEZTETÉS: Mérgező anyagok, mérgezésveszély!
	Csak belső használatra.

 **MEGJEGYZÉS! A kézikönyvben található rajzok csak illusztrációk, és egyes részletekben eltérhetnek a tényleges terméktől.**

2. Biztonságos használat

 **FIGYELEM!** Olvassa el az összes biztonsági utasítást és az összes utasítást. A figyelmeztetések és utasítások be nem tartása súlyos sérüléshez vagy akár halálhoz is vezethet.

Az „eszköz” vagy a „termék” kifejezések a figyelmeztetésekben és az utasításokban az <ózongenerátorra> vonatkoznak

2.1. Elektromosságra vonatkozó biztonsági szabályok

a) A csatlakozódugónak illeszkednie kell a konnektorba. Ne végezzen semmilyen módosítást a csatlakozón. Az eredeti csatlakozódugók és a megfelelő aljzatok használata csökkenti az áramütés kockázatát.

b) Kerülje a földelt elemek, például csövek, fűtőtestek, kazánok és hűtőszekrények érintését. Fokozott áramütés veszélye áll fenn, ha a földelt eszköz esőnek van kitéve, közvetlenül érintkezik nedves felülettel, vagy párás környezetben üzemeltetik. Ha víz jut a készülékbe, fennáll a készülék károsodásának és áramütésnek a veszélye.

c) Soha ne érintse meg a készüléket nedves vagy nyirkos kézzel.

d) A kábelt csak rendeltetésszerűen használja. Soha ne használja a készülék hordozására, és ne húzza ki a hálózati csatlakozót a konnektorból. Tartsa távol a kábelt hőforrásoktól, olajtól, éles szélektől vagy mozgó alkatrészektől. A sérült vagy összegubancolódott kábelek növelik az áramütés kockázatát.

e) Ha a készülék nedves környezetben való használata nem kerülhető el, maradékáram-védőkapcsolót (RCD) kell használni. Az RCD használata csökkenti az áramütés kockázatát.

f) Ne használja a készüléket, ha a tápkábel sérült vagy a kopás nyilvánvaló jeleit mutatja. A sérült tápkábelt szakképzett villanyszerelőnek vagy a gyártó szervizközpontjának kell cserélnie.

g) Az áramütés elkerülése érdekében ne merítse a kábelt, a csatlakozódugót vagy a készüléket vízbe vagy más folyadékba. Ne használja a készüléket nedves felületen.

h) Óvja a készüléket a nedvességtől. Vigyázat, áramütés veszélye áll fent!

2.2. Munkavédelem

a) Győződjön meg arról, hogy a munkahely tiszta és jól megvilágított. A rendetlen vagy rosszul megvilágított munkahely balesetekhez vezethet. Próbáljon meg előre gondolkodni, figyelje meg, mi történik, és használja a józan eszét a készülékkel való munka során.

b) Ha bármilyen sérülést vagy meghibásodást tapasztal, azonnal kapcsolja ki a készüléket, és jelentse azt a felettesének.

c) Ha nem biztos benne, hogy a termék megfelelően működik-e, vagy ha bármilyen sérülést észlel, kérjük, forduljon a gyártó szervizközpontjához.

d) A készüléket csak a gyártó szervizközpontja javíthatja. Ne kísérelje meg saját maga a javítást!

e) Tűz esetén poroltó vagy szén-dioxid (CO2) tűzoltó készülékkel oltsa el a tüzet (feszültség alatt álló berendezéseken való használatra szánt).

f) Gyermekek vagy illetéktelen személyek nem léphetnek be a munkahelyre. (A figyelemelterelés a készülék feletti uralom elvesztéséhez vezethet.)

g) Rendszeresen ellenőrizze a biztonsági címkék állapotát. Ha a címkék olvashatatlanok, ki kell cserélni őket.

h) Kérjük, őrizze meg ezt a kézikönyvet későbbi felhasználás céljából. Ha a készüléket harmadik félnek adja át, a kezelési utasítást is mellékelni kell.

i) Tartsa távol a készüléket gyermekektől és háziállatoktól!

j) Az ózonnal kezelt helyiséget le kell zárni (zárja be az összes külső ajtót, tömítse le az ablakok, ajtók stb. illesztéseit), a mechanikus szellőzést ki kell kapcsolni, és a szellőzőrácsokat le kell takarni. Ha lehetséges, a belső szellőzést be kell kapcsolni az ózonnal kezelt helyiségben a légáramlás megkönnyítése érdekében. Nyissa ki az ózonnal kezelt helyiség összes belső ajtóját (pl. fürdőszoba, gardrób stb.).

k) Az ózonkezelés alatt sem emberek, sem állatok nem tartózkodhatnak a helyiségben. Ha bármilyen okból be kell menni a helyiségbe, a lehető leghamarabb el kell hagyni, és védőruházatot, valamint megfelelő patronnal ellátott inhalációs maszkot kell viselni.

l) Az ózonnal kezelt helyiségben tilos a dohányzás, nyílt láng használata, lángot vagy szikrát okozó eszközök használata, olajok vagy zsírok használata, valamint olajjal vagy zsírral szennyezett tárgyak használata.

m) Az ózonkezelés aktiválása után azonnal hagyja el a helyiséget.

n) Az ózonnal kezelt helyiség ajtaja elé/ajtajára helyezze el a következő figyelmeztetést vagy figyelmeztető táblát



ÓZONKEZELÉS FOLYAMATBAN

TILOS A BELÉPÉS

Mindig vegye figyelembe! A készülék használata során védje a gyermekeket és a többi járókelőt.

2.3. Önvédelem

a) Ne használja a készüléket, ha fáradt, beteg, vagy alkohol, kábítószer vagy gyógyszer hatása alatt áll, amely jelentősen károsíthatja a készülék kezelési képességét.

b) A készülék nem arra szolgál, hogy csökkent mentális és érzékszervi képességű személyek (beleértve a gyermekeket is), illetve olyan személyek használják, akik nem rendelkeznek megfelelő tapasztalattal és/vagy tudással, kivéve, ha felügyelik őket, vagy egy a biztonságukért felelős személytől utasításokat kaptak a készülék használatára vonatkozóan.

c) A készüléket csak olyan, fizikailag alkalmas személyek kezelhetik, akik képesek rá, megfelelően képzettek, ismerik ezeket az utasításokat, és munkavédelmi képzésben részesültek.

d) A készülékkel való munka során használja a józan eszét és legyen éber. A koncentráció átmeneti elvesztése a készülék használata közben súlyos sérülésekhez vezethet.

e) A készülék véletlen bekapcsolásának elkerülése érdekében győződjön meg arról, hogy a kapcsoló KI állásban van, mielőtt a készüléket áramforráshoz csatlakoztatja.

f) A készülék nem játék. A gyermekeket felügyelni kell, hogy ne játsszanak a készülékkel.

2.4. A készülék biztonságos használata

a) Győződjön meg arról, hogy a csatlakozódugó ki van húzva a konnektorból, mielőtt beállításokat végez, tartozékokat cserél, vagy félreteszi a készüléket. Ezek az óvintézkedések csökkentik a készülék véletlen bekapcsolásának kockázatát.

b) Használaton kívül tartsa biztonságos helyen, gyermekektől és olyan személyektől elzárva, akik nem ismerik a készüléket, és nem olvasták el a használati útmutatót. A készülék veszélyes lehet tapasztalatlan felhasználók kezében.

c) Tartsa a készüléket tökéletes műszaki állapotban. Minden használat előtt ellenőrizze a készüléket általános sérülések szempontjából, különösen a repedt alkatrészek vagy elemek szempontjából, valamint minden olyan körülmény szempontjából, amely befolyásolhatja a készülék biztonságos működését. Ha bármilyen sérülést észlel, használat előtt vigye el a készüléket javításra.

d) Tartsa a készüléket gyermekek elől elzárva.

e) A készülék javítását vagy karbantartását csak szakképzett személyek végezhetik, eredeti alkatrészek felhasználásával. Ez biztosítja a biztonságos használatot.

f) A készülék épségének biztosítása érdekében a gyárilag felszerelt védőburkolatokat tilos eltávolítani, és egyetlen csavart sem szabad meglazítani.

g) A készülék raktár és célállomás közötti szállításakor és kezelésekor tartsa be a kézi szállításra vonatkozó, abban az országban érvényes munkavédelmi elveket, ahol a készüléket használják.

h) Munka közben ne mozgassa, ne állítsa be és ne forgassa a készüléket.

i) Rendszeresen tisztítsa a készüléket, hogy megakadályozza a makacs szennyeződések felhalmozódását.

j) Ne takarja le a levegő bemenetét és kimenetét.

k) A készülék nem játék. Gyermekek felnőtt felügyelete nélkül nem végezhetnek tisztítási és karbantartási munkákat.

l) Tilos a készülék szerkezetébe beavatkozni a paraméterek vagy a konstrukció megváltoztatása céljából.

m) Tartsa távol a készüléket tűztől és hőforrásoktól.

n) Győződjön meg arról, hogy a kerék szorosan van rögzítve.

o) Ne takarja le a szellőzőnyílásokat!

p) Szaglássérült személyek nem használhatják a készüléket.

q) Bekapcsolás előtt győződjön meg arról, hogy elegendő hely van a készülék körül. Az ózonszellőző nyílások nem lehetnek eltömődve.

r) Szigorúan tilos a készülék kimenetein kiáramló ózont közvetlenül belélegezni. Mind a magas ózonkoncentráció rövid időn belüli belélegzése, mind az alacsony ózonkoncentráció hosszú időn keresztüli belélegzése súlyos egészségügyi vagy életveszélyes lehet!

FIGYELEM! A készülék és védőburkolatainak biztonságos felépítése, valamint a kezelő védelmét szolgáló kiegészítő elemek használata ellenére alacsony a baleset- vagy sérülésveszély a készülék használata során. Legyen éber, és használja a józan eszét a készülék használata során.

3. Üzemeltetés szabályai

Az ózongenerátor a környezeti levegőből állít elő ózont.

A termék kizárólag háztartási használatra készült!

A felhasználó felelős a készülék nem megfelelő használatából eredő károkért.

3.1. A készülék leírása



1- Légkimeneteli nyílás

2- Működésjelző lámpa

3- Forgatógomb az üzemidő beállításához

4- A tápkábel csatlakoztatása

5- LÉGSZŰRŐ:

3.2. Használat előtti előkészítés

A KÉSZÜLÉK ELHELYEZÉSE

A környezeti hőmérséklet nem haladhatja meg a 40°C-ot, a relatív páratartalom pedig 85% alatt legyen. Biztosítsa a helyiség megfelelő szellőzését, ahol a készüléket használni fogja. A készülék mindkét oldala és a fal vagy más tárgyak között legalább 10 cm távolságnak kell lennie. A készüléket mindig sík, stabil, tiszta, tűzálló és száraz felületen, gyermekek és csökkent szellemi és érzékszervi képességű személyek elől elzárva kell használni. A készüléket úgy helyezze el, hogy mindig hozzáférjen a hálózati csatlakozóhoz. A készülékhez csatlakoztatott tápkábelnek megfelelően földeltnek kell lennie, és meg kell felelnie a terméken található címkén található előírásoknak.

3.3. A készülék használata

3.3.1 Ajánlott üzemórák

Ajánlott munkaidő [perc] a helyiség térfogatától függően [m3]					
m3	50	100	150	200	300
perc	8	16	24	32	48

MEGJEGYZÉS! Ne lépje túl a fenti táblázatokban feltüntetett „Ajánlott üzemidőt”.

MEGJEGYZÉS! A készülék üzemeltetője felelős a biztonsági intézkedésekért és a készülék működéséért.

3.3.2 Üzemóra-számláló beállítása

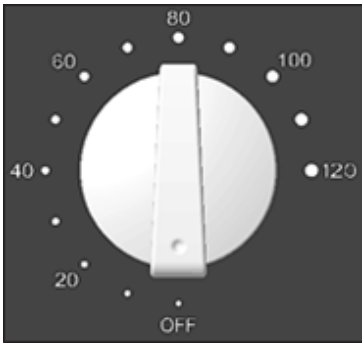

- A munkaidő 120 percre is beállítható. Forgassa el a tárcsát az óramutató járásával megegyező irányba, és válassza ki a kívánt időt.
- KI: A készülék befejezte a visszaszámlálást és kikapcsolt.

MEGJEGYZÉS! A kezelés befejezése után szellőztesse a helyiséget 15-30 percig. Az ózonkezelés befejezése után legkorábban 2 órával lépjen be a helyiségbe.

MEGJEGYZÉS! A készüléket csak üres helyiségben használja! Az ózon egy irritáló gáz, amely összetevőivel való gyökös reakciók révén károsíthatja a biológiai membránokat. Ha az ózonnal kezelt helyiségben továbbra is fennáll a jellegzetes ózonszag, először győződjön meg arról, hogy a készülék ki van kapcsolva, majd hagyja el a helyiséget és/vagy szellőztesse ki.

FIGYELEM! Ne nézzen közvetlenül a lámpák kék fényébe.

3.4. Tisztítás és karbantartás

a) A készülék tisztítása előtt mindig húzza ki a készüléket a konnektorból.

b) A felület tisztításához csak nem korrozív tisztítószereket használjon.

c) A készüléket száraz, hűvös helyen, nedvességtől és közvetlen napfénytől védve tárolja.

d) Ne permetezze a készüléket vízsugárral, és ne merítse vízbe.

e) Győződjön meg arról, hogy a készülék belsejébe nem jut víz a készülék házán lévő nyílásokon keresztül.

f) A készüléket rendszeresen ellenőrizni kell a műszaki teljesítményének ellenőrzése és az esetleges károk megállapítása érdekében.

g) A tisztításhoz puha, nedves ruhával tisztítsa.

h) A hatékony használat érdekében ajánlott az ózonlemezeket 6 havonta cserélni.

BIZTOSÍTÉKCSERÉRE VONATKOZÓ

MEGJEGYZÉS! A biztosítékot szakembernek kell kicserélnie!

1) Válassza le a készüléket a tápellátásról.

2) Húzza ki a tápkábelt, és szerelje szét a biztosítéktartót.

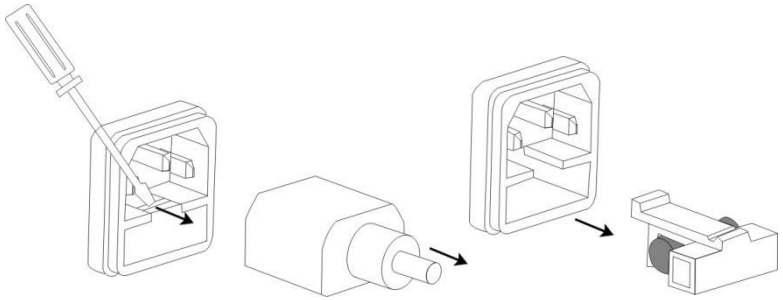

3) Cserélje ki a biztosítékot, és győződjön meg arról, hogy a paraméterek megegyeznek.

4) Helyezze vissza a biztosítékfoglalatot.

MEGJEGYZÉS! A biztosítékaljzat sérülésének elkerülése érdekében ne alkalmazzon túlzott erőt a biztosítékaljzat eltávolításakor és behelyezésekor.

RÉGI BERENDEZÉSEK ELDOBÁSA

Ne dobja ki a készüléket a háztartási hulladékkal együtt. Adja le elektromos és elektronikus berendezések újrahasznosítási és gyűjtőhelyén. Ellenőrizze a terméken található szimbólumot, a használati utasítást és a csomagolást. A készülék gyártásához felhasznált műanyagok a címkézésüknek megfelelően újrahasznosíthatók. Az újrahasznosítás választásával jelentősen hozzájárul környezetünk védelméhez. A helyi újrahasznosító üzemmel kapcsolatos információkért forduljon a helyi önkormányzatokhoz.

Denne brugermanual er udarbejdet ved hjælp af en maskinoversættelse. Vi har gjort alt for at sikre oversættelsens nøjagtighed. Bemærk dog, at automatiske oversættelser ikke er perfekte og ikke kan erstatte menneskelige oversættere. Den officielle version af brugermanualen er på engelsk. Eventuelle forskelle mellem den oversatte version og den engelske original er ikke juridisk bindende. Hvis du har spørgsmål om oversættelsens nøjagtighed, henvises der til den engelske version, som er den officielle reference. Andre sprogversioner er tilgængelige på forespørgsel via info@expondo.com.

Tekniske data

Beskrivelse af parameteren	Parameter Værdi
Produktnavn	Ozongenerator
Model	AIRCLEAN 10000
Nominel spænding [V] / frekvens [Hz]	230/50
Nominel effekt [W]	100
Ozoneringsgrad [mg/t]	10000
Ventilatorkapacitet [m3/t]	170
Lampe	JA
Lampens bølgelængde [nm]	254
Dimensioner [Bredde * Længde * Højde; mm]	180*225*178
Vægt [kg]	3

1. Generel beskrivelse

Brugermanualen er designet til at hjælpe dig med at bruge enheden sikkert og uden interferens. Produktet er designet og fremstillet i henhold til strenge tekniske retningslinjer ved hjælp af den nyeste teknologi og komponenter. Derudover er den fremstillet i overensstemmelse med de strengeste kvalitetsstandarder.

BRUG IKKE APPARATET, MEDMINDRE DU HAR LÆST OG FORSTÅET DENNE BRUGSANVISNING OMHYGGELIGT.

For at forlænge enhedens levetid og sikre problemfri drift skal den bruges i overensstemmelse med denne instruktionsmanual og udføres regelmæssig vedligeholdelse. De tekniske data og specifikationer i denne brugermanual er

opdaterede. Producenten forbeholder sig retten til at foretage ændringer som led i kvalitetsforbedringen.

Forklaring

	Produktet overholder de relevante sikkerhedsstandarder.
	Læs brugsanvisningen før brug.
	Produktet skal genbruges.
	**ADVARSEL!** eller **FORSIGTIG!** eller **BEMÆRK!** Gælder for den givne situation. (almindeligt advarselstegn)
	ADVARSEL! Advarsel mod elektrisk stød!
	ADVARSEL: Giftige stoffer, risiko for forgiftning!
	Kun til intern brug.

 **BEMÆRK! Tegningerne i denne manual er kun til illustrative formål og kan afvige i nogle detaljer fra det faktiske produkt.**

2. Sikkerhed i brug

 **ADVARSEL!** Læs alle sikkerhedsinstruktioner og alle instruktioner. Manglende overholdelse af advarsler og instruktioner kan føre til alvorlig personskade eller endda død.

Udtrykkene "enhed" eller "produkt" bruges i advarsler og instruktioner til at henvise til <ozongeneratoren>

2.1. Elektrisk sikkerhed

a) Stikket skal passe i stikkontakten. Foretag ikke ændringer på stikket. Brug af originale stik og matchende stikkontakter reducerer risikoen for elektrisk stød.

b) Undgå at berøre jordforbundne elementer såsom rør, varmeapparater, kedler og køleskabe. Der er en øget risiko for elektrisk stød, hvis den jordforbundne enhed udsættes for regn, kommer i direkte kontakt med en våd overflade eller bruges i et fugtigt miljø. Hvis der trænger vand ind i enheden, er der risiko for beskadigelse af enheden og elektrisk stød.

c) Rør aldrig ved enheden med våde eller fugtige hænder.

d) Brug kun kablet til det tilsigtede formål. Brug det aldrig til at bære enheden eller tage stikket ud af stikkontakten. Hold kablet væk fra varmekilder, olie, skarpe kanter eller bevægelige dele. Beskadigede eller sammenfiltrede kabler øger risikoen for elektrisk stød.

e) Hvis brug af enheden i et fugtigt miljø ikke kan undgås, bør der anvendes en fejlstrømsafbryder (RCD). Brug af en RCD reducerer risikoen for elektrisk stød.

f) Brug ikke apparatet, hvis netledningen er beskadiget eller viser tydelige tegn på slid. En beskadiget netledning skal udskiftes af en kvalificeret elektriker eller producentens servicecenter.

g) For at undgå elektrisk stød må kablet, stikket eller enheden ikke nedsænkes i vand eller andre væsker. Brug ikke enheden på våde overflader.

h) Undgå at apparatet bliver vådt. Advarsel mod elektrisk stød!

2.2. Sikkerhed på arbejdspladsen

a) Sørg for, at arbejdspladsen er ren og godt oplyst. En rodet eller dårligt oplyst arbejdsplads kan føre til ulykker. Prøv at tænke fremad, observer, hvad der sker, og brug sund fornuft, når du arbejder med apparatet.

b) Hvis du oplever skader eller funktionsfejl, skal du straks slukke enheden og straks rapportere det til en supervisor.

c) Hvis du er usikker på, om produktet fungerer korrekt, eller hvis du bemærker skader, skal du kontakte producentens servicecenter.

d) Enheden må kun repareres af producentens servicecenter. Forsøg ikke at reparere den selv!

e) I tilfælde af brand skal du bruge en pulver- eller kuldioxidslukker (CO_2) (beregnet til brug på strømførende udstyr) til at slukke branden.

f) Børn eller uautoriserede personer har ikke adgang til en arbejdsplads. (En distraktion kan føre til tab af kontrol over enheden)

g) Kontroller regelmæssigt sikkerhedsmærkaternes tilstand. Hvis mærkaterne er ulæselige, skal de udskiftes.

h) Gem venligst denne manual til senere brug. Hvis denne enhed gives videre til en tredjepart, skal betjeningsvejledningen medbringes.

i) Hold apparatet væk fra børn og kæledyr.

j) Rummet, der behandles med ozon, skal forsegles (luk alle udvendige døre, forsegl samlinger i vinduer, døre osv.), den mekaniske ventilation skal slukkes, og ventilationsgitrene skal dækkes. Hvis det er muligt, bør den indvendige ventilation tændes for at lette luftstrømmen i det ozonbehandlede rum. Åbn alle indvendige døre i det ozonbehandlede rum (f.eks. badeværelse, skab osv.).

k) Under ozonbehandling må hverken mennesker eller dyr opholde sig i rummet. Hvis rummet af en eller anden grund skal betrædes, skal du forlade det hurtigst muligt og bære beskyttelsestøj og en inhalationsmaske med en passende patron.

l) Rygning, åben ild, brug af værktøj, der frembringer flammer eller gnister, brug af olier eller fedtstoffer eller genstande, der er forurenet med olie eller fedt, er ikke tilladt i det ozonbehandlede rum.

m) Forlad rummet straks efter aktivering af ozonbehandlingen.

n) Anbring følgende meddelelse eller advarselsskilt foran/på døren til det ozonbehandlede rum



OZONBEHANDLING I GANG

MÅ IKKE INDTREDE

Bemærk altid! Beskyt børn og andre tilskuere, når du bruger apparatet.

2.3. Selvbeskyttelse

a) Brug ikke apparatet, hvis du er træt, syg eller påvirket af alkohol, narkotika eller medicin, der kan forringe din evne til at betjene apparatet betydeligt.

b) Apparatet er ikke beregnet til brug af personer (herunder børn) med nedsatte mentale og sensoriske evner eller af personer uden erfaring og/eller viden, medmindre de er under opsyn af eller har modtaget instruktioner fra en person, der er ansvarlig for deres sikkerhed, om, hvordan apparatet skal bruges.

c) Apparatet må kun håndteres af fysisk egnede personer, der er i stand til det, som er passende uddannet, bekendt med disse instruktioner og oplært i forbindelse med arbejdsmiljø og sikkerhed.

d) Brug din sunde fornuft og vær opmærksom, når du arbejder med enheden. Midlertidigt tab af koncentration under brug af enheden kan føre til alvorlige skader.

e) For at undgå at tænde enheden ved et uheld, skal du sørge for, at kontakten er i OFF-positionen, før du tilslutter enheden til en strømkilde.

f) Enheden er ikke legetøj. Børn skal være under opsyn for at sikre, at de ikke leger med enheden.

2.4. Sikker brug af apparatet

a) Sørg for, at stikket er taget ud, før du foretager justeringer, udskifter tilbehør eller lægger enheden til side. Disse forholdsregler reducerer risikoen for utilsigtet aktivering af enheden.

b) Når den ikke er i brug, skal den opbevares et sikkert sted, væk fra børn og personer, der ikke er bekendt med enheden og ikke har læst brugermanualen. Enheden kan være farlig i hænderne på uerfarne brugere.

c) Hold enheden i perfekt teknisk stand. Før hver brug skal du inspicere enheden for generelle skader, og især for revnede dele eller elementer, samt for andre forhold, der kan påvirke enhedens sikre betjening. Hvis du bemærker nogen skader, skal du bringe enheden til reparation før brug.

d) Opbevar enheden utilgængeligt for børn.

e) Reparation eller vedligeholdelse af enheden må kun udføres af kvalificerede personer og med originale reservedele. Dette sikrer sikker brug.

f) For at sikre enhedens integritet må de fabriksmonterede beskyttelsesskærme ikke fjernes, og ingen skruer må løsnes.

g) Ved transport og håndtering af enheden mellem lageret og destinationen skal de arbejdsmiljø- og sikkerhedsprincipper for manuel transport overholdes i det land, hvor enheden anvendes.

h) Flyt, juster eller roter ikke enheden under arbejdet.

i) Rengør enheden regelmæssigt for at forhindre genstridigt snavs i at samle sig.

j) Dæk ikke luftindtag og -udtag til.

k) Enheden er ikke legetøj. Rengøring og vedligeholdelse må ikke udføres af børn uden opsyn af en voksen.

l) Det er forbudt at gribe ind i enhedens struktur for at ændre dens parametre eller konstruktion.

m) Hold enheden væk fra ild- og varmekilder.

n) Sørg for, at hjulet er spændt fast.

o) Dæk ikke ventilationsåbningerne!

p) Personer med nedsat lugtesans må ikke bruge enheden.

q) Sørg for, at der er tilstrækkelig plads omkring enheden, før du tænder den. Ozonventilationsåbningerne må ikke være tilstoppede.

r) Det er strengt forbudt at indånde ozon, der kommer direkte ud af enhedens udtag. Både indånding af høje ozonkoncentrationer over en kort periode og indånding af lave ozonkoncentrationer over en længere periode kan føre til alvorlige helbreds- eller livsfarer!

⚠ **ADVARSEL!** Trods enhedens og dens afskærmningers sikre konstruktion, samt brugen af yderligere elementer til at beskytte operatøren, er der en lav risiko for ulykker eller skader ved brug af enheden. Vær opmærksom og brug din sunde fornuft, når du bruger enheden.

3. Brugsbetingelser

Ozongeneratoren genererer ozon fra den omgivende luft.

Produktet er kun beregnet til husholdningsbrug!

Brugeren er ansvarlig for enhver skade forårsaget af forkert brug af apparatet.

3.1. Beskrivelse af apparatet



1- Luftudløb

2- Driftsindikatorlampe

3- Drejeknap til driftstid

4- Tilslutning af netledning

5- LUFTFILTER:

3.2. Forberedelse til brug

APPARATETS PLACERING

Den omgivende temperatur må ikke være højere end 40 °C, og den relative luftfugtighed skal være mindre end 85 %. Sørg for god ventilation i det rum, hvor apparatet skal bruges. Der skal være en afstand på mindst 10 cm mellem hver side af apparatet og væggen eller andre genstande. Apparatet skal altid bruges på en flad, stabil, ren, brandsikker og tør overflade og utilgængeligt for børn og personer med nedsatte mentale og sensoriske evner. Placer apparatet, så du altid har adgang til strømstikket. Netledningen, der er tilsluttet apparatet, skal være korrekt jordforbundet og overholde specifikationerne på produktetiketten.

3.3. Brug af apparatet

3.3.1 Anbefalede driftstimer

Anbefalet driftstid [min] afhængigt af rummets volumen [m3]					
m3	50	100	150	200	300
min	8	16	24	32	48

BEMÆRK! Overskrid ikke den "anbefalede driftstid", som angivet i ovenstående tabeller.

BEMÆRK! Apparatets operatør er ansvarlig for sikkerhedsforanstaltningerne og betjeningen af apparatet.

3.3.2 Indstilling af driftstimetæller

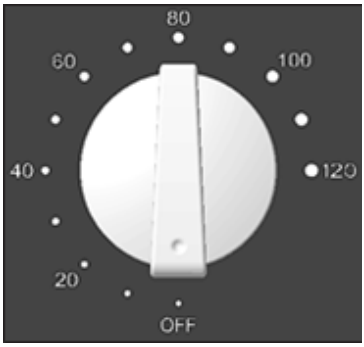

- Det er muligt at indstille driftstiden til 120 minutter. Drej drejeknappen med uret, og vælg den ønskede tid.
- SLUK: Apparatet har afsluttet nedtællingen og er slukket.

NOTE! Efter behandlingen er afsluttet, skal rummet luftes ud i 15 til 30 minutter. Gå ind i rummet tidligst 2 timer efter ozonbehandlingen er afsluttet.

NOTE! Brug kun apparatet i tomme rum! Ozon er en irriterende gas, der kan beskadige biologiske membraner gennem radikale reaktioner med dens komponenter. Hvis den karakteristiske ozonlugt stadig er til stede i det ozonbehandlede rum, skal du først sørge for, at enheden er slukket, og derefter forlade rummet og/eller lufte det ud.

OPMÆRKSOMHED! Se ikke direkte ind i lampernes blå lys.

3.4. Rengøring og vedligeholdelse

a) Tag altid stikket ud af apparatet, inden du rengør det.

b) Brug kun ikke-ætsende rengøringsmidler til at rengøre overfladen.

c) Opbevar enheden et tørt, køligt sted, væk fra fugt og direkte sollys.

d) Sprøjt ikke apparatet med vandstråle, og nedsænk det ikke i vand.

e) Sørg for, at der ikke trænger vand ind i enhedens indre gennem åbningerne i enhedens kabinet.

f) Apparatet skal inspiceres regelmæssigt for at kontrollere dets tekniske ydeevne og fastslå eventuelle skader.

g) Brug en blød, fugtig klud til rengøring.

h) For effektiv brug anbefales det at udskifte ozonpladerne hver 6. måned.

UDSKIFTNING AF SIKRING

NOTE! Sikringen bør udskiftes af en fagmand!

1) Afbryd enheden fra strømforsyningen.

2) Tag netledningen ud, og skil sikringsholderen ad.

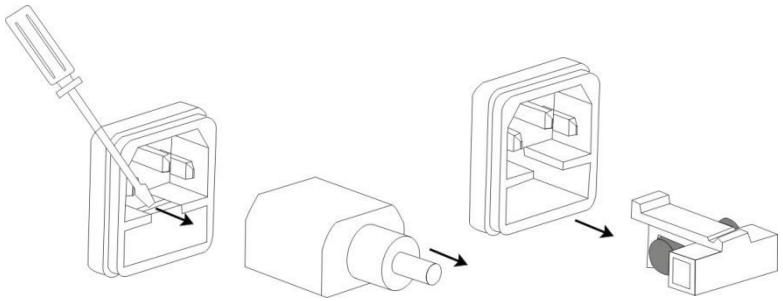

3) Udskift sikringen, og sørg for, at parametrene er de samme.

4) Sæt sikringsstikket i igen.

NOTE! For at undgå at beskadige sikringsbasen, må du ikke bruge for meget kraft, når du fjerner og isætter sikringsbasen.

BORTSKAFFELSE AF GAMMELT UDSTYR

Bortskaf ikke dette apparat med husholdningsaffaldet. Aflever det på et genbrugs- og indsamlingssted for elektrisk og elektronisk udstyr. Tjek symbolet på produktet, brugsanvisningen og emballagen. Den plastik, der bruges til at fremstille apparatet, kan genbruges i henhold til mærkningen. Ved at vælge genbrug yder du et vigtigt bidrag til at beskytte vores miljø. Kontakt de lokale myndigheder for at få oplysninger om din lokale genbrugsstation.

Tämä käyttöohje on luotu konekäännöksellä. Olemme tehneet kaikkemme varmistaaksemme käännöksen oikeellisuuden. Huomaa kuitenkin, että konekäännökset eivät ole täydellisiä eivätkä voi korvata ihmiskääntäjiä. Käyttöohjeen virallinen versio on englanniksi. Käännetyn version ja englanninkielisen alkuperäisen version väliset erot eivät ole oikeudellisesti sitovia. Jos sinulla on kysyttävää käännöksen oikeellisuudesta, katso englanninkielistä versiota, joka on virallinen viite. Muita kieliversioita on saatavilla pyynnöstä osoitteesta info@expondo.com.

Tekniset tiedot

Parametrin kuvaus	Parametrin arvo
Tuotteen nimi	Otsonigeneraattori
Malli	AIRCLEAN 10000
Nimellisjännite [V] / taajuus [Hz]	230/50
Nimellisteho [W]	100
Otsonointiaste [mg/h]	10000
Puhaltimen kapasiteetti [m3/h]	170
Lamppu	KYLLÄ
Lampun aallonpituus [nm]	254
Mitat [Leveys * Pituus * Korkeus; mm]	180*225*178
Paino [kg]	3

1. Yleiskuvaus

Käyttöohje on suunniteltu auttamaan sinua käyttämään laitetta turvallisesti ja häiriöttömästi. Tuote on suunniteltu ja valmistettu tiukkojen teknisten ohjeiden mukaisesti käyttäen huipputeknologiaa ja komponentteja. Lisäksi se on valmistettu tiukimpien laatustandardien mukaisesti.

ÄLÄ KÄYTÄ LAITETTA, ELLET OLE LUKENUT JA YMMÄRTÄNYT TÄMÄN KÄYTTÖOHJEEN HUOLELLISESTI.

Pidentääksesi laitteen käyttöikää ja varmistaaksesi häiriöttömän toiminnan, käytä sitä tämän käyttöohjeen mukaisesti ja huolla sitä säännöllisesti. Näiden käyttöohjeiden sisältämät tekniset tiedot ja spesifikaatiot ovat ajan tasalla. Valmistaja pidättää oikeuden muutoksiin osana laadun parantamista.

Merkkien selitys

CE	Tuote on asiaankuuluvien turvallisuusstandardien mukainen.
	Lue käyttöohjeet ennen käyttöä.
	Tuote on kierrätettävä.
	**VAROITUS!** tai **HUOMIO!** tai **HUOMIO!** Kyseiseen tilanteeseen sopiva. (yleinen varoitusmerkki)
	HUOMIO! Sähköiskun vaara!
	VAROITUS: Myrkyllisiä aineita, myrkytysvaara!
	Vain sisäiseen käyttöön.



HUOMIO! Tämän käyttöohjeen piirrokset ovat vain havainnollistavia ja voivat poiketa joissakin yksityiskohdissa todellisesta tuotteesta.

2. Käyttöturvallisuus

**HUOMIO!** Lue kaikki turvallisuusohjeet ja kaikki ohjeet. Varoitusten ja ohjeiden noudattamatta jättäminen voi johtaa vakavaan loukkaantumiseen tai jopa kuolemaan.

Termejä "laite" tai "tuote" käytetään varoituksissa ja ohjeissa viittaamaan <otsonigeneraattoriin>

2.1. Sähköturvallisuus

a) Pistokkeen on sovittava pistorasiaan. Älä tee muutoksia liittimeen. Alkuperäisten pistokkeiden ja sopivien pistorasioiden käyttö vähentää sähköiskun riskiä.

b) Vältä koskettamasta maadoitettuja osia, kuten putkia, lämmittimiä, kattiloita ja jääkaappia. Sähköiskun vaara kasvaa, jos maadoitettu laite altistuu sateelle, joutuu suoraan kosketuksiin märän pinnan kanssa tai sitä käytetään kosteassa ympäristössä. Jos laitteeseen pääsee vettä, laite voi vaurioitua ja saada sähköiskun.

c) Älä koskaan koske laitteeseen märillä tai kosteilla käsillä.

d) Käytä johtoa vain sen aiottuun tarkoitukseen. Älä koskaan käytä sitä laitteen kantamiseen tai irrota sitä pistorasiasta. Pidä johto poissa lämmönlähteistä, öljystä, terävistä reunoista tai liikkuvista osista. Vahingoittuneet tai sotkeutuneet virtajohdot lisäävät sähköiskun vaaraa.

e) Jos laitteen käyttöä kosteassa ympäristössä ei voida välttää, on käytettävä vikavirtasuojakytkintä (RCD). RCD:n käyttö vähentää sähköiskun riskiä.

f) Älä käytä laitetta, jos virtajohto on vaurioitunut tai siinä on selviä kulumisen merkkejä. Vaurioituneen virtajohdon saa vaihtaa pätevä sähköasentaja tai valmistajan huoltokeskus.

g) Sähköiskun välttämiseksi älä upota johtoa, pistoketta tai laitetta veteen tai muihin nesteisiin. Älä käytä laitetta märillä pinnoilla.

h) Estä laitteen kastuminen. Sähköiskun vaara!

2.2. Työturvallisuus

a) Varmista, että työpaikka on puhdas ja hyvin valaistu. Sotkuinen tai huonosti valaistu työpaikka voi johtaa onnettomuuksiin. Yritä ajatella etukäteen, tarkkailla, mitä tapahtuu, ja käytä tervettä järkeä työskennellessäsi laitteen kanssa.

b) Jos havaitset vaurioita tai toimintahäiriöitä, sammuta laite välittömästi ja ilmoita niistä välittömästi esimiehelle.

c) Jos olet epävarma tuotteen toiminnasta tai jos huomaat vaurioita, ota yhteyttä valmistajan huoltokeskukseen.

d) Laitteen saa korjata vain valmistajan huoltokeskus. Älä yritä korjata laitetta itse!

e) Tulipalon sattuessa käytä jauhe- tai hiilidioksidisammutinta (CO_2) (tarkoitettu jännitteisten laitteiden sammuttamiseen).

f) Lapsilla ja luvattomilla henkilöillä on kielletty pääsy työpaikalle. (Häiriintyminen voi johtaa laitteen hallinnan menettämiseen.)

g) Tarkista säännöllisesti turvatarrojen kunto. Jos tarrat ovat lukukelvottomia, ne on vaihdettava.

h) Säilytä tämä käyttöohje myöhempää tarvetta varten. Jos laite luovutetaan kolmannelle osapuolelle, käyttöohjeet on annettava mukana.

i) Pidä laite poissa lasten ja eläinten ulottuvilta.

j) Otsonilla käsitelty huone on tiivistettävä (sulje kaikki ulko-ovet, tiivistä ikkunoiden, ovien jne. saumat), mekaaninen ilmanvaihto on kytkettävä pois päältä ja tuuletusritilät on peitettävä. Jos mahdollista, sisäinen ilmanvaihto on kytkettävä päälle ilmankierron helpottamiseksi otsonilla käsitellyssä huoneessa. Avaa kaikki otsonilla käsitellyn huoneen sisäovet (esim. kylpyhuone, vaatehuone jne.).

k) Otsonikäsittelyn aikana ihmiset eivätkä eläimet saa oleskella huoneessa. Jos huoneeseen on jostain syystä päästävä, sieltä on poistuttava mahdollisimman pian ja käytettävä suojavaatetusta ja sopivalla patruunalla varustettua hengitysnaamaria.

l) Tupakointi, avotulen teko, liekkejä tai kipinöitä tuottavien työkalujen käyttö, öljyjen tai rasvojen käyttö sekä öljyllä tai rasvalla saastuneiden esineiden käyttö on kielletty otsonikäsitellyssä huoneessa.

m) Poistu huoneesta välittömästi otsonikäsittelyn aktivoinnin jälkeen.

n) Aseta otsonikäsitellyn huoneen eteen/oveen seuraava ilmoitus tai varoituskyltti



OTSONIKÄSITTELY KÄYNNISSÄ

ÄLÄ MENE SISÄÄN

Huomioi aina! Kun käytät laitetta, suojaa lapsia ja muita sivullisia.

2.3. Itsesuojelu

a) Älä käytä laitetta, jos olet väsynyt, sairas tai alkoholin, huumausaineiden tai lääkkeiden vaikutuksen alaisena, jotka voivat merkittävästi heikentää kykyäsi käyttää laitetta.

b) Laitetta ei ole tarkoitettu henkilöiden (mukaan lukien lapset) käyttöön, joilla on heikentyneet henkiset ja aistilliset kyvyt tai henkilöiden, joilta puuttuu kokemusta ja/tai tietoa, käyttöön, ellei heitä valvo tai he ole saaneet ohjeita heidän turvallisuudestaan vastaavalta henkilöltä laitteen käytöstä.

c) Laitetta saavat käsitellä vain fyysisesti hyväkuntoiset henkilöt, jotka pystyvät siihen, jotka ovat asianmukaisesti koulutettuja, tuntevat nämä ohjeet ja ovat saaneet koulutusta työterveyden ja -turvallisuuden alalla.

d) Käytä maalaisjärkeäsi ja ole valpas työskennellessäsi laitteen kanssa. Tilapäinen keskittymiskyvyn menetys laitetta käytettäessä voi johtaa vakaviin vammoihin.

e) Vältä laitteen vahingossa tapahtuva käynnistäminen varmistamalla, että kytkin on OFF-asennossa ennen laitteen kytkemistä virtalähteeseen.

f) Tämä laite ei ole leikkikalu. Lapsia on valvottava, jotta varmistetaan, etteivät he leiki laitteella.

2.4. Laitteen turvallinen käyttö

a) Varmista, että pistoke on irrotettu pistorasiasta ennen säätöjen tekemistä, lisävarusteiden vaihtamista tai laitteen sivuun asettamista. Nämä varotoimet vähentävät laitteen vahingossa tapahtuvan aktivoitumisen riskiä.

b) Kun laitetta ei käytetä, säilytä sitä turvallisessa paikassa lasten ja laitteen käyttöön perehtymättömien henkilöiden ulottumattomissa. Laite voi olla vaarallinen kokemattomien käyttäjien käsissä.

c) Pidä laite teknisesti täydellisessä kunnossa. Ennen jokaista käyttökertaa tarkista laite yleisten vaurioiden varalta, erityisesti haljenneiden osien tai elementtien varalta, sekä muiden laitteen turvalliseen käyttöön vaikuttavien olosuhteiden varalta. Jos huomaat vaurioita, vie laite korjattavaksi ennen käyttöä.

d) Laite on pidettävä poissa lasten ulottuvilta.

e) Laitteen korjauksen tai huollon saa suorittaa vain pätevä henkilö ja käyttää alkuperäisiä varaosia. Tämä varmistaa turvallisen käytön.

f) Laitteen eheyden varmistamiseksi tehtaalla asennettuja suojuksia ei saa irrottaa eikä ruuveja saa löysätä.

g) Laitetta kuljetettaessa ja käsiteltäessä varaston ja määränpään välillä on noudatettava laitteen käyttömaassa voimassa olevia työterveys- ja työturvallisuusperiaatteita manuaalisten kuljetusten osalta.

h) Älä siirrä, säädä tai käännä laitetta työskentelyn aikana.

i) Puhdista laite säännöllisesti estääksesi pinttyneen lian kertymisen.

j) Älä peitä ilmanotto- ja poistoaukkoja.

k) Tämä laite ei ole leikkikalu. Lapset eivät saa suorittaa puhdistus- ja huoltotöitä ilman aikuisen valvontaa.

l) Laitteen rakenteeseen puuttuminen sen parametrien tai rakenteen muuttamiseksi on kielletty.

m) Pidä laite kaukana tulen- ja lämmönlähteistä.

n) Varmista, että pyörä on tiukasti kiinni.

o) Älä peitä tuuletusaukkoja!

p) Hajuaistinsa heikentyneet henkilöt eivät saa käyttää laitetta.

q) Varmista, että laitteen ympärillä on riittävästi tilaa ennen sen käynnistämistä. Otsoniventtiilit eivät saa olla tukossa.

r) Laitteen ulostuloaukoista tulevan otsonin hengittäminen suoraan on ehdottomasti kielletty. Sekä korkeiden otsonipitoisuuksien hengittäminen lyhyen aikaa että alhaisten otsonipitoisuuksien hengittäminen pitkään voi aiheuttaa vakavia terveys- tai hengenvaarallisia riskejä!

HUOMIO! Laitteen ja sen suojien turvallisesta rakenteesta sekä käyttäjän suojaamiseen käytettävistä lisäelementeistä huolimatta onnettomuus- tai loukkaantumisriski on pieni laitetta käytettäessä. Ole valppaana ja käytä maalaisjärkeä laitetta käyttäessäsi.

3. Käyttöohjeet

Otsonigeneraattori tuottaa otsonia ympäröivästä ilmasta.

Tuote on tarkoitettu vain kotitalouskäyttöön!

Käyttäjä on vastuussa laitteen virheellisestä käytöstä aiheutuvista vahingoista.

3.1. Laitteen kuvaus



1- Ilman ulostulo

2- Toiminnan merkkivalo

3- Käyttöajan kiertonuppi

4- Virtajohdon kytkeminen

5- ILMANSUODATIN:

3.2. Käyttöönotto

LAITTEEN SIJAINTI

Ympäristön lämpötilan ei tulisi olla yli 40 °C ja suhteellisen kosteuden alle 85 %. Varmista hyvä ilmanvaihto huoneessa, jossa laitetta käytetään. Laitteen kummankin sivun ja seinän tai muiden esineiden välillä on oltava vähintään 10 cm etäisyys. Laitetta tulee aina käyttää tasaisella, vakaalla, puhtaalla, paloturvallisella ja kuivalla alustalla lasten ja aisti- ja henkisesti rajoittuneiden henkilöiden ulottumattomissa. Aseta laite niin, että virtapistoke on aina käytettävissä. Laitteeseen kytketyn virtajohdon on oltava asianmukaisesti maadoitettu ja sen on oltava tuotetarran teknisten tietojen mukainen.

3.3. Laitteen käyttö

3.3.1 Suositellut työajat

Suositeltu työaika [min] riippuen huoneen tilavuudesta [m3]					
m3	50	100	150	200	300
min	8	16	24	32	48

HUOM! Älä ylitä yllä olevissa taulukoissa ilmoitettua "suositeltua käyttöaikaa".

HUOM! Laitteen käyttäjä on vastuussa laitteen turvatoimenpiteistä ja toiminnasta.

3.3.2 Työajan asettaminen

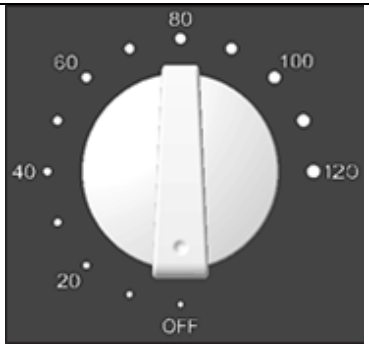

- Laskuri: Työskentelyajaksi voidaan asettaa 120 minuuttia. Käännä valitsinta myötäpäivään ja valitse haluttu aika.
- POIS PÄÄLTÄ: Laite on lopettanut lähtölaskennan ja sammunut.

HUOM! Käsittelyn jälkeen tuuleta huonetta 15–30 minuuttia. Mene huoneeseen aikaisintaan 2 tuntia otsonikäsittelyn päättymisen jälkeen.

HUOMAUTUS! Käytä laitetta vain tyhjissä huoneissa! Otsoni on ärsyttävä kaasu, joka voi vahingoittaa biologisia kalvoja reagoimalla radikaalisti komponenttiensa kanssa. Jos otsonilla käsitellyssä huoneessa on edelleen ominainen otsonin haju, varmista ensin, että laite on sammutettu, ja poistu sitten huoneesta ja/tai tuuleta se.

HUOMIO! Älä katso suoraan lamppujen siniseen valoon.

3.4. Puhdistaminen ja huolto

a) Irrota laite aina pistorasiasta ennen laitteen puhdistamista.

b) Käytä pinnan puhdistamiseen vain syövyttämättömiä pesuaineita.

c) Säilytä laitetta kuivassa, viileässä paikassa, poissa kosteudesta ja suorasta auringonvalosta.

d) Älä suihkuta laitetta vesisuihkulla äläkä upota sitä veteen.

e) Varmista, ettei vettä pääse laitteen sisään laitteen kotelon aukkojen kautta.

f) Laite on tarkastettava säännöllisesti sen teknisen suorituskyvyn ja mahdollisten vaurioiden havaitsemiseksi.

g) Käytä puhdistamiseen pehmeää, kosteaa liinaa.

h) Tehokkaan käytön varmistamiseksi on suositeltavaa vaihtaa otsonilevyt 6 kuukauden välein.

SULAKKEEN VAIHTO

HUOMAUTUS! Sulakkeen saa vaihtaa vain asiantuntija!

1) Irrota laite virtalähteestä.

2) Irrota virtajohto ja pura sulakkeenpidin.

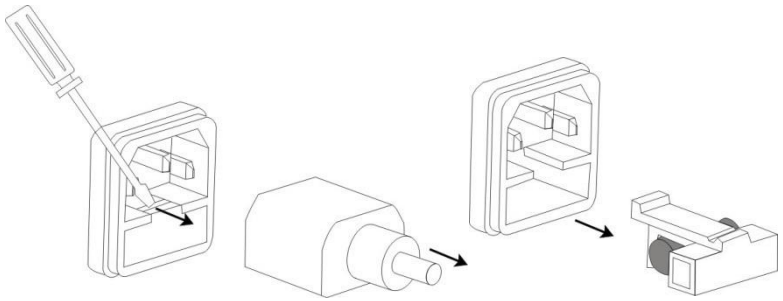

3) Vaihda sulake ja varmista, että parametrit ovat samat.

4) Aseta sulakepistorasia takaisin paikalleen.

HUOMAUTUS! Vältä sulakealustan vaurioituminen äläkä käytä liikaa voimaa sitä irrottaessasi ja asentaessasi.

VANHAN LAITTEEN HÄVITTÄMINEN

Älä hävitä tätä laitetta talousjätteen mukana. Vie se sähkö- ja elektroniikkalaitteiden kierrätys- ja keräyspisteeseen. Tarkista tuotteessa oleva symboli, käyttöohjeet ja pakkaus. Laitteen valmistuksessa käytetyt muovit voidaan kierrättää niiden merkintöjen mukaisesti. Valitsemalla kierrätyksen osallistut tärkeällä tavalla ympäristön suojelemiseen. Ota yhteyttä paikallisiin viranomaisiin saadaksesi tietoa paikallisesta kierrätyskeskuksesta.

Deze gebruikershandleiding is machinaal vertaald. We hebben ons best gedaan om de nauwkeurigheid van de vertaling te garanderen. Houd er echter rekening mee dat automatische vertalingen niet perfect zijn en menselijke vertalers niet kunnen vervangen. De officiële versie van de gebruikershandleiding is in het Engels. Eventuele verschillen tussen de vertaalde versie en het Engelse origineel zijn niet juridisch bindend. Mocht u vragen hebben over de nauwkeurigheid van de vertaling, raadpleeg dan de Engelse versie, die de officiële referentie is. Andere taalversies zijn op aanvraag verkrijgbaar via info@expondo.com.

Technische gegevens

Beschrijving van de parameter	Parameter Waarde
Productnaam	Ozongenerator
Model	AIRCLEAN 10000
Nominale spanning [V] / frequentie [Hz]	230/50
Nominaal vermogen [W]	100
Ozonatiegraad [mg/h]	10000
Ventilatorcapaciteit [m^3/h]	170
Lamp	TAK
Lampgolflengte [nm]	254
Afmetingen [Breedte * Lengte * Hoogte; mm]	180*225*178
Gewicht [kg]	3

1. Algemene beschrijving

Deze gebruikershandleiding is ontworpen om u te helpen het apparaat veilig en probleemloos te gebruiken. Het product is ontworpen en geproduceerd volgens strikte technische richtlijnen met behulp van de modernste technologieën en componenten. Bovendien wordt het apparaat vervaardigd volgens de strengste kwaliteitsnormen.

GEBRUIK HET APPARAAT NIET TENZIJ U DEZE GEBRUIKSAANWIJZING ZORGVULDIG HEBT GELEZEN EN BEGREPEN.

Om de levensduur van het apparaat te verlengen en een probleemloze werking te garanderen, dient u het te gebruiken volgens deze gebruiksaanwijzing en regelmatig onderhoud uit te voeren. De technische gegevens en specificaties in deze handleiding

zijn actueel. De fabrikant behoudt zich het recht voor om wijzigingen aan te brengen in het kader van kwaliteitsverbetering.

Legenda

	Het product voldoet aan de relevante veiligheidsnormen.
	Lees de gebruiksaanwijzing voor gebruik.
	Het product moet worden gerecycled.
	**WAARSCHUWING!** of **LET OP!** of **OPMERKING!** Van toepassing op de gegeven situatie. (gebruikelijk waarschuwingssymbool)
	ATTENTIE! Waarschuwing voor elektrische schokken!
	WAARSCHUWING: Giftige stoffen, risico op vergiftiging!
	Uitsluitend voor inwendig gebruik.



OPMERKING! De tekeningen in deze handleiding dienen slechts ter illustratie en kunnen in sommige details afwijken van het daadwerkelijke product.

2. Veiligheid bij gebruik

**ATTENTIE!** Lees alle veiligheidsinstructies en alle instructies. Het niet opvolgen van de waarschuwingen en instructies kan leiden tot ernstig letsel of zelfs de dood.

De termen "apparaat" of "product" worden in de waarschuwingen en instructies gebruikt om te verwijzen naar de <ozongenerator>

2.1. Elektrische veiligheid

a) De stekker moet in het stopcontact passen. Breng geen wijzigingen aan de connector aan. Het gebruik van originele stekkers en bijbehorende stopcontacten vermindert het risico op een elektrische schok.

b) Raak geen geaarde onderdelen aan, zoals leidingen, verwarmingselementen, boilers en koelkasten. Er bestaat een verhoogd risico op een elektrische schok als het geaarde apparaat wordt blootgesteld aan regen, in direct contact komt met een nat oppervlak of wordt gebruikt in een vochtige omgeving. Als er water in het apparaat komt, bestaat het risico op schade aan het apparaat en een elektrische schok.

c) Raak het apparaat nooit aan met natte of vochtige handen.

d) Gebruik de kabel alleen waarvoor deze bedoeld is. Gebruik de kabel nooit om het apparaat te dragen of om de stekker uit het stopcontact te trekken. Houd de kabel uit de buurt van warmtebronnen, olie, scherpe randen of bewegende onderdelen. Beschadigde of kabels die door elkaar geraakt zijn verhogen het risico op elektrische schokken.

e) Als gebruik van het apparaat in een vochtige omgeving onvermijdelijk is, dient een aardlekschakelaar (RCD) te worden gebruikt. Het gebruik van een aardlekschakelaar vermindert het risico op een elektrische schok.

f) Gebruik het apparaat niet als het netsnoer beschadigd is of duidelijke slijtage vertoont. Een beschadigd netsnoer moet worden vervangen door een gekwalificeerde elektricien of het servicecentrum van de fabrikant.

g) Om een elektrische schok te voorkomen, mag u de kabel, stekker of het apparaat niet onderdompelen in water of andere vloeistoffen. Gebruik het apparaat niet op natte oppervlakken.

h) Voorkom dat het apparaat nat wordt. Waarschuwing voor elektrische schokken!

2.2. Veiligheid op het werk

a) Zorg ervoor dat de werkplek schoon en goed verlicht is. Een rommelige of slecht verlichte werkplek kan tot ongelukken leiden. Denk vooruit, observeer wat er gebeurt en gebruik uw gezond verstand bij het werken met het apparaat.

b) Schakel het apparaat onmiddellijk uit en meld dit direct aan een leidinggevende als u schade of een storing constateert.

c) Als u twijfelt of het product goed werkt of als u schade constateert, neem dan contact op met de serviceafdeling van de fabrikant.

d) Het apparaat kan alleen door de serviceafdeling van de fabrikant worden gerepareerd. Probeer geen reparaties zelf uit te voeren!

e) In geval van brand, gebruik een poeder- of koolstofdioxide (CO2)-brandblusser (bedoeld voor gebruik op onder spanning staande apparatuur) om de brand te blussen.

f) Kinderen en onbevoegde personen mogen de werkplek niet betreden. (Afleiding kan leiden tot verlies van controle over het apparaat.)

g) Controleer regelmatig de staat van de veiligheidslabels. Als de labels onleesbaar zijn, moeten ze worden vervangen.

h) Bewaar deze handleiding voor toekomstig gebruik. Als dit apparaat aan een derde partij wordt overgedragen, moeten de bedieningsinstructies worden verstrekt.

i) Houd het apparaat uit de buurt van kinderen en dieren.

j) De met ozon behandelde ruimte moet worden afgesloten (sluit alle buitendeuren, dicht kieren in ramen, deuren, enz. af), de mechanische ventilatie moet worden uitgeschakeld en de ventilatieroosters moeten worden afgedekt. Indien mogelijk moet de interne ventilatie worden ingeschakeld om de luchtstroom in de met ozon behandelde ruimte te bevorderen. Open alle binnendeuren in de met ozon behandelde ruimte (bijv. badkamer, kast, enz.).

k) Tijdens de ozonbehandeling mogen noch mensen noch dieren in de ruimte verblijven. Als u de ruimte om welke reden dan ook moet betreden, verlaat deze dan zo snel mogelijk en draag beschermende kleding en een inhalatiemasker met een geschikt filterpatroon.

l) Roken, open vuur, het gebruik van gereedschap dat vlammen of vonken produceert, het gebruik van oliën of vetten, of voorwerpen die met olie of vet zijn verontreinigd, zijn niet toegestaan in de met ozon behandelde ruimte.

m) Verlaat de ruimte onmiddellijk na het activeren van de ozonbehandeling.

n) Plaats voor/op de deur van de met ozon behandelde ruimte het volgende bord of waarschuwingsbord



OZONBEHANDELING AAN DE GANG

NIET BETREDEN

Let altijd op! Bescherm kinderen en andere omstanders bij het gebruik van het apparaat.

2.3. Zelfbescherming

a) Gebruik het apparaat niet als u moe, ziek of onder invloed bent van alcohol, verdovende middelen of medicijnen die uw vermogen om het apparaat te bedienen aanzienlijk kunnen belemmeren.

b) Het apparaat is niet bedoeld voor gebruik door personen (inclusief kinderen) met verminderde mentale en zintuiglijke vermogens of door personen met een gebrek aan ervaring en/of kennis, tenzij zij onder toezicht staan van of instructies hebben ontvangen van een persoon die verantwoordelijk is voor hun veiligheid over het gebruik van het apparaat.

c) Het apparaat mag alleen worden gehanteerd door fysiek fitte personen die hiertoe in staat zijn, die de juiste training hebben gevolgd, bekend zijn met deze instructies en getraind zijn in de context van arbeidsveiligheid en -gezondheid.

d) Gebruik uw gezond verstand en blijf alert tijdens het werken met het apparaat. Tijdelijk concentratieverlies tijdens het gebruik van het apparaat kan leiden tot ernstig letsel.

e) Om te voorkomen dat het apparaat per ongeluk wordt ingeschakeld, moet u ervoor zorgen dat de schakelaar in de UIT-stand staat voordat u het apparaat op een stroombron aansluit.

f) Het apparaat is geen speelgoed. Kinderen moeten onder toezicht staan om te voorkomen dat ze met het apparaat spelen.

2.4. Veilig gebruik van het apparaat

a) Zorg ervoor dat de stekker uit het stopcontact is gehaald voordat u aanpassingen maakt, accessoires vervangt of het apparaat opzij legt. Deze voorzorgsmaatregelen verkleinen het risico op onbedoelde activering van het apparaat.

b) Bewaar het apparaat, wanneer het niet in gebruik is, op een veilige plaats, buiten het bereik van kinderen en personen die niet bekend zijn met het apparaat en de gebruikershandleiding niet hebben gelezen. Het apparaat kan gevaarlijk zijn in de handen van onervaren gebruikers.

c) Houd het apparaat in perfecte technische staat. Controleer het apparaat vóór elk gebruik op algemene schade, en met name op gebarsten onderdelen of elementen, evenals op andere omstandigheden die de veilige werking van het apparaat kunnen beïnvloeden. Als u schade constateert, laat het apparaat dan repareren voordat u het gebruikt.

d) Houd het apparaat buiten het bereik van kinderen.

e) Reparatie of onderhoud van het apparaat mag alleen worden uitgevoerd door gekwalificeerd personeel en met originele reserveonderdelen. Dit garandeert veilig gebruik.

f) Om de integriteit van het apparaat te waarborgen, mogen de in de fabriek aangebrachte beschermkappen niet worden verwijderd en mogen er geen schroeven worden losgedraaid.

g) Neem bij het transport en de behandeling van het apparaat tussen het magazijn en de bestemming de Arbo-voorschriften voor handmatig transport in acht die gelden in het land waar het apparaat wordt gebruikt.

h) Verplaats, verstel of draai het apparaat niet tijdens gebruik.

i) Reinig het apparaat regelmatig om ophoping van hardnekkig vuil te voorkomen.

j) Dek de luchtinlaat en -uitlaat niet af.

k) Het apparaat is geen speelgoed. Schoonmaak- en onderhoudswerkzaamheden mogen niet door kinderen zonder toezicht van een volwassene worden uitgevoerd.

l) Het is verboden om in te grijpen in de structuur van het apparaat om de parameters of de constructie ervan te wijzigen.

m) Houd het apparaat uit de buurt van vuur- en warmtebronnen.

n) Zorg ervoor dat het wiel goed vastzit.

o) Dek de ventilatieopeningen niet af!

p) Personen met een verminderd reukvermogen mogen het apparaat niet gebruiken.

q) Zorg ervoor dat u voldoende ruimte rond het apparaat hebt voordat u het inschakelt. De ozonopeningen mogen niet verstopt raken.

r) Het is ten strengste verboden om de ozon die uit de openingen van het apparaat komt rechtstreeks in te ademen. Zowel het inademen van hoge ozonconcentraties gedurende een korte periode als het inademen van lage ozonconcentraties gedurende een lange periode kan leiden tot ernstige gezondheids- of zelfs levensrisico's!

**ATTENTIE!** Ondanks de veilige constructie van het apparaat en de bijbehorende beschermingsmechanismen, evenals het gebruik van extra elementen ter bescherming van de gebruiker, bestaat er een klein risico op ongelukken of letsel bij het gebruik van het apparaat. Wees alert en gebruik uw gezond verstand bij het gebruik van het apparaat.

3. Gebruiksaanwijzing

De ozongenerator genereert ozon uit de omgevingslucht.

Het product is uitsluitend bedoeld voor huishoudelijk gebruik!

De gebruiker is aansprakelijk voor schade die wordt veroorzaakt door onjuist gebruik van het apparaat.

3.1. Beschrijving van het apparaat



1- Luchtuitlaat

2- Indicatielampje voor de werking

3- Draaiknop voor de bedrijfstijd

4- Aansluiten van het netsnoer

5- LUCHTFILTER:

3.2. Voorbereiding voor gebruik

PLAATSING VAN HET APPARAAT

De omgevingstemperatuur mag niet hoger zijn dan 40 °C en de relatieve luchtvochtigheid moet lager zijn dan 85%. Zorg voor goede ventilatie van de ruimte waarin het apparaat wordt gebruikt. Houd een afstand van minimaal 10 cm aan tussen elke zijde van het apparaat en de muur of andere objecten. Het apparaat moet altijd op een vlakke, stabiele, schone, brandveilige en droge ondergrond

worden gebruikt en buiten het bereik van kinderen en personen met een verminderd verstandelijk en zintuiglijk vermogen. Plaats het apparaat zo dat u altijd toegang hebt tot de stekker. Het netsnoer dat op het apparaat is aangesloten, moet correct geaard zijn en voldoen aan de specificaties op het productetiket.

3.3. Gebruik van het apparaat

3.3.1 Aanbevolen werktijden

Aanbevolen werktijd [min] afhankelijk van het volume van de ruimte [m³]					
m³	50	100	150	200	300
min	8	16	24	32	48

LET OP! Overschrijd de "Aanbevolen gebruikstijd" zoals aangegeven in de bovenstaande tabellen niet.

LET OP! De gebruiker van het apparaat is verantwoordelijk voor de veiligheidsmaatregelen en de bediening van het apparaat.

3.3.2 Instellen van de werktijd

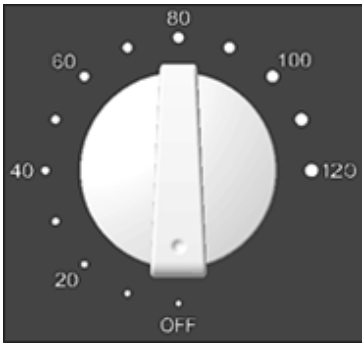

- Teller: Het is mogelijk om de werktijd in te stellen op 120 minuten. Draai de draaiknop met de klok mee en selecteer de gewenste tijd.
- UIT: Het apparaat heeft de afteltimer voltooid en is uitgeschakeld.

LET OP! Ventileer de ruimte na de behandeling gedurende 15 tot 30 minuten. Betreed de ruimte niet eerder dan 2 uur nadat de ozonbehandeling is beëindigd.

LET OP! Gebruik het apparaat alleen in lege ruimtes! Ozon is een irriterend gas dat biologische membranen kan beschadigen door radicale reacties met zijn bestanddelen. Als de kenmerkende ozongeur nog steeds aanwezig is in de met ozon behandelde ruimte, schakel het apparaat dan eerst uit en verlaat vervolgens de ruimte en/of ventileer deze.

ATTENTIE! Kijk niet direct in het blauwe licht van de lampen.

3.4. Reiniging en onderhoud

a) Haal altijd de stekker uit het stopcontact voordat u het apparaat schoonmaakt.

b) Gebruik alleen niet-corrosieve reinigingsmiddelen voor het reinigen van het oppervlak.

c) Bewaar het apparaat op een droge, koele plaats, uit de buurt van vocht en direct zonlicht.

d) Spuit het apparaat niet af met een waterstraal en dompel het niet onder in water.

e) Zorg ervoor dat er geen water in het apparaat terechtkomt via de openingen in de behuizing.

f) Het apparaat moet regelmatig worden gecontroleerd op technische werking en eventuele schade.

g) Gebruik een zachte, vochtige doek om schoon te maken.

h) Voor optimaal gebruik wordt aanbevolen de ozonplaten elke 6 maanden te vervangen.

VERVANGING ZEKERING

LET OP! De zekering moet door een specialist worden vervangen!

1) Koppel het apparaat los van de stroomvoorziening.

2) Haal de stekker uit het stopcontact en demonteer de zekeringhouder.

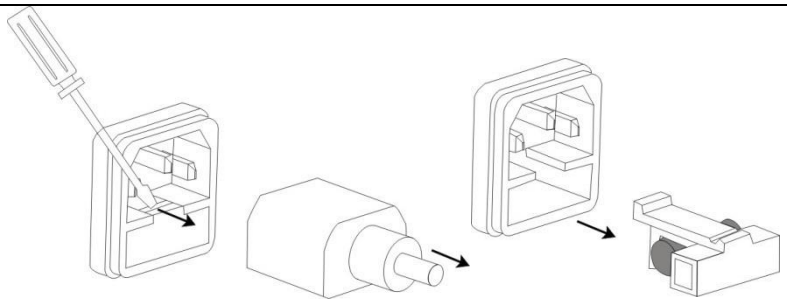

3) Vervang de zekering en controleer of de parameters hetzelfde zijn.

4) Plaats de zekeringhouder terug.

LET OP! Gebruik geen overmatige kracht bij het verwijderen en terugplaatsen van de zekeringhouder om beschadiging van de zekeringhouder te voorkomen.

VERWIJDERING VAN OUDE APPARATUUR

Gooi dit apparaat niet bij het huisvuil. Lever het in bij een recycling- en inzamelpunt voor elektrische en elektronische apparaten. Controleer het symbool op het product, de gebruiksaanwijzing en de verpakking. De kunststoffen waarvan het apparaat is gemaakt, kunnen volgens de instructies op het etiket worden gerecycled. Door te kiezen voor recycling levert u een belangrijke bijdrage aan de bescherming van ons milieu. Neem contact op met uw gemeente voor informatie over een recyclingpunt bij u in de buurt.

Denne brukerhåndboken er laget med maskinoversettelse. Vi har gjort vårt ytterste for å sikre nøyaktigheten av oversettelsen. Vær imidlertid oppmerksom på at automatiske oversettelser ikke er perfekte og ikke kan erstatte menneskelige oversettere. Den offisielle versjonen av brukerhåndboken er på engelsk. Eventuelle forskjeller mellom den oversatte versjonen og den engelske originalen er ikke juridisk bindende. Hvis du har spørsmål om nøyaktigheten av oversettelsen, kan du se den engelske versjonen, som er den offisielle referansen. Andre språkversjoner er tilgjengelige på forespørsel via info@expondo.com.

Tekniske data

Beskrivelse av parameteren	Parameter Verdi
Produktnavn	Ozongenerator
Modell	AIRCLEAN 10000
Nominell spenning [V] / frekvens [Hz]	230/50
Nominell effekt [W]	100
Ozonasjonsgrad [mg/t]	10000
Viftekapasitet [m3/t]	170
Lampe	JA
Lampens bølgelengde [nm]	254
Dimensjoner [Bredde * Lengde * Høyde; mm]	180*225*178
Vekt [kg]	3

1. Generell beskrivelse

Brukerhåndboken er utformet for å hjelpe deg med å bruke enheten trygt og uten forstyrrelser. Produktet er designet og produsert i henhold til strenge tekniske retningslinjer ved bruk av toppmoderne teknologier og komponenter. I tillegg er den produsert i samsvar med de strengeste kvalitetsstandardene.

IKKE BRUK APPARATET MED MINDRE DU HAR LEST OG FORSTÅTT DENNE BRUKSANVISNINGEN NØYE.

For å forlenge enhetens levetid og sikre problemfri drift, bruk den i samsvar med denne bruksanvisningen og utfør regelmessig vedlikehold. De tekniske dataene og spesifikasjonene i denne brukerhåndboken er oppdaterte. Produsenten forbeholder seg retten til å gjøre endringer som en del av kvalitetsforbedringen.

Legende

CE	Produktet overholder relevante sikkerhetsstandarder.
	Les bruksanvisningen før bruk.
	Produktet må resirkuleres.
	**ADVARSEL!** eller **FORSIKTIG!** eller **MERK!** Gjelder for den aktuelle situasjonen. (vanlig varseltegn)
	OBS! Advarsel mot elektrisk støt!
	ADVARSEL: Giftige stoffer, fare for forgiftning!
	Kun til intern bruk.



MERK! Tegningene i denne håndboken er kun ment som illustrasjon og kan avvike i noen detaljer fra det faktiske produktet.

2. Sikkerhet ved bruk

**OBS!** Les alle sikkerhetsinstruksjoner og alle instruksjoner. Unnlatelse av å følge advarslene og instruksjonene kan føre til alvorlig skade eller til og med død.

Begrepene "enhet" eller "produkt" brukes i advarslene og instruksjonene for å referere til <ozongeneratoren>

2.1. Elektrisk sikkerhet

a) Støpselet må passe inn i stikkontakten. Ikke gjør noen endringer på kontakten. Bruk av originale støpsler og matchende stikkontakter reduserer risikoen for elektrisk støt.

b) Unngå å berøre jordede elementer som rør, varmeovner, kjeler og kjøleskap. Det er økt risiko for elektrisk støt hvis den jordede enheten utsettes for regn, kommer i direkte kontakt med en våt overflate eller brukes i et fuktig miljø. Hvis vann kommer inn i enheten, er det fare for skade på enheten og elektrisk støt.

c) Berør aldri enheten med våte eller fuktige hender.

d) Bruk kun kabelen til det tiltenkte formålet. Bruk den aldri til å bære enheten eller trekke den ut av stikkontakten. Hold kabelen unna varmekilder, olje, skarpe kanter eller bevegelige deler. Skadede eller sammenfiltrede kabler øker risikoen for elektrisk støt.

e) Hvis bruk av enheten i et fuktig miljø ikke kan unngås, bør en jordfeilbryter (RCD) brukes. Bruk av en RCD reduserer risikoen for elektrisk støt.

f) Ikke bruk apparatet hvis strømledningen er skadet eller viser tydelige tegn på slitasje. En skadet strømledning bør byttes ut av en kvalifisert elektriker eller produsentens servicesenter.

g) For å unngå elektrisk støt, ikke senk kabelen, støpselet eller enheten ned i vann eller andre væsker. Ikke bruk apparatet på våte overflater.

h) Unngå at enheten blir våt. Advarsel mot elektrisk støt!

2.2. Sikkerhet på arbeidsplassen

a) Sørg for at arbeidsplassen er ren og godt opplyst. En rotete eller dårlig opplyst arbeidsplass kan føre til ulykker. Prøv å tenke fremover, observer hva som skjer og bruk sunn fornuft når du arbeider med enheten.

b) Hvis du opplever skade eller funksjonsfeil, slå av enheten umiddelbart og rapporter det til en overordnet umiddelbart.

c) Hvis du er usikker på om produktet fungerer som det skal, eller hvis du oppdager noen skader, kan du kontakte produsentens servicesenter.

d) Enheten må kun repareres av produsentens servicesenter. Ikke forsøk å reparere den selv!

e) Ved brann, bruk et pulver- eller karbondioksidbrannslukningsapparat (CO_2) (beregnet for bruk på strømførende utstyr) for å slukke brannen.

f) Barn eller uvedkommende har ikke adgang til en arbeidsplass. (En distraksjon kan føre til tap av kontroll over enheten)

g) Kontroller regelmessig tilstanden til sikkerhetsetikettene. Hvis etikettene er uleselige, må de skiftes ut.

h) Ta vare på denne håndboken for senere referanse. Hvis denne enheten gis videre til en tredjepart, må bruksanvisningen medfølges.

i) Hold enheten borte fra barn og dyr.

j) Rommet som behandles med ozon må forsegles (lukk alle ytterdører, tett skjøter i vinduer, dører osv.), den mekaniske ventilasjonen må slås av og ventilasjonsgitterne må dekkes til. Hvis mulig, bør intern ventilasjon slås på for å lette luftstrømmen i det ozonbehandlede rommet. Åpne alle innerdører i det ozonbehandlede rommet (f.eks. bad, skap osv.).

k) Under ozonbehandling har verken mennesker eller dyr lov til å oppholde seg i rommet. Hvis rommet må gås inn av en eller annen grunn, bør du forlate det så snart som mulig og bruke verneklær og en innåndingsmaske med en passende patron.

l) Røyking, åpen ild, bruk av verktøy som produserer flammer eller gnister, bruk av olje eller fett, eller gjenstander som er forurenset med olje eller fett er ikke tillatt i det ozonbehandlede rommet.

m) Forlat rommet umiddelbart etter at ozonbehandlingen er aktivert.

n) Foran/på døren til det ozonbehandlede rommet må du plassere følgende varsel eller advarselsskilt



OZONBEHANDLING PÅGÅR

IKKE GÅ INN

Merk alltid! Beskytt barn og andre tilskuere når du bruker apparatet.

2.3. Selvbeskyttelse

a) Ikke bruk enheten hvis du er trøtt, syk eller påvirket av alkohol, narkotika eller medisiner som kan svekke din evne til å bruke enheten betydelig.

b) Enheten er ikke beregnet for bruk av personer (inkludert barn) med reduserte mentale og sensoriske evner eller av personer med manglende erfaring og/eller kunnskap, med mindre de er under oppsyn av eller har mottatt instruksjoner fra en person som er ansvarlig for deres sikkerhet om hvordan de skal bruke enheten.

c) Enheten må kun håndteres av fysisk sterke personer som er i stand til det, som er tilstrekkelig opplært, kjent med disse instruksjonene og opplært i forbindelse med helse og sikkerhet på arbeidsplassen.

d) Bruk sunn fornuft og vær årvåken når du arbeider med enheten. Midlertidig tap av konsentrasjon ved bruk av enheten kan føre til alvorlige skader.

e) For å unngå å slå på enheten ved et uhell, må du sørge for at bryteren er i AV-posisjon før du kobler enheten til en strømkilde.

f) Apparatet er ikke et leketøy. Barn må være under oppsyn for å sikre at de ikke leker med enheten.

2.4. Sikker bruk av utstyret

a) Sørg for at støpselet er trukket ut før du foretar justeringer, bytter ut tilbehør eller legger enheten til side. Disse forholdsreglene reduserer risikoen for utilsiktet aktivering av enheten.

b) Når den ikke er i bruk, oppbevar den på et trygt sted, unna barn og personer som ikke er kjent med enheten og ikke har lest brukerhåndboken. Enheten kan være farlig i hendene på uerfarne brukere.

c) Hold enheten i perfekt teknisk stand. Før hver bruk, kontroller enheten for generell skade, og spesielt for sprukne deler eller elementer, samt for andre forhold som kan påvirke sikker bruk av enheten. Hvis du oppdager noen skader, ta enheten til reparasjon før bruk.

d) Oppbevar enheten utilgjengelig for barn.

e) Reparasjon eller vedlikehold av enheten må kun utføres av kvalifiserte personer og med originale reservedeler. Dette sikrer sikker bruk.

f) For å sikre enhetens integritet, må ikke de fabrikkmonterte beskyttelsene fjernes, og ingen skruer må løsnes.

g) Ved transport og håndtering av enheten mellom lageret og destinasjonen, følg HMS-prinsippene for manuell transport som gjelder i landet der enheten brukes.

h) Ikke flytt, juster eller roter enheten mens du arbeider.

i) Rengjør enheten regelmessig for å forhindre at gjenstridig smuss samler seg.

j) Ikke dekk til luftinntaket og -utløpet.

k) Apparatet er ikke et leketøy. Rengjørings- og vedlikeholdsarbeid må ikke utføres av barn uten tilsyn av en voksen.

l) Det er forbudt å gripe inn i apparatets struktur for å endre parametere eller konstruksjon.

m) Hold produktet borte fra ild og varmekilder.

n) Sørg for at hjulet er stramt.

o) Ikke dekk til ventilasjonsåpningene!

p) Personer med nedsatt luktesans har ikke lov til å bruke enheten.

q) Sørg for at du har nok plass rundt enheten før du slår den på. Ozonventilene må ikke være tette.

r) Det er strengt forbudt å inhalere ozon som kommer direkte ut av enhetens utløp. Både innånding av høye ozonkonsentrasjoner over kort tid og innånding av lave ozonkonsentrasjoner over lengre tid kan føre til alvorlig helse- eller livsfare!

OBS! Til tross for at enheten og beskyttelseselementene er sikre, samt bruk av tilleggselementer for å beskytte brukeren, er det lav risiko for ulykker eller skader ved bruk av enheten. Vær årvåken og bruk sunn fornuft når du bruker enheten.

3. Bruksanvisning

Ozongeneratoren genererer ozon fra omgivelsesluften.

Produktet er kun beregnet for husholdningsbruk!

Brukeren er ansvarlig for eventuelle skader forårsaket av feil bruk av enheten.

3.1. Beskrivelse av enheten



1- Luftutløp

2- Driftsindikatorlampe

3- Dreieknapp for driftstid

4- Tilkobling av strømledningen

5- LUFTFILTER:

3.2. Forberedelse til bruk

ENHETENS PLASSERING

Omgivelsestemperaturen må ikke være høyere enn 40 °C, og den relative fuktigheten må være mindre enn 85 %. Sørg for god ventilasjon i rommet der apparatet skal brukes. Det skal være en avstand på minst 10 cm mellom hver side av apparatet og veggen eller andre gjenstander. Apparatet skal alltid brukes på en flat, stabil, ren, brannsikker og tørr overflate, og utilgjengelig for barn og personer med reduserte mentale og sensoriske evner. Plasser apparatet slik at du alltid har tilgang til strømstøpselet. Strømledningen som er koblet til apparatet, må være jordet og overholde spesifikasjonene på produktetiketten.

3.3. Bruk av apparatet

3.3.1 Anbefalte driftstimer

Anbefalt driftstid [min] avhengig av romvolum [m3]					
m3	50	100	150	200	300
min	8	16	24	32	48

MERK! Ikke overskrid den "anbefalte driftstiden" som angitt i tabellene ovenfor.

MERK! Apparatets operatør er ansvarlig for sikkerhetstiltakene og driften av apparatet.

3.3.2 Innstilling av driftstimeteller

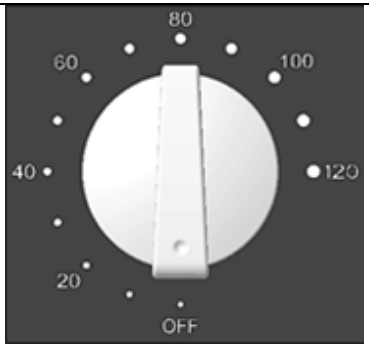

- Det er mulig å stille inn driftstiden til 120 minutter. Vri hjulet med klokken og velg ønsket tid.
- AV: Apparatet har fullført nedtellingen og er slått av.

MERK! Etter at behandlingen er fullført, luft ut rommet i 15 til 30 minutter. Gå inn i rommet tidligst 2 timer etter at ozonbehandlingen er avsluttet.

MERK! Bruk kun apparatet i tomme rom! Ozon er en irriterende gass som kan skade biologiske membraner gjennom radikale reaksjoner med komponentene. Hvis den karakteristiske ozonlukten fortsatt er tilstede i det ozonbehandlede rommet, må du først sørge for at apparatet er slått av og deretter forlate rommet og/eller lufte det ut.

OBS! Ikke se direkte inn i det blå lyset fra lampene.

3.4. Rengjøring og vedlikehold

a) Trekk alltid ut støpselet til apparatet før du rengjør apparatet.

b) Bruk kun ikke-etsende rengjøringsmidler for å rengjøre overflaten.

c) Oppbevar apparatet på et tørt, kjølig sted, unna fuktighet og direkte sollys.

d) Ikke spray apparatet med vannstråle eller senk det ned i vann.

e) Sørg for at det ikke kommer vann inn i apparatets indre gjennom åpningene i apparatets hus.

f) Apparatet må inspiseres regelmessig for å kontrollere dens tekniske ytelse og avgjøre eventuelle skader.

g) Bruk en myk, fuktig klut til rengjøring.

h) For effektiv bruk anbefales det å bytte ut ozonplatene hver 6. måned.

SIKRINGSSKIFTE

MERK! Sikringen bør byttes av en spesialist!

1) Koble apparatet fra strømforsyningen.

2) Trekk ut strømledningen og demonter sikringsholderen.

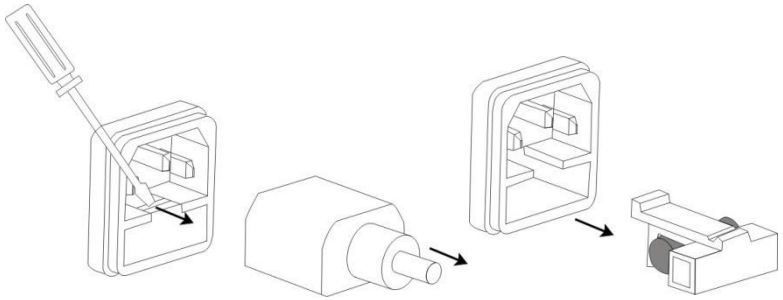

3) Skift sikringen og sørg for at parametrene er de samme.

4) Sett sikringsholderen tilbake.

MERK! For å unngå skade på sikringsbasen, ikke bruk for mye kraft når du tar ut og setter inn sikringsbasen.

AVHENDING AV GAMMELT UTSTYR

Ikke kast dette apparatet i husholdningsavfallet. Lever det på et gjenvinnings- og innsamlingssted for elektrisk og elektronisk utstyr. Sjekk symbolet på produktet, bruksanvisningen og emballasjen. Plasten som brukes til å lage apparatet kan resirkuleres i henhold til merkingen. Ved å velge resirkulering bidrar du viktig til å beskytte miljøet vårt. Kontakt lokale myndigheter for informasjon om ditt lokale gjenvinningsanlegg.

Denna användarmanual har skapats med hjälp av en maskinöversättning. Vi har gjort allt för att säkerställa översättningens riktighet. Observera dock att automatiska översättningar inte är perfekta och inte kan ersätta mänskliga översättare. Den officiella versionen av användarmanualen är på engelska. Eventuella skillnader mellan den översatta versionen och det engelska originalet är inte juridiskt bindande. Om du har några frågor om översättningens riktighet, vänligen se den engelska versionen, som är den officiella referensen. Andra språkversioner finns tillgängliga på begäran via info@expondo.com.

Tekniska data

Beskrivning av parametern	Parameter Värde
Produktnamn	Ozongenerator
Modell	AIRCLEAN 10000
Nominell spänning [V] / frekvens [Hz]	230/50
Nominell effekt [W]	100
Ozoneringsgrad [mg/h]	10000
Fläktkapacitet [m3/h]	170
Lampa	JA
Lampans våglängd [nm]	254
Mått [Bredd * Längd * Höjd; mm]	180*225*178
Vikt [kg]	3

1. Allmän beskrivning

Användarmanualen är utformad för att hjälpa dig att använda enheten säkert och utan störningar. Produkten är designad och tillverkad enligt strikta tekniska riktlinjer med hjälp av den senaste tekniken och komponenterna. Dessutom är den tillverkad i enlighet med de strängaste kvalitetsstandarderna.

ANVÄND INTE APPARATEN OM DU INTE HAR LÄST OCH FÖRSTÅTT DENNA INSTRUKTIONSMANUAL NOGA.

För att förlänga enhetens livslängd och säkerställa problemfri drift, använd den i enlighet med denna bruksanvisning och utför regelbundet underhåll. De tekniska data och specifikationer som anges i denna bruksanvisning är aktuella. Tillverkaren förbehåller sig rätten att göra ändringar som en del av kvalitetsförbättringen.

Förklaring av symbolerna

	Produkten uppfyller relevanta säkerhetsstandarder.
	Läs bruksanvisningen före användning.
	Produkten måste återvinnas.
	**VARNING!** eller **VARNING!** eller **OBS!** Tillämpas på den givna situationen. (vanlig varningsskylt)
	OBS! Varning för elektrisk stöt!
	VARNING: Giftiga ämnen, risk för förgiftning!
	Endast för internt bruk.

 **OBS! Ritningarna i denna manual är endast i illustrativt syfte och kan skilja sig i vissa detaljer från den faktiska produkten.**

2. Säkerhet vid användning

**OBS!** Läs alla säkerhetsinstruktioner och alla instruktioner. Underlåtenhet att följa varningar och instruktioner kan leda till allvarliga skador eller till och med dödsfall.

Termerna "enhet" eller "produkt" används i varningar och instruktioner för att hänvisa till <ozongeneratorn>

2.1. Elsäkerhet

a) Kontakten måste passa i uttaget. Gör inga ändringar på kontakten. Användning av originalkontakter och matchande uttag minskar risken för elektriska stötar.

b) Undvik att vidröra jordade element som rör, värmare, pannor och kylskåp. Det finns en ökad risk för elektriska stötar om den jordade enheten utsätts för regn, kommer i direkt kontakt med en våt yta eller används i en fuktig miljö. Om vatten tränger in i enheten finns det risk för skador på enheten och elektriska stötar.

c) Rör aldrig vid enheten med våta eller fuktiga händer.

d) Använd endast kabeln för det avsedda ändamålet. Använd den aldrig för att bära enheten eller koppla ur den från eluttaget. Håll kabeln borta från värmekällor, olja, vassa kanter eller rörliga delar. Skadade eller trassliga kablar ökar risken för elektriska stötar.

e) Om användning av enheten i en fuktig miljö inte kan undvikas bör en jordfelsbrytare (RCD) användas. Användning av en RCD minskar risken för elektriska stötar.

f) Använd inte apparaten om nätsladden är skadad eller visar tydliga tecken på slitage. En skadad nätsladd bör bytas ut av en kvalificerad elektriker eller tillverkarens servicecenter.

g) För att undvika elektriska stötar, sänk inte ner kabeln, kontakten eller enheten i vatten eller andra vätskor. Använd inte apparaten på våta ytor.

h) Förhindra att apparaten blir våt. Varning för elektrisk stöt!

2.2. Säkerhet på arbetsplatsen

a) Se till att arbetsplatsen är ren och väl upplyst. En stökig eller dåligt upplyst arbetsplats kan leda till olyckor. Försök att tänka framåt, observera vad som händer och använd sunt förnuft när du arbetar med enheten.

b) Om du upplever skador eller fel, stäng av enheten omedelbart och rapportera det till en handledare.

c) Om du är osäker på om produkten fungerar korrekt, eller om du upptäcker några skador, vänligen kontakta tillverkarens servicecenter.

d) Enheten får endast repareras av tillverkarens servicecenter. Försök inte reparera den själv!

e) Vid brand, använd en pulver- eller koldioxidbrandsläckare (CO_2) (avsedd för användning på spänningsförande utrustning) för att släcka branden.

f) Barn eller obehöriga personer får inte beträda en arbetsplats. (En distraktion kan leda till att man förlorar kontrollen över apparaten)

g) Kontrollera regelbundet säkerhetsetiketternas skick. Om etiketterna är oläsliga måste de bytas ut.

h) Spara denna manual för framtida referens. Om apparaten överlämnas till tredje part måste bruksanvisningen tillhandahållas.

i) Håll apparaten borta från barn och djur.

j) Rummet som behandlats med ozon måste vara förseglat (stäng alla ytterdörrar, täta fogar i fönster, dörrar etc.), den mekaniska ventilationen måste vara avstängd och ventilationsgallren måste vara täckta. Om möjligt bör intern ventilation vara påslagen för att underlätta luftflödet i det ozonbehandlade rummet. Öppna alla innerdörrar i det ozonbehandlade rummet (t.ex. badrum, garderob etc.).

k) Under ozonbehandlingen får varken människor eller djur vistas i rummet. Om rummet av någon anledning behöver beträdas bör du lämna det så snart som möjligt och bära skyddskläder och en inhalationsmask med lämplig patron.

l) Rökning, öppen eld, användning av verktyg som producerar lågor eller gnistor, användning av oljor eller fetter, eller föremål som är förorenade med olja eller fett är inte tillåtna i det ozonbehandlade rummet.

m) Lämna rummet omedelbart efter att ozonbehandlingen har aktiverats.

n) Placera följande meddelande eller varningsskylt framför/på dörren till det ozonbehandlade rummet



OZONBEHANDLING PÅGÅR

FÅR EJ GÅ IN

Observera alltid! Skydda barn och andra personer som befinner sig i närheten när du använder apparaten.

2.3. Självskydd

a) Använd inte apparaten om du är trött, sjuk eller påverkad av alkohol, narkotika eller mediciner som avsevärt kan försämra din förmåga att använda apparaten.

b) Apparaten är inte avsedd att användas av personer (inklusive barn) med nedsatt mental och sensorisk förmåga eller av personer med bristande erfarenhet och/eller kunskap, såvida de inte övervakas av eller har fått instruktioner från en person som ansvarar för deras säkerhet om hur man använder apparaten.

c) Apparaten får endast hanteras av fysiskt friska personer som kan göra det, som är lämpligt utbildade, bekanta med dessa instruktioner och utbildade inom arbetsmiljö och säkerhet.

d) Använd ditt sunda förnuft och var uppmärksam när du arbetar med apparaten. Tillfällig koncentrationsförlust vid användning av apparaten kan leda till allvarliga skador.

e) För att undvika att apparaten slås på av misstag, se till att strömbrytaren är i AV-läge innan du ansluter apparaten till en strömkälla.

f) Apparaten är inte en leksak. Barn måste övervakas för att säkerställa att de inte leker med enheten.

2.4. Säker användning av apparaten

a) Se till att kontakten är urkopplad innan du gör justeringar, byter ut tillbehör eller lägger enheten åt sidan. Dessa försiktighetsåtgärder minskar risken för oavsiktlig aktivering av enheten.

b) När den inte används, förvara den på en säker plats, utom räckhåll för barn och personer som inte är bekanta med enheten och inte har läst bruksanvisningen. Enheten kan vara farlig i händerna på oerfarna användare.

c) Håll apparaten i perfekt tekniskt skick. Kontrollera enheten före varje användning för allmänna skador, särskilt för spruckna delar eller element, samt för andra förhållanden som kan påverka enhetens säkra användning. Om du upptäcker några skador, lämna in enheten för reparation före användning.

d) Förvara apparaten utom räckhåll för barn.

e) Reparation eller underhåll av enheten får endast utföras av kvalificerad personal och med originalreservdelar. Detta garanterar säker användning.

f) För att säkerställa enhetens integritet får de fabriksmonterade skydden inte tas bort och inga skruvar får lossas.

g) Vid transport och hantering av enheten mellan lagret och destinationen, följ de arbetsmiljö- och säkerhetsprinciper för manuell transport som gäller i det land där enheten används.

h) Flytta, justera eller rotera inte enheten under arbete.

i) Rengör enheten regelbundet för att förhindra att envis smuts samlas.

j) Täck inte över luftinloppet och -utloppet.

k) Apparaten är inte en leksak. Rengörings- och underhållsarbete får inte utföras av barn utan överinseende av en vuxen.

l) Det är förbjudet att ingripa i enhetens struktur för att ändra dess parametrar eller konstruktion.

m) Håll apparaten borta från eld- och värmekällor.

n) Se till att hjulet är ordentligt åtdraget.

o) Täck inte över ventilationsöppningarna!

p) Personer med nedsatt luktsinne får inte använda enheten.

q) Se till att du har tillräckligt med utrymme runt enheten innan du slår på den. Ozonventilerna får inte vara igensatta.

r) Det är strängt förbjudet att andas in ozon som kommer ut direkt från enhetens utlopp. Både inandning av höga ozonkoncentrationer under en kort tidsperiod och inandning av låga ozonkoncentrationer under en längre tid kan leda till allvarliga hälso- eller livsrisker!

OBS! Trots enhetens och dess skyddsanordningars säkra konstruktion, samt användningen av ytterligare element för att skydda användaren, finns det en låg risk för olyckor eller skador vid användning av enheten. Var vaksam och använd ditt sunda förnuft när du använder enheten.

3. Bruksanvisning

Ozongeneratorn genererar ozon från den omgivande luften.

Produkten är endast avsedd för hushållsbruk!

Användaren är ansvarig för eventuella skador som orsakas av felaktig användning av enheten.

3.1. Beskrivning av enheten



1- Luftutlopp

2- Driftindikatorlampa

3- Vridknapp för drifttid

4- Anslutning av nätsladden

5- LUFTFILTER:

3.2. Förberedelse för användning

ENHETENS PLACERING

Omgivningstemperaturen får inte vara högre än 40 °C och den relativa luftfuktigheten bör vara lägre än 85 %. Säkerställ god ventilation i rummet där enheten ska användas. Det bör finnas ett avstånd på minst 10 cm mellan varje sida av enheten och väggen eller andra föremål. Enheten ska alltid användas på en plan, stabil, ren, brandsäker och torr yta och utom räckhåll för barn och personer med nedsatt mental och sensorisk förmåga. Placera enheten så att du alltid har tillgång till nätkontakten. Nätsladden som är ansluten till apparaten måste vara korrekt jordad och uppfylla specifikationerna på produktetiketten.

3.3. Användning av enheten

3.3.1 Rekommenderade arbetstimmar

Rekommenderad arbetstid [min] beroende på rummets volym [m3]					
m3	50	100	150	200	300
min	8	16	24	32	48

OBS! Överskrid inte den "Rekommenderade driftstiden" som anges i tabellerna ovan.

OBS! Enhetens operatör är ansvarig för säkerhetsåtgärderna och enhetens drift.

3.3.2 Inställning av arbetstidsräknare

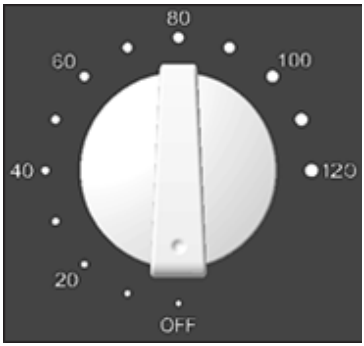

- Det är möjligt att ställa in arbetstiden till 120 minuter. Vrid vredet medurs och välj önskad tid.
- AV: Apparaten har avslutat nedräkningen och stängts av.

OBS! Vädra rummet i 15 till 30 minuter efter att behandlingen är klar. Gå in i rummet tidigast 2 timmar efter att ozonbehandlingen är avslutad.

OBS! Använd endast apparaten i tomma rum! Ozon är en irriterande gas som kan skada biologiska membran genom radikala reaktioner med dess komponenter. Om den karakteristiska ozonlukten fortfarande finns kvar i det ozonbehandlade rummet, se först till att apparaten är avstängd och lämna sedan rummet och/eller ventilera det.

OBS! Titta inte direkt in i lampornas blå ljus.

3.4. Rengöring och underhåll

a) Koppla alltid ur apparaten innan du rengör den.

b) Använd endast icke-frätande rengöringsmedel för att rengöra ytan.

c) Förvara apparaten på en torr, sval plats, borta från fukt och direkt solljus.

d) Spraya inte apparaten med vattenstråle och doppa den inte i vatten.

e) Se till att inget vatten kommer in i apparatens insida genom öppningarna i apparatens hölje.

f) Enheten måste inspekteras regelbundet för att kontrollera dess tekniska prestanda och fastställa eventuella skador.

g) Använd en mjuk, fuktig trasa för rengöring.

h) För effektiv användning rekommenderas att byta ozonplattorna var 6:e månad.

SÄKRINGSBYTE

OBS! Säkringen bör bytas ut av en specialist!

1) Koppla bort enheten från strömförsörjningen.

2) Dra ur nätsladden och demontera säkringshållaren.

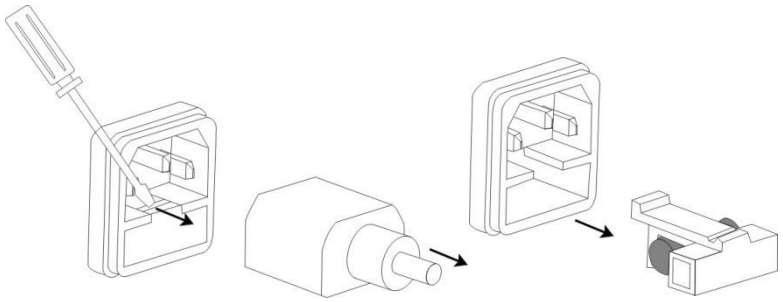

3) Byt ut säkringen och se till att parametrarna är desamma.

4) Sätt tillbaka säkringshållaren.

OBS! För att förhindra skador på säkringsbasen, använd inte för mycket kraft när du tar bort och sätter i säkringsbasen.

KASSERING AV GAMMAL UTRUSTNING

Släng inte denna apparat med hushållsavfallet. Lämna den på en återvinnings- och insamlingsplats för elektrisk och elektronisk utrustning. Kontrollera symbolen på produkten, bruksanvisningen och förpackningen. Plasten som används för att tillverka apparaten kan återvinnas enligt deras märkning. Genom att välja återvinning bidrar du viktigt till att skydda vår miljö. Kontakta lokala myndigheter för information om din lokala återvinningsanläggning.

Este manual do usuário foi criado utilizando tradução automática. Fizemos todos os esforços para garantir a precisão da tradução. No entanto, observe que traduções automáticas não são perfeitas e não podem substituir tradutores humanos. A versão oficial do manual do usuário está em inglês. Quaisquer diferenças entre a versão traduzida e o original em inglês não são juridicamente vinculativas. Caso tenha alguma dúvida sobre a precisão da tradução, consulte a versão em inglês, que é a referência oficial. Versões em outros idiomas estão disponíveis mediante solicitação através do e-mail info@expondo.com.

Dados técnicos

Descrição dos parâmetros	Parâmetro Valor
Nome do produto	Gerador de Ozônio
Modelo	AIRCLEAN 10000
Tensão nominal [V] / frequência [Hz]	230/50
Potência nominal [W]	100
Grau de ozonização [mg/h]	10000
Capacidade do ventilador [m³/h]	170
Lâmpada	SIM
Comprimento de onda da lâmpada [nm]	254
Dimensões [Largura * Comprimento * Altura; mm]	180*225*178
Peso [kg]	3

1. Descrição geral

O manual do usuário foi elaborado para ajudá-lo a usar o dispositivo com segurança e sem interferências. O produto foi projetado e fabricado de acordo com diretrizes técnicas rigorosas, utilizando tecnologias e componentes de última geração. Além disso, é fabricado em conformidade com os mais rigorosos padrões de qualidade.

NÃO UTILIZE O APARELHO SEM ANTES TER LIDO E COMPREENDIDO ATENTAMENTE ESTE MANUAL DE INSTRUÇÕES.

Para prolongar a vida útil do aparelho e garantir o seu bom funcionamento, utilize-o de acordo com este manual de instruções e realize a manutenção regular. Os dados técnicos e as especificações contidas neste manual do utilizador estão atualizados. O

fabricante reserva-se o direito de efetuar alterações como parte da melhoria da qualidade.

Legenda

	O produto cumpre as normas de segurança relevantes.
	Leia as instruções de utilização antes de usar.
	O produto deve ser reciclado.
	**AVISO!** ou **CUIDADO!** ou **NOTA!** Aplicável à situação em causa. (sinal de aviso comum)
	ATENÇÃO! Aviso contra choque elétrico!
	AVISO: Substâncias tóxicas, risco de envenenamento!
	Apenas para uso interno.

 **NOTA! Os desenhos neste manual são meramente ilustrativos e podem diferir em alguns detalhes do produto real.**

2. Segurança de utilização

**ATENÇÃO!** Leia todas as instruções de segurança e todas as instruções. O não cumprimento dos avisos e instruções pode causar ferimentos graves ou mesmo morte.

Os termos "aparelho" ou "produto" são utilizados nos avisos e instruções para se referir ao <gerador de ozono>

2.1. Segurança elétrica

a) A ficha deve encaixar na tomada. Não faça quaisquer modificações ao conector. A utilização de fichas originais e tomadas compatíveis reduz o risco de choque elétrico.

b) Evite tocar em elementos aterrados, como canos, aquecedores, caldeiras e refrigeradores. O risco de choque elétrico aumenta se o dispositivo aterrado for exposto à chuva, entrar em contato direto com uma superfície molhada ou for operado em um ambiente úmido. Se entrar água no dispositivo, há risco de danificá-lo e sofrer choque elétrico.

c) Nunca toque no aparelho com as mãos molhadas ou úmidas.

d) Use o cabo apenas para a finalidade a que se destina. Nunca o utilize para transportar o aparelho ou desconectá-lo da tomada. Mantenha o cabo afastado de fontes de calor, óleo, bordas afiadas ou peças móveis. Cabos danificados ou emaranhados aumentam o risco de choque elétrico.

e) Se o uso do aparelho em um ambiente úmido for inevitável, utilize um disjuntor diferencial residual (DR). O uso de um DR reduz o risco de choque elétrico.

f) Não utilize o aparelho se o cabo de alimentação estiver danificado ou apresentar sinais óbvios de desgaste. Um cabo de alimentação danificado deve ser substituído por um eletricista qualificado ou pela assistência técnica do fabricante.

g) Para evitar choque elétrico, não mergulhe o cabo, o plugue ou o aparelho em água ou outros líquidos. Não utilizar o aparelho em superfícies molhadas.

h) Evitar que o aparelho se molhe. Aviso contra choque elétrico!

2.2. Segurança no trabalho

a) Certifique-se de que o local de trabalho esteja limpo e bem iluminado. Um local de trabalho desorganizado ou mal iluminado pode causar acidentes. Tente antecipar-se, observe o que está acontecendo e use o bom senso ao trabalhar com o aparelho.

b) Se ocorrer qualquer dano ou mau funcionamento, desligue o aparelho imediatamente e informe um supervisor imediatamente.

c) Se você não tiver certeza se o produto está funcionando corretamente ou se notar algum dano, entre em contato com a assistência técnica do fabricante.

d) O aparelho só pode ser reparado pela assistência técnica do fabricante. Não tente consertá-lo por conta própria!

e) Em caso de incêndio, utilize um extintor de pó químico ou de dióxido de carbono (CO2) (próprio para uso em equipamentos energizados) para extinguir as chamas.

f) É proibida a entrada de crianças ou pessoas não autorizadas no local de trabalho. (Uma distração pode levar à perda de controle do equipamento).

g) Verifique regularmente o estado das etiquetas de segurança. Se as etiquetas estiverem ilegíveis, elas deverão ser substituídas.

h) Guarde este manual para futuras consultas. Caso este equipamento seja repassado a terceiros, as instruções de operação deverão ser fornecidas.

i) Manter o aparelho afastado de crianças e animais.

j) O ambiente tratado com ozônio deve ser vedado (feche todas as portas externas, vede as juntas de janelas, portas, etc.), a ventilação mecânica deve ser desligada e as grelhas de ventilação devem ser cobertas. Se possível, a ventilação interna deve ser ligada para facilitar a circulação de ar no ambiente tratado com ozônio. Abra todas as portas internas do ambiente tratado com ozônio (por exemplo, banheiro, closet, etc.).

k) Durante o tratamento com ozônio, não é permitida a permanência de pessoas ou animais no ambiente. Caso seja necessário entrar no ambiente por qualquer motivo, saia o mais rápido possível e utilize roupas de proteção e máscara de inalação com cartucho apropriado.

l) Fumar, acender fogueiras, usar ferramentas que produzam chamas ou faíscas, usar óleos ou graxas, ou objetos contaminados com óleo ou graxa não são permitidos na sala tratada com ozônio.

m) Saia da sala imediatamente após ativar o tratamento com ozônio.

n) Na porta da sala tratada com ozônio, coloque o seguinte aviso ou placa de advertência



TRATAMENTO COM OZÔNIO EM ANDAMENTO

NÃO ENTRE

Atenção! Quando utilizar o aparelho, proteja as crianças e outras pessoas que se encontrem nas proximidades.

2.3. Autoproteção

a) Não use o aparelho se estiver cansado, doente ou sob o efeito de álcool, narcóticos ou medicamentos que possam prejudicar significativamente sua capacidade de operá-lo.

b) O aparelho não se destina ao uso por pessoas (incluindo crianças) com capacidades mentais e sensoriais reduzidas ou por pessoas com falta de experiência e/ou conhecimento, a menos que sejam supervisionadas ou tenham recebido instruções de uma pessoa responsável por sua segurança sobre como usar o aparelho.

c) O aparelho só pode ser manuseado por pessoas fisicamente aptas, que sejam capazes de fazê-lo, que sejam devidamente treinadas, familiarizadas com estas instruções e treinadas no contexto de saúde e segurança ocupacional.

d) Ao trabalhar com o aparelho, use o bom senso e mantenha-se alerta. A perda temporária de concentração ao usar o aparelho pode causar ferimentos graves.

e) Para evitar o acionamento acidental do aparelho, certifique-se de que o interruptor esteja na posição DESLIGADO antes de conectá-lo a uma fonte de energia.

f) O dispositivo não é um brinquedo. As crianças devem ser supervisionadas para garantir que não brinquem com ele.

2.4. Utilização segura do dispositivo

a) Certifique-se de que o plugue esteja desconectado da tomada antes de fazer ajustes, substituir acessórios ou guardar o aparelho. Essas precauções reduzem o risco de ativação acidental do aparelho.

b) Quando não estiver em uso, guarde o aparelho em local seguro, fora do alcance de crianças e de pessoas que não estejam familiarizadas com o dispositivo e não tenham lido o manual do usuário. O dispositivo pode ser perigoso nas mãos de usuários inexperientes.

c) Manter o aparelho em perfeitas condições técnicas. Antes de cada uso, inspecione o dispositivo para verificar se há danos gerais, especialmente peças ou componentes trincados, bem como quaisquer outras condições que possam afetar a operação segura do dispositivo. Se notar algum dano, leve o dispositivo para reparo antes de usá-lo.

d) Manter o aparelho fora do alcance das crianças.

e) O reparo ou a manutenção do dispositivo devem ser realizados somente por pessoas qualificadas e utilizando peças de reposição originais. Isso garante o uso seguro.

f) Para garantir a integridade do dispositivo, as proteções instaladas de fábrica não devem ser removidas e nenhum parafuso deve ser afrouxado.

g) Ao transportar e manusear o dispositivo entre o armazém e o destino, observe os princípios de saúde e segurança ocupacional para operações de transporte manual que se aplicam no país onde o dispositivo é utilizado.

h) Não mova, ajuste ou gire o dispositivo enquanto estiver em funcionamento.

i) Limpe o dispositivo regularmente para evitar o acúmulo de sujeira persistente.

j) Não cubra a entrada e a saída de ar.

k) O dispositivo não é um brinquedo. A limpeza e a manutenção não devem ser realizadas por crianças sem a supervisão de um adulto.

l) É proibido intervir na estrutura do aparelho para alterar seus parâmetros ou sua construção.

m) Manter o aparelho afastado de fontes de fogo e calor.

n) Certifique-se de que a roda esteja bem apertada.

o) Não obstrua as aberturas de ventilação!

p) Pessoas com olfato comprometido não devem usar o aparelho.

q) Certifique-se de que haja espaço suficiente ao redor do aparelho antes de ligá-lo. As saídas de ozônio não devem ser obstruídas.

r) É estritamente proibido inalar o ozônio que sai das saídas do aparelho diretamente. Tanto a inalação de altas concentrações de ozônio por um curto período de tempo quanto a inalação de baixas concentrações de ozônio por um longo período de tempo podem causar sérios riscos à saúde ou à vida!

ATENÇÃO! Apesar da construção segura do aparelho e de suas proteções, bem como do uso de elementos adicionais para proteger o operador, existe um baixo risco de acidentes ou ferimentos ao usar o aparelho. Mantenha-se vigilante e use o bom senso ao usar o aparelho.

3. Instruções de Uso

O gerador de ozônio produz ozônio a partir do ar ambiente.

O produto destina-se apenas ao uso doméstico!

O usuário é responsável por quaisquer danos causados pelo uso indevido do aparelho.

3.1. Descrição do aparelho



1- Saída de ar

2- Luz indicadora de funcionamento

3- Botão giratório para ajuste do tempo de operação

4- Conexão do cabo de alimentação

5- FILTRO DE AR:

3.2. Preparação para uso

LOCALIZAÇÃO DO APARELHO

A temperatura ambiente não deve ser superior a 40 °C e a umidade relativa deve ser inferior a 85%. Garanta uma boa ventilação do ambiente em que o aparelho será utilizado. Deve haver uma distância de pelo menos 10 cm entre cada lado do aparelho e a parede ou outros objetos. O aparelho deve ser sempre utilizado sobre uma superfície plana, estável, limpa, à prova de fogo e seca, fora do alcance de crianças e pessoas com capacidades mentais e sensoriais reduzidas. Posicione o aparelho de forma que você tenha sempre acesso à tomada. O cabo de alimentação conectado ao aparelho deve estar devidamente aterrado e em conformidade com as especificações da etiqueta do produto.

3.3. Utilização do aparelho

3.3.1 Horário de funcionamento recomendado

Tempo de funcionamento recomendado [min] dependendo do volume do ambiente [m³]					
m³	50	100	150	200	300
min	8	16	24	32	48

NOTA! Não exceda o "Tempo de Funcionamento Recomendado" indicado nas tabelas acima.

NOTA! O operador do aparelho é responsável pelas medidas de segurança e pela operação do mesmo.

3.3.2 Ajuste do horário de funcionamento

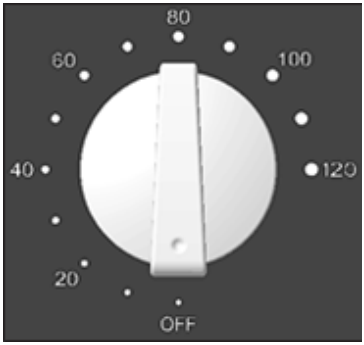

- Contador: É possível ajustar o tempo de funcionamento para 120 minutos. Gire o botão no sentido horário e selecione o tempo desejado.
- DESLIGADO: O aparelho concluiu a contagem regressiva e desligou.

NOTA! Após o término do tratamento, ventile o ambiente por 15 a 30 minutos. Não entre no ambiente antes de 2 horas após o término do tratamento com ozônio.

NOTA! Utilize o aparelho apenas em ambientes vazios! O ozono é um gás irritante que pode danificar membranas biológicas através de reações radicais com os seus componentes. Se o cheiro característico de ozono ainda estiver presente na

divisão tratada com ozono, certifique-se primeiro de que o aparelho está desligado e depois saia da divisão e/ou ventile-a.

ATENÇÃO! Não olhe diretamente para a luz azul das lâmpadas.

3.4. Limpeza e manutenção

a) Desligue sempre o aparelho da tomada antes de o limpar.

b) Utilize apenas detergentes não corrosivos para limpar a superfície.

c) Guarde o aparelho num local seco e fresco, longe da humidade e da luz solar direta.

d) Não lave o aparelho com jato de água nem o mergulhe em água.

e) Certifique-se de que não entra água no interior do aparelho através das aberturas na sua carcaça.

f) O aparelho deve ser inspecionado regularmente para verificar o seu desempenho técnico e detetar quaisquer danos.

g) Utilize um pano macio e húmido para limpar.

h) Para uma utilização eficaz, recomenda-se a substituição das placas de ozono a cada 6 meses.

SUBSTITUIÇÃO DO FUSÍVEL

NOTA! A substituição do fusível deve ser feita por um técnico especializado!

1) Desligue o aparelho da tomada.

2) Desconecte o cabo de alimentação e desmonte o porta-fusível.

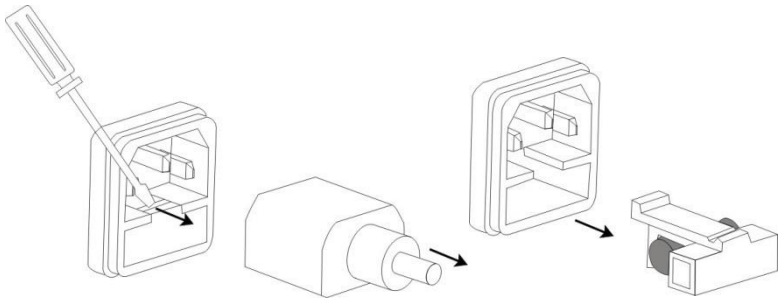

3) Substitua o fusível e certifique-se de que os parâmetros sejam os mesmos.

4) Reinsira o soquete do fusível.

NOTA! Para evitar danos à base do fusível, não use força excessiva ao remover e inserir a base do fusível.

DESCARTE DE EQUIPAMENTOS ANTIGOS

Não descarte este aparelho no lixo doméstico. Leve-o a um ponto de coleta e reciclagem de equipamentos elétricos e eletrônicos. Verifique o símbolo no produto, as instruções de uso e a embalagem. Os plásticos utilizados na fabricação do aparelho podem ser reciclados de acordo com a indicação na embalagem. Ao optar pela reciclagem, você está contribuindo significativamente para a proteção do meio ambiente. Entre em contato com as autoridades locais para obter informações sobre o ponto de coleta de reciclagem mais próximo.

Táto používateľská príručka bola vytvorená pomocou strojového prekladu. Vynaložili sme maximálne úsilie na zabezpečenie presnosti prekladu. Upozorňujeme však, že automatické preklady nie sú dokonalé a nemôžu nahradiť ľudských prekladateľov. Oficiálna verzia používateľskej príručky je v angličtine. Akékoľvek rozdiely medzi preloženou verziou a anglickým originálom nie sú právne záväzné. Ak máte akékoľvek otázky týkajúce sa presnosti prekladu, pozrite si anglickú verziu, ktorá je oficiálnou referenciou. Ďalšie jazykové verzie sú k dispozícii na požiadanie prostredníctvom info@expondo.com.

Technické údaje

Popis parametra	Parameter Hodnota
Názov produktu	Generátor ozónu
Model	AIRCLEAN 10000
Menovité napätie [V] / frekvencia [Hz]	230/50
Menovitý výkon [W]	100
Stupeň ozonácie [mg/h]	10000
Kapacita ventilátora [m3/h]	170
Výbojka	ÁNO
Vlnová dĺžka lampy [nm]	254
Rozmery [šírka * dĺžka * výška; mm]	180*225*178
Hmotnosť [kg]	3

1. Všeobecný popis

Používateľská príručka je navrhnutá tak, aby vám pomohla bezpečne a bez rušenia používať zariadenie. Produkt je navrhnutý a vyrobený podľa prísnych technických smerníc s použitím najmodernejších technológií a komponentov. Okrem toho je vyrobený v súlade s najprísnejšími normami kvality.

NEPOUŽÍVAJTE SPOTREBIČ, POKIAĽ STE SI POZORNE PREČÍTALI A NEPOROZUMELI TENTO NÁVOD NA POUŽITIE.

Aby ste predĺžili životnosť zariadenia a zabezpečili bezproblémovú prevádzku, používajte ho v súlade s týmto návodom na obsluhu a vykonávajte pravidelnú údržbu. Technické údaje a špecifikácie uvedené v tejto používateľskej príručke sú aktuálne. Výrobca si vyhradzuje právo na zmeny v rámci zlepšovania kvality.

Legenda

CE	Výrobok spĺňa príslušné bezpečnostné normy.
	Pred použitím si prečítajte návod na použitie.
	Výrobok sa musí recyklovať.
	**VAROVANIE!** alebo **POZOR!** alebo **POZNÁMKA!** Platí pre danú situáciu. (bežný výstražný symbol)
	POZOR! Výstraha pred úrazom elektrickým prúdom!
	VAROVANIE: Toxické látky, riziko otravy!
	Len na vnútorné použitie.

 **POZNÁMKA! Výkresy v tomto návode slúžia len na ilustračné účely a v niektorých detailoch sa môžu líšiť od skutočného produktu.**

2. Bezpečnosť pri používaní

**POZOR!** Prečítajte si všetky bezpečnostné pokyny a všetky pokyny. Nedodržanie varovaní a pokynov môže viesť k vážnemu zraneniu alebo dokonca k smrti.

Pojmy „zariadenie“ alebo „výrobok“ sa používajú vo varovaniach a pokynoch na označenie <generátora ozónu>

2.1. Elektrická bezpečnosť

a) Zástrčka musí pasovať do zásuvky. Na konektore nerobte žiadne úpravy. Použitie originálnych zástrčiek a zodpovedajúcich zásuviek znižuje riziko úrazu elektrickým prúdom.

b) Nedotýkajte sa uzemnených prvkov, ako sú potrubia, ohrievače, kotly a chladničky. Ak je uzemnené zariadenie vystavené dažďu, priamemu kontaktu s mokrým povrchom alebo sa prevádzkuje vo vlhkom prostredí, hrozí zvýšené riziko úrazu elektrickým prúdom. Ak sa do zariadenia dostane voda, hrozí riziko poškodenia zariadenia a úrazu elektrickým prúdom.

c) Nikdy sa nedotýkajte zariadenia mokrými alebo vlhkými rukami.

d) Kábel používajte iba na určený účel. Nikdy ho nepoužívajte na prenášanie zariadenia ani na jeho odpájanie zo zásuvky. Uchovávajte kábel mimo dosahu zdrojov tepla, oleja, ostrých hrán alebo pohyblivých častí. Poškodené alebo zamotané káble zvyšujú riziko úrazu elektrickým prúdom.

e) Ak sa nedá vyhnúť používaniu zariadenia vo vlhkom prostredí, mal by sa použiť prúdový chránič (RCD). Použitie prúdového chrániča znižuje riziko úrazu elektrickým prúdom.

f) Nepoužívajte spotrebič, ak je napájací kábel poškodený alebo vykazuje zjavné známky opotrebovania. Poškodený napájací kábel by mal vymeniť kvalifikovaný elektrikár alebo servisné stredisko výrobcu.

g) Aby ste predišli úrazu elektrickým prúdom, neponárajte kábel, zástrčku ani zariadenie do vody alebo iných kvapalín. Zariadenie nepoužívajte na mokrých povrchoch.

h) Zabráňte namočeniu zariadenia. Výstraha pred úrazom elektrickým prúdom!

2.2. Bezpečnosť pri práci

a) Uistite sa, že pracovisko je čisté a dobre osvetlené. Neporiadok alebo zle osvetlené pracovisko môže viesť k nehodám. Snažte sa premýšľať dopredu, pozorovať, čo sa deje, a pri práci so zariadením používať zdravý rozum.

b) Ak zistíte akékoľvek poškodenie alebo poruchu, zariadenie ihneď vypnite a nahláste to nadriadenému.

c) Ak si nie ste istí, či výrobok funguje správne, alebo ak spozorujete akékoľvek poškodenie, kontaktujte servisné stredisko výrobcu.

d) Zariadenie smie opravovať iba servisné stredisko výrobcu. Nepokúšajte sa o opravy svojpomocne!

e) V prípade požiaru použite na uhasenie požiaru práškový alebo oxid uhličitý (CO_2) hasiaci prístroj (určený na použitie na zariadeniach pod napätím).

f) Deťom alebo neoprávneným osobám je vstup na pracovisko zakázaný. (Rozptýlenie pozornosti môže viesť k strate kontroly nad zariadením)

g) Pravidelne kontrolujte stav bezpečnostných štítkov. Ak sú štítky nečitateľné, bude potrebné ich vymeniť.

h) Uschovajte si tento návod na použitie pre budúce použitie. Ak sa toto zariadenie odovzdáva tretej strane, musí sa poskytnúť návod na obsluhu.

i) Zariadenie uchovávajte mimo dosahu detí a zvierat.

j) Miestnosť ošetrená ozónom musí byť utesnená (zatvorte všetky vonkajšie dvere, utesnite škáry v oknách, dverách atď.), mechanické vetranie musí byť vypnuté a vetracie mriežky musia byť zakryté. Ak je to možné, malo by byť zapnuté vnútorné vetranie, aby sa uľahčilo prúdenie vzduchu v miestnosti ošetrenej ozónom. Otvorte všetky vnútorné dvere v miestnosti ošetrenej ozónom (napr. kúpeľňa, skriňa atď.).

k) Počas ozónovej liečby sa v miestnosti nesmú zdržiavať ľudia ani zvieratá. Ak je z akéhokoľvek dôvodu potrebné vstúpiť do miestnosti, mali by ste ju čo najskôr opustiť a nosiť ochranný odev a inhalačnú masku s vhodnou náplňou.

l) V miestnosti ošetrenej ozónom nie je povolené fajčiť, používať otvorený oheň, používať nástroje, ktoré produkujú plamene alebo iskry, používať oleje alebo tuky, ani predmety kontaminované olejom alebo tukom.

m) Po aktivácii ozónovej liečby miestnosť ihneď opustite.

n) Pred/na dvere miestnosti ošetrenej ozónom umiestnite nasledujúce oznámenie alebo výstražnú tabuľu



PREBIEHA OZÓNOVÁ LIEČBA

NEVSTUPUJTE

Vždy si uvedomte! Pri používaní zariadenia chráňte deti a ostatné okolostojace osoby.

2.3. Sebaochrana

a) Nepoužívajte zariadenie, ak ste unavení, chorí alebo pod vplyvom alkoholu, omamných látok alebo liekov, ktoré môžu výrazne zhoršiť vašu schopnosť zariadenia obsluhovať.

b) Zariadenie nie je určené na používanie osobami (vrátane detí) so zníženými mentálnymi a zmyslovými schopnosťami alebo osobami s nedostatkom skúseností a/alebo vedomostí, pokiaľ nie sú pod dohľadom osoby zodpovednej za ich bezpečnosť alebo od nej nedostali pokyny ohľadom používania zariadenia.

c) Zariadenie smú používať iba fyzicky zdatné osoby, ktoré sú na to schopné, sú primerane vyškolené, oboznámené s týmito pokynmi a vyškolené v oblasti bezpečnosti a ochrany zdravia pri práci.

d) Pri práci so zariadením používajte zdravý rozum a buďte ostražití. Dočasná strata koncentrácie pri používaní zariadenia môže viesť k vážnym zraneniam.

e) Aby ste predišli náhodnému zapnutiu zariadenia, pred pripojením zariadenia k zdroju napájania sa uistite, že je vypínač v polohe VYPNUTÉ.

f) Zariadenie nie je hračka. Deti musia byť pod dohľadom, aby sa so zariadením nehrali.

2.4. Bezpečné používanie zariadenia

a) Pred vykonaním nastavení, výmenou príslušenstva alebo odložením zariadenia sa uistite, že je zástrčka odpojená od siete. Tieto opatrenia znižujú riziko náhodného zapnutia zariadenia.

b) Keď zariadenie nepoužívate, uchovávajte ho na bezpečnom mieste mimo dosahu detí a osôb, ktoré nie sú so zariadením oboznámené a neprečítali si návod na obsluhu. Zariadenie môže byť nebezpečné v rukách neskúsených používateľov.

c) Udržujte zariadenie v bezchybnom technickom stave. Pred každým použitím skontrolujte zariadenie, či nie je poškodené, a najmä či nemá prasknuté časti alebo prvky, ako aj akékoľvek iné stavy, ktoré môžu ovplyvniť bezpečnú prevádzku zariadenia. Ak spozorujete akékoľvek poškodenie, pred použitím zariadenie odneste do opravy.

d) Zariadenie uchovávajte mimo dosahu detí.

e) Opravu alebo údržbu zariadenia smú vykonávať iba kvalifikované osoby s použitím originálnych náhradných dielov. Tým je zaručené bezpečné používanie.

f) Aby sa zabezpečila integrita zariadenia, nesmú sa odstraňovať ochranné kryty namontované z výroby a nesmú sa uvoľňovať žiadne skrutky.

g) Pri preprave a manipulácii so zariadením medzi skladom a miestom určenia dodržiavajte zásady bezpečnosti a ochrany zdravia pri práci pre manuálne prepravné operácie, ktoré platia v krajine, kde sa zariadenie používa.

h) Počas prevádzky zariadenie nepremiestňujte, nenastavujte ani neotáčajte.

i) Zariadenie pravidelne čistite, aby ste predišli hromadeniu odolných nečistôt.

j) Nezakrývajte vstup a výstup vzduchu.

k) Zariadenie nie je hračka. Deti nesmú vykonávať čistenie a údržbu bez dozoru dospelej osoby.

l) Je zakázané zasahovať do konštrukcie zariadenia za účelom zmeny jeho parametrov alebo konštrukcie.

m) Zariadenie uchovávajte mimo dosahu zdrojov ohňa a tepla.

n) Uistite sa, že koliesko je pevne utiahnuté.

o) Nezakrývajte vetracie otvory!

p) Osoby so zhoršeným čuchom nesmú zariadenie používať.

q) Pred zapnutím zariadenia sa uistite, že máte okolo neho dostatok miesta. Vetracie otvory pre ozón nesmú byť upchaté.

r) Je prísne zakázané priamo vdychovať ozón vychádzajúci z výstupov zariadenia. Vdychovanie vysokých koncentrácií ozónu počas krátkeho času aj vdychovanie nízkych koncentrácií ozónu počas dlhého času môže viesť k vážnym zdravotným alebo životným rizikám!

POZOR! Napriek bezpečnej konštrukcii zariadenia a jeho ochranným krytom, ako aj použitiu dodatočných prvkov na ochranu obsluhy, existuje pri používaní zariadenia nízke riziko nehody alebo zranenia. Pri používaní zariadenia buďte ostražití a používajte zdravý rozum.

3. Pokyny na používanie

Generátor ozónu generuje ozón z okolitého vzduchu.

Výrobok je určený len na domáce použitie!

Používateľ je zodpovedný za akékoľvek škody spôsobené nesprávnym používaním zariadenia.

3.1. Popis zariadenia



1- Výstup vzduchu

2- Kontrolka prevádzky

3- Otočný gombík na nastavenie prevádzkového času

4- Pripojenie napájacieho kábla

5- VZDUCHOVÝ FILTER:

3.2. Príprava na použitie

UMIESTNENIE ZARIADENIA

Okolitá teplota nesmie byť vyššia ako 40 °C a relatívna vlhkosť vzduchu by mala byť nižšia ako 85 %. Zabezpečte dobré vetranie miestnosti, v ktorej sa bude zariadenie používať. Medzi každou stranou zariadenia a stenou alebo inými predmetmi by mala byť vzdialenosť aspoň 10 cm. Zariadenie by sa malo vždy používať na rovnom, stabilnom, čistom, ohňovzdornom a suchom povrchu a mimo dosahu detí a osôb so zníženými mentálnymi a zmyslovými schopnosťami. Zariadenie umiestnite tak, aby ste mali vždy prístup k sieťovej zástrčke. Napájací kábel pripojený k spotrebiču musí byť riadne uzemnený a musí zodpovedať špecifikáciám na štítku výrobku.

3.3. Používanie zariadenia

3.3.1 Odporúčaná pracovná doba

Odporúčaná pracovná doba [min] v závislosti od objemu miestnosti [m3]					
m3	50	100	150	200	300
min	8	16	24	32	48

POZNÁMKA! Neprekračujte „Odporúčanú prevádzkovú dobu“ uvedenú v tabuľkách vyššie.

POZNÁMKA! Obsluha zariadenia je zodpovedná za bezpečnostné opatrenia a prevádzku zariadenia.

3.3.2 Nastavenie počítadla pracovných hodín

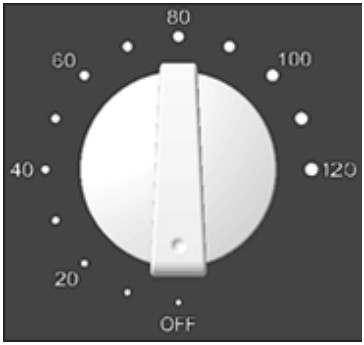

- Prevádzkový čas je možné nastaviť na 120 minút. Otočte koliesko v smere hodinových ručičiek a vyberte požadovaný čas.
- VYPNUTÉ: Zariadenie dokončilo odpočítavanie a vyplo sa.

POZNÁMKA! Po ukončení ošetrenia vetrajte miestnosť 15 až 30 minút. Do miestnosti nevstúpte skôr ako 2 hodiny po ukončení ozónovej úpravy.

POZNÁMKA! Zariadenie používajte iba v prázdnych miestnostiach! Ozón je dráždivý plyn, ktorý môže poškodiť biologické membrány radikálovými reakciami so svojimi zložkami. Ak je v miestnosti ošetrenej ozónom stále prítomný charakteristický zápach ozónu, najskôr sa uistite, že je zariadenie vypnuté, a potom miestnosť opustite a/alebo ju vyvetrajte.

POZOR! Nepozerajte sa priamo do modrého svetla lámp.

3.4. Čistenie a údržba

a) Pred čistením vždy odpojte zariadenie zo siete.

b) Na čistenie povrchu používajte iba nekorozívne čistiace prostriedky.

c) Zariadenie skladujte na suchom a chladnom mieste, mimo dosahu vlhkosti a priameho slnečného žiarenia.

d) Zariadenie nestriekajte prúdom vody ani ho neponárajte do vody.

e) Dbajte na to, aby sa do vnútra zariadenia nedostala voda cez otvory v kryte zariadenia.

f) Zariadenie je potrebné pravidelne kontrolovať, aby sa skontroloval jeho technický výkon a zistilo sa prípadné poškodenie.

g) Na čistenie používajte mäkkú, vlhkú handričku.

h) Pre efektívne používanie sa odporúča vymieňať ozónové platne každých 6 mesiacov.

VÝMENA POISTKY

POZNÁMKA! Poistku by mal vymeniť odborník!

1) Odpojte zariadenie od zdroja napájania.

2) Odpojte napájací kábel a rozoberte držiak poistky.

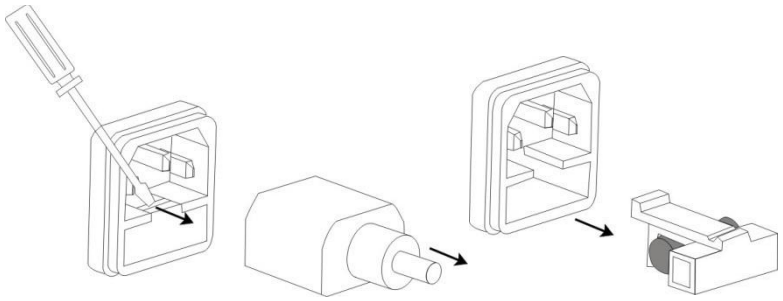

3) Vymeňte poistku a uistite sa, že parametre sú rovnaké.

4) Znovu vložte objímku poistky.

POZNÁMKA! Aby ste predišli poškodeniu poistkovej základne, pri jej vyberaní a vkladaní nepoužívajte nadmernú silu.

LIKVIDÁCIA STARÝCH ZARIADENIA

Tento spotrebič nevyhadzujte do domového odpadu. Odovzdajte ho na zbernom mieste pre elektrické a elektronické zariadenia. Skontrolujte symbol na výrobku, návod na použitie a obal. Plasty použité na výrobu zariadenia je možné recyklovať v súlade s ich označením. Výberom recyklácie významne prispievate k ochrane nášho životného prostredia. Informácie o miestnom recyklačnom zariadení vám poskytne miestne úrady.

Това ръководство за потребителя е създадено с помощта на машинен превод. Положили сме всички усилия, за да гарантираме точността на превода. Моля, обърнете внимание, че автоматичните преводи не са перфектни и не могат да заменят човешките преводачи. Официалната версия на ръководството за потребителя е на английски език. Всякакви разлики между преведената версия и английския оригинал не са правно обвързващи. Ако имате въпроси относно точността на превода, моля, вижте английската версия, която е официалната референция. Други езикови версии са достъпни при поискване чрез info@expondo.com.

Технически данни

Описание на параметъра	Параметър Стойност
Име на продукта	Озон-генератор
Модел	AIRCLEAN 10000
Номинално напрежение [V] / честота [Hz]	230/50
Номинална мощност [W]	100
Степен на озониране [mg/h]	10000
Капацитет на вентилатора [m3/h]	170
Лампа	ДА
Дължина на вълната на лампата [nm]	254
Размери [Ширина * Дължина * Височина; mm]	180*225*178
Тегло [kg]	3

1. Общо описание

Ръководството за потребителя е предназначено да ви помогне да използвате устройството безопасно и без смущения. Продуктът е проектиран и произведен в съответствие със строги технически указания, използвайки най-съвременни технологии и компоненти. Освен това, той е произведен в съответствие с най-строгите стандарти за качество.

НЕ ИЗПОЛЗВАЙТЕ УРЕДА, АКО СТЕ ПРОЧЕЛИ И РАЗБРАЛИ ВНИМАТЕЛНО ТОВА РЪКОВОДСТВО ЗА ИНСТРУКЦИЯ.

За да удължите живота на устройството и да осигурите безпроблемна работа, използвайте го в съответствие с това ръководство за употреба и извършвайте

редовна поддръжка. Техническите данни и спецификации в това ръководство за потребителя са актуални. Производителят си запазва правото да прави промени като част от подобряването на качеството.

Легенда

	Продуктът отговаря на съответните стандарти за безопасност.
	Прочетете инструкциите за употреба преди употреба.
	Продуктът трябва да се рециклира.
	**ПРЕДУПРЕЖДЕНИЕ!** или **ВНИМАНИЕ!** или **ЗАБЕЛЕЖКА!** Приложимо за дадената ситуация. (общ предупредителен знак)
	ВНИМАНИЕ! Предупреждение за токов удар!
	ПРЕДУПРЕЖДЕНИЕ: Токсични вещества, риск от отравяне!
	Само за вътрешна употреба.



ЗАБЕЛЕЖКА! Чертежите в това ръководство са само с илюстративна цел и може да се различават в някои детайли от действителния продукт.

2. Безопасност при употреба

ВНИМАНИЕ! Прочетете всички инструкции за безопасност и всички инструкции. Неспазването на предупрежденията и инструкциите може да доведе до сериозни наранявания или дори смърт.

Термините „устройство“ или „продукт“ се използват в предупрежденията и инструкциите, за да се отнасят до <генератора на озон>

2.1. Електрическа безопасност

a) Щепселът трябва да пасва в контакта. Не правете никакви модификации по конектора. Използването на оригинални щепсели и съответстващи контакти намалява риска от токов удар.

b) Избягвайте докосване на заземени елементи като тръби, отоплителни уреди, бойлери и хладилници. Съществува повишен риск от токов удар, ако заземеното устройство е изложено на дъжд, влиза в директен контакт с мокра повърхност или се използва във влажна среда. Ако в устройството попадне вода, съществува риск от повреда на устройството и токов удар.

c) Никога не докосвайте устройството с мокри или влажни ръце.

d) Използвайте кабела само по предназначение. Никога не го използвайте за носене на устройството или за изключване от контакта. Дръжте кабела далеч от източници на топлина, масло, остри ръбове или движещи се части. Повредените или заплетени кабели увеличават риска от токов удар.

e) Ако използването на устройството във влажна среда не може да се избегне, трябва да се използва предпазител за остатъчен ток (RCD). Използването на RCD намалява риска от токов удар.

f) Не използвайте уреда, ако захранващият кабел е повреден или показва очевидни признаци на износване. Повреден захранващ кабел трябва да бъде сменен от квалифициран електротехник или сервизен център на производителя.

g) За да избегнете токов удар, не потапяйте кабела, щепсела или устройството във вода или други течности. Не използвайте устройството върху мокри повърхности.

h) Предпазвайте устройството от намокряне. Предупреждение за токов удар!

2.2. Безопасност на работното място

a) Уверете се, че работното място е чисто и добре осветено. Разхвърляното или лошо осветено работно място може да доведе до злополуки. Опитайте се да мислите предварително, да наблюдавате какво се случва и да използвате здравия разум, когато работите с устройството.

b) Ако получите повреда или неизправност, незабавно изключете устройството и го докладвайте на ръководител.

c) Ако не сте сигурни дали продуктът работи правилно или забележите повреда, моля, свържете се със сервизния център на производителя.

d) Устройството може да се ремонтира само от сервизния център на производителя. Не се опитвайте да извършвате ремонти сами!

e) В случай на пожар, използвайте пожарогасител с прах или въглероден диоксид (CO2) (предназначен за употреба върху оборудване под напрежение), за да гасите пожара.

f) На деца или неупълномощени лица е забранено да влизат на работното място. (Разсейването може да доведе до загуба на контрол над устройството)

g) Редовно проверявайте състоянието на етикетите за безопасност. Ако етикетите са нечетливи, те ще трябва да бъдат сменени.

h) Моля, запазете това ръководство за бъдещи справки. Ако това устройство се предава на трета страна, трябва да се предоставят и инструкциите за експлоатация.

i) Дръжте устройството далеч от деца и животни.

j) Помещението, третирано с озон, трябва да бъде запечатано (затворете всички външни врати, уплътнете фугите на прозорци, врати и др.), механичната вентилация трябва да бъде изключена и вентилационните решетки трябва да бъдат покрити. Ако е възможно, вътрешната вентилация трябва да бъде включена, за да се улесни въздушният поток в третираното с озон помещение. Отворете всички вътрешни врати в помещението, третирано с озон (напр. баня, гардероб и др.).

k) По време на озоновата терапия не е позволено нито на хора, нито на животни да пребивават в помещението. Ако по някаква причина се налага

да влезете в помещението, трябва да го напуснете възможно най-скоро и да носите защитно облекло и инхалаторна маска с подходящ патрон.

l) Пушенето, откритият огън, използването на инструменти, които произвеждат пламъци или искри, използването на масла или мазнини, или предмети, замърсени с масло или мазнини, не са разрешени в третираното с озон помещение.

m) Напуснете помещението веднага след активиране на озоновата терапия.

n) Пред/на вратата на третираното с озон помещение поставете следното съобщение или предупредителен знак



ОЗОНОВА ТРЕТИРАНЕ В ПРОЦЕС

НЕ ВЛИЗАЙТЕ

Винаги имайте предвид! Когато използвате устройството, предпазвайте децата и другите странични лица.

2.3. Самозащита

a) Не използвайте устройството, ако сте уморени, болни или под въздействието на алкохол, наркотици или лекарства, които могат значително да влошат способността ви да работите с него.

b) Устройството не е предназначено за употреба от лица (включително деца) с намалени умствени и сензорни способности или от лица без опит и/или

знания, освен ако не са под наблюдение или не са получили инструкции от лице, отговорно за тяхната безопасност, как да използват устройството.

c) Устройството може да се използва само от физически годни лица, които са способни да го правят, които са подходящо обучени, запознати с тези инструкции и обучени в контекста на здравословните и безопасни условия на труд.

d) Когато работите с устройството, използвайте здравия си разум и бъдете бдителни. Временната загуба на концентрация при използване на устройството може да доведе до сериозни наранявания.

e) За да избегнете случайно включване на устройството, уверете се, че превключвателят е в положение ИЗКЛ., преди да го свържете към източник на захранване.

f) Устройството не е играчка. Децата трябва да бъдат наблюдавани, за да се гарантира, че не си играят с устройството.

2.4. Безопасна употреба на устройството

a) Уверете се, че щепселът е изключен от контакта, преди да правите настройки, да сменяте аксесоари или да оставяте устройството настрана. Тези предпазни мерки намаляват риска от случайно активиране на устройството.

b) Когато не се използва, съхранявайте го на безопасно място, далеч от деца и хора, които не са запознати с устройството и не са прочели ръководството за потребителя. Устройството може да бъде опасно в ръцете на неопитни потребители.

c) Поддържайте устройството в перфектно техническо състояние. Преди всяка употреба проверявайте устройството за общи повреди и особено за напукани части или елементи, както и за всякакви други състояния, които могат да повлияят на безопасната работа на устройството. Ако забележите някакви повреди, занесете устройството за ремонт преди употреба.

d) Дръжте устройството далеч от деца.

e) Ремонтът или поддръжката на устройството трябва да се извършват само от квалифицирани лица и с оригинални резервни части. Това гарантира безопасна употреба.

f) За да се гарантира целостта на устройството, фабрично монтираните предпазители не трябва да се отстраняват и винтовете не трябва да се разхлабват.

g) При транспортиране и боравене с устройството между склада и местоназначението, спазвайте принципите за здравословни и безопасни условия на труд за ръчно транспортиране, които се прилагат в страната, където се използва устройството.

h) Не местете, не регулирайте и не завъртайте устройството по време на работа.

i) Почиствайте устройството редовно, за да предотвратите натрупването на упорити замърсявания.

j) Не покривайте входа и изхода за въздух.

k) Устройството не е играчка. Деца не могат да извършват почистване и поддръжка без надзора на възрастен.

l) Забранено е намесата в конструкцията на устройството, за да се променят неговите параметри или конструкция.

m) Дръжте устройството далеч от източници на огън и топлина.

n) Уверете се, че колелото е здраво затегнато.

o) Не покривайте вентилационните отвори!

p) Лица с нарушено обоняние нямат право да използват устройството.

q) Уверете се, че имате достатъчно място около устройството, преди да го включите. Вентилационните отвори за озон не трябва да са запушени.

r) Строго е забранено вдишването на озона, излизащ директно от изходите на устройството. Както вдишването на високи концентрации на озон за кратък период от време, така и вдишването на ниски концентрации на озон за дълъг период от време може да доведе до сериозни рискове за здравето или живота!

ВНИМАНИЕ! Въпреки безопасната конструкция на устройството и неговите предпазители, както и използването на допълнителни елементи за защита на оператора, съществува нисък риск от злополука или нараняване при употреба на устройството. Бъдете бдителни и използвайте здравия си разум, когато използвате устройството.

3. Указания за употреба

Генераторът на озон генерира озон от околния въздух.

Продуктът е предназначен само за битова употреба!

Потребителят носи отговорност за всякакви щети, причинени от неправилна употреба на устройството.

3.1. Описание на устройството



1- Отвор за изход на въздух

2- Индикатор за работа

3- Въртящ се бутон за време на работа

4- Свързване на захранващия кабел

5- ВЪЗДУШЕН ФИЛТЪР:

3.2. Подготовка за употреба

МЕСТОПОЛОЖЕНИЕ НА УСТРОЙСТВОТО

Температурата на околната среда не трябва да е по-висока от 40°C, а относителната влажност трябва да е по-малка от 85%. Осигурете добра вентилация на помещението, в което ще се използва устройството. Трябва да

има разстояние от поне 10 см между всяка страна на устройството и стената или други предмети. Устройството трябва винаги да се използва върху равна, стабилна, чиста, огнеупорна и суха повърхност и далеч от деца и лица с намалени умствени и сензорни способности. Поставете устройството така, че винаги да имате достъп до щепсела. Захранващият кабел, свързан към уреда, трябва да е правилно заземен и да отговаря на спецификациите на етикета на продукта.

3.3. Употреба на устройството

3.3.1 Препоръчителни работни часове

Препоръчително работно време [мин] в зависимост от обема на помещението [м3]					
м3	50	100	150	200	300
мин	8	16	24	32	48

ЗАБЕЛЕЖКА! Не превишавайте „Препоръчителното време за работа“, както е посочено в таблиците по-горе.

ЗАБЕЛЕЖКА! Операторът на устройството е отговорен за мерките за безопасност и работата на устройството.

3.3.2 Настройка на брояча на работните часове

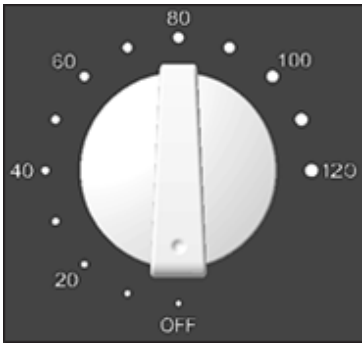

- Възможно е да се настрои работното време на 120 минути. Завъртете диска по посока на часовниковата стрелка и изберете желаното време.

- ИЗКЛ.: Устройството е завършило обратното броене и е изключено.

ЗАБЕЛЕЖКА! След приключване на лечението, проветрете стаята в продължение на 15 до 30 минути. Влизайте в стаята не по-рано от 2 часа след края на озоновата терапия.

ЗАБЕЛЕЖКА! Използвайте устройството само в празни помещения! Озонът е дразнещ газ, който може да увреди биологичните мембрани чрез радикални реакции със своите компоненти. Ако характерната миризма на озон все още е налице в третираната с озон стая, първо се уверете, че уредът е изключен, след което напуснете стаята и/или я проветрете.

ВНИМАНИЕ! Не гледайте директно в синята светлина на лампите.

3.4. Почистване и поддръжка

a) Винаги изключвайте уреда от контакта, преди да го почиствате.

b) Използвайте само некорозивни препарати за почистване на повърхността.

c) Съхранявайте устройството на сухо и хладно място, далеч от влага и пряка слънчева светлина.

d) Не пръскайте устройството с водна струя и не го потапяйте във вода.

e) Уверете се, че през отворите в корпуса на устройството не попада вода във вътрешността му.

f) Устройството трябва да се проверява редовно, за да се провери техническата му работа и да се установят евентуални повреди.

g) Използвайте мека, влажна кърпа за почистване.

h) За ефективна употреба се препоръчва смяна на озонозащитните пластини на всеки 6 месеца.

СМЯНА НА ПРЕДПАЗИТЕЛ

ЗАБЕЛЕЖКА! Предпазителят трябва да се смени от специалист!

1) Изключете устройството от захранването.

2) Изключете захранващия кабел и разглобете държача на предпазителя.

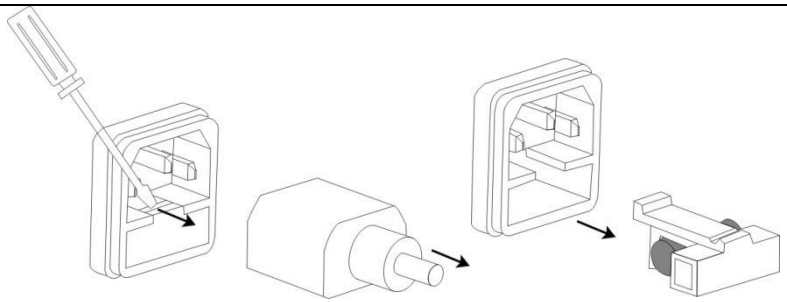

3) Сменете предпазителя и се уверете, че параметрите са същите.

4) Поставете отново гнездото на предпазителя.

ЗАБЕЛЕЖКА! За да предотвратите повреда на основата на предпазителя, не използвайте прекомерна сила при изваждането и поставянето ѝ.

ИЗХВЪРЛЯНЕ НА СТАРО ОБОРУДВАНЕ

Не изхвърляйте този уред заедно с битовите отпадъци. Предайте го в пункт за рециклиране и събиране на електрическо и електронно оборудване. Проверете символа върху продукта, инструкциите за употреба и опаковката. Пластмасите, използвани за направата на устройството, могат да бъдат рециклирани съгласно етикета им. Избирайки рециклиране, вие допринасяте важно за опазването на околната среда. Свържете се с местните власти за информация относно местния център за рециклиране.

Αυτό το εγχειρίδιο χρήστη έχει δημιουργηθεί με μηχανική μετάφραση. Έχουμε καταβάλει κάθε δυνατή προσπάθεια για να διασφαλίσουμε την ακρίβεια της μετάφρασης. Ωστόσο, λάβετε υπόψη ότι οι αυτόματες μεταφράσεις δεν είναι τέλειες και δεν μπορούν να αντικαταστήσουν τους ανθρώπινους μεταφραστές. Η επίσημη έκδοση του εγχειριδίου χρήστη είναι στα Αγγλικά. Τυχόν διαφορές μεταξύ της μεταφρασμένης έκδοσης και του αγγλικού πρωτοτύπου δεν είναι νομικά δεσμευτικές. Εάν έχετε οποιεσδήποτε ερωτήσεις σχετικά με την ακρίβεια της μετάφρασης, ανατρέξτε στην αγγλική έκδοση, η οποία αποτελεί την επίσημη αναφορά. Εκδόσεις σε άλλες γλώσσες είναι διαθέσιμες κατόπιν αιτήματος μέσω του info@expondo.com.

Τεχνικά δεδομένα

Περιγραφή της παραμέτρου	Παράμετρος Τιμή
Όνομα προϊόντος	Γεννήτρια όζοντος
Μοντέλο	AIRCLEAN 10000
Ονομαστική τάση [V] / συχνότητα [Hz]	230/50
Ονομαστική ισχύς [W]	100
Βαθμός οζονισμού [mg/h]	10000
Χωρητικότητα ανεμιστήρα [m3/h]	170
Λάμπα	NAI
Μήκος κύματος λάμπας [nm]	254
Διαστάσεις [Πλάτος * Μήκος * Ύψος· mm]	180*225*178
Βάρος [kg]	3

1. Γενική περιγραφή

Το εγχειρίδιο χρήστη έχει σχεδιαστεί για να σας βοηθήσει να χρησιμοποιείτε τη συσκευή με ασφάλεια και χωρίς παρεμβολές. Το προϊόν έχει σχεδιαστεί και κατασκευαστεί σύμφωνα με αυστηρές τεχνικές οδηγίες χρησιμοποιώντας τεχνολογίες και εξαρτήματα αιχμής. Επιπλέον, κατασκευάζεται σύμφωνα με τα αυστηρότερα πρότυπα ποιότητας.

ΜΗΝ ΧΡΗΣΙΜΟΠΟΙΕΙΤΕ ΤΗ ΣΥΣΚΕΥΗ ΕΚΤΟΣ ΑΝ ΕΧΕΤΕ ΔΙΑΒΑΣΕΙ ΚΑΙ ΚΑΤΑΝΟΗΣΕΙ ΠΡΟΣΕΚΤΙΚΑ ΑΥΤΟ ΤΟ ΕΓΧΕΙΡΙΔΙΟ ΟΔΗΓΙΩΝ.

Για να παρατείνετε τη διάρκεια ζωής της συσκευής και να διασφαλίσετε την απρόσκοπτη λειτουργία της, χρησιμοποιήστε την σύμφωνα με το παρόν εγχειρίδιο

οδηγιών και εκτελείτε τακτική συντήρηση. Τα τεχνικά δεδομένα και οι προδιαγραφές σε αυτό το εγχειρίδιο χρήστη είναι ενημερωμένα. Ο κατασκευαστής διατηρεί το δικαίωμα να κάνει αλλαγές στο πλαίσιο της βελτίωσης της ποιότητας.

Υπόμνημα

	Το προϊόν συμμορφώνεται με τα σχετικά πρότυπα ασφαλείας.
	Διαβάστε τις οδηγίες χρήσης πριν από τη χρήση.
	Το προϊόν πρέπει να ανακυκλωθεί.
	**ΠΡΟΕΙΔΟΠΟΙΗΣΗ!** ή **ΠΡΟΣΟΧΗ!** ή **ΣΗΜΕΙΩΣΗ!** Ισχύει για την δεδομένη περίπτωση. (κοινό προειδοποιητικό σύμβολο)
	ΠΡΟΣΟΧΗ! Προειδοποίηση για ηλεκτροπληξία!
	ΠΡΟΕΙΔΟΠΟΙΗΣΗ: Τοξικές ουσίες, κίνδυνος δηλητηρίασης!
	Μόνο για εσωτερική χρήση.



ΣΗΜΕΙΩΣΗ! Τα σχέδια σε αυτό το εγχειρίδιο είναι μόνο για επεξηγηματικούς σκοπούς και ενδέχεται να διαφέρουν σε ορισμένες λεπτομέρειες από το πραγματικό προϊόν.

2. Ασφάλεια χρήσης

ΠΡΟΣΟΧΗ! Διαβάστε όλες τις οδηγίες ασφαλείας και όλες τις οδηγίες. Η μη τήρηση των προειδοποιήσεων και των οδηγιών μπορεί να οδηγήσει σε σοβαρό τραυματισμό ή ακόμα και θάνατο.

Οι όροι "συσκευή" ή "προϊόν" χρησιμοποιούνται στις προειδοποιήσεις και τις οδηγίες για να αναφερθούν στη <γεννήτρια όζοντος>

2.1. Ηλεκτρική ασφάλεια

a) Το φις πρέπει να ταιριάζει στην πρίζα. Μην κάνετε καμία τροποποίηση στον σύνδεσμο. Η χρήση γνήσιων βυσμάτων και αντίστοιχων πριζών μειώνει τον κίνδυνο ηλεκτροπληξίας.

b) Αποφύγετε την επαφή με γειωμένα στοιχεία όπως σωλήνες, θερμαντήρες, λέβητες και ψυγεία. Υπάρχει αυξημένος κίνδυνος ηλεκτροπληξίας εάν η γειωμένη συσκευή εκτεθεί σε βροχή, έρθει σε άμεση επαφή με υγρή επιφάνεια ή λειτουργεί σε υγρό περιβάλλον. Εάν εισέλθει νερό στη συσκευή, υπάρχει κίνδυνος ζημιάς στη συσκευή και ηλεκτροπληξίας.

c) Μην αγγίζετε ποτέ τη συσκευή με βρεγμένα ή υγρά χέρια.

d) Χρησιμοποιήστε το καλώδιο μόνο για τον προβλεπόμενο σκοπό. Ποτέ μην το χρησιμοποιείτε για να μεταφέρετε τη συσκευή ή να την αποσυνδέσετε από την πρίζα. Κρατήστε το καλώδιο μακριά από πηγές θερμότητας, λάδι, αιχμηρές άκρες ή κινούμενα μέρη. Τα κατεστραμμένα ή μπερδεμένα καλώδια αυξάνουν τον κίνδυνο ηλεκτροπληξίας.

e) Εάν η χρήση της συσκευής σε υγρό περιβάλλον δεν μπορεί να αποφευχθεί, θα πρέπει να χρησιμοποιηθεί ένας διακόπτης κυκλώματος υπολειπόμενου ρεύματος (RCD). Η χρήση ενός RCD μειώνει τον κίνδυνο ηλεκτροπληξίας.

f) Μην χρησιμοποιείτε τη συσκευή εάν το καλώδιο τροφοδοσίας είναι κατεστραμμένο ή παρουσιάζει εμφανή σημάδια φθοράς. Ένα κατεστραμμένο καλώδιο τροφοδοσίας πρέπει να αντικατασταθεί από έναν εξειδικευμένο ηλεκτρολόγο ή από το κέντρο σέρβις του κατασκευαστή.

g) Για να αποφύγετε ηλεκτροπληξία, μην βυθίζετε το καλώδιο, το φις ή τη συσκευή σε νερό ή άλλα υγρά. Μην χρησιμοποιείτε τη συσκευή σε βρεγμένες επιφάνειες.

h) Αποτρέψτε το να βραχεί η συσκευή. Προειδοποίηση για ηλεκτροπληξία!

2.2. Ασφάλεια στην εργασία

a) Βεβαιωθείτε ότι ο χώρος εργασίας είναι καθαρός και καλά φωτισμένος. Ένας ακατάστατος ή κακώς φωτισμένος χώρος εργασίας μπορεί να οδηγήσει σε ατυχήματα. Προσπαθήστε να σκέφτεστε εκ των προτέρων, να παρατηρείτε τι συμβαίνει και να χρησιμοποιείτε την κοινή λογική όταν εργάζεστε με τη συσκευή.

b) Εάν αντιμετωπίσετε οποιαδήποτε ζημιά ή δυσλειτουργία, απενεργοποιήστε αμέσως τη συσκευή και αναφέρετέ την αμέσως σε έναν προϊστάμενο.

c) Εάν δεν είστε σίγουροι για την ορθή λειτουργία του προϊόντος ή εάν παρατηρήσετε κάποια ζημιά, επικοινωνήστε με το κέντρο σέρβις του κατασκευαστή.

d) Η συσκευή μπορεί να επισκευαστεί μόνο από το κέντρο σέρβις του κατασκευαστή. Μην επιχειρήσετε επισκευές μόνοι σας!

e) Σε περίπτωση πυρκαγιάς, χρησιμοποιήστε πυροσβεστήρα σκόνης ή διοξειδίου του άνθρακα (CO2) (που προορίζεται για χρήση σε ενεργό εξοπλισμό) για να σβήσετε την πυρκαγιά.

f) Απαγορεύεται η είσοδος παιδιών ή μη εξουσιοδοτημένων ατόμων σε χώρους εργασίας. (Η απόσπαση της προσοχής μπορεί να οδηγήσει σε απώλεια ελέγχου της συσκευής).

g) Ελέγχετε τακτικά την κατάσταση των ετικετών ασφαλείας. Εάν οι ετικέτες είναι δυσανάγνωστες, θα πρέπει να αντικατασταθούν.

h) Παρακαλούμε φυλάξτε αυτό το εγχειρίδιο για μελλοντική αναφορά. Εάν αυτή η συσκευή παραχωρηθεί σε τρίτους, πρέπει να παρέχονται οι οδηγίες λειτουργίας.

i) Κρατήστε τη συσκευή μακριά από παιδιά και ζώα.

j) Ο χώρος που έχει υποστεί επεξεργασία με όζον πρέπει να είναι σφραγισμένος (κλείστε όλες τις εξωτερικές πόρτες, σφραγίστε τις ενώσεις σε παράθυρα, πόρτες κ.λπ.), ο μηχανικός αερισμός πρέπει να είναι απενεργοποιημένος και οι γρίλιες εξαερισμού πρέπει να είναι καλυμμένες. Εάν είναι δυνατόν, θα πρέπει να ενεργοποιηθεί ο εσωτερικός αερισμός για να διευκολυνθεί η ροή του αέρα στο δωμάτιο που έχει υποστεί επεξεργασία με όζον. Ανοίξτε όλες τις

εσωτερικές πόρτες στο δωμάτιο που έχει υποστεί επεξεργασία με όζον (π.χ. μπάνιο, ντουλάπα κ.λπ.).

k) Κατά τη διάρκεια της θεραπείας με όζον, δεν επιτρέπεται η παραμονή ανθρώπων ή ζώων στο δωμάτιο. Εάν για οποιονδήποτε λόγο χρειαστεί να εισέλθετε στο δωμάτιο, θα πρέπει να το εγκαταλείψετε το συντομότερο δυνατό και να φορέσετε προστατευτικό ρουχισμό και μάσκα εισπνοής με κατάλληλο φυσίγγιο.

l) Απαγορεύεται το κάπνισμα, η γυμνή φωτιά, η χρήση εργαλείων που παράγουν φλόγες ή σπινθήρες, η χρήση λαδιών ή λιπών ή αντικειμένων που έχουν μολυνθεί με λάδι ή γράσο στο δωμάτιο που έχει υποστεί επεξεργασία με όζον.

m) Εγκαταλείψτε το δωμάτιο αμέσως μετά την ενεργοποίηση της θεραπείας με όζον.

n) Μπροστά/πάνω στην πόρτα του δωματίου που έχει υποστεί επεξεργασία με όζον, τοποθετήστε την ακόλουθη ειδοποίηση ή προειδοποιητική πινακίδα



ΘΕΡΑΠΕΙΑ ΟΖΟΝ ΣΕ ΕΞΕΛΙΞΗ

ΜΗΝ ΕΙΣΕΡΧΕΣΤΕ

Να προσέχετε πάντα! Κατά τη χρήση της συσκευής, προστατεύστε τα παιδιά και άλλους παρευρισκόμενους.

2.3. Αυτοπροστασία

a) Μην χρησιμοποιείτε τη συσκευή εάν είστε κουρασμένοι, άρρωστοι ή υπό την επήρεια αλκοόλ, ναρκωτικών ή φαρμάκων που μπορεί να επηρεάσουν σημαντικά την ικανότητά σας να τη χειρίζεστε.

b) Η συσκευή δεν προορίζεται για χρήση από άτομα (συμπεριλαμβανομένων των παιδιών) με μειωμένες νοητικές και αισθητηριακές ικανότητες ή από άτομα με έλλειψη εμπειρίας ή/και γνώσεων, εκτός εάν επιβλέπονται ή έχουν λάβει οδηγίες από άτομο υπεύθυνο για την ασφάλειά τους σχετικά με τον τρόπο χρήσης της συσκευής.

c) Ο χειρισμός της συσκευής επιτρέπεται μόνο από σωματικά ικανά άτομα που είναι σε θέση να το κάνουν, είναι κατάλληλα εκπαιδευμένα, εξοικειωμένα με αυτές τις οδηγίες και έχουν εκπαιδευτεί στο πλαίσιο της επαγγελματικής υγείας και ασφάλειας.

d) Όταν εργάζεστε με τη συσκευή, χρησιμοποιήστε την κοινή σας λογική και παραμείνετε σε εγρήγορση. Η προσωρινή απώλεια συγκέντρωσης κατά τη χρήση της συσκευής μπορεί να οδηγήσει σε σοβαρούς τραυματισμούς.

e) Για να αποφύγετε την τυχαία ενεργοποίηση της συσκευής, βεβαιωθείτε ότι ο διακόπτης βρίσκεται στη θέση OFF πριν τη συνδέσετε σε μια πηγή ρεύματος.

f) Η συσκευή δεν είναι παιχνίδι. Τα παιδιά πρέπει να επιβλέπονται για να διασφαλιστεί ότι δεν παίζουν με τη συσκευή.

2.4. Ασφαλής χρήση της συσκευής

a) Βεβαιωθείτε ότι το φις είναι αποσυνδεδεμένο από την πρίζα πριν κάνετε ρυθμίσεις, αντικαταστήσετε αξεσουάρ ή αφήσετε τη συσκευή στην άκρη. Αυτές οι προφυλάξεις μειώνουν τον κίνδυνο τυχαίας ενεργοποίησης της συσκευής.

b) Όταν δεν τη χρησιμοποιείτε, φυλάξτε την σε ασφαλές μέρος, μακριά από παιδιά και άτομα που δεν είναι εξοικειωμένα με τη συσκευή και δεν έχουν διαβάσει το εγχειρίδιο χρήσης. Η συσκευή μπορεί να είναι επικίνδυνη στα χέρια άπειρων χρηστών.

c) Διατηρήστε τη συσκευή σε άριστη τεχνική κατάσταση. Πριν από κάθε χρήση, ελέγξτε τη συσκευή για γενικές ζημιές, και ιδιαίτερα για ραγισμένα μέρη ή στοιχεία, καθώς και για οποιεσδήποτε άλλες συνθήκες που μπορεί να επηρεάσουν την ασφαλή λειτουργία της συσκευής. Εάν παρατηρήσετε οποιαδήποτε ζημιά, πηγαίνετε τη συσκευή για επισκευή πριν από τη χρήση.

d) Κρατήστε τη συσκευή μακριά από παιδιά.

e) Η επισκευή ή η συντήρηση της συσκευής πρέπει να πραγματοποιείται μόνο από εξειδικευμένα άτομα και με χρήση γνήσιων ανταλλακτικών. Αυτό διασφαλίζει την ασφαλή χρήση.

f) Για να διασφαλιστεί η ακεραιότητα της συσκευής, δεν πρέπει να αφαιρούνται τα εργοστασιακά τοποθετημένα προστατευτικά και δεν πρέπει να χαλαρώνουν οι βίδες.

g) Κατά τη μεταφορά και τον χειρισμό της συσκευής μεταξύ της αποθήκης και του προορισμού, τηρείτε τις αρχές υγείας και ασφάλειας στην εργασία για τις χειροκίνητες μεταφορές που ισχύουν στη χώρα όπου χρησιμοποιείται η συσκευή.

h) Μην μετακινείτε, ρυθμίζετε ή περιστρέφετε τη συσκευή κατά την εργασία.

i) Καθαρίζετε τακτικά τη συσκευή για να αποτρέψετε τη συσσώρευση επίμονης βρωμιάς.

j) Μην καλύπτετε την είσοδο και την έξοδο αέρα.

k) Η συσκευή δεν είναι παιχνίδι. Οι εργασίες καθαρισμού και συντήρησης δεν επιτρέπεται να εκτελούνται από παιδιά χωρίς την επίβλεψη ενήλικα.

l) Απαγορεύεται η παρέμβαση στη δομή της συσκευής για την αλλαγή των παραμέτρων ή της κατασκευής της.

m) Κρατήστε τη συσκευή μακριά από πηγές φωτιάς και θερμότητας.

n) Βεβαιωθείτε ότι ο τροχός είναι σφιχτός.

o) Μην καλύπτετε τους αεραγωγούς!

p) Άτομα με μειωμένη αίσθηση όσφρησης δεν επιτρέπεται να χρησιμοποιούν τη συσκευή.

q) Βεβαιωθείτε ότι έχετε αρκετό χώρο γύρω από τη συσκευή πριν την ενεργοποιήσετε. Οι αεραγωγοί όζοντος δεν πρέπει να είναι φραγμένοι.

r) Απαγορεύεται αυστηρά η εισπνοή του όζοντος που εξέρχεται απευθείας από τις εξόδους της συσκευής. Τόσο η εισπνοή υψηλών συγκεντρώσεων όζοντος σε σύντομο χρονικό διάστημα όσο και η εισπνοή χαμηλών συγκεντρώσεων όζοντος για μεγάλο χρονικό διάστημα μπορούν να οδηγήσουν σε σοβαρούς κινδύνους για την υγεία ή τη ζωή!

ΠΡΟΣΟΧΗ! Παρά την ασφαλή κατασκευή της συσκευής και των προστατευτικών της, καθώς και τη χρήση πρόσθετων στοιχείων για την προστασία του χειριστή, υπάρχει χαμηλός κίνδυνος ατυχήματος ή τραυματισμού κατά τη χρήση της συσκευής. Να είστε σε εγρήγορση και να χρησιμοποιείτε την κοινή λογική σας κατά τη χρήση της συσκευής.

3. Οδηγίες Χρήσης

Η γεννήτρια όζοντος παράγει όζον από τον αέρα του περιβάλλοντος.

Το προϊόν προορίζεται μόνο για οικιακή χρήση!

Ο χρήστης φέρει την ευθύνη για οποιαδήποτε ζημιά προκληθεί από ακατάλληλη χρήση της συσκευής.

3.1. Περιγραφή της συσκευής



1- Έξοδος αέρα

2- Ενδεικτική λυχνία λειτουργίας

3- Περιστροφικό κουμπί για τον χρόνο λειτουργίας

4- Σύνδεση του καλωδίου τροφοδοσίας

5- ΦΙΛΤΡΟ ΑΕΡΑ:

3.2. Προετοιμασία για χρήση

ΘΕΣΗ ΣΥΣΚΕΥΗΣ

Η θερμοκρασία περιβάλλοντος δεν πρέπει να είναι υψηλότερη από 40°C και η σχετική υγρασία πρέπει να είναι μικρότερη από 85%. Βεβαιωθείτε ότι ο χώρος στον οποίο θα χρησιμοποιηθεί η συσκευή είναι καλός. Πρέπει να υπάρχει απόσταση τουλάχιστον 10 cm μεταξύ κάθε πλευράς της συσκευής και του τοίχου ή άλλων αντικειμένων. Η συσκευή πρέπει πάντα να χρησιμοποιείται σε επίπεδη, σταθερή, καθαρή, πυράντοχη και στεγνή επιφάνεια και μακριά από παιδιά και άτομα με μειωμένες νοητικές και αισθητηριακές ικανότητες. Τοποθετήστε τη συσκευή έτσι ώστε να έχετε πάντα πρόσβαση στο φις τροφοδοσίας. Το καλώδιο τροφοδοσίας που είναι συνδεδεμένο στη συσκευή πρέπει να είναι σωστά γειωμένο και να συμμορφώνεται με τις προδιαγραφές στην ετικέτα του προϊόντος.

3.3. Χρήση της συσκευής

3.3.1 Συνιστώμενες ώρες λειτουργίας

Συνιστώμενος χρόνος λειτουργίας [λεπτά] ανάλογα με τον όγκο του δωματίου [m3]					
m3	50	100	150	200	300
λεπτά	8	16	24	32	48

ΣΗΜΕΙΩΣΗ! Μην υπερβαίνετε τον "Συνιστώμενο Χρόνο Λειτουργίας" όπως αναφέρεται στους παραπάνω πίνακες.

ΣΗΜΕΙΩΣΗ! Ο χειριστής της συσκευής είναι υπεύθυνος για τα μέτρα ασφαλείας και τη λειτουργία της συσκευής.

3.3.2 Ρύθμιση του Μετρητή ωρών εργασίας

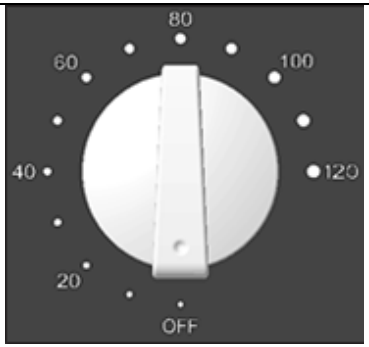

- Είναι δυνατό να ρυθμίσετε τον χρόνο εργασίας στα 120 λεπτά. Γυρίστε τον επιλογέα δεξιόστροφα και επιλέξτε τον επιθυμητό χρόνο.
- ΑΠΕΝΕΡΓΟΠΟΙΗΣΗ: Η συσκευή έχει ολοκληρώσει την αντίστροφη μέτρηση και έχει απενεργοποιηθεί.

ΣΗΜΕΙΩΣΗ! Μετά την ολοκλήρωση της θεραπείας, αερίστε το δωμάτιο για 15 έως 30 λεπτά. Μπείτε στο δωμάτιο το νωρίτερο 2 ώρες μετά το τέλος της θεραπείας με όζον.

ΣΗΜΕΙΩΣΗ! Χρησιμοποιήστε τη συσκευή μόνο σε άδεια δωμάτια! Το όζον είναι ένα ερεθιστικό αέριο που μπορεί να βλάψει τις βιολογικές μεμβράνες μέσω ριζικών αντιδράσεων με τα συστατικά του. Εάν η χαρακτηριστική μυρωδιά του όζοντος εξακολουθεί να υπάρχει στο δωμάτιο που έχει υποστεί επεξεργασία με όζον, βεβαιωθείτε πρώτα ότι η μονάδα είναι απενεργοποιημένη και στη συνέχεια εγκαταλείψτε το δωμάτιο ή/και αερίστε το.

ΠΡΟΣΟΧΗ! Μην κοιτάτε απευθείας το μπλε φως των λαμπτήρων.

3.4. Καθαρισμός και συντήρηση

a) Πάντα να αποσυνδέετε τη συσκευή από την πρίζα πριν καθαρίσετε τη συσκευή.

b) Χρησιμοποιείτε μόνο μη διαβρωτικά απορρυπαντικά για τον καθαρισμό της επιφάνειας.

c) Αποθηκεύστε τη συσκευή σε ξηρό, δροσερό μέρος, μακριά από υγρασία και άμεσο ηλιακό φως.

d) Μην ψεκάζετε τη συσκευή με πίδακα νερού ή μην την βυθίζετε σε νερό.

e) Βεβαιωθείτε ότι δεν εισέρχεται νερό στο εσωτερικό της συσκευής από τα ανοίγματα στο περίβλημα της συσκευής.

f) Η συσκευή πρέπει να ελέγχεται τακτικά για να ελέγχεται η τεχνική της απόδοση και να διαπιστώνονται τυχόν ζημιές.

g) Χρησιμοποιήστε ένα μαλακό, υγρό πανί για τον καθαρισμό.

h) Για αποτελεσματική χρήση, συνιστάται η αντικατάσταση των πλακών όζοντος κάθε 6 μήνες.

ΑΝΤΙΚΑΤΑΣΤΑΣΗ ΑΣΦΑΛΕΙΑΣ

ΣΗΜΕΙΩΣΗ! Η ασφάλεια πρέπει να αντικαθίσταται από ειδικό!

1) Αποσυνδέστε τη συσκευή από την παροχή ρεύματος.

2) Αποσυνδέστε το καλώδιο τροφοδοσίας και αποσυναρμολογήστε τη θήκη της ασφάλειας.

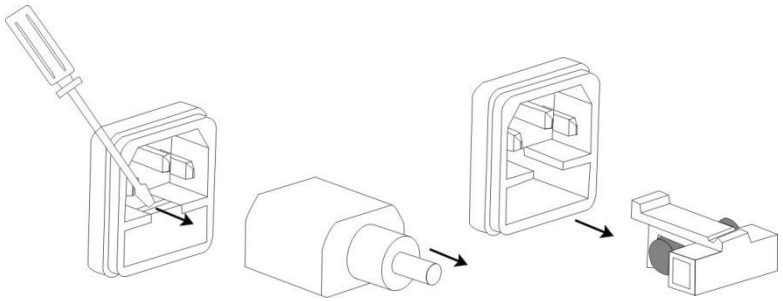

3) Αντικαταστήστε την ασφάλεια και βεβαιωθείτε ότι οι παράμετροι είναι οι ίδιες.

4) Επανατοποθετήστε την υποδοχή της ασφάλειας.

ΣΗΜΕΙΩΣΗ! Για να αποφύγετε τυχόν ζημιά στη βάση της ασφάλειας, μην ασκείτε υπερβολική δύναμη κατά την αφαίρεση και την τοποθέτηση της βάσης της ασφάλειας.

ΑΠΟΡΡΙΨΗ ΠΑΛΙΟΥ ΕΞΟΠΛΙΣΜΟΥ

Μην απορρίπτετε αυτήν τη συσκευή μαζί με τα οικιακά απορρίμματα. Παραδώστε την σε σημείο ανακύκλωσης και συλλογής ηλεκτρικού και ηλεκτρονικού εξοπλισμού. Ελέγξτε το σύμβολο στο προϊόν, τις οδηγίες χρήσης και τη συσκευασία. Τα πλαστικά που χρησιμοποιούνται για την κατασκευή της συσκευής μπορούν να

ανακυκλωθούν σύμφωνα με την ετικέτα τους. Επιλέγοντας την ανακύκλωση, συμβάλλετε σημαντικά στην προστασία του περιβάλλοντός μας. Επικοινωνήστε με τις τοπικές αρχές για πληροφορίες σχετικά με την τοπική σας εγκατάσταση ανακύκλωσης.

Ovaj korisnički priručnik izrađen je pomoću strojnog prijevoda. Uložili smo maksimalan napor kako bismo osigurali točnost prijevoda. Međutim, imajte na umu da automatski prijevodi nisu savršeni i ne mogu zamijeniti ljudske prevoditelje. Službena verzija korisničkog priručnika je na engleskom jeziku. Sve razlike između prevedene verzije i engleskog originala nisu pravno obvezujuće. Ako imate bilo kakvih pitanja o točnosti prijevoda, pogledajte englesku verziju koja je službena referenca. Verzije na drugim jezicima dostupne su na zahtjev putem info@expondo.com.

Tehnički podaci

Opis parametra	Parametar Vrijednost
Naziv proizvoda	Generator ozona
Model	AIRCLEAN 10000
Nazivni napon [V] / frekvencija [Hz]	230/50
Nazivna snaga [W]	100
Stupanj ozoniranja [mg/h]	10000
Kapacitet ventilatora [m3/h]	170
Žarulja	DA
Valna duljina žarulje [nm]	254
Dimenzije [Širina * Duljina * Visina; mm]	180*225*178
Težina [kg]	3

1. Opći opis

Korisnički priručnik osmišljen je kako bi vam pomogao da uređaj koristite sigurno i bez smetnji. Proizvod je dizajniran i proizveden u skladu sa strogim tehničkim smjernicama korištenjem najsuvremenijih tehnologija i komponenti. Osim toga, proizveden je u skladu s najstrožim standardima kvalitete.

NE KORISTITE UREĐAJ AKO NISTE PAŽLJIVO PROČITALI I RAZUMJELI OVAJ UPUTE ZA UPORABU.

Kako biste produžili vijek trajanja uređaja i osigurali nesmetan rad, koristite ga u skladu s ovim priručnikom s uputama i redovito održavajte. Tehnički podaci i specifikacije u ovom priručniku za korisnike su ažurni. Proizvođač zadržava pravo na promjene kao dio poboljšanja kvalitete.

Legenda

CE	Proizvod je u skladu s relevantnim sigurnosnim standardima.
	Prije upotrebe pročitajte upute za uporabu.
	Proizvod se mora reciklirati.
	**UPOZORENJE!** ili **OPREZ!** ili **NAPOMENA!** Primjenjivo na danu situaciju. (uobičajeni znak upozorenja)
	PAŽNJA! Upozorenje na strujni udar!
	UPOZORENJE: Otrovne tvari, opasnost od trovanja!
	Samo za unutarnju upotrebu.



NAPOMENA! Crteži u ovom priručniku služe samo u ilustrativne svrhe i mogu se u nekim detaljima razlikovati od stvarnog proizvoda.

2. Sigurnost pri uporabi

**PAŽNJA!** Pročitajte sve sigurnosne upute i sve upute. Nepoštivanje upozorenja i uputa može dovesti do ozbiljnih ozljeda ili čak smrti.

Izrazi "uređaj" ili "proizvod" koriste se u upozorenjima i uputama za <generator ozona>

2.1. Električna sigurnost

a) Utikač mora odgovarati utičnici. Ne vršite nikakve preinake na konektoru. Korištenje originalnih utikača i odgovarajućih utičnica smanjuje rizik od strujnog udara.

b) Izbjegavajte dodirivanje uzemljenih elemenata poput cijevi, grijača, bojlera i hladnjaka. Postoji povećani rizik od strujnog udara ako je uzemljeni uređaj izložen kiši, dođe u izravan kontakt s mokrom površinom ili se koristi u vlažnom okruženju. Ako voda uđe u uređaj, postoji rizik od oštećenja uređaja i strujnog udara.

c) Nikada ne dodirujte uređaj mokrim ili vlažnim rukama.

d) Kabel koristite samo za njegovu namjenu. Nikada ga ne koristite za nošenje uređaja ili ga ne isključujte iz utičnice. Držite kabel dalje od izvora topline, ulja, oštrih rubova ili pokretnih dijelova. Oštećeni ili zapetljani kabeli povećavaju rizik od strujnog udara.

e) Ako se korištenje uređaja u vlažnom okruženju ne može izbjeći, treba koristiti prekidač za preostalu struju (RCD). Korištenje RCD-a smanjuje rizik od strujnog udara.

f) Nemojte koristiti uređaj ako je kabel za napajanje oštećen ili pokazuje očite znakove istrošenosti. Oštećeni kabel za napajanje treba zamijeniti kvalificirani električar ili servisni centar proizvođača.

g) Kako biste izbjegli strujni udar, nemojte uranjati kabel, utikač ili uređaj u vodu ili druge tekućine. Nemojte koristiti uređaj na mokrim površinama.

h) Spriječite smočenje uređaja. Upozorenje na strujni udar!

2.2. Sigurnost na radu

a) Provjerite je li radno mjesto čisto i dobro osvijetljeno. Neuredno ili slabo osvijetljeno radno mjesto može dovesti do nesreća. Pokušajte unaprijed razmišljati, promatrati što se događa i koristiti zdrav razum pri radu s uređajem.

b) Ako primijetite bilo kakvu štetu ili kvar, odmah isključite uređaj i odmah prijavite to nadređenom.

c) Ako niste sigurni radi li proizvod ispravno ili ako primijetite bilo kakvu štetu, obratite se servisnom centru proizvođača.

d) Uređaj smije popravljati samo servisni centar proizvođača. Ne pokušavajte sami popravljati!

e) U slučaju požara upotrijebite aparat za gašenje požara u prahu ili ugljičnim dioksidom (CO2) (namijenjen za upotrebu na opremi pod naponom) za gašenje požara.

f) Djeci ili neovlaštenim osobama zabranjen je ulazak na radno mjesto. (Ometanje pažnje može dovesti do gubitka kontrole nad uređajem)

g) Redovito provjeravajte stanje sigurnosnih naljepnica. Ako su naljepnice nečitljive, potrebno ih je zamijeniti.

h) Molimo sačuvajte ovaj priručnik za buduću upotrebu. Ako se ovaj uređaj daje trećoj strani, moraju se dostaviti upute za uporabu.

i) Držite uređaj dalje od djece i životinja.

j) Prostorija tretirana ozonom mora biti zatvorena (zatvorite sva vanjska vrata, zatvorite spojeve na prozorima, vratima itd.), mehanička ventilacija mora biti isključena, a ventilacijske rešetke moraju biti pokrivene. Ako je moguće, unutarnja ventilacija treba biti uključena kako bi se olakšao protok zraka u prostoriji tretiranoj ozonom. Otvorite sva unutarnja vrata u prostoriji tretiranoj ozonom (npr. kupaonica, ormar itd.).

k) Tijekom tretmana ozonom, ni ljudi ni životinje ne smiju boraviti u prostoriji. Ako iz bilo kojeg razloga morate ući u prostoriju, trebate je što prije napustiti i nositi zaštitnu odjeću i masku za inhalaciju s odgovarajućim uloškom.

l) Pušenje, otvorena vatra, korištenje alata koji proizvode plamen ili iskre, korištenje ulja ili masti ili predmeta kontaminiranih uljem ili mašću nisu dozvoljeni u prostoriji tretiranoj ozonom.

m) Odmah napustite prostoriju nakon aktiviranja tretmana ozonom.

n) Ispred/na vrata prostorije tretirane ozonom postavite sljedeću obavijest ili znak upozorenja



TRETMAN OZONOM U TIJEKU

NE ULAZITE

⚠ **Uvijek imajte na umu!** Prilikom korištenja uređaja zaštitite djecu i druge prolaznike.

2.3. Samozaštita

a) Nemojte koristiti uređaj ako ste umorni, bolesni ili pod utjecajem alkohola, narkotika ili lijekova koji mogu značajno smanjiti vašu sposobnost rukovanja uređajem.

b) Uređaj nije namijenjen za korištenje osobama (uključujući djecu) sa smanjenim mentalnim i senzornim sposobnostima ili osobama s nedostatkom iskustva i/ili znanja, osim ako ih ne nadzire ili nisu primile upute od osobe odgovorne za njihovu sigurnost o korištenju uređaja.

c) Uređajem smiju rukovati samo fizički sposobne osobe koje su to sposobne učiniti, koje su odgovarajuće obučene, upoznate s ovim uputama i obučene u kontekstu zaštite na radu.

d) Prilikom rada s uređajem koristite zdrav razum i budite oprezni. Privremeni gubitak koncentracije prilikom korištenja uređaja može dovesti do ozbiljnih ozljeda.

e) Kako biste izbjegli slučajno uključivanje uređaja, prije spajanja uređaja na izvor napajanja provjerite je li prekidač u položaju ISKLJUČENO.

f) Uređaj nije igračka. Djeca moraju biti pod nadzorom kako bi se osiguralo da se ne igraju s uređajem.

2.4. Sigurna uporaba uređaja

a) Prije podešavanja, zamjene pribora ili odlaganja uređaja provjerite je li utikač isključen iz struje. Ove mjere opreza smanjuju rizik od slučajnog aktiviranja uređaja.

b) Kada se ne koristi, čuvajte ga na sigurnom mjestu, dalje od djece i osoba koje nisu upoznate s uređajem i nisu pročitale korisnički priručnik. Uređaj može biti opasan u rukama neiskusnih korisnika.

c) Uređaj održavajte u besprijekornom tehničkom stanju. Prije svake upotrebe pregledajte uređaj na opća oštećenja, a posebno napuknute dijelove ili elemente, kao i na bilo koja druga stanja koja mogu utjecati na siguran rad uređaja. Ako primijetite bilo kakva oštećenja, prije upotrebe odnesite uređaj na popravak.

d) Uređaj držite izvan dohvata djece.

e) Popravak ili održavanje uređaja smiju obavljati samo kvalificirane osobe i koristiti originalne rezervne dijelove. To osigurava sigurnu upotrebu.

f) Kako bi se osigurala cjelovitost uređaja, tvornički ugrađeni štitnici ne smiju se uklanjati niti se smiju odvrtati vijci.

g) Prilikom transporta i rukovanja uređajem između skladišta i odredišta, pridržavajte se načela zaštite na radu i sigurnosti za ručni transport koji vrijede u zemlji u kojoj se uređaj koristi.

h) Nemojte pomicati, podešavati ili rotirati uređaj tijekom rada.

i) Redovito čistite uređaj kako biste spriječili nakupljanje tvrdokorne prljavštine.

j) Nemojte prekrivati ulaz i izlaz zraka.

k) Uređaj nije igračka. Djeca ne smiju obavljati čišćenje i održavanje bez nadzora odrasle osobe.

l) Zabranjeno je intervenirati u strukturu uređaja kako bi se promijenili njegovi parametri ili konstrukcija.

m) Držite uređaj dalje od izvora vatre i topline.

n) Provjerite je li kotač dobro pričvršćen.

o) Ne prekrivajte otvore za zrak!

p) Osobe s oštećenim njuhom ne smiju koristiti uređaj.

q) Prije uključivanja provjerite imate li dovoljno prostora oko uređaja. Otvori za ozon ne smiju biti začepljeni.

r) Strogo je zabranjeno izravno udisati ozon koji izlazi iz izlaza uređaja. Udisanje visokih koncentracija ozona tijekom kratkog vremenskog razdoblja i udisanje niskih koncentracija ozona tijekom duljeg vremenskog razdoblja može dovesti do ozbiljnih zdravstvenih ili životnih rizika!

PAŽNJA! Unatoč sigurnoj konstrukciji uređaja i njegovih zaštitnih elemenata, kao i korištenju dodatnih elemenata za zaštitu operatera, postoji mali rizik od nezgode ili ozljede prilikom korištenja uređaja. Budite oprezni i koristite zdrav razum prilikom korištenja uređaja.

3. Smjernice za uporabu

Generator ozona stvara ozon iz okolnog zraka.

Proizvod je namijenjen samo za kućnu upotrebu!

Korisnik je odgovoran za svaku štetu uzrokovanu nepravilnom upotrebom uređaja.

3.1. Opis uređaja



1- Izlaz za zrak

2- Indikatorska lampica rada

3- Okretni gumb za vrijeme rada

4- Spajanje kabela za napajanje

5- FILTER ZRAKA:

3.2. Priprema za upotrebu

LOKACIJA UREĐAJA

Temperatura okoline ne smije biti viša od 40°C, a relativna vlažnost zraka treba biti manja od 85%. Osigurajte dobru ventilaciju prostorije u kojoj će se uređaj koristiti. Između svake strane uređaja i zida ili drugih predmeta treba biti razmak od najmanje 10 cm. Uređaj uvijek treba koristiti na ravnoj, stabilnoj, čistoj, vatrootpornoj i suhoj površini te izvan dohvata djece i osoba sa smanjenim mentalnim i senzornim sposobnostima. Uređaj postavite tako da uvijek imate pristup utikaču. Kabel za napajanje spojen na uređaj mora biti propisno uzemljen i u skladu sa specifikacijama na naljepnici proizvoda.

3.3. Upotreba uređaja

3.3.1 Preporučeni radni sati

Preporučeno vrijeme rada [min] ovisno o volumenu prostorije [m3]					
m3	50	100	150	200	300
min	8	16	24	32	48

NAPOMENA! Ne prekoračujte "Preporučeno vrijeme rada" kako je navedeno u gornjim tablicama.

NAPOMENA! Operater uređaja odgovoran je za sigurnosne mjere i rad uređaja.

3.3.2 Postavljanje brojača radnih sati

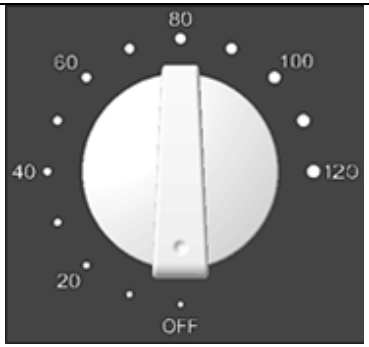

- Moguće je postaviti vrijeme rada na 120 minuta. Okrenite kotačić u smjeru kazaljke na satu i odaberite željeno vrijeme.
- ISKLJUČENO: Uređaj je završio odbrojavanje i isključio se.

NAPOMENA! Nakon završetka tretmana, prozračite prostoriju 15 do 30 minuta. U prostoriju uđite najranije 2 sata nakon završetka tretmana ozonom.

NAPOMENA! Uređaj koristite samo u praznim prostorijama! Ozon je nadražujući plin koji može oštetiti biološke membrane radikalnim reakcijama sa svojim komponentama. Ako je karakterističan miris ozona još uvijek prisutan u prostoriji tretiranoj ozonom, prvo provjerite je li uređaj isključen, a zatim napustite prostoriju i/ili je prozračite.

PAŽNJA! Ne gledajte izravno u plavo svjetlo lampi.

3.4. Čišćenje i održavanje

a) Uvijek isključite uređaj iz struje prije čišćenja.

b) Za čišćenje površine koristite samo nekorozivne deterdžente.

c) Uređaj čuvajte na suhom, hladnom mjestu, dalje od vlage i izravne sunčeve svjetlosti.

d) Ne prskajte uređaj mlazom vode niti ga uranjajte u vodu.

e) Pazite da voda ne uđe u unutrašnjost uređaja kroz otvore na kućištu uređaja.

f) Uređaj se mora redovito pregledavati kako bi se provjerile njegove tehničke performanse i utvrdila eventualna oštećenja.

g) Za čišćenje koristite meku, vlažnu krpu.

h) Za učinkovitu upotrebu preporučuje se zamjena ozonskih ploča svakih 6 mjeseci.

O ZAMJENI OSIGURAČA

NAPOMENA! Osigurač treba zamijeniti stručnjak!

1) Isključite uređaj iz napajanja.

2) Isključite kabel za napajanje i rastavite držač osigurača.

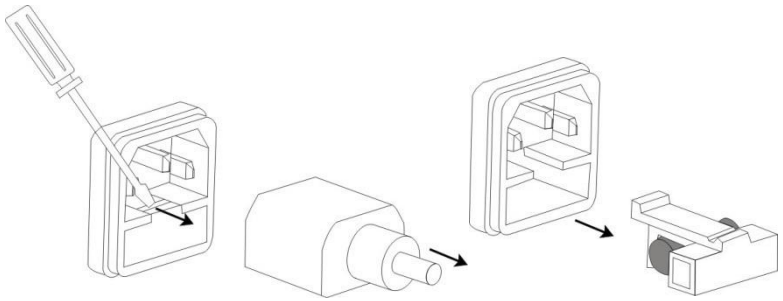

3) Zamijenite osigurač i provjerite jesu li parametri isti.

4) Ponovno umetnite podnožje osigurača.

NAPOMENA! Kako biste spriječili oštećenje podnožja osigurača, nemojte koristiti pretjeranu silu prilikom vađenja i umetanja podnožja osigurača.

ZBRINJAVANJE STARE OPREME

Ne odlažite ovaj uređaj s kućnim otpadom. Odložite ga na odlagalište za recikliranje i prikupljanje električne i elektroničke opreme. Provjerite simbol na proizvodu, upute za uporabu i ambalažu. Plastika korištena za izradu uređaja može se reciklirati u skladu s njihovom oznakom. Odabirom recikliranja dajete važan doprinos zaštiti našeg okoliša. Za informacije o lokalnom postrojenju za recikliranje obratite se lokalnim vlastima.

Šis naudotojo vadovas sukurtas naudojant mašininį vertimą. Dėjome visas pastangas, kad užtikrintume vertimo tikslumą. Tačiau atkreipkite dėmesį, kad automatiniai vertimai nėra tobuli ir negali pakeisti žmonių vertėjų. Oficiali naudotojo vadovo versija yra anglų kalba. Bet kokie skirtumai tarp išverstos versijos ir originalo anglų kalba nėra teisiškai įpareigojantys. Jei turite klausimų dėl vertimo tikslumo, žr. anglų kalbą, kuri yra oficiali nuoroda. Kitų kalbų versijas galite gauti paprašę el. pašto adresu info@expondo.com.

Techniniai duomenys

Parametro aprašymas	Parametro vertė
Produkto pavadinimas	Ozono generatorius
Modelis	AIRCLEAN 10000
Nominali įtampa [V] / dažnis [Hz]	230/50
Nominali galia [W]	100
Ozonavimo laipsnis [mg/h]	10000
Ventiliatoriaus našumas [m3/h]	170
Lempa	TAIP
Lempos bangos ilgis [nm]	254
Matmenys [Plotis * Ilgis * Aukštis; mm]	180 * 225 * 178
Svoris [kg]	3

1. Bendras aprašymas

Naudotojo vadovas skirtas padėti jums saugiai ir be trukdžių naudoti įrenginį. Produktas suprojektuotas ir pagamintas laikantis griežtų techninių gairių, naudojant pažangiausias technologijas ir komponentus. Be to, jis pagamintas laikantis griežčiausių kokybės standartų.

NENAUDOKITE PRIETAISO, JEI ATIDŽIAI NEPERSKAITĖTE IR NESUPRATOTE ŠIOS INSTRUKCIJOS.

Norėdami pailginti prietaiso tarnavimo laiką ir užtikrinti sklandų veikimą, naudokite jį pagal šią naudojimo instrukciją ir reguliariai atlikite techninę priežiūrą. Šiame naudotojo vadove pateikti techniniai duomenys ir specifikacijos yra naujausi. Gamintojas pasilieka teisę atlikti pakeitimus, siekdamas gerinti kokybę.

Legenda

CE	Produktas atitinka atitinkamus saugos standartus.
	Prieš naudodami perskaitykite naudojimo instrukciją.
	Produktas turi būti perdirbtas.
	**ĮSPĖJIMAS!** arba **ATSARGIAI!** arba **PASTABA!** Taikoma konkrečiai situacijai. (bendras įspėjamasis ženklas)
	DĖMESIO! Įspėjimas apie elektros smūgį!
	ĮSPĖJIMAS: Toksiškos medžiagos, apsinuodijimo pavojus!
	Tik vidiniam naudojimui.

 **PASTABA! Šio vadovo brėžiniai yra tik iliustraciniai ir kai kuriomis detalėmis gali skirtis nuo tikrojo gaminio.**

2. Saugus naudojimas

 **DĖMESIO!** Perskaitykite visas saugos instrukcijas ir visas instrukcijas. Nesilaikant įspėjimų ir instrukcijų, galima sunkiai susižaloti ar net mirti.

Terminai „prietaisas“ arba „gaminys“ įspėjimuose ir instrukcijose vartojami kalbant apie <ozono generatorių>

2.1. Elektros sauga

a) Kištukas turi tilpti į lizdą. Neatlikite jokių jungties modifikacijų. Originalių kištukų ir atitinkamų lizdų naudojimas sumažina elektros smūgio riziką.

b) Venkite liesti įžemintų elementų, tokių kaip vamzdžiai, šildytuvai, katilai ir šaldytuvai. Padidėja elektros smūgio rizika, jei įžemintas įrenginys lyja, tiesiogiai liečiasi su šlapiu paviršiumi arba yra naudojamas drėgnoje aplinkoje. Jei į įrenginį patektų vandens, kyla pavojus jį sugadinti ir patirti elektros smūgį.

c) Niekada nelieskite įrenginio šlapiomis ar drėgnomis rankomis.

d) Naudokite laidą tik pagal paskirtį. Niekada nenaudokite jo įrenginiui nešti ir neatjunkite jo nuo maitinimo lizdo. Laikykite laidą atokiau nuo šilumos šaltinių, alyvos, aštrių briaunų ar judančių dalių. Pažeisti ar susipynę laidai padidina elektros smūgio riziką.

e) Jei negalima išvengti įrenginio naudojimo drėgnoje aplinkoje, reikia naudoti liekamosios srovės grandinės pertraukiklį (RCD). RCD naudojimas sumažina elektros smūgio riziką.

f) Nenaudokite prietaiso, jei maitinimo laidas pažeistas arba rodo akivaizdžius susidėvėjimo požymius. Pažeistą maitinimo laidą turėtų pakeisti kvalifikuotas elektrikas arba gamintojo techninės priežiūros centras.

g) Kad išvengtumėte elektros smūgio, nemerkite laido, kištuko ar įrenginio į vandenį ar kitus skysčius. Nenaudokite įrenginio ant šlapių paviršių.

h) Saugokite, kad įrenginys nesušlaptų. Įspėjimas dėl elektros smūgio!

2.2. Sauga darbe

a) Įsitikinkite, kad darbo vieta yra švari ir gerai apšviesta. Netvarkinga arba prastai apšviesta darbo vieta gali tapti nelaimingų atsitikimų priežastimi. Stenkitės mąstyti į priekį, stebėkite, kas vyksta, ir dirbdami su įrenginiu vadovaukitės sveiku protu.

b) Pastebėję kokių nors pažeidimų ar gedimų, nedelsdami išjunkite įrenginį ir nedelsdami praneškite apie tai vadovui.

c) Jei nesate tikri, ar gaminys veikia tinkamai, arba pastebėjote kokių nors pažeidimų, kreipkitės į gamintojo techninės priežiūros centrą.

d) Įrenginį gali remontuoti tik gamintojo techninės priežiūros centras. Nebandykite remontuoti patys!

e) Kilus gaisrui, gaisrui gesinti naudokite miltelinį arba anglies dioksido (CO_2) gesintuvą (skirtą naudoti su įjungta įranga).

f) Vaikams ar pašaliniams asmenims draudžiama įeiti į darbo vietą. (Dėl išsiblaškymo galite prarasti įrenginio kontrolę).

g) Reguliariai tikrinkite saugos etikečių būklę. Jei etiketės neįskaitomos, jas reikės pakeisti.

h) Prašome išsaugoti šį vadovą ateičiai. Jei šis įrenginys perduodamas trečiajai šaliai, būtina pateikti naudojimo instrukcijas.

i) Laikykite įrenginį atokiau nuo vaikų ir gyvūnų.

j) Ozonu apdorota patalpa turi būti sandari (uždarykite visas išorines duris, užsandarinkite langų, durų ir kt. jungtis), mechaninė ventiliacija turi būti išjungta, o ventiliacijos grotelės turi būti uždengtos. Jei įmanoma, reikia įjungti vidinę ventiliaciją, kad ozonu apdorotoje patalpoje būtų lengviau cirkuliuoti orui. Atidarykite visas ozonu apdoroto kambario vidaus duris (pvz., vonios kambario, spintos ir kt.).

k) Ozono apdorojimo metu patalpoje negali būti nei žmonių, nei gyvūnų. Jei dėl kokių nors priežasčių reikia patekti į patalpą, turite ją kuo greičiau palikti ir dėvėti apsauginius drabužius bei inhaliacinę kaukę su atitinkama kasete.

l) Ozono apdorotoje patalpoje draudžiama rūkyti, naudoti atvirą ugnį, įrankius, kurie skleidžia liepsną ar kibirkštis, naudoti alyvas ar riebalus arba daiktus, užterštus alyva ar riebalais.

m) Įjungę ozono apdorojimą, nedelsdami išeikite iš patalpos.

n) Priešais/ant ozono apdorotos patalpos durų pakabinkite šį pranešimą arba įspėjamąjį ženklą



VYKSTA OZONO APDOROJIMAS

NEĮEITI

Visada atkreipkite dėmesį! Naudodamiesi prietaisu, apsaugokite vaikus ir kitus pašalinius asmenis.

2.3. Savisauga

a) Nenaudokite prietaiso, jei esate pavargę, sergate arba esate apsvaigę nuo alkoholio, narkotinių medžiagų ar vaistų, kurie gali smarkiai pakenkti jūsų gebėjimui valdyti prietaisą.

b) Prietaisas nėra skirtas naudoti asmenims (įskaitant vaikus), kurių protiniai ir jutiminiai gebėjimai yra riboti, arba asmenims, neturintiems patirties ir (arba) žinių, nebent juos prižiūri už jų saugumą atsakingas asmuo arba jie gauna nurodymus iš tokio asmens, kaip naudoti prietaisą.

c) Įrenginį gali naudoti tik fiziškai pajėgūs asmenys, kurie gali tai daryti, yra tinkamai apmokyti, susipažinę su šiomis instrukcijomis ir apmokyti darbuotojų saugos ir sveikatos srityje.

d) Dirbdami su prietaisu, vadovaukitės sveiku protu ir būkite budrūs. Laikinas susikaupimo praradimas naudojant prietaisą gali sukelti sunkius sužalojimus.

e) Kad netyčia neįjungtumėte prietaiso, prieš prijungdami jį prie maitinimo šaltinio, įsitikinkite, kad jungiklis yra IŠJUNGTOS padėtyje.

f) Prietaisas nėra žaislas. Vaikus reikia prižiūrėti, kad jie nežaistų su prietaisu.

2.4. Saugus prietaiso naudojimas

a) Prieš atlikdami pakeitimus, keisdami priedus arba padėdami prietaisą į šalį, įsitikinkite, kad kištukas yra ištrauktas iš elektros lizdo. Šios atsargumo priemonės sumažina atsitiktinio prietaiso įjungimo riziką.

b) Kai nenaudojate, laikykite jį saugioje vietoje, atokiau nuo vaikų ir asmenų, kurie nėra susipažinę su prietaisu ir neperskaitė naudotojo vadovo. Prietaisas gali būti pavojingas nepatyrusių naudotojų rankose.

c) Laikykite prietaisą nepriekaištingos techninės būklės. Prieš kiekvieną naudojimą patikrinkite, ar prietaisas nėra pažeistas, ypač ar nėra įtrūkusių dalių ar elementų, taip pat ar nėra kitų sąlygų, kurios gali turėti įtakos saugiam prietaiso naudojimui. Pastebėję kokių nors pažeidimų, prieš naudodami prietaisą nuneškite jį remontuoti.

d) Laikykite prietaisą vaikams nepasiekiamoje vietoje.

e) Įrenginio remontą ar techninę priežiūrą gali atlikti tik kvalifikuoti asmenys, naudodami originalias atsargines dalis. Tai užtikrina saugų naudojimą.

f) Siekiant užtikrinti įrenginio vientisumą, negalima nuimti gamykloje sumontuotų apsaugų ir neatsukti jokių varžtų.

g) Transportuojant ir tvarkant įrenginį tarp sandėlio ir paskirties vietos, laikykitės darbo saugos ir sveikatos principų, taikomų rankiniam transportavimui toje šalyje, kurioje įrenginys naudojamas.

h) Darbo metu nejudinkite, nereguliuokite ir nesukite įrenginio.

i) Reguliariai valykite įrenginį, kad nesikauptų sunkiai įveikiami nešvarumai.

j) Neuždenkite oro įleidimo ir išleidimo angų.

k) Įrenginys nėra žaislas. Vaikai negali atlikti valymo ir priežiūros darbų be suaugusiojo priežiūros.

l) Draudžiama kištis į įrenginio konstrukciją, norint pakeisti jo parametrus ar konstrukciją.

m) Laikykite įrenginį atokiau nuo ugnies ir šilumos šaltinių.

n) Įsitikinkite, kad ratas tvirtai pritvirtintas.

o) Neuždenkite ventiliacijos angų!

p) Asmenims, turintiems sutrikusią uoslę, įrenginio naudoti neleidžiama.

q) Prieš įjungdami įrenginį, įsitikinkite, kad aplink jį yra pakankamai vietos. Ozono ventiliacijos angos neturi būti užsikimšusios.

r) Griežtai draudžiama tiesiogiai įkvėpti ozono, išeinančio iš įrenginio išleidimo angų. Tiek didelės ozono koncentracijos įkvėpimas per trumpą laiką, tiek mažos ozono koncentracijos įkvėpimas per ilgą laiką gali sukelti rimtą pavojų sveikatai ar gyvybei!

DĖMESIO! Nepaisant saugios įrenginio ir jo apsaugų konstrukcijos, taip pat papildomų elementų, skirtų operatoriui apsaugoti, naudojimo, nelaimingų atsitikimų ar sužalojimų rizika naudojant įrenginį yra maža. Naudodami įrenginį, būkite budrūs ir vadovaukitės sveiku protu.

3. Naudojimo gairės

Ozono generatorius gamina ozoną iš aplinkos oro.

Produktas skirtas naudoti tik buityje!

Vartotojas yra atsakingas už bet kokią žalą, atsiradusią dėl netinkamo prietaiso naudojimo.

3.1. Prietaiso aprašymas



1- Oro išleidimo anga

2- Veikimo indikatoriaus lemputė

3- Sukamoji rankenėlė veikimo laikui nustatyti

4- Maitinimo laido prijungimas

5- ORO FILTRAS:

3.2. Paruošimas naudoti

PRIETAISO VIETA

Aplinkos temperatūra neturi būti aukštesnė nei 40 °C, o santykinė oro drėgmė turi būti mažesnė nei 85 %. Užtikrinkite gerą patalpos, kurioje bus naudojamas prietaisas, vėdinimą. Tarp kiekvienos prietaiso pusės ir sienos ar kitų objektų turi būti bent 10 cm atstumas. Prietaisą visada reikia naudoti ant lygaus, stabilaus, švaraus, ugniai atsparaus ir sauso paviršiaus, vaikams ir asmenims su sumažėjusiais protiniais ir jutimo gebėjimais nepasiekiamoje vietoje. Pastatykite prietaisą taip, kad visada turėtumėte prieigą prie maitinimo kištuko. Prie prietaiso prijungtas maitinimo laidas turi būti tinkamai įžemintas ir atitikti gaminio etiketėje nurodytus duomenis.

3.3. Prietaiso naudojimas

3.3.1 Rekomenduojamas darbo laikas

Rekomenduojamas darbo laikas [min.] priklausomai nuo patalpos tūrio [m3]					
m3	50	100	150	200	300
min	8	16	24	32	48

PASTABA! Neviršykite aukščiau pateiktose lentelėse nurodyto „Rekomenduojamo veikimo laiko“.

PASTABA! Įrenginio operatorius yra atsakingas už saugos priemones ir įrenginio veikimą.

3.3.2 Darbo valandų skaitiklio nustatymas

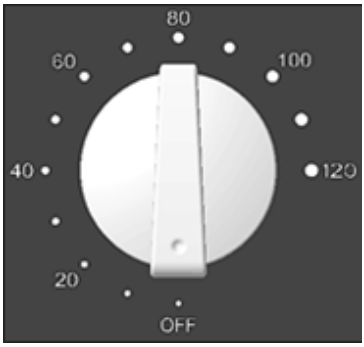

- Galima nustatyti 120 minučių darbo laiką. Pasukite ratuką pagal laikrodžio rodyklę ir pasirinkite norimą laiką.
- IŠJUNGTA: Įrenginys baigė atgalinį skaičiavimą ir išsijungė.

PASTABA! Baigus procedūrą, vėdinkite kambarį 15–30 minučių. Įeikite į kambarį ne anksčiau kaip po 2 valandų nuo ozono apdorojimo pabaigos.

PASTABA! Naudokite prietaisą tik tuščiose patalpose! Ozonas yra dirginančios dujos, kurios gali pažeisti biologines membranas per radikalias reakcijas su savo komponentais. Jei ozonu apdorotoje patalpoje vis dar juntamas būdingas ozono kvapas, pirmiausia įsitikinkite, kad įrenginys išjungtas, tada išeikite iš patalpos ir (arba) ją išvėdinkite.

DĖMESIO! Nežiūrėkite tiesiai į mėlyną lempų šviesą.

3.4. Valymas ir priežiūra

a) Prieš valydami prietaisą, visada atjunkite jį nuo elektros tinklo.

b) Paviršiui valyti naudokite tik nekorozinius ploviklius.

c) Prietaisą laikykite sausoje, vėsioje vietoje, toliau nuo drėgmės ir tiesioginių saulės spindulių.

d) Nepurkškite prietaiso vandens srove ir nemerkite jo į vandenį.

e) Įsitikinkite, kad vanduo nepatektų į prietaiso vidų per prietaiso korpuso angas.

f) Įrenginį reikia reguliariai tikrinti, siekiant patikrinti jo technines charakteristikas ir nustatyti bet kokius pažeidimus.

g) Valymui naudokite minkštą, drėgną šluostę.

h) Norint efektyviai naudoti, rekomenduojama ozono plokštes keisti kas 6 mėnesius.

SAUGIKLIO KEITIMAS

PASTABA! Saugiklį turi pakeisti specialistas!

1) Atjunkite įrenginį nuo maitinimo šaltinio.

2) Atjunkite maitinimo laidą ir išardykite saugiklio laikiklį.

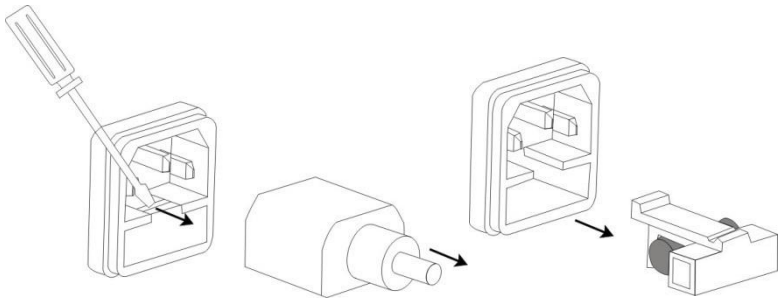

3) Pakeiskite saugiklį ir įsitikinkite, kad parametrai yra vienodi.

4) Įstatykite saugiklio lizdą atgal.

PASTABA! Kad nepažeistumėte saugiklio pagrindo, išimdami ir įdėdami jo nenaudokite per didelės jėgos.

SENOS ĮRANGOS ATLIEKŲ ŠALINIMAS

Neišmeskite šio prietaiso su buitinėmis atliekomis. Pristatykite jį į elektros ir elektroninės įrangos perdirbimo ir surinkimo punktą. Patikrinkite gaminio simbolį, naudojimo instrukcijas ir pakuotę. Prietaiso gamybai naudojamas plastikas gali būti perdirbamas pagal jo ženklinimą. Pasirinkdami perdirbimą, jūs svariai prisidedate prie mūsų aplinkos apsaugos. Norėdami gauti informacijos apie vietinį perdirbimo įrenginį, kreipkitės į vietos valdžios institucijas.

Acest manual de utilizare a fost creat folosind o traducere automată. Am depus toate eforturile pentru a asigura acuratețea traducerii. Cu toate acestea, vă rugăm să rețineți că traducerile automate nu sunt perfecte și nu pot înlocui traducătorii umani. Versiunea oficială a manualului de utilizare este în limba engleză. Orice diferențe dintre versiunea tradusă și originalul în limba engleză nu au caracter obligatoriu din punct de vedere juridic. Dacă aveți întrebări cu privire la acuratețea traducerii, vă rugăm să consultați versiunea în limba engleză, care este referința oficială. Alte versiuni lingvistice sunt disponibile la cerere prin intermediul adresei info@expondo.com.

Date tehnice

Descrierea parametrului	Parametru Valoare
Denumire produs	Generator de ozon
Model	AIRCLEAN 10000
Tensiune nominală [V] / frecvență [Hz]	230/50
Putere nominală [W]	100
Grad de ozonare [mg/h]	10000
Capacitate ventilator [m3/h]	170
Lampă	DA
Lungimea de undă a lămpii [nm]	254
Dimensiuni [Lățime * Lungime * Înălțime; mm]	180*225*178
Greutate [kg]	3

1. Descriere generală

Manualul de utilizare este conceput pentru a vă ajuta să utilizați dispozitivul în siguranță și fără interferențe. Produsul este proiectat și fabricat conform unor instrucțiuni tehnice stricte, utilizând tehnologii și componente de ultimă generație. În plus, este fabricat în conformitate cu cele mai stricte standarde de calitate.

NU UTILIZAȚI APARATUL DACĂ AȚI CITIT ȘI ÎNȚELES CU ATENȚIE ACEST MANUAL DE INSTRUCȚIUNI.

Pentru a prelungi durata de viață a dispozitivului și a asigura o funcționare fără probleme, utilizați-l în conformitate cu acest manual de instrucțiuni și efectuați întreținerea regulată. Datele tehnice și specificațiile din acest manual de utilizare sunt

actualizate. Producătorul își rezervă dreptul de a efectua modificări ca parte a îmbunătățirii calității.

Legendă

	Produsul respectă standardele de siguranță relevante.
	Citiți instrucțiunile de utilizare înainte de utilizare.
	Produsul trebuie reciclat.
	**AVERTISMENT!** sau **ATENȚIE!** sau **NOTĂ!** Aplicabil situației date. (semn de avertizare comun)
	ATENȚIE! Avertisment de electrocutare!
	AVERTISMENT: Substanțe toxice, risc de otrăvire!
	Doar pentru uz intern.

 **NOTĂ! Desenele din acest manual sunt doar cu titlu ilustrativ și pot diferi în anumite detalii de produsul real.**

2. Siguranța utilizării

 **ATENȚIE!** Citiți toate instrucțiunile de siguranță și toate instrucțiunile. Nerespectarea avertismentelor și instrucțiunilor poate duce la vătămări grave sau chiar deces.

Termenii „dispozitiv” sau „produs” sunt utilizați în avertismente și instrucțiuni pentru a se referi la <generatorul de ozon>

2.1. Siguranța electrică

a) Ștecherul trebuie să se potrivească în priză. Nu efectuați nicio modificare a conectorului. Utilizarea ștecherelor originale și a prizelor corespunzătoare reduce riscul de electrocutare.

b) Evitați atingerea elementelor împământate, cum ar fi țevile, încălzitoarele, boilerele și frigiderele. Există un risc crescut de electrocutare dacă dispozitivul împământat este expus la ploaie, intră în contact direct cu o suprafață umedă sau este utilizat într-un mediu umed. Dacă apa pătrunde în dispozitiv, există riscul de deteriorare a dispozitivului și de electrocutare.

c) Nu atingeți niciodată dispozitivul cu mâinile ude sau umede.

d) Utilizați cablul numai în scopul prevăzut. Nu îl utilizați niciodată pentru a transporta dispozitivul sau pentru a-l deconecta de la priză. Țineți cablul departe de surse de căldură, ulei, muchii ascuțite sau piese în mișcare. Cablurile deteriorate sau încâlcite cresc riscul de electrocutare.

e) Dacă utilizarea dispozitivului într-un mediu umed nu poate fi evitată, trebuie utilizat un întrerupător de curent rezidual (RCD). Utilizarea unui RCD reduce riscul de electrocutare.

f) Nu utilizați aparatul dacă cablul de alimentare este deteriorat sau prezintă semne evidente de uzură. Un cablu de alimentare deteriorat trebuie înlocuit de un electrician calificat sau de centrul de service al producătorului.

g) Pentru a evita electrocutarea, nu scufundați cablul, ștecherul sau dispozitivul în apă sau alte lichide. Nu utilizați dispozitivul pe suprafețe umede.

h) Evitați udarea dispozitivului. Avertisment de electrocutare!

2.2. Siguranța la locul de muncă

a) Asigurați-vă că locul de muncă este curat și bine iluminat. Un loc de muncă dezordonat sau slab iluminat poate duce la accidente. Încercați să anticipați, să observați ce se întâmplă și să dați dovadă de bun simț atunci când lucrați cu dispozitivul.

b) Dacă întâmpinați orice defecțiune sau deteriorare, opriți imediat dispozitivul și raportați-o unui supraveghetor.

c) Dacă nu sunteți sigur că produsul funcționează corect sau dacă observați vreo defecțiune, vă rugăm să contactați centrul de service al producătorului.

d) Dispozitivul poate fi reparat numai de centrul de service al producătorului. Nu încercați să efectuați reparații singur!

e) În caz de incendiu, utilizați un stingător cu pulbere sau dioxid de carbon (CO2) (destinat utilizării pe echipamente sub tensiune) pentru a stinge incendiul.

f) Copiilor sau persoanelor neautorizate le este interzis accesul la locul de muncă. (O distragere a atenției poate duce la pierderea controlului asupra dispozitivului)

g) Verificați periodic starea etichetelor de siguranță. Dacă etichetele sunt ilizibile, acestea vor trebui înlocuite.

h) Vă rugăm să păstrați acest manual pentru referințe ulterioare. Dacă acest dispozitiv este transmis unei terțe părți, trebuie furnizate instrucțiunile de utilizare.

i) Țineți dispozitivul departe de copii și animale.

j) Încăperea tratată cu ozon trebuie etanșată (închideți toate ușile exterioare, etanșați îmbinările ferestrelor, ușilor etc.), ventilația mecanică trebuie oprită, iar grilele de ventilație trebuie acoperite. Dacă este posibil, ventilația interioară trebuie pornită pentru a facilita circulația aerului în camera tratată cu ozon. Deschideți toate ușile interioare din camera tratată cu ozon (de exemplu, baia, dulapul etc.).

k) În timpul tratamentului cu ozon, nici oamenii, nici animalele nu au voie să stea în cameră. Dacă, din orice motiv, trebuie să intrați în cameră, trebuie să o părăsiți cât mai curând posibil și să purtați îmbrăcăminte de protecție și o mască de inhalare cu un cartuș adecvat.

l) Fumatul, focul deschis, utilizarea uneltelor care produc flăcări sau scântei, utilizarea uleiurilor sau unsorilor sau a obiectelor contaminate cu ulei sau unsoare nu sunt permise în camera tratată cu ozon.

m) Părăsiți camera imediat după activarea tratamentului cu ozon.

n) În fața/pe ușa camerei tratate cu ozon, plasați următorul semn de avertizare



TRATAMENT CU OZON ÎN CURS

NU INTRAȚI

Atenție! Când utilizați dispozitivul, protejați copiii și alte persoane din apropiere.

2.3. Autoprotecție

a) Nu utilizați dispozitivul dacă sunteți obosit, bolnav sau sub influența alcoolului, narcoticelor sau medicamentelor care vă pot afecta semnificativ capacitatea de a opera dispozitivul.

b) Dispozitivul nu este destinat utilizării de către persoane (inclusiv copii) cu abilități mentale și senzoriale reduse sau de către persoane fără experiență și/sau cunoștințe, cu excepția cazului în care sunt supravegheate sau au primit instrucțiuni de la o persoană responsabilă de siguranța lor cu privire la modul de utilizare a dispozitivului.

c) Aparatul poate fi manipulat numai de către persoane apte din punct de vedere fizic, capabile să facă acest lucru, care sunt instruite corespunzător, familiarizate cu aceste instrucțiuni și instruite în contextul sănătății și securității în muncă.

d) Când lucrați cu dispozitivul, dați-vă seama de bunul simț și fiți atenți. Pierderea temporară a concentrării în timpul utilizării dispozitivului poate duce la răniri grave.

e) Pentru a evita pornirea accidentală a dispozitivului, asigurați-vă că întrerupătorul este în poziția OPRIT înainte de a-l conecta la o sursă de alimentare.

f) Dispozitivul nu este o jucărie. Copiii trebuie supravegheați pentru a se asigura că nu se joacă cu dispozitivul.

2.4. Utilizarea în siguranță a dispozitivului

a) Asigurați-vă că ștecherul este deconectat înainte de a efectua ajustări, a înlocui accesorii sau a pune dispozitivul deoparte. Aceste precauții reduc riscul activării accidentale a dispozitivului.

b) Când nu este utilizat, păstrați-l într-un loc sigur, departe de copii și de persoanele care nu sunt familiarizate cu dispozitivul și nu au citit manualul de utilizare. Dispozitivul poate fi periculos în mâinile utilizatorilor fără experiență.

c) Păstrați dispozitivul în stare tehnică perfectă. Înainte de fiecare utilizare, inspectați dispozitivul pentru a depista eventuale deteriorări generale și, în special, pentru piese sau elemente crăpate, precum și pentru orice alte afecțiuni care pot afecta funcționarea în siguranță a dispozitivului. Dacă observați vreo deteriorare, duceți dispozitivul la reparat înainte de utilizare.

d) A nu se lăsa la îndemâna copiilor.

e) Repararea sau întreținerea dispozitivului trebuie efectuată numai de către persoane calificate și folosind piese de schimb originale. Acest lucru asigură utilizarea în siguranță.

f) Pentru a asigura integritatea dispozitivului, apărătorile montate din fabrică nu trebuie îndepărtate și nu trebuie slăbite șuruburile.

g) La transportul și manipularea dispozitivului între depozit și destinație, respectați principiile de sănătate și securitate în muncă pentru operațiunile de transport manual care se aplică în țara în care este utilizat dispozitivul.

h) Nu mutați, reglați și nu rotiți dispozitivul în timpul lucrului.

i) Curățați dispozitivul în mod regulat pentru a preveni acumularea de murdărie persistentă.

j) Nu acoperiți orificiul de admisie și evacuare a aerului.

k) Dispozitivul nu este o jucărie. Lucrările de curățare și întreținere nu pot fi efectuate de către copii fără supravegherea unui adult.

l) Este interzisă intervenția în structura dispozitivului pentru a-i modifica parametrii sau construcția.

m) Țineți dispozitivul departe de surse de foc și căldură.

n) Asigurați-vă că roata este strânsă.

o) Nu acoperiți orificiile de ventilație!

p) Persoanele cu simțul mirosului afectat nu au voie să utilizeze dispozitivul.

q) Asigurați-vă că aveți suficient spațiu în jurul dispozitivului înainte de a-l porni. Orificiile de ventilație pentru ozon nu trebuie să fie înfundate.

r) Este strict interzisă inhalarea directă a ozonului care iese din orificiile de ventilație ale dispozitivului. Atât inhalarea concentrațiilor mari de ozon pe o perioadă scurtă de timp, cât și inhalarea concentrațiilor scăzute de ozon pe o perioadă lungă de timp pot duce la riscuri grave pentru sănătate sau viață!

ATENȚIE! În ciuda construcției sigure a dispozitivului și a dispozitivelor de protecție a acestuia, precum și a utilizării unor elemente suplimentare pentru protejarea operatorului, există un risc scăzut de accident sau vătămare corporală la utilizarea dispozitivului. Rămâneți vigilenți și folosiți bunul simț atunci când utilizați dispozitivul.

3. Instrucțiuni de utilizare

Generatorul de ozon generează ozon din aerul ambiant.

Produsul este destinat exclusiv uzului casnic!

Utilizatorul este responsabil pentru orice daune cauzate de utilizarea necorespunzătoare a dispozitivului.

3.1. Descrierea dispozitivului



1- Ieșire de aer

2- Indicator luminos de funcționare

3- Buton rotativ pentru timpul de funcționare

4- Conectarea cablului de alimentare

5- FILTRU DE AER:

3.2. Pregătirea pentru utilizare

LOCAȚIA DISPOZITIVULUI

Temperatura ambiantă nu trebuie să depășească 40°C, iar umiditatea relativă trebuie să fie mai mică de 85%. Asigurați o bună ventilație a încăperii în care va fi utilizat dispozitivul. Trebuie să existe o distanță de cel puțin 10 cm între fiecare parte a dispozitivului și perete sau alte obiecte. Dispozitivul trebuie utilizat întotdeauna pe o suprafață plană, stabilă, curată, ignifugă și uscată și a nu se lăsa la îndemâna copiilor și a persoanelor cu capacități mentale și senzoriale reduse. Așezați dispozitivul astfel încât să aveți întotdeauna acces la ștecherul de alimentare. Cablul de alimentare conectat la aparat trebuie să fie împământat corespunzător și să respecte specificațiile de pe eticheta produsului.

3.3. Utilizarea dispozitivului

3.3.1 Ore de funcționare recomandate

Timp de funcționare recomandat [min] în funcție de volumul camerei [m3]					
m3	50	100	150	200	300
min	8	16	24	32	48

NOTĂ! Nu depășiți „Timpul de funcționare recomandat”, așa cum este indicat în tabelele de mai sus.

NOTĂ! Operatorul dispozitivului este responsabil pentru măsurile de siguranță și pentru funcționarea dispozitivului.

3.3.2 Setarea contorului de ore de funcționare

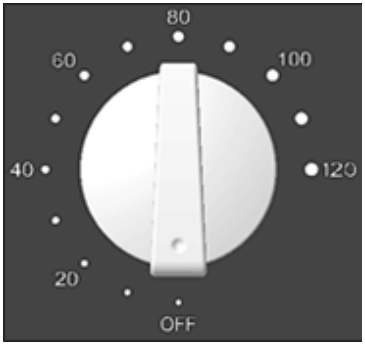

- Este posibil să setați timpul de funcționare la 120 de minute. Rotiți butonul în sensul acelor de ceasornic și selectați timpul dorit.
- OPRIT: Dispozitivul a terminat numărătoarea inversă și s-a oprit.

NOTĂ! După finalizarea tratamentului, ventilați camera timp de 15 până la 30 de minute. Intrați în cameră nu mai devreme de 2 ore după terminarea tratamentului cu ozon.

NOTĂ! Utilizați dispozitivul numai în camere goale! Ozonul este un gaz iritant care poate deteriora membranele biologice prin reacții radicale cu componentele sale. Dacă mirosul caracteristic de ozon este încă prezent în camera tratată cu ozon,

asigurați-vă mai întâi că unitatea este oprită și apoi părăsiți camera și/sau ventilați-o.

ATENȚIE! Nu priviți direct în lumina albastră a lămpilor.

3.4. Curățare și întreținere

a) Deconectați întotdeauna aparatul de la priză înainte de a-l curăța.

b) Folosiți numai detergenți necorozivi pentru curățarea suprafeței.

c) Depozitați dispozitivul într-un loc uscat și răcoros, ferit de umiditate și de lumina directă a soarelui.

d) Nu pulverizați dispozitivul cu jet de apă și nu îl scufundați în apă.

e) Asigurați-vă că apa nu pătrunde în interiorul dispozitivului prin orificiile din carcasa dispozitivului.

f) Dispozitivul trebuie inspectat periodic pentru a-i verifica performanțele tehnice și a determina orice deteriorare.

g) Folosiți o cârpă moale și umedă pentru curățare.

h) Pentru o utilizare eficientă, se recomandă înlocuirea plăcilor de ozon la fiecare 6 luni.

ÎNLOCUIREA SIGURANȚEI

NOTĂ! Siguranța trebuie înlocuită de un specialist!

1) Deconectați dispozitivul de la sursa de alimentare.

2) Scoateți cablul de alimentare și dezasamblați suportul siguranței.

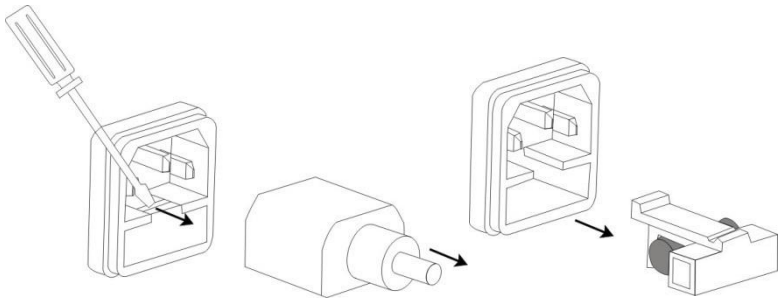

3) Înlocuiți siguranța și asigurați-vă că parametrii sunt aceiași.

4) Reintroduceți soclul siguranței.

NOTĂ! Pentru a preveni deteriorarea soclului siguranței, nu folosiți forță excesivă atunci când scoateți și introduceți soclul siguranței.

ELIMINAREA ECHIPAMENTELOR VECHI

Nu aruncați acest aparat la gunoiul menajer. Depuneți-l la un punct de reciclare și colectare pentru echipamente electrice și electronice. Verificați simbolul de pe produs, instrucțiunile de utilizare și ambalajul. Materialele plastice utilizate pentru fabricarea dispozitivului pot fi reciclate conform etichetei lor. Alegând reciclarea, aduceți o contribuție importantă la protejarea mediului nostru. Contactați autoritățile locale pentru informații despre centrul local de reciclare.

Ta uporabniški priročnik je bil ustvarjen s strojnim prevajanjem. Potrudili smo se, da bi zagotovili točnost prevoda. Vendar upoštevajte, da samodejni prevodi niso popolni in ne morejo nadomestiti človeških prevajalcev. Uradna različica uporabniškega priročnika je v angleščini. Morebitne razlike med prevedeno različico in angleškim izvirnikom niso pravno zavezujoče. Če imate kakršna koli vprašanja o točnosti prevoda, se obrnite na angleško različico, ki je uradna referenca. Druge jezikovne različice so na voljo na zahtevo prek info@expondo.com.

Tehnični podatki

Opis parametra	Vrednost parametra
Ime izdelka	Generator ozona
Model	AIRCLEAN 10000
Nazivna napetost [V] / frekvenca [Hz]	230/50
Nazivna moč [W]	100
Stopnja ozoniranja [mg/h]	10000
Zmogljivost ventilatorja [m3/h]	170
Žarnica	DA
Valovna dolžina žarnice [nm]	254
Dimenzije [Širina * Dolžina * Višina; mm]	180*225*178
Teža [kg]	3

1. Splošni opis

Uporabniški priročnik je zasnovan tako, da vam pomaga varno in nemoteno uporabljati napravo. Izdelek je zasnovan in izdelan v skladu s strogimi tehničnimi smernicami z uporabo najsodobnejših tehnologij in komponent. Poleg tega je izdelan v skladu z najstrožjimi standardi kakovosti.

NAPRAVE NE UPORABLJAJTE, ČE STE TEGA NAVODILA ZA UPORABO NATANČNO PREBRALI IN RAZUMELI.

Za podaljšanje življenjske dobe naprave in zagotovitev nemotenega delovanja jo uporabljajte v skladu s temi navodili za uporabo in redno vzdržujte. Tehnični podatki in specifikacije v teh navodilih za uporabo so posodobljeni. Proizvajalec si pridržuje pravico do sprememb kot del izboljšanja kakovosti.

Legenda

CE	Izdelek je skladen z ustreznimi varnostnimi standardi.
	Pred uporabo preberite navodila za uporabo.
	Izdelek je treba reciklirati.
	**OPOZORILO!** ali **POZOR!** ali **OPOMBA!** Velja za dano situacijo. (splošni opozorilni znak)
	POZOR! Opozorilo pred električnim udarom!
	OPOZORILO: Strupene snovi, nevarnost zastrupitve!
	Samo za notranjo uporabo.

 **OPOMBA! Risbe v tem priročniku so zgolj ilustrativne in se lahko v nekaterih podrobnostih razlikujejo od dejanskega izdelka.**

2. Varnost uporabe

**POZOR!** Preberite vsa varnostna navodila in vsa navodila. Neupoštevanje opozoril in navodil lahko povzroči resne poškodbe ali celo smrt.

Izraza "naprava" ali "izdelek" se v opozorilih in navodilih uporabljata za <generator ozona>

2.1. Električna varnost

a) Vtič se mora prilegati v vtičnico. Ne spreminjajte priključka. Uporaba originalnih vtičev in ustreznih vtičnic zmanjšuje tveganje električnega udara.

b) Izogibajte se dotikanju ozemljenih elementov, kot so cevi, grelniki, kotli in hladilniki. Obstaja povečano tveganje električnega udara, če je ozemljena naprava izpostavljena dežju, pride v neposreden stik z mokro površino ali če se uporablja v vlažnem okolju. Če v napravo vdre voda, obstaja nevarnost poškodbe naprave in električnega udara.

c) Nikoli se ne dotikajte naprave z mokrimi ali vlažnimi rokami.

d) Kabla uporabljajte samo za predvideni namen. Nikoli ga ne uporabljajte za prenašanje naprave ali za izklop iz električne vtičnice. Kabel hranite stran od virov toplote, olja, ostrih robov ali gibljivih delov. Poškodovani ali zapleteni kabli povečajo tveganje električnega udara.

e) Če se uporabi naprave v vlažnem okolju ni mogoče izogniti, uporabite zaščitno stikalo na preostali tok (RCD). Uporaba RCD zmanjša tveganje električnega udara.

f) Naprave ne uporabljajte, če je napajalni kabel poškodovan ali kaže očitne znake obrabe. Poškodovan napajalni kabel mora zamenjati usposobljen električar ali servisni center proizvajalca.

g) Da bi se izognili električnemu udaru, kabla, vtiča ali naprave ne potapljajte v vodo ali druge tekočine. Naprave ne uporabljajte na mokrih površinah.

h) Preprečite, da bi se naprava zmočila. Opozorilo pred električnim udarom!

2.2. Varnost pri delu

a) Poskrbite, da bo delovno mesto čisto in dobro osvetljeno. Neurejeno ali slabo osvetljeno delovno mesto lahko povzroči nesreče. Pri delu z napravo poskušajte razmišljati vnaprej, opazujte dogajanje in uporabljajte zdrav razum.

b) Če opazite kakršno koli poškodbo ali okvaro, napravo takoj izklopite in jo nemudoma sporočite nadzorniku.

c) Če niste prepričani, ali izdelek deluje pravilno, ali če opazite kakršno koli poškodbo, se obrnite na servisni center proizvajalca.

d) Napravo lahko popravlja samo servisni center proizvajalca. Ne poskušajte popravljati sami!

e) V primeru požara uporabite gasilni aparat na prah ali ogljikov dioksid (CO_2) (namenjen za uporabo na opremi pod napetostjo), da ga pogasite.

f) Otrokom ali nepooblaščenim osebam je vstop na delovno mesto prepovedan. (Motnja pozornosti lahko povzroči izgubo nadzora nad napravo.)

g) Redno preverjajte stanje varnostnih nalepk. Če so nalepke neberljive, jih je treba zamenjati.

h) Prosimo, shranite ta priročnik za poznejšo uporabo. Če napravo predate tretji osebi, je treba priložiti navodila za uporabo.

i) Napravo hranite izven dosega otrok in živali.

j) Prostor, obdelan z ozonom, mora biti zapečaten (zaprite vsa zunanja vrata, zatesnite spoje v oknih, vratih itd.), mehansko prezračevanje mora biti izklopljeno in prezračevalne rešetke morajo biti pokrite. Če je mogoče, je treba vklopiti notranje prezračevanje, da se olajša pretok zraka v prostoru, obdelanem z ozonom. Odprite vsa notranja vrata v prostoru, obdelanem z ozonom (npr. kopalnica, omara itd.).

k) Med ozonsko obdelavo se v prostoru ne smejo zadrževati niti ljudje niti živali. Če je iz kakršnega koli razloga treba vstopiti v prostor, ga čim prej zapustite in nosite zaščitna oblačila ter inhalacijsko masko z ustreznim vložkom.

l) V prostoru, obdelanem z ozonom, ni dovoljeno kajenje, uporaba odprtega ognja, uporaba orodij, ki proizvajajo plamen ali iskre, uporaba olj ali masti ali predmetov, onesnaženih z oljem ali mastjo.

m) Po aktivaciji ozonske obdelave prostor takoj zapustite.

n) Pred/na vrata prostora, obdelanega z ozonom, namestite naslednje obvestilo ali opozorilni znak



OBDELAVA Z OZONOM V TEKU

VSTOP PREPOVEDAN

Vedno upoštevajte! Med uporabo naprave zaščitite otroke in druge mimoidoče.

2.3. Samozaščita

a) Naprave ne uporabljajte, če ste utrujeni, bolni ali pod vplivom alkohola, narkotikov ali zdravil, ki lahko znatno zmanjšajo vašo sposobnost upravljanja naprave.

b) Naprava ni namenjena uporabi s strani oseb (vključno z otroki) z zmanjšanimi duševnimi in senzoričnimi sposobnostmi ali oseb brez izkušenj in/ali znanja, razen če so pod nadzorom osebe, odgovorne za njihovo varnost, ali so prejele navodila o uporabi naprave.

c) Z napravo lahko rokujejo le telesno sposobne osebe, ki so za to sposobne, so ustrezno usposobljene, seznanjene s temi navodili in usposobljene v okviru varnosti in zdravja pri delu.

d) Pri delu z napravo uporabljajte zdravo pamet in bodite pozorni. Začasna izguba koncentracije med uporabo naprave lahko povzroči resne poškodbe.

e) Da preprečite nenamerni vklop naprave, se pred priklopom na vir napajanja prepričajte, da je stikalo v položaju IZKLOP.

f) Naprava ni igrača. Otroke je treba nadzorovati, da se z napravo ne igrajo.

2.4. Varna uporaba naprave

a) Preden začnete prilagajati napravo, zamenjati dodatno opremo ali jo odložiti, se prepričajte, da je vtič izklopljen iz električne vtičnice. Ti previdnostni ukrepi zmanjšujejo tveganje nenamernega vklopa naprave.

b) Ko naprave ne uporabljate, jo hranite na varnem mestu, stran od otrok in oseb, ki niso seznanjene z napravo in niso prebrale uporabniškega priročnika. Naprava je lahko nevarna v rokah neizkušenih uporabnikov.

c) Napravo hranite v brezhibnem tehničnem stanju. Pred vsako uporabo preglejte napravo glede splošnih poškodb, zlasti glede razpokanih delov ali elementov, ter glede drugih stanj, ki bi lahko vplivala na varno delovanje naprave. Če opazite kakršno koli poškodbo, jo pred uporabo odnesite v popravilo.

d) Napravo hranite izven dosega otrok.

e) Popravilo ali vzdrževanje naprave smejo izvajati samo usposobljene osebe z uporabo originalnih nadomestnih delov. To zagotavlja varno uporabo.

f) Da bi zagotovili celovitost naprave, tovarniško nameščenih zaščitnih ščitnikov ne smete odstraniti in nobenih vijakov ne smete zrahljati.

g) Pri prevozu in ravnanju z napravo med skladiščem in namembnim krajem upoštevajte načela zdravja in varnosti pri delu za ročni prevoz, ki veljajo v državi, kjer se naprava uporablja.

h) Naprave med delom ne premikajte, ne nastavljajte in ne vrtite.

i) Napravo redno čistite, da preprečite nabiranje trdovratne umazanije.

j) Ne prekrivajte dovoda in odvoda zraka.

k) Naprava ni igrača. Otroci ne smejo izvajati čiščenja in vzdrževanja brez nadzora odrasle osebe.

l) Prepovedano je posegati v strukturo naprave, da bi spremenili njene parametre ali konstrukcijo.

m) Napravo hranite stran od virov ognja in toplote.

n) Prepričajte se, da je kolo trdno pritrjeno.

o) Ne prekrivajte prezračevalnih odprtin!

p) Osebe z okvarjenim vohom naprave ne smejo uporabljati.

q) Preden napravo vklopite, se prepričajte, da je okoli nje dovolj prostora. Zračne odprtine za ozon ne smejo biti zamašene.

r) Strogo prepovedano je vdihavati ozon, ki izhaja neposredno iz izhodov naprave. Tako vdihavanje visokih koncentracij ozona v kratkem času kot vdihavanje nizkih koncentracij ozona v daljšem časovnem obdobju lahko povzroči resna tveganja za zdravje ali življenje!

POZOR! Kljub varni konstrukciji naprave in njenih zaščitnih elementov ter uporabi dodatnih elementov za zaščito upravljavca je tveganje za nesrečo ali poškodbo pri uporabi naprave majhno. Pri uporabi naprave bodite pozorni in uporabljajte zdrav razum.

3. Navodila za uporabo

Generator ozona proizvaja ozon iz okoliškega zraka.

Izdelek je namenjen samo za domačo uporabo!

Uporabnik je odgovoren za morebitno škodo, ki bi nastala zaradi nepravilne uporabe naprave.

3.1. Opis naprave



1- Izhod zraka

2- Indikatorska lučka delovanja

3- Vrtljivi gumb za čas delovanja

4- Priključitev napajalnega kabla

5- ZRAČNI FILTER:

3.2. Priprava za uporabo

LOKACIJA NAPRAVE

Temperatura okolice ne sme biti višja od 40 °C, relativna vlažnost pa mora biti manjša od 85 %. Zagotovite dobro prezračevanje prostora, v katerem boste napravo uporabljali. Med vsako stranjo naprave in steno ali drugimi predmeti mora biti razdalja vsaj 10 cm. Napravo vedno uporabljajte na ravni, stabilni, čisti, ognjevarni in suhi površini ter izven dosega otrok in oseb z zmanjšanimi duševnimi in senzoričnimi sposobnostmi. Napravo postavite tako, da boste imeli vedno dostop do napajalnega vtiča. Napajalni kabel, priključen na napravo, mora biti pravilno ozemljen in ustrezati specifikacijam na nalepki izdelka.

3.3. Uporaba naprave

3.3.1 Priporočeni delovni čas

Priporočeni delovni čas [min] odvisno od prostornine prostora [m3]					
m3	50	100	150	200	300
min	8	16	24	32	48

OPOMBA! Ne prekoračite "Priporočenega časa delovanja", kot je navedeno v zgornjih tabelah.

OPOMBA! Upravljavec naprave je odgovoren za varnostne ukrepe in delovanje naprave.

3.3.2 Nastavitev števca delovnih ur

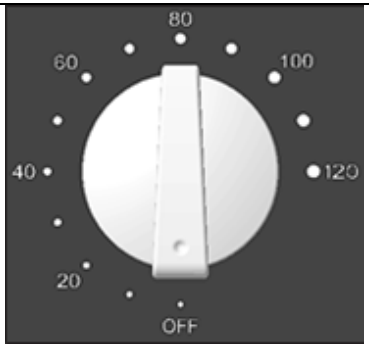

- Delovni čas je mogoče nastaviti na 120 minut. Obrnite gumb v smeri urinega kazalca in izberite želeni čas.
- IZKLOP: Naprava je končala odštevanje in se izklopila.

OPOMBA! Po končanem zdravljenju prezračite sobo 15 do 30 minut. V sobo vstopite najkasneje 2 uri po koncu ozonske terapije.

OPOMBA! Napravo uporabljajte samo v praznih prostorih! Ozon je dražeč plin, ki lahko poškoduje biološke membrane zaradi radikalnih reakcij s svojimi sestavinami. Če je v prostoru, obdelanem z ozonom, še vedno prisoten značilen vonj po ozonu, najprej preverite, ali je enota izklopljena, nato pa zapustite prostor in/ali ga prezračite.

POZOR! Ne glejte neposredno v modro svetlobo svetilk.

3.4. Čiščenje in vzdrževanje

a) Pred čiščenjem vedno izključite napravo iz električnega omrežja.

b) Za čiščenje površine uporabljajte samo nekorozivna čistila.

c) Napravo shranjujte na suhem in hladnem mestu, stran od vlage in neposredne sončne svetlobe.

d) Naprave ne pršite z vodnim curkom in je ne potapljajte v vodo.

e) Pazite, da skozi odprtine v ohišju naprave v notranjost naprave ne vdre voda.

f) Napravo je treba redno pregledovati, da se preveri njeno tehnično delovanje in ugotovijo morebitne poškodbe.

g) Za čiščenje uporabite mehko, vlažno krpo.

h) Za učinkovito uporabo je priporočljivo zamenjati ozonske plošče vsakih 6 mesecev.

ZAMENJAVA VAROVALKE

OPOMBA! Varovalko naj zamenja strokovnjak!

1) Napravo odklopite iz električnega omrežja.

2) Izključite napajalni kabel in razstavite nosilec varovalke.

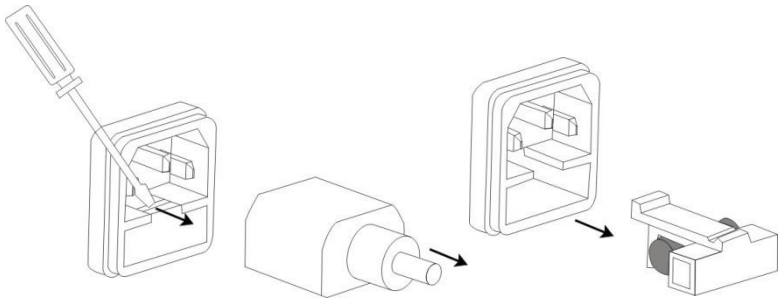

3) Zamenjajte varovalko in se prepričajte, da so parametri enaki.

4) Ponovno vstavite vtičnico varovalke.

OPOMBA! Da preprečite poškodbe podstavka varovalke, pri odstranjevanju in vstavljanju podstavka ne uporabljajte prekomerne sile.

ODSTRANJEVANJE STARE OPREME

Te naprave ne odlagajte med gospodinjske odpadke. Oddajte jo na zbirnem mestu za električno in elektronsko opremo. Preverite simbol na izdelku, navodila za uporabo in embalažo. Plastiko, iz katere je izdelana naprava, je mogoče reciklirati v skladu z navodili za recikliranje. Z izbiro recikliranja pomembno prispevate k varovanju našega okolja. Za informacije o lokalnem centru za recikliranje se obrnite na lokalne oblasti.