# USER MANUAL



physa®

expondo.com

BEDIENUNGSANLEITUNG
INSTRUKCJA OBSŁUGI
NÁVOD K POUŽITÍ
MANUEL D´UTILISATION
ISTRUZIONI PER L'USO
MANUAL DE INSTRUCCIONES

PHYSA OTLEY WHITE_GOLD
PHYSA OTLEY CREAM_GOLD
PHYSA OTLEY BLACK_SILVER
PHYSA OTLEY BEIGE_SILVER
PHYSA OTLEY WHITE_SILVER

HAIRDRESSER CHAIR

## INHALT | CONTENT | TREŚĆ | OBSAH | CONTENU | CONTENUTO | CONTENIDO

| | |
|---|---|
| PRODUKTNAME | FRISEURSTUHL |
| PRODUCT NAME | HAIRDRESSER CHAIR |
| NAZWA PRODUKTU | FOTEL FRYZJERSKI |
| NÁZEV VÝROBKU | KADEŘNICKÉ KŘESLO |
| NOM DU PRODUIT | FAUTEUIL DE COIFFEUR |
| NOME DEL PRODOTTO | POLTRONA DA PARRUCCHIERE |
| NOMBRE DEL PRODUCTO | SILLÓN DE PELUQUERÍA |
| MODELL<br>PRODUCT MODEL<br>MODEL PRODUKTU<br>MODEL VÝROBKU<br>MODÈLE<br>MODELLO<br>MODELO | PHYSA OTLEY WHITE_GOLD<br>PHYSA OTLEY CREAM_GOLD<br>PHYSA OTLEY BLACK_SILVER<br>PHYSA OTLEY BEIGE_SILVER<br>PHYSA OTLEY WHITE_SILVER |
| MAXIMALE BELASTBARKEIT<br>MAXIMUM LOAD<br>MAKSYMALNE OBCIĄŻENIE<br>MAXIMÁLNÍ NOSNOST<br>CAPACITÉ DE CHARGE MAXIMALE<br>CAPACITÀ DI CARICO MASSIMA<br>CARGA MÁXIMA | 200 KG |
| HERSTELLER<br>MANUFACTURER<br>PRODUCENT<br>VÝROBCE<br>FABRICANT<br>PRODUTTORE<br>FABRICANTE | EXPONDO POLSKA SP. Z O.O. SP. K. |
| ANSCHRIFT DES HERSTELLERS<br>MANUFACTURER ADDRESS<br>ADRES PRODUCENTA<br>ADRESA VÝROBCE<br>ADRESSE DU FABRICANT<br>INDIRIZZO DEL PRODUTTORE<br>DIRECCIÓN DEL FABRICANTE | UL. NOWY KISIELIN – INNOWACYJNA 7, 66-002 ZIELONA GÓRA \| POLAND, EU |





KOMPONENTEN DES SETS | KIT ELEMENTS | ELEMENTY ZESTAWU | SOUČÁSTÍ DODÁVKY | ÉLÉMENTS DE L'ENSEMBLE
COMPONENTI DEL KIT | ELEMENTOS DEL CONJUNTO

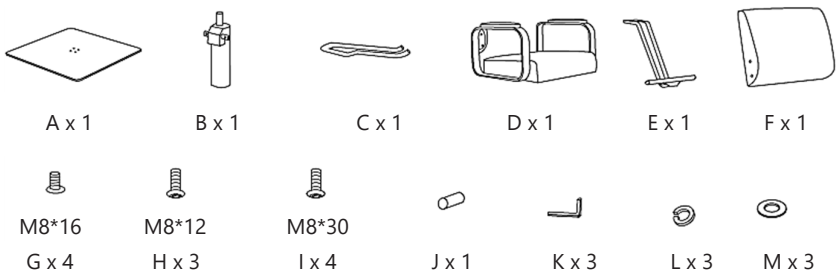


ZUSAMMENBAUEN DES PRODUKTS | ASSEMBLING THE EQUIPMENT | SKŁADANIE SPRZĘTU | SKLÁDÁNÍ ZAŘÍZENÍ
ASSEMBLAGE DU PRODUIT | MONTAGGIO DEL PRODOTTO | MONTAJE DEL PRODUCTO

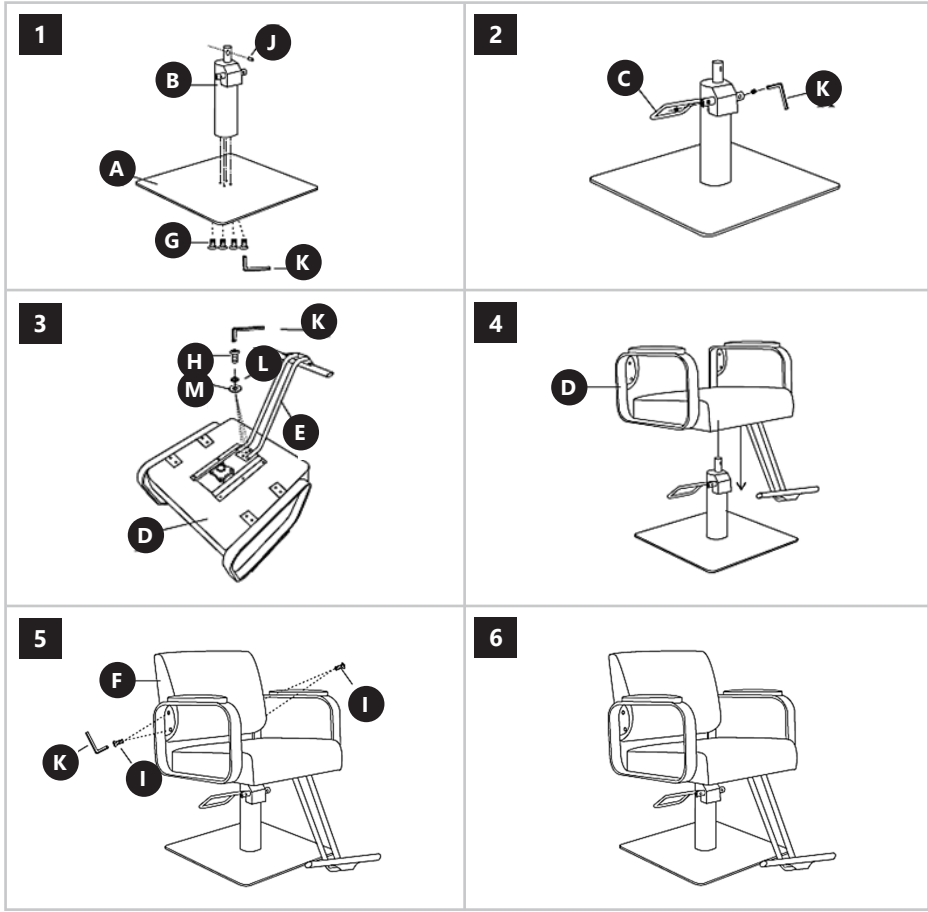


07.06.2024

Our customers' satisfaction is our main goal!
Please contact us with questions AT:

Unser Hauptziel ist die Zufiredenheit unserer Kunden!
bei fragen kontaktieren Sie uns bitte unter:

Naszym głównym celem jest satysfakcja klientów
W przypadku pytań prosimy o kontakt z przedstawicielem w danym kraju:

Naším hlavním cílem je spokojenost našich zákazníků!
V případě otázek nás prosím kontaktujte na:

Notre but premier est votre satisfaction!
pour toute question, contactez nous sur:

Nuestro objetivo principal es la satisfacción de nuestros clientes!
si tiene preguntas, por favor pónganse en contacto con nostros en:

I nostro principale obiettivo è la soddisfazione dei nostri clienti!
per eventuali domande per favore, ci contattino sotto:

**CONTACT**
expondo Polska sp. z o.o. sp. k.
ul. Nowy Kisielin-Innowacyjna 7
66-002 Zielona Góra | POLAND, EU
e-mail: info@expondo.com