USER MANUAL

physa

expondo.com

BEDIENUNGSANLEITUNG
INSTRUKCJA OBSŁUGI
NÁVOD K POUŽITÍ
MANUEL D´UTILISATION
ISTRUZIONI PER L'USO
MANUAL DE INSTRUCCIONES
HASZNÁLATI ÚTMUTATÓ
BRUGSANVISNING
KÄYTTÖOHJE
GEBRUIKSAANWIJZING
BRUKSANVISNING
INSTRUÇÕES DE UTILI ZAÇÃO
POUŽÍVATEĽSKÁ PRÍRUČKA
РЪКОВОДСТВО ЗА УПОТРЕБА
ΟΔΗΓΙΕΣ ΧΡΗΣΗΣ
UPUTE ZA UPORABU
NAUDOJIMO INSTRUKCIJA
MANUAL DE UTILIZARE
NAVODILA ZA UPORABO

IONIC STANDING HAIR DRYER

DE	Produktname	Ionen-Haartrockner
EN	Product name	Ionic standing hair dryer
PL	Nazwa produktu	Suszarka do włosów stojąca jonowa
CZ	Název výrobku	Iontový stojící vysoušeč vlasů
FR	Nom du produit	Sèche-cheveux sur pied ionique
IT	Nome del prodotto	Asciugacapelli ionico da terra
ES	Nombre del producto	Secador de pelo de pie iónico
HU	Termék neve	Ionikus álló hajszárító
DA	Produktnavn	Ionisk stående hårtørrer
FI	Tuotteen nimi	Ionic seisova hiustenkuivaaja
NL	Productnaam	Ionische staande haardroger
NO	Produktnavn	Ionisk stående hårføner
SE	Produktnamn	Jonisk stående hårtork
PT	Nome do produto	Secador de cabelo de pé iônico
SK	Názov produktu	Iónový stojaci sušič vlasov
BG	Име на продукта	Стоящ йонен сешоар
EL	Όνομα προϊόντος	Ιονικό πιστολάκι μαλλιών
HR	Naziv proizvoda	Ionsko samostojeće sušilo za kosu
LT	Produkto pavadinimas	Joninis stovimas plaukų džiovintuvas
RO	Numele produsului	Uscător de păr ionic în picioare
SL	Ime izdelka	Ionski stoječi sušilnik za lase

DE Modell | **EN** Product model | **PL** Model produktu | **CZ** Model výrobku | **FR** Modèle | **IT** Modello | **ES** Modelo | **HU** Modell | **DA** Model | **FI** Tuotteen malli | **NL** Productmodel | **NO** Produktmodell | **SE** Produktmodell | **PT** Modelo do produto | **SK** Model | **BG** Модел на продукт | **EL** Μοντέλο προϊόντος | **HR** Model proizvoda | **LT:** Gaminio modelis | **RO:** Model de produs | **SL:** Model izdelka	PHY-HD_01 PHY-HD_02
DE Hersteller | **EN** Manufacturer | **PL** Producent | **CZ** Výrobce | **FR** Fabricant | **IT** Produttore | **ES** Fabricante | **HU** Termelő | **DA** Producent | **FI** Valmistaja | **NL** Producent | **NO** Produsent | **SE** Tillverkare | **PT** Fabricante | **SK** Výrobca | **BG** Производител | **EL** Κατασκευαστής | **HR** Proizvođač | **LT** Gamintojas | **RO** Producător | **SL** Proizvajalec	expondo Polska sp. z o.o. sp. k.
DE Anschrift des Herstellers | **EN** Manufacturer Address | **PL** Adres producenta | **CZ** Adresa výrobce | **FR** Adresse du fabricant | **IT** Indirizzo del produttore | **ES** Dirección del fabricante | **HU** A gyártó címe | **DA** Producentens adresse | **FI** Valmistajan osoite | **NL** Adres producent | **NO** Produsentens adresse | **SE** Tillverkarens adress | **PT** Endereço do fabricante | **SK** Adresa výrobcu | **BG** Адрес на производителя | **EL:** Διεύθυνση κατασκευαστή | **HR** Adresa proizvođača | **LT** Gamintojo adresas | **RO** Adresa producătorului | **SL** Naslov proizvajalca	ul. Nowy Kisielin – Innowacyjna 7, 66-002 Zielona Góra | Poland, EU

Diese Bedienungsanleitung wurde für Sie maschinell übersetzt. Wir arbeiten kontinuierlich daran, eine akkurate Übersetzung zu liefern. Allerdings ist keine maschinelle Übersetzung perfekt. Die offizielle Bedienungsanleitung ist die englische Version. Etwaige Abweichungen oder Unterschiede in der Übersetzung sind weder bindend noch haben sie eine rechtliche Wirkung für die Einhaltung oder Durchsetzung von Vorschriften. Sollten Fragen zur Genauigkeit der Informationen in der Bedienungsanleitung aufkommen, beziehen Sie sich bitte auf die englische Version dieser Inhalte. Sie ist die offizielle Version.

Technische Daten

Beschreibung des Parameters	Parameterwert	
Produktname	Ionen-Haartrockner	
Modell	PHY-HD_01	PHY-HD_02
Spannung [V~]	230 / 50	
Frequenz [Hz]	50	
Leistung [W]	1000	
Schutzklasse	II	
Abmessungen [Breite x Tiefe x Höhe; mm]	670 x 670 x 1770	
Gewicht [kg]	7,6	
Temperaturbereich[oC]	0-70	
Timer-Bereich [min]	0-60	

Zweck

Der Ionic Standing Hair Dryer ist ein professionelles Haartrocknungsgerät, das für schnelles und effizientes Trocknen sorgt und gleichzeitig Schäden und Frizz minimiert.

Einrichtung

1. Nehmen Sie alle Komponenten aus dem Karton (siehe Abbildung 1).
2. Verbinden Sie die untere Stange mit der mittleren Nabe.Legen Sie die mittlere Nabe auf den Fluss oder eine flache Oberfläche und drücken Sie sie fest nach unten, bis sie den Boden der Nabe erreicht. (Abbildung 2)
3. Drehen Sie die mittlere Nabe mit der unteren Stange um und beginnen Sie, jedes derdie 5 Beine mit der Nabe zu verbinden und darauf zu achten, dass sie so weit wie möglich eingeschoben werden. (Abbildung 3)
4. Legen Sie die Kunststoffklammer und die Metallplatte über den vertieften mittleren Bereich der mittleren Nabe und ziehen Sie sie mit dermit der "L"-förmigen Schraube von Hand fest, so dass die Beine, die mittlere Nabe und die untere Stange zusammen gesichert sind. (Abbildung 4 und Abbildung 5)
5. Setzen Sie die Räder in den Sockel ein. (Abbildung 6)

6. Verbinden Sie den unteren Pol und den oberen Pol mit dem Verbindungsrohr, drücken Sie fest, bis die Pole die Mitte des Verbindungsrohrs erreicht haben, und ziehen Sie dann die beiden Schrauben am Verbindungsrohr mit dem L-förmigen Werkzeug an, so dass der obere Pol, der untere Pol und das Verbindungsrohr alle miteinander verbunden sind. (Abbildung 7)
7. Führen Sie das Teleskoprohr in den oberen Mast ein und stellen Sie den Drehknopf ein (Abbildung 8).
8. Stellen Sie das Radgestell auf den Boden, wobei sich das Teleskoprohr in aufrechter Position befindet.
9. Setzen Sie die Haube auf das Teleskoprohr, indem Sie das obere Ende des Rohrs in die Befestigungsöffnung unterhalb der Haubenhalterung einführen (Abbildung 9).

Das Gerät ist nun montiert.

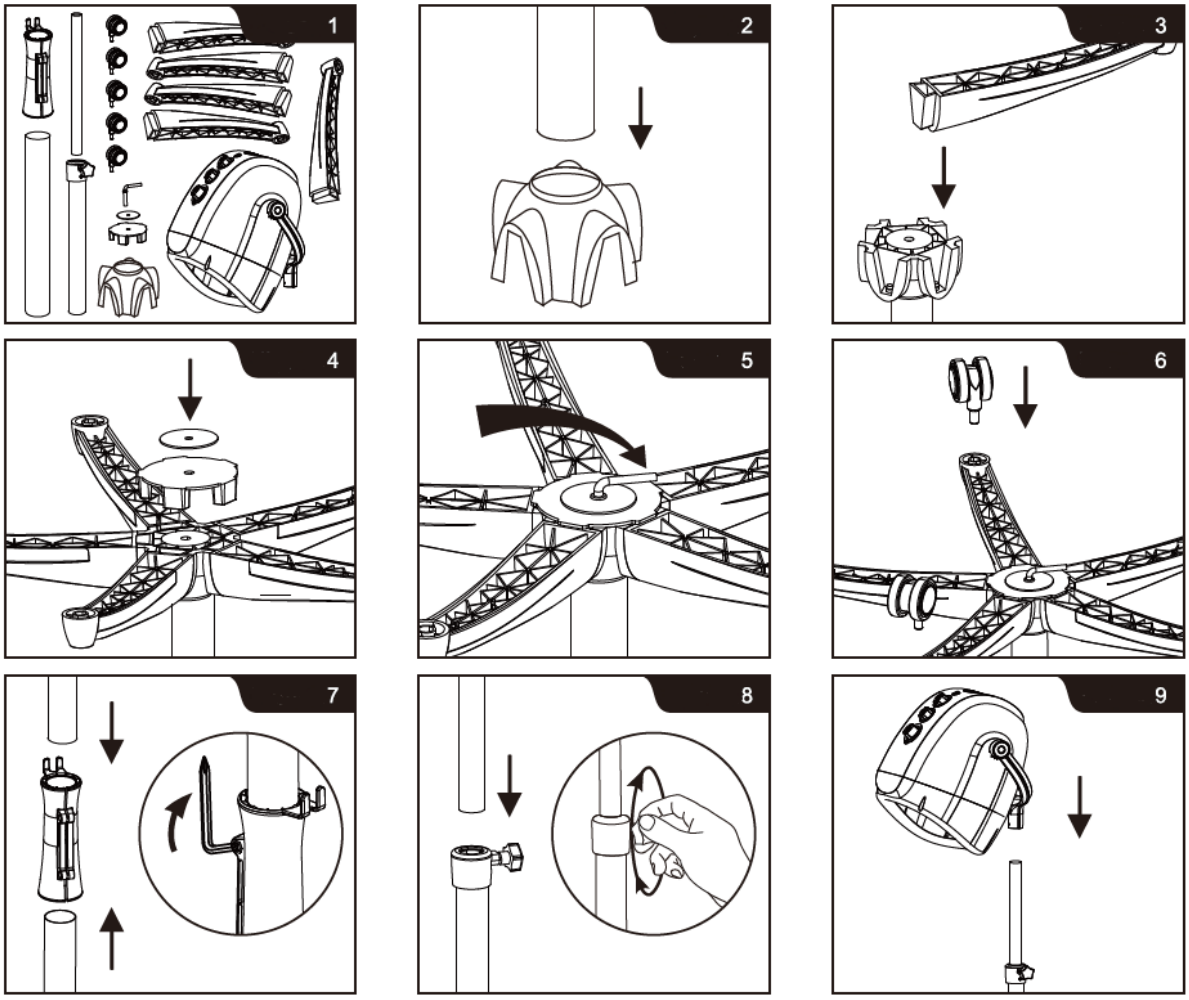

Verwendung

1. Suchen Sie sich einen bequemen Standort für das Gerät aus. Der Sockel ist mit Rädern ausgestattet, so dass Sie ihn leicht bewegen und sicher aufstellen können.
2. Schließen Sie das Gerät an die Stromversorgung an, und die Betriebsanzeige leuchtet ROT auf.

3. Drehen Sie den Timer-Knopf, um die gewünschte Arbeitszeit einzustellen (von 10 bis 60 Minuten), und die Winde beginnen zu wehen.
4. Drehen Sie den Temperatureinstellknopf, um die gewünschte Temperatur einzustellen. (L=Niedrig, etwa 40°C, M=Mittel, etwa 60°C, H=Hoch, etwa 70°C)
5. Drehen Sie den Geschwindigkeitseinstellknopf, um die gewünschte Geschwindigkeit des Luftstroms einzustellen.
   (L-Niedrig, 800 U/min. H=Hoch, 1200 U/min.)
6. Drücken Sie die lON-Taste in Position l, der lON-Generator beginnt zu arbeiten und die ION-Taste leuchtet BLAU. (I=ION EIN, 0=ION AUS).
7. Stellen Sie die Höhe auf die gewünschte Position ein, indem Sie den Höhenverstellknopf lösen und festziehen.
8. Die Haube dreht sich frei auf der Halterung. Stellen Sie den Winkel der Haube ein, bis sich der Benutzer darin wohl fühlt.
9. Das Verbindungsrohr kann als Schnurorganisator verwendet werden.
10. Um das Gerät auszuschalten, drehen Sie den Timer-Drehknopf gegen den Uhrzeigersinn in die Position OFF

Wartung und Lagerung

WARTUNG

- Dieses Gerät erfordert keine besondere Wartung oder Schmierung durch den Benutzer. Wenn eine Reinigung erforderlich ist, ziehen Sie zuerst den Netzstecker und wischen Sie das äußere Gehäuse mit einem feuchten Tuch ab.
- Drehen Sie das Kabel jedes Mal, wenn Sie das Gerät benutzen, auf, um Verwicklungen und interne Schäden zu vermeiden.

LAGERUNG

- An einem sauberen, trockenen Ort und außerhalb der Reichweite von Kindern aufbewahren. Bewahren Sie das Gerät niemals auf, wenn es noch heiß oder an eine Steckdose angeschlossen ist.
- Wickeln Sie das Kabel niemals eng um das Gerät. Ziehen Sie das Gerät nicht am Netzkabel und vermeiden Sie ruckartige Bewegungen, insbesondere an der Stelle, an der das Kabel in das Gerät eintritt, und an der Steckverbindung.

ENTSORGUNG VON ALTGERÄTEN

Entsorgen Sie dieses Gerät nicht über den Hausmüll. Geben Sie es bei einer Recycling- und Sammelstelle für Elektro- und Elektronikgeräte ab. Überprüfen Sie das Symbol auf dem Produkt, der Gebrauchsanweisung und der Verpackung. Die zur Herstellung des Geräts verwendeten Kunststoffe können entsprechend ihrer Kennzeichnung

recycelt werden. Indem Sie sich für das Recycling entscheiden, leisten Sie einen wichtigen Beitrag zum Schutz unserer Umwelt.
Wenden Sie sich an die örtlichen Behörden, um Informationen über Ihre örtliche Recyclinganlage zu erhalten.

Produktbeschreibung



Nummer des Teils	Beschreibung des Geräts
1	Einstellung der Geschwindigkeit
2	Einstellung der Temperatur
3	Timer
4	Betriebsanzeige
5	Verbindungsschlauch/ Kabelorganisator
6	Gerätesockel
7	Räder
8	Ionen-Taste
9	Haube
10	Haubenstütze
11	Teleskopierbares Rohr
12	Knopf für die Höheneinstellung
13	Oberer Pol
14	Unterer Pol

This User Manual has been translated for your convenience using machine translation. Reasonable efforts have been made to provide an accurate translation; however, no automated translation is perfect nor is it intended to replace human translators. The official User Manual is the English version. Any discrepancies or differences created in the translation are not binding and have no legal effect for compliance or enforcement purposes. If any questions arise related to the accuracy of the information contained in the User Manual, please refer to the English version of those contents which is the official version.

Technical data

Parameter description	Parameter value	
Product name	Ionic standing hair dryer	
Model	PHY-HD_01	PHY-HD_02
Voltage [V~]	230 / 50	
Frequency [Hz]	50	
Power [W]	1000	
Protection class	II	
Dimensions [Width x Depth x Height; mm]	670 x 670 x 1770	
Weight [kg]	7.6	
Temperature range [°C]	0-70	
Timer range [min]	0-60	

Purpose

Ionic Standing Hair Dryer is a professional-grade hair drying tool designed to deliver quick and efficient drying while minimizing damage and frizz.

Installation

1. Remove all components from the box as per (Figure 1).
2. Connect the Lower Pole to the Center Hub. Place the Center Hub on the flow or flat surface and push down firmly while until it reaches the bottom of the Hub. (Figure 2)
3. Turn the Center Hub with Lower Pole over and begin connecting each of the 5 legs to the Hub making sure they are pushed in as far as possible. (Figure 3)
4. Place the plastic clamp and metal plate over the recessed middle area of the Center Hub and tighten into place using the "L" shaped bolt manually, so the Legs, Center Hub and Lower Pole are all secured together. (Figure 4 and Figure 5)
5. Insert the wheels into the base. (Figure 6)
6. Connect the Lower Pole and Upper Pole with the connection tube, push firmly until the poles reaches the middle of the connection tube, then fasten both screws on the connection tube with the L-shape tool, so that the Upper Pole, Lower Pole and the connection tube are all secured together. (Figure 7)

7. Insert the Telescoping Tube into the Upper Pole and adjust the knob (Figure 8)
8. Place the wheel base on the floor with Telescoping Tube in the upright position.
9. Place the Hood on top of the Telescoping Tube by inserting the top of the tube into the attachment opening underneath the hood support (Figure 9)

The unit is now assembled.

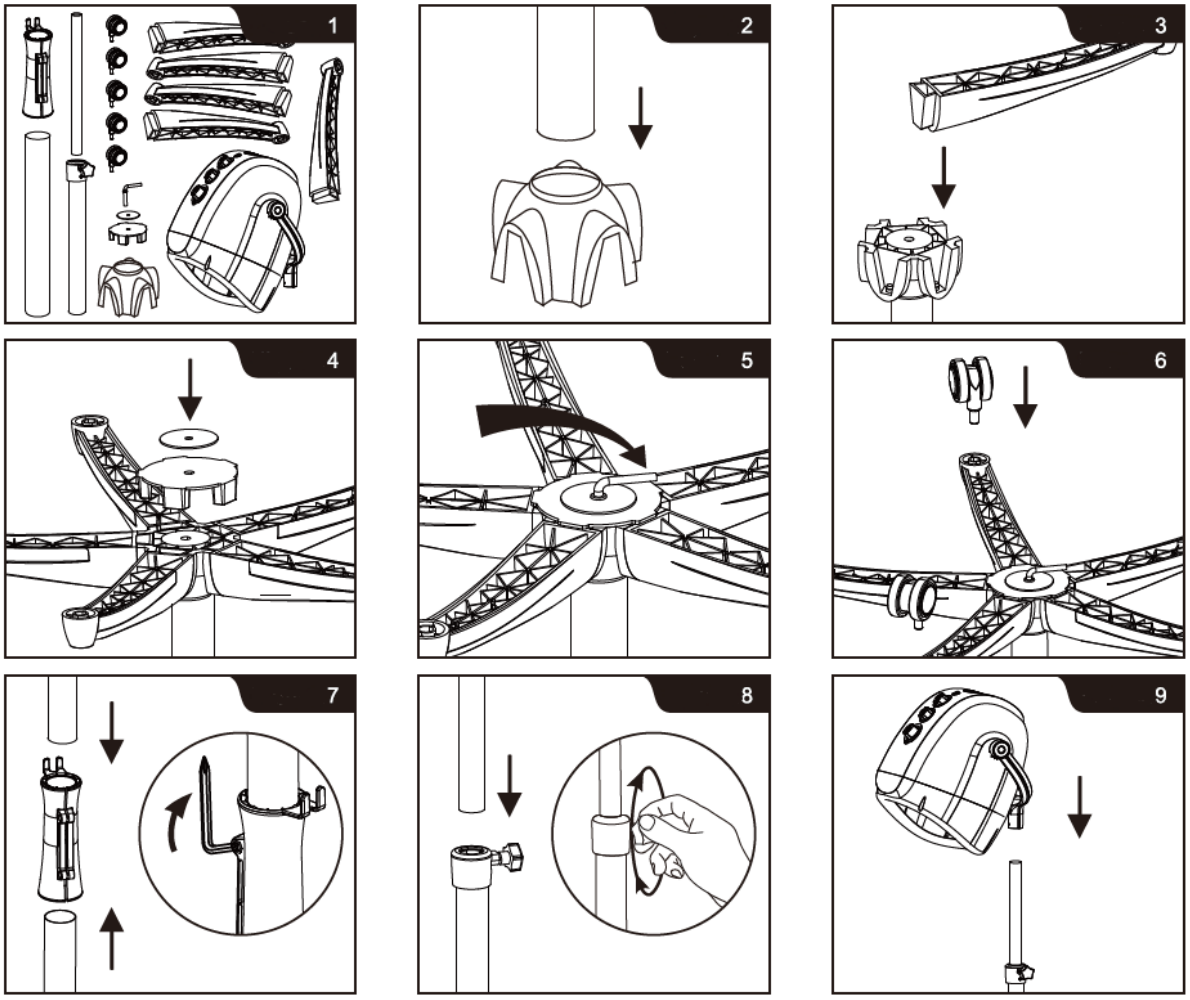

Usage

1. Find a comfortable location for using the appliance. For your convenience, the base is fitted with wheels, making it easy to move around and position securely.
2. Connect to power and the power indicator will light up in RED.
3. Turn the timer knob to set desired working time (from 10 to 60 minutes) and the winds wills start to blow.
4. Turn the Temperature Adjustment Knob to set desired temperature.
   (L=Low, about 40°C, M=Medium, about 60°C, H=High, about 70°C)
5. Turn the Speed Adjustment Knob to set desired speed of blowing air.
   (L-Low, 800 rpm. H=High, 1200 rpm.)

6. Press the lON Button to Position l, the lON generator starts to work and the ION button will light up in BLUE. (I=ION ON, 0=ION OFF).
7. Adjust the height to desired position by loosing and fastening the Height Adjustment Knob.
8. The hood spins freely on the support. Adjust angle of the hood until user feels comfortable in it.
9. The connection tube can be used as a cord organizer.
10. To turn off the unit, turn the timer knob anti-clock wise to OFF position

Maintenance and Storage

MAINTENANCE

- This appliance requires no special user maintenance or lubrication. If cleaning is needed, unplug it first and wipe the outer housing with a damp cloth.
- Each time you use the appliance untwist the cord to avoid tangling and interna damage.

STORAGE

- Store in a clean, dry place, out of reach of children. Never store it while still hot or plugged into an outlet.
- Never wrap the cord tightly around the unit. Do not pull the appliance by the power cord and avoid jerking or straining especially at the point where it enters the unit and at the plug connection.

DISPOSING OF USED DEVICES

Do not dispose of this device in municipal waste systems. Hand it over to an electric and electrical device recycling and collection point. Check the symbol on the product, instruction manual and packaging. The plastics used to construct the device can be recycled in accordance with their markings. By choosing to recycle you are making a significant contribution to the protection of our environment.
Contact local authorities for information on your local recycling facility.

Product description



Part number	Description
1	Speed adjustment
2	Temperature adjustment
3	Timer
4	Power indicator
5	Connection tube/ cord organizer
6	Base
7	Wheels
8	Ion button
9	Hood
10	Hood support
11	Telescoping tube
12	Height adjustment knob
13	Upper pole
14	Lower pole

Niniejsza instrukcja obsługi została przetłumaczona dla Twojej wygody za pomocą tłumaczenia maszynowego. Dołożono wszelkich starań, aby zapewnić dokładne tłumaczenie. Należy jednak pamiętać, że żadne tłumaczenie automatyczne nie jest doskonałe i nie ma na celu zastąpienia tłumaczy-ludzi. Oficjalną instrukcją obsługi jest wersja angielska. Wszelkie rozbieżności lub różnice powstałe w tłumaczeniu nie są wiążące i nie mają skutków prawnych dla celów zgodności lub egzekwowania przepisów. W razie jakichkolwiek pytań co do dokładności informacji zawartych w Instrukcji obsługi prosimy zapoznać się z wersją angielską tej instrukcji, która jest wersją oficjalną.

Dane techniczne

Opis parametru	Wartość parametru	
Nazwa produktu	Suszarka do włosów stojąca jonowa	
Model	PHY-HD_01	PHY-HD_02
Napięcie [V~]	230 / 50	
Częstotliwość [HZ]	50	
Moc [W]	1000	
Klasa ochrony	II	
Wymiary [Szerokość x Głębokość x Wysokość; mm]	670x670x1770	
Ciężar [kg]	7,6	
Zakres temperatur [° C]	0-70	
Zakres timera [min]	0-60	

Zamiar

Stojąca suszarka do włosów Ionic to profesjonalne urządzenie do suszenia włosów, zaprojektowane tak, aby zapewnić szybkie i efektywne suszenie, jednocześnie minimalizując uszkodzenia i puszenie się włosów.

Instalacja

1. Wyjmij wszystkie elementy z pudełka zgodnie z rysunkiem 1.
2. Podłącz dolny biegun do piasty środkowej. Umieść piastę środkową na przepływie lub płaskiej powierzchni i mocno dociśnij, aż dotrze do dolnej części piasty. (Rysunek 2)
3. Odwróć piastę środkową z dolnym słupkiem i zacznij łączyć każdą z 5 nóg z piastą, upewniając się, że są wsunięte tak daleko, jak to możliwe. (Rysunek 3)
4. Umieść plastikowy zacisk i metalową płytkę nad zagłębionym środkowym obszarem piasty środkowej i dokręć je ręcznie za pomocą śruby w kształcie litery „L”, tak aby nogi, piasta środkowa i dolny słupek były ze sobą zabezpieczone. (Rysunek 4 i Rysunek 5)
5. Włóż koła do podstawy. (Rysunek 6)

6. Połącz dolny i górny słupek z rurą łączącą, mocno dociśnij, aż słupki dotkną środka rurki łączącej, następnie przykręć obie śruby do rurki łączącej za pomocą narzędzia w kształcie litery L, tak aby górny słupek, dolny słupek i rurka łącząca były ze sobą zabezpieczone. (Rysunek 7)
7. Włóż rurę teleskopową do górnego drążka i wyreguluj pokrętło (rysunek 8)
8. Połóż podstawę koła na podłodze, ustawiając rurę teleskopową w pozycji pionowej.
9. Umieść osłonę na górze rury teleskopowej, wsuwając górną część rury do otworu mocującego znajdującego się pod wspornikiem osłony (rysunek 9).

Urządzenie jest teraz zmontowane.

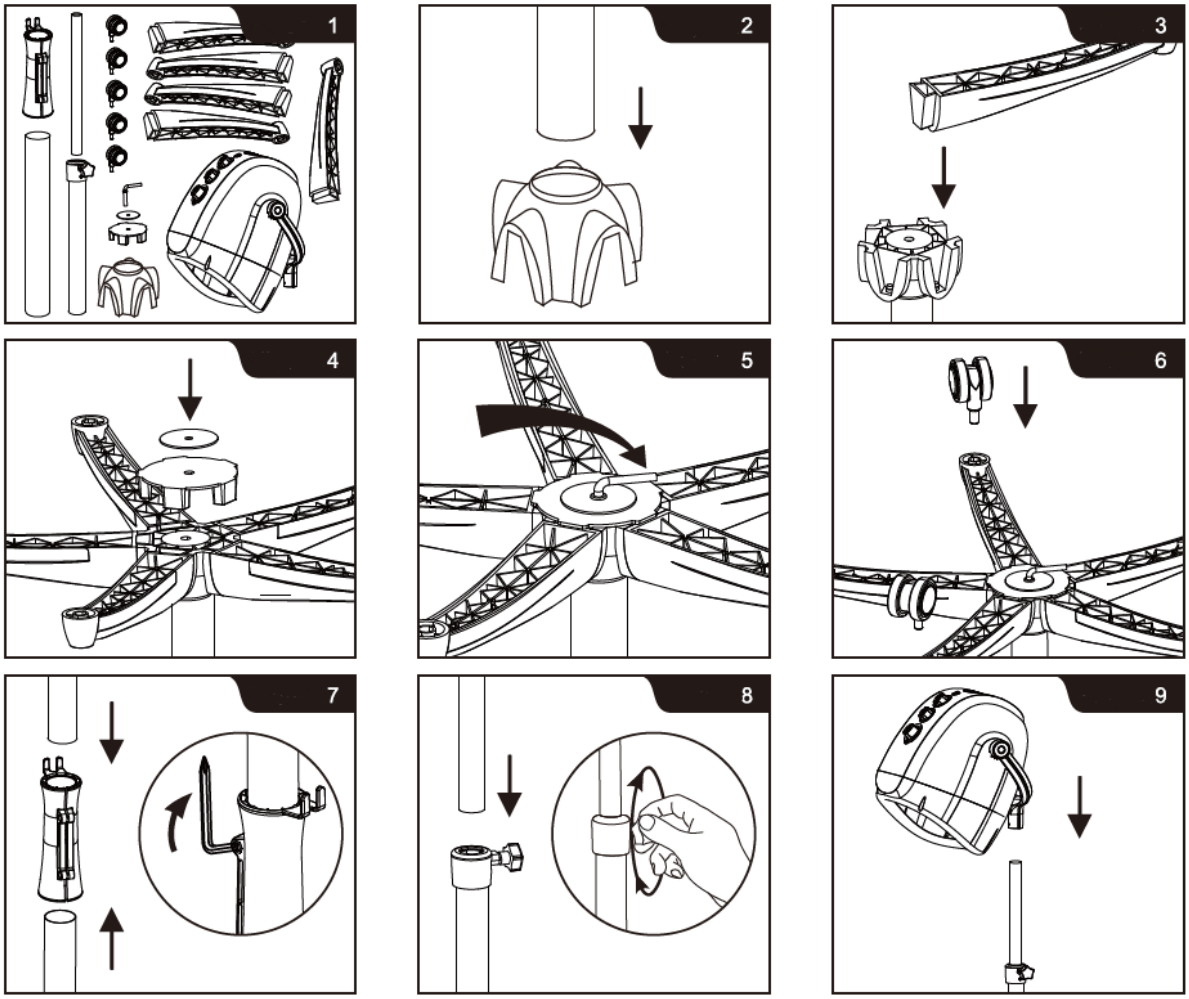

Stosowanie

1. Znajdź wygodne miejsce do korzystania z urządzenia. Dla wygody podstawa jest wyposażona w kółka, dzięki czemu można ją łatwo przesuwać i bezpiecznie ustawić.
2. Podłącz do zasilania, a kontrolka zasilania zaświeci się na CZERWONO.
3. Przekręć pokrętło timera, aby ustawić żądany czas pracy (od 10 do 60 minut), a wiatr zacznie wiać.
4. Obróć pokrętło regulacji temperatury, aby ustawić żądaną temperaturę.

(L=Niska, około 40°C, M=Średnia, około 60°C, H=Wysoka, około 70°C)

5. Obróć pokrętło regulacji prędkości, aby ustawić żądaną prędkość nadmuchu powietrza. (L-Niskie, 800 obr./min. H=Wysokie, 1200 obr./min.)
6. Naciśnij przycisk lON do pozycji l, generator lON zacznie działać, a przycisk ION zaświeci się na niebiesko. (I = ION WŁĄCZONY, 0 = ION WYŁĄCZONY).
7. Dostosuj wysokość do żądanej pozycji poprzez poluzowanie i zapięcie pokrętła regulacji wysokości.
8. Maska obraca się swobodnie na podpórce. Kąt nachylenia okapu należy dostosować tak, aby użytkownik czuł się w nim komfortowo.
9. Rurkę przyłączeniową można wykorzystać jako organizer kabli.
10. Aby wyłączyć urządzenie, należy przekręcić pokrętło timera w kierunku przeciwnym do ruchu wskazówek zegara do pozycji WYŁĄCZONE

Konserwacja i przechowywanie

KONSERWACJA

- Urządzenie nie wymaga żadnej specjalnej konserwacji ani smarowania. Jeśli konieczne jest czyszczenie, należy najpierw odłączyć urządzenie od zasilania i przetrzeć obudowę wilgotną szmatką.
- Za każdym razem, gdy używasz urządzenia, rozplątuj kabel, aby uniknąć zaplątania i wewnętrznych uszkodzeń.

SKŁADOWANIE

- Przechowywać w czystym i suchym miejscu, niedostępnym dla dzieci. Nigdy nie przechowuj go, gdy jest jeszcze gorący lub podłączony do gniazdka.
- Nigdy nie owijaj przewodu ciasno wokół urządzenia. Nie ciągnij urządzenia za przewód zasilający, unikaj szarpnięć i naprężeń, zwłaszcza w miejscu jego wejścia do urządzenia oraz przy połączeniu wtyczki.

UTYLIZACJA URZĄDZEŃ ZUŻYTYCH

Nie wyrzucaj tego urządzenia do miejskich systemów utylizacji odpadów. Oddaj go do punktu zbiórki i recyklingu urządzeń elektrycznych i elektronicznych. Sprawdź symbol na produkcie, instrukcji obsługi i opakowaniu. Tworzywa sztuczne wykorzystane do budowy urządzenia można poddać recyklingowi zgodnie z ich oznaczeniami. Wybierając recykling, wnosisz znaczący wkład w ochronę naszego środowiska.
Aby uzyskać informacje na temat najbliższego zakładu recyklingu, skontaktuj się z lokalnymi władzami.

Opis produktu



Numer części	Opis urządzenia
1	Regulacja prędkości
2	Regulacja temperatury
3	Czasomierz
4	Wskaźnik zasilania
5	Organizer na rurkę przyłączeniową/przewód
6	Podstawa urządzenia
7	Koła
8	Przycisk jonowy
9	Kaptur
10	Podpora obudowy
11	Rura teleskopowa
12	Gałka regulacji wysokości
13	Górny biegun
14	Dolny biegun

Tento návod k použití byl přeložen strojově. Vždy se snažíme o poskytnutí přesného překladu. Žádný strojový překlad však není dokonalý. Rovněž neslouží k nahrazení překladu lidskou osobou. Oficiální návod k použití je dostupný v anglické verzi. Případné nesrovnalosti nebo rozdíly v překladu nejsou závazné a nemají žádný právní účinek pro účely dodržování předpisů nebo jejich vymáhání. V případě jakýchkoli otázek ohledně správnosti informací uvedených v návodu k použití se řiďte anglickou verzí tohoto obsahu. Jedná se o oficiální verzi.

Technické údaje

Popis parametru	Hodnota parametru	
Stůl pro horní frézku	Iontový stojící vysoušeč vlasů	
Model	PHY-HD_01	PHY-HD_02
Napětí [V~]	230 / 50	
Frekvence [HZ]	50	
Výkon [W]	1000	
Třída ochrany	II	
Rozměry [šířka x hloubka x výška; mm]	670 x 670 x 1770	
Hmotnost [kg]	7,6	
Rozsah teplot [° C]	0-70	
Rozsah časovače [min]	0-60	

Účel

Iontový stojící vysoušeč vlasů je profesionální nástroj pro vysoušení vlasů navržený tak, aby poskytoval rychlé a účinné sušení a zároveň minimalizoval poškození a krepatění vlasů.

Instalace

1. Vyjměte všechny součásti z krabice podle (obrázek 1).
2. Připojte spodní pól ke středovému rozbočovači. Umístěte středový náboj na průtok nebo rovnou plochu a pevně zatlačte dolů, dokud nedosáhne spodní části náboje. (Obrázek 2)
3. Otočte středový náboj se spodní tyčí a začněte připojovat každou z 5 nohou k náboji a ujistěte se, že jsou zasunuty co nejdále. (Obrázek 3)
4. Umístěte plastovou svorku a kovovou destičku přes zapuštěnou střední oblast středového náboje a ručně je utáhněte šroubem ve tvaru "L", aby byly nohy, středový náboj a spodní tyč všechny zajištěny dohromady. (Obrázek 4 a Obrázek 5)
5. Vložte kolečka do základny. (Obrázek 6)
6. Připojte spodní pól a horní pól se spojovací trubkou, pevně zatlačte, dokud póly nedosáhnou středu spojovací trubky, poté upevněte oba šrouby na spojovací trubce pomocí nástroje ve tvaru L tak, aby horní pól, spodní pól a spojovací trubky jsou všechny zajištěny dohromady. (Obrázek 7)
7. Vložte teleskopickou trubici do horní tyče a nastavte knoflík (obrázek 8)

8. Umístěte rozvor na podlahu s teleskopickou trubicí ve vzpřímené poloze.
9. Umístěte kuklu na teleskopickou trubici vložením horní části trubice do připojovacího otvoru pod podpěrou kukly (obrázek 9)

Jednotka je nyní sestavena.

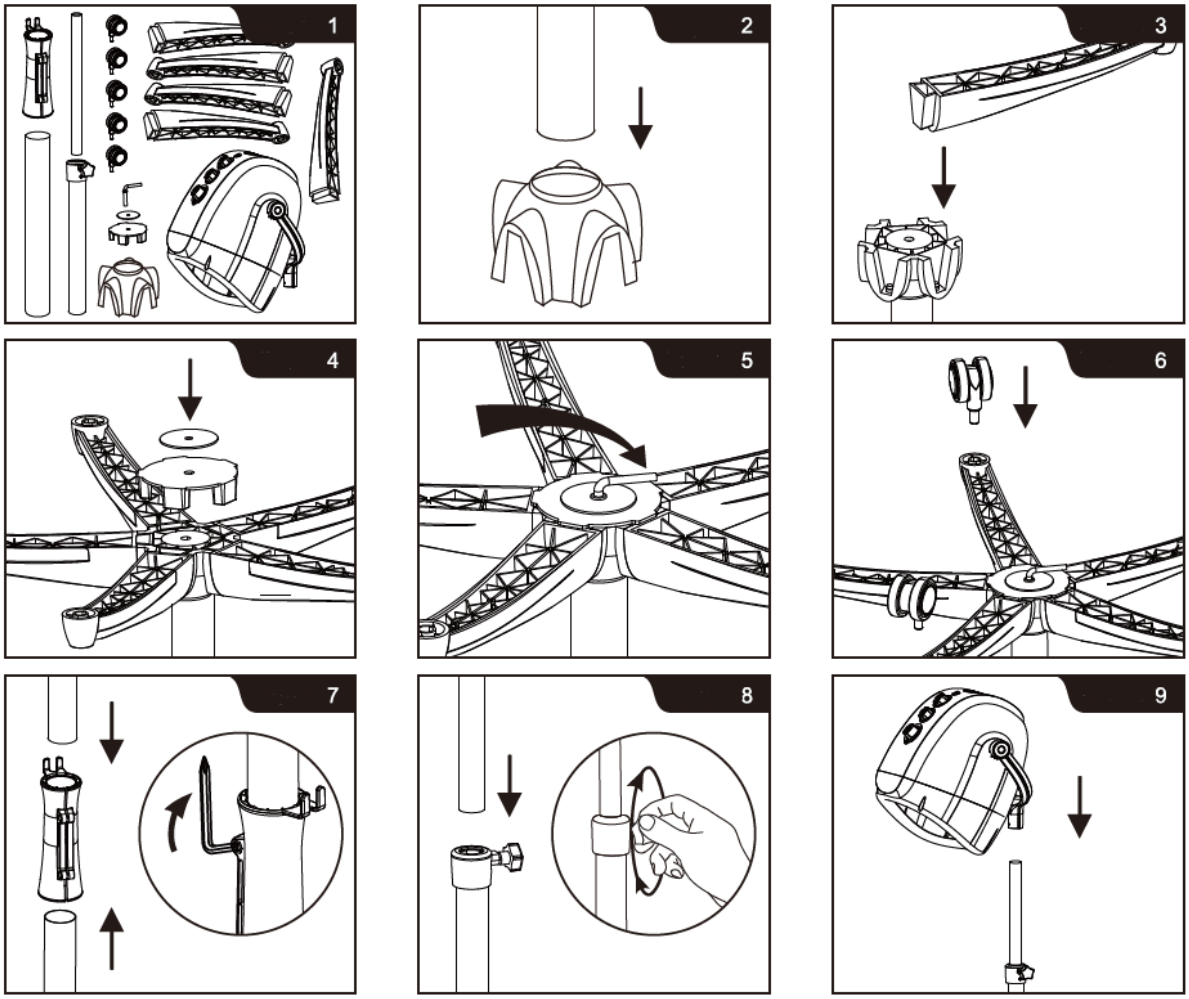

Používání

1. Najděte si pohodlné místo pro používání spotřebiče. Pro vaše pohodlí je základna vybavena kolečky, která usnadňují pohyb a bezpečné umístění.
2. Připojte k napájení a indikátor napájení se rozsvítí ČERVENĚ.
3. Otočením knoflíku časovače nastavte požadovaný pracovní čas (od 10 do 60 minut) a začne foukat vítr.
4. Otočením knoflíku pro nastavení teploty nastavte požadovanou teplotu.
   (L=nízká, asi 40°C, M=střední, asi 60°C, H=vysoká, asi 70°C)
5. Otočením knoflíku pro nastavení rychlosti nastavte požadovanou rychlost foukání vzduchu.
   (L-Low, 800 ot./min. H = vysoká, 1200 ot./min.)

6. Stiskněte tlačítko lON do polohy I, generátor lON začne pracovat a tlačítko ION se rozsvítí MODŘE. (I=ION ON, 0=ION OFF).
7. Nastavte výšku do požadované polohy uvolněním a upevněním knoflíku pro nastavení výšky.
8. Kapota se na podpěře volně otáčí. Nastavte úhel kapuce, dokud se v ní uživatel nebude cítit pohodlně.
9. Připojovací trubici lze použít jako organizér šňůry.
10. Chcete-li jednotku vypnout, otočte knoflík časovače proti směru hodinových ručiček do polohy OFF

Údržba a skladování

ÚDRŽBA

- Tento spotřebič nevyžaduje žádnou speciální uživatelskou údržbu ani mazání. Je-li nutné čištění, nejprve jej odpojte a otřete vnější kryt vlhkým hadříkem.
- Při každém použití spotřebiče odkruťte kabel, abyste zabránili jeho zamotání a vnitřnímu poškození.

SKLADOVÁNÍ

- Skladujte na čistém, suchém místě, mimo dosah dětí. Nikdy jej neskladujte, když je ještě horký nebo zapojený do zásuvky.
- Nikdy neomotávejte kabel těsně kolem jednotky. Netahejte spotřebič za napájecí kabel a vyvarujte se škubání nebo namáhání, zejména v místě, kde vstupuje do jednotky a u zástrčky.

LIKVIDACE POUŽITÉ ZAŘÍZENÍ

Nevyhazujte toto zařízení do komunálního odpadu. Předejte jej na sběrné a recyklační místo elektrických a elektrických zařízení. Zkontrolujte symbol na produktu, návodu k použití a balení. Plasty použité ke konstrukci zařízení lze recyklovat v souladu s jejich označením. Výběrem recyklace významně přispíváte k ochraně našeho životního prostředí.
Informace o místním recyklačním zařízení získáte od místních úřadů.

Popis výrobku



Číslo dílu	Popis zařízení
1	Nastavení rychlosti
2	Nastavení teploty
3	Časovač
4	Indikátor napájení
5	Organizér pro připojení trubice/šňůry
6	Základna zařízení
7	Kola
8	Iontové tlačítko
9	Kapuce
10	Podpora kapuce
11	Teleskopická trubice
12	Knoflík pro nastavení výšky
13	Horní tyč
14	Spodní tyč

Ce manuel d'utilisation a été traduit à l'aide d'une traduction automatique pour votre confort. Des efforts raisonnables ont été faits pour vous fournir une traduction précise ; cependant, aucune traduction automatique n'est parfaite et ne pourra jamais remplacer les traducteurs humains. La version anglaise est la version officielle de nos manuels d'utilisation. Toute divergence ou différence créée par la traduction n'est pas contraignante et n'a aucun effet juridique à des fins de conformité ou d'application. En cas de questions relatives à l'exactitude des informations contenues dans le manuel d'utilisation, veuillez-vous référer à la version anglaise de ces contenus en tant que version officielle.

Caractéristiques techniques

Description du paramètre	Valeur du paramètre	
Nom de produit	Sèche-cheveux sur pied ionique	
Modèle	PHY-HD_01	PHY-HD_02
Tension [V~]	230 / 50	
Fréquence [Hz]	50	
Puissance [W]	1000	
Classe de protection	II	
Dimensions [Largeur x profondeur x hauteur ; mm]	670 x 670 x 1770	
Poids [kg]	7,6	
Plage de température [º C]	0-70	
Plage de minuterie [min]	0-60	

But

Le sèche-cheveux ionique sur pied est un outil de séchage des cheveux de qualité professionnelle conçu pour offrir un séchage rapide et efficace tout en minimisant les dommages et les frisottis.

Installation

1. Retirez tous les composants de la boîte conformément à la (Figure 1).
2. Connectez le pôle inférieur au moyeu central. Placez le moyeu central sur le flux ou sur une surface plane et appuyez fermement jusqu'à ce qu'il atteigne le bas du moyeu. (Figure 2)
3. Retournez le moyeu central avec le pôle inférieur et commencez à connecter chacune des 5 pattes au moyeu en vous assurant qu'elles sont enfoncées aussi loin que possible. (Figure 3)
4. Placez la pince en plastique et la plaque métallique sur la zone centrale encastrée du moyeu central et serrez-les en place à l'aide du boulon en forme de « L » manuellement, de sorte que les pieds, le moyeu central et le poteau inférieur soient tous fixés ensemble. (Figure 4 et Figure 5)
5. Insérez les roues dans la base. (Figure 6)
6. Connectez le pôle inférieur et le pôle supérieur avec le tube de connexion, poussez fermement jusqu'à ce que les pôles atteignent le milieu du tube de connexion, puis fixez les deux vis sur le

tube de connexion avec l'outil en L, de sorte que le pôle supérieur, le pôle inférieur et le tube de connexion soient tous fixés ensemble. (Figure 7)

7. Insérez le tube télescopique dans le poteau supérieur et ajustez le bouton (Figure 8)
8. Placez la base de la roue sur le sol avec le tube télescopique en position verticale.
9. Placez la hotte sur le dessus du tube télescopique en insérant le haut du tube dans l'ouverture de fixation sous le support de la hotte (Figure 9)

L'unité est maintenant assemblée.

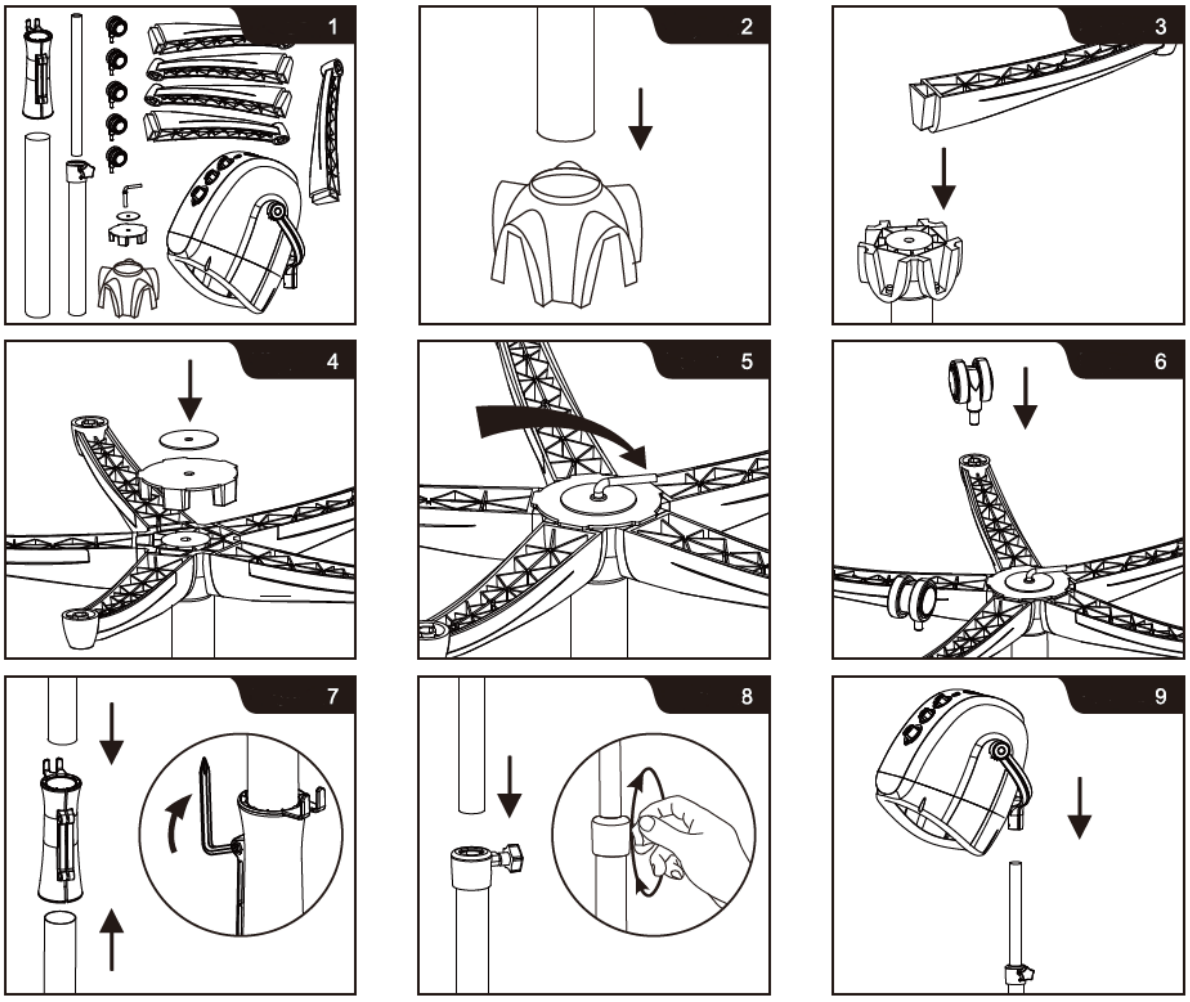

Usage

1. Trouvez un emplacement confortable pour utiliser l'appareil. Pour votre confort, la base est équipée de roulettes, ce qui permet de la déplacer facilement et de la positionner en toute sécurité.
2. Connectez-vous à l’alimentation et le voyant d’alimentation s’allumera en ROUGE.
3. Tournez le bouton de la minuterie pour régler le temps de travail souhaité (de 10 à 60 minutes) et le vent commencera à souffler.
4. Tournez le bouton de réglage de la température pour régler la température souhaitée.

(L = faible, environ 40 °C, M = moyen, environ 60 °C, H = élevé, environ 70 °C)

5. Tournez le bouton de réglage de la vitesse pour régler la vitesse de soufflage d'air souhaitée. (L-Bas, 800 tr/min. H = Haut, 1200 tr/min.)
6. Appuyez sur le bouton ION en position l, le générateur ION commence à fonctionner et le bouton ION s'allumera en BLEU. (I=ION ON, 0=ION OFF).
7. Réglez la hauteur à la position souhaitée en desserrant et en serrant le bouton de réglage de la hauteur.
8. La hotte tourne librement sur le support. Ajustez l'angle de la capuche jusqu'à ce que l'utilisateur se sente à l'aise.
9. Le tube de connexion peut être utilisé comme organisateur de cordon.
10. Pour éteindre l'appareil, tournez le bouton de la minuterie dans le sens inverse des aiguilles d'une montre jusqu'à la position OFF

Entretien et stockage

ENTRETIEN

- Cet appareil ne nécessite aucun entretien ni lubrification particulière de la part de l'utilisateur. Si un nettoyage est nécessaire, débranchez-le d'abord et essuyez le boîtier extérieur avec un chiffon humide.
- Chaque fois que vous utilisez l'appareil, détorsadez le cordon pour éviter qu'il ne s'emmêle et ne subisse des dommages internes.

STOCKAGE

- Conserver dans un endroit propre et sec, hors de portée des enfants. Ne le rangez jamais lorsqu'il est encore chaud ou branché sur une prise.
- N'enroulez jamais le cordon trop étroitement autour de l'appareil. Ne tirez pas l'appareil par le cordon d'alimentation et évitez les à-coups ou les efforts, en particulier au niveau du point d'entrée dans l'appareil et au niveau du branchement de la fiche.

ÉLIMINATION DES APPAREILS USAGÉS

Ne jetez pas cet appareil dans les déchets municipaux. Remettez-le à un point de collecte et de recyclage des appareils électriques et électroniques. Vérifiez le symbole sur le produit, le manuel d'instructions et l'emballage. Les plastiques utilisés pour construire l'appareil peuvent être recyclés conformément à leurs marquages. En choisissant de recycler, vous contribuez significativement à la protection de notre environnement.
Contactez les autorités locales pour obtenir des informations sur votre centre de recyclage local.

Description du produit



Numéro de la pièce	Description de l'appareil
1	Réglage de la vitesse
2	Réglage de la température
3	Minuterie
4	Indicateur d'alimentation
5	Tube de connexion/organisateur de cordon
6	Base du dispositif
7	Roulettes
8	Bouton ionique
9	Capot
10	Support de capot
11	Tube télescopique
12	Bouton de réglage de la hauteur
13	Pôle supérieur
14	Pôle inférieur

Questo manuale di istruzioni è stato tradotto con la traduzione automatica. Ci sforziamo costantemente di fornire una traduzione accurata. Tuttavia, nessuna traduzione automatica è perfetta, né intende sostituire la traduzione umana. Il manuale di istruzioni ufficiale è nella versione inglese. Eventuali discrepanze o differenze create dalla traduzione non sono vincolanti e non hanno alcun effetto legale ai fini della conformità o dell'esecuzione. In caso di domande relative all'accuratezza delle informazioni contenute nel manuale di istruzioni, consultare la versione inglese dei contenuti, in quanto questa è la versione ufficiale.

Dati tecnici

Descrizione del parametro	Valore del parametro	
Nome del prodotto	Asciugacapelli ionico da terra	
Modello	PHY-HD_01	PHY-HD_02
Tensione [V~]	230 / 50	
Frequenza [HZ]	50	
Potenza [W]	1000	
Classe di protezione	II	
Dimensioni [Larghezza x Profondità x Altezza; mm]	Dimensioni: 670 x 670 x 1770	
Peso [kg]	7,6	
Intervallo di temperatura [° C]	0-70	
Intervallo del timer [min]	0-60	

Scopo

L'asciugacapelli ionico da terra è uno strumento di asciugatura professionale, progettato per garantire un'asciugatura rapida ed efficiente, riducendo al minimo i danni e l'effetto crespo.

Installazione

1. Rimuovere tutti i componenti dalla scatola come mostrato nella Figura 1.
2. Collegare il polo inferiore al mozzo centrale. Posizionare il mozzo centrale sulla superficie piana o di flusso e spingere con fermezza verso il basso finché non raggiunge il fondo del mozzo. (Figura 2)
3. Capovolgere il mozzo centrale con il palo inferiore e iniziare a collegare ciascuna delle 5 gambe al mozzo, assicurandosi che siano spinte il più possibile. (Figura 3)
4. Posizionare il morsetto di plastica e la piastra metallica sull'area centrale incassata del mozzo centrale e serrare manualmente in posizione utilizzando il bullone a "L", in modo che le gambe, il mozzo centrale e il palo inferiore siano tutti fissati insieme. (Figura 4 e Figura 5)
5. Inserire le ruote nella base. (Figura 6)
6. Collegare il polo inferiore e il polo superiore con il tubo di collegamento, spingere con decisione finché i poli non raggiungono la metà del tubo di collegamento, quindi fissare

entrambe le viti sul tubo di collegamento con l'utensile a L, in modo che il polo superiore, il polo inferiore e il tubo di collegamento siano tutti fissati insieme. (Figura 7)

7. Inserire il tubo telescopico nel palo superiore e regolare la manopola (Figura 8)
8. Posizionare la base delle ruote sul pavimento con il tubo telescopico in posizione verticale.
9. Posizionare il cofano sulla parte superiore del tubo telescopico inserendo la parte superiore del tubo nell'apertura di attacco sotto il supporto del cofano (Figura 9)

L'unità è ora assemblata.

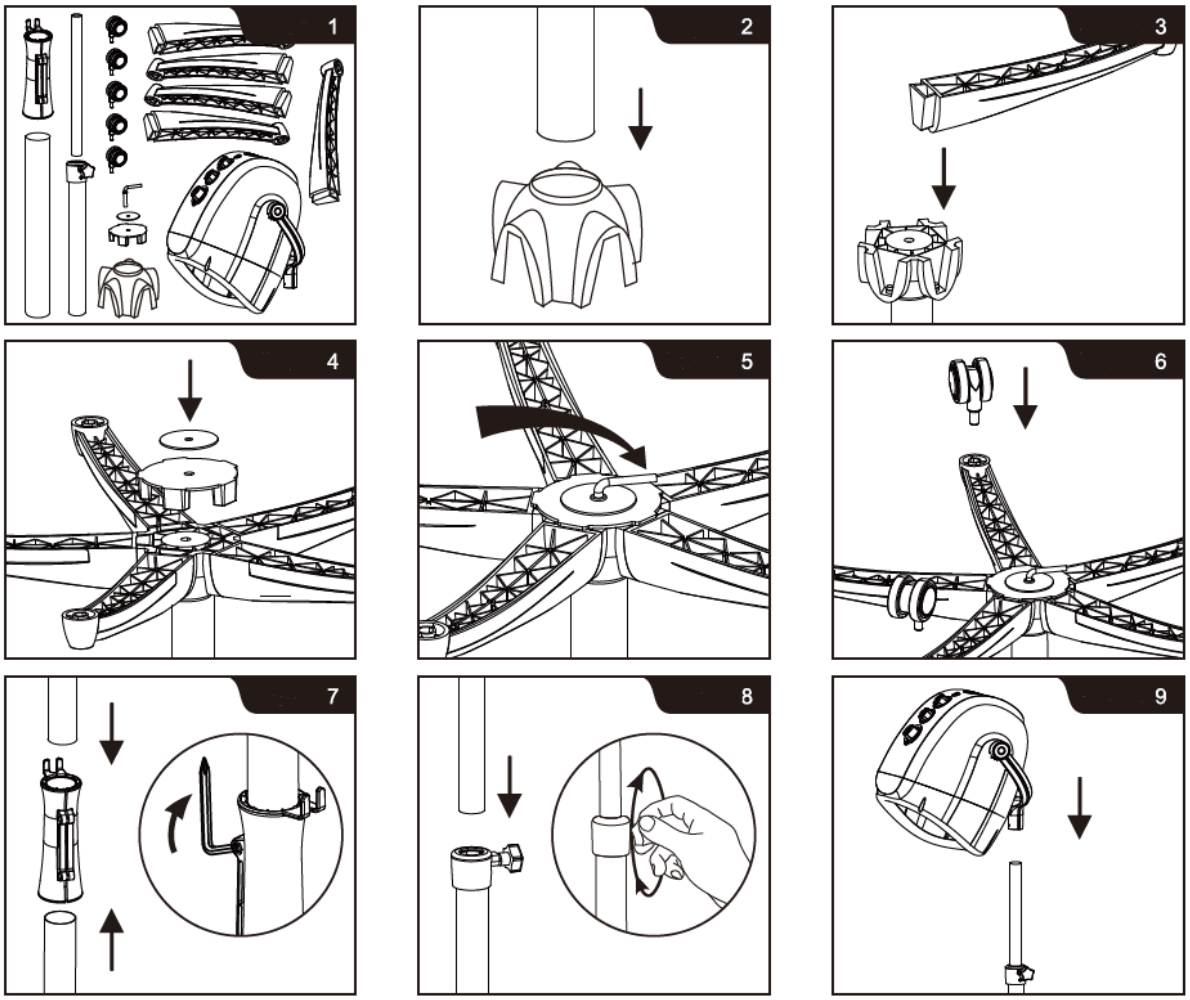

Utilizzo

1. Trova una posizione comoda per utilizzare l'apparecchio. Per la tua comodità, la base è dotata di ruote, che facilitano lo spostamento e il posizionamento in sicurezza.
2. Collegalo all'alimentazione e la spia di alimentazione si illuminerà in ROSSO.
3. Ruotare la manopola del timer per impostare il tempo di funzionamento desiderato (da 10 a 60 minuti) e il vento inizierà a soffiare.
4. Ruotare la manopola di regolazione della temperatura per impostare la temperatura desiderata.

(L=Basso, circa 40°C, M=Medio, circa 60°C, H=Alto, circa 70°C)

5. Ruotare la manopola di regolazione della velocità per impostare la velocità desiderata del getto d'aria.
   (L-Basso, 800 giri/min. H=Alto, 1200 giri/min.)
6. Premere il pulsante lON in posizione l, il generatore lON inizia a funzionare e il pulsante ION si illuminerà in BLU. (I=ION ON, 0=ION OFF).
7. Regolare l'altezza desiderata allentando e stringendo la manopola di regolazione dell'altezza.
8. La cappa gira liberamente sul supporto. Regolare l'angolazione del cofano finché l'utente non si sente a suo agio.
9. Il tubo di collegamento può essere utilizzato come organizer per cavi.
10. Per spegnere l'unità, ruotare la manopola del timer in senso antiorario fino alla posizione OFF

Manutenzione e stoccaggio

MANUTENZIONE

- Questo apparecchio non necessita di alcuna manutenzione o lubrificazione speciale da parte dell'utente. Se è necessaria la pulizia, scollegare prima l'apparecchio e pulire l'involucro esterno con un panno umido.
- Ogni volta che si utilizza l'apparecchio, srotolare il cavo per evitare aggrovigliamenti e danni interni.

MAGAZZINAGGIO

- Conservare in luogo pulito e asciutto, fuori dalla portata dei bambini. Non riporlo mai quando è ancora caldo o collegato alla presa di corrente.
- Non avvolgere mai il cavo troppo stretto attorno all'unità. Non tirare l'apparecchio dal cavo di alimentazione ed evitare scosse o sforzi, soprattutto nel punto di inserimento nell'unità e nel punto di collegamento della spina.

SMALTIMENTO DEI DISPOSITIVI USATI

Non smaltire questo dispositivo nei sistemi di smaltimento dei rifiuti urbani. Consegnarlo a un punto di raccolta e riciclaggio di apparecchiature elettriche ed elettroniche. Controllare il simbolo sul prodotto, sul manuale di istruzioni e sulla confezione. Le materie plastiche utilizzate per realizzare il dispositivo possono essere riciclate conformemente alle relative indicazioni. Scegliendo di riciclare contribuisci in modo significativo alla tutela del nostro ambiente.
Per informazioni sull'impianto di riciclaggio più vicino, contattare le autorità locali.

Descrizione del prodotto



Numero di parte	Descrizione del dispositivo
1	Regolazione della velocità
2	Regolazione della temperatura
3	Timer
4	Indicatore di potenza
5	Tubo di collegamento/organizzatore del cavo
6	Base del dispositivo
7	Ruote
8	Pulsante ionico
9	Cappuccio
10	Supporto cofano
11	Tubo telescopico
12	Manopola di regolazione dell'altezza
13	Polo superiore
14	Palo inferiore

Este manual de instrucciones ha sido traducido automáticamente. Nos esforzamos constantemente por ofrecer una traducción precisa. Sin embargo, ninguna traducción automática es perfecta. Tampoco pretende sustituir a la traducción realizada por un ser humano. El manual de instrucciones oficial es la versión inglesa. Cualquier discrepancia o diferencia en la traducción no es vinculante ni tiene ningún efecto legal a efectos de cumplimiento o ejecución. En caso de duda sobre la exactitud de la información incluida en las instrucciones de uso, consulte la versión inglesa de estos contenidos, ya que esta es la versión oficial.

Características técnicas

Descripción del parámetro	Valor del parámetro	
Nombre del producto	Secador de pelo de pie iónico	
Modelo	PHY-HD_01	PHY-HD_02
Voltaje [V~]	230 / 50	
Frecuencia [Hz]	50	
Potencia [W]	1000	
Clase de protección	II	
Dimensiones [anchura × profundidad × altura; mm]	670 x 670 x 1770	
Peso [kg]	7,6	
Rango de temperatura [º C]	0-70	
Rango del temporizador [min]	0-60	

Objetivo

El secador de pelo de pie iónico es una herramienta de secado de cabello de calidad profesional diseñada para brindar un secado rápido y eficiente mientras minimiza el daño y el frizz.

Instalación

1. Retire todos los componentes de la caja según la (Figura 1).
2. Conecte el poste inferior al eje central. Coloque el eje central sobre la superficie plana o de flujo y presione hacia abajo con firmeza hasta que llegue a la parte inferior del eje. (Figura 2)
3. Gire el eje central con el poste inferior y comience a conectar cada una de las 5 patas al eje asegurándose de que estén empujadas lo más adentro posible. (Figura 3)
4. Coloque la abrazadera de plástico y la placa de metal sobre el área central hundida del eje central y ajústelas en su lugar usando el perno en forma de "L" manualmente, de modo que las patas, el eje central y el poste inferior queden todos asegurados entre sí. (Figura 4 y Figura 5)
5. Inserte las ruedas en la base. (Figura 6)
6. Conecte el poste inferior y el poste superior con el tubo de conexión, presione firmemente hasta que los postes alcancen la mitad del tubo de conexión, luego ajuste ambos tornillos en

el tubo de conexión con la herramienta en forma de L, de modo que el poste superior, el poste inferior y el tubo de conexión queden todos asegurados juntos. (Figura 7)

7. Inserte el tubo telescópico en el poste superior y ajuste la perilla (Figura 8)
8. Coloque la base de la rueda en el piso con el tubo telescópico en posición vertical.
9. Coloque la capucha sobre el tubo telescópico insertando la parte superior del tubo en la abertura de fijación debajo del soporte de la capucha (Figura 9)

La unidad ya está ensamblada.

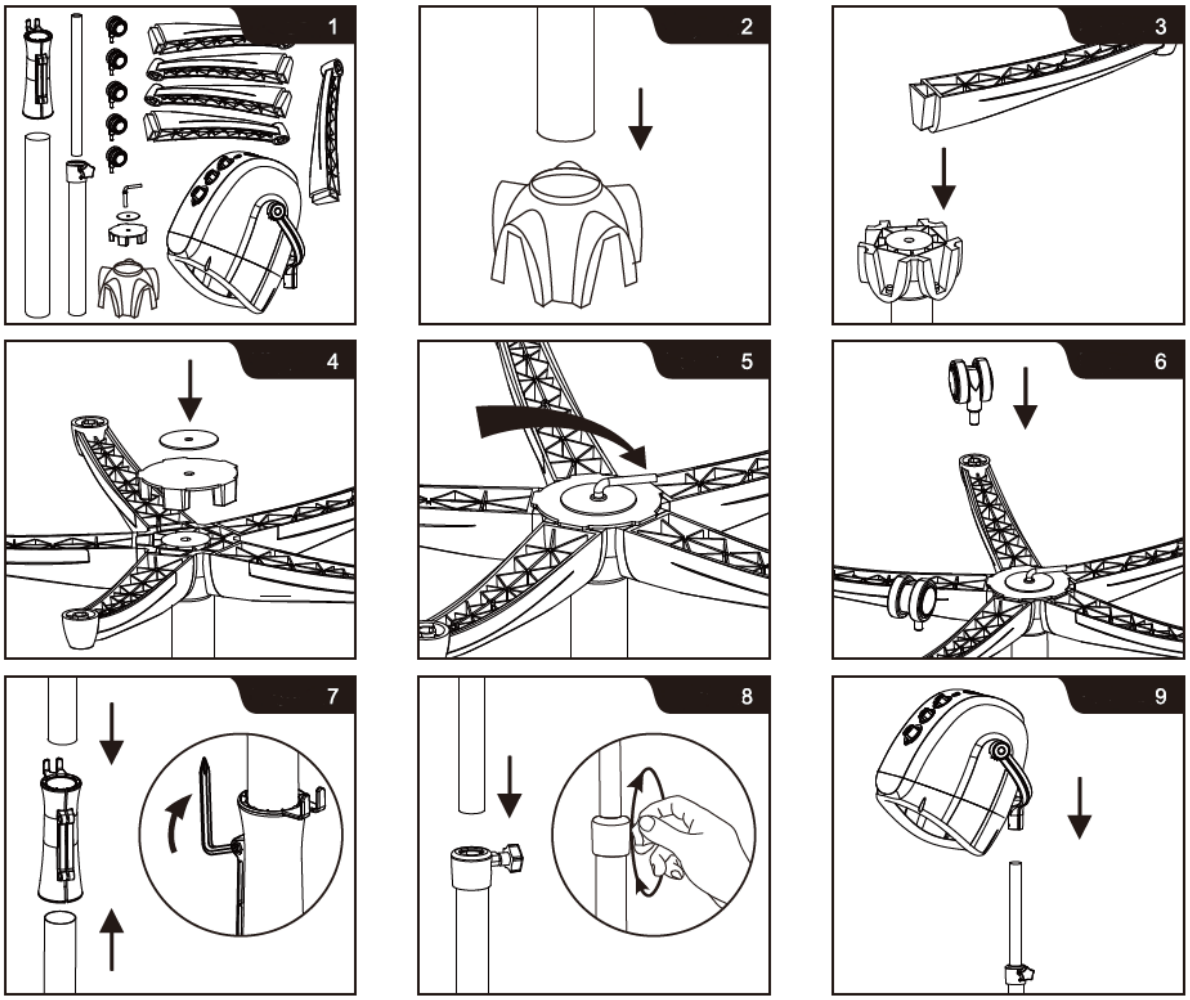

Uso

1. Busque una ubicación cómoda para utilizar el aparato. Para su comodidad, la base está equipada con ruedas, lo que facilita su desplazamiento y su colocación segura.
2. Conéctelo a la corriente y el indicador de corriente se iluminará en ROJO.
3. Gire la perilla del temporizador para establecer el tiempo de trabajo deseado (de 10 a 60 minutos) y los vientos comenzarán a soplar.
4. Gire la perilla de ajuste de temperatura para establecer la temperatura deseada.

(L=Baja, aproximadamente 40°C, M=Media, aproximadamente 60°C, H=Alta, aproximadamente 70°C)

5. Gire la perilla de ajuste de velocidad para establecer la velocidad deseada de soplado de aire. (L-Bajo, 800 rpm. H=Alto, 1200 rpm.)
6. Presione el botón ION en la posición 1, el generador ION comienza a funcionar y el botón ION se iluminará en AZUL. (I=ION ENCENDIDO, 0=ION APAGADO).
7. Ajuste la altura a la posición deseada aflojando y apretando la perilla de ajuste de altura.
8. El capó gira libremente sobre el soporte. Ajuste el ángulo de la capucha hasta que el usuario se sienta cómodo.
9. El tubo de conexión se puede utilizar como organizador de cables.
10. Para apagar la unidad, gire la perilla del temporizador en sentido antihorario a la posición OFF (APAGADO).

Mantenimiento y almacenamiento

MANTENIMIENTO

- Este aparato no requiere ningún mantenimiento especial por parte del usuario ni lubricación. Si es necesario limpiarlo, desconéctelo primero y limpie la carcasa exterior con un paño húmedo.
- Cada vez que utilice el aparato desenrolle el cable para evitar enredos y daños internos.

ALMACENAMIENTO

- Conservar en un lugar limpio y seco, fuera del alcance de los niños. Nunca lo guarde mientras esté caliente o enchufado a un tomacorriente.
- Nunca enrolle el cable con fuerza alrededor de la unidad. No tire del aparato por el cable de alimentación y evite sacudirlo o tirarlo, especialmente en el punto donde entra en la unidad y en la conexión del enchufe.

ELIMINACIÓN DE DISPOSITIVOS USADOS

No deseche este dispositivo en los sistemas de residuos municipales. Entrégalo en un punto de recogida y reciclaje de aparatos eléctricos y eléctricos. Compruebe el símbolo en el producto, el manual de instrucciones y el embalaje. Los plásticos utilizados para construir el dispositivo se pueden reciclar de acuerdo con sus marcados. Al elegir reciclar estás haciendo una contribución significativa a la protección de nuestro medio ambiente. Comuníquese con las autoridades locales para obtener información sobre su instalación de reciclaje local.

DESCRIPCIÓN DEL PRODUCTO



Número del elemento	Descripción del dispositivo
1	Ajuste de velocidad
2	Ajuste de temperatura
3	Temporizador
4	Indicador de encendido
5	Tubo de conexión/organizador de cables
6	Base del aparato
7	Ruedas
8	Botón de iones
9	Capucha
10	Soporte de capó
11	Tubo telescópico
12	Perilla de ajuste de altura
13	Polo superior
14	Polo inferior

Kérjük, vegye figyelembe, hogy ez a használati útmutató gépi fordítással készült. Arra törekszünk, hogy a fordítások a lehető legpontosabbak legyenek, azonban egyetlen gépi fordítás sem tökéletes, és nem is célja, hogy helyettesítse az emberi fordítást. A hivatalos használati útmutató az angol nyelvű változat. A fordításban keletkezett eltérések vagy különbségek nem kötelező érvényűek, és nincs jogi hatásuk a megfelelőség vagy a végrehajtás szempontjából. Ha bármilyen kérdés merül fel a használati útmutatóban szereplő információk pontosságával kapcsolatban, kérjük, hivatkozzon ezen tartalmak angol nyelvű változatára, amely a hivatalos változat.

Műszaki adatok

Paraméter leírása	Paraméter értéke	
Precíziós mérleg	Ionikus álló hajszárító	
Modell	PHY-HD_01	PHY-HD_02
Feszültség [V~]	230 / 50	
Frekvencia [Hz]	50	
Teljesítmény [W]	1000	
Védelmi osztály	II	
Méretek (Szélesség x mélység x magasság) [mm]	670 x 670 x 1770	
Súly [kg]	7,6	
Hőmérsékleti tartomány[oC]	0-70	
Időzítő tartomány [perc]	0-60	

Cél

Az ionos álló hajszárító egy professzionális minőségű hajszárító eszköz, amelyet úgy terveztek, hogy gyors és hatékony szárítást biztosítson, miközben minimalizálja a károsodást és a göndörödést.

Telepítés

1. Vegye ki az összes alkatrészt a dobozból az (1. ábra) szerint.
2. Csatlakoztassa az alsó pólust a középső hubhoz.Helyezze a középső hubot az áramlásra vagy sima felületre, és nyomja le erősen, amíg eléri a hub alját. (2. ábra)
3. Fordítsa meg az alsó pólussal ellátott középső hubot, és kezdje el csatlakoztatni az alábbiakataz 5 lábat a hubhoz, ügyelve arra, hogy a lehető legjobban be legyenek tolva. (3. ábra)
4. Helyezze a műanyag bilincset és a fémlemezt a középső tengelycsap mélyített középső területére, és húzza meg aa helyére az "L" alakú csavarral kézzel, hogy a lábak, a középső hub és az alsó pólus mindegyike rögzítve legyen. (4. ábra és 5. ábra)
5. Helyezze be a kerekeket az alapba. (6. ábra)
6. Csatlakoztassa az alsó és a felső pólust a csatlakozócsőhöz, nyomja erősen, amíg a pólusok elérik a csatlakozócső közepét, majd az L alakú szerszámmal rögzítse a csatlakozócső mindkét

csavarját, hogy a felső pólus, az alsó pólus és a csatlakozócső mindegyike rögzítve legyen. (7. ábra)

7. Helyezze be a teleszkópos csövet a felső pólusba, és állítsa be a gombot (8. ábra).
8. Helyezze a kerékalapot a padlóra, a teleszkópos cső függőleges helyzetben.
9. Helyezze a motorháztetőt a teleszkópos cső tetejére úgy, hogy a cső tetejét behelyezi a motorháztető tartója alatti rögzítőnyílásba (9. ábra).

Az egység most már össze van szerelve.

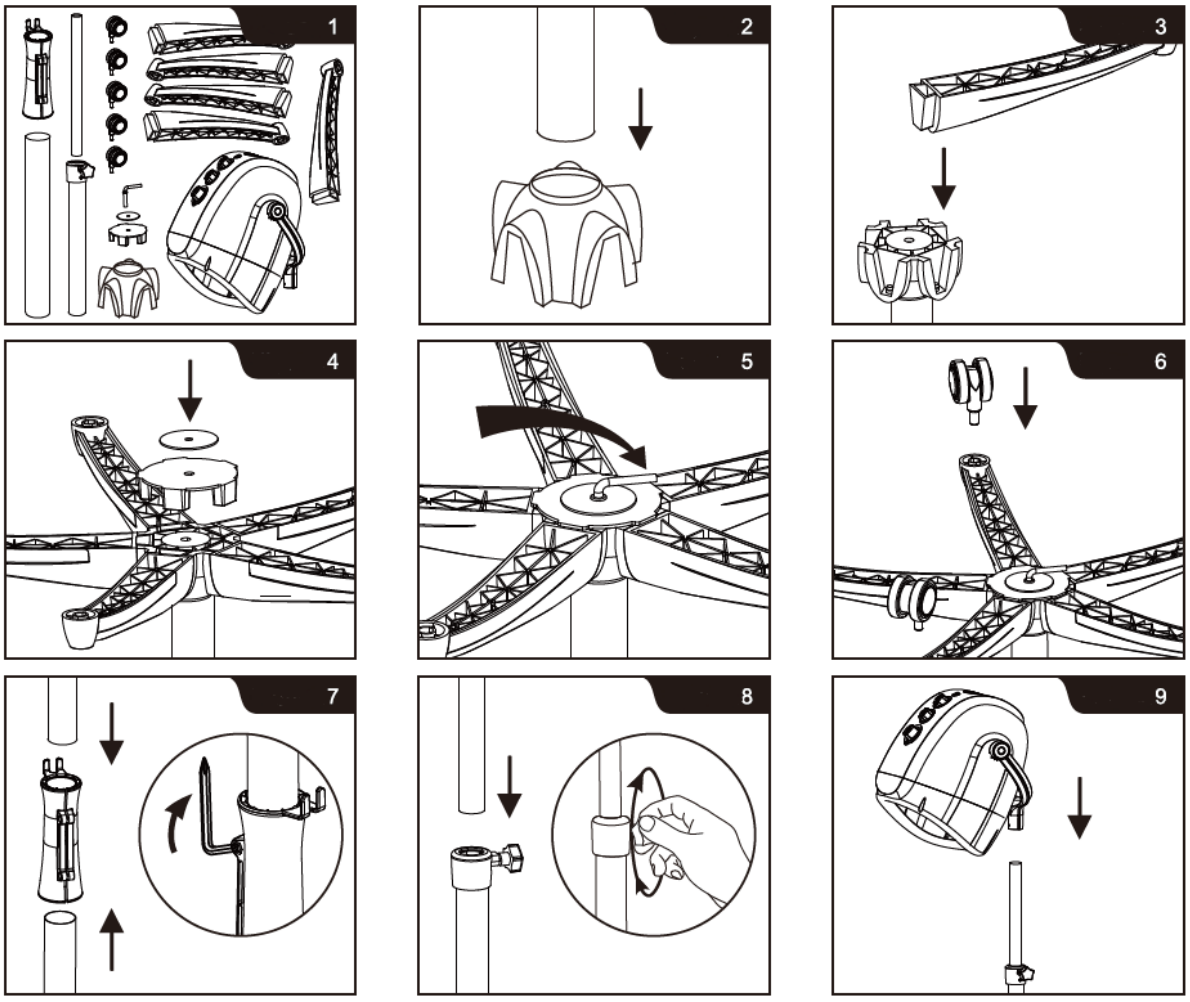

Használat

1. Keressen egy kényelmes helyet a készülék használatához. Az Ön kényelme érdekében a talapzat kerekekkel van ellátva, így könnyen mozgatható és biztonságosan elhelyezhető.
2. Csatlakoztassa a tápellátáshoz, és a tápellátás jelzője VÖRÖS színben világít.
3. Az időzítő gombot elforgatva állítsa be a kívánt munkaidőt (10 és 60 perc között), és a szél elkezd fújni.
4. Forgassa el a hőmérséklet-állító gombot a kívánt hőmérséklet beállításához.
   (L=alacsony, kb. 40°C, M=közepes, kb. 60°C, H=magas, kb. 70°C)

5. Forgassa el a sebességszabályozó gombot a kívánt fúvási sebesség beállításához. (L-Low, 800 fordulat/perc. H=High, 1200 fordulat/perc.)
6. Nyomja az lON gombot az l pozícióba, az lON generátor elkezd működni és az ION gomb KÉK színben világít. (I=ION BE, 0=ION KI).
7. Állítsa a magasságot a kívánt pozícióba a magasságállító gomb kioldásával és rögzítésével.
8. A motorháztető szabadon forog a támasztékon. Állítsa be a csuklya szögét, amíg a felhasználó kényelmesen érzi magát benne.
9. A csatlakozócső zsinórrendezőként használható.
10. A készülék kikapcsolásához fordítsa az időzítő gombot óramutató járásával ellentétes irányban OFF állásba.

Karbantartás és tárolás

KARBANTARTÁS

- Ez a készülék nem igényel különleges felhasználói karbantartást vagy kenést. Ha tisztításra van szükség, először húzza ki a készüléket, és nedves ruhával törölje át a külső burkolatot.
- Minden alkalommal, amikor használja a készüléket, csavarja ki a kábelt, hogy elkerülje a belegabalyodást és a belső sérüléseket.

TÁROLÁS

- Tiszta, száraz helyen, gyermekek elől elzárva tárolandó. Soha ne tárolja még forró állapotban vagy konnektorba dugva.
- Soha ne tekerje a kábelt szorosan a készülék köré. Ne húzza a készüléket a tápkábelnél fogva, és kerülje a rángatást vagy a feszítést, különösen azon a ponton, ahol a tápkábel belép a készülékbe, valamint a csatlakozódugónál.

HASZNÁLT ESZKÖZÖK ÁRTALMATLANÍTÁSA

Ne dobja ezt a készüléket a kommunális hulladékrendszerekbe. Adja át egy elektromos és elektromos készülék újrahasznosító és gyűjtőhelyen. Ellenőrizze a terméken, a használati utasításon és a csomagoláson található szimbólumot. A készülék gyártásához használt műanyagok a jelölésüknek megfelelően újrahasznosíthatók. Azzal, hogy az újrahasznosítást választja, jelentősen hozzájárul környezetünk védelméhez.
A helyi újrahasznosító létesítményre vonatkozó információkért forduljon a helyi hatóságokhoz.

Termékleírás



Alkatrész száma	A készülék leírása
1	Sebesség beállítása
2	Hőmérséklet beállítása
3	Időzítő
4	Teljesítményjelző
5	Csatlakozócső/zsinórszervező
6	Berendezés alapja
7	Kerekek
8	Ion gomb
9	Csuklya
10	A motorháztető alátámasztása
11	Teleszkópos cső
12	Magasságállító gomb
13	Felső pólus
14	Alsó pólus

Bemærk at denne brugervejledning er maskinoversat. Skønt der er blevet gjort en stor arbejdsindsats for at få oversættelserne så præcise som muligt, er ingen maskineoversættelser perfekte, og er heller ikke ment som erstatning for en menneskelig oversættelse. Den officielle brugervejledning er den engelske version. Vi hæfter ikke juridisk for misforståelser som følge af maskinelle fejloversættelser Såfremt der opstår tvivl om meningen, henviser vi til den engelske brugsanvisning da dette er den officielle version.

Tekniske data

Parameterbeskrivelse	Parameterværdi	
Produktnavn	Ionisk stående hårtørrer	
Model	PHY-HD_01	PHY-HD_02
Spænding [V~]	230 / 50	
Frekvens [HZ]	50	
Effekt [W]	1000	
Beskyttelsesklasse	II	
Dimensioner [Bredde x dybde x højde; mm]	670 x 670 x 1770	
Vægt [kg]	7,6	
Temperaturområde[^{oC}]	0-70	
Timerområde [min]	0-60	

Formål

Ionic Standing Hair Dryer er et professionelt hårtørringsværktøj, der er designet til at give hurtig og effektiv tørring og samtidig minimere skader og krus.

Installation

1. Fjern alle komponenter fra kassen i henhold til (figur 1).
2. Tilslut den nederste stang til centernavet.Placer centernavet på flowet eller en flad overflade, og tryk det godt ned, indtil det når bunden af navet. (Figur 2)
3. Vend det midterste nav med den nederste stang om, og begynd at forbinde hvert af dede 5 ben til navet, og sørg for, at de skubbes så langt ind som muligt. (Figur 3)
4. Placer plastikklemmen og metalpladen over det forsænkede midterområde på centernavet, og spænd den fast med den L-formede bolt.på plads ved hjælp af den "L"-formede bolt manuelt, så benene, centernavet og den nederste stang alle er sikret sammen. (Figur 4 og Figur 5)
5. Sæt hjulene ind i basen. (Figur 6)
6. Forbind den nederste og øverste stang med forbindelsesrøret, skub fast, indtil stængerne når midten af forbindelsesrøret, og fastgør derefter begge skruer på forbindelsesrøret med det L-formede værktøj, så den øverste stang, den nederste stang og forbindelsesrøret alle er fastgjort sammen. (Figur 7)

7. Sæt teleskoprøret i den øverste stang, og juster knappen (figur 8).
8. Placer hjulbasen på gulvet med teleskoprøret i lodret position.
9. Placer hætten oven på teleskoprøret ved at sætte toppen af røret ind i fastgørelsesåbningen under hættens støtte (Figur 9).

Enheden er nu samlet.

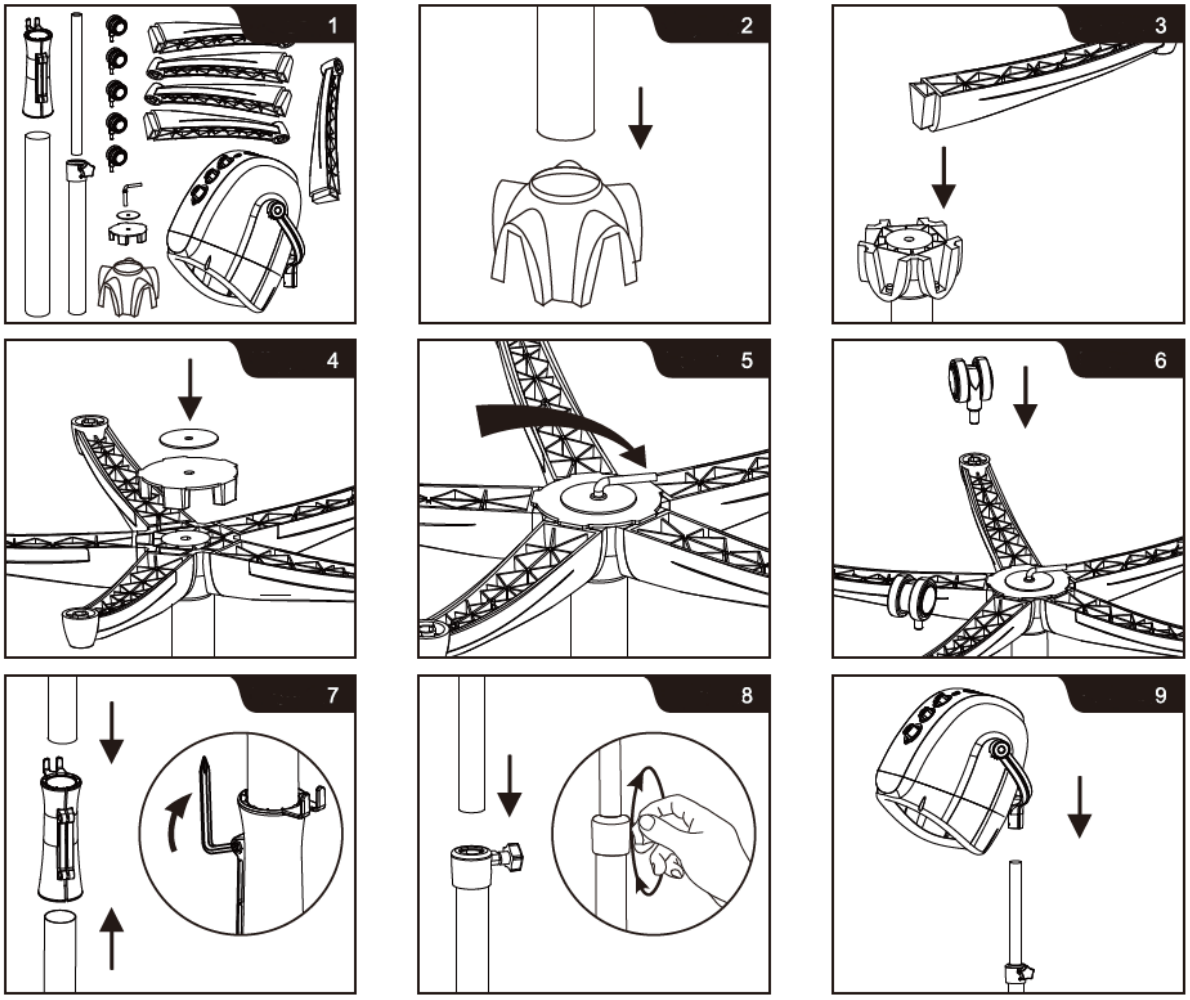

Anvendelse

1. Find et behageligt sted at bruge apparatet. For at gøre det nemmere for dig er basen udstyret med hjul, så den er nem at flytte rundt og placere sikkert.
2. Tilslut til strøm, og strømindikatoren vil lyse RØDT.
3. Drej på timerknappen for at indstille den ønskede arbejdstid (fra 10 til 60 minutter), og vinden vil begynde at blæse.
4. Drej temperaturjusteringsknappen for at indstille den ønskede temperatur.
   (L=Low, ca. 40°C, M=Medium, ca. 60°C, H=High, ca. 70°C)
5. Drej på hastighedsjusteringsknappen for at indstille den ønskede hastighed for udblæsning af luft.

(L-Low, 800 o/min. H=Høj, 1200 o/min).

6. Tryk lON-knappen til position l, lON-generatoren begynder at arbejde, og ION-knappen lyser BLÅT. (I=ION TÆNDT, 0=ION SLUKKET).
7. Juster højden til den ønskede position ved at løsne og fastgøre højdejusteringsknappen.
8. Hætten drejer frit rundt på støtten. Juster hættens vinkel, indtil brugeren føler sig godt tilpas i den.
9. Forbindelsesrøret kan bruges som ledningsholder.
10. For at slukke for enheden skal du dreje timerknappen mod uret til OFF-position

Vedligeholdelse og opbevaring

VEDLIGEHOLDELSE

- Dette apparat kræver ingen særlig brugervedligeholdelse eller smøring. Hvis der er behov for rengøring, skal du først tage stikket ud og tørre det ydre hus af med en fugtig klud.
- Hver gang du bruger apparatet, skal du løsne ledningen for at undgå sammenfiltring og interne skader.

OPBEVARING

- Opbevares på et rent, tørt sted, utilgængeligt for børn. Opbevar den aldrig, mens den stadig er varm eller tilsluttet en stikkontakt.
- Vikl aldrig ledningen stramt rundt om enheden. Træk ikke i ledningen, og undgå at trække i den, især der, hvor den kommer ind i apparatet, og ved stikforbindelsen.

BORTSKAFFELSE AF BRUGTE ENHEDER

Bortskaf ikke denne enhed i det kommunale affaldssystem. Aflever den på et genbrugs- og indsamlingssted for elektriske apparater. Tjek symbolet på produktet, brugsanvisningen og emballagen. Den plast, der bruges til at konstruere enheden, kan genbruges i overensstemmelse med deres mærkning. Ved at vælge at genbruge yder du et væsentligt bidrag til beskyttelsen af vores miljø.
Kontakt de lokale myndigheder for at få oplysninger om din lokale genbrugsstation.

Produktbeskrivelse



Delnummer	Beskrivelse af apparatet
1	Justering af hastighed
2	Justering af temperatur
3	Timer
4	Strømindikator
5	Forbindelsesrør/ledningsorganisering
6	Produktets bund
7	Hjul
8	Ion-knap
9	Hætte
10	Støtte til hætte
11	Teleskopisk rør
12	Knap til højdejustering
13	Øverste stang
14	Nedre stang

Tämä käyttöopas on käännetty konekääntäjän avulla. Olemme pyrkineet tarjoamaan mahdollisimman tarkan käännöksen. Automaattisten käännösten laatu ei kuitenkaan ole täydellinen, eikä sen ole tarkoitus korvata ihmisten tekemiä käännöksiä. Virallinen käyttöopas on englanninkielinen versio. Käännöksessä mahdollisesti esiintyvät ristiriitaisuudet tai erot viralliseen versioon eivät ole sitovia, eikä niillä ole oikeudellista vaikutusta ohjeiden noudattamisen tai täytäntöönpanon osalta. Jos jokin käyttöohjeen sisältämien tietojen tarkkuuteen liittyvä seikka askarruttaa sinua, käänny käyttöohjeiden virallisen englanninkielisen version puoleen.

Tekniset tiedot

Parametrin kuvaus	Parametrin arvo	
Tuotteen nimi	Ionic seisova hiustenkuivaaja	
Malli	PHY-HD_01	PHY-HD_02
Jännite [V~]	230 / 50	
Taajuus [Hz]	50	
Teho [W]	1000	
Suojausluokka	II	
Mitat [leveys x syvyys x korkeus; mm]	670 x 670 x 1770	
Paino [kg]	7,6	
Lämpötila-alue [° C]	0-70	
Ajastimen alue [min]	0-60	

Tarkoitus

Ionic Standing Hair Dryer on ammattitason hiustenkuivaustyökalu, joka on suunniteltu kuivaamaan nopeasti ja tehokkaasti minimoiden vaurioita ja pörröisyyttä.

Asennus

1. Poista kaikki osat laatikosta kuvan 1 mukaisesti.
2. Yhdistä alanapa keskinapaan. Aseta Center Hub virtaavalle tai tasaiselle pinnalle ja paina lujasti alas, kunnes se saavuttaa navan pohjan. (Kuva 2)
3. Käännä keskinapa alemmalla navalla ja aloita jokaisen viiden jalan yhdistäminen navaan varmistaen, että ne työnnetään sisään niin pitkälle kuin mahdollista. (Kuva 3)
4. Aseta muovipuristin ja metallilevy keskinapan upotetun keskialueen päälle ja kiristä paikoilleen "L":n muotoisella pultilla manuaalisesti, jotta jalat, keskinapa ja alatanko ovat kaikki kiinni. (Kuva 4 ja kuva 5)
5. Aseta pyörät alustaan. (Kuva 6)
6. Yhdistä alempi napa ja ylempi napa liitäntäputkeen, työnnä lujasti, kunnes navat saavuttavat liitosputken keskikohdan, kiinnitä sitten liitosputken molemmat ruuvit L-muotoisella työkalulla niin, että ylempi napa, alanapa ja liitäntäputket on kaikki kiinnitetty toisiinsa. (Kuva 7)
7. Aseta teleskooppiputki ylätankoon ja säädä nuppia (kuva 8)

8. Aseta akseliväli lattialle teleskooppiputken ollessa pystyasennossa.
9. Aseta suojus teleskooppiputken päälle työntämällä putken yläosa suojuksen tuen alla olevaan kiinnitysaukkoon (kuva 9).

Yksikkö on nyt koottu.

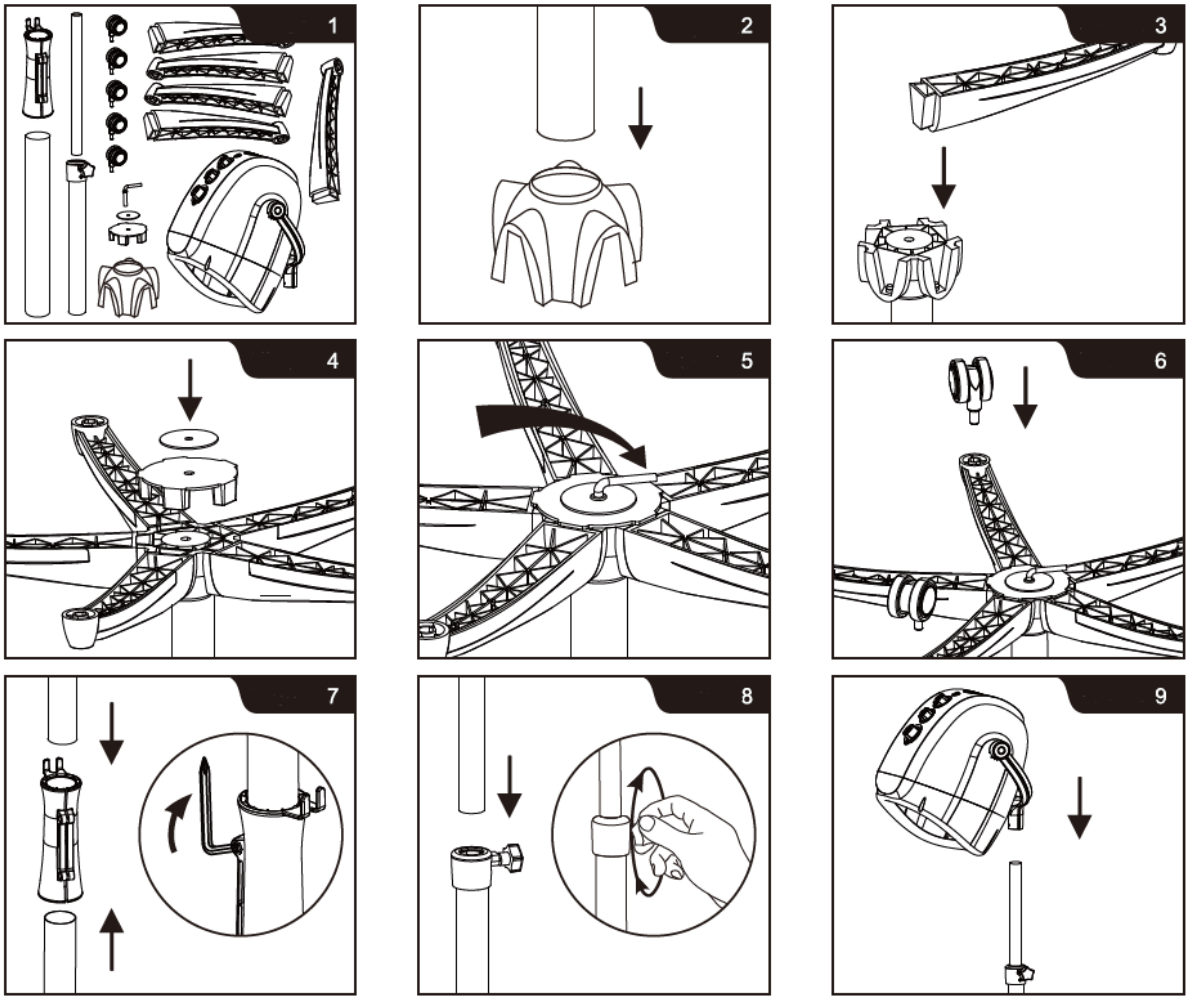

Käyttö

1. Etsi mukava paikka laitteen käyttöä varten. Mukavuuden vuoksi jalustassa on pyörät, joten sitä on helppo liikuttaa ja sijoittaa turvallisesti.
2. Liitä virtalähteeseen ja virran merkkivalo palaa PUNAISENA.
3. Käännä ajastimen nuppia asettaaksesi haluamasi työajan (10 - 60 minuuttia) ja tuulet alkavat puhaltaa.
4. Aseta haluamasi lämpötila kääntämällä lämpötilan säätönuppia.
   (L = matala, noin 40 °C, M = keskilämpötila, noin 60 °C, H = korkea, noin 70 °C)
5. Aseta haluttu puhallusnopeus kääntämällä nopeuden säätönuppia.
   (L-Low, 800 rpm. H = korkea, 1200 rpm.)

6. Paina lON-painiketta asentoon l, lON-generaattori alkaa toimia ja ION-painike syttyy SINISENÄ. (I=ION ON, 0=ION OFF).
7. Säädä korkeus haluttuun asentoon löysäämällä ja kiinnittämällä korkeudensäätönuppi.
8. Huppu pyörii vapaasti tuen päällä. Säädä hupun kulmaa, kunnes käyttäjä tuntee olonsa mukavaksi.
9. Liitäntäputkea voidaan käyttää johdon järjestäjänä.
10. Sammuta laite kääntämällä ajastimen nuppi vastapäivään OFF-asentoon

Huolto ja varastointi

HUOLTO

- Tämä laite ei vaadi käyttäjän erityistä huoltoa tai voitelua. Jos puhdistus on tarpeen, irrota se ensin ja pyyhi ulkokotelo kostealla liinalla.
- Aina kun käytät laitetta, irrota johto välttääksesi sotkeutumisen ja sisäisiä vaurioita.

SÄILYTYS

- Säilytä puhtaassa, kuivassa paikassa, lasten ulottumattomissa. Älä koskaan säilytä sitä vielä kuumana tai kytkettynä pistorasiaan.
- Älä koskaan kiedo johtoa tiukasti laitteen ympärille. Älä vedä laitetta virtajohdosta ja vältä nykimistä tai jännitystä varsinkin kohdasta, jossa se tulee laitteeseen ja pistokeliitäntään.

KÄYTETTYJEN LAITTEIDEN HÄVITTÄMINEN

Älä hävitä laitetta yleisen kunnallisen jätehuollon kautta. Luovuta se sähkölaitteiden kierrätykseen erikoistuneeseen keräyspisteeseen. Tarkista tuotteessa, käyttöohjeessa ja pakkauksessa oleva symboli. Laitteen valmistamiseen käytetyt muovit voidaan kierrättää merkintöjen mukaisesti. Kierrättämällä jätteet asianmukaisesti annat merkittävän panoksen ympäristönsuojeluun.
Ota yhteyttä paikallisiin viranomaisiin saadaksesi tietoa paikallisista kierrätyslaitoksista.

Tuotteen kuvaus



Osan numero	Kuvaus
1	Nopeuden säätö
2	Lämpötilan säätö
3	Ajastin
4	Virran merkkivalo
5	Liitäntäputki/johtojärjestäjä
6	Alusta
7	Pyörät
8	Ioni-painike
9	Huppu
10	Hupun tuki
11	Teleskooppiputki
12	Korkeuden säätönuppi
13	Ylempi napa
14	Alempi napa

Deze gebruikershandleiding is voor uw gemak vertaald met behulp van automatische vertaling. Er is redelijk wat inspanning geleverd voor het zo nauwkeurig verstrekken van een accurate vertaling; alleen is geen enkele geautomatiseerde vertaling perfect en het is ook niet de bedoeling dat zij menselijke vertalers gaan vervangen. De officiële gebruikershandleiding is de Engelse versie. Discrepanties of verschillen in de vertaling zijn niet bindend en hebben geen rechtsgevolgen voor naleving of handhaving. Bij vragen over de juistheid van de informatie in de gebruikershandleiding wordt verwezen naar de Engelse versie van die inhoud, die de officiële versie is.

Technische gegevens

Beschrijving parameter	Waarde parameter	
Productnaam	Ionische staande haardroger	
Model	PHY-HD_01	PHY-HD_02
Spanning [V~]	230 / 50	
Frequentie [Hz]	50	
Vermogen [W]	1000	
Beschermingsklasse	II	
Afmetingen [breedte x diepte x hoogte; mm]	670x670x1770	
Gewicht [kg]	7,6	
Temperatuurbereik [° C]	0-70	
Timerbereik [min]	0-60	

Doel

De Ionic Standing Hair Dryer is een professioneel haardroogapparaat dat is ontworpen om snel en efficiënt te drogen en schade en pluis tot een minimum te beperken.

Installatie

1. Haal alle onderdelen uit de doos zoals aangegeven in figuur 1.
2. Verbind de onderste paal met de Center Hub. Plaats de Center Hub op de stroming of een plat oppervlak en druk stevig naar beneden totdat deze de onderkant van de Hub bereikt. (Afbeelding 2)
3. Draai de centrale naaf met de onderste paal om en begin met het verbinden van elk van de 5 poten met de naaf. Zorg ervoor dat ze zo ver mogelijk naar binnen worden geduwd. (Figuur 3)
4. Plaats de kunststof klem en de metalen plaat over het verzonken middengedeelte van de middennaaf en draai deze handmatig vast met de L-vormige bout, zodat de poten, de middennaaf en de onderpaal allemaal aan elkaar vastzitten. (Afbeelding 4 en Afbeelding 5)
5. Plaats de wielen in de basis. (Figuur 6)
6. Verbind de onderpaal en de bovenpaal met de verbindingsbuis, druk stevig aan totdat de palen het midden van de verbindingsbuis bereiken en draai vervolgens beide schroeven op de

verbindingsbuis vast met het L-vormige gereedschap, zodat de bovenpaal, de onderpaal en de verbindingsbuis allemaal aan elkaar vastzitten. (Figuur 7)

7. Plaats de telescopische buis in de bovenste paal en stel de knop af (Figuur 8)
8. Plaats de wielbasis op de vloer met de telescopische buis rechtop.
9. Plaats de kap bovenop de telescopische buis door de bovenkant van de buis in de bevestigingsopening onder de kapsteun te steken (Figuur 9)

De unit is nu gemonteerd.

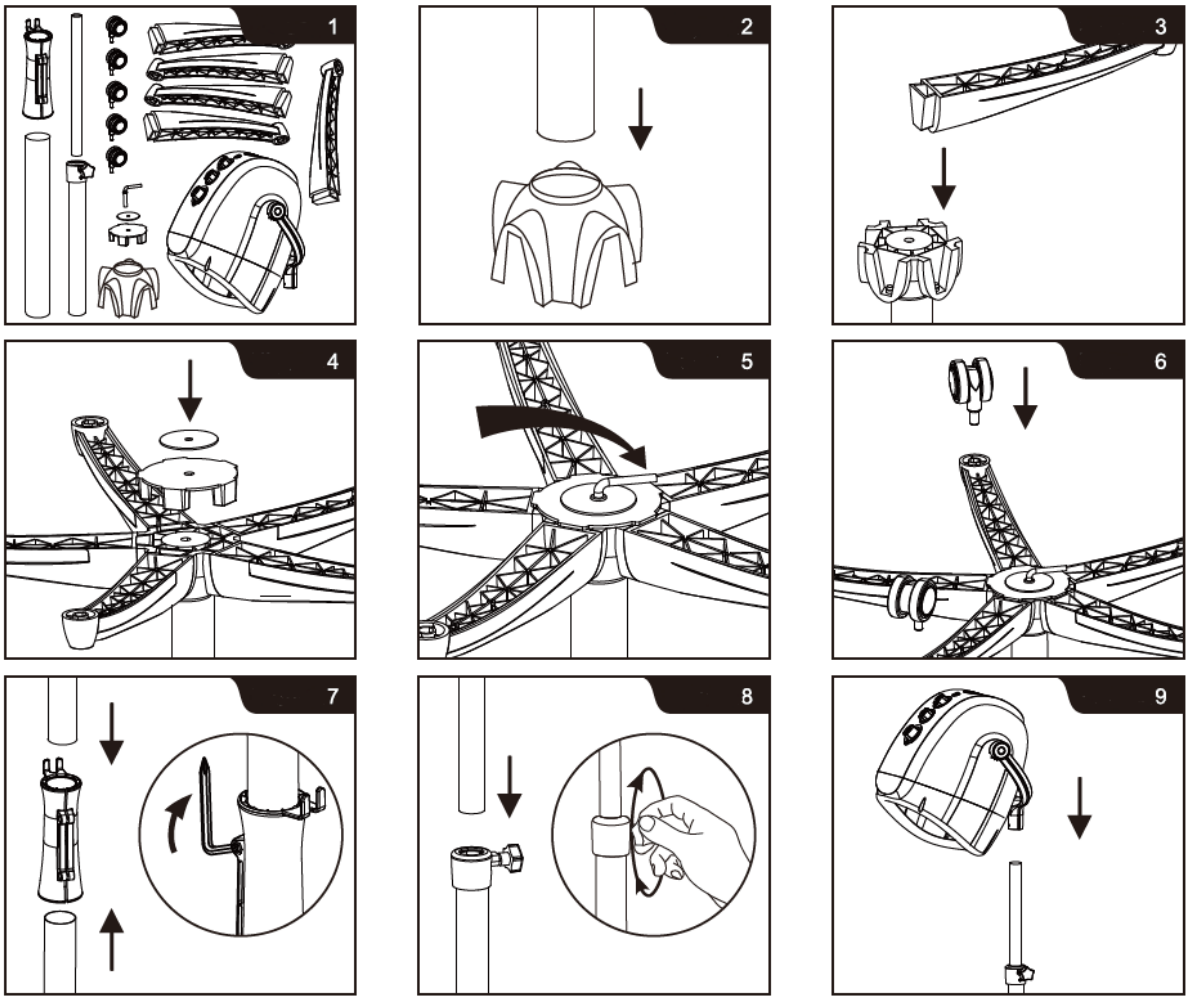

Gebruik

1. Zoek een comfortabele locatie om het apparaat te gebruiken. Voor uw gemak is de basis voorzien van wielen, waardoor het gemakkelijk te verplaatsen en veilig te positioneren is.
2. Sluit het apparaat aan op het lichtnet. De stroomindicator licht ROOD op.
3. Draai aan de timerknop om de gewenste werktijd in te stellen (van 10 tot 60 minuten) en de wind zal gaan waaien.
4. Draai aan de temperatuurregelknop om de gewenste temperatuur in te stellen.
   (L=Laag, ongeveer 40°C, M=Medium, ongeveer 60°C, H=Hoog, ongeveer 70°C)

5. Draai aan de snelheidsregelknop om de gewenste blaassnelheid in te stellen. (L-Laag, 800 tpm. H=Hoog, 1200 tpm.)
6. Druk de ION-knop in de stand I, de ION-generator begint te werken en de ION-knop licht BLAUW op. (I=ION AAN, 0=ION UIT).
7. Pas de hoogte aan naar de gewenste positie door de hoogteverstelknop los te draaien en weer vast te draaien.
8. De kap draait vrij op de steun. Pas de hoek van de kap aan totdat de gebruiker zich er prettig bij voelt.
9. De verbindingsbuis kan gebruikt worden als snoerorganizer.
10. Om het apparaat uit te schakelen, draait u de timerknop tegen de klok in naar de UIT-stand.

Onderhoud en opslag

ONDERHOUD

- Dit apparaat vereist geen speciaal onderhoud of smering. Als u het apparaat wilt schoonmaken, haal dan eerst de stekker uit het stopcontact en veeg de behuizing schoon met een vochtige doek.
- Elke keer dat u het apparaat gebruikt, draait u het snoer los om te voorkomen dat het in de knoop raakt en er schade aan de binnenkant ontstaat.

OPSLAG

- Bewaar op een schone, droge plaats, buiten bereik van kinderen. Bewaar het nooit terwijl het nog heet is of in het stopcontact zit.
- Wikkel het snoer nooit strak om het apparaat. Trek niet aan het apparaat bij het snoer en vermijd schokken of spanning, vooral bij de ingang van het apparaat en bij de stekkerverbinding.

AFVOEREN VAN GEBRUIKTE APPARATEN

Gooi dit apparaat niet in gemeentelijke afvalsystemen. Lever het in bij een recycling- en verzamelpunt voor elektrische apparaten. Controleer het symbool op het product, de gebruiksaanwijzing en de verpakking. De kunststoffen die voor de bouw van het apparaat zijn gebruikt, kunnen overeenkomstig hun markering worden gerecycleerd. Door te kiezen voor recycling levert u een belangrijke bijdrage aan de bescherming van het milieu. Neem contact op met plaatselijke autoriteiten voor informatie over plaatselijke recycling.

Productbeschrijving



Artikelnummer	Beschrijving
1	Snelheidsaanpassing
2	Temperatuurregeling
3	Timer
4	Stroomindicator
5	Verbindingsbuis/snoerorganizer
6	Basis
7	Wielen
8	Ionenknop
9	Kap
10	Kapsteun
11	Telescopische buis
12	Hoogteverstelknop
13	Bovenste paal
14	Onderste paal

Denne bruksanvisningen er oversatt ved hjelp av maskinoversettelse. Det er gjort rimelige anstrengelser for å gi en nøyaktig oversettelse, men ingen automatisk oversettelse er perfekt, og det er heller ikke meningen at den skal erstatte menneskelige oversettere. Den offisielle bruksanvisningen er den engelske versjonen. Eventuelle uoverensstemmelser eller forskjeller i oversettelsen er ikke bindende og har ingen juridisk virkning med hensyn til overholdelse eller håndhevelse. Hvis det oppstår spørsmål knyttet til nøyaktigheten av informasjonen i brukerhåndboken, henvises det til den engelske versjonen av innholdet, som er den offisielle versjonen.

Tekniske data

Beskrivelse av parameter	Parameterverdi	
Produktnavn	Ionisk stående hårføner	
Modell	PHY-HD_01	PHY-HD_02
Spenning [V~]	230 / 50	
Frekvens [Hz]	50	
Strøm [W]	1000	
Beskyttelsesklasse	II.	
Mål [bredde x dybde x høyde; mm].	670 x 670 x 1770	
Vekt [kg]	7.6	
Temperaturområde [° C]	0-70	
Tidtakerområde [min]	0-60	

Hensikt

Ionic Standing Hair Dryer er et hårtørkeverktøy av profesjonell kvalitet designet for å gi rask og effektiv tørking samtidig som skade og krusing minimeres.

Installasjon

1. Fjern alle komponenter fra esken i henhold til (Figur 1).
2. Koble den nedre polen til Center Hub. Plasser Center Hub på den flytende eller flate overflaten og skyv ned mens den når bunnen av Huben. (Figur 2)
3. Snu senternavet med nedre stang og begynn å koble hvert av de 5 bena til navet og pass på at de skyves så langt inn som mulig. (Figur 3)
4. Plasser plastklemmen og metallplaten over det forsenkede midtre området av senternavet og stram på plass med den "L"-formede bolten manuelt, slik at bena, senternavet og den nedre stangen alle er festet sammen. (Figur 4 og Figur 5)
5. Sett hjulene inn i basen. (Figur 6)
6. Koble den nedre stangen og den øvre stangen til koblingsrøret, skyv hardt til stangene når midten av koblingsrøret, og fest deretter begge skruene på koblingsrøret med det L-formede

verktøyet, slik at den øvre stangen, den nedre stangen og koblingsrør er alle festet sammen. (Figur 7)

7. Sett inn teleskoprøret i den øvre stangen og juster knotten (Figur 8)
8. Plasser akselavstanden på gulvet med Telescoping Tube i oppreist stilling.
9. Plasser panseret på toppen av teleskoprøret ved å sette toppen av røret inn i festeåpningen under panserstøtten (Figur 9)

Enheten er nå satt sammen.

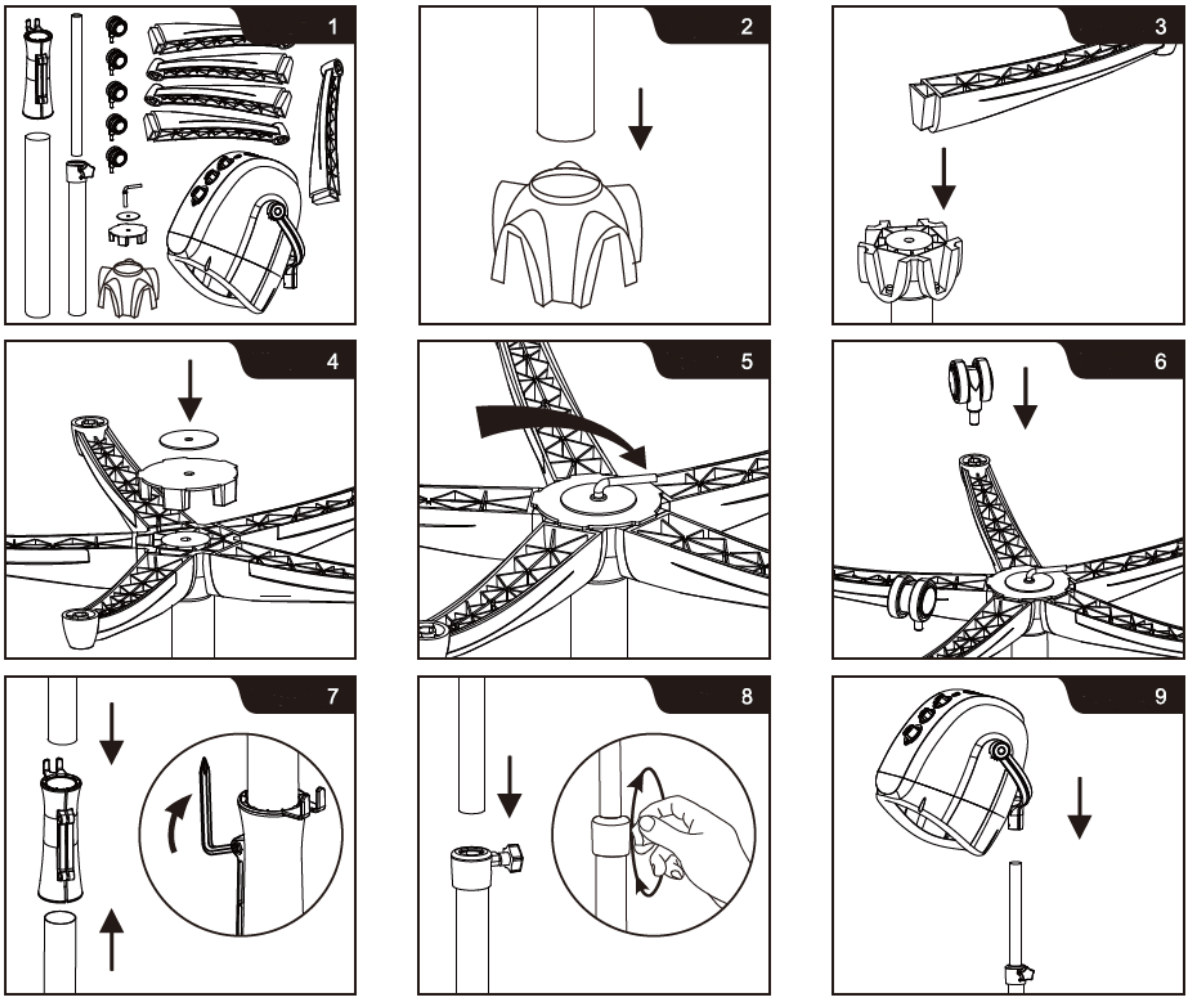

Bruk

1. Finn et komfortabelt sted for bruk av apparatet. For enkelhets skyld er basen utstyrt med hjul, noe som gjør det enkelt å flytte rundt og plassere sikkert.
2. Koble til strøm og strømindikatoren vil lyse RØDT.
3. Drei timerknappen for å stille inn ønsket arbeidstid (fra 10 til 60 minutter) og vinden begynner å blåse.
4. Drei temperaturjusteringsknappen for å stille inn ønsket temperatur.
   (L=Lav, ca. 40°C, M=Medium, ca. 60°C, H=Høy, ca. 70°C)

5. Drei hastighetsjusteringsknappen for å stille inn ønsket hastighet på blåseluften. (L-Lav, 800 rpm. H=Høy, 1200 rpm.)
6. Trykk lON-knappen til posisjon l, lON-generatoren begynner å fungere og ION-knappen vil lyse BLÅTT. (I=ION PÅ, 0=ION AV).
7. Juster høyden til ønsket posisjon ved å løsne og feste høydejusteringsknappen.
8. Hetten spinner fritt på støtten. Juster vinkelen på hetten til brukeren føler seg komfortabel i den.
9. Koblingsrøret kan brukes som ledningsorgan.
10. For å slå av enheten, drei timerknappen mot klokken til AV-posisjon

Vedlikehold og lagring

VEDLIKEHOLD

- Dette apparatet krever ikke noe spesielt brukervedlikehold eller smøring. Hvis det er nødvendig med rengjøring, kobler du først fra støpselet og tørker av det ytre huset med en fuktig klut.
- Hver gang du bruker apparatet, vrir du ut ledningen for å unngå sammenfiltring og indre skader.

LAGRING

- Oppbevares på et rent, tørt sted, utilgjengelig for barn. Oppbevar den aldri mens den fortsatt er varm eller koblet til en stikkontakt.
- Vikle aldri ledningen tett rundt enheten. Ikke trekk i apparatet i strømledningen og unngå rykk eller belastning, spesielt der det kommer inn i enheten og ved støpselet.

KASSERING AV BRUKTE ENHETER

Apparatet må ikke kastes i det kommunale avfallssystemet. Lever den til et gjenvinnings- og innsamlingssted for elektriske apparater. Kontroller symbolet på produktet, bruksanvisningen og emballasjen. Plasten som brukes til å konstruere enheten, kan resirkuleres i henhold til merkingen. Når du velger å resirkulere, gir du et viktig bidrag til å beskytte miljøet.
Kontakt lokale myndigheter for informasjon om ditt lokale gjenvinningsanlegg.

Produktbeskrivelse



Artikkelnummer	Beskrivelse
1	Hastighetsjustering
2	Temperaturjustering
3	Timer
4	Strømindikator
5	Koblingsrør/ledningsorganisator
6	Ramme
7	Hjul
8	Ion-knapp
9	Hette
10	Hettestøtte
11	Teleskoprør
12	Høydejusteringsknapp
13	Øvre stang
14	Nedre stang

För din bekvämlighet har denna bruksanvisning översatts med hjälp av maskinöversättning. Rimliga ansträngningar har gjorts för att tillhandahålla en korrekt översättning, men ingen automatiserad översättning är perfekt och är inte heller avsedd att ersätta mänskliga översättare. Den officiella bruksanvisningen är den engelska versionen. Eventuella avvikelser eller skillnader som kan ha uppstått i översättningen är inte bindande och har ingen rättslig verkan för efterlevnads- eller verkställighetsändamål. Om det uppstår frågor om huruvida informationen i användarhandboken är korrekt, hänvisar vi till den engelska versionen av innehållet, som är den officiella versionen.

Tekniska data

Parameterbeskrivning	Parametervärde	
Produktnamn	Jonisk stående hårtork	
Modell	PHY-HD_01	PHY-HD_02
Spänning [V~]	230 / 50	
Frekvens [Hz]	50	
Effekt [W]	1000	
Isolationsklass	II	
Mått [bredd x djup x höjd; mm]	670 x 670 x 1770	
Vikt [kg]	7,6	
Temperaturområde [° C]	0-70	
Timerintervall [min]	0-60	

Ändamål

Ionic Standing Hair Dryer är ett hårtorkverktyg av professionell kvalitet designat för att ge snabb och effektiv torkning samtidigt som skador och frizz minimeras.

Installation

1. Ta bort alla komponenter från lådan enligt (Figur 1).
2. Anslut den nedre polen till centrumnavet. Placera Center Hub på den flytande eller plana ytan och tryck ned bestämt tills den når botten av Huben. (Figur 2)
3. Vänd på centrumnavet med nedre stolpen och börja ansluta vart och ett av de 5 benen till navet och se till att de trycks in så långt som möjligt. (Figur 3)
4. Placera plastklämman och metallplattan över det försänkta mittområdet på centrumnavet och dra åt på plats med den "L"-formade bulten manuellt, så att benen, mittnavet och den nedre stolpen är säkrade tillsammans. (Figur 4 och Figur 5)
5. Sätt in hjulen i basen. (Figur 6)
6. Anslut den nedre polen och den övre polen med anslutningsröret, tryck bestämt tills polerna når mitten av anslutningsröret, fäst sedan båda skruvarna på anslutningsröret med det L-

formade verktyget, så att den övre polen, nedre polen och anslutningsrör är alla säkrade tillsammans. (Figur 7)

7. Sätt in teleskopröret i den övre stolpen och justera vredet (Figur 8)
8. Placera hjulbasen på golvet med teleskopröret i upprätt läge.
9. Placera huven ovanpå teleskopröret genom att föra in toppen av röret i fästöppningen under huvens stöd (Figur 9)

Enheten är nu monterad.

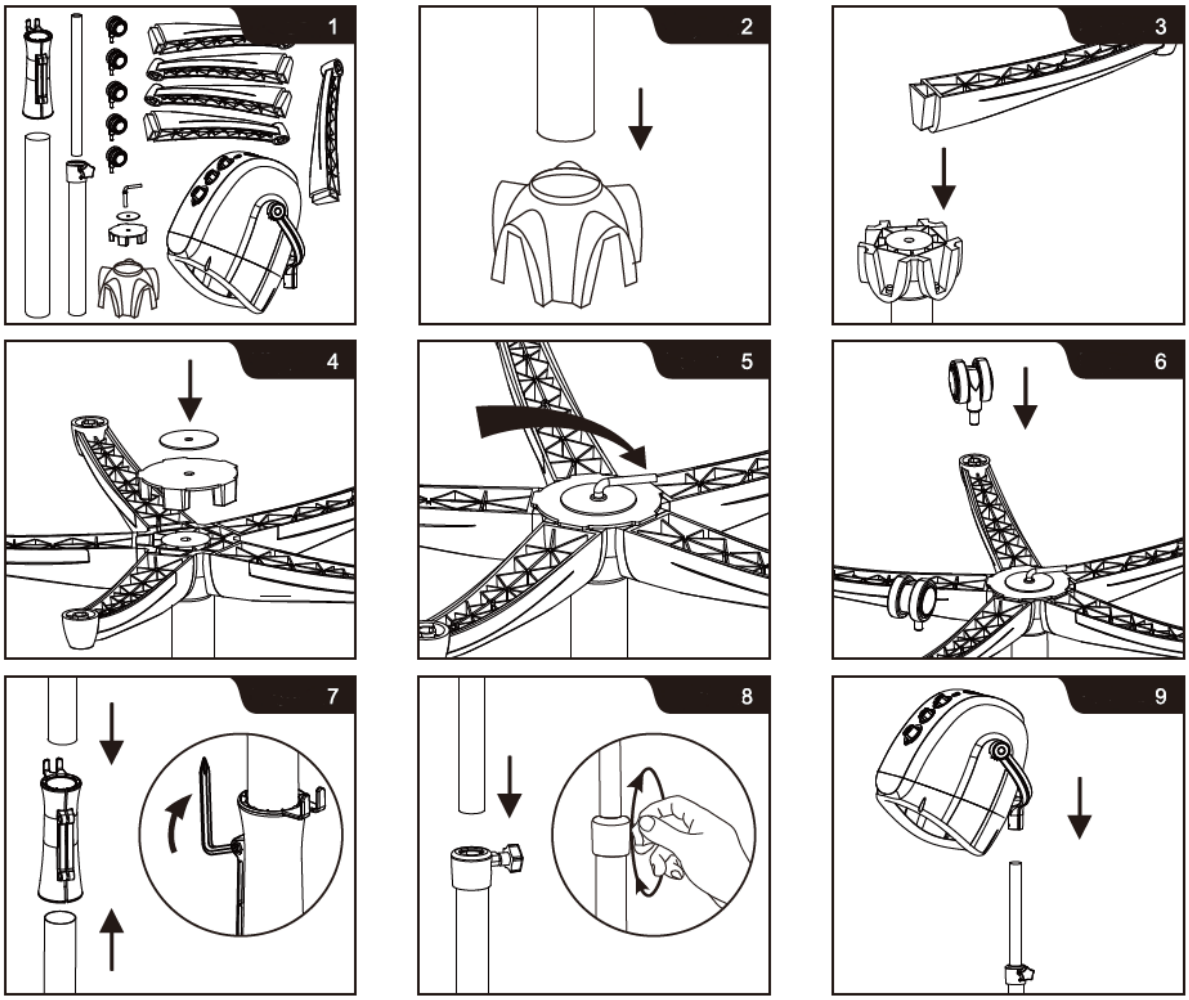

Användande

1. Hitta en bekväm plats för att använda apparaten. För din bekvämlighet är basen försedd med hjul, vilket gör den lätt att flytta runt och placera säkert.
2. Anslut till strömmen och strömindikatorn lyser RÖTT.
3. Vrid på timerknappen för att ställa in önskad arbetstid (från 10 till 60 minuter) och vindarna börjar blåsa.
4. Vrid på temperaturjusteringsknappen för att ställa in önskad temperatur.
   (L=Låg, cirka 40°C, M=Medium, cirka 60°C, H=Hög, cirka 70°C)

5. Vrid hastighetsjusteringsratten för att ställa in önskad hastighet för blåsluft.
   (L-Låg, 800 rpm. H=Hög, 1200 rpm.)
6. Tryck på lON-knappen till läge l, lON-generatorn börjar arbeta och ION-knappen lyser BLÅTT.
   (I=JON PÅ, 0=JON AV).
7. Justera höjden till önskat läge genom att lossa och fästa höjdjusteringsknappen.
8. Huvan snurrar fritt på stödet. Justera vinkeln på huven tills användaren känner sig bekväm i den.
9. Anslutningsröret kan användas som sladdupplägg.
10. För att stänga av enheten, vrid timerknappen moturs till OFF-läget

Underhåll och förvaring

UNDERHÅLL

- Denna apparat kräver inget speciellt användarunderhåll eller smörjning. Om rengöring behövs, koppla ur den först och torka av det yttre höljet med en fuktig trasa.
- Varje gång du använder apparaten, vrid av sladden för att undvika trassel och inre skador.

LAGRING

- Förvara på en ren, torr plats, utom räckhåll för barn. Förvara den aldrig medan den fortfarande är varm eller ansluten till ett uttag.
- Linda aldrig sladden hårt runt enheten. Dra inte i apparaten i nätsladden och undvik ryckningar eller spänningar, särskilt vid den punkt där den kommer in i enheten och vid stickkontakten.

KASSERING AV ANVÄNDA ENHETER

Släng inte apparaten i kommunala avfallssystem. Lämna den till en återvinnings- och insamlingsplats för elektriska och elektroniska apparater. Kontrollera symbolen på produkten, bruksanvisningen och förpackningen. Plasterna som använts för att konstruera apparaten kan återvinnas i överensstämmelse med deras märkning. Genom att välja att återvinna gör du en viktig insats för att skydda vår miljö.
Kontakta lokala myndigheter för information om din lokala återvinningsanläggning.

Produktbeskrivning



Nummer på del	Beskrivning
1	Hastighetsjustering
2	Temperaturjustering
3	Timer
4	Strömindikator
5	Anslutningsrör/sladdorganisatör
6	Bas
7	Hjul
8	Jonknapp
9	Huva
10	Huvstöd
11	Teleskoprör
12	Höjdjusteringsratt
13	Övre stolpen
14	Nedre stolpen

Este Manual do Utilizador foi traduzido para sua conveniência através de tradução automática. Foram feitos esforços razoáveis para fornecer uma tradução exata; no entanto, nenhuma tradução automática é perfeita nem se destina a substituir os tradutores humanos. O Manual do Utilizador oficial é a versão em inglês. Quaisquer discrepâncias ou diferenças criadas na tradução não são vinculativas e não têm qualquer efeito jurídico para efeitos de cumprimento ou execução. Se surgirem questões relacionadas com a exatidão das informações contidas no Manual do Utilizador, consulte a versão inglesa desses conteúdos, que é a versão oficial.

Dados técnicos

Descrição do parâmetro	Valor do parâmetro	
Nome do produto	Secador de cabelo de pé iônico	
Modelo	FÍSICA-HD_01	FÍSICA-HD_02
Voltagem [V~]	230 / 50	
Frequência [Hz]	50	
Potência [W]	1000	
Classe de proteção	II	
Dimensões [Largura x Profundidade x Altura; mm]	670 x 670 x 1770	
Peso [kg]	7,6	
Faixa de temperatura [º C]	0-70	
Intervalo do temporizador [min]	0-60	

Propósito

O secador de cabelo iônico é uma ferramenta de secagem de cabelo de nível profissional, projetada para proporcionar uma secagem rápida e eficiente, minimizando danos e frizz.

Instalação

1. Remova todos os componentes da caixa conforme (Figura 1).
2. Conecte o Polo Inferior ao Hub Central. Coloque o Hub Central no fluxo ou superfície plana e empurre para baixo firmemente até que ele atinja a parte inferior do Hub. (Figura 2)
3. Vire o cubo central com o mastro inferior e comece a conectar cada uma das 5 pernas ao cubo, certificando-se de que elas sejam empurradas o máximo possível. (Figura 3)
4. Coloque a braçadeira de plástico e a placa de metal sobre a área central rebaixada do cubo central e aperte no lugar usando o parafuso em forma de "L" manualmente, para que as pernas, o cubo central e o poste inferior fiquem todos presos juntos. (Figura 4 e Figura 5)
5. Insira as rodas na base. (Figura 6)
6. Conecte o polo inferior e o polo superior com o tubo de conexão, empurre firmemente até que os polos atinjam o meio do tubo de conexão e, em seguida, aperte os dois parafusos no

tubo de conexão com a ferramenta em forma de L, de modo que o polo superior, o polo inferior e o tubo de conexão fiquem todos presos juntos. (Figura 7)

7. Insira o tubo telescópico no poste superior e ajuste o botão (Figura 8)
8. Coloque a base da roda no chão com o tubo telescópico na posição vertical.
9. Coloque o capuz sobre o tubo telescópico inserindo a parte superior do tubo na abertura de fixação abaixo do suporte do capuz (Figura 9)

A unidade agora está montada.

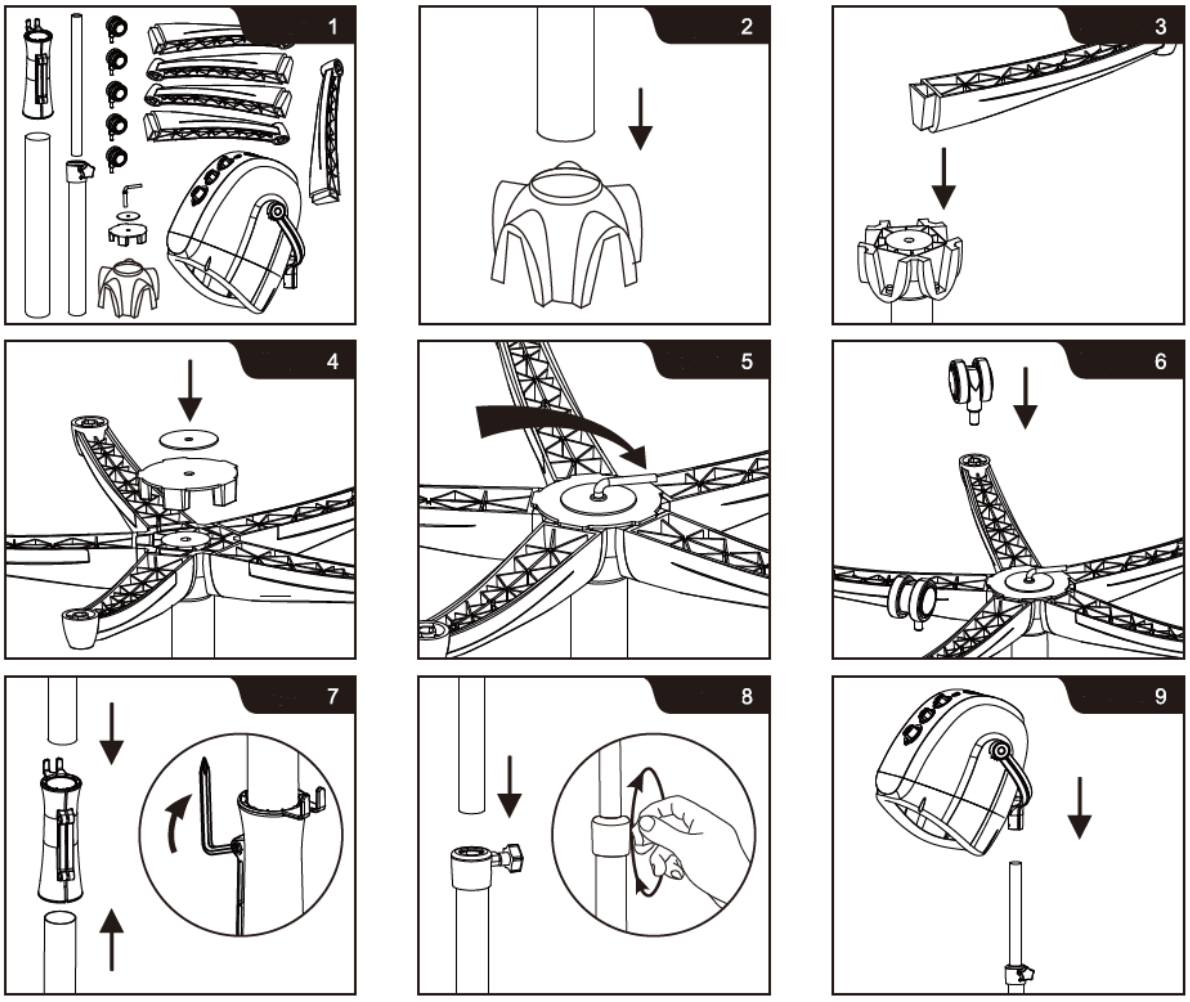

Uso

1. Encontre um local confortável para usar o aparelho. Para sua conveniência, a base é equipada com rodas, facilitando a movimentação e o posicionamento seguro.
2. Conecte à energia e o indicador de energia acenderá em VERMELHO.
3. Gire o botão do timer para definir o tempo de trabalho desejado (de 10 a 60 minutos) e os ventos começarão a soprar.
4. Gire o botão de ajuste de temperatura para definir a temperatura desejada.
   (L=Baixo, cerca de 40°C, M=Médio, cerca de 60°C, H=Alto, cerca de 70°C)

5. Gire o botão de ajuste de velocidade para definir a velocidade desejada de sopro de ar. (L-Baixo, 800 rpm. H=Alto, 1200 rpm.)
6. Pressione o botão lON para a posição l, o gerador lON começa a funcionar e o botão ION acenderá em AZUL. (I = ION ON, 0 = ION OFF).
7. Ajuste a altura para a posição desejada afrouxando e apertando o botão de ajuste de altura.
8. O capô gira livremente no suporte. Ajuste o ângulo do capuz até que o usuário se sinta confortável nele.
9. O tubo de conexão pode ser usado como organizador de cabos.
10. Para desligar a unidade, gire o botão do timer no sentido anti-horário para a posição OFF

Manutenção e Armazenamento

MANUTENÇÃO

- Este aparelho não requer manutenção ou lubrificação especial por parte do usuário. Se for necessária limpeza, desconecte-o primeiro e limpe a parte externa com um pano úmido.
- Cada vez que utilizar o aparelho, desenrole o cabo para evitar que ele fique enrolado e cause danos internos.

ARMAZENAR

- Armazene em local limpo e seco, fora do alcance de crianças. Nunca o guarde enquanto ainda estiver quente ou conectado a uma tomada.
- Nunca enrole o cabo firmemente ao redor da unidade. Não puxe o aparelho pelo cabo de alimentação e evite puxões ou esforços, especialmente no ponto de entrada na unidade e na conexão do plugue.

DESCARTE DE DISPOSITIVOS USADOS

Não eliminar este aparelho nos sistemas de resíduos urbanos. Entregue-o a um ponto de reciclagem e recolha de aparelhos elétricos e eletrodomésticos. Verificar o símbolo no produto, no manual de instruções e na embalagem. Os plásticos utilizados para construir o dispositivo podem ser reciclados de acordo com as suas marcações. Ao optar por reciclar, está a dar um contributo significativo para a proteção do nosso ambiente. Contactar as autoridades locais para obter informações sobre as instalações de reciclagem locais.

Descrição do produto



Número da peça	Descrição
1	Ajuste de velocidade
2	Ajuste de temperatura
3	Temporizador
4	Indicador de energia
5	Organizador de tubos/cabos de conexão
6	Base
7	Rodas
8	Botão de íons
9	Capuz
10	Suporte de capô
11	Tubo telescópico
12	Botão de ajuste de altura
13	Pólo superior
14	Pólo inferior

Táto používateľská príručka bola preložená pomocou strojového prekladu. Vynaložili sme primeranú snahu o poskytnutie presného prekladu, avšak žiadny automatický preklad nie je dokonalý a nemá nahradiť ľudských prekladateľov. Oficiálna používateľská príručka je v anglickom jazyku. Akékoľvek nezrovnalosti alebo rozdiely, ku ktorým došlo v procese prekladu, nie sú záväzné a nemajú žiadny právny účinok na účely dodržiavania alebo presadzovania predpisov. Ak máte akékoľvek otázky týkajúce sa presnosti informácií obsiahnutých v používateľskej príručke, pozrite si jej anglickú verziu, ktorá predstavuje oficiálnu verziu.

Technické údaje

Popis parametra	Hodnota parametra	
Názov produktu	Iónový stojaci sušič vlasov	
Model	PHY-HD_01	PHY-HD_02
Napätie [V~]	230 / 50	
Frekvencia [Hz]	50	
Výkon [W]	1000	
Trieda ochrany	II	
Rozmery [šírka x hĺbka x výška; mm]	670 x 670 x 1770	
Hmotnosť [kg]	7,6	
Rozsah teplôt [° C]	0-70	
Rozsah časovača [min]	0-60	

Účel

Iónový stojaci sušič vlasov je profesionálny nástroj na sušenie vlasov navrhnutý tak, aby poskytoval rýchle a efektívne sušenie a zároveň minimalizoval poškodenie a krepovatenie vlasov.

Inštalácia

1. Vyberte všetky komponenty z krabice podľa (obrázok 1).
2. Pripojte spodný pól k stredovému rozbočovaču. Položte stredový náboj na prietokový alebo rovný povrch a pevne ho zatlačte nadol, kým nedosiahne spodok náboja. (Obrázok 2)
3. Otočte stredový náboj so spodnou tyčou a začnite pripájať každú z 5 nôh k náboju, pričom sa uistite, že sú zatlačené čo najviac. (Obrázok 3)
4. Umiestnite plastovú svorku a kovovú dosku na zapustenú strednú oblasť stredového náboja a dotiahnite ich na miesto pomocou skrutky v tvare písmena „L“ ručne, aby boli nohy, stredový náboj a spodná tyč všetky spolu zaistené. (Obrázok 4 a Obrázok 5)
5. Vložte kolesá do základne. (Obrázok 6)
6. Pripojte spodný pól a horný pól k spojovacej rúrke, pevne zatlačte, kým póly nedosiahnu stred spojovacej rúrky, potom upevnite obe skrutky na spojovacej rúrke pomocou nástroja v tvare L tak, aby horná tyč, spodná tyč a spojovacie rúrky sú všetky spojené dohromady. (Obrázok 7)
7. Vložte teleskopickú trubicu do horného pólu a nastavte gombík (obrázok 8)

8. Položte rázvor na podlahu s teleskopickou trubicou vo vzpriamenej polohe.
9. Umiestnite digestor na teleskopickú trubicu vložením vrchnej časti trubice do pripevňovacieho otvoru pod podperou kapoty (obrázok 9)

Jednotka je teraz zostavená.

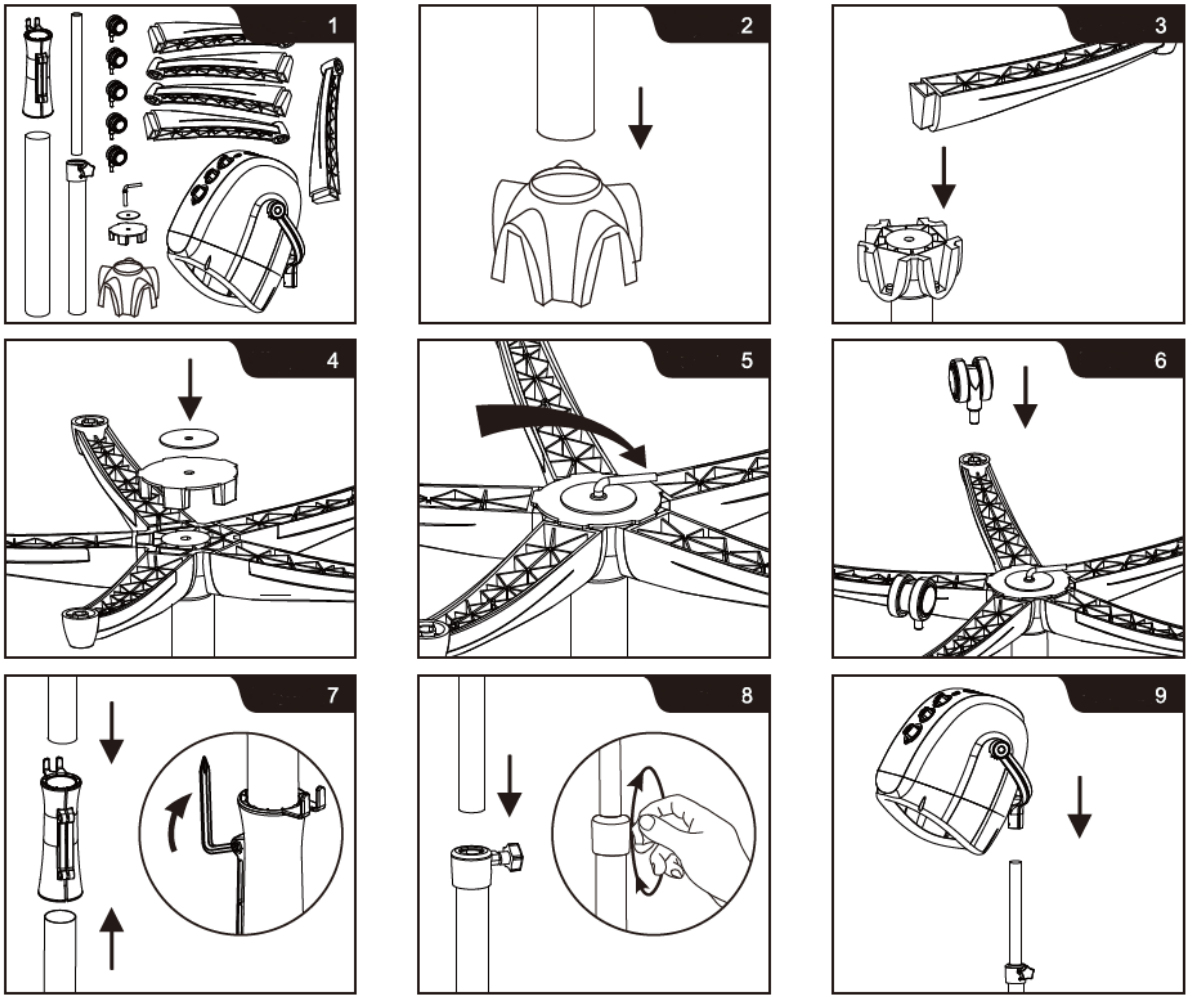

Použitie

1. Nájdite si pohodlné miesto na používanie spotrebiča. Pre vaše pohodlie je základňa vybavená kolieskami, ktoré uľahčujú pohyb a bezpečné umiestnenie.
2. Pripojte k zdroju napájania a indikátor napájania sa rozsvieti ČERVENO.
3. Otočením gombíka časovača nastavte požadovaný pracovný čas (od 10 do 60 minút) a začne fúkať vietor.
4. Otočením gombíka na nastavenie teploty nastavte požadovanú teplotu.
   (L=nízka, približne 40°C, M=stredná, približne 60°C, H=vysoká, približne 70°C)
5. Otočením gombíka na nastavenie rýchlosti nastavte požadovanú rýchlosť fúkania vzduchu.
   (L-Low, 800 ot./min. H = vysoká, 1200 ot./min.)

6. Stlačte tlačidlo lON do polohy l, generátor lON začne pracovať a tlačidlo ION sa rozsvieti MODRO. (I=ION ON, 0=ION OFF).
7. Nastavte výšku do požadovanej polohy uvoľnením a upevnením gombíka na nastavenie výšky.
8. Kapota sa voľne otáča na podpere. Upravte uhol kapucne, kým sa v nej používateľ nebude cítiť pohodlne.
9. Spojovaciu trubicu je možné použiť ako organizér šnúry.
10. Ak chcete jednotku vypnúť, otočte gombík časovača proti smeru hodinových ručičiek do polohy OFF

Údržba a skladovanie

ÚDRŽBA

- Toto zariadenie nevyžaduje žiadnu špeciálnu údržbu ani mazanie zo strany používateľa. Ak je potrebné čistenie, najskôr ho odpojte a vonkajší kryt utrite vlhkou handričkou.
- Pri každom použití spotrebiča odkrútite kábel, aby ste predišli jeho zamotaniu a vnútornému poškodeniu.

SKLADOVANIE

- Skladujte na čistom, suchom mieste, mimo dosahu detí. Nikdy ho neskladujte, keď je ešte horúci alebo zapojený do zásuvky.
- Nikdy neovíjajte kábel tesne okolo jednotky. Spotrebič neťahajte za napájací kábel a vyhnite sa trhaniu alebo napínaniu, najmä v mieste, kde vstupuje do jednotky a pri zástrčke.

LIKVIDÁCIA POUŽITÝCH ZARIADENÍ

Toto zariadenie nevyhadzujte do komunálneho odpadu. Odovzdajte ho na recyklačnom a zbernom mieste elektrických zariadení. Skontrolujte symbol na výrobku, v návode na obsluhu a na obale. Plasty použité na výrobu zariadenia sa môžu recyklovať v súlade s ich označením. Ak sa rozhodnete zariadenie recyklovať, významne prispievate k ochrane nášho životného prostredia.
Informácie o miestnom recyklačnom zariadení získate od miestnych úradov.

Popis produktu



Diel č.	Popis
1	Regulácia rýchlosti
2	Regulácia teploty
3	Časovač
4	Indikátor napájania
5	Organizér spojovacej trubice/kábla
6	Základňa
7	Kolesá
8	Iónové tlačidlo
9	Hood
10	Podpora kapucne
11	Teleskopická trubica
12	Gombík nastavenia výšky
13	Horný pól
14	Spodná tyč

Това ръководство за потребителя е преведено за ваше удобство с помощта на машинен превод. Положени са разумни усилия за осигуряване на точен превод; нито един автоматичен превод обаче не е перфектен, нито е предназначен да замени човешки преводачи. Официалното ръководство за потребителя е английската версия. Всички несъответствия или разлики, създадени в превода, не са обвързващи и нямат правно действие за целите на съответствието или прилагането. Ако възникнат въпроси, свързани с точността на информацията, съдържаща се в ръководството за потребителя, моля, вижте английската версия на това съдържание, която е официалната версия.

Технически данни

Описание на параметъра	Стойност на параметъра	
Име на продукта	Стоящ йонен сешоар	
Модел	PHY-HD_01	PHY-HD_02
Напрежение [V~]	230 / 50	
Честота [Hz]	50	
Мощност [W]	1000	
Клас на защита	II	
Размери [ширина x дълбочина x височина; mm]	670 x 670 x 1770	
Тегло [kg]	7,6	
Температурен диапазон [° C]	0-70	
Обхват на таймера [min]	0-60	

Цел

Стоящият сешоар с йонна коса е професионален инструмент за сушене на коса, предназначен да осигури бързо и ефикасно сушене, като същевременно минимизира щетите и накъдрянето.

Монтаж

1. Отстранете всички компоненти от кутията, както е показано (Фигура 1).
2. Свържете долния полюс към централната главина. Поставете централната главина върху потока или равна повърхност и натиснете силно надолу, докато достигне дъното на главината. (Фигура 2)
3. Обърнете централната главина с долния стълб и започнете да свързвате всеки от 5-те крака към главината, като се уверите, че са избутани навътре, доколкото е възможно. (Фигура 3)
4. Поставете пластмасовата скоба и металната пластина върху вдлъбнатата средна част на централната главина и затегнете на място с помощта на болта с форма на "L" ръчно, така че краката, централната главина и долният стълб да са закрепени заедно. (Фигура 4 и Фигура 5)
5. Поставете колелата в основата. (Фигура 6)

6. Свържете долния полюс и горния полюс със съединителната тръба, натиснете силно, докато полюсите достигнат средата на съединителната тръба, след това затегнете двата винта на съединителната тръба с L-образния инструмент, така че горният полюс, долният полюс и всички свързващи тръби са закрепени заедно. (Фигура 7)
7. Поставете телескопичната тръба в горния стълб и регулирайте копчето (Фигура 8)
8. Поставете основата на колелата на пода с телескопична тръба в изправено положение.
9. Поставете аспиратора върху телескопичната тръба, като поставите горната част на тръбата в отвора за прикрепване под опората на аспиратора (Фигура 9).

Устройството вече е сглобено.

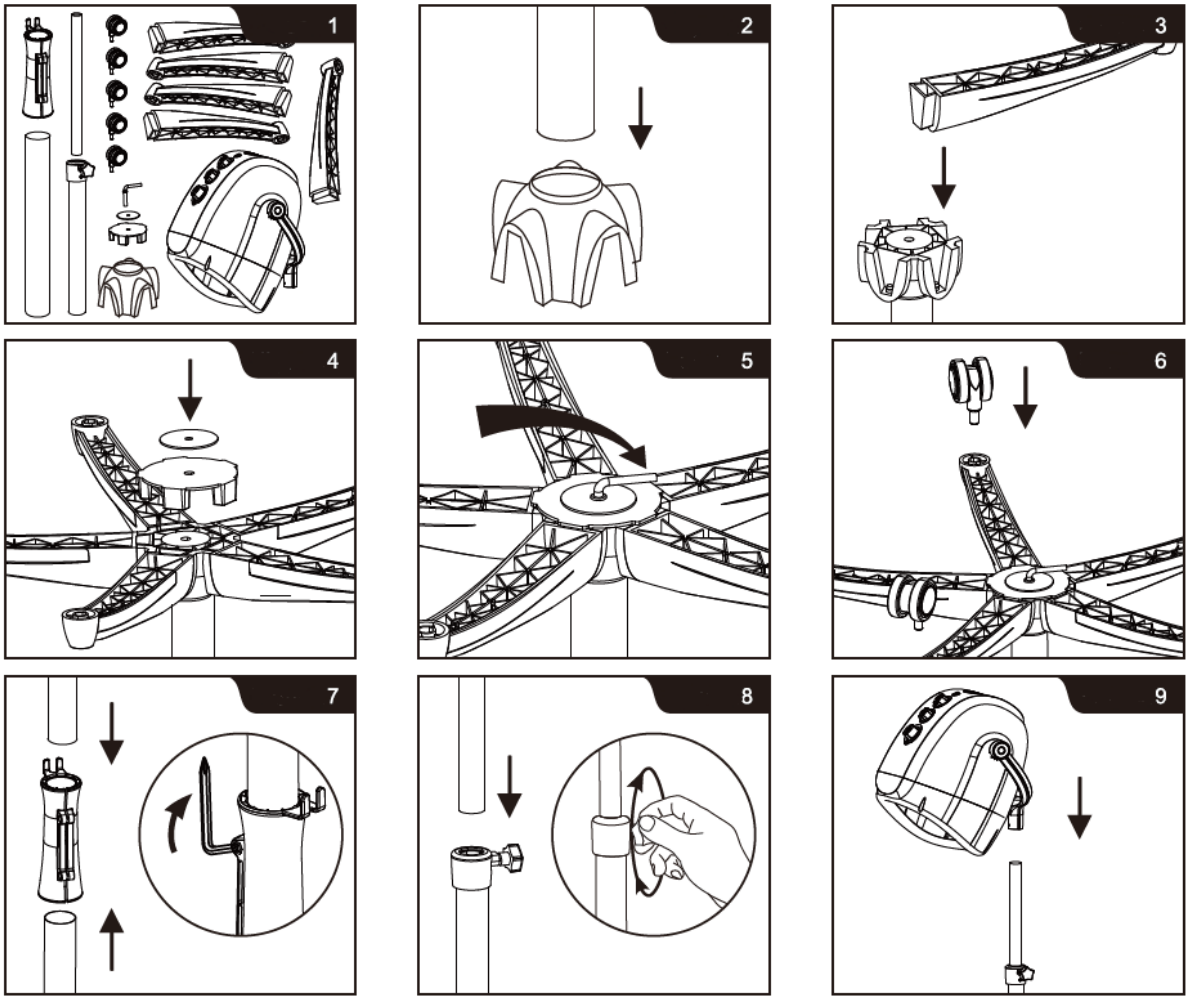

Използване

1. Намерете удобно място за използване на уреда. За ваше удобство основата е снабдена с колела, което я прави лесна за придвижване и сигурно позициониране.
2. Свържете към захранването и индикаторът за захранване ще светне в ЧЕРВЕНО.
3. Завъртете копчето на таймера, за да зададете желаното работно време (от 10 до 60 минути) и ветровете ще започнат да духат.

4. Завъртете копчето за регулиране на температурата, за да зададете желаната температура.
   (L=Ниска, около 40°C, M=Средна, около 60°C, H=Висока, около 70°C)
5. Завъртете копчето за регулиране на скоростта, за да зададете желаната скорост на издухване на въздуха.
   (L-ниска, 800 об./мин. H=високо, 1200 об./мин.)
6. Натиснете бутона lON в позиция I, генераторът lON започва да работи и бутонът ION ще светне в СИНЬО. (I=ION ON, 0=ION OFF).
7. Регулирайте височината до желаната позиция, като разхлабите и затегнете копчето за регулиране на височината.
8. Качулката се върти свободно върху опората. Регулирайте ъгъла на качулката, докато потребителят се чувства удобно в нея.
9. Свързващата тръба може да се използва като органайзер за кабели.
10. За да изключите уреда, завъртете копчето на таймера обратно на часовниковата стрелка в позиция ИЗКЛ

Поддръжка и съхранение

ПОДДРЪЖКА

- Този уред не изисква специална поддръжка или смазване от потребителя. Ако е необходимо почистване, първо го изключете от контакта и избършете външния корпус с влажна кърпа.
- Всеки път, когато използвате уреда, развивайте кабела, за да избегнете оплитане и вътрешна повреда.

СЪХРАНЕНИЕ

- Съхранявайте на чисто и сухо място, недостъпно за деца. Никога не го съхранявайте докато е още горещ или включен в контакт.
- Никога не увивайте кабела плътно около устройството. Не дърпайте уреда за захранващия кабел и избягвайте дърпане или опъване, особено в точката, където влиза в уреда и при щепсела.

ИЗХВЪРЛЯНЕ НА ИЗПОЛЗВАНИ УСТРОЙСТВА

Не изхвърляйте това устройство в общинските системи за отпадъци. Предайте го в пункт за рециклиране и събиране на електрически и електрически уреди. Проверете символа върху продукта, ръководството за употреба и опаковката. Пластмасите, използвани за конструирането на устройството, могат да бъдат рециклирани в съответствие с техните маркировки. Избирайки да рециклирате, вие допринасяте значително за опазването на околната среда.
Свържете се с местните власти за информация относно местното съоръжение за рециклиране.

Описание на продукта



Номер на част	Описание
1	Регулиране на скоростта
2	Регулиране на температурата
3	Таймер
4	Индикатор за мощност
5	Органайзер за свързваща тръба/кабел
6	База
7	Колела
8	Йонно копче
9	Худ
10	Поддръжка на капака
11	Телескопична тръба
12	Копче за регулиране на височината
13	Горен полюс
14	Долен полюс

Αυτό το εγχειρίδιο χρήστη έχει μεταφραστεί για τη διευκόλυνσή σας χρησιμοποιώντας αυτόματη μετάφραση. Έχουν γίνει εύλογες προσπάθειες για την παροχή ακριβούς μετάφρασης. Ωστόσο, καμία αυτοματοποιημένη μετάφραση δεν είναι τέλεια ούτε προορίζεται να αντικαταστήσει τους ανθρώπινους μεταφραστές. Το επίσημο εγχειρίδιο χρήστη είναι η αγγλική έκδοση. Τυχόν ασυμφωνίες ή διαφορές που δημιουργούνται στη μετάφραση δεν είναι δεσμευτικές και δεν έχουν νομική ισχύ για σκοπούς συμμόρφωσης ή επιβολής. Εάν προκύψουν ερωτήσεις σχετικά με την ακρίβεια των πληροφοριών που περιέχονται στο Εγχειρίδιο χρήσης, ανατρέξτε στην αγγλική έκδοση αυτών των περιεχομένων που είναι η επίσημη έκδοση.

Τεχνικά στοιχεία

Περιγραφή παραμέτρων	Τιμή παραμέτρου	
Όνομα προϊόντος	Ιονικό πιστολάκι μαλλιών	
Μοντέλο	PHY-HD_01	PHY-HD_02
Τάση [V~]	230 / 50	
Συχνότητα [Hz]	50	
Ισχύς [W]	1000	
Κατηγορία προστασίας	II	
Διαστάσεις [Πλάτος x Βάθος x Ύψος; mm]	670 x 670 x 1770	
Βάρος [kg]	7,6	
Εύρος θερμοκρασίας [° C]	0-70	
Εύρος χρονοδιακόπτη [min]	0-60	

Σκοπός

Το Ionic Standing Hair Dryer είναι ένα επαγγελματικό εργαλείο στεγνώματος μαλλιών σχεδιασμένο να προσφέρει γρήγορο και αποτελεσματικό στέγνωμα, ελαχιστοποιώντας τη ζημιά και το φριζάρισμα.

Εγκατάσταση

1. Αφαιρέστε όλα τα εξαρτήματα από το κουτί σύμφωνα με (Εικόνα 1).
2. Συνδέστε τον κάτω πόλο στο κεντρικό κέντρο. Τοποθετήστε την κεντρική πλήμνη στη ροή ή στην επίπεδη επιφάνεια και πιέστε σταθερά προς τα κάτω μέχρι να φτάσει στο κάτω μέρος της πλήμνης. (Εικόνα 2)
3. Γυρίστε ανάποδα την κεντρική πλήμνη με τον κάτω πόλο και ξεκινήστε να συνδέετε καθένα από τα 5 σκέλη με την πλήμνη, φροντίζοντας να ωθηθούν προς τα μέσα όσο το δυνατόν περισσότερο. (Εικόνα 3)
4. Τοποθετήστε τον πλαστικό σφιγκτήρα και τη μεταλλική πλάκα πάνω από την εσοχή μεσαία περιοχή της κεντρικής πλήμνης και σφίξτε στη θέση της χρησιμοποιώντας το μπουλόνι σχήματος "L" χειροκίνητα, έτσι ώστε τα πόδια, η κεντρική πλήμνη και ο κάτω πόλος να στερεωθούν όλα μαζί. (Εικόνα 4 και Εικόνα 5)

5. Τοποθετήστε τους τροχούς στη βάση. (Εικόνα 6)
6. Συνδέστε τον κάτω και τον επάνω πόλο με το σωλήνα σύνδεσης, πιέστε σταθερά μέχρι οι πόλοι να φτάσουν στη μέση του σωλήνα σύνδεσης και, στη συνέχεια, στερεώστε και τις δύο βίδες στον σωλήνα σύνδεσης με το εργαλείο σχήματος L, έτσι ώστε ο επάνω πόλος, ο κάτω πόλος και το ο σωλήνας σύνδεσης είναι ασφαλισμένοι όλοι μαζί. (Εικόνα 7)
7. Εισαγάγετε τον τηλεσκοπικό σωλήνα στον επάνω πόλο και ρυθμίστε το κουμπί (Εικόνα 8)
8. Τοποθετήστε τη βάση του τροχού στο πάτωμα με το Telescoping Tube σε όρθια θέση.
9. Τοποθετήστε την κουκούλα πάνω από τον τηλεσκοπικό σωλήνα εισάγοντας το πάνω μέρος του σωλήνα στο άνοιγμα προσάρτησης κάτω από το στήριγμα της κουκούλας (Εικόνα 9)

Η μονάδα είναι τώρα συναρμολογημένη.

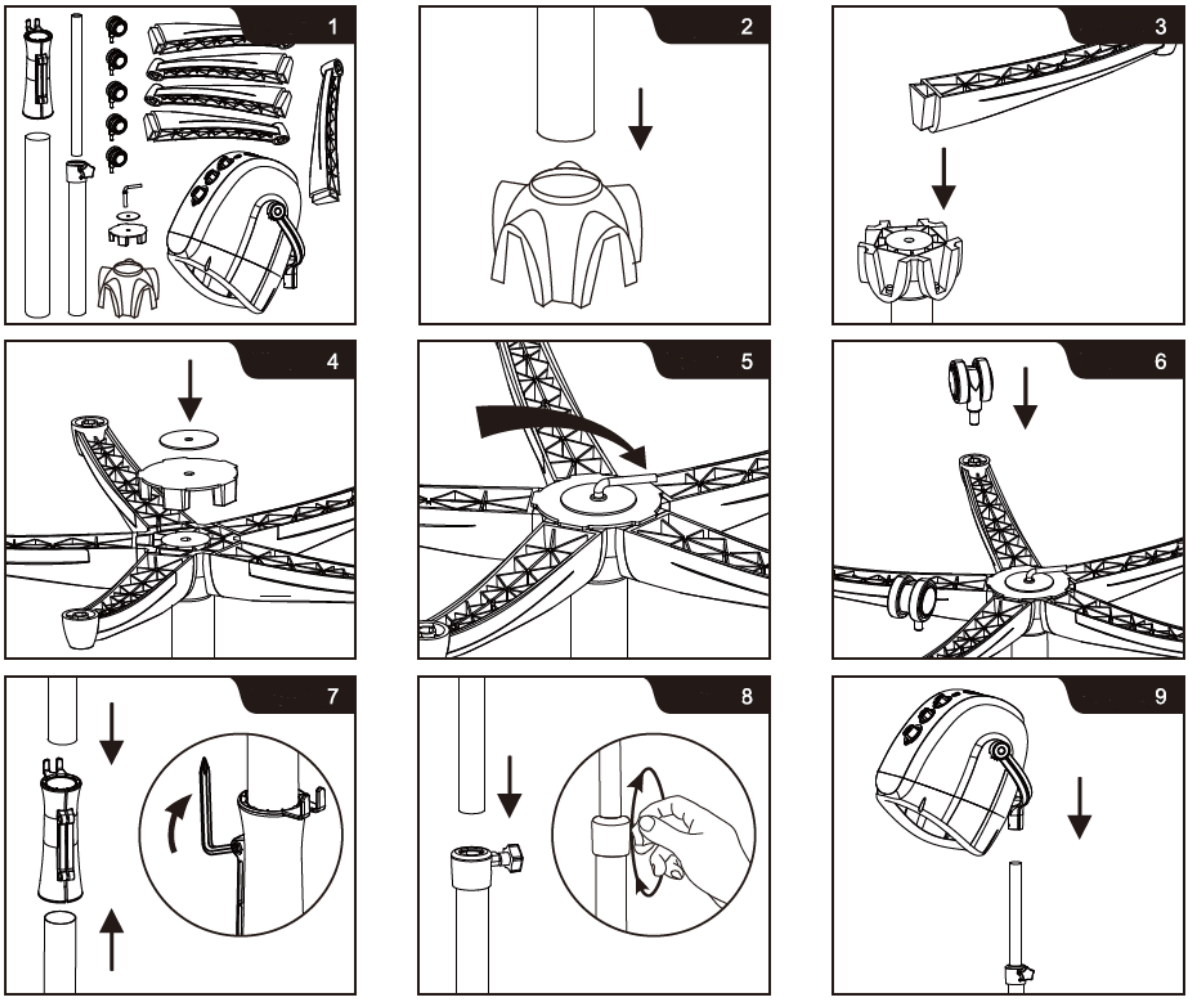

Χρήση

1. Βρείτε μια άνετη τοποθεσία για τη χρήση της συσκευής. Για τη διευκόλυνσή σας, η βάση είναι εξοπλισμένη με τροχούς, διευκολύνοντας την κίνηση και την ασφαλή τοποθέτηση.
2. Συνδέστε στο ρεύμα και η ένδειξη τροφοδοσίας θα ανάψει με ΚΟΚΚΙΝΟ.

3. Γυρίστε το κουμπί του χρονοδιακόπτη για να ρυθμίσετε τον επιθυμητό χρόνο εργασίας (από 10 έως 60 λεπτά) και οι άνεμοι αρχίζουν να φυσούν.
4. Περιστρέψτε το κουμπί ρύθμισης θερμοκρασίας για να ρυθμίσετε την επιθυμητή θερμοκρασία.
   (L=Χαμηλό, περίπου 40°C, M=Μεσαίο, περίπου 60°C, Y=Υψηλό, περίπου 70°C)
5. Περιστρέψτε το κουμπί ρύθμισης ταχύτητας για να ρυθμίσετε την επιθυμητή ταχύτητα ροής αέρα.
   (L-Low, 800 rpm. H=Υψηλό, 1200 rpm.)
6. Πατήστε το κουμπί lON στη θέση I, η γεννήτρια lON αρχίζει να λειτουργεί και το κουμπί ION θα ανάψει με ΜΠΛΕ. (I=ION ON, 0=ION OFF).
7. Ρυθμίστε το ύψος στην επιθυμητή θέση, χαλαρώνοντας και στερεώνοντας το κουμπί ρύθμισης ύψους.
8. Η κουκούλα περιστρέφεται ελεύθερα στο στήριγμα. Ρυθμίστε τη γωνία της κουκούλας μέχρι ο χρήστης να αισθάνεται άνετα μέσα σε αυτό.
9. Ο σωλήνας σύνδεσης μπορεί να χρησιμοποιηθεί ως οργανωτής καλωδίου.
10. Για να απενεργοποιήσετε τη μονάδα, γυρίστε το χρονοδιακόπτη αριστερόστροφα στη θέση OFF

Συντήρηση και αποθήκευση

ΣΥΝΤΗΡΗΣΗ

- Αυτή η συσκευή δεν απαιτεί ειδική συντήρηση ή λίπανση από το χρήστη. Εάν χρειάζεται καθαρισμός, αποσυνδέστε το πρώτα από την πρίζα και σκουπίστε το εξωτερικό περίβλημα με ένα υγρό πανί.
- Κάθε φορά που χρησιμοποιείτε τη συσκευή, ξεσφίγγετε το καλώδιο για να αποφύγετε το μπέρδεμα και την εσωτερική ζημιά.

ΑΠΟΘΗΚΕΥΣΗ

- Φυλάσσεται σε καθαρό, στεγνό μέρος, μακριά από παιδιά. Μην το αποθηκεύετε ποτέ όσο είναι ακόμα ζεστό ή συνδεδεμένο σε πρίζα.
- Ποτέ μην τυλίγετε το καλώδιο σφιχτά γύρω από τη μονάδα. Μην τραβάτε τη συσκευή από το καλώδιο τροφοδοσίας και αποφύγετε τραντάγματα ή καταπονήσεις, ειδικά στο σημείο που εισέρχεται στη μονάδα και στη σύνδεση της πρίζας.

ΑΠΟΡΡΙΨΗ ΧΡΗΣΙΜΟΠΟΙΗΜΕΝΩΝ ΣΥΣΚΕΥΩΝ

Μην απορρίπτετε αυτή τη συσκευή σε συστήματα αστικών απορριμμάτων. Παραδώστε το σε ένα σημείο ανακύκλωσης και συλλογής ηλεκτρικών και ηλεκτρικών συσκευών. Ελέγξτε το σύμβολο στο προϊόν, στο εγχειρίδιο οδηγιών και στη συσκευασία. Τα πλαστικά που χρησιμοποιούνται για την κατασκευή της συσκευής

μπορούν να ανακυκλωθούν σύμφωνα με τις σημάνσεις τους. Επιλέγοντας την ανακύκλωση συμβάλλετε σημαντικά στην προστασία του περιβάλλοντος μας.
Επικοινωνήστε με τις τοπικές αρχές για πληροφορίες σχετικά με τις τοπικές εγκαταστάσεις ανακύκλωσης.

Περιγραφή προϊόντος



Αριθμός ανταλλακτικού	Περιγραφή
1	Ρύθμιση ταχύτητας
2	Ρύθμιση θερμοκρασίας
3	Μετρών την ώραν
4	Ένδειξη ισχύος
5	Σωλήνας σύνδεσης/διοργανωτής καλωδίου
6	Βάση
7	Τροχοί
8	Κουμπί ιόντων
9	Κουκούλα
10	Στήριγμα κουκούλας
11	Τηλεσκοπικός σωλήνας
12	Κουμπί ρύθμισης ύψους
13	Άνω πόλος
14	Κάτω πόλο

Ovaj korisnički priručnik je preveden radi vaše udobnosti korištenjem strojnog prijevoda. Uloženi su razumni napori da se osigura točan prijevod; međutim, nijedan automatizirani prijevod nije savršen niti mu je namjera zamijeniti ljudske prevoditelje. Službeni korisnički priručnik je engleska verzija. Sve nedosljednosti ili razlike stvorene u prijevodu nisu obvezujuće i nemaju pravni učinak u svrhu usklađenosti ili provedbe. Ako se pojave bilo kakva pitanja vezana uz točnost informacija sadržanih u korisničkom priručniku, pogledajte englesku verziju tih sadržaja koja je službena verzija.

Tehnički podaci

Opis parametra	Vrijednost parametra	
Naziv proizvoda	Ionsko samostojeće sušilo za kosu	
Model	PHY-HD_01	PHY-HD_02
Napon [V~]	230 / 50	
Frekvencija [Hz]	50	
Snaga [W]	1000	
Klasa zaštite	II	
Dimenzije [širina x dubina x visina; mm]	670 x 670 x 1770	
Težina [kg]	7,6	
Raspon temperature [° C]	0-70	
Raspon mjerača vremena [min]	0-60	

Svrha

Ionsko samostojeće sušilo za kosu profesionalni je alat za sušenje kose dizajniran za brzo i učinkovito sušenje uz minimalno oštećenje i kovrčanje.

Montaža

1. Uklonite sve komponente iz kutije prema (slika 1).
2. Spojite donji pol na središnje čvorište. Postavite središnju glavčinu na struju ili ravnu površinu i čvrsto je gurajte prema dolje dok ne dosegne dno glavčine. (Slika 2)
3. Okrenite središnju glavčinu s donjim stupom i počnite povezivati svaku od 5 nogu s glavčinom pazeći da su gurnute što je više moguće. (Slika 3)
4. Postavite plastičnu stezaljku i metalnu pločicu preko udubljenog središnjeg područja središnje glavčine i zategnite ih na mjesto pomoću vijka u obliku slova "L" ručno, tako da noge, središnja glavčina i donji stup budu pričvršćeni zajedno. (Slika 4 i Slika 5)
5. Umetnite kotače u bazu. (Slika 6)
6. Spojite donji stup i gornji stup s priključnom cijevi, čvrsto gurnite dok stupovi ne dosegnu sredinu spojne cijevi, zatim pričvrstite oba vijka na spojnoj cijevi s alatom u obliku slova L, tako da gornji stup, donji stup i spojne cijevi su sve zajedno pričvršćene. (Slika 7)
7. Umetnite teleskopsku cijev u gornji stup i podesite gumb (Slika 8)

8. Postavite bazu kotača na pod s teleskopskom cijevi u uspravnom položaju.
9. Postavite poklopac na vrh teleskopske cijevi umetanjem vrha cijevi u otvor za pričvršćivanje ispod nosača poklopca (slika 9)

Jedinica je sada sastavljena.

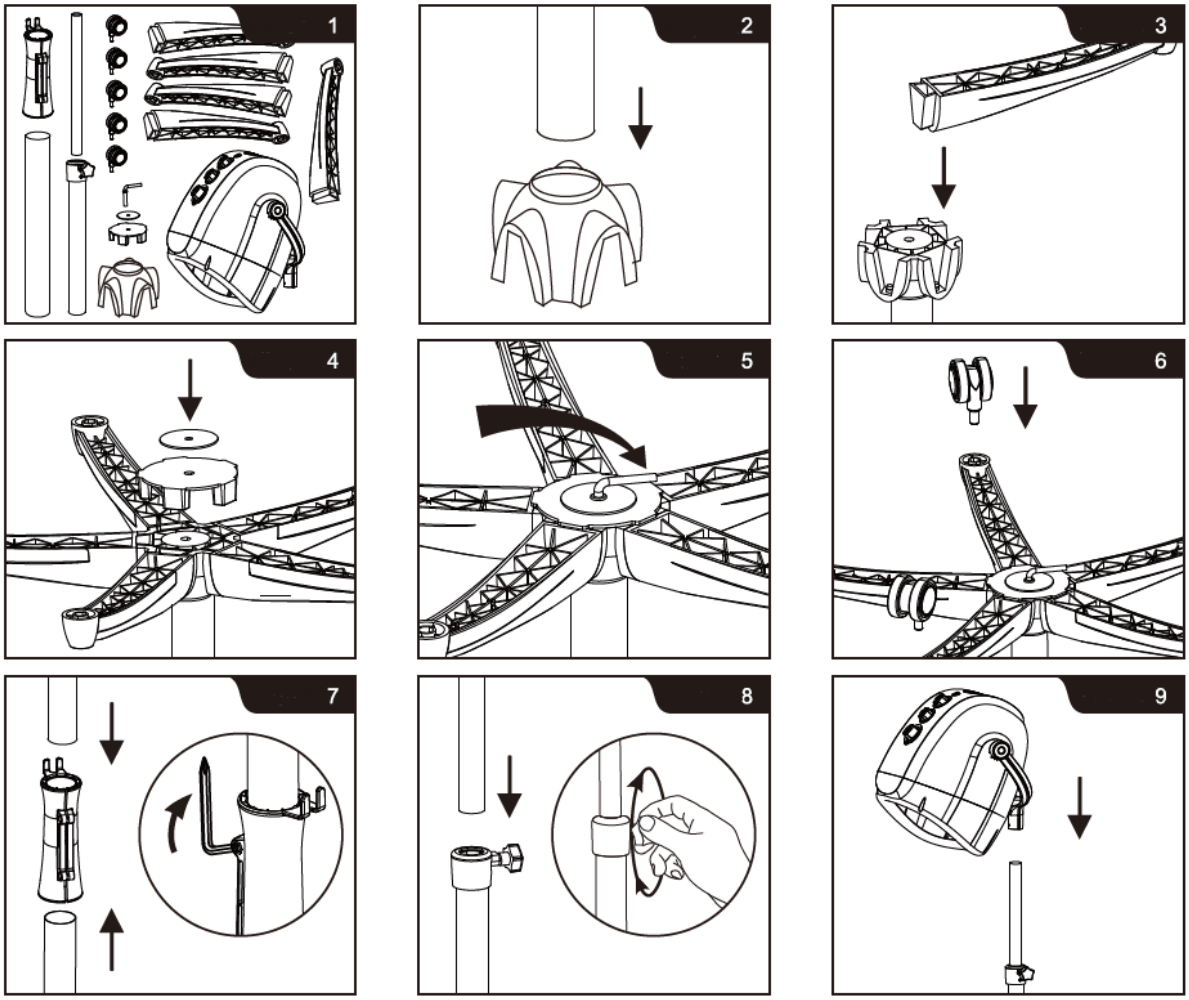

Korištenje

1. Pronađite udobno mjesto za korištenje uređaja. Radi vaše udobnosti, baza je opremljena kotačićima, što olakšava pomicanje i sigurno postavljanje.
2. Spojite na napajanje i indikator napajanja će svijetliti CRVENO.
3. Okrenite gumb timera kako biste namjestili željeno vrijeme rada (od 10 do 60 minuta) i vjetrovi će početi puhati.
4. Okrenite gumb za podešavanje temperature kako biste postavili željenu temperaturu. (L=niska, oko 40°C, M=srednja, oko 60°C, H=visoka, oko 70°C)
5. Okrenite gumb za podešavanje brzine kako biste postavili željenu brzinu upuhivanja zraka. (L-nisko, 800 o/min. H=visoko, 1200 o/min.)

6. Pritisnite tipku lON u položaj l, generator lON počinje raditi i tipka ION će zasvijetliti PLAVO. (I=ION UKLJUČEN, 0=ION ISKLJUČEN).
7. Podesite visinu u željeni položaj otpuštanjem i pričvršćivanjem gumba za podešavanje visine.
8. Kapuljača se slobodno okreće na nosaču. Podesite kut nape dok se korisnik ne osjeća ugodno u njoj.
9. Spojna cijev može se koristiti kao organizator kabela.
10. Za isključivanje jedinice, okrenite gumb timera u smjeru suprotnom od kazaljke na satu u položaj OFF

Održavanje i skladiš tenje

ODRŽAVANJE

- Ovaj uređaj ne zahtijeva posebno korisničko održavanje ili podmazivanje. Ako je potrebno čišćenje, prvo ga isključite i obrišite vanjsko kućište vlažnom krpom.
- Svaki put kada koristite uređaj odmotajte kabel kako biste izbjegli zapetljavanje i unutarnje oštećenje.

SKLADIŠTENJE

- Čuvati na čistom, suhom mjestu, izvan dohvata djece. Nikada ga ne spremajte dok je još vruć ili uključen u utičnicu.
- Nikada nemojte čvrsto omotati kabel oko jedinice. Nemojte povlačiti uređaj za kabel za napajanje i izbjegavajte trzanje ili zatezanje, posebno na mjestu gdje ulazi u jedinicu i na utičnici.

ZBRINJAVANJE KORIŠTENIH UREĐAJA

Nemojte odlagati ovaj uređaj u sustave komunalnog otpada. Predajte ga mjestu za prikupljanje i recikliranje električnih i električnih uređaja. Provjerite simbol na proizvodu, priručniku s uputama i pakiranju. Plastika koja se koristi za izradu uređaja može se reciklirati u skladu s oznakama. Odabirom recikliranja dajete značajan doprinos zaštiti našeg okoliša.
Obratite se lokalnim vlastima za informacije o vašem lokalnom pogonu za recikliranje.

Opis proizvoda



Broj dijela	Opis
1	Podešavanje brzine
2	Podešavanje temperature
3	Timer
4	Indikator napajanja
5	Organizator spojne cijevi/kabela
6	Baza
7	Kotači
8	Ionski gumb
9	napa
10	Nosač nape
11	Teleskopska cijev
12	Gumb za podešavanje visine
13	Gornji pol
14	Donji pol

Šis vartotojo vadovas buvo išverstas jūsų patogumui naudojant mašininį vertimą. Buvo dedamos pagrįstos pastangos siekiant pateikti tikslų vertimą; tačiau joks automatinis vertimas nėra tobulas ir nėra skirtas pakeisti žmonių vertėjus. Oficialus vartotojo vadovas yra anglų kalba. Bet kokie vertime sukurti neatitikimai ar skirtumai nėra įpareigojantys ir neturi teisinės galios atitikties ar vykdymo tikslais. Jei kyla klausimų, susijusių su vartotojo vadove pateiktos informacijos tikslumu, žr. to turinio versiją anglų kalba, kuri yra oficiali versija.

Techniniai duomenys

Parametrų aprašymas	Parametrų reikšmė	
Produkto pavadinimas	Joninis stovimas plaukų džiovintuvas	
Modelis	PHY-HD_01	PHY-HD_02
Įtampa [V~]	230 / 50	
Dažnis [Hz]	50	
Galia [W]	1000	
Apsaugos klasė	II	
Matmenys [plotis x gylis x aukštis; mm]	670 x 670 x 1770	
Svoris [kg]	7,6	
Temperatūros diapazonas [° C]	0-70	
Laikmačio diapazonas [min.]	0-60	

Tikslas

Ionic Standing Hair Dryer yra profesionalus plaukų džiovinimo įrankis, sukurtas greitai ir efektyviai išdžiovinti, tuo pačiu sumažinant žalą ir garbanos.

Montavimas

1. Išimkite visus komponentus iš dėžutės, kaip nurodyta (1 pav.).
2. Prijunkite apatinį ašigalį prie centrinio stebulės. Padėkite centrinį stebulę ant tekančio arba lygaus paviršiaus ir tvirtai spauskite žemyn, kol pasieks stebulės apačią. (2 pav.)
3. Apverskite centrinį stebulę su apatiniu poliu ir pradėkite jungti kiekvieną iš 5 kojų prie stebulės, įsitikindami, kad jos yra įstumtos kiek įmanoma toliau. (3 pav.)
4. Uždėkite plastikinį spaustuką ir metalinę plokštę ant centrinės stebulės vidurinės dalies ir priveržkite rankiniu būdu naudodami „L“ formos varžtą, kad kojos, centrinė stebulė ir apatinis polius būtų pritvirtinti kartu. (4 ir 5 pav.)
5. Įkiškite ratus į pagrindą. (6 pav.)
6. Sujunkite apatinį ir viršutinį polius su jungiamuoju vamzdžiu, tvirtai stumkite, kol poliai pasieks jungiamojo vamzdžio vidurį, tada L formos įrankiu pritvirtinkite abu jungiamojo vamzdžio varžtus, kad viršutinis polius, apatinis polius ir jungiamieji vamzdžiai yra pritvirtinti kartu. (7 pav.)
7. Įkiškite teleskopinį vamzdelį į viršutinį stulpą ir sureguliuokite rankenėlę (8 pav.)

8. Padėkite ratų bazę ant grindų, o teleskopinis vamzdis yra vertikalioje padėtyje.
9. Uždėkite gaubtą ant teleskopinio vamzdelio, įkišdami vamzdelio viršų į tvirtinimo angą, esančią po gaubto atrama (9 pav.).

Dabar įrenginys surinktas.

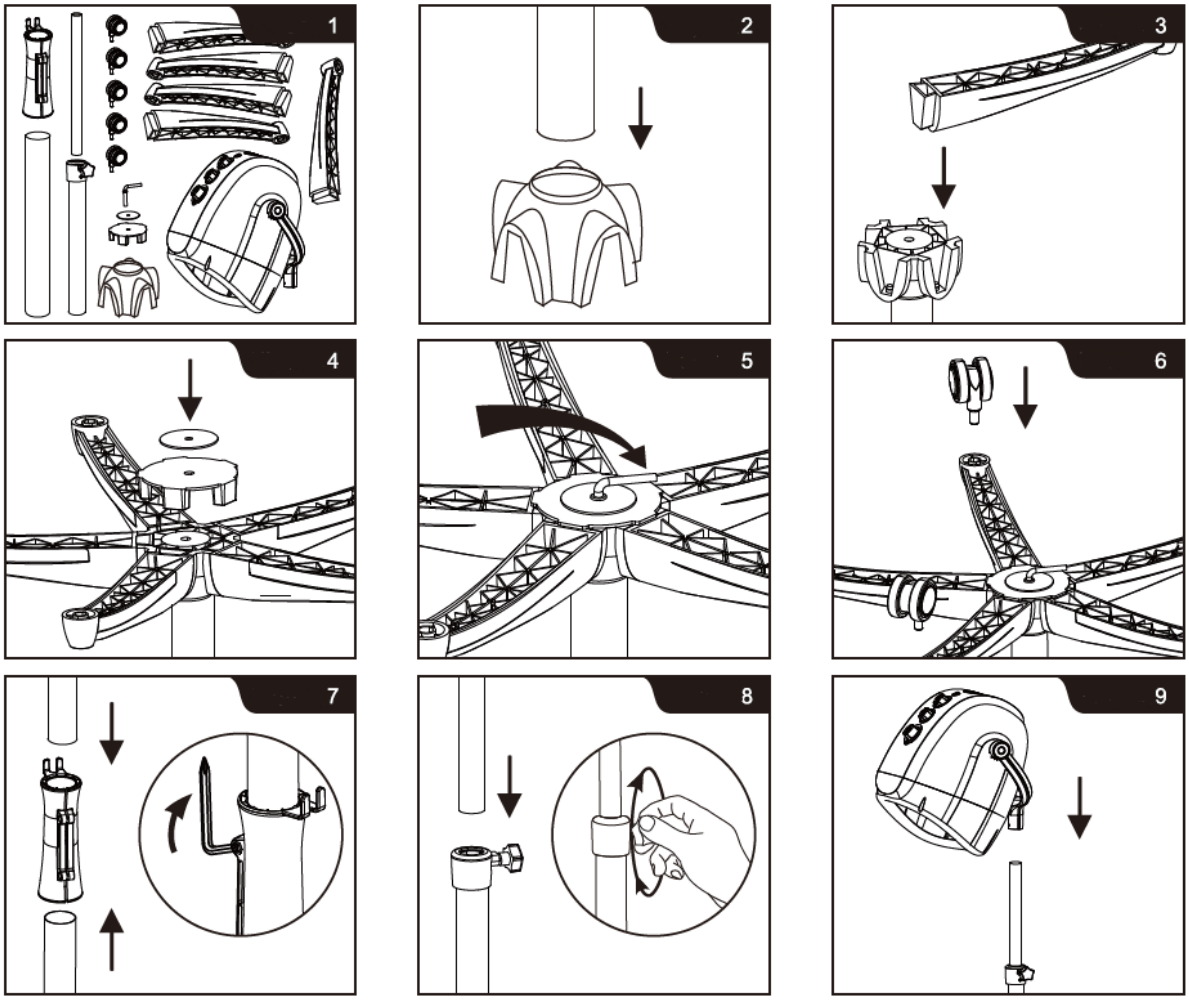

Naudojimas

1. Raskite patogią vietą prietaiso naudojimui. Jūsų patogumui pagrindas yra su ratukais, todėl jį lengva judėti ir saugiai padėti.
2. Prijunkite prie maitinimo ir maitinimo indikatorius užsidegs RAUDONA.
3. Pasukite laikmačio rankenėlę, kad nustatytumėte norimą darbo laiką (nuo 10 iki 60 minučių) ir pradės pūsti vėjai.
4. Pasukite temperatūros reguliavimo rankenėlę, kad nustatytumėte norimą temperatūrą. (L = žema, apie 40°C, M = vidutinė, apie 60°C, H = aukšta, apie 70°C)
5. Pasukite greičio reguliavimo rankenėlę, kad nustatytumėte norimą pūtimo greitį. (L-Low, 800 aps./min. H = aukštas, 1200 aps./min.)

6. Paspauskite lON mygtuką į padėtį l, lON generatorius pradės veikti, o mygtukas ION užsidegs MĖLYNA. (I=JONAS ĮJUNGTAS, 0=JONAS IŠJUNGTAS).
7. Sureguliuokite aukštį į norimą padėtį, atlaisvindami ir pritvirtindami aukščio reguliavimo rankenėlę.
8. Gaubtas laisvai sukasi ant atramos. Sureguliuokite gaubto kampą, kol vartotojas jame jausis patogiai.
9. Jungiamasis vamzdis gali būti naudojamas kaip laido tvarkyklė.
10. Norėdami išjungti įrenginį, pasukite laikmačio rankenėlę prieš laikrodžio rodyklę į OFF padėtį

Priežiūra ir sandėliavimas

PRIEŽIŪRA

- Šiam prietaisui nereikia specialios naudotojo priežiūros ar tepimo. Jei reikia valyti, pirmiausia atjunkite jį ir nuvalykite išorinį korpusą drėgna šluoste.
- Kiekvieną kartą naudodami prietaisą atsukite laidą, kad išvengtumėte susipainiojimo ir vidinių pažeidimų.

SANDĖLIAVIMAS

- Laikyti švarioje, sausoje, vaikams nepasiekiamoje vietoje. Niekada nelaikykite jo karšto arba įjungto į elektros lizdą.
- Niekada tvirtai nevyniokite laido aplink įrenginį. Netraukite prietaiso už maitinimo laido ir venkite trūkčioti ar įsitempti, ypač toje vietoje, kur jis patenka į įrenginį ir prie kištuko jungties.

PANAUDOTŲ PRIETAISŲ IŠMETIMAS

Neišmeskite šio prietaiso į komunalinių atliekų sistemas. Perduokite jį į elektros ir elektros prietaisų perdirbimo ir surinkimo punktą. Patikrinkite simbolį ant gaminio, naudojimo instrukcijos ir pakuotės. Prietaisui pagaminti panaudotas plastikas gali būti perdirbamas pagal jų ženklinimą. Pasirinkdami perdirbimą, labai prisidedate prie mūsų aplinkos apsaugos.
Norėdami gauti informacijos apie vietinę perdirbimo įmonę, susisiekite su vietinėmis valdžios institucijomis.

Prekės aprašymas



Dalies numeris	Aprašymas
1	Greičio reguliavimas
2	Temperatūros reguliavimas
3	Laikmatis
4	Maitinimo indikatorius
5	Jungties vamzdis/ laido tvarkyklė
6	Bazė
7	Ratai
8	Jonų mygtukas
9	Gaubtas
10	Kapoto atrama
11	Teleskopinis vamzdis
12	Aukščio reguliavimo rankenėlė
13	Viršutinis stulpas
14	Apatinis stulpas

Acest manual de utilizare a fost tradus pentru confortul dumneavoastră, folosind traducerea automată. S-au făcut eforturi rezonabile pentru a oferi o traducere corectă; cu toate acestea, nicio traducere automată nu este perfectă și nici nu are scopul de a înlocui traducătorii umani. Manualul de utilizare oficial este versiunea în limba engleză. Orice discrepanțe sau diferențe create în traducere nu sunt obligatorii și nu au niciun efect juridic în scopuri de conformitate sau de aplicare. Dacă apar întrebări legate de acuratețea informațiilor conținute în Manualul de utilizare, vă rugăm să consultați versiunea în limba engleză a acelor conținuturi, care este versiunea oficială.

Date tehnice

Descrierea parametrilor	Valoarea parametrului	
Numele produsului	Uscător de păr ionic în picioare	
Model	PHY-HD_01	PHY-HD_02
Tensiune [V~]	230 / 50	
Frecvență [Hz]	50	
Putere [W]	1000	
Clasa de protectie	II	
Dimensiuni [Latime x Adancime x Inaltime; mm]	670 x 670 x 1770	
Greutate [kg]	7,6	
Interval de temperatură [° C]	0-70	
Interval cronometru [min]	0-60	

Scop

Uscătorul de păr Ionic Standing este un instrument de uscare a părului de calitate profesională, conceput pentru a oferi o uscare rapidă și eficientă, reducând în același timp deteriorarea și încrețirea.

Instalare

1. Scoateți toate componentele din cutie conform (Figura 1).
2. Conectați polul inferior la hub-ul central. Așezați hub-ul central pe flux sau suprafață plană și împingeți ferm în jos până când ajunge la partea inferioară a hub-ului. (Figura 2)
3. Întoarceți butucul central cu polul inferior și începeți să conectați fiecare dintre cele 5 picioare la butuc, asigurându-vă că sunt împinse cât mai mult posibil. (Figura 3)
4. Așezați clema de plastic și placa metalică peste zona centrală îngropată a butucului central și strângeți-le în poziție folosind șurubul în formă de „L” manual, astfel încât picioarele, butucul central și stâlpul inferior să fie toate fixate împreună. (Figura 4 și Figura 5)
5. Introduceți roțile în bază. (Figura 6)
6. Conectați polul inferior și polul superior cu tubul de conectare, împingeți ferm până când stâlpii ajung la mijlocul tubului de conectare, apoi fixați ambele șuruburi de pe tubul de conectare cu

instrumentul în formă de L, astfel încât polul superior, polul inferior și tuburile de conectare sunt toate fixate împreună. (Figura 7)

7. Introduceți tubul telescopic în stâlpul superior și reglați butonul (Figura 8)
8. Așezați baza roții pe podea cu tubul telescopic în poziție verticală.
9. Așezați hota deasupra tubului telescopic inserând partea superioară a tubului în orificiul de atașare de sub suportul capotei (Figura 9)

Unitatea este acum asamblată.

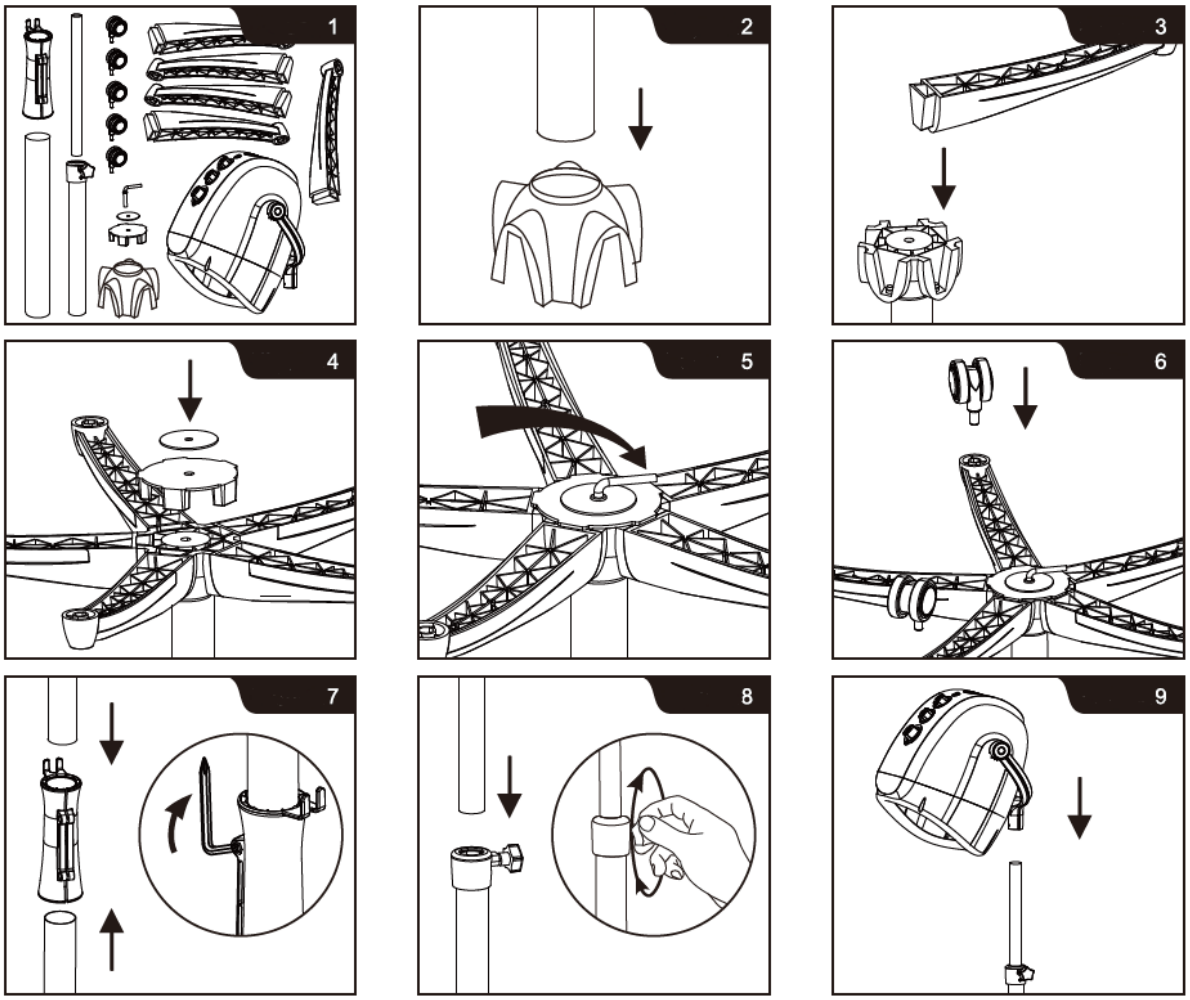

Utilizare

1. Găsiți o locație confortabilă pentru utilizarea aparatului. Pentru confortul dvs., baza este prevăzută cu roți, ceea ce face ușor deplasarea și poziționarea în siguranță.
2. Conectați-vă la alimentare și indicatorul de alimentare se va aprinde în ROȘU.
3. Rotiți butonul cronometrului pentru a seta timpul de lucru dorit (de la 10 la 60 de minute) și vântul va începe să bată.
4. Rotiți butonul de reglare a temperaturii pentru a seta temperatura dorită.
   (L=Scăzut, aproximativ 40°C, M=Mediu, aproximativ 60°C, H=Ridicat, aproximativ 70°C)

5. Rotiți butonul de reglare a vitezei pentru a seta viteza dorită de suflare a aerului. (L-Scăzut, 800 rpm. H = Ridicat, 1200 rpm.)
6. Apăsați butonul lON în poziția l, generatorul lON începe să funcționeze și butonul ION se va aprinde în ALBASTRU. (I=ION ON, 0=ION OFF).
7. Reglați înălțimea în poziția dorită prin slăbirea și fixarea butonului de reglare a înălțimii.
8. Capota se rotește liber pe suport. Reglați unghiul capotei până când utilizatorul se simte confortabil în ea.
9. Tubul de conectare poate fi folosit ca organizator de cablu.
10. Pentru a opri unitatea, rotiți butonul cronometrului în sens invers acelor de ceasornic în poziția OPRIT

Întreținere și depozitare

ÎNTREŢINERE

- Acest aparat nu necesită întreținere sau lubrifiere specială de către utilizator. Dacă este necesară curățarea, deconectați-l mai întâi și ștergeți carcasa exterioară cu o cârpă umedă.
- De fiecare dată când utilizați aparatul, desfaceți cablul pentru a evita încurcarea și deteriorarea internă.

DEPOZITARE

- A se pastra intr-un loc curat, uscat, la indemana copiilor. Nu-l depozitați niciodată când este încă fierbinte sau este conectat la o priză.
- Nu înfășurați niciodată cablul strâns în jurul unității. Nu trageți aparatul de cablul de alimentare și evitați smucirea sau încordarea, în special în punctul în care intră în unitate și la priză.

ELIMINAREA DISPOZITIVELOR UTILIZATE

Nu aruncați acest dispozitiv în sistemele de deșeuri municipale. Predați-l la un punct de reciclare și colectare a dispozitivelor electrice și electrice. Verificați simbolul de pe produs, manual de instrucțiuni și ambalaj. Materialele plastice utilizate la construirea dispozitivului pot fi reciclate în conformitate cu marcajele lor. Alegând să reciclați, aduceți o contribuție semnificativă la protecția mediului nostru.
Contactați autoritățile locale pentru informații despre unitatea locală de reciclare.

Descriere produs



Numărul piesei	Descriere
1	Reglarea vitezei
2	Reglarea temperaturii
3	Cronometru
4	Indicator de putere
5	Tub de conectare/organizator de cablu
6	Baza
7	Rotile
8	Buton ionic
9	Capota
10	Suport capota
11	Tub telescopic
12	Buton de reglare a înălțimii
13	Polul superior
14	Polul inferior

Ta uporabniški priročnik je bil za vaše udobje preveden s strojnim prevajanjem. Vloženi so bili razumni napori, da se zagotovi točen prevod; vendar noben avtomatiziran prevod ni popoln niti ni namenjen nadomestitvi človeških prevajalcev. Uradni uporabniški priročnik je angleška različica. Kakršna koli neskladja ali razlike, ustvarjene v prevodu, niso zavezujoče in nimajo pravnega učinka za namene skladnosti ali uveljavljanja. Če se pojavijo kakršna koli vprašanja v zvezi s točnostjo informacij v uporabniškem priročniku, si oglejte angleško različico te vsebine, ki je uradna različica.

Tehnični podatki

Opis parametra	Vrednost parametra	
Ime izdelka	Ionski stoječi sušilnik za lase	
Model	PHY-HD_01	PHY-HD_02
Napetost [V~]	230 / 50	
Frekvenca [Hz]	50	
Moč [W]	1000	
Zaščitni razred	II	
Mere [širina x globina x višina; mm]	670 x 670 x 1770	
Teža [kg]	7,6	
Temperaturno območje [° C]	0-70	
Razpon časovnika [min]	0-60	

Namen

Stoječi ionski sušilnik za lase je profesionalno orodje za sušenje las, zasnovano za hitro in učinkovito sušenje, hkrati pa zmanjšuje poškodbe in kodranje las.

Namestitev

1. Odstranite vse komponente iz škatle, kot je opisano (slika 1).
2. Priključite spodnji pol na sredinsko pesto. Sredinsko pesto postavite na tekočo ali ravno površino in močno pritisnite navzdol, dokler ne doseže dna pesta. (slika 2)
3. Obrnite sredinsko pesto s spodnjim drogom in začnite povezovati vsako od 5 nog s pestom, pri tem pa se prepričajte, da so potisnjene kolikor je mogoče. (slika 3)
4. Postavite plastično objemko in kovinsko ploščo čez vdolbino srednjega dela osrednjega pesta in jo ročno privijte na svoje mesto z uporabo vijaka v obliki črke "L", tako da bodo noge, sredinsko pesto in spodnji drog pritrjeni skupaj. (Slika 4 in Slika 5)
5. Vstavite kolesa v podstavek. (slika 6)
6. Povežite spodnji in zgornji drog s povezovalno cevjo, trdno potisnite, dokler drogovi ne dosežejo sredine povezovalne cevi, nato privijte oba vijaka na priključno cev z orodjem v obliki črke L, tako da zgornji drog, spodnji drog in priključne cevi so vse pritrjene skupaj. (slika 7)
7. Vstavite teleskopsko cev v zgornji drog in nastavite gumb (slika 8)
8. Postavite kolesno podlago na tla s teleskopsko cevjo v pokončnem položaju.

9. Namestite pokrov na vrh teleskopske cevi tako, da zgornji del cevi vstavite v odprtino za pritrditev pod nosilcem pokrova (slika 9).

Enota je zdaj sestavljena.

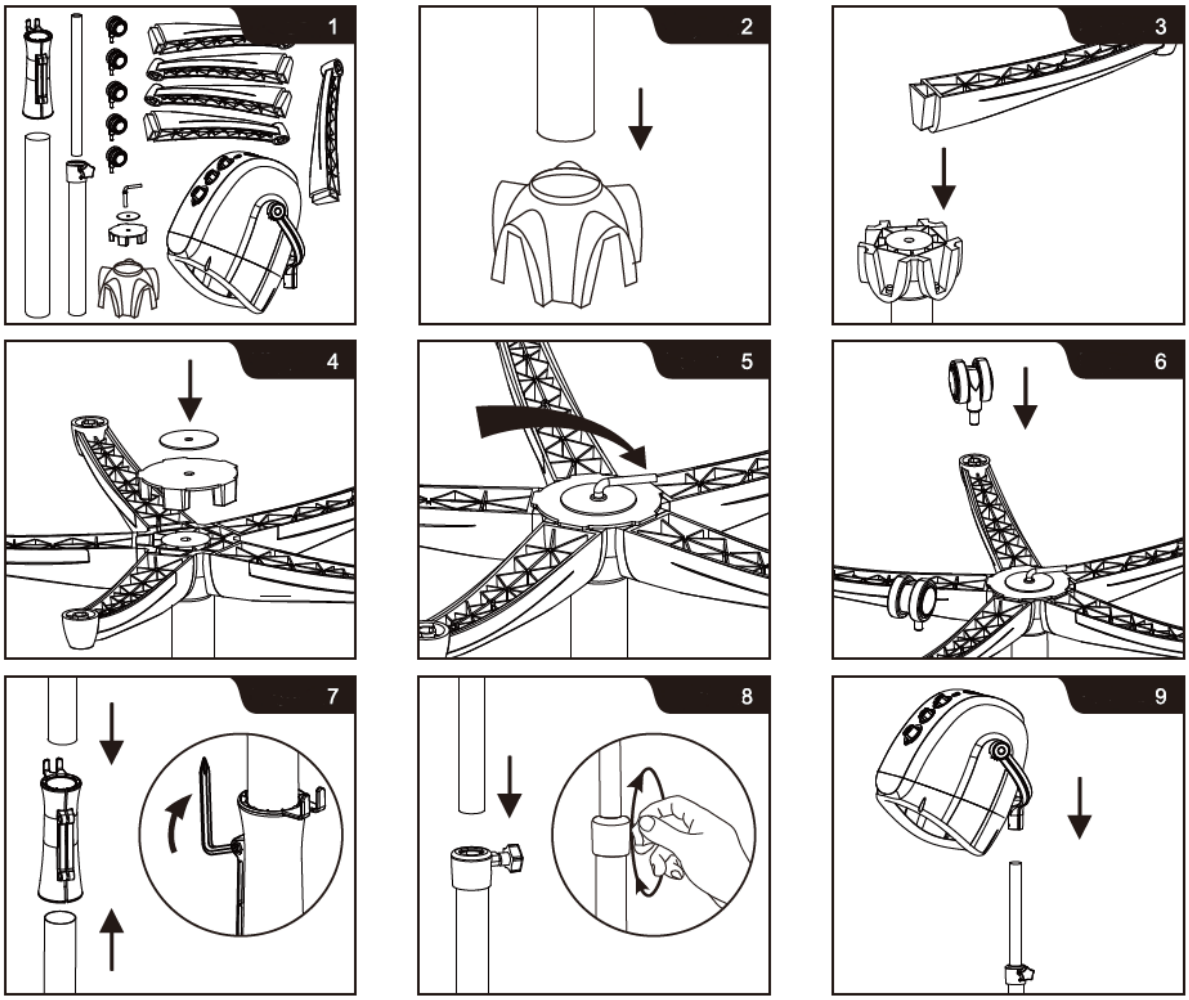

Uporaba

1. Poiščite udobno mesto za uporabo naprave. Za vaše udobje je podnožje opremljeno s kolesi, kar omogoča preprosto premikanje in varno namestitev.
2. Priključite na napajanje in indikator napajanja bo zasvetil RDEČE.
3. Z vrtljivim gumbom nastavite želeni čas delovanja (od 10 do 60 minut) in vetrovi bodo začeli pihati.
4. Obrnite gumb za nastavitev temperature, da nastavite želeno temperaturo.
   (L=nizka, približno 40 °C, M=srednja, približno 60 °C, H=visoka, približno 70 °C)
5. Zavrtite gumb za nastavitev hitrosti, da nastavite želeno hitrost vpihovanja zraka.
   (L-nizka, 800 vrt/min. H=visoko, 1200 vrt/min.)
6. Pritisnite gumb lON v položaj l, generator lON začne delovati in gumb ION bo zasvetil MODRO. (I=ION VKLOP, 0=ION IZKL).

7. Nastavite višino na želeni položaj tako, da sprostite in pritrdite gumb za nastavitev višine.
8. Kapuca se prosto vrti na nosilcu. Prilagodite kot nape, dokler se uporabnik v njej ne počuti udobno.
9. Priključno cev lahko uporabite kot organizator kabla.
10. Za izklop enote obrnite gumb časovnika v nasprotni smeri urinega kazalca v položaj IZKLOP

Vzdrževanje in skladiščenje

VZDRŽEVANJE

- Ta naprava ne zahteva posebnega uporabniškega vzdrževanja ali mazanja. Če je potrebno čiščenje, ga najprej odklopite in obrišite zunanjost ohišja z vlažno krpo.
- Vsakič, ko uporabljate aparat, odvijte kabel, da preprečite zapletanje in notranje poškodbe.

SHRANJEVANJE

- Hraniti na čistem, suhem mestu, izven dosega otrok. Nikoli ga ne shranjujte še vročega ali priključenega v vtičnico.
- Nikoli ne ovijte kabla tesno okoli enote. Naprave ne vlecite za napajalni kabel in se izogibajte trzanju ali napenjanju, zlasti na mestu, kjer vstopi v enoto, in pri vtičnici.

ODSTRANJEVANJE RABLJENIH NAPRAV

Te naprave ne odlagajte med komunalne odpadke. Predajte ga zbirnemu mestu za recikliranje električnih in električnih naprav. Preverite simbol na izdelku, navodilih za uporabo in embalaži. Plastiko, uporabljeno za izdelavo naprave, je mogoče reciklirati v skladu z njihovimi oznakami. Z odločitvijo za recikliranje pomembno prispevate k varovanju našega okolja.
Za informacije o vašem lokalnem obratu za recikliranje se obrnite na lokalne oblasti.

Opis izdelka



Številka dela	Opis
1	Nastavitev hitrosti
2	Nastavitev temperature
3	Časovnik
4	Indikator moči
5	Organizator povezovalne cevi/kabla
6	Osnova
7	Kolesa
8	Ionski gumb
9	Hood
10	Podpora za kapuco
11	Teleskopska cev
12	Gumb za nastavitev višine
13	Zgornji pol
14	Spodnji pol

Umwelt – und Entsorgungshinweise

Hersteller an Verbraucher

Sehr geehrte Damen und Herren,

gebrauchte Elektro – und Elektronikgeräte dürfen gemäß europäischer Vorgaben **[1]** nicht zum unsortierten Siedlungsabfall gegeben werden, sondern müssen getrennt erfasst werden. Das Symbol der Abfalltonne auf Rädern weist auf die Notwendigkeit der getrennten Sammlung hin. Helfen auch Sie mit beim Umweltschutz. Sorgen Sie dafür, dieses Gerät, wenn Sie es nicht mehr weiter nutzen wollen, in die hierfür vorgesehenen Systeme der Getrenntsammlung zu geben.



In Deutschland sind Sie gesetzlich **[2]** verpflichtet, ein Altgerät einer vom unsortierten Siedlungsabfall getrennten Erfassung zuzuführen. Die öffentlich – rechtlichen Entsorgungsträger (Kommunen) haben hierzu Sammelstellen eingerichtet, an denen Altgeräte aus privaten Haushalten ihres Gebietes für Sie kostenfrei entgegengenommen werden. Möglicherweise holen die rechtlichen Entsorgungsträger die Altgeräte auch bei den privaten Haushalten ab.

Bitte informieren Sie sich über Ihren lokalen Abfallkalender oder bei Ihrer Stadt – oder Gemeindeverwaltung über die in Ihrem Gebiet zur Verfügung stehenden Möglichkeiten der Rückgabe oder Sammlung von Altgeräten.

[1] RICHTLINIE 2002/96/EG DES EUROPÄISCHEN PARLAMENTS UND DES RATES ÜBER ELEKTRO – UND ELEKTRONIK – ALTGERÄTE

[2] Gesetz über das Inverkehrbringen, die Rücknahme und die umweltverträgliche Entsorgung von Elektro – und Elektronikgeräten (Elektro – und Elektronikgerätegesetz – ElektroG).

Utylizacja produktu

Produkty elektryczne i elektroniczne po zakończeniu okresu eksploatacji wymagają segregacji i oddania ich do wyznaczonego punktu odbioru. Nie wolno wyrzucać produktów elektrycznych razem z odpadami gospodarstwa domowego. Zgodnie z dyrektywą WEEE 2012/19/UE obowiązującą w Unii Europejskiej, urządzenia elektryczne i elektroniczne wymagają segregacji i utylizacji w wyznaczonych miejscach. Dbając o prawidłową utylizację, przyczyniasz się do ochrony zasobów naturalnych i zmniejszasz negatywny wpływ oddziaływania na środowisko, człowieka i otoczenie. Zgodnie z krajowym prawodawstwem, nieprawidłowe usuwanie odpadów elektrycznych i elektronicznych może być karane!

For the disposal of the device please consider and act according to the national and local rules and regulations.

CONTACT

expondo Polska sp. z o.o. sp. k.
ul. Nowy Kisielin-Innowacyjna 7
66-002 Zielona Góra | Poland, EU
e-mail: info@expondo.com