USER MANUAL

physa®

expondo.com

BEDIENUNGSANLEITUNG
INSTRUKCJA OBSŁUGI
NÁVOD K POUŽITÍ
MANUEL D´UTILISATION
ISTRUZIONI PER L'USO
MANUAL DE INSTRUCCIONES

PHYSA EPSOM BEIGE

BARBER CHAIR

INHALT | CONTENT | TREŚĆ | OBSAH | CONTENU | CONTENUTO | CONTENIDO

PRODUKTNAME PRODUCT NAME NAZWA PRODUKTU NÁZEV VÝROBKU NOM DU PRODUIT NOME DEL PRODOTTO NOMBRE DEL PRODUCTO	FRISEURSTUHL BARBER CHAIR KRZESŁO FRYZJERSKIE KADEŘNICKÉ KŘESLO FAUTEUIL DE COIFFURE SEDIA DA PARRUCCHIERE SILLÓN DE PELUQUERÍA
MODELL PRODUCT MODEL MODEL PRODUKTU MODEL VÝROBKU MODÈLE MODELLO MODELO	PHYSA EPSOM BEIGE
MAXIMALE BELASTBARKEIT MAXIMUM LOAD MAKSYMALNE OBCIĄŻENIE MAXIMÁLNÍ NOSNOST CAPACITÉ DE CHARGE MAXIMALE CAPACITÀ DI CARICO MASSIMA CARGA MÁXIMA	170 KG
HERSTELLER MANUFACTURER PRODUCENT VÝROBCE FABRICANT PRODUTTORE FABRICANTE	EXPONDO POLSKA SP. Z O.O. SP. K.
ANSCHRIFT DES HERSTELLERS MANUFACTURER ADDRESS ADRES PRODUCENTA ADRESA VÝROBCE ADRESSE DU FABRICANT INDIRIZZO DEL PRODUTTORE DIRECCIÓN DEL FABRICANTE	UL. NOWY KISIELIN – INNOWACYJNA 7, 66-002 ZIELONA GÓRA | POLAND, EU

KOMPONENTEN DES SETS | KIT ELEMENTS | ELEMENTY ZESTAWU | SOUČÁSTÍ DODÁVKY ÉLÉMENTS DE L'ENSEMBLE | COMPONENTI DEL KIT | ELEMENTOS DEL CONJUNTO

A		1
B		1
C		1
D		1
E		1
F1		1
F2		1
G		1
❶		8
a-g		

25.01.2024

ZUSAMMENBAUEN DES PRODUKTS | ASSEMBLING THE EQUIPMENT | SKŁADANIE SPRZĘTU
SKLÁDÁNÍ ZAŘÍZENÍ | ASSEMBLAGE DU PRODUIT | MONTAGGIO DEL PRODOTTO
MONTAJE DEL PRODUCTO

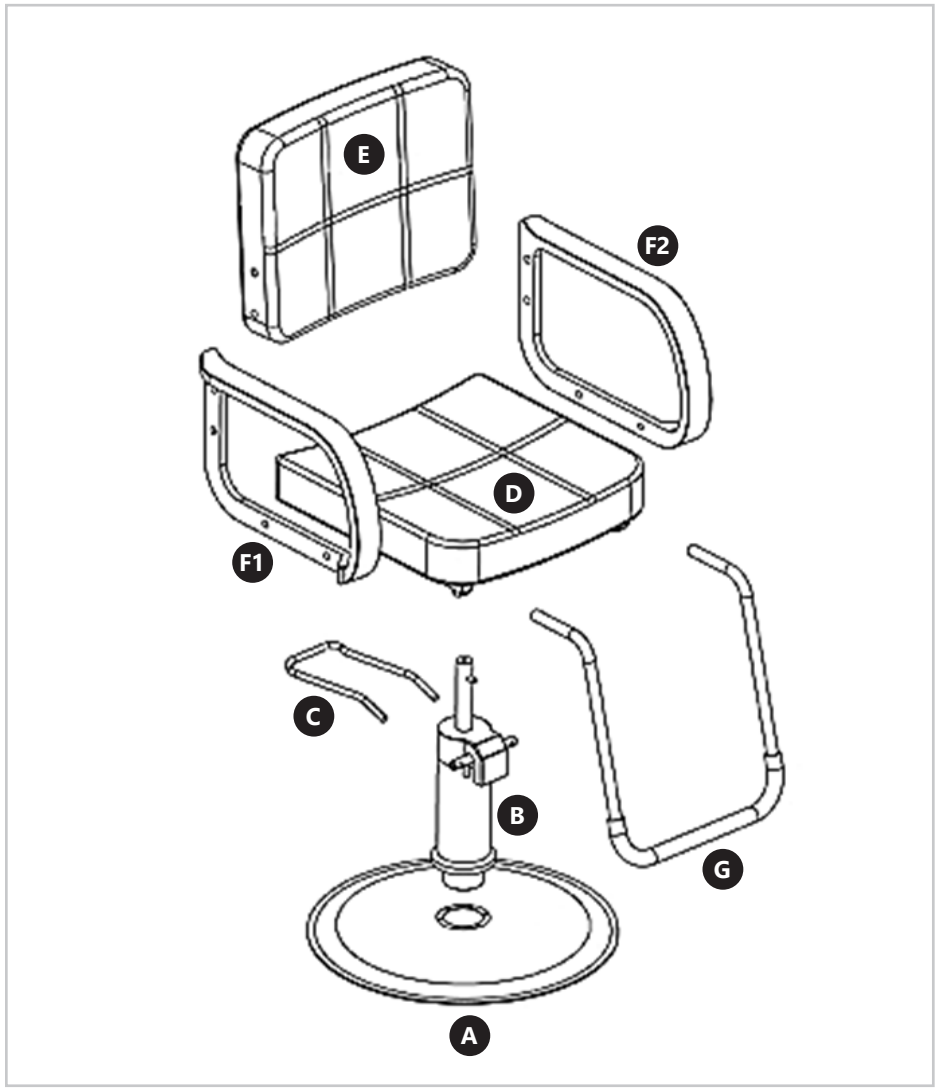

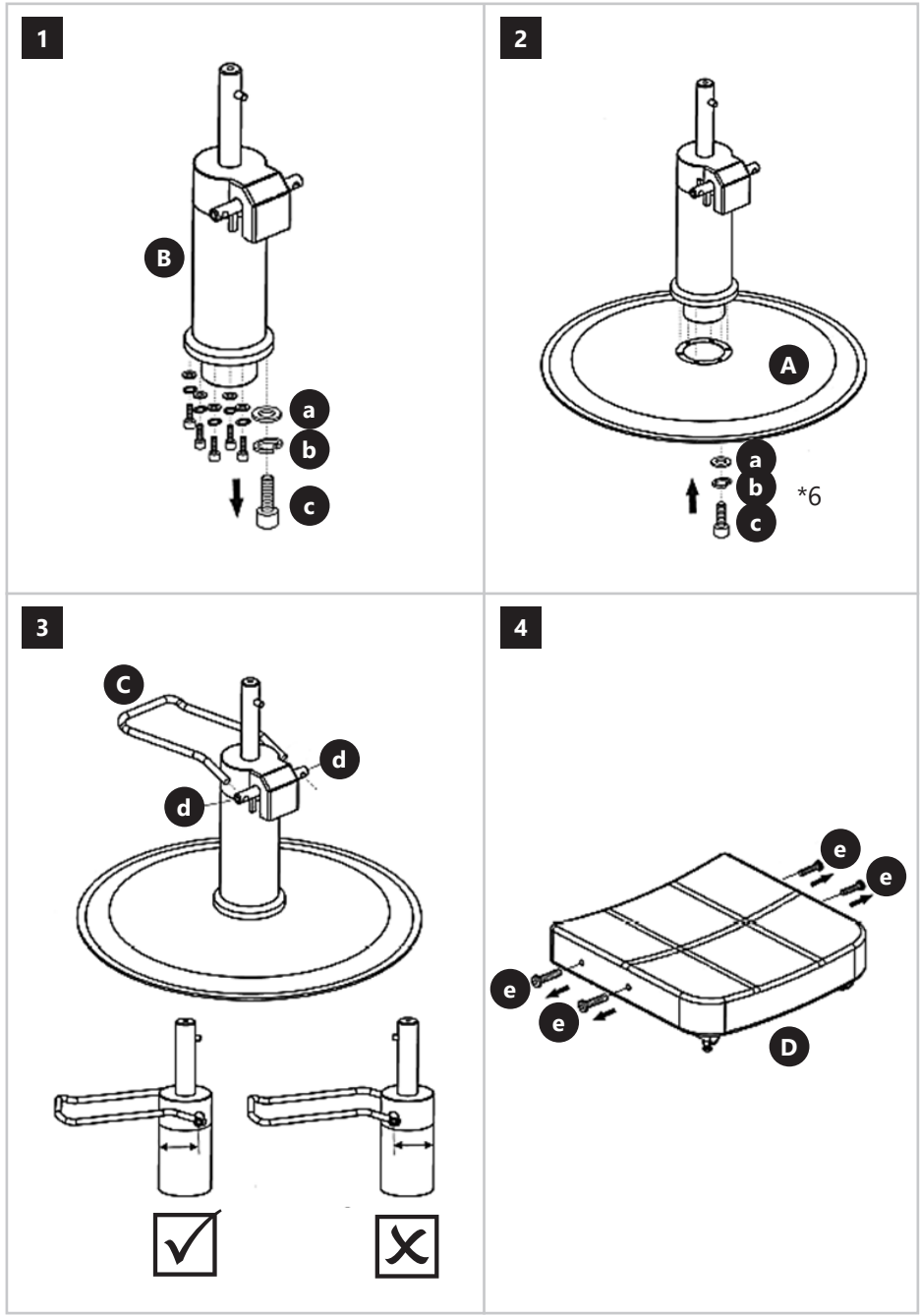

25.01.2024

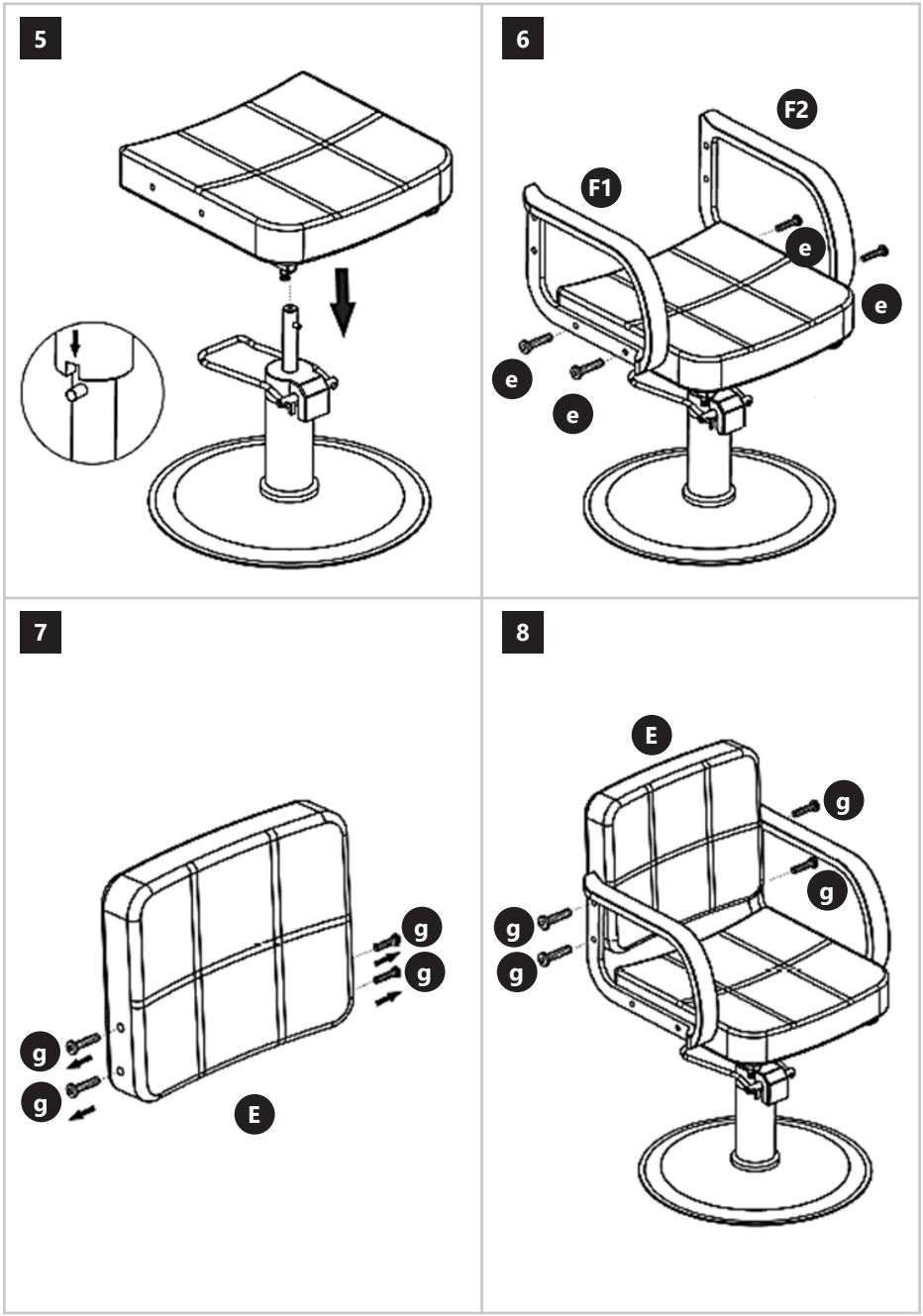

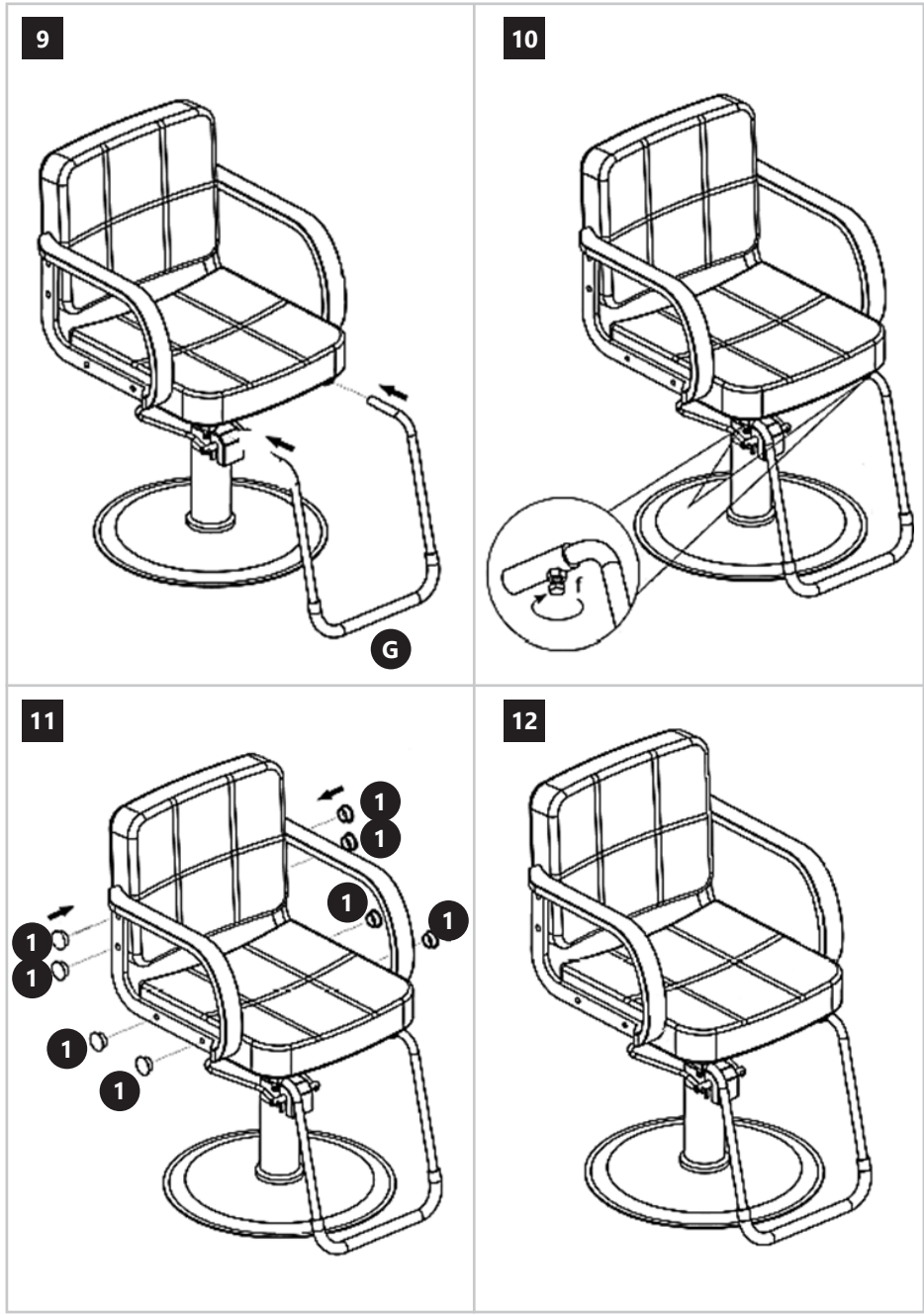

25.01.2024

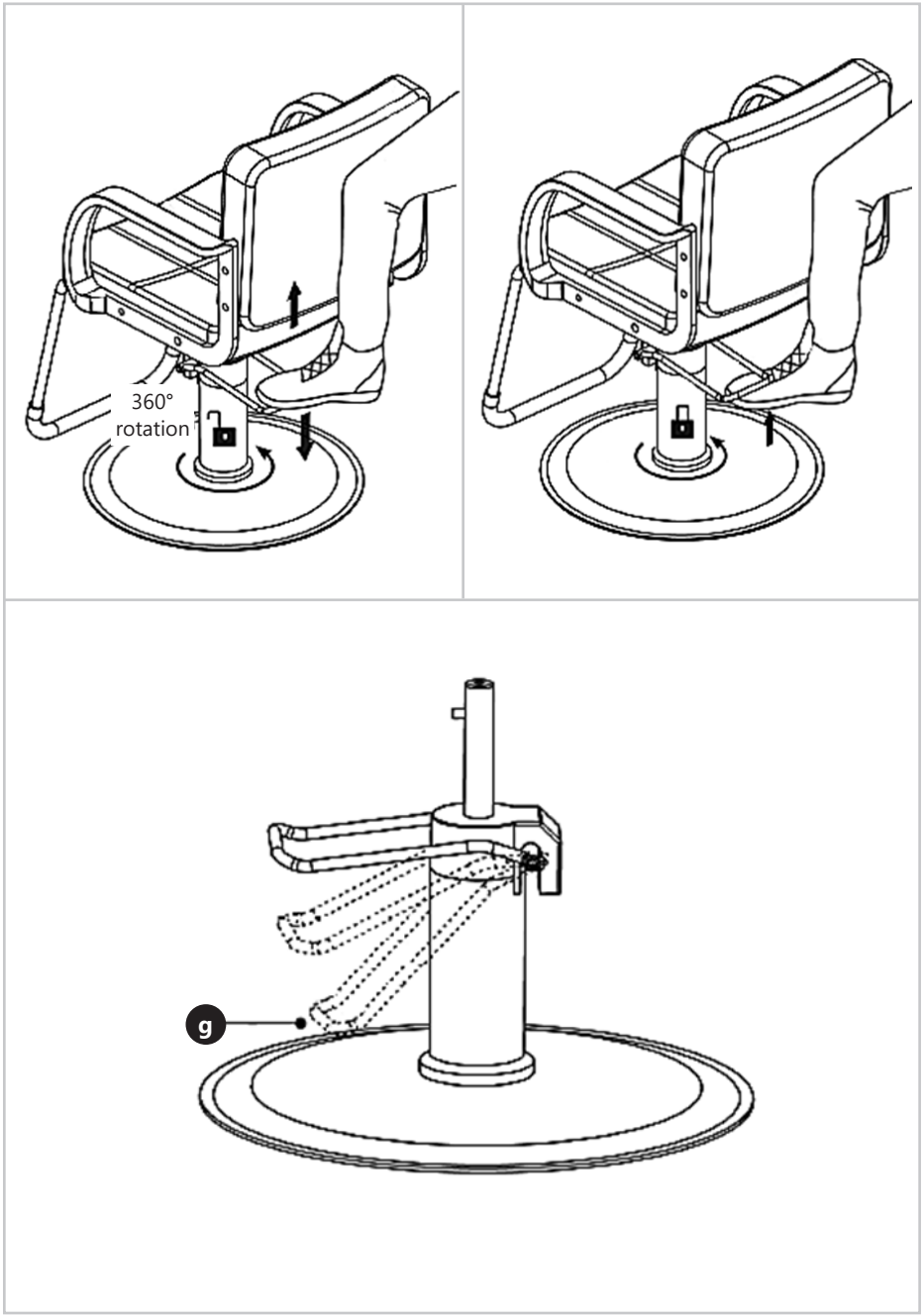

NOTES

25.01.2024

physa®

Our customers' satisfaction is our main goal!
Please contact us with questions AT:

Unser Hauptziel ist die Zufiredenheit unserer Kunden!
bei fragen kontaktieren Sie uns bitte unter:

Naszym głównym celem jest satysfakcja klientów
W przypadku pytań prosimy o kontakt z przedstawicielem w danym kraju:

Naším hlavním cílem je spokojenost našich zákazníků!
V případě otázek nás prosím kontaktujte na:

Notre but premier est votre satisfaction!
pour toute question, contactez nous sur:

Nuestro objetivo principal es la satisfacción de nuestros clientes!
si tiene preguntas, por favor pónganse en contacto con nostros en:

I nostro principale obiettivo è la soddisfazione dei nostri clienti!
per eventuali domande per favore, ci contattino sotto:

CONTACT
expondo Polska sp. z o.o. sp. k.
ul. Nowy Kisielin-Innowacyjna 7
66-002 Zielona Góra | POLAND, EU
e-mail: info@expondo.com

expondo.com