USER MANUAL

physa®

expondo.com

BEDIENUNGSANLEITUNG
INSTRUKCJA OBSŁUGI
NÁVOD K POUŽITÍ
MANUEL D´UTILISATION
ISTRUZIONI PER L'USO
MANUAL DE INSTRUCCIONES
HASZNÁLATI ÚTMUTATÓ
BRUGSANVISNING

PHY_MC_01
PHY_MC_02
PHY_MC_03
PHY_MC_04

PROFESSIONAL MAKE-UP CHAIR

INHALT | CONTENT | TREŚĆ | OBSAH | CONTENU | CONTENUTO | CONTENIDO | TARTALOM | INDHOLD

PRODUKTNAME	PROFESSIONELLER MAKE-UP-STUHL SCHWARZ	PROFESSIONELLER MAKE-UP-STUHL ROSÉGOLD
PRODUCT NAME	PROFESSIONAL MAKE-UP CHAIR BLACK	PROFESSIONAL MAKE-UP CHAIR ROSE GOLD
NAZWA PRODUKTU	PROFESJONALNE KRZESŁO DO WIZAŻU CZARNE	PROFESJONALNE KRZESŁO DO WIZAŻU RÓŻOWE ZŁOTO
NÁZEV VÝROBKU	PROFESIONÁLNÍ MAKE-UP KŘESLO ČERNÉ	PROFESIONÁLNÍ MAKE-UP KŘESLO ROSE GOLD
NOM DU PRODUIT	FAUTEUIL DE MAQUILLAGE PROFESSIONNEL NOIR	FAUTEUIL DE MAQUILLAGE PROFESSIONNEL OR ROSE
NOME DEL PRODOTTO	SEDIA TRUCCO PROFESSIONALE NERA	POLTRONA PER TRUCCO PROFESSIONALE ORO ROSA
NOMBRE DEL PRODUCTO	SILLÓN DE MAQUILLAJE PROFESIONAL NEGRO	SILLÓN DE MAQUILLAJE PROFESIONAL ORO ROSA
TERMÉK NEVE	PROFESSZIONÁLIS SMINKSZÉK FEKETE	PROFESSZIONÁLIS SMINKSZÉK ROSE GOLD
PRODUKTNAVN	PROFESSIONEL MAKE-UP STOL SORT	PROFESSIONEL MAKE-UP STOL I ROSA GULD
MODELL PRODUCT MODEL MODEL PRODUKTU MODEL VÝROBKU MODÈLE MODELLO MODELO MODELL MODEL	PHY_MC_01 PHY_MC_03	PHY_MC_02 PHY_MC_04
HERSTELLER MANUFACTURER PRODUCENT VÝROBCE FABRICANT PRODUTTORE FABRICANTE TERMELŐ PRODUCENT	EXPONDO POLSKA SP. Z O.O. SP. K.	
ANSCHRIFT DES HERSTELLERS MANUFACTURER ADDRESS ADRES PRODUCENTA ADRESA VÝROBCE ADRESSE DU FABRICANT INDIRIZZO DEL PRODUTTORE DIRECCIÓN DEL FABRICANTE A GYÁRTÓ CÍME PRODUCENTENS ADRESSE	UL. NOWY KISIELIN-INNOWACYJNA 7, 66-002 ZIELONA GÓRA | POLAND, EU	

ERLÄUTERUNG DER SYMBOLE

	Gebrauchsanweisung beachten.
⚠	ACHTUNG!, WARNUNG! oder HINWEIS!, um auf bestimmte Umstände aufmerksam zu machen (allgemeines Warnzeichen).

⚠ **ACHTUNG!** Lesen Sie alle Sicherheitshinweise und alle Anweisungen durch. Die Nichtbeachtung der Warnungen und Anweisungen kann zu elektrischen Schlägen, Feuer und/oder schweren Verletzungen bis hin zum Tod führen.

Die Begriffe „Gerät" oder „Produkt" in den Warnungen und Beschreibung des Handbuchs beziehen sich auf: PROFESSIONELLER MAKE-UP-STUHL SCHWARZ/ PROFESSIONELLER MAKE-UP-STUHL ROSÉGOLD.

SICHERHEIT AM ARBEITSPLATZ

a) Halten Sie Ihren Arbeitsplatz sauber und gut beleuchtet. Unordnung oder schlechte Beleuchtung kann zu Unfällen führen. Handeln Sie vorausschauend, beobachten Sie, was getan wird, und nutzen Sie Ihren gesunden Menschenverstand bei der Verwendung des Gerätes.
b) Das Produkt darf nur vom Hersteller repariert werden. Reparieren Sie es nicht selbst!
c) Bewahren Sie die Gebrauchsanleitung für den weiteren Gebrauch auf. Sollte das Gerät an Dritte weitergegeben werden, muss die Gebrauchsanleitung mit ausgehändigt werden.
d) Verpackungselemente und kleine Montageteile außerhalb der Reichweite von Kindern aufbewahren.
e) Im Laufe der Nutzung dieses Werkzeugs einschließlich anderer Werkzeuge soll man sich nach übrigen Betriebsanweisungen richten.

⚠ **HINWEIS!** Kinder und Unbeteiligte müssen bei der Arbeit mit diesem Gerät gesichert werden.

PERSÖNLICHE SICHERHEIT

a) Seien Sie aufmerksam und verwenden Sie Ihren gesunden Menschenverstand beim Betreiben des Gerätes. Ein Moment der Unaufmerksamkeit während der Arbeit kann zu schweren Verletzungen führen.
b) Überschätzen Sie Ihre Fähigkeiten nicht. Sorgen Sie für einen sicheren Stand während der Arbeit. Dies gibt Ihnen eine bessere Kontrolle über das Gerät im Falle unerwarteter Situationen.

SICHERE ANWENDUNG DES GERÄTS

a) Überhitzen Sie das Gerät nicht. Verwenden Sie nur geeignete Werkzeuge für die jeweilige Anwendung. Richtig ausgewählte Geräte und der sorgsame Umgang mit ihnen führen zu besseren Arbeitsergebnissen.
b) Um die Funktionsfähigkeit des Gerätes zu gewährleisten, dürfen die werksmäßig montierten Abdeckungen oder Schrauben nicht entfernt werden.
c) Es ist verboten, das Gerät während des Betriebs zu schieben, umzustellen oder zu drehen.
d) Es ist untersagt, in den Aufbau des Geräts einzugreifen, um seine Parameter oder Konstruktion zu ändern.
e) Geräte von Feuer – und Wärmequellen fernhalten.
f) Überlasten Sie das Gerät nicht.
g) Benutzen Sie das Gerät nicht im Freien bei Regen u.ä.

⚠ **ACHTUNG!** Obwohl das Gerät in Hinblick auf Sicherheit entworfen wurde und über Schutzmechanismen sowie zusätzlicher Sicherheitselemente verfügt, besteht bei der Bedienung eine geringe Unfall- oder Verletzungsgefahr. Es wird empfohlen, bei der Nutzung Vorsicht und Vernunft walten zu lassen.

30.10.2023

LEGEND



Read instructions before use.



WARNING! or CAUTION! or REMEMBER!
Applicable to the given situation
(general warning sign).

ATTENTION! Read all safety warnings and all instructions. Failure to follow the warnings and instructions may result in serious injury or even death.

The terms „"device"" or „"product"" are used in the warnings and instructions to refer to the: PROFESSIONAL MAKE-UP CHAIR BLACK/ PROFESSIONAL MAKE-UP CHAIR ROSE GOLD.

SAFETY IN THE WORKPLACE

a) Make sure the workplace is clean and well lit. A messy or poorly lit workplace may lead to accidents. Try to think ahead, observe what is going on and use common sense when working with the device.
b) Only the manufacturer's service centre may make repairs to the product. Do not attempt to make repairs yourself!
c) Please keep this manual available for future reference. If this device is passed on to a third party, the manual must be passed on with it.
d) Keep packaging elements and small assembly parts in a place not available to children.
e) If this device is used together with another equipment, the remaining instructions for use shall also be followed.

REMEMBER! Keep children and other bystanders safe while operating the device.

PERSONAL SAFETY

a) When working with the device, use common sense and stay alert. Temporary loss of concentration while using the device may lead to serious injuries.
b) Do not overestimate your abilities. When using the device, keep your balance and remain stable at all times. This will ensure better control over the device in unexpected situations.

SAFE DEVICE USE

a) Do not overload the device. Use the appropriate tools for the given task. A correctly-selected device will perform the task for which it was designed better and in a safer manner.
b) To ensure the operational integrity of the device, do not remove factory-fitted guards and do not loosen any screws.
c) Do not move, adjust or rotate the device in the course of work.
d) It is forbidden to interfere with the structure of the device in order to change its parameters or construction.
e) Keep the device away from sources of fire and heat.
f) Do not overload the device.
g) Do not use the device outdoors during rainfall etc.

ATTENTION! Despite the safe design of the device and its protective features, and despite the use of additional elements protecting the operator, there is still a slight risk of accident or injury when using the device. Stay alert and use common sense when using the device.

30.10.2023

OBJAŚNIENIE SYMBOLI



Przed użyciem należy zapoznać się z instrukcją.



UWAGA! lub OSTRZEŻENIE! lub PAMIĘTAJ!
opisująca daną sytuację
(ogólny znak ostrzegawczy).

UWAGA! Przeczytać wszystkie ostrzeżenia dotyczące bezpieczeństwa oraz wszystkie instrukcje. Niezastosowanie się do ostrzeżeń i instrukcji może spowodować ciężkie obrażenia ciała lub śmierć.

Termin „urządzenie" lub „produkt" w ostrzeżeniach i w opisie instrukcji odnosi się do: PROFESJONALNEGO KRZESŁA DO WIZAŻU CZARNEGO/ PROFESJONALNEGO KRZESŁA DO WIZAŻU RÓŻOWO ZŁOTEGO.

BEZPIECZEŃSTWO W MIEJSCU PRACY

a) Utrzymywać porządek w miejscu pracy i dobre oświetlenie. Nieporządek lub złe oświetlenie może prowadzić do wypadków. Należy być przewidującym, obserwować co się robi i zachowywać rozsądek podczas używania urządzenia.
b) Naprawę produktu może wykonać wyłącznie serwis producenta. Nie wolno dokonywać napraw samodzielnie!
c) Zachować instrukcję użytkowania w celu jej późniejszego użycia. W razie gdyby urządzenie miało zostać przekazane osobom trzecim, to wraz z nim należy przekazać również instrukcję użytkowania.
d) Elementy opakowania oraz drobne elementy montażowe należy przechowywać w miejscu niedostępnym dla dzieci.
e) W trakcie użytkowania tego urządzenia wraz z innymi urządzeniami należy zastosować się również do pozostałych instrukcji użytkowania.

PAMIĘTAJ! Należy chronić dzieci i inne osoby postronne podczas pracy urządzeniem.

BEZPIECZEŃSTWO OSOBISTE

a) Należy być uważnym i kierować się zdrowym rozsądkiem podczas pracy z urządzeniem. Chwila nieuwagi podczas pracy może doprowadzić do poważnych obrażeń ciała.
b) Nie należy przeceniać swoich możliwości. Utrzymywać balans i równowagę ciała przez cały czas pracy. Umożliwia to lepszą kontrolę nad urządzeniem w nieoczekiwanych sytuacjach.

BEZPIECZNE STOSOWANIE URZĄDZENIA

a) Nie należy przeciążać urządzenia. Używać narzędzi odpowiednich do danego zastosowania. Prawidłowo dobrane urządzenie wykona lepiej i bezpieczniej pracę, dla którego zostało zaprojektowane.
b) Aby zapewnić zaprojektowaną integralność operacyjną urządzenia, nie należy usuwać zainstalowanych fabrycznie osłon lub odkręcać śrub.
c) Zabrania się przesuwania, przestawiania i obracania urządzenia będącego w trakcie pracy.
d) Zabrania się ingerowania w konstrukcję urządzenia celem zmiany jego parametrów lub budowy.
e) Trzymać urządzenia z dala od źródeł ognia i ciepła.
f) Nie należy przeciążać urządzenia.
g) Nie używać urządzenia na otwartej przestrzeni podczas opadów atmosferycznych itp.

UWAGA! Pomimo iż urządzenie zostało zaprojektowane tak aby było bezpieczne, posiadało odpowiednie środki ochrony oraz pomimo użycia dodatkowych elementów zabezpieczających użytkownika, nadal istnieje niewielkie ryzyko wypadku lub odniesienia obrażeń w trakcie pracy z urządzeniem. Zaleca się zachowanie ostrożności i rozsądku podczas jego użytkowania.

VYSVĚTLENÍ SYMBOLŮ



Před použitím výrobku se seznamte s návodem.



UPOZORNĚNÍ! nebo VAROVÁNÍ! nebo PAMATUJTE! popisující danou situaci (všeobecná výstražná značka).

POZNÁMKA! Přečtěte si tento návod včetně všech bezpečnostních pokynů. Nedodržování návodu a výstrah může způsobit těžký úraz nebo smrt.

Pojem „zařízení" nebo „výrobek" v bezpečnostních pokynech a návodu se vztahuje na: PROFESIONÁLNÍ MAKE-UP KŘESLO ČERNÉ/ PROFESIONÁLNÍ MAKE-UP KŘESLO ROSE GOLD.

BEZPEČNOST NA PRACOVIŠTI

a) Na pracovišti udržujte pořádek a mějte dobré osvětlení. Nepořádek nebo špatné osvětlení mohou vést k úrazům. Buďte předvídaví a sledujte, co se během práce kolem vás děje. Při práci se zařízením vždy zachovávejte zdravý rozum.
b) Výrobek může opravovat pouze servis výrobce. Opravy neprovádějte sami!
c) Návod k obsluze uschovejte za účelem jeho pozdějšího použití. V případě předánání zařízení třetím osobám musí být spolu se zařízením předán rovněž návod k obsluze.
d) Obalový materiál a drobné montážní prvky uchovávejte na místě nedostupném pro děti.
e) Pokud společně s tímto nástrojem používáte nějaké další nářadí, pak musíte dodržovat také jeho návod k použití.

PAMATUJTE! Při práci se zařízením chraňte děti a jiné nepovolané osoby.

OSOBNÍ BEZPEČNOST

a) Při práci se zařízením buďte pozorní, řiďte se zdravým rozumem. Chvilka nepozornosti při práci může vést k vážnému úrazu.
b) Nepřeceňujte své schopnosti. Udržujte stabilní postoj a rovnováhu po celou dobu práce. To vám umožní lépe ovládat zařízení v neočekávaných situacích.

BEZPEČNÉ POUŽÍVÁNÍ ZAŘÍZENÍ

a) Zařízení nepřetěžujte. Pro daný úkol používejte vždy správný typ nářadí. Správně zvolené nářadí lépe a bezpečněji provede práci, pro kterou bylo navrženo.
b) Pro zachování navržené mechanické integrity zařízení neodstraňujte předem namontované kryty nebo neuvolňujte šrouby.
c) Nepřesouvejte, nepřenášejte a neotáčejte zařízení v provozu.
d) Nezasahujte do zařízení s cílem změnit jeho parametry nebo konstrukci.
e) Udržujte zařízení mimo zdroje ohně a tepla.
f) Zařízení nepřetěžujte.
g) Nepoužívejte zařízení venku za deště apod.

POZNÁMKA! I když bylo zařízení navrženo tak, aby bylo bezpečné, bylo vybaveno odpovídajícími bezpečnostními prostředky a také kromě použití dodatečných prvků pro ochranu uživatele, existuje během práce s tímto zařízením stále vysoká pravděpodobnost nehody nebo způsobení úrazu. Doporučujeme během jeho používání dodržovat bezpečnost a používat zdravý rozum.

30.10.2023

SYMBOLES



Respectez les consignes du manuel.



ATTENTION ! , AVERTISSEMENT ! et REMARQUE attirent l'attention sur des circonstances spécifiques (symboles d'avertissement généraux).

ATTENTION ! Veuillez lire attentivement toutes les consignes de sécurité et toutes les instructions. Le non-respect des avertissements et des consignes de sécurité peut entraîner des blessures graves ou la mort.

Les notions d'« appareil », de « machine » et de « produit » figurant dans les descriptions et les consignes du manuel se rapportent à/au: FAUTEUIL DE MAQUILLAGE PROFESSIONNEL NOIR/FAUTEUIL DE MAQUILLAGE PROFESSIONNEL OR ROSE.

SÉCURITÉ AU POSTE DE TRAVAIL

a) Veillez à ce que votre poste de travail soit toujours propre et bien éclairé. Le désordre ou un éclairage insuffisant peuvent entraîner des accidents. Soyez prévoyant, observez les opérations et faites preuve de bon sens lorsque vous utilisez l'appareil.
b) Seul le fabricant doit réparer le produit. Ne tentez pas de réparer le produit par vous-même !
c) Conservez le manuel d'utilisation afin de pouvoir le consulter ultérieurement. En cas de cession de l'appareil à un tiers, l'appareil doit impérativement être accompagné du manuel d'utilisation.
d) Tenez les éléments d'emballage et les pièces de fixation de petit format hors de portée des enfants.
e) Lors de l'utilisation combinée de cet appareil avec d'autres outils, respectez également les consignes se rapportant à ces outils.

REMARQUE! Veillez à ce que les enfants et les personnes qui n'utilisent pas l'appareil soient en sécurité durant le travail.

SÉCURITÉ DES PERSONNES

a) Soyez attentif et faites preuve de bon sens lors que vous utilisez l'appareil. Un moment d'inattention pendant le travail peut entraîner des blessures graves.
b) Ne surestimez pas vos capacités. Adoptez toujours une position de travail stable vous permettant de garder l'équilibre. Vous aurez ainsi un meilleur contrôle en cas de situations inattendues.

UTILISATION SÉCURITAIRE DE L'APPAREIL

a) Ne faites pas surchauffer l'appareil. Utilisez les outils appropriés pour l'usage que vous en faites. Le choix d'appareils appropriés et l'utilisation soigneuse de ceux-ci produisent de meilleurs résultats.
b) Pour garantir l'intégrité opérationnelle de l'appareil, les couvercles et les vis posés à l'usine ne doivent pas être retirés.
c) Il est défendu de pousser, de déplacer ou de tourner l'appareil pendant son fonctionnement.
d) Il est défendu de modifier l'appareil pour en changer les paramètres ou la construction.
e) Gardez le produit à l'écart des sources de feu et de chaleur.
f) Ne surchargez pas l'appareil.
g) N'utilisez pas l'appareil à l'extérieur en cas de pluie, etc.

ATTENTION! Bien que l'appareil ait été conçu pour fonctionner en sécurité et muni de protections adéquates et d'éléments supplémentaires protégeant l'utilisateur, il existe toujours un petit risque d'accident ou de blessure lors de la manipulation de l'appareil. Soyez donc prudent et raisonnable lors de son utilisation.

SPIEGAZIONE DEI SIMBOLI



Leggere attentamente le istruzioni.



ATTENZIONE o AVVERTENZA! o NOTA! per richiamare l'attenzione su determinate circostanze (indicazioni generali di avvertenza).

ATTENZIONE! Leggere le istruzioni d'uso e di sicurezza. Non prestare attenzione alle avvertenze e alle istruzioni può condurre a gravi lesioni o addirittura al decesso.

Il termine „apparecchio" o „prodotto" nelle avvertenze e descrizioni contenute nel manuale si riferisce alla/al.: SEDIA TRUCCO PROFESSIONALE NERA/POLTRONA PER TRUCCO PROFESSIONALE ORO ROSA.

SICUREZZA SUL LAVORO

a) Mantenere il posto di lavoro pulito e ben illuminato. Il disordine o una scarsa illuminazione possono portare a incidenti. Essere sempre prudenti, osservare che cosa si sta facendo e utilizzare il buon senso quando si adopera il dispositivo.
b) Il prodotto può essere riparato soltanto dal fornitore. Non auto-ripararlo.
c) Conservare le istruzioni d'uso per uso futuro. Nel caso in cui il dispositivo venisse affidato a terzi, consegnare anche queste istruzioni.
d) Tenere gli elementi di imballaggio e le piccole parti di assemblaggio fuori dalla portata dei bambini.
e) Durante l'impiego del dispositivo in contemporanea con altri dispositivi, è consigliabile rispettare le altre istruzioni d'uso.

AVVERTENZA! Quando si lavora con questo dispositivo, i bambini e le persone non coinvolte devono essere protetti.

SICUREZZA PERSONALE

a) Prestare attenzione e usare il buon senso quando si utilizza il dispositivo. Un momento di disattenzione durante il lavoro può causare gravi lesioni.
b) Non sopravvalutare le proprie capacità. Mantenere l'equilibrio durante il lavoro, in questo modo è possibile controllare meglio il dispositivo in caso di situazioni impreviste.

USO SICURO DEL DISPOSITIVO

a) Non far surriscaldare il dispositivo. Utilizzare strumenti appropriati. Dispositivi scelti correttamente e un attento utilizzo degli stessi portano a risultati migliori.
b) Per garantire l'integrità di funzionamento dell'apparecchio, i coperchi o le viti installati in fabbrica non devono essere rimossi.
c) È vietato spostare o ruotare il dispositivo durante il funzionamento
d) È vietato intervenire sulla costruzione del dispositivo per modificare i suoi parametri o la sua costruzione.
e) Tenere dispositivi lontano da fonti di fuoco e calore.
f) Non sovraccaricare il dispositivo.
g) Non utilizzare il dispositivo all'aperto durante la pioggia, ecc.

ATTENZIONE! Nonostante l'apparecchio sia stato progettato per essere sicuro, disponga di adeguati dispositivi di protezione e nonostante l'utilizzo di ulteriori elementi di sicurezza per l'utente, esiste ancora un piccolo rischio di incidenti o lesioni durante l'utilizzo dell'apparecchio. Si raccomanda di essere cauti e usare il buon senso durante il suo utilizzo.

30.10.2023

EXPLICACIÓN DE LOS SÍMBOLOS



Respetar las instrucciones de uso.



¡ATENCIÓN!, ¡ADVERTENCIA! o ¡NOTA! para llamar la atención sobre ciertas circunstancias (señal general de advertencia).

¡ATENCIÓN! Lea todas las instrucciones e indicaciones de seguridad. La inobservancia de las advertencias e instrucciones al respecto puede provocar lesiones graves o incluso la muerte.

Conceptos como „"aparato"" o „"producto"" en las advertencias y descripciones de este manual se refieren a: SILLÓN DE MAQUILLAJE PROFESIONAL NEGRO/ SILLÓN DE MAQUILLAJE PROFESIONAL ORO ROSA.

SEGURIDAD EN EL PUESTO DE TRABAJO

a) Mantenga el lugar de trabajo limpio y bien iluminado. El desorden o la mala iluminación pueden provocar accidentes. Tenga cuidado, preste atención al trabajo que está realizando y use el sentido común cuando utilice el dispositivo.
b) El producto solamente puede ser reparado por el fabricante. ¡No intente repararlo usted mismo!
c) Conserve el manual de instrucciones para futuras consultas. Este manual debe ser entregado a toda persona que vaya a hacer uso del dispositivo.
d) Los elementos de embalaje y pequeñas piezas de montaje deben mantenerse alejados del alcance de los niños.
e) Al utilizar este equipo junto con otros, también deben observarse otras instrucciones de uso.

¡ADVERTENCIA! Los niños y las personas no autorizadas deben estar asegurados cuando trabajen con esta unidad.

SEGURIDAD PERSONAL

a) Actúe con precaución y use el sentido común cuando maneje este producto. La más breve falta de atención durante el trabajo puede causar lesiones graves.
b) No sobrestime sus habilidades. Mantenga el equilibrio durante el trabajo. Esto le da un mejor control sobre el dispositivo en caso de situaciones inesperadas.

MANEJO SEGURO DEL APARATO

a) No permita que el aparato se sobrecaliente. Utilice las herramientas apropiadas para cada trabajo. Debe seleccionarse el aparato adecuado para cada aplicación y utilizarse conforme al fin para el que ha sido diseñado, para conseguir así los mejores resultados.
b) A fin de asegurar la integridad operativa del dispositivo, no se deben retirar las cubiertas o los tornillos instalados de fábrica.
c) Está prohibido mover, cambiar o girar el aparato durante su funcionamiento
d) Se prohíbe realizar cambios en la construcción del dispositivo para modificar sus parámetros o diseño.
e) Mantenga el dispositivo alejado de fuentes de fuego o calor.
f) No permita que el aparato se sobrecargue.
g) No utilice el dispositivo al aire libre durante la lluvia, etc.

¡ATENCIÓN! Aunque en la fabricación de este aparato se ha prestado gran importancia a la seguridad, dispone de ciertos mecanismos de protección extras. A pesar del uso de elementos de seguridad adicionales, existe el riesgo de lesiones durante el funcionamiento, por lo que se recomienda proceder con precaución y sentido común. .

SZIMBÓLUMMAGYARÁZAT



Használat előtt olvassa el a használati útmutatót.



A FIGYELEM! a VIGYÁZAT! vagy a NE FELEDJE! az adott helyzetre figyelmeztet (általános figyelmeztető jel).

FIGYELEM! Olvasson el minden biztonsági figyelmeztetést és útmutatót. A figyelmeztetések és az útmutató előírásainak megszegése súlyos testi sérülést vagy halált okozhat.

A figyelmeztetésben és az útmutatóban használt „eszköz" vagy „termék" kifejezés alatt a következők értendők: PROFESSZIONÁLIS SMINKSZÉK FEKETE/ PROFESSZIONÁLIS SMINKSZÉK ROSE GOLD.

MUNKAVÉDELEM

a) A munkavégzés helyén tartson rendet és biztosítson megfelelő világítást. A rendetlenség és a gyér világítás balesethez vezethet. Az eszköz használata közben legyen előrelátó és körültekintő, és cselekedjék megfontoltan.
b) A termék javítását kizárólag a gyártó szervize végezheti el. Tilos a javítást saját kezűleg elvégezni!
c) A használati útmutatót őrizze meg, hogy később is segítségére legyen. Amennyiben az eszköz harmadik személynek kerül átadásra, az eszközzel együtt a használati útmutatót is oda kell adni.
d) A csomagolás részei és az apró szerkezeti elemek gyermekek elől elzárva tartandók.
e) Ha az eszközt más eszközzel egyidejűleg használja, a többi használati útmutatót is be kell tartania.

NE FELEDJE! Használat közben fokozottan ügyeljen a gyermekek és a közelben tartózkodók testi épségére.

SZEMÉLYES BIZTONSÁG

a) Az eszköz használata közben legyen körültekintő, és döntsön józan megfontolások alapján. A munka közben megengedett pillanatnyi figyelmetlenség komoly testi sérülésekkel járhat.
b) Ne becsülje túl saját lehetőségeit. A munkavégzés során mindvégig igyekezzék megőrizni testi egyensúlyát. Ezáltal a váratlan helyzetekben jobban képes lesz megőrizni uralmát a eszköz felett.

AZ ESZKÖZ BIZTONSÁGOS HASZNÁLATA

a) Ne terhelje túl a eszközt. Olyan eszközt használjon, amely az adott feladatra alkalmas. A jól megválasztott eszközzel jobban és nagyobb biztonsággal végezhető el a munka, amelyre az eszközt tervezték.
b) Az eszköz rendeltetés szerinti helyes működésének megóvása érdekében nem szabad eltávolítani a gyárilag beépített védőlemezeket vagy csavarokat.
c) Tilos az eszközt működés közben odébb tolni, áthelyezni vagy megfordítani.
d) Tilos az eszköz szerkezetébe bármit beépíteni az eszköz működési paramétereinek javítása érdekében
e) Az eszközt óvni kell tűz- és hőforrástól.
f) Ne terhelje túl a eszközt.
g) Ne használja a készüléket a szabadban esőben stb.

VIGYÁZAT! Annak ellenére, hogy a készülék minél biztonságosabbra lett tervezve, fel lett szerelve megfelelő biztonsági eszközökkel, valamint a felhasználó biztonságát óvó plusz elemek használatának ellenére is fennáll a baleset vagy sérülés veszélye a készülékkel való munka során. A termék használata során járjon el óvatosan és a józan ész szabályai szerint.

30.10.2023

SYMBOLBESKRIVELSE



Læs denne brugsanvisning før du tager produktet i brug.



BEMÆRK! eller ADVARSEL! eller HUSK! angiver forholdsregler, der skal tages (generelt advarselsskilt).

BEMÆRK! Læs og følg alle sikkerhedsadvarsler og instruktioner. Manglende overholdelse af advarslerne og instruktionerne kan resultere i alvorlig personskade eller død.

Conceptos como „aparato" o „producto" en las advertencias y descripciones de este manual se refieren a: PROFESSIONEL MAKE-UP STOL SORT/PROFESSIONEL MAKE-UP STOL I ROSA GULD.

SIKKERHED I ARBEJDSOMRÅDET

a) Hold arbejdsområdet ryddet og godt oplyst. Rodede eller mørke områder kan medføre ulykker. Vær opmærksom på hvad du laver, og brug sund fornuft, når du anvender maskinen.
b) Reparationer på maskinen må kun udføres af en autoriseret servicetekniker. Forsøg ikke selv at reparere maskinen!
c) Gem denne brugsanvisning til senere brug. Hvis du overlader maskinen til andre personer, skal brugsanvisningen altid følge med.
d) Emballagekomponenter og små bestanddele bør opbevares utilgængeligt for børn.
e) Hvis maskinen bruges sammen med andre maskiner eller udstyr, skal de anvisninger, der er gældende for den pågældende maskine eller udstyr, også følges nøje.

HUSK! Hold børn og omkringstående personer på afstand, når du arbejder med maskinen.

PERSONLIG SIKKERHED

a) Vær opmærksom på hvad du laver, og brug sund fornuft, når du anvender maskinen. Et øjebliks uopmærksomhed når du arbejder med maskinen kan resultere i alvorlig personskade.
b) Overvurder ikke dine egne muligheder. Hold god balance og kropsstabilitet under hele arbejdet for bedre at kunne kontrollere maskinen i uventede situationer.

SIKKERHED VED BRUG

a) Overbelast ikke maskinen. Brug de værktøjer, der er egnet til den pågældende anvendelse. Du vil kunne arbejde bedre og sikrere, når du bruger det redskab der bedst passer til opgaven.
b) For at sikre, at maskinen kører problemfrit som forventet, må du ikke fjerne de oprindeligt monterede dæksler og skruer.
c) Det er forbudt at flytte og dreje maskinen mens den er i drift.
d) Det er ikke tilladt at foretage indgreb i maskinens konstruktion for at ændre på maskinens parametre.
e) Maskinen skal holdes væk fra brand- og varmekilder.
f) Undgå at overbelaste maskinen
g) Brug ikke enheden udendørs under regn osv.

BEMÆRK! Selvom udstyret blev designet, så det er sikkerhedsmæssigt forsvarligt, er forsynet med passende beskyttelsesmidler og selvom der blev anvendt supplerende dele, der har til formål af beskytte brugeren, er der stadig en lille risiko for ulykke eller tilskadekomst under arbejde vha. udstyret. Det anbefales af udvise forsigtighed og sund fornuft under brug af udstyret.

ZUSAMMENBAUEN DES PRODUKTS | ASSEMBLING THE PRODUCT | SKŁADANIE PRODUKTU SKLÁDÁNÍ ZAŘÍZENÍ ASSEMBLAGE DU PRODUIT | MONTAGGIO DEL PRODOTTO MONTAJE DEL PRODUCTO | TERMÉK ÖSSZESZERELÉSE SAMLING AF PRODUKTET

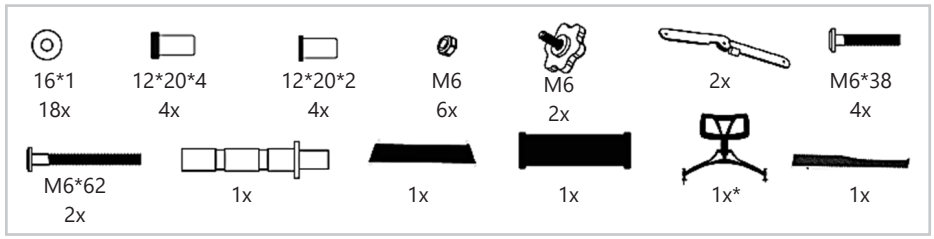

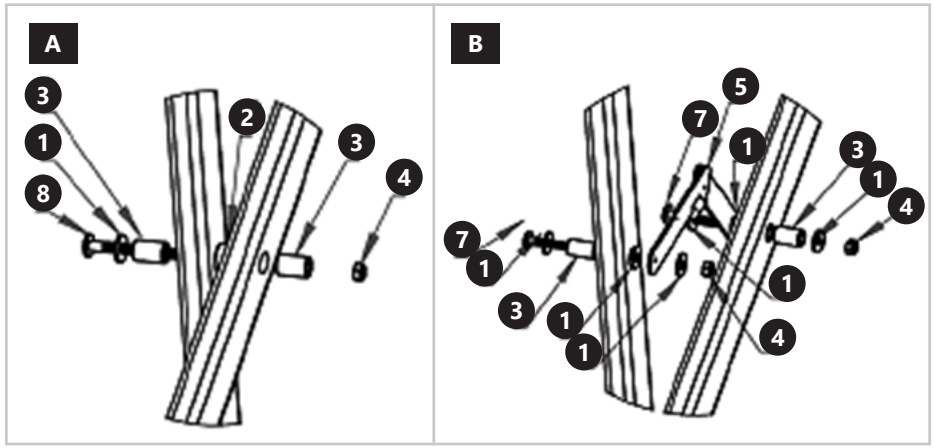

DE | Nehmen Sie das Stuhlgestell und befestigen Sie es mit M6*62-Schrauben, M6-Muttern und 18*9-Kunststoffscheiben.

EN | Take the chair frame and use M6*62 screws, M6 nuts and 18*9 plastic washer to fix it.

PL | Wziąć ramę krzesła i użyć śrub M6*62, nakrętek M6 i plastikowej podkładki 18*9, aby ją złożyć.

CZ | Vezměte rám židle a použijte šrouby M6*62, matice M6 a plastovou podložku 18*9 k jeho upevnění.

FR | Prenez le cadre de la chaise et utilisez des vis M6*62, des écrous M6 et une rondelle en plastique 18*9 pour le fixer.

IT | Prendi il telaio della sedia e utilizza viti M6*62, dadi M6 e rondella di plastica 18*9 per fissarlo.

ES | Tome el marco de la silla y use tornillos M6*62, tuercas M6 y arandelas de plástico 18*9 para fijarlo.

HU | Fogja meg a székvázat, és rögzítse M6*62 csavarokkal, M6 anyákkal és 18*9 műanyag alátéttel.

DA | Tag stolrammen og brug M6*62 skruer, M6 møtrikker og 18*9 plastikskive til at fastgøre den.

DE | Verwenden Sie die Scharniere, um den linken und rechten Stuhlrahmen zu verbinden und verstärken Sie sie mit M6*38-Schrauben, M6-Muttern und 12*2 Unterlegscheiben.

EN | Use the hinges to link the left and right chair frames and reinforce them with M6*38 screws, M6 nuts and 12*2 washers.

PL | Użyć zawiasów, aby połączyć lewą i prawą ramę krzesła i następnie wzmocnić je śrubami M6*38, nakrętkami M6 i podkładkami 12*2.

CZ | Pomocí pantů spojte levý a pravý rám židle a vyztužíte je šrouby M6*38, maticemi M6 a podložkami 12*2.

FR | Utilisez les charnières pour relier les cadres de chaise gauche et droit et renforcez-les avec des vis M6*38, des écrous M6 et des rondelles 12*2.

IT | Utilizza le cerniere per collegare i telai della sedia sinistro e destro e rinforzali con viti M6*38, dadi M6 e rondelle 12*2.

ES | Utilice las bisagras para unir los marcos de la silla izquierda y derecha y refuércelas con tornillos M6*38, tuercas M6 y arandelas 12*2.

HU | A zsanérok segítségével kösse össze a bal és a jobb oldali székvázat, és erősítse meg őket M6*38 csavarokkal, M6 anyákkal és 12*2 alátétekkel.

DA | Brug hængslerne til at forbinde venstre og højre stolestel og forstærk dem med M6*38 skruer, M6 møtrikker og 12*2 skiver.

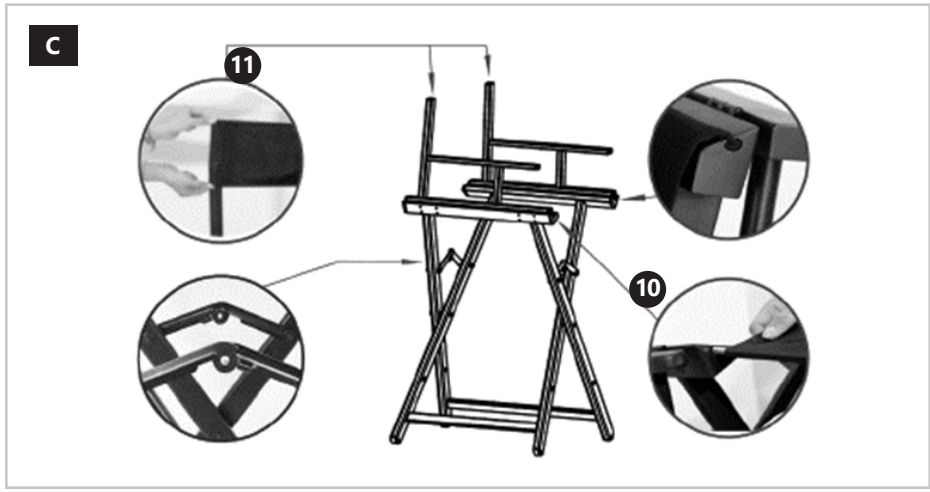

DE | Setzen Sie das Sitzpolster mit der Rundstange in die Aussparung des Stuhlgestells ein. Als nächstes legen Sie das Rückenlehnenpolster auf und drücken dann das mittlere Metallscharnier nach unten, um den gesamten Stuhl zu straffen.

EN | Insert the seat cushion with the round bar into the recess of the chair frame. Next put the backrest cushion, than press down the middle metal hinge to make the whole chair taut.

PL | Włóż wyściełanie siedziska z okrągłym drążkiem we wgłębienie ramy krzesła. Następnie nałóż wyściełanie oparcia, a następnie dociśnij środkowy metalowy zawias, aby całe krzesło było napięte.

CZ | Vložte sedák s kulatou tyčí do vybrání v rámu židle. Poté položte opěradlo, poté stiskněte prostřední kovový pant, aby se celá židle napnula.

FR | Insérez le coussin de siège avec la barre ronde dans l'évidement du cadre de la chaise. Ensuite, placez le coussin du dossier, puis appuyez sur la charnière métallique du milieu pour tendre l'ensemble de la chaise.

IT | Inserire il cuscino del sedile con la barra tonda nella rientranza del telaio della sedia. Quindi posizionare il cuscino dello schienale, quindi premere verso il basso la cerniera metallica centrale per tendere l'intera sedia.

ES | Inserte el cojín del asiento con la barra redonda en el hueco de la estructura de la silla. Luego coloque el cojín del respaldo y luego presione hacia abajo la bisagra de metal del medio para tensar toda la silla.

HU | Helyezze be az ülőpárnát a kerek rúddal együtt a szék keretének mélyedésébe. Ezután helyezze be a háttámla párnát, majd nyomja le a középső fém zsanért, hogy az egész szék megfeszüljön.

DA | Sæt sædehynden med rundstangen ind i fordybningen på stolestellet. Sæt derefter ryglænspuden, og tryk derefter det midterste metalhængsel ned for at gøre hele stolen stram.

D

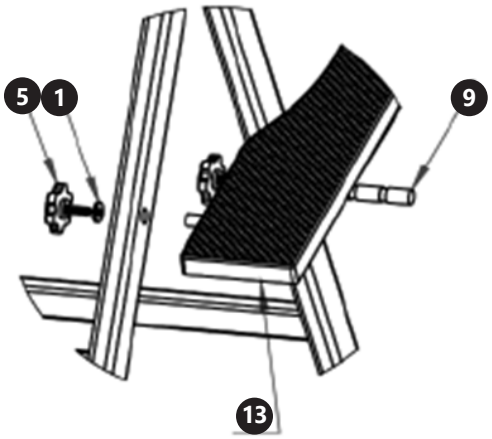

DE | Führen Sie M6*62-Schrauben durch das linke runde Loch der Fußstütze und das linke runde Loch des Stuhlrahmens und befestigen Sie dann die Rückseite mit dem M6-Rändelknopf. Führen Sie anschließend die Fußstützenhalterung durch das rechte runde Loch des Stuhlrahmens und ziehen Sie sie mit einem M6-Rändelknopf fest.

EN | Using M6*62 screws pass through the left side round hole of the footrest and the left side round hole of the chair frame, then the back side is locked the M6 knurled knob. Next put the footrest bracket through the right side round hole of the chair frame, tighten it with M6 knurled knob.

PL | Śruby M6*62 przełożyć przez okrągły otwór po lewej stronie podnóżka i okrągły otwór po lewej stronie ramy krzesła, a następnie zamocować tylną stronę za pomocą pokrętła radełkowanego M6. Następnie przełożyć wspornik podnóżka przez okrągły otwór po prawej stronie ramy krzesła i dokręć go pokrętłem radełkowanym M6.

CZ | Pomocí šroubů M6*62 protáhněte levý kulatý otvor stupačky a levý kulatý otvor rámu židle, poté se zadní strana zaaretuje rýhovaným knoflíkem M6. Poté prostrčte držák stupačky pravým bočním kulatým otvorem rámu židle a utáhněte jej rýhovaným knoflíkem M6.

FR | À l'aide des vis M6*62, passez à travers le trou rond du côté gauche du repose-pieds et le trou rond du côté gauche du cadre de la chaise, puis l'arrière est verrouillé avec le bouton moleté M6. Ensuite, placez le support du repose-pieds dans le trou rond du côté droit du cadre de la chaise, serrez-le avec le bouton moleté M6.

IT | Utilizzando le viti M6*62 passare attraverso il foro rotondo sul lato sinistro del poggiapiedi e il foro rotondo sul lato sinistro del telaio della sedia, quindi il lato posteriore viene bloccato con la manopola zigrinata M6. Quindi inserire la staffa del poggiapiedi nel foro rotondo sul lato destro del telaio della sedia e serrarla con la manopola zigrinata M6.

ES | Usando tornillos M6*62, pase a través del orificio redondo del lado izquierdo del reposapiés y el orificio redondo del lado izquierdo del marco de la silla, luego la parte posterior se bloquea con la perilla moleteada M6. Luego, coloque el soporte del reposapiés a través del orificio redondo del lado derecho del marco de la silla y apriételo con la perilla moleteada M6.

HU | Az M6*62 csavarok segítségével a lábtámasz bal oldali kerek furatán és a székváz bal oldali kerek furatán át kell menni, majd a hátsó oldalt rögzíteni kell az M6-os recézett gombbal. Ezután helyezze át a lábtartó konzolját a székkeret jobb oldali kerek nyílásán, és húzza meg M6-os recézett gombbal.

DA | Ved hjælp af M6*62 skruer føres gennem venstre sides runde hul på fodstøtten og venstre side runde hul på stolestellet, derefter låses bagsiden den M6 riflede knop. Sæt derefter fodstøttebeslaget gennem det runde hul i højre side af stolestellet, stram det med M6 riflet knop.

E

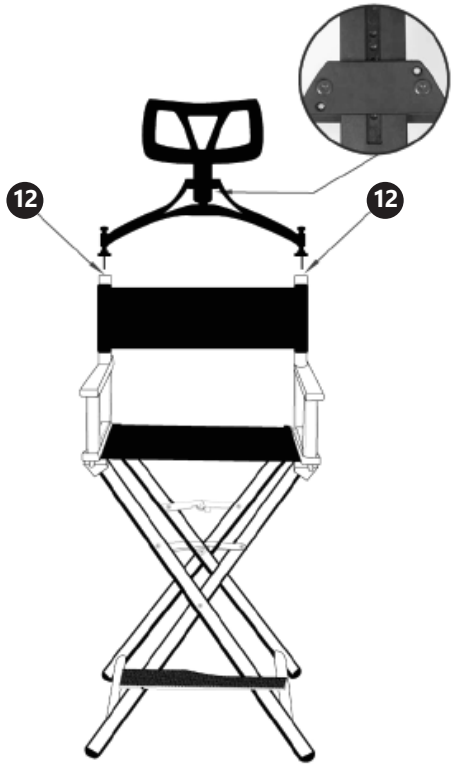

DE | (Gilt nur für PHY_MC_01 und PHY_MC_02) Setzen Sie den Kopfstützenstützrahmen in die Kerbe oben am Stuhlrahmen ein und befestigen Sie ihn. Setzen Sie dann die Kopfstütze in das Loch des Stützrahmens ein und ziehen Sie die Schrauben fest.

EN | (Applies only to the PHY_MC_01 and PHY_MC_02) Insert the headrest support frame into the notch at the top of the chair frame and fix it. Then insert the headrest into the support frame hole and tighten the screws.

PL | (Dotyczy tylko modeli PHY_MC_01 i PHY_MC_02) Włożyć ramę wspornika zagłówka w wycięcie w górnej części ramy krzesła i zamocować. Następnie włożyć zagłówek w otwór ramy nośnej i dokręcić śruby.

CZ | (Platí pouze pro PHY_MC_01 a PHY_MC_02) Vložte nosný rám opěrky hlavy do zářezu v horní části rámu židle a zajistěte jej. Poté vložte opěrku hlavy do otvoru v nosném rámu a utáhněte šrouby.

FR | (S'applique uniquement aux PHY_MC_01 et PHY_MC_02) Insérez le cadre de support de l'appui-tête dans l'encoche en haut du cadre de la chaise et fixez-le. Insérez ensuite l'appui-tête dans le trou du cadre de support et serrez les vis.

IT | (Si applica solo a PHY_MC_01 e PHY_MC_02) Inserire il telaio di supporto del poggiatesta nella tacca nella parte superiore del telaio della sedia e fissarlo. Quindi inserire il poggiatesta nel foro del telaio di supporto e serrare le viti.

ES | (Se aplica solo a PHY_MC_01 y PHY_MC_02) Inserte el marco de soporte del reposacabezas en la muesca en la parte superior del marco de la silla y fíjelo. Luego inserte el reposacabezas en el orificio del marco de soporte y apriete los tornillos.

HU | (Csak a PHY_MC_01 és PHY_MC_02 típusokra vonatkozik) Illessze be a fejtámla tartókeretét a székkeret tetején lévő bevágásba, és rögzítse. Ezután helyezze be a fejtámlát a tartókeret furatába, és húzza meg a csavarokat.

DA | (Gælder kun for PHY_MC_01 og PHY_MC_02) Indsæt nakkestøttens støtteramme i indhakket øverst på stolerammen og fastgør den. Sæt derefter nakkestøtten ind i hullet til støtterammen og spænd skruerne.

30.10.2023

physa®

Our customers' satisfaction is our main goal!
Please contact us with questions AT:

Unser Hauptziel ist die Zufiredenheit unserer Kunden!
bei fragen kontaktieren Sie uns bitte unter:

Naszym głównym celem jest satysfakcja klientów
W przypadku pytań prosimy o kontakt z przedstawicielem w danym kraju:

Naším hlavním cílem je spokojenost našich zákazníků!
V případě otázek nás prosím kontaktujte na:

Notre but premier est votre satisfaction!
pour toute question, contactez nous sur:

Nuestro objetivo principal es la satisfacción de nuestros clientes!
si tiene preguntas, por favor pónganse en contacto con nostros en:

I nostro principale obiettivo è la soddisfazione dei nostri clienti!
per eventuali domande per favore, ci contattino sotto:

Legfőbb célunk ügyfeleink elégedettsége. Kérdés esetén, kérjük,
vegye fel a kapcsolatot az adott országban működő kereskedelmi képviselettel:

Kundetilfredshed er vores hovedmålsætning.
Ved spørgsmål kontakt venligst din lokale distributør:

CONTACT
expondo Polska sp. z o.o. sp. k.
ul. Nowy Kisielin-Innowacyjna 7
66-002 Zielona Góra | POLAND, EU
e-mail: info@expondo.com