USER MANUAL

physa®

expondo.com

BEDIENUNGSANLEITUNG
INSTRUKCJA OBSŁUGI
NÁVOD K POUŽITÍ
MANUEL D´UTILISATION
ISTRUZIONI PER L'USO
MANUAL DE INSTRUCCIONES
HASZNÁLATI ÚTMUTATÓ
BRUGSANVISNING
KÄYTTÖOHJE
GEBRUIKSAANWIJZING
BRUKSANVISNING
INSTRUÇÕES DE UTILIZAÇÃO
POUŽÍVATEĽSKÁ PRÍRUČKA
РЪКОВОДСТВО ЗА УПОТРЕБА
ΟΔΗΓΙΕΣ ΧΡΗΣΗΣ
UPUTE ZA UPORABU
NAUDOJIMO INSTRUKCIJA
MANUAL DE UTILIZARE
NAVODILA ZA UPORABO

BEAUTY BED

Deutsch 3

English 5

Polski 7

Česky 9

Français 11

Italiano 13

Español 15

NAZWA PRODUKTU	FOTEL KOSMETYCZNY
PRODUKTNAME	KOSMETIKLIEGE
PRODUCT NAME	BEAUTY BED
NOM DU PRODUIT	LIT D'ESTHÉTIQUE
NOME DEL PRODOTTO	LETTINO ESTETISTA
NOMBRE DEL PRODUCTO	CAMILLA DE ESTÉTICA
NÁZEV VÝROBKU	KOSMETICKÉ LEHÁTKO
MODEL PRODUKTU MODELL PRODUCT MODEL MODÈLE MODELLO MODELO MODEL VÝROBKU	PHYSA VERONA BLACK PHYSA VERONA WHITE
NAZWA PRODUCENTA NAME DES HERSTELLERS MANUFACTURER NAME NOM DU FABRICANT NOME DEL PRODUTTORE NOMBRE DEL FABRICANTE NÁZEV VÝROBCE	EXPONDO POLSKA SP. Z O.O. SP. K.
ADRES PRODUCENTA ANSCHRIFT DES HERSTELLERS MANUFACTURER ADDRESS ADRESSE DU FABRICANT INDIRIZZO DEL FORNITORE DIRECCIÓN DEL FABRICANTE ADRESA VÝROBCE	UL. DEKORACYJNA 3, 65-155 ZIELONA GÓRA | POLAND, EU

wellness & lifestyle

TECHNISCHE DATEN

Parameter – Beschreibung	Parameter – Wert	
Produktname	Kosmetikliege	
Modell	PHYSA VERONA BLACK	PHYSA VERONA WHITE
Maximale Belastbarkeit [kg]	150	200
Länge [cm]	184	185,5
Breite [cm]	62	
Einstellbereich des Rückenlehnenwinkels	-15° - 50°	
Einstellbereich des Fußstützenwinkels	-10° - 50°	
Sitzverstellbereich [cm]	61 – 78	61 – 79
Gewicht [kg]	57.5	53.1

Gebrauchsanweisung beachten.

⚠ **HINWEIS!** In der vorliegenden Anleitung sind Beispielbilder vorhanden, die von dem tatsächlichen Aussehen das Produkt abweichen können**.**

Die originale Anweisung ist die deutschsprachige Fassung. Sonstige Sprachfassungen sind Übersetzungen aus der deutschen Sprache.

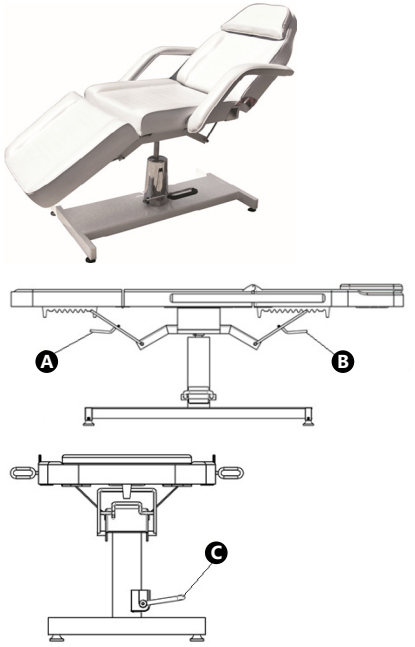

A. Hebel zum Einstellen des Winkels der Fußstütze
B Hebel zum Einstellen des Winkels der Rückenlehne
C Hebel zum Einstellen der Sitzhöhe

Zusammensetzen:

A	 M8x20 – 1 Stck.	B	 M8x20 – 6 Stck.
C	 M6x10 – 2 Stck.	D	 M6 – 4 Stck.

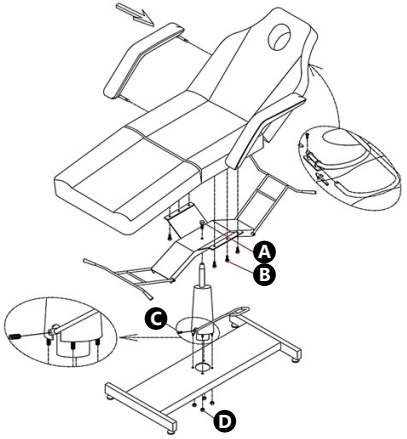

ACHTUNG: Überlasten Sie das Gerät nicht. Ein Überschreiten der maximal zulässigen Last kann zu Schäden am Produkt führen.

Einstellung der Rückenlehne
1) Ziehen Sie den Hebel zum Einstellen der Rückenlehne und halten Sie ihn.
2) Greifen Sie mit der anderen Hand die Rückenlehne und bringen Sie diese in den gewünschten Winkel.

Hinweis: Halten Sie eine Hand an der Rückenlehne, während Sie den Hebel zur Einstellung der Rückenlehne ziehen und festhalten. Andernfalls kann die Rückenlehne außer Kontrolle geraten und den Benutzer gefährden.

Einstellen der Beinstütze.
1) Ziehen und halten Sie den Einstellhebel der Fußstütze.
2) Halten Sie mit der anderen Hand die Fußstütze und positionieren Sie diese im gewünschten Winkel.

Hinweis: Halten Sie eine Hand an der Fußstütze, während Sie den Einstellhebel ziehen und festhalten. Andernfalls kann die Fußstütze außer Kontrolle geraten und den Benutzer gefährden.

Sitzhöhenverstellung
Drücken Sie den Hebel zur Einstellung der Sitzhöhe, um den Sitz zu erhöhen. Drücken Sie den Hebel aber nicht vollständig.

Um die Höhe des Sitzes zu verringern, drücken Sie den Hebel ganz nach unten und halten ihn gedrückt. Lassen Sie den Hebel los, sobald sich das Bett auf der gewünschten Höhe befindet.

HINWEIS
Beladen Sie das Gerät nicht abrupt mit einem Gewicht von über Leerzeichen: 50 kg. Dadurch kann das Gerät beschädigt werden. Das Gerät dient nicht zur Lagerung darauf untergebrachter Artikel.

Reinigung und Wartung
- Verwenden Sie zum Reinigen der Oberfläche ausschließlich Mittel ohne ätzende Inhaltsstoffe.
- Achtung! Das Produkt sollte nach jedem Gebrauch gereinigt werden. Es wird empfohlen, zu diesem Zweck ein mildes Desinfektionsmittel zu verwenden.
- Stoffe mit einer anderen Farbe als die Polsterung können zu Verfärbungen am Gerät führen.
- Zum Reinigen nutzen Sie bitte einen weichen Lappen.
- Bewahren Sie das Gerät an einem trockenen, kühlen, vor Feuchtigkeit und direkter Sonneneinstrahlung geschütztem Ort auf.

TECHNICAL DATA

Parameter description	Parameter value	
Product name	Beauty bed	
Model	PHYSA VERONA BLACK	PHYSA VERONA WHITE
Maximum load [kg]	150	200
Length [cm]	184	185,5
Width [cm]	62	
Adjustment range of the backrest angle	-15° - 50°	
Adjustment range of the footrest angle	-10° - 50°	
Adjustment range of the seating [cm]	61 – 78	61 – 79
Weight [kg]	57.5	53.1

Read instructions before use.

PLEASE NOTE! Drawings in this manual are for illustration purposes only and in some details it may differ from the actual product.

The original operation manual is in German. Other language versions are translations from German.



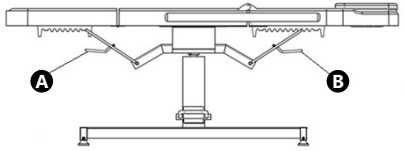

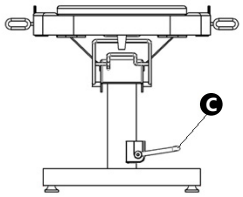

A. Lever for adjusting the footrest angle
B. Lever for adjusting the backrest angle
C. Seat height adjustment lever

Assembly:

A	 M8x20 – 1 piece	B	 M8x20 – 6 piece
C	 M6x10 – 2 piece	D	M6 – 4 piece

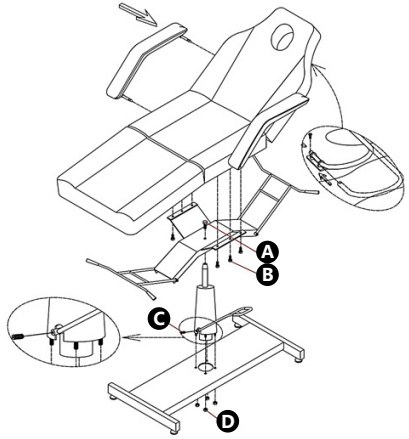

ATTENTION!: Do not overload the device. Exceeding the maximum permissible user weight can damage the product.

Backrest adjustment
1) Pull and hold the backrest adjustment lever.
2) Grip the backrest with the other hand and set the backrest at the desired angle.

Note: Hold the backrest handle by one hand in the course of pulling and holding the backrest adjustment lever. Otherwise, the backrest may fall uncontrollably and cause harm to the user.

Adjustment of the footrest.
1) Pull and hold the footrest adjustment lever.
2) Hold the footrest with your other hand and set it at the desired angle.

Note: Hold the footrest handle by one hand in the course of pulling and holding the footrest adjustment lever. Otherwise, the footrest may fall uncontrollably and cause harm to the user.

Seat height adjustment
Press the seat height adjustment lever in order to increase the seat height. Do not press the lever to the very end. In order to lower the seat height, it is necessary to press the lever to the very end and hold the lever. Release the lever when the bed is lowered to the desired height.

NOTE
Do not suddenly burden the device with a weight above 50kg. It can lead to damage of the device.
The device is not used to store objects on it.

Cleaning and maintenance
- Use cleaners without corrosive substances to clean each surface.
- Note! The product should be washed after each use. It is recommended to use a mild disinfectant for this purpose.
- Fabrics with a different colour than the upholstery may cause discoloration on the product.
- Use a soft cloth for cleaning.
- Store the unit in a dry, cool place, free from moisture and direct exposure to sunlight.

DANE TECHNICZNE

Opis parametru	Wartość parametru	
Nazwa produktu	FOTEL KOSMETYCZNY	
Model produktu	PHYSA VERONA BLACK	PHYSA VERONA WHITE
Maksymalne obciążenie [kg]	150	200
Długość [cm]	184	185,5
Szerokość [cm]	62	
Zakres regulacji kąta oparcia	-15° - 50°	
Zakres regulacji kąta podparcia pod nogi	-10° - 50°	
Zakres regulacji wysokości siedziska [cm]	60 – 78	60 – 79
Waga [kg]	57.5	53.1

Przed użyciem należy zapoznać się z instrukcją.

UWAGA! Ilustracje w niniejszej instrukcji obsługi mają charakter poglądowy i w niektórych szczegółach mogą różnić się od rzeczywistego wyglądu produktu.

Instrukcją oryginalną jest niemiecka wersja instrukcji. Pozostałe wersje językowe są tłumaczeniami z języka niemieckiego.

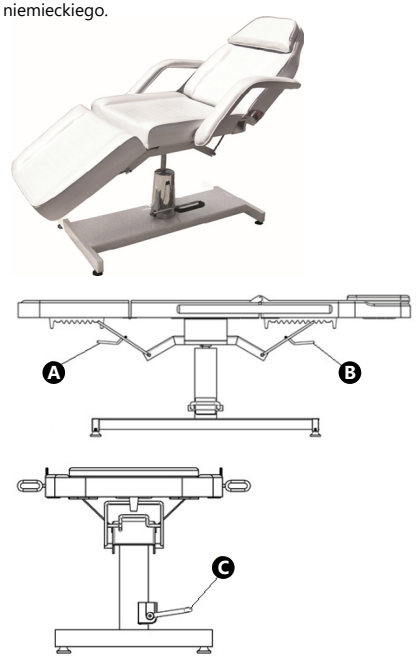

A. Dźwignia regulacji kąta podparcia pod nogi
B. Dźwignia regulacji kąta oparcia
C. Dźwignia regulacji wysokości siedziska

Składanie:

A	M8x20 – 1 sztuka	B	M8x20 – 6 sztuk
C	M6x10 – 2 sztuki	D	M6 – 4 sztuki

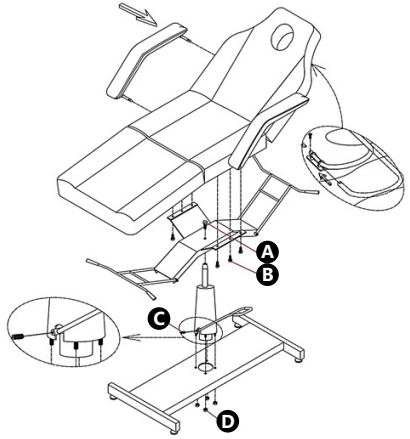

UWAGA: Nie należy przeciążać urządzenia. Przekroczenie maksymalnej dopuszczalnej wagi użytkownika może spowodować uszkodzenie produktu.

Regulacja oparcia
1) Pociągnąć i trzymać dźwignię regulacji oparcia.
2) Drugą ręką chwycić oparcie i ustawić je pod żądanym kątem.

Uwaga: Należy trzymać jedną ręką za oparcie w trakcie ciągnięcia i trzymania dźwigni regulacji oparcia. W przeciwnym wypadku oparcie może niekontrolowanie opaść i wyrządzić krzywdę użytkownikowi.

Regulacja podparcia pod nogi.
1) Pociągnąć i trzymać dźwignię regulacji podparcia pod nogi.
2) Drugą ręką trzymać podparcie pod nogi i ustawić je pod żądanym kątem.

Uwaga: Należy trzymać jedną ręką za podparcie pod nogi w trakcie ciągnięcia i trzymania dźwigni regulacji podparcia. W przeciwnym wypadku podparcie pod nogi może niekontrolowanie opaść i wyrządzić krzywdę użytkownikowi.

Regulacja wysokości siedziska
Należy naciskać na dźwignię regulacji wysokości siedziska, aby zwiększyć jego wysokość. Nie należy wciskać dźwigni do samego końca.

Aby obniżyć wysokość siedziska należy wcisnąć dźwignię do końca i trzymać dźwignię. Należy puścić dźwignię, gdy łóżko obniży się na żądaną wysokość.

UWAGA
Nie należy raptownie obciążać urzadzenia wagą powyżej 50kg. Może to doprowadzic do uszkodzenia urządzenia. Urządzenie nie służy do składowania na nim przedmiotów.

Czyszczenie i konserwacja
- Do czyszczenia powierzchni należy stosować wyłącznie środki niezawierające substancji żrących.
- Uwaga! Produkt należy umyć po każdym użyciu. Zaleca się użyć w tym celu łagodnego środka dezynfekującego.
- Tkaniny o innym kolorze niż tapicerka mogą powodować odbarwienia na produkcie.
- Do czyszczenia należy używać miękkiej ściereczki.
- Urządzenie należy przechowywać w suchym i chłodnym miejscu chronionym przed wilgocią i bezpośrednim promieniowaniem słonecznym.

TECHNICKÉ ÚDAJE

Popis parametru	Hodnota parametru	
Název výrobku	Kosmetické lehátko	
Model	PHYSA VERONA BLACK	PHYSA VERONA WHITE
Maximální nosnost [kg]	150	200
Délka [cm]	184	185,5
Šířka [cm]	62	
Rozsah nastavení úhlu opěrky	-15° - 50°	
Rozsah nastavení úhlu podpěry pod nohy	-10° - 50°	
Rozsah nastavení výšky sedátka [cm]	60 – 78	60 – 79
Hmotnost [kg]	57.5	53.1

Před použitím se seznamte s návodem.

POZOR! Obrázky v tomto návodu jsou ilustrační. V některých detailech se od skutečného vzhledu stroje mohou lišit.
Originálním návodem je německá verze návodu. Ostatní jazykové verze jsou překladem z německého jazyka.



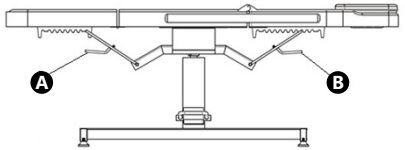

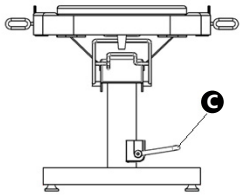

A. Páčka nastavení úhlu podpěry pod nohy
B. Páčka nastavení úhlu opěrky
C. Páčka nastavení úhlu sedadla

Vkládání:

A	 M8x20 – 1 kus	B	 M8x20 – 6 kusů
C	 M6x10 – 2 kusy	D	M6 – 4 kusy

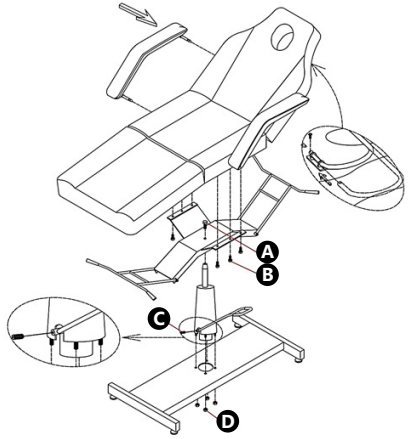

POZNÁMKA!: Zařízení nepřetěžujte. Překročení maximální přípustné hmotnosti uživatele může poškodit výrobek.

Seřízení opěradla
1) Potáhněte a přidržte páku seřízení opěradla.
2) Druhou rukou chyťte opěrku a nastavte ji pod požadovaným úhlem.

Pozor: Jednou rukou je třeba se držet za opěrku během tahání a držení páčky nastavení opěrky. V opačném případě může opěrka nekontrolovaně klesnout a ublížit uživateli.

Nastavení podpěry pod nohy.
1) Potáhněte a držte páčku nastavení podpěry pod nohy.
2) Druhou rukou držte podpěru pod nohy a nastavte ji do požadovaného úhlu.

Pozor: Jednou rukou je třeba se držet podpěru pod nohy během tahání a držení páčky nastavení opěrky. V opačném případě může podpěra nekontrolovaně klesnout a ublížit uživateli.

Nastavení výšky sedadla
Je třeba stisknout páčku nastavení výšky sedadla za účelem zvýšení jeho výšky. Zakazuje se vtiskování páčky do samotného konce. Za účelem snížení výšky sedadla je třeba vtisknout páčku do konce a držet páčku. Páčku je třeba pustit, když lůžko klesne na požadovanou výšku.

POZOR
Zařízení nepřetěžujte výrazně hmotností nad 50 kg. Může to poškodit zařízení. Zařízení neslouží pro uskladnění na něm předmětů.

Čištění a údržba
- K čištění povrchu používejte výhradně prostředky neobsahující žíravé látky.
- Upozornění! Zařízení myjte po každém použití. Použijte k tomu jemný dezinfekční prostředek.
- Látky v jiné barvě než čalounění mohou způsobit odbarvení na zařízení.
- K čištění používejte měkký hadřík.
- Zařízení skladujte na suchém a chladném místě, chráněném proti vlhkosti a přímému slunečnímu záření.

DÉTAILS TECHNIQUES

Description des paramètres	Valeur des paramètres	
Nom du produit	Lit d'esthétique	
Modèle	PHYSA VERONA BLACK	PHYSA VERONA WHITE
Charge maximale [kg]	150	200
Longueur [cm]	184	185,5
Largeur [cm]	62	
Plage de réglage d'inclinaison du dossier	-15° - 50°	
Plage de réglage d'inclinaison du repose-pieds	-10° - 50°	
Plage de réglage du siège [cm]	60 – 78	60 – 79
Poids [kg]	57.5	53.1

Respectez les consignes du manuel.

⚠ **REMARQUE!** Les illustrations contenues dans le présent manuel sont fournies à titre explicatif. Votre appareil peut ne pas être identique.

La version originale de ce manuel a été rédigée en allemand. Toutes les autres versions sont des traductions de l'allemand.

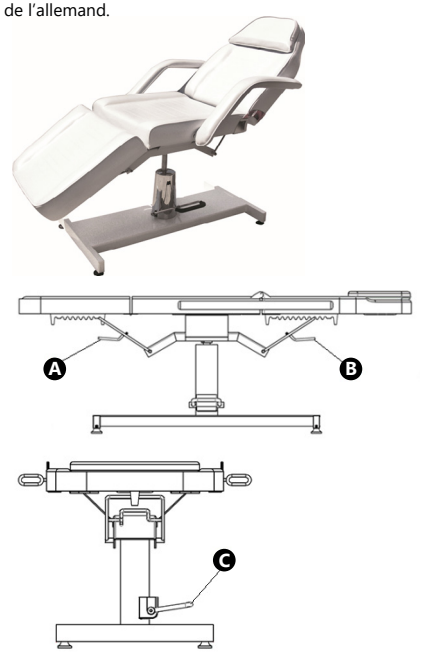

A. Levier de réglage d'inclinaison du repose-pieds
B. Levier de réglage d'inclinaison du dossier
C. Levier de réglage de hauteur du siège

Montage:

A	 M8x20 – 1 unité	B	 M8x20 – 6 unités
C	 M6x10 – 2 unités	D	 M6 – 4 unités

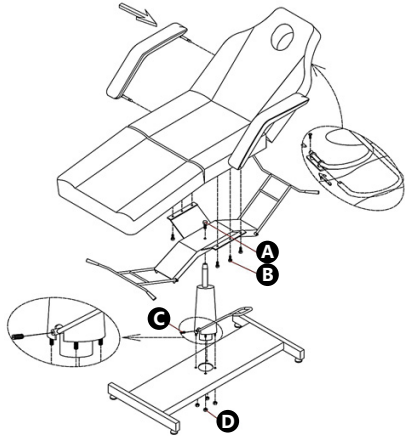

ATTENTION: Ne surchargez pas l'appareil. Le fait de dépasser le poids maximal admissible de l'utilisateur peut endommager le produit.

Réglage du dossier
1) Tirez sur le levier de réglage du dossier et retenez-le.
2) À l'aide de votre autre main, positionnez le dossier à l'angle souhaité.

Remarque: Tenez le dossier d'une main lorsque vous tirez sur le levier de réglage du dossier et le retenez. Dans le cas contraire, vous pourriez perdre le contrôle sur le dossier et risqueriez de vous blesser.

Réglage de l'appui-jambes
1) Tirez le levier de réglage de l'appui-jambes et retenez-le.
2) À l'aide de votre autre main, tenez l'appui-jambes et positionnez-le à l'angle souhaité.

Remarque: Tenez l'appui-jambes d'une main lorsque vous tirez sur le levier de réglage correspondant et le retenez. Dans le cas contraire, vous pourriez perdre le contrôle sur l'appui-jambes et risqueriez de vous blesser.

Réglage de la hauteur du siège
Appuyez sur le levier de réglage de hauteur du siège pour relever le siège. N'abaissez pas complètement le levier.

Pour abaisser le siège, enfoncez complètement le levier et maintenez-le dans cette position. Relâchez le levier une fois que le siège se trouve à la hauteur souhaitée.

REMARQUE
Ne soumettez pas l'appareil à une charge supérieure à 50 kg de façon abrupte. Cela pourrait l'endommager. L'appareil n'est pas conçu pour servir à l'entreposage d'articles.

Nettoyage et entretien
- Pour nettoyer les différentes surfaces, n'utilisez que des produits sans agents corrosifs.
- Attention! Le produit doit être nettoyé après chaque utilisation. Il est recommandé d'utiliser un désinfectant doux à cet effet.
- Les tissus dont la couleur diffère de celle de la garniture peuvent entraîner un changement de couleur de l'appareil.
- Utilisez un chiffon doux lors du nettoyage.
- Conservez l'appareil dans un endroit frais et sec, à l'abri de l'humidité et des rayons du soleil.

DATI TECNICI

Parametri – Descrizione	Parametri – Valore	
Nome del prodotto	Lettino estetista	
Modello	PHYSA VERONA BLACK	PHYSA VERONA WHITE
Carico massimo [kg]	150	200
Lunghezza [cm]	184	185,5
Larghezza [cm]	62	
Intervallo di regolazione dell'angolo dello schienale	-15° - 50°	
Intervallo di regolazione dell'angolo del poggiapiedi	-10° - 50°	
Intervallo di regolazione del sedile [cm]	60 – 78	60 – 79
Peso [kg]	57.5	53.1

Leggere attentamente le istruzioni.

⚠ **AVVERTENZA!** Le immagini in questo manuale sono puramente dimostrative per cui i singoli dettagli possono differire dall'aspetto reale dell'apparecchio.

Il manuale originale è stato scritto in tedesco. Le versioni in altre lingue sono traduzioni dalla lingua tedesca.

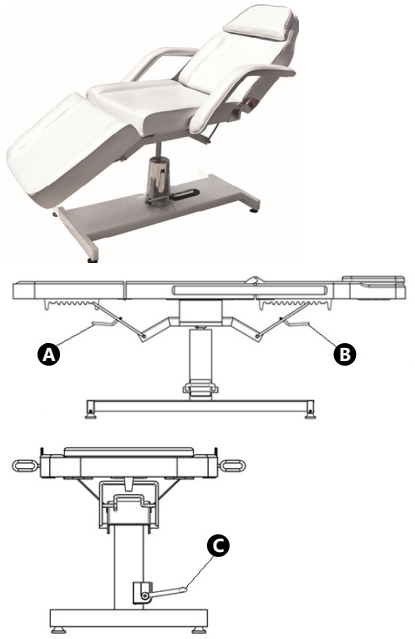

A. Leva per regolare l'angolo del poggiapiedi
B. Leva per regolare l'angolo dello schienale
C. Leva per regolare l'altezza del sellino

Montaggio:

A	 M8x20 – 1 pezzo	B	 M8x20 – 6 pezzi
C	 M6x10 – 2 pezzi	D	M6 – 4 pezzi

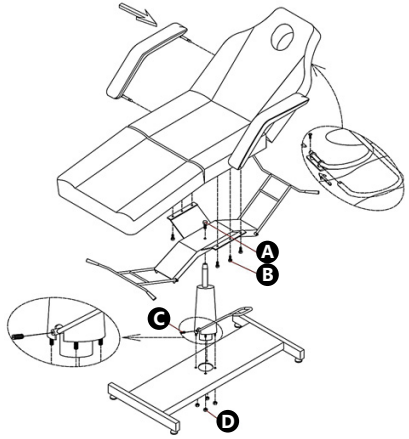

ATTENZIONE: Non sovraccaricare il dispositivo. Se si supera il peso massimo consentito, il prodotto può danneggiarsi.

Regolazione dello schienale
1) Tirare la leva di regolazione dello schienale e tenerla.
2) Afferrare lo schienale con l'altra mano e portare lo schienale all'angolazione desiderata.

Avvertenza: tenere una mano sullo schienale mentre si tira la leva e tenerlo saldo, altrimenti lo schienale può sfuggire al controllo dell'utente e ferire quest'ultimo.

Regolazione del supporto delle gambe
1) Tirare e poi tenere la leva di regolazione del poggiapiedi.
2) Con l'altra mano tenere il poggiapiedi e posizionarlo con l'angolo desiderato.

Avvertenza: tenere una mano sul poggiapiedi mentre si tira la leva di regolazione del supporto e tenerlo ben saldo, altrimenti il poggiapiedi può sfuggire al controllo dell'utente e ferire quest'ultimo.

Regolazione dell'altezza del sellino
Premere la leva di regolazione dell'altezza del sellino per aumentare l'altezza. Non premere la leva completamente.
Per diminuire l'altezza del sellino, premere completamente la leva verso il basso e tenerla premuta. Lasciare la leva quando il lettino si trova all'altezza desiderata.

AVVERTENZA
Non caricare il dispositivo in modo improvviso con un carico superiore a 50 kg. Il dispositivo potrebbe danneggiarsi.
Il dispositivo non è destinato allo stivaggio di articoli sopra lo stesso.

Pulizia e manutenzione
- Per pulire la superficie utilizzare solo detergenti senza ingredienti corrosivi.
- Attenzione! Il prodotto deve essere pulito dopo ogni utilizzo. Si consiglia di utilizzare un disinfettante delicato.
- Tessuti con un colore diverso rispetto all'imbottitura possono portare alla decolorazione del prodotto.
- Per la pulizia utilizzare un panno morbido.
- Tenere l'apparecchio in un luogo asciutto, fresco, protetto dall'umidità e dalla luce diretta del sole.

DATOS TÉCNICOS

Parámetro – Descripción	Parámetro – Valor	
Nombre del producto	Camilla de estética	
Modelo	PHYSA VERONA BLACK	PHYSA VERONA WHITE
Carga máxima [kg]	150	200
Longitud [cm]	184	185,5
Ancho [cm]	62	
Ajuste del ángulo del respaldo	-15° - +50°	
Ajuste del ángulo del reposapiés	-10° - 50°	
Ajuste del asiento [cm]	60 – 78	60 – 79
Peso [kg]	57.5	53.1

Respetar las instrucciones de uso.

¡ADVERTENCIA! En este manual se incluyen fotos ilustrativas, que podrían no coincidir exactamente con la apariencia real del dispositivo.
El texto en alemán corresponde a la versión original. Los textos en otras lenguas son traducciones del original en alemán.

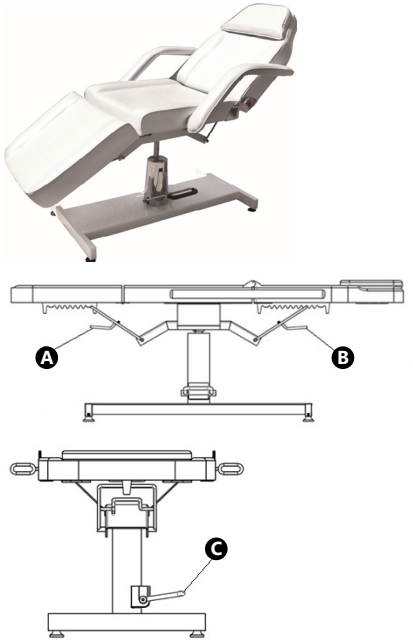

A. Palanca para ajustar el ángulo del reposapiés
B. Palanca para ajustar el ángulo del respaldo
C. Palanca para ajustar la altura de la camilla

Montaje:

A	M8x20 – 1 ud.	B	M8x20 – 6 uds.
C	M6x10 – 2 uds.	D	M6 – 4 uds.

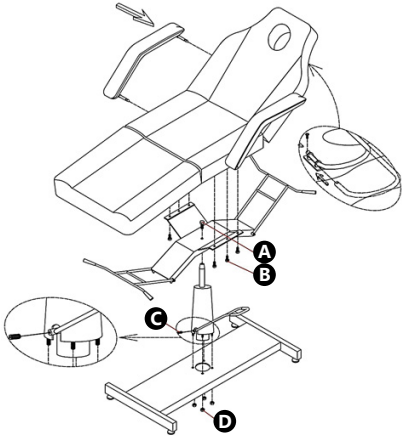

ATENCIÓN: No permita que el aparato se sobrecargue. Si se excediera el peso máximo indicado podría provocar daños en el producto.

Ajuste del respaldo
1) Tire de la palanca de ajuste del respaldo y sosténgala.
2) Sujete el respaldo con la otra mano y colóquelo en el ángulo deseado.

Advertencia: Mantenga una mano en el respaldo y sujételo con fuerza mientras tira de la palanca de ajuste. De lo contrario, el respaldo podría desplazarse de forma indeseada y lesionar al usuario.

Ajuste del reposapiés
1) Tire de la palanca de ajuste del reposapiés y sosténgala.
2) Sujete el reposapiés con la otra mano y colóquelo en el ángulo deseado.

Advertencia: Mantenga una mano en el reposapiés y sujételo con firmeza mientras tira de la palanca de ajuste. De lo contrario, el reposapiés podría desplazarse de forma indeseada y lesionar al usuario.

Ajuste de la altura del asiento
Presione esta palanca de ajuste de altura de la camilla para aumentarla, si bien no debe apretar hasta el tope.

Para disminuir la altura de la camilla, presione la palanca totalmente hacia abajo y manténgala presionada. Suelte la palanca una vez la camilla haya alcanzado la altura deseada.

ADVERTENCIA
No cargue abruptamente el producto con un peso superior a 50 kg. Esto podría dañar el dispositivo.
El equipo no está diseñado para almacenar artículos sobre él.

Limpieza y mantenimiento
- Para limpiar la superficie, utilice solo productos que no contengan sustancias corrosivas.
- ¡Atención! El producto se debe limpiar después de cada uso. A tal fin se recomienda un desinfectante suave.
- Tejidos con un color diferente al de la tapicería pueden causar decoloración en el producto.
- Por favor, utilice un paño suave para la limpieza.
- Almacene el aparato en un lugar seco, fresco y protegido de la humedad y la radiación solar directa.

NOTES/NOTIZEN

NOTES/NOTIZEN

physa

NOTES/NOTIZEN

Umwelt – und Entsorgungshinweise

Hersteller an Verbraucher

Sehr geehrte Damen und Herren,

gebrauchte Elektro – und Elektronikgeräte dürfen gemäß europäischer Vorgaben **[1]** nicht zum unsortierten Siedlungsabfall gegeben werden, sondern müssen getrennt erfasst werden. Das Symbol der Abfalltonne auf Rädern weist auf die Notwendigkeit der getrennten Sammlung hin. Helfen auch Sie mit beim Umweltschutz. Sorgen Sie dafür, dieses Gerät, wenn Sie es nicht mehr weiter nutzen wollen, in die hierfür vorgesehenen Systeme der Getrenntsammlung zu geben.



In Deutschland sind Sie gesetzlich **[2]** verpflichtet, ein Altgerät einer vom unsortierten Siedlungsabfall getrennten Erfassung zuzuführen. Die öffentlich – rechtlichen Entsorgungsträger (Kommunen) haben hierzu Sammelstellen eingerichtet, an denen Altgeräte aus privaten Haushalten ihres Gebietes für Sie kostenfrei entgegengenommen werden. Möglicherweise holen die rechtlichen Entsorgungsträger die Altgeräte auch bei den privaten Haushalten ab.

Bitte informieren Sie sich über Ihren lokalen Abfallkalender oder bei Ihrer Stadt – oder Gemeindeverwaltung über die in Ihrem Gebiet zur Verfügung stehenden Möglichkeiten der Rückgabe oder Sammlung von Altgeräten.

[1] RICHTLINIE 2002/96/EG DES EUROPÄISCHEN PARLAMENTS UND DES RATES ÜBER ELEKTRO – UND ELEKTRONIK – ALTGERÄTE

[2] Gesetz über das Inverkehrbringen, die Rücknahme und die umweltverträgliche Entsorgung von Elektro – und Elektronikgeräten (Elektro – und Elektronikgerätegesetz – ElektroG).

Utylizacja produktu

Produkty elektryczne i elektroniczne po zakończeniu okresu eksploatacji wymagają segregacji i oddania ich do wyznaczonego punktu odbioru. Nie wolno wyrzucać produktów elektrycznych razem z odpadami gospodarstwa domowego. Zgodnie z dyrektywą WEEE 2012/19/UE obowiązującą w Unii Europejskiej, urządzenia elektryczne i elektroniczne wymagają segregacji i utylizacji w wyznaczonych miejscach. Dbając o prawidłową utylizację, przyczyniasz się do ochrony zasobów naturalnych i zmniejszasz negatywny wpływ oddziaływania na środowisko, człowieka i otoczenie. Zgodnie z krajowym prawodawstwem, nieprawidłowe usuwanie odpadów elektrycznych i elektronicznych może być karane!

For the disposal of the device please consider and act according to the national and local rules and regulations.

CONTACT

expondo Polska sp. z o.o. sp. k.
ul. Nowy Kisielin-Innowacyjna 7
66-002 Zielona Góra | Poland, EU
e-mail: info@expondo.com