USER MANUAL



physa

BEDIENUNGSANLEITUNG
INSTRUKCJA
NÁVOD K POUŽITÍ
MANUEL D´UTILISATION
ISTRUZIONI PER L'USO
MANUAL DE INSTRUCCIONES

PHYSA TRAPANI
PHYSA CARPI
PHYSA OLBIA

WASHBASIN

expondo.de

NAZWA PRODUKTU	UMYWALKA FRYZJERSKA
PRODUKTNAME	WASCHBECKEN
PRODUCT NAME	WASHBASIN
NOM DU PRODUIT	LAVABO
NOME DEL PRODOTTO	LAVANDINO
NOMBRE DEL PRODUCTO	LAVABO
NÁZEV VÝROBKU	UMYVADLO
MODEL PRODUKTU MODELL PRODUCT MODEL MODÈLE MODELLO MODELO MODEL VÝROBKU	PHYSA TRAPANI PHYSA CARPI PHYSA OLBIA
NAZWA PRODUCENTA NAME DES HERSTELLERS MANUFACTURER NAME NOM DU FABRICANT NOME DEL PRODUTTORE NOMBRE DEL FABRICANTE NÁZEV VÝROBCE	expondo Polska sp. z o.o. sp. k.
ADRES PRODUCENTA ANSCHRIFT DES HERSTELLERS MANUFACTURER ADDRESS ADRESSE DU FABRICANT INDIRIZZO DEL FORNITORE DIRECCIÓN DEL FABRICANTE ADRESA VÝROBCE	ul. Dekoracyjna 3, 65-155 Zielona Góra | Poland, EU

CONTENT

PHYSA TRAPANI

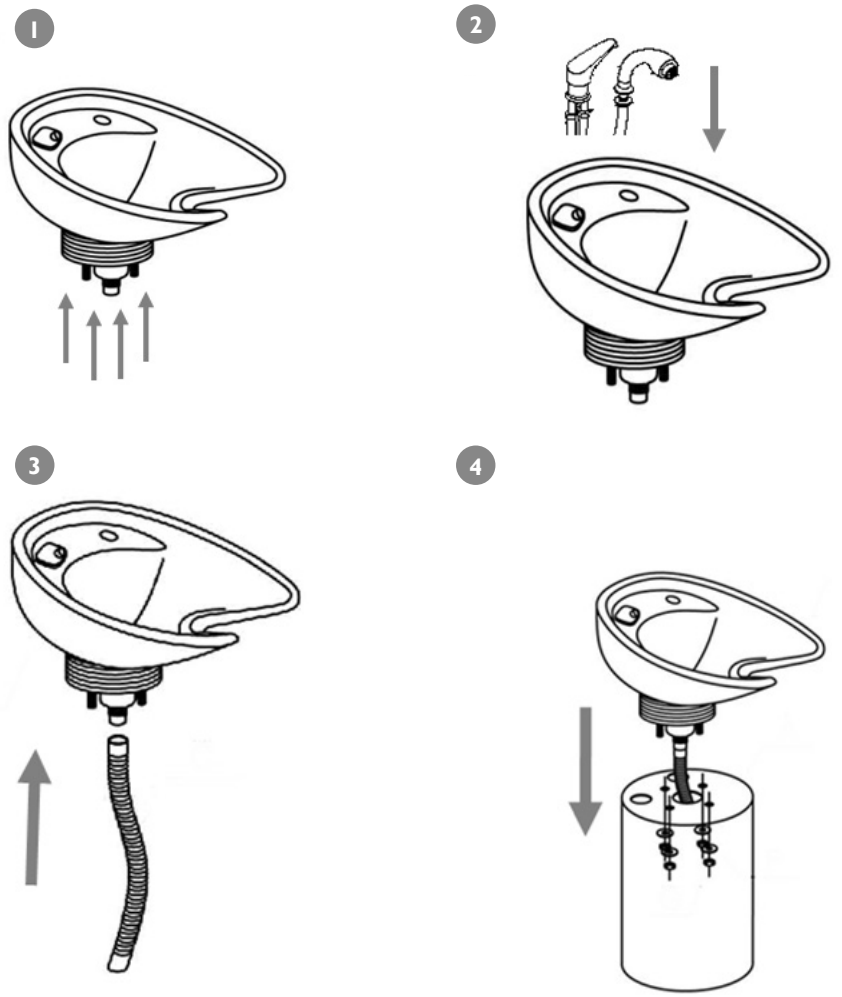

EN	DE	PL	FR	ES	IT	CZ
Water connection ½"	Wasseranschluss ½"	Podłączenie wody ½"	Raccord ½"	Conector toma de agua ½"	Attacchi idraulici ½"	Připojení vody ½"

25.10.2018

PHYSA CARPI

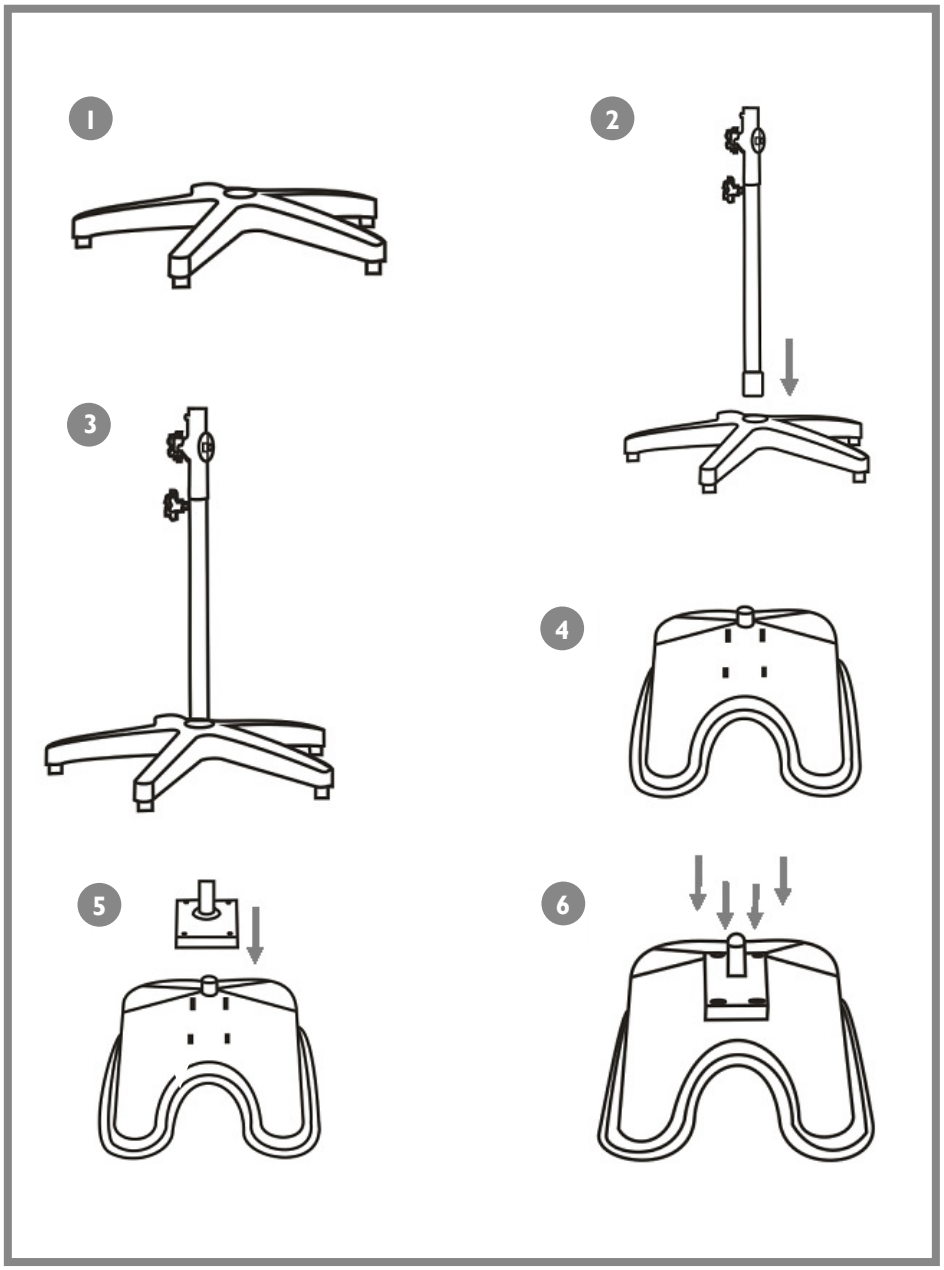

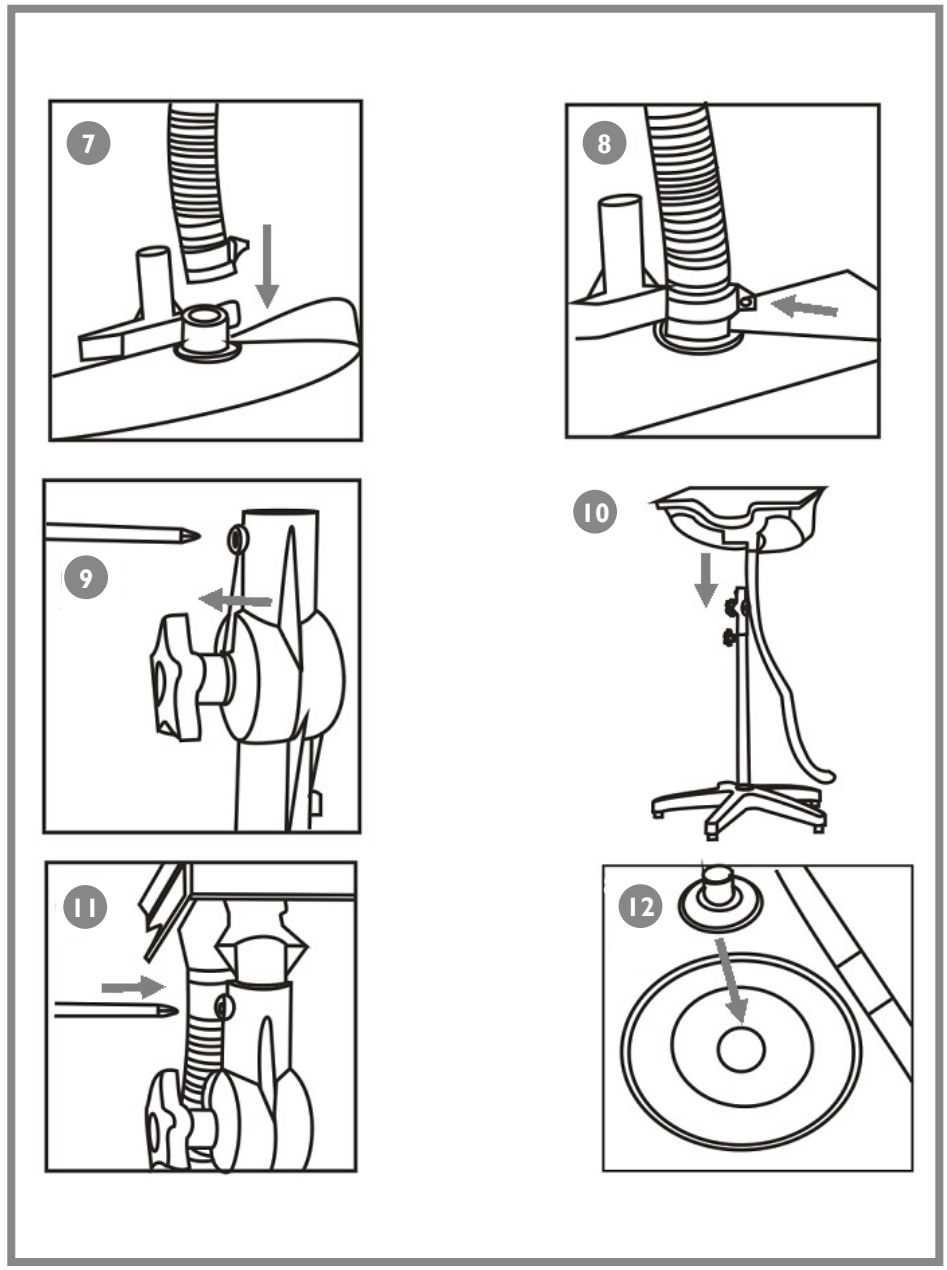

25.10.2018

13

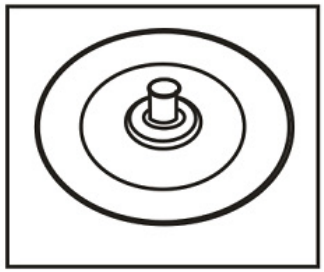

14

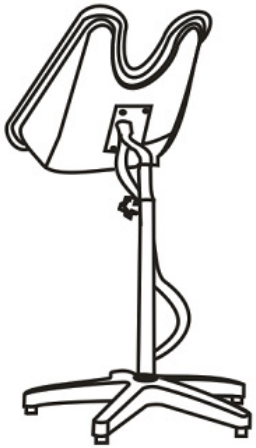

15



16

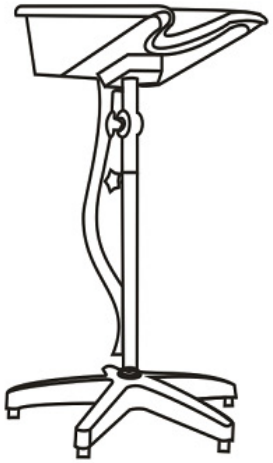

1



2

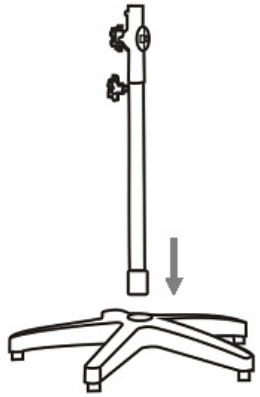

3

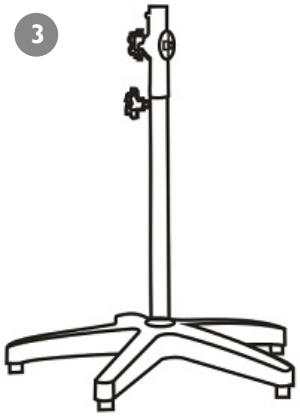

4



5

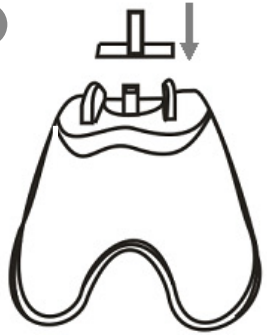

6



25.10.2018

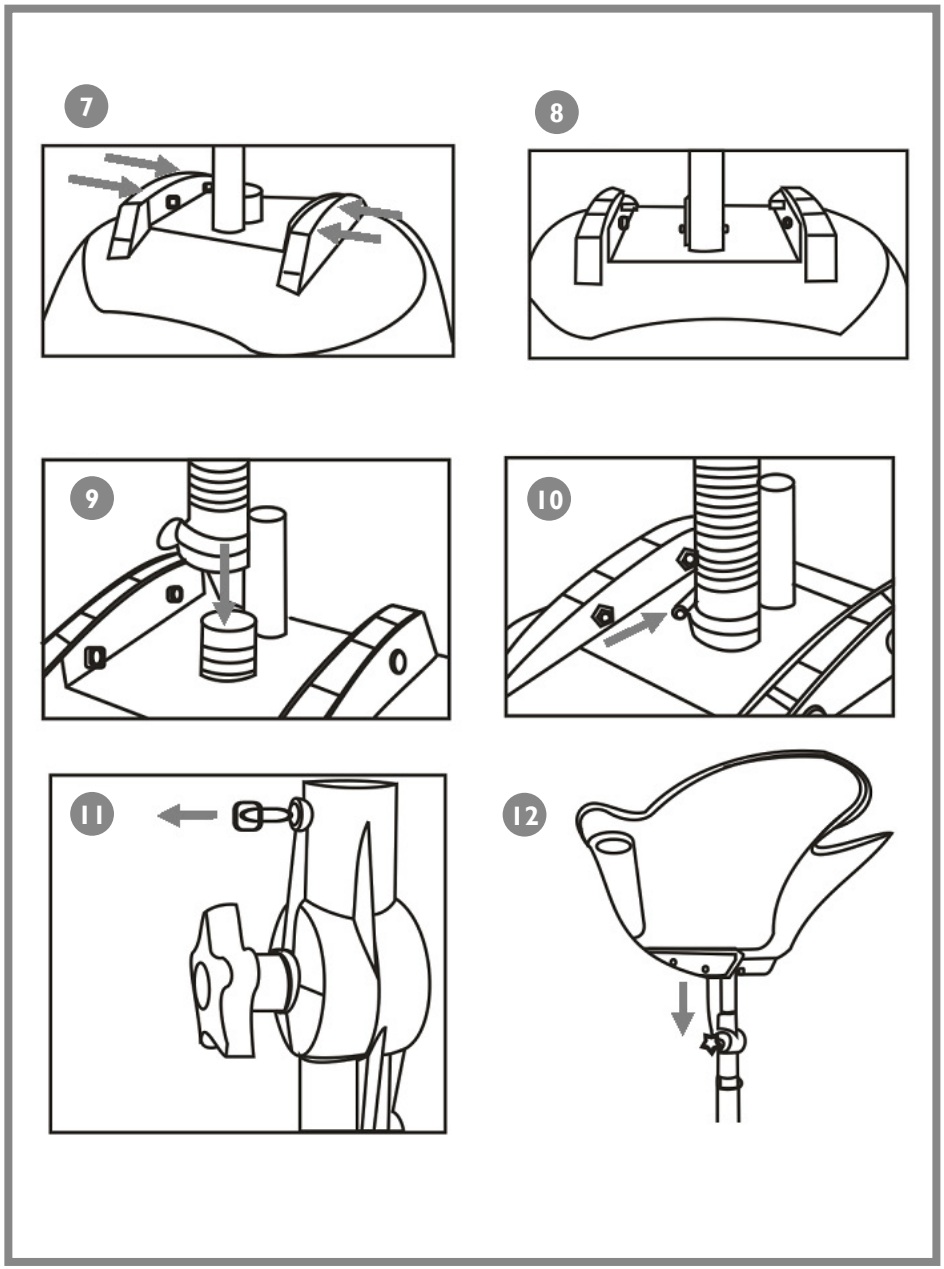
7
8
9
10
11
12

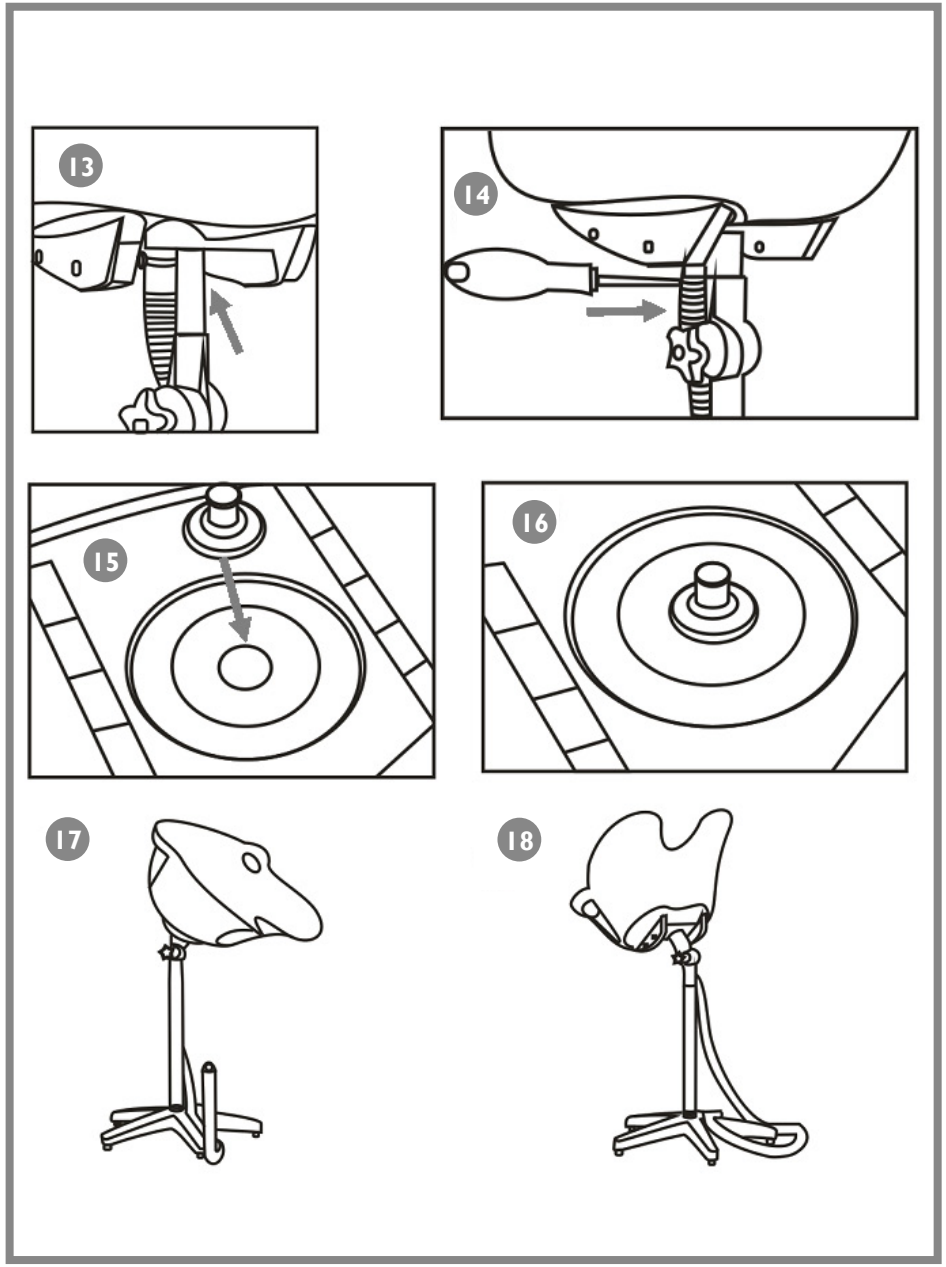
13
14
15
16
17
18

NOTIZEN | NOTES

NOTIZEN | NOTES

physa

Our customers' satisfaction is our main goal!
Please contact us with questions AT:

Unser Hauptziel ist die Zufiredenheit unserer Kunden!
bei fragen kontaktieren Sie uns bitte unter:

Naszym głównym celem jest satysfakcja klientów
W przypadku pytań prosimy o kontakt z przedstawicielem w danym kraju:

Naším hlavním cílem je spokojenost našich zákazníků!
V případě otázek nás prosím kontaktujte na:

Notre but premier est votre satisfaction!
pour toute question, contactez nous sur:

Nuestro objetivo principal es la satisfacción de nuestros clientes!
si tiene preguntas, por favor pónganse en contacto con nostros en:

I nostro principale obiettivo è la soddisfazione dei nostri clienti!
per eventuali domande per favore, ci contattino sotto:

CONTACT
expondo Polska sp. z o.o. sp. k.
ul. Dekoracyjna 3
65-155 Zielona Góra | Poland, EU
e-mail: info@expondo.de