STAMOS® | WELDING GROUP

BEDIENUNGSANLEITUNG

USER MANUAL | INSTRUKCJA OBSŁUGI | NÁVOD K POUŽITÍ | MANUEL D´UTILISATION | ISTRUZIONI PER L'USO | MANUAL DE INSTRUCCIONES | HASZNÁLATI ÚTMUTATÓ | BRUGSANVISNING | KÄYTTÖOHJE | GEBRUIKSAANWIJZING | BRUKSANVISNING | INSTRUÇÕES DE UTILIZAÇÃO | POUŽÍVATEĽSKÁ PRÍRUČKA | РЪКОВОДСТВО ЗА УПОТРЕБА | ΟΔΗΓΙΕΣ ΧΡΗΣΗΣ | UPUTE ZA UPORABU | NAUDOJIMO INSTRUKCIJA | MANUAL DE UTILIZARE | NAVODILA ZA UPORABO

WELDING HELMET
TRUE COLOR WELDING HELMET

expondo.com

DE	Produktname	Schweißhelm	Schweißhelm true color
EN	Product name	Welding helmet	True color welding helmet
PL	Nazwa produktu	Przyłbica spawalnicza	Przyłbica spawalnicza true color
CZ	Název výrobku	Svářecká helma	Svářecká helma true color
FR	Nom du produit	Casque de soudage	Casque de soudage true color
IT	Nome del prodotto	Maschera da saldatura	Maschera da saldatura true color
ES	Nombre del producto	Casco de soldadura	Casco de soldadura true color
HU	Termék neve	Hegesztősisak	Hegesztősisak true color
DA	Produktnavn	Svejsehelm	Svejsehelm true color
FI	Tuotteen nimi	Hitsauskypärä	Hitsauskypärä true color
NL	Productnaam	Lashelm	Lashelm true color
NO	Produktnavn	Sveisemaske	Sveisemaske true color
SE	Produktnamn	Svetsmask	Svetsmask true color
PT	Nome do produto	Capacete de solda	Capacete de soldagem true color
SK	Názov produktu	Zváračská prilba	Zváračská prilba true color
BG	Име на продукта	Заваръчна каска	Заваръчна каска true color
EL	Όνομα προϊόντος	Κράνος συγκόλλησης	Κράνος συγκόλλησης true color
HR	Naziv proizvoda	Zavarivačka kaciga	Zavarivačka kaciga true color
LT	Produkto pavadinimas	Suvirinimo kaukė	Suvirinimo kaukė true color
RO	Numele produsului	Cască de sudură	Cască de sudură true color
SL	Ime izdelka	Varilna čelada	Varilna čelada true color
DE Modell | **EN** Product model | **PL** Model produktu | **CZ** Model výrobku | **FR** Modèle | **IT** Modello | **ES** Modelo | **HU** Modell | **DA** Model | **FI** Tuotteen malli | **NL** Productmodel | **NO** Produktmodell | **SE** Produktmodell | **PT** Modelo do produto | **SK** Model | **BG** Модел на продукт | **EL** Μοντέλο προϊόντος | **HR** Model proizvoda | **LT:** Gaminio modelis | **RO:** Model de produs | **SL:** Model izdelka		X-BASIC	COLOUR GLASS Y-100
DE Hersteller | **EN** Manufacturer | **PL** Producent | **CZ** Výrobce | **FR** Fabricant | **IT** Produttore | **ES** Fabricante | **HU** Termelő | **DA** Producent | **FI** Valmistaja | **NL** Producent | **NO** Produsent | **SE** Tillverkare | **PT** Fabricante | **SK** Výrobca | **BG** Производител | **EL** Κατασκευαστής | **HR** Proizvođač | **LT** Gamintojas | **RO** Producător | **SL** Proizvajalec		expondo Polska sp. z o.o. sp. k.	
DE Anschrift des Herstellers | **EN** Manufacturer Address | **PL** Adres producenta | **CZ** Adresa výrobce | **FR** Adresse du fabricant | **IT** Indirizzo del produttore | **ES** Dirección del fabricante | **HU** A gyártó címe | **DA** Producentens adresse | **FI** Valmistajan osoite | **NL** Adres producent | **NO** Produsentens adresse | **SE** Tillverkarens adress | **PT** Endereço do fabricante | **SK** Adresa výrobcu | **BG** Адрес на производителя | **EL:** Διεύθυνση κατασκευαστή | **HR** Adresa proizvođača | **LT** Gamintojo adresas | **RO** Adresa producătorului | **SL** Naslov proizvajalca		ul. Nowy Kisielin – Innowacyjna 7, 66-002 Zielona Góra | Poland, EU	

Dieses Benutzerhandbuch wurde maschinell übersetzt. Wir haben uns nach Kräften um die Genauigkeit der Übersetzung bemüht. Beachten Sie jedoch, dass automatisierte Übersetzungen nicht perfekt sind und menschliche Übersetzer nicht ersetzen können. Die offizielle Version des Benutzerhandbuchs ist in englischer Sprache. Abweichungen zwischen der übersetzten und der englischen Originalversion sind nicht rechtsverbindlich. Bei Fragen zur Genauigkeit der Übersetzung beziehen Sie sich bitte auf die englische Version, die die offizielle Referenz darstellt. Weitere Sprachversionen sind auf Anfrage unter info@expondo.com erhältlich.

Technische Daten

Parameterbeschreibung	Parameterwert	
Produktname	Schweißhelm	Echte Farbe Schweißhelm
Modell	X-BASIC	COLOUR GLASS Y-100
Optische Klasse	1/1/1/1/379 CE	1/2/1/2/379 CE
Filterfachgröße [mm]	133 x 114 x 10	133 x 114 x 10
Aktives Sichtfeld [mm]	100 x 60	100 x 80
Helligkeitsstufe	DIN 4 / 5-9	DIN 5-9
Der Grad der Beschattung	DIN 4 / 5-9 / 9-13	
Schaltzeit [s]	1/25000	
Aufhellverzögerungszeit [s]	0,2-1,0	0,14 - 0,85
Gewicht [kg]	0,6	
Abmessungen [Breite x Länge x Höhe; mm]	230 x 300 x 230	220 x 300 x 220
Stromversorgung	Solarzellen und CR2450-Batterie (x1)	
Anwendungstemperatur [˚C]	-5 ~ +55	
Lagertemperatur [˚C]	-20 ~ +70	
IR-/UV-Schutz	Bis DIN 16	Bis DIN 16
Schleifmodus	√	
Batterieprüfmodus	√	
Lebensdauer Filter/Schweißhelm [Jahre]	2	
Lebensdauer der Abdecklinse [h]	6	

1. Allgemeine Beschreibung

Das Handbuch soll Ihnen bei der sicheren und zuverlässigen Verwendung helfen. Das Produkt wird streng nach technischen Spezifikationen unter Verwendung modernster Technologien und Komponenten und unter Einhaltung höchster Qualitätsstandards entwickelt und hergestellt.

LESEN UND VERSTEHEN SIE DIESES HANDBUCH SORGFÄLTIG, BEVOR SIE MIT DER ARBEIT BEGINNEN.

Um einen langen und zuverlässigen Betrieb des Geräts zu gewährleisten, achten Sie auf ordnungsgemäße Bedienung und Wartung gemäß den Anweisungen in dieser Bedienungsanleitung. Die technischen Daten und Spezifikationen in dieser Anleitung sind aktuell . Der Hersteller behält sich Änderungen zur Qualitätsverbesserung vor. Unter Berücksichtigung des technischen Fortschritts und der Möglichkeiten zur Geräuschreduzierung ist das Gerät so konstruiert und gebaut, dass Risiken durch Lärmemissionen so gering wie möglich gehalten werden.

Symbolerklärung

CE	Das Produkt entspricht den geltenden Sicherheitsstandards.
	Lesen Sie vor der Verwendung das Handbuch.
	Recycelbares Produkt.
	VORSICHT! Schädliche Strahlung durch den Schweißlichtbogen.
	Tragen Sie Schutzhandschuhe.
	Tragen Sie Schutzschuhe.
	Tragen Sie einen Schutzanzug.
	VORSICHT! Brandgefahr – brennbares Material!

	Achtung! Gesundheitsschädliche Dämpfe, Vergiftungsgefahr. Gase und Dämpfe können gesundheitsschädlich sein. Beim Schweißen entstehen Schweißgase und Dämpfe. Das Einatmen dieser Stoffe kann gesundheitsschädlich sein.
	Vorsicht! Heiße Oberfläche kann Verbrennungen verursachen!
	Verwenden Sie eine Schweißmaske mit geeigneter Filtertönung.

ACHTUNG! Die Abbildungen in dieser Anleitung dienen lediglich der Veranschaulichung und können in einigen Details vom tatsächlichen Aussehen des Produkts abweichen.

2. Sicherheit der Nutzung

VORSICHT! Lesen Sie alle Sicherheitshinweise und Anweisungen. Bei Nichtbeachtung besteht Stromschlag-, Brand- und/oder schwere oder tödliche Verletzungen zur Folge.

Der Begriff „Gerät“ oder „Produkt“ in den Warnhinweisen und der Beschreibung der Anleitung bezieht sich auf:
Schweißhelm, True Color Schweißhelm

VORSICHT! Lesen Sie vor Gebrauch der Maske die Sicherheitshinweise sorgfältig durch.

2.1.Sicherheit am Arbeitsplatz

a) Halten Sie den Arbeitsbereich sauber und gut beleuchtet. Unordnung oder schlechte Beleuchtung können zu Unfällen führen. Seien Sie vorausschauend, achten Sie auf Ihre Arbeit und gehen Sie mit Vernunft an die Arbeit.
b) Wenn Sie Zweifel haben, ob das Produkt ordnungsgemäß funktioniert oder ob es beschädigt ist, wenden Sie sich an die Serviceabteilung des Herstellers.

c) Reparaturen am Gerät dürfen nur durch den Service des Herstellers durchgeführt werden. Versuchen Sie nicht, das Produkt selbst zu reparieren! Bei Zweifeln an der Funktionsfähigkeit oder Beschädigung des Produkts wenden Sie sich bitte an den technischen Service des Herstellers.
d) Kinder und unbefugte Personen dürfen sich nicht im Arbeitsbereich aufhalten. (Unachtsamkeit kann zum Verlust der Kontrolle über das Gerät führen.)
e) Bewahren Sie diese Gebrauchsanweisung zum späteren Nachschlagen auf. Wenn das Produkt an Dritte weitergegeben wird, übergeben Sie es zusammen mit dieser Bedienungsanleitung.
f) bei der Verwendung dieses Produkts zusammen mit anderen Geräten auch die anderen Gebrauchsanweisungen.
g) Die Maske schützt nicht vor der Gefahr von Stößen, einschließlich Spritzern von Schleifscheiben.
h) Die Maske schützt nicht vor den Auswirkungen von Explosionen oder ätzenden Stoffen.
i) Legen Sie die Maske niemals auf eine heiße Oberfläche.
j) Beachten Sie die Angaben des Herstellers zum Temperaturbereich bei der Anwendung (siehe Technische Daten).



Denken Sie daran: Sorgen Sie beim Betrieb des Geräts für die Sicherheit von Kindern und anderen Personen.

2.2.Persönliche Sicherheit

a) Bedienen Sie dieses Gerät nicht, wenn Sie müde oder krank sind oder unter dem Einfluss von Alkohol, Drogen oder Medikamenten stehen, die Ihre Fähigkeit zur Bedienung des Geräts beeinträchtigen könnten.
b) körperlich geeigneten und bedienungsfähigen Personen mit entsprechender Ausbildung erfolgen , die diese Betriebsanleitung gelesen haben und über eine Unterweisung zum Thema Arbeitssicherheit und Gesundheitsschutz verfügen.
c) Gehen Sie beim Bedienen dieses Geräts vorsichtig und mit gesundem Menschenverstand vor. Schon kurze Unachtsamkeit kann zu schweren Verletzungen führen.
d) Verwenden Sie beim Betrieb des Geräts die erforderliche persönliche Schutzausrüstung gemäß Abschnitt 1 der Symbolerklärung. Die Verwendung geeigneter, zugelassener persönlicher Schutzausrüstung verringert das Verletzungsrisiko.
e) Überschätzen Sie Ihre Fähigkeiten nicht. Halten Sie während des Betriebs stets das Gleichgewicht . So können Sie die Maschine in unerwarteten Situationen besser kontrollieren.

f) Das Produkt ist kein Spielzeug. Beaufsichtigen Sie Kinder, um sicherzustellen, dass sie nicht mit dem Gerät spielen.
g) Berühren Sie das Gerät nicht mit nassen oder feuchten Händen.
h) Tauchen Sie die Maske nicht ins Wasser.
i) Verwenden Sie zum Reinigen des Fensters oder der gesamten Schweißmaske keine Lösungsmittel.

2.3.Sichere Verwendung des Produkts

a) Bewahren Sie unbenutzte Geräte außerhalb der Reichweite von Kindern und Personen auf, die mit dem Gerät oder dieser Anleitung nicht vertraut sind. Die Verwendung durch unerfahrene Benutzer kann zu Gefahren führen.
b) Halten Sie das Produkt in einwandfreiem Zustand. Überprüfen Sie es vor jedem Gebrauch auf allgemeine Schäden oder Schäden an beweglichen Teilen (Risse in Teilen und Komponenten oder andere Zustände, die den sicheren Betrieb des Geräts beeinträchtigen können). Bei Beschädigungen senden Sie das Gerät vor der Verwendung zur Reparatur ein.
c) Reparaturen und Wartungsarbeiten dürfen nur von qualifiziertem Fachpersonal und unter Verwendung von Original-Ersatzteilen durchgeführt werden. Dadurch wird die Sicherheit der Nutzung gewährleistet.
d) Um die vorgesehene Betriebssicherheit des Geräts zu gewährleisten, dürfen Sie werkseitig installierte Abdeckungen nicht entfernen und keine Schrauben lösen.
e) Reinigen Sie das Gerät regelmäßig, um dauerhafte Verschmutzungen zu vermeiden.
f) Nehmen Sie keine Manipulationen am Gerät vor, um dessen Leistung oder Design zu verändern.
g) Die Automatik-Schweißmaske ist nicht für den Einsatz beim Laserschweißen/-schneiden und Acetylen-Sauerstoffschweißen/-schneiden geeignet.
h) Wenn die Schweißmaske den Lichtbogen nach dem Zünden nicht automatisch abdunkelt, beenden Sie das Schweißen sofort und wenden Sie sich an den Kundendienst des Herstellers.
i) Öffnen oder manipulieren Sie die selbstverdunkelnden Filter nicht.
j) Nehmen Sie keine Änderungen/Modifikationen an der Schweißmaske vor, die nicht in der Bedienungsanleitung beschrieben sind. Verwenden Sie keine Ersatzteile, die nicht in dieser Bedienungsanleitung enthalten sind. Änderungen/Modifikationen an der Schweißmaske, die nicht der Bedienungsanleitung entsprechen, können zum Verlust der Garantie und zu Gesundheits-, Lebens- oder anderen Schäden führen.
k) Schützen Sie die Maske vor Flüssigkeiten und Schmutz.
l) Die Vorderseite der Schweißmaske sollte regelmäßig gereinigt werden. Verwenden Sie hierfür haarlose Lappen und keine Lösungsmittel. Die Sensoren und lichtempfindlichen Elemente müssen stets sauber sein.

m) Ersetzen Sie die vordere Maskenplatte, wenn sie Risse, Kratzer oder andere Schäden aufweist.
n) Öffnen Sie nicht die Maskenverschlussbaugruppe.
o) Die in der Schweißmaske verwendeten Materialien können beim Bediener eine allergische Reaktion hervorrufen.
p) Die Verwendung von Filtern mit einem zu hohen Schutzgrad (zu dunkel) kann schädlich sein, da der Bediener dadurch gezwungen wird, zu nahe an die Strahlungsquelle zu kommen und schädliche Gase einzuatmen.
q) Bei Arbeiten im Freien bei starkem Tageslicht kann ein Schutzfilter mit einer um eine Stufe höheren Schutzklasse verwendet werden.
r) Während des Betriebs können weitere Faktoren eine Rolle spielen, deren Einfluss sich jedoch nur schwer abschätzen lässt. Dazu zählen insbesondere :
   - Positionierung des Bedieners relativ zum Radius oder Bogen. Je nachdem, ob sich der Bediener beispielsweise über ein Schweißobjekt beugt oder eine Position mit ausgestreckten Armen einnimmt, kann es notwendig sein, mindestens eine Filterbezeichnung zu ändern.
   - Lokale Beleuchtung.
   - Der menschliche Faktor.



VORSICHT! Obwohl das Produkt sicher konzipiert wurde und über ausreichende Sicherheitsvorkehrungen verfügt und zusätzliche Sicherheitsfunktionen für den Benutzer bereitgestellt werden, besteht bei der Handhabung des Produkts ein geringes Unfall- oder Verletzungsrisiko. Vorsicht und gesunder Menschenverstand sind bei der Verwendung des Produkts geboten.

3. Gebrauchsanweisung

Automatische Schweißmasken schützen Gesicht und Augen unter normalen Schweißbedingungen vor Schweißspritzern, Funken und schädlicher Strahlung. Der selbstverdunkelnde Filter wechselt von hell auf dunkel, sobald der Schweißvorgang beginnt.

Nach dem Schweißen wechselt die Maske in den transparenten Zustand. Die Schweißmaske wird gebrauchsfertig geliefert und erfordert keine zusätzliche Installation. Einstellbar sind lediglich der Kopfhalter und die Reaktion des Filters auf Schweißarbeiten usw. Die Schweißmasken sind für den Einsatz in den Schweißverfahren MIG, MAG, WIG und MMA konzipiert.

Für Schäden, die durch Missbrauch entstehen, haftet der Betreiber.

3.1. Produktübersicht

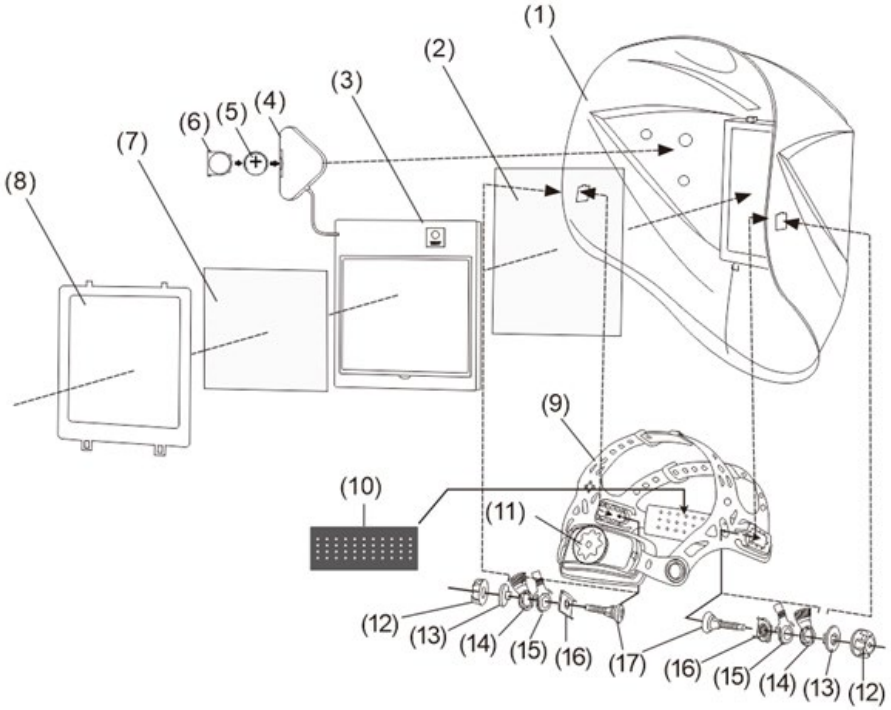

1) Maske (Muschel)
2) Äußere Schutzlinse
3) Automatischer Filter (ADF)
4) Dimmsteuermodul
5) Batterie
6) Batteriefach
7) Innere Schutzlinse
8) LCD-Tasche
9) Stirnband
10) Schweißband
11) Einstellmutter
12) Kunststoffkappe
13) Steuermutter
14) Erster Winkeleinstellring
15) Der zweite Winkeleinstellring
16) Winkeleinstellmutter
17) Kunststoffschraube
18) Lichtsensoren (Bild unten)



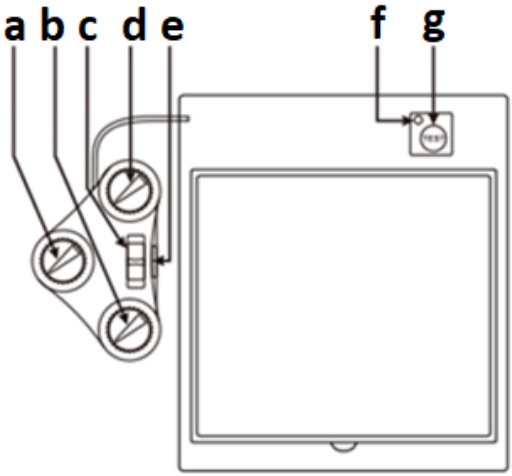

a. Dimmpegelregler
b. Empfindlichkeitsregler
c. Zielwahlschalter (Schleifen-Schneiden-Schweißen)
d. Einstellknopf für die Filterreaktionsverzögerung
e. Batteriefach
f. Anzeige für niedrigen Batteriestand
g. Filterbetriebstesttaste

3.2. Vorbereitung für den Betrieb

MONTAGE DES GERÄTS

ACHTUNG: Bitte lesen Sie vor der Verwendung des Produkts die Sicherheitshinweise sorgfältig durch, da ein fehlerhaftes Produkt aus Sicherheitsgründen nicht verwendet werden darf!

Das Produkt wird montiert geliefert, aber vor der Verwendung:

- Entfernen Sie die Schutzfolie von der äußeren und inneren Linse.
- Passen Sie es entsprechend den Anforderungen des Arbeitsprozesses und den individuellen Bedürfnissen des Bedieners an.
- Überprüfen Sie, ob die im Filter installierte Batterie funktionsfähig ist. Die Filterpatrone hält ca. 5.000 Betriebsstunden und wird von einer Batterie und Solarzellen gespeist. Wenn die Batteriestandsanzeige (f) aufleuchtet, liegt möglicherweise eine Fehlfunktion des Filters vor. Die verbrauchte Batterie sollte daher umgehend ausgetauscht werden.

3.3. Arbeiten mit dem Gerät

3.3.1 Einstellung der Filterempfindlichkeit (SENSITIVITY)

Die Empfindlichkeit des ADF-Filters sollte entsprechend dem Schweißverfahren und der Beleuchtung am Arbeitsplatz angepasst werden.

- Eine niedrige Empfindlichkeit („Lo“) eignet sich zum Schweißen mit hoher Stromstärke und in Bereichen mit viel natürlichem Sonnenlicht.
- Die mittlere Empfindlichkeit (etwa die Hälfte der Skala) ist für die meisten Schweißarbeiten im Innen- und Außenbereich geeignet.
- Eine hohe Empfindlichkeit („Hi“) ist für das Schweißen mit niedrigem Strom und in Bereichen mit wenig Licht vorgesehen, insbesondere für das Argon-Lichtbogenschweißen mit niedrigem Strom.

3.3.2 Objektivfunktionstest (ADF)

- Stellen Sie den Dimmgrad des Filters „SHADE“ aus dem verfügbaren Bereich ein (a).
- Drücken Sie die Taste zum Testen der Objektivfunktion (g) und prüfen Sie, ob die Linse dunkler wird.
- Lassen Sie die Taste zum Testen der Objektivfunktion (g) los und prüfen Sie, ob es heller wird.

3.3.3 Mahlmodus (GRIND)

Das Produkt kann auch zum Schutz des Gesichts des Bedieners beim Schleifen verwendet werden. Durch Drehen des Zielwahlschalters (c)

in die Position „GRIND“ (Schleifen) wird die automatische Abblendung des Filters bei Auftreten heller Funken während des Betriebs deaktiviert.

3.3.4 Einstellen der Reaktionsverzögerungszeit des Objektivs (DELAY)

Es ist möglich, die Verzögerungszeit einzustellen, nach der die Linse nach Abschluss des Schweißvorgangs vollständig aufleuchtet. Der verfügbare Bereich ist für die meisten Schweißvorgänge geeignet.

- Die minimale Ansprechverzögerungszeit im Bereich von ca. 0,1-0,2 s (je nach Modell) ist für das Punktschweißen vorgesehen.
- Die maximale Reaktionsverzögerungszeit von 0,85–1,0 s (je nach Modell) ist für das Schweißen mit hohem Strom oder bei der Erzeugung intensiven sichtbaren Lichts vorgesehen.

3.3.5 Kopfbandverstellung

Die richtige Einstellung der Kopfbänder wirkt sich auf die Ergonomie und Sicherheit des Bedieners aus.

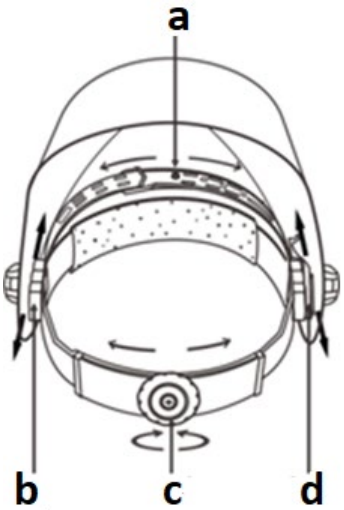

a) Passen Sie das Band an die entsprechende Tiefe des Produkts auf dem Kopf an, um Gleichgewicht und Stabilität zu gewährleisten.
b) Einstellen des Abstands der Linse zum Gesicht. Zum Einstellen die Stellschraube in ein anderes Loch einsetzen, indem sie nach vorne oder hinten bewegt und wieder festgezogen wird. Beide Seiten sollten identisch ausgerichtet sein, um eine optimale Sicht des Bedieners zu gewährleisten.
c) Der Knopf dient zum Anpassen des Durchmessers des Bandes an den Kopfumfang.

d) Segmentplattenzufuhr mit einer weiteren Positionierbohrung zum Einstellen des Fensterwinkels für freie Sicht. Die Zahlen auf den Einstellschiebern geben die entsprechende Position an, sodass beide Seiten gleichmäßig eingestellt werden können.

3.4. Reinigung und Wartung

a) Verwenden Sie zur Reinigung der Oberflächen ausschließlich nicht ätzende Reinigungsmittel.
b) Lagern Sie das Gerät an einem trockenen und kühlen Ort, geschützt vor Feuchtigkeit und direkter Sonneneinstrahlung.
c) Das Gerät nicht mit einem Wasserstrahl abspritzen oder in Wasser tauchen.
d) Achten Sie darauf, dass kein Wasser durch die Lüftungsöffnungen im Gehäuse eindringt.
e) Führen Sie regelmäßige Inspektionen des Geräts durch und prüfen Sie es auf technischen Zustand und etwaige Schäden .
f) Verwenden Sie zur Reinigung ein weiches Tuch.
g) Lassen Sie die Batterien nicht im Gerät, wenn Sie es längere Zeit nicht verwenden .
h) Verwenden Sie zur Reinigung keine scharfen und/oder metallischen Gegenstände (z. B. Drahtbürste oder Metallspatel), da diese die Oberfläche des Gerätematerials beschädigen können.
i) Reinigen Sie Linse und Solarzellen regelmäßig – am besten mit einem weichen, unbedruckten Wisch- oder Baumwolltuch (z. B. Mikrofaser) und Alkohol (z. B. Isopropanol).
j) Verwenden Sie zum Reinigen der Innenseite des Produkts und des Kopfbands nur natürliche Reinigungsmittel.
k) Batteriewechsel:
   Zum Batteriewechsel schieben Sie das Batteriefach im Filtersteuermodul (im Inneren der Maske) heraus. Die Batterie befindet sich in diesem Fach. Entfernen Sie die verbrauchte Batterie, setzen Sie eine neue ein und setzen Sie das Fach wieder ein:





WICHTIG: Achten Sie beim Einsetzen der Batterie auf die richtige Polarität, d. h. der Pluspol (+) sollte zur Innenseite der Maske zeigen.

Überprüfen Sie nach dem Einsetzen der Batterie die Funktion des Filters, indem Sie den Test (g) durchführen – siehe vorherigen Abschnitt.

l) Tauschen Sie die äußeren und inneren Schutzgläser regelmäßig aus.

- Austausch der äußeren Linse: Drücken Sie leicht auf den Riegel und schieben Sie die Verriegelung (a) von vorne nach hinten. Drücken Sie anschließend, um den Einsatzhalter (b) zu entfernen. Entfernen Sie die Schutzlinse aus dem Halter und ersetzen Sie sie durch eine neue. Denken Sie daran, die Schutzfolie zu entfernen. Schieben Sie die beiden Schlitze in die Unterseite des Einsatzhalters:

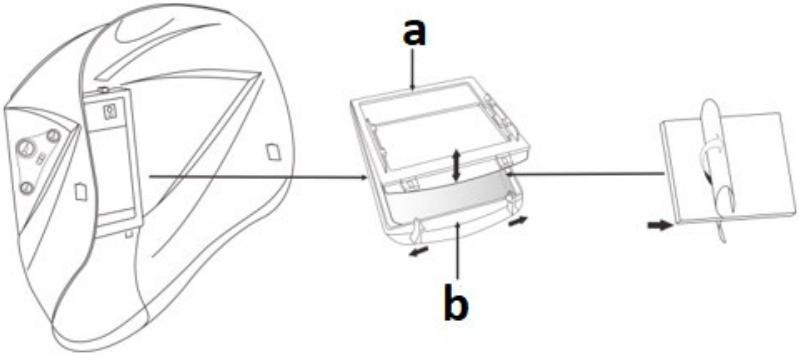

- Austausch der inneren Linse – Zum Entfernen der inneren Linse ziehen Sie an der oberen Ecke. Befestigen Sie die neue Schutzlinse erst, nachdem Sie die Schutzfolie entfernt haben. Führen Sie den Rand der Linse unter den seitlichen Anschlag, biegen Sie die Linse im Mittelteil leicht und platzieren Sie die der vorherigen gegenüberliegende Seite unter dem Anschlag auf der anderen Seite, bis sie einrastet:

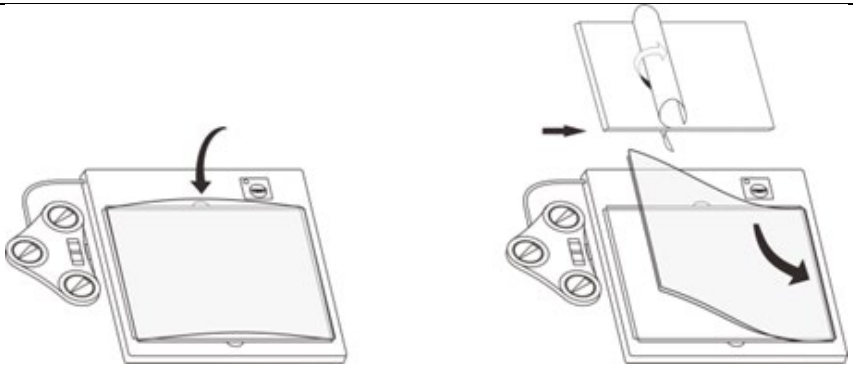

3.4.1 Fehlerbehebung

Problem	Mögliche Ursache	Lösung
Der Dimmfilter funktioniert nicht oder flackert	Eine der Schutzlinsen ist verschmutzt oder beschädigt.	Reinigen oder ersetzen Sie die betreffende Linse.
	Verschmutzte (verdeckte) Lichtsensoren (x4).	Reinigen Sie die Oberfläche der Sensoren im Filtergehäuse.
	Der Schweißstrom ist zu niedrig.	Erhöhen Sie die Empfindlichkeit des Dimmfilters.
Der Dimmfilter reagiert zu langsam.	Die Umgebungstemperatur ist zu niedrig.	Verwenden Sie das Produkt nur im Temperaturbereich: -5 – +23 ˚C.
Schlechte Sicht	Äußere oder innere Schutzlinse verschmutzt .	Reinigen Sie die Linse oder ersetzen Sie sie durch eine neue.
	Unzureichende Außenbeleuchtung.	Erhellen Sie den Arbeitsplatz.
	Der Dimmwert ist falsch eingestellt.	Ändern Sie die Verdunkelungsstufe.
Die Maske gleitet vom Kopf des Bedieners	Schlecht sitzendes Kopfband.	Passen Sie das Kopfband an.

HINWEISE ZUR SICHEREN ENTSORGUNG VON BATTERIEN.
Die Geräte sind mit einer CR2450 3V Batterie ausgestattet.
Entfernen Sie verbrauchte Batterien auf die gleiche Weise aus dem Gerät, wie Sie sie eingelegt haben.

Geben Sie die Batterien bei einer für deren Entsorgung zuständigen Stelle ab.

ENTSORGUNG VON ALTGERÄTEN

Dieses Produkt darf am Ende seiner Lebensdauer nicht im normalen Hausmüll entsorgt werden, sondern muss an einer Sammelstelle für das Recycling von Elektro- und Elektronikgeräten abgegeben werden. Dies erkennen Sie am Symbol auf dem Produkt, der Bedienungsanleitung oder der Verpackung. Die in diesem Gerät verwendeten Materialien sind entsprechend ihrer Kennzeichnung recycelbar. Durch die Wiederverwendung, das Recycling oder andere Verwertungsmöglichkeiten von Altgeräten leisten Sie einen wichtigen Beitrag zum Schutz unserer Umwelt.

Informationen zu den entsprechenden Entsorgungsstellen für Altgeräte erhalten Sie bei Ihrer Gemeindeverwaltung .

This User Manual has been translated using machine translation. We have made every effort to ensure the translation is accurate, but please note that automated translations are not perfect and are not meant to replace human translators. The official version of the User Manual is in English. Any differences between the translated version and the original English are not legally binding. If you have any questions about the accuracy of the translation, please refer to the English version, which is the official reference. More language versions are available upon request via info@expondo.com.

Technical Data

Parameter description	Parameter value	
Product name	Welding helmet	True color welding helmet
Model	X-BASIC	COLOUR GLASS Y-100
Optical class	1/1/1/1/379 CE	1/2/1/2/379 CE
Filter compartment size [mm]	133 x 114 x 10	133 x 114 x 10
Active field of view [mm]	100 x 60	100 x 80
Brightness level	DIN 4 / 5-9	DIN 5-9
The degree of shade	DIN 4 / 5-9 / 9-13	
Switching time [s]	1/25000	
Brightening delay time [s]	0.2-1.0	0.14 - 0.85
Weight [kg]	0.6	
Dimensions [Width x Length x Height; mm]	230 x 300 x 230	220 x 300 x 220
Power supply	Solar cells and CR2450 battery (x1)	
Application temperature [°C]	-5 ~ +55	
Storage temperature [°C]	-20 ~ +70	
IR / UV protection	Up to DIN 16	Up to DIN 16
Grinding mode	√	
Battery check mode	√	
Lifetime for filter/welding helmet [year]	2	
Lifetime for cover lens [h]	6	

1. General Description

The manual is intended to assist in safe and reliable use. The product is designed and manufactured strictly according to technical specifications using the latest technology and components and maintaining the highest quality standards.

CAREFULLY READ AND UNDERSTAND THIS MANUAL BEFORE STARTING THE WORK.

To ensure the long and reliable operation of the device, make sure to operate and maintain it properly following the guidelines in this instruction manual. The technical data and specifications in this manual are up-to-date. The manufacturer reserves the right to make changes to improve the quality. Taking the technical progress and the possibility of reducing noise into account, the unit is designed and built in such a way that risks resulting from noise emissions are reduced to the lowest possible level.

Explanation of symbols

CE	The product complies with applicable safety standards.
	Read the manual before use.
	Recyclable product.
	CAUTION! Harmful radiation from the welding arc.
	Wear protective gloves.
	Wear protective footwear.
	Wear a protective suit.
	CAUTION! Danger of fire - flammable material!

	Caution! Harmful vapors, danger of poisoning. Gases and fumes can be hazardous to your health. Welding process gives off welding gases and fumes. Inhalation of these substances can be hazardous to health.
	Caution! Hot surface can cause burns!
	Use a welding mask with an appropriate filter shade.

CAUTION! The figures in this manual are illustrative only and may vary in some details from the actual appearance of the product.

2. Safety of use

CAUTION! Read all safety warnings and instructions. Failure to follow the warnings and instructions may result in electric shock, fire and/or serious injury or death.

The term "device" or "product" in the warnings and the description of the instructions refers to:
Welding helmet, True color welding helmet

CAUTION! Before using the mask, read the safety instructions carefully.

2.1. Safety in the workplace

a) Keep the work area tidy and well-lit. Disorder or poor lighting can lead to accidents. Be foresighted, watch what you are doing, and use common sense when using the unit.
b) If you have any doubts as to whether the product is working properly or if it is damaged, contact the manufacturer's service department.
c) Repairs to the device may only be carried out by the manufacturer's service. Do not attempt to repair the product on your own! If in doubt as to whether

the product is working properly or found to be damaged, contact the manufacturer's technical service.

d) No children or unauthorized persons are allowed in the work area. (Inattention may result in loss of control of the unit.)
e) Keep these instructions for use for future reference. If the product is to be handed over to a third party, hand it over with this user manual.
f) When using this product together with other devices, also follow the other instructions for use.
g) The mask does not protect against the threat of impact, including abrasive disc splatter.
h) The mask does not protect against the effects of explosions or corrosive agents.
i) Never put the mask down on a hot surface.
j) Follow the manufacturer's instructions regarding the temperature range during use (see technical data).



Remember! Keep children and other bystanders safe while operating the equipment.

2.2. Personal safety

a) Do not operate this device if you are tired, ill or under the influence of alcohol, drugs or medication that could impair your ability to operate the device.
b) The unit may be operated by persons who are physically fit, capable of operating it and appropriately trained, and who have read this instruction manual and have been trained in occupational safety and health.
c) Use caution and common sense when operating this unit. A moment's inattention during the operation may result in serious personal injury.
d) Use personal protective equipment as required when operating the unit as specified in Section 1 of the explanation of symbols. The use of appropriate, approved personal protective equipment reduces the risk of injury.
e) Do not overestimate your capabilities. Maintain body balance and equilibrium at all times during operation. This allows for better control of the machine in unexpected situations.
f) The product is not a toy. Children should be watched to ensure that they do not play with the appliance.
g) Do not touch the device with wet or damp hands.
h) Do not immerse the mask in the water.
i) Do not use solvents to clean the window or the entire welding mask.

2.3. Safe use of the product

a) Keep unused appliance out of the reach of children and anyone unfamiliar with the appliance or this manual. Products are dangerous when used by inexperienced users.
b) Keep the product in good working order. Check before each use for general damage or damage to moving parts (cracks in parts and components or any other condition that may affect the safe operation of the device). If damaged, return the device for repair before use.
c) Repairs and maintenance should be carried out by qualified personnel using only original spare parts. This will ensure the safety of use.
d) To ensure the designed operational integrity of the device, do not remove factory-installed covers or loosen screws.
e) Clean the device regularly to prevent permanent dirt build-up.
f) Do not tamper with the device to alter its performance or design.
g) The automatic welding mask is not suitable for use in laser welding/cutting and acetylene-oxygen welding/cutting.
h) If the welding mask does not automatically darken the electric arc after it is initiated, stop welding immediately and contact the manufacturer's service.
i) Do not open or manipulate the self-darkening filters.
j) Do not make changes/modifications to the welding mask that are not described in the instruction manual. Do not use spare parts that are not contained in this instruction manual. Changes/modifications to the welding mask that do not comply with the instruction manual may lead to the loss of warranty and result in health, life hazards, or other losses.
k) Protect the mask from liquids and dirt.
l) The front surface of the welding mask should be cleaned regularly. When doing so, use hairless rags and do not use solvents. The sensors and photosensitive elements must always be clean.
m) Replace the front mask plate if it is cracked, scratched, or damaged in any other way.
n) Do not open the mask shutter assembly.
o) The materials used in the welding mask may cause an allergic reaction in the operator.
p) Using filters with too high a degree of protection (too dark) can be harmful, as it forces the operator to get too close to the radiation source and inhale harmful gases.
q) When working outdoors in strong natural light, it is possible to use a protective filter with a degree of protection one higher.
r) During operation, there may be other factors that are also important - but it is difficult to assess their impact. They are, in particular:
    - Positioning the operator relative to the radius or arc. For example, depending on whether the operator is leaning over a welded object or

assuming a position with his arms outstretched, it may be necessary to change at least one filter designation.

- Local lighting.
- The human factor.



CAUTION! Although the product has been designed to be safe and has adequate safeguards and despite the additional safety features provided to the user, there is still a slight risk of accident or injury when handling the product. Caution and common sense are advised when using the product.

3. Instructions for use

Automatic welding masks are designed to protect the face and eyes from welding spatter, sparks, and harmful radiation under normal welding conditions. The self-darkening filter goes from light to dark as soon as the welding process begins.
When welding is completed, the mask switches to a transparent state. The welding mask is delivered in a ready-to-use condition with no additional installation required. Adjustable are only the head holder and the response of the filter to welding, etc. work. The welding masks are designed for use in MIG, MAG, TIG, and MMA welding methods.
The operator is responsible for any damage caused by misuse.

3.1. Product overview

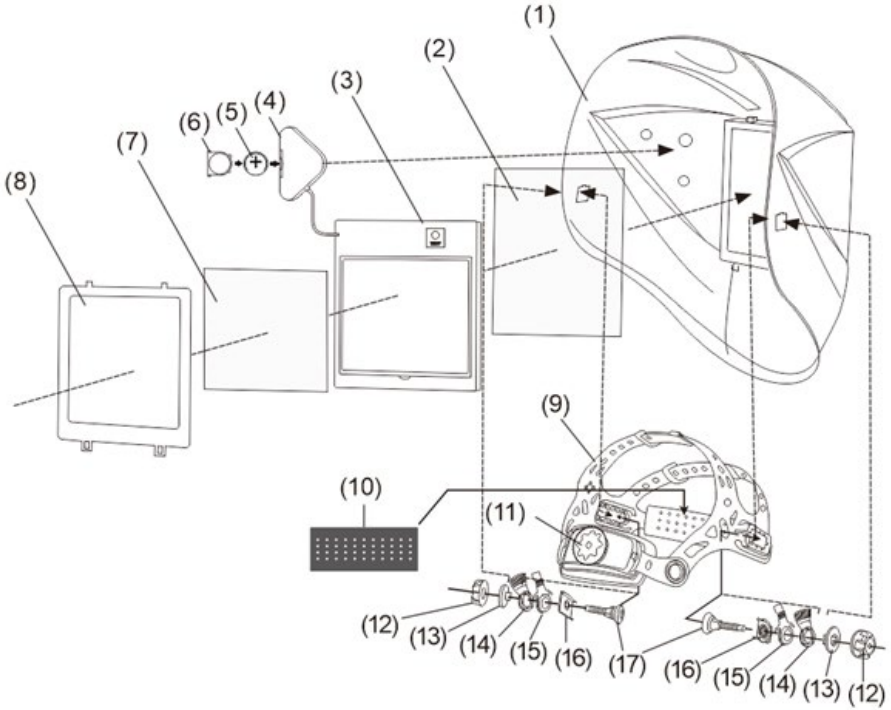

1) Mask (shell)
2) Outer protective lens
3) Automatic Filter (ADF)
4) Dimming control module
5) Battery
6) Battery compartment
7) Inner protective lens
8) LCD pocket
9) Headband
10) Sweatband
11) Adjusting nut
12) Plastic cap
13) Control nut
14) First Angle Adjustment Ring
15) The second angle adjustment ring
16) Angle adjustment nut
17) Plastic screw
18) Light sensors (picture below)



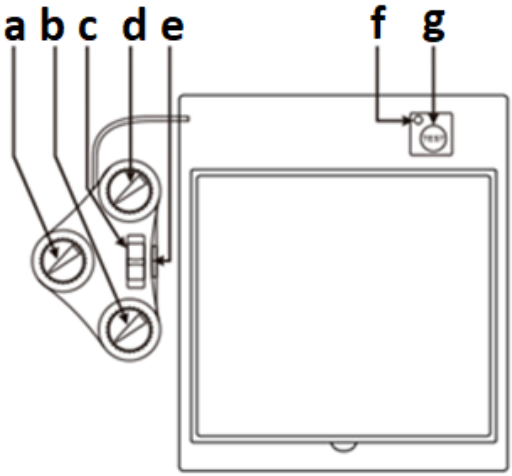

a. Dimming level regulator
b. Sensitivity regulator
c. Destination selection switch (grinding-cutting-welding)
d. Filter response delay adjustment knob
e. Battery compartment
f. Low battery indicator
g. Filter operation test button

3.2. Preparation for operation

ASSEMBLY OF THE DEVICE

ATTENTION: before using the product, please read the safety instructions carefully, as a malfunctioning product must not be used for safety reasons!

The product is delivered assembled, but before use:

- Remove the protective film from the outer and inner lenses.
- Adjust it according to the requirements of the work process and the individual needs of the operator.
- Check if the battery installed in the filter is functional. The filter cartridge lasts approx. 5,000 working hours being powered by a battery and solar cells - if the low battery light (f) comes on, the filter may malfunction, so the worn battery should be replaced immediately.

3.3. Working with the device

3.3.1 Filter sensitivity adjustment (SENSITIVITY)

The sensitivity of the ADF filter should be adjusted according to the welding process and the lighting in the workplace.

- Low sensitivity ("Lo") is suitable for welding with high amperage and in areas with lots of natural sunlight.
- Medium sensitivity (about half the scale) is suitable for most indoor as well as outdoor welding.
- High sensitivity ("Hi") is provided for low-current welding and low-light areas, especially for low-current argon arc welding.

3.3.2 Lens Function Test (ADF)

- Set the dimming level of the "SHADE" filter from the available range (a).
- Press the lens function test button (g) and see if it dims.
- Release the lens action test button (g) and check if it brightens.

3.3.3 Grinding mode (GRIND)

The product can also be used to protect the operator's face while grinding. Turning the destination selector switch (c) to the "GRIND" (grinding) position deactivates the automatic dimming of the filter if bright sparks appear during operation.

3.3.4 Setting the lens response delay time (DELAY)

It is possible to set the delay time after which the lens will fully brighten when welding is completed. The available range is adapted to most welding operations.

- The minimum response delay time in the range of approx. 0.1-0.2 s (depending on the model) is intended for spot welding.
- The maximum response delay time of 0.85-1.0 s (depending on the model) is intended for welding with high current or when intense visible light is produced.

3.3.5 Headband adjustment

Proper adjustment of the headbands affects the ergonomics and safety of the operator.

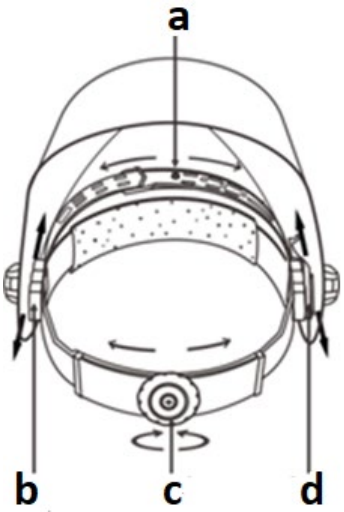

a) Adjust the band to the appropriate depth of the product on the head to ensure balance and stability.
b) Adjusting the distance of the lens from the face. To adjust, set the set screw in another hole by moving it forward or backward and tightening it again - both sides should be identically aligned for proper visibility of the operator.
c) The knob for adjusting the diameter of the band relative to the circumference of the head.
d) Segment plate feed with another positioning hole to adjust the window angle for a clear view. The numbers on the adjustment sliders indicate the corresponding position, so both sides can be equally adjusted.

3.4. Cleaning and maintenance

a) Use only non-corrosive cleaning agents for cleaning surfaces.
b) Store the unit in a dry and cool place protected from moisture and direct sunlight.

c) Do not spray the unit with a stream of water or immerse it in water.
d) Make sure that no water enters through the ventilation openings in the casing.
e) Perform regular inspections of the unit checking technical fitness and any damages.
f) Use a soft cloth for cleaning.
g) Do not leave the batteries in the unit when it will not be used for a long time.
h) Do not use sharp and/or metal objects (e.g. wire brush or metal spatula) for cleaning as they may damage the surface of the appliance material.
i) Regularly clean the lens and solar cells - preferably with a soft unprinted wipe or cotton cloth (e.g. microfiber) and alcohol (e.g. isopropanol).
j) Use only natural detergents to clean the inside of the product and the headband.
k) Battery replacement:
To replace the battery, slide out the battery drawer located in the filter control module (on the inside of the mask). The battery is located in this drawer. Remove the used battery, put a new one in its place, and insert the drawer back:




IMPORTANT: When installing the battery, pay attention to the correct polarity, i.e. the positive pole (+) should face the inside of the mask.
After installing the battery, check the operation of the filter by performing the test (g) - see the previous section.
l) Regularly replace the outer and inner protective lenses.
- Replacing the outer lens - lightly press the latch and slide the lock (a) from front to back, then squeeze to remove the insert holder (b). Remove the protective lens from the holder and replace it with a new one, remembering to remove the protective film from it. Slide the 2 slots into the bottom of the insert holder:

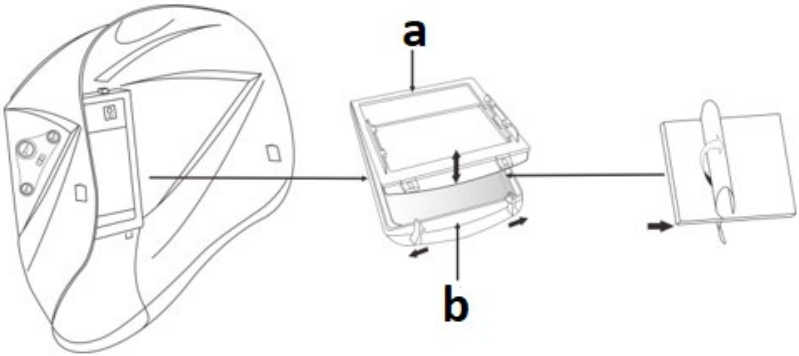

- Replacing the inner lens - to remove the inner lens, pull the top corner. Fix the new protective lens only after removing the protective film. Insert the edge of the lens under the abutment of the side and slightly bend the lens in the middle part and place its opposite side to the previous one under the abutment on the other side to make it pop into place:

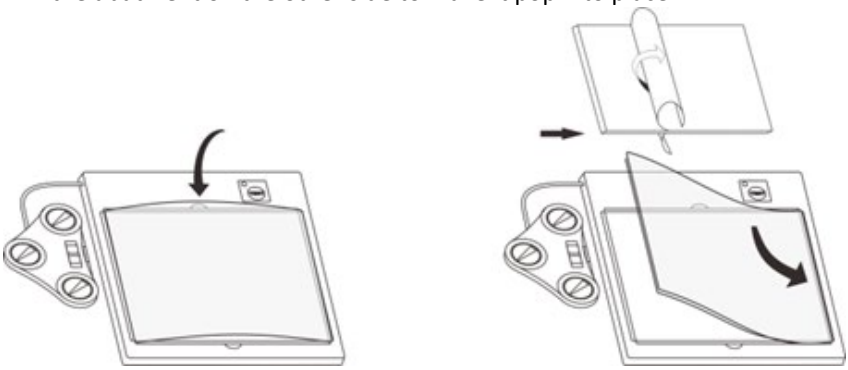

3.4.1 Troubleshooting

Problem	Possible cause	Solution
The dimming filter does not work or flickers	One of the protective lenses is dirty or damaged.	Clean or replace the lens in question.
	Dirty (obscured) light sensors (x4).	Clean the surface of the sensors in the filter housing.
	The welding current is too low.	Increase the sensitivity of the dimming filter.
The dimming filter responds too slowly.	The ambient temperature is too low.	Use the product only in the temperature range: -5 - +23 ° C.
Poor visibility	Outer or inner protective lens is dirty.	Clean or replace the lens with a new one.
	Inadequate outdoor lighting.	Enlighten the workplace.
	The dimming level is incorrectly set.	Change the darkening level.
The mask slides off the operator's head	Badly fitted headband.	Adjust the headband.

INSTRUCTIONS FOR THE SAFE DISPOSAL OF BATTERIES.
The devices are equipped with a CR2450 3V battery.
Remove used batteries from the unit in the same way you put them in.
Return the batteries to a unit responsible for their disposal.

DISPOSAL OF WASTE APPLIANCES
At the end of its useful life, this product should not be disposed of with normal household waste but should be taken to a collection point for the recycling of electrical and electronic equipment. This is indicated by the symbol on the product, operating instructions, or packaging. The materials used in this appliance are recyclable according to their marking. By reusing, recycling, or applying other forms of use of waste machines, you make a significant contribution to the protection of our environment.
Your local administration will provide you with information about the appropriate disposal point for used appliances.

Niniejsza Instrukcja obsługi została przetłumaczona przy użyciu tłumaczenia maszynowego. Dołożyliśmy wszelkich starań, aby zapewnić dokładność tłumaczenia, ale należy pamiętać, że tłumaczenia automatyczne nie są doskonałe i nie mają na celu zastąpienia tłumaczy. Oficjalna wersja Instrukcji obsługi jest w języku angielskim. Wszelkie różnice między wersją przetłumaczoną a oryginalną wersją angielską nie są prawnie wiążące. W przypadku pytań dotyczących dokładności tłumaczenia należy zapoznać się z wersją angielską, która jest oficjalnym odniesieniem. Więcej wersji językowych jest dostępnych na żądanie pod adresem info@expondo.com .

Dane techniczne

Opis parametrów	Wartość parametru	
Nazwa produktu	Hełm spawalniczy	Prawdziwy kolor hełm spawalniczy
Model	X-BASIC	COLOUR GLASS Y-100
Klasa optyczna	1/1/1/1/379 CE	1/2/1/2/379 CE
Rozmiar komory filtra [mm]	133x114x10	133x114x10
Aktywne pole widzenia [mm]	100x60	100x80
Poziom jasności	DIN4 / 5-9	DIN5-9
Stopień zacienienia	DIN4 / 5-9 / 9-13	
Czas przełączania [s]	1/25000	
Czas opóźnienia rozjaśniania [s]	0,2-1,0	0,14 - 0,85
Waga [kg]	0,6	
Wymiary [Szerokość x Długość x Wysokość; mm]	230x300x230	220x300x220
Zasilacz	Ogniwa słoneczne i bateria CR2450 (x1)	
Temperatura stosowania [°C]	-5 ~ +55	
Temperatura przechowywania [°C]	-20 ~ +70	
Ochrona IR/UV	Do DIN 16	Do DIN 16
Tryb szlifowania	√	
Tryb sprawdzania baterii	√	
Okres użytkowania filtra/hełmu spawalniczego [rok]	2	

Czas życia soczewki ochronnej [h]	6

1. Opis ogólny

Instrukcja ma na celu pomóc w bezpiecznym i niezawodnym użytkowaniu. Produkt jest zaprojektowany i wyprodukowany ściśle według specyfikacji technicznych, przy użyciu najnowszych technologii i komponentów, a także przy zachowaniu najwyższych standardów jakości.

PRZED ROZPOCZĘCIEM PRACY UWAŻNIE PRZECZYTAJ I ZROZUMIEJ TĘ INSTRUKCJĘ.

Aby zapewnić długą i niezawodną pracę urządzenia, należy je prawidłowo obsługiwać i konserwować, postępując zgodnie z wytycznymi zawartymi w niniejszej instrukcji obsługi. Dane techniczne i specyfikacje zawarte w niniejszej instrukcji są aktualne . Producent zastrzega sobie prawo do wprowadzania zmian w celu poprawy jakości. Biorąc pod uwagę postęp techniczny i możliwość redukcji hałasu, urządzenie zostało zaprojektowane i zbudowane w taki sposób, aby ryzyko wynikające z emisji hałasu zostało zredukowane do najniższego możliwego poziomu.

Wyjaśnienie symboli

	Produkt spełnia obowiązujące normy bezpieczeństwa.
	Przed użyciem przeczytaj instrukcję.
	Produkt nadający się do recyklingu.
	UWAGA! Szkodliwe promieniowanie z łuku spawalniczego.
	Załóż rękawice ochronne.
	Noś obuwie ochronne.

	Noś strój ochronny.
	UWAGA! Niebezpieczeństwo pożaru - materiał łatwopalny!
	Uwaga! Szkodliwe opary, niebezpieczeństwo zatrucia. Gazy i opary mogą być niebezpieczne dla zdrowia. Proces spawania wydziela gazy i opary spawalnicze. Wdychanie tych substancji może być niebezpieczne dla zdrowia.
	Uwaga! Gorąca powierzchnia może spowodować oparzenia!
	Należy używać maski spawalniczej z odpowiednim filtrem.

UWAGA! Rysunki w tej instrukcji mają charakter poglądowy i mogą różnić się w niektórych szczegółach od rzeczywistego wyglądu produktu.

2. Bezpieczeństwo użytkowania

UWAGA! Przeczytaj wszystkie ostrzeżenia i instrukcje dotyczące bezpieczeństwa. Nieprzestrzeganie ostrzeżeń i instrukcji może skutkować porażeniem prądem, pożarem i/lub poważnymi obrażeniami lub śmiercią.

Termin „urządzenie” lub „produkt” w ostrzeżeniach i opisie instrukcji odnosi się do: Kask spawalniczy, Kask spawalniczy w prawdziwym kolorze

UWAGA! Przed użyciem maski należy uważnie przeczytać instrukcję bezpieczeństwa.

2.1. Bezpieczeństwo w miejscu pracy

a) Utrzymuj miejsce pracy w czystości i dobrym oświetleniu. Nieporządek lub słabe oświetlenie mogą prowadzić do wypadków. Bądź przewidujący, obserwuj, co robisz i kieruj się zdrowym rozsądkiem podczas korzystania z urządzenia.
b) Jeśli masz jakiekolwiek wątpliwości co do działania produktu lub jego uszkodzenia, skontaktuj się z działem serwisu producenta.
c) Naprawy urządzenia mogą być wykonywane wyłącznie przez serwis producenta. Nie próbuj naprawiać produktu samodzielnie! W razie wątpliwości, czy produkt działa prawidłowo lub jest uszkodzony, skontaktuj się z serwisem technicznym producenta.
d) nie mogą przebywać dzieci ani osoby nieupoważnione . (Nieuwaga może spowodować utratę kontroli nad urządzeniem.)
e) Zachowaj tę instrukcję do użytku w przyszłości. Jeśli produkt ma zostać przekazany osobie trzeciej, przekaż go wraz z niniejszą instrukcją obsługi.
f) W przypadku jednoczesnego stosowania tego produktu z innymi urządzeniami należy stosować się również do pozostałych instrukcji użytkowania.
g) Maska nie chroni przed uderzeniami, w tym przed odpryskami ściernych tarcz.
h) Maska nie chroni przed skutkami wybuchów i czynnikami żrącymi.
i) Nigdy nie kładź maski na gorącej powierzchni.
j) Należy przestrzegać zaleceń producenta dotyczących zakresu temperatur podczas stosowania (patrz dane techniczne).



Pamiętaj! Dbaj o bezpieczeństwo dzieci i innych osób postronnych podczas obsługi sprzętu.

2.2.Bezpieczeństwo osobiste

a) Nie korzystaj z urządzenia, jeśli jesteś zmęczony, chory lub znajdujesz się pod wpływem alkoholu, narkotyków lub leków, które mogą upośledzać Twoją zdolność do obsługi urządzenia.
b) Urządzenie mogą obsługiwać osoby sprawne fizycznie, zdolne do jego obsługi i odpowiednio przeszkolone, które zapoznały się z niniejszą instrukcją obsługi i odbyły szkolenie w zakresie bezpieczeństwa i higieny pracy.
c) Podczas obsługi tego urządzenia należy zachować ostrożność i zdrowy rozsądek. Chwila nieuwagi podczas obsługi może spowodować poważne obrażenia ciała.
d) Używaj środków ochrony osobistej zgodnie z wymaganiami podczas obsługi urządzenia, jak określono w sekcji 1 wyjaśnienia symboli. Używanie odpowiednich, zatwierdzonych środków ochrony osobistej zmniejsza ryzyko obrażeń.

e) Nie przeceniaj swoich możliwości. Utrzymuj równowagę ciała i równowagę przez cały czas podczas pracy. Pozwala to na lepszą kontrolę maszyny w nieoczekiwanych sytuacjach.
f) Produkt nie jest zabawką. Dzieci należy obserwować, aby upewnić się, że nie bawią się urządzeniem.
g) Nie dotykaj urządzenia mokrymi lub wilgotnymi rękami.
h) Nie zanurzaj maski w wodzie.
i) Nie należy używać rozpuszczalników do czyszczenia okna ani całej maski spawalniczej.

2.3. Bezpieczne stosowanie produktu

a) Nieużywane urządzenie należy trzymać poza zasięgiem dzieci i osób nieznających urządzenia lub niniejszej instrukcji. Produkty są niebezpieczne, gdy są używane przez niedoświadczonych użytkowników.
b) Utrzymuj produkt w dobrym stanie technicznym. Przed każdym użyciem sprawdź, czy nie ma uszkodzeń ogólnych lub uszkodzeń ruchomych części (pęknięć części i podzespołów lub innych warunków, które mogą mieć wpływ na bezpieczną pracę urządzenia). W przypadku uszkodzenia zwróć urządzenie do naprawy przed użyciem.
c) Naprawy i konserwacja powinny być wykonywane przez wykwalifikowany personel, przy użyciu wyłącznie oryginalnych części zamiennych. Zapewni to bezpieczeństwo użytkowania.
d) Aby zapewnić integralność działania urządzenia, nie należy zdejmować fabrycznie zamontowanych pokryw ani odkręcać śrub.
e) Regularnie czyść urządzenie, aby zapobiec gromadzeniu się na nim stałych zanieczyszczeń.
f) Nie wolno manipulować urządzeniem w celu zmiany jego działania lub konstrukcji.
g) Automatyczna maska spawalnicza nie nadaje się do stosowania podczas spawania i cięcia laserowego oraz spawania i cięcia acetylenowo-tlenowego.
h) Jeżeli maska spawalnicza nie przyciemnia automatycznie łuku elektrycznego po jego zainicjowaniu, należy natychmiast przerwać spawanie i skontaktować się z serwisem producenta.
i) Nie otwieraj i nie modyfikuj filtrów samościemniających.
j) Nie wprowadzaj zmian/modyfikacji maski spawalniczej, które nie są opisane w instrukcji obsługi. Nie używaj części zamiennych, które nie są zawarte w tej instrukcji obsługi. Zmiany/modyfikacje maski spawalniczej, które nie są zgodne z instrukcją obsługi, mogą skutkować utratą gwarancji i skutkować zagrożeniem zdrowia, życia lub innymi stratami.
k) Chroń maskę przed płynami i brudem.

l) Przednią powierzchnię maski spawalniczej należy regularnie czyścić. Podczas czyszczenia należy używać szmat bez włosia i nie stosować rozpuszczalników. Czujniki i elementy światłoczułe muszą być zawsze czyste.
m) Wymień przednią płytę maski, jeśli jest pęknięta, porysowana lub uszkodzona w inny sposób.
n) Nie otwieraj zespołu osłony maski.
o) Materiały użyte w masce spawalniczej mogą wywołać reakcję alergiczną u operatora.
p) Stosowanie filtrów o zbyt wysokim stopniu ochrony (zbyt ciemnych) może być szkodliwe, ponieważ zmusza operatora do zbytniego zbliżenia się do źródła promieniowania i wdychania szkodliwych gazów.
q) Pracując na zewnątrz, w silnym świetle naturalnym, można używać filtra ochronnego o stopniu ochrony wyższym.
r) Podczas działania mogą występować inne czynniki, które są również ważne - ale trudno jest ocenić ich wpływ. Są to w szczególności :
    - Pozycjonowanie operatora względem promienia lub łuku. Na przykład, w zależności od tego, czy operator pochyla się nad spawanym przedmiotem, czy przyjmuje pozycję z wyciągniętymi ramionami, może być konieczna zmiana co najmniej jednego oznaczenia filtra.
    - Oświetlenie lokalne.
    - Czynnik ludzki.



UWAGA! Chociaż produkt został zaprojektowany tak, aby był bezpieczny i ma odpowiednie zabezpieczenia, a mimo dodatkowych funkcji bezpieczeństwa zapewnianych użytkownikowi, istnieje niewielkie ryzyko wypadku lub obrażeń podczas obchodzenia się z produktem. Zaleca się ostrożność i zdrowy rozsądek podczas korzystania z produktu.

3. Instrukcja użytkowania

Automatyczne maski spawalnicze są przeznaczone do ochrony twarzy i oczu przed odpryskami spawalniczymi, iskrami i szkodliwym promieniowaniem w normalnych warunkach spawania. Samościemniający się filtr przechodzi z jasnego na ciemny, gdy tylko rozpocznie się proces spawania.
Po zakończeniu spawania maska przełącza się w stan przezroczysty. Maska spawalnicza jest dostarczana w stanie gotowym do użycia, bez konieczności dodatkowej instalacji. Regulowane są jedynie uchwyt na głowę i reakcja filtra na

spawanie itp. Maski spawalnicze są przeznaczone do stosowania w metodach spawania MIG, MAG, TIG i MMA.

Za wszelkie szkody powstałe na skutek niewłaściwego użytkowania odpowiada operator.

3.1. Przegląd produktu

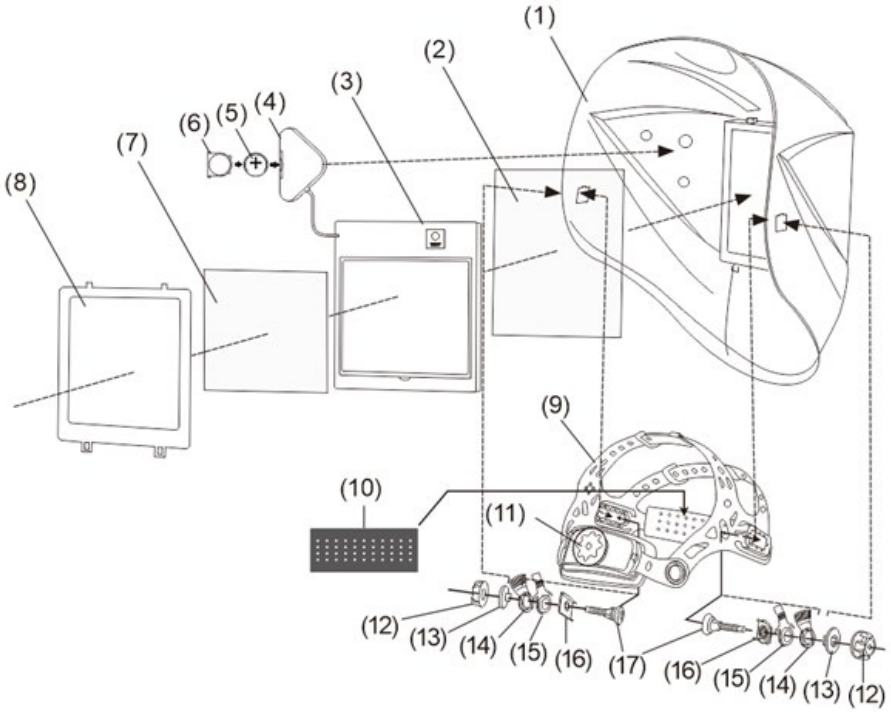

1) Maska (skorupa)
2) Zewnętrzna soczewka ochronna
3) Filtr automatyczny (ADF)
4) Moduł sterujący ściemnianiem
5) Bateria
6) Komora baterii
7) Soczewka ochronna wewnętrzna
8) Kieszeń na LCD
9) Kapitałka
10) Opaska przeciwpotna
11) Nakrętka regulacyjna
12) Nakrętka plastikowa
13) Nakrętka kontrolna

14) Pierwszy pierścień regulacji kąta
15) Drugi pierścień regulacji kąta
16) Nakrętka regulacji kąta
17) Śruba plastikowa
18) Czujniki światła (zdjęcie poniżej)



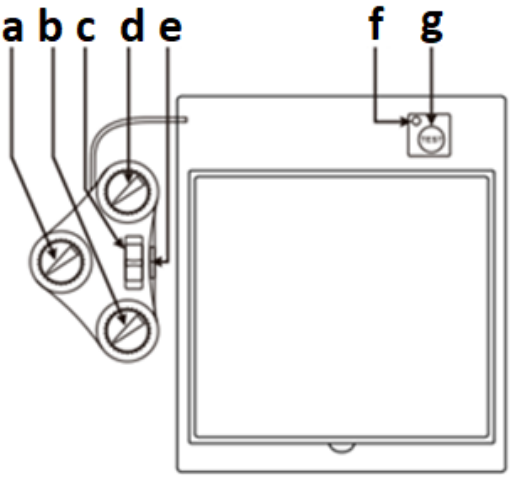

a. Regulator poziomu ściemniania
b. Regulator czułości
c. Przełącznik wyboru miejsca docelowego (szlifowanie-cięcie-spawanie)
d. Pokrętło regulacji opóźnienia reakcji filtra
e. Komora baterii

f. Wskaźnik niskiego poziomu naładowania baterii
g. Przycisk testu działania filtra

3.2. Przygotowanie do operacji

MONTAŻ URZĄDZENIA

UWAGA: przed użyciem produktu należy uważnie przeczytać instrukcję bezpieczeństwa, gdyż ze względów bezpieczeństwa nie wolno używać niesprawnego produktu!

Produkt dostarczany jest w stanie zmontowanym, jednak przed użyciem należy:

- Zdejmij folię ochronną z soczewek zewnętrznych i wewnętrznych.
- Dostosuj go do wymagań procesu roboczego i indywidualnych potrzeb operatora.
- Sprawdź, czy bateria zainstalowana w filtrze jest sprawna. Wkład filtra wystarcza na ok. 5000 godzin pracy zasilany baterią i ogniwami słonecznymi - jeśli zapali się kontrolka niskiego poziomu naładowania baterii (f), filtr może działać nieprawidłowo, dlatego zużytą baterię należy natychmiast wymienić.

3.3. Praca z urządzeniem

3.3.1 Regulacja czułości filtra (SENSITIVITY)

Czułość filtra ADF należy dostosować do procesu spawania i oświetlenia w miejscu pracy.

- Niska czułość („Lo") nadaje się do spawania dużym natężeniem prądu i w miejscach o dużym natężeniu naturalnego światła słonecznego.
- Średnia czułość (około połowy skali) jest odpowiednia do większości prac spawalniczych zarówno wewnątrz, jak i na zewnątrz budynków.
- Wysoka czułość („Hi") przeznaczona jest do spawania niskim natężeniem prądu i w obszarach o słabym oświetleniu, w szczególności do spawania łukiem argonowym niskim natężeniem prądu.

3.3.2 Test działania soczewki (ADF)

- Ustaw poziom przyciemnienia filtra „SHADE" z dostępnego zakresu (a).
- Naciśnij przycisk testu działania obiektywu (g) i sprawdź, czy przyciemni się.

- Zwolnij przycisk testu działania soczewki (g) i sprawdź, czy soczewka się rozjaśni.

3.3.3 Tryb szlifowania (GRIND)

Produkt może być również używany do ochrony twarzy operatora podczas szlifowania. Obrócenie przełącznika wyboru miejsca docelowego (c) do pozycji „GRIND" (szlifowanie) dezaktywuje automatyczne przyciemnianie filtra, jeśli podczas pracy pojawią się jasne iskry.

3.3.4 Ustawianie czasu opóźnienia reakcji obiektywu (DELAY)

Można ustawić czas opóźnienia, po którym soczewka całkowicie się rozjaśni po zakończeniu spawania. Dostępny zakres jest dostosowany do większości operacji spawalniczych.

- Minimalny czas opóźnienia reakcji w zakresie ok. 0,1-0,2 s (w zależności od modelu) przewidziany jest do zgrzewania punktowego.
- Maksymalny czas opóźnienia reakcji wynoszący 0,85-1,0 s (w zależności od modelu) przeznaczony jest do spawania dużym natężeniem prądu lub w przypadku wytwarzania intensywnego światła widzialnego.

3.3.5 Regulacja opaski na głowę

Prawidłowe dopasowanie opasek ma wpływ na ergonomię i bezpieczeństwo operatora.

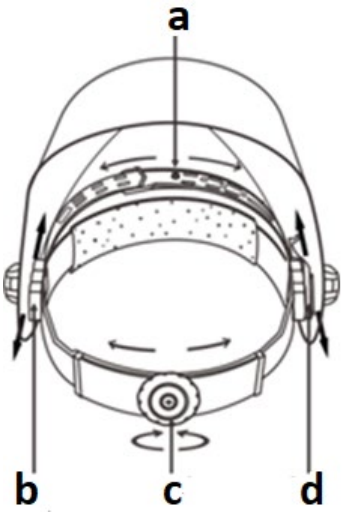

a) Dopasuj opaskę do odpowiedniej głębokości produktu na głowie, aby zapewnić równowagę i stabilność.

b) Regulacja odległości soczewki od twarzy. Aby wyregulować, ustaw śrubę ustalającą w innym otworze, przesuwając ją do przodu lub do tyłu i ponownie dokręcając - obie strony powinny być identycznie wyrównane, aby zapewnić operatorowi odpowiednią widoczność.
c) Pokrętło umożliwiające dopasowanie średnicy opaski do obwodu głowy.
d) Podajnik płyty segmentowej z innym otworem pozycjonującym, aby dostosować kąt okna, aby uzyskać wyraźny widok. Liczby na suwakach regulacyjnych wskazują odpowiednią pozycję, dzięki czemu obie strony można regulować w równym stopniu.

3.4. Czyszczenie i konserwacja

a) Do czyszczenia powierzchni należy używać wyłącznie środków czyszczących nie powodujących korozji.
b) Przechowywać urządzenie w suchym i chłodnym miejscu, chronić przed wilgocią i bezpośrednim działaniem promieni słonecznych.
c) Nie wolno spryskiwać urządzenia strumieniem wody ani zanurzać go w wodzie.
d) Upewnij się, że woda nie przedostaje się przez otwory wentylacyjne w obudowie.
e) Przeprowadzaj regularne kontrole urządzenia, sprawdzaj jego stan techniczny i wykrywaj wszelkie uszkodzenia .
f) Do czyszczenia należy używać miękkiej ściereczki.
g) Nie pozostawiaj baterii w urządzeniu, jeśli nie będzie ono używane przez dłuższy czas.
h) Do czyszczenia nie należy używać ostrych i/lub metalowych przedmiotów (np. szczotki drucianej lub metalowej szpatułki), ponieważ mogą one uszkodzić powierzchnię materiału, z którego wykonane jest urządzenie.
i) Regularnie czyść soczewki i ogniwa słoneczne – najlepiej miękką, nie zadrukowaną chusteczką lub bawełnianą ściereczką (np. z mikrofibry) z dodatkiem alkoholu (np. izopropanolu).
j) Do czyszczenia wnętrza produktu i opaski należy używać wyłącznie naturalnych detergentów.
k) Wymiana baterii:
   Aby wymienić baterię, wysuń szufladę baterii znajdującą się w module sterowania filtrem (wewnątrz maski). Bateria znajduje się w tej szufladzie. Wyjmij zużytą baterię, włóż nową na jej miejsce i włóż szufladę z powrotem:





WAŻNE: Podczas montażu baterii należy zwrócić uwagę na prawidłową biegunowość, tzn. biegun dodatni (+) powinien być skierowany do wewnętrznej strony maski.

Po zamontowaniu akumulatora należy sprawdzić działanie filtra wykonując test (g) - patrz poprzednia sekcja.

l) Regularnie wymieniaj zewnętrzne i wewnętrzne soczewki ochronne.

- Wymiana soczewki zewnętrznej - lekko naciśnij zatrzask i przesuń blokadę (a) od przodu do tyłu, a następnie ściśnij, aby wyjąć uchwyt wkładki (b). Wyjmij soczewkę ochronną z uchwytu i wymień ją na nową, pamiętając o zdjęciu z niej folii ochronnej. Wsuń 2 gniazda w spód uchwytu wkładki:

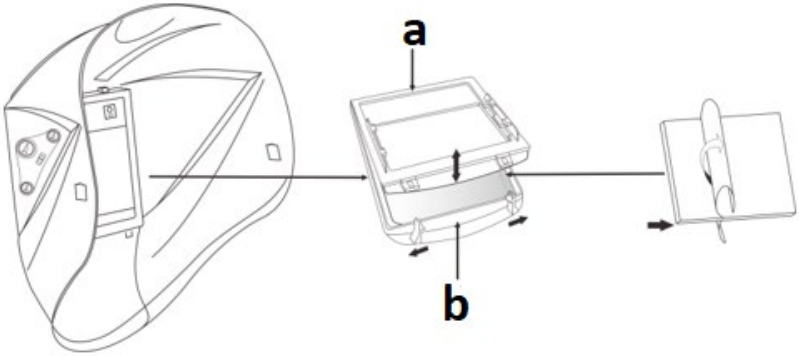

- Wymiana soczewki wewnętrznej - aby wyjąć soczewkę wewnętrzną, pociągnij za górny róg. Zamontuj nową soczewkę ochronną dopiero po usunięciu folii ochronnej. Włóż krawędź soczewki pod zaczep z boku i lekko wygnij soczewkę w środkowej części, a następnie umieść jej przeciwną stronę do poprzedniej pod zaczepem z drugiej strony, aby wskoczyła na swoje miejsce:

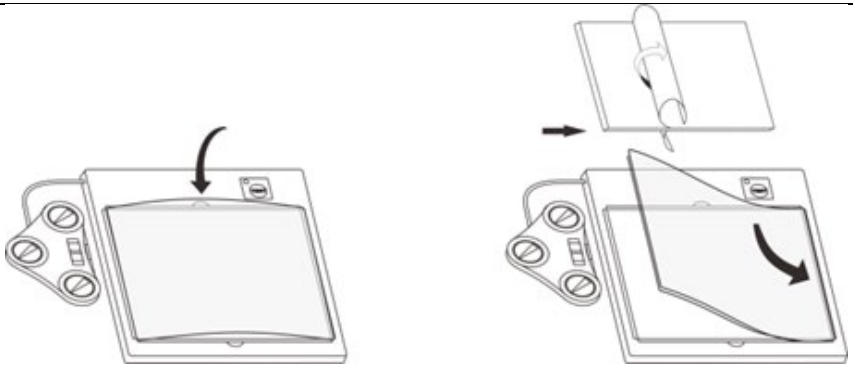

3.4.1 Rozwiązywanie problemów

Problem	Możliwa przyczyna	Rozwiązanie
Filtr przyciemniający nie działa lub migocze	Jedna z soczewek ochronnych jest brudna lub uszkodzona.	Wyczyść lub wymień soczewkę, której dotyczy problem.
	Zabrudzone (zasłonięte) czujniki światła (x4).	Wyczyść powierzchnię czujników w obudowie filtra.
	Prąd spawania jest zbyt niski.	Zwiększ czułość filtra przyciemniającego.
Filtr przyciemniający reaguje zbyt wolno.	Temperatura otoczenia jest zbyt niska.	Stosować produkt wyłącznie w zakresie temperatur: -5 - +23 °C.
Słaba widoczność	Soczewka ochronna zewnętrzna lub wewnętrzna jest zabrudzona.	Wyczyść lub wymień soczewkę na nową.
	Niewystarczające oświetlenie zewnętrzne.	Rozjaśnij miejsce pracy.
	Poziom ściemniania jest ustawiony nieprawidłowo.	Zmień poziom przyciemnienia.
Maska zsuwa się z głowy operatora	Źle dopasowana opaska.	Dopasuj opaskę.

INSTRUKCJA BEZPIECZNEGO UTYLIZOWANIA BATERII.
Urządzenia wyposażone są w baterię CR2450 3V.
Wyjmij zużyte baterie z urządzenia w taki sam sposób, w jaki je zamontowałeś.
Baterie należy zwrócić do jednostki odpowiedzialnej za ich utylizację.

UTYLIZACJA ODPADÓW AGD

Po zakończeniu okresu użytkowania produktu nie należy wyrzucać go razem z normalnymi odpadami domowymi, ale należy go oddać do punktu zbiórki w celu recyklingu sprzętu elektrycznego i elektronicznego. Jest to oznaczone symbolem na produkcie, instrukcji obsługi lub opakowaniu. Materiały użyte w tym urządzeniu nadają się do recyklingu zgodnie z ich oznaczeniem. Poprzez ponowne wykorzystanie, recykling lub inne formy wykorzystania zużytych maszyn, wnosisz znaczący wkład w ochronę naszego środowiska.

Informacje na temat właściwego punktu utylizacji zużytego sprzętu AGD można uzyskać w lokalnej administracji .

Tato uživatelská příručka byla přeložena pomocí strojového překladu. Vynaložili jsme veškeré úsilí, abychom zajistili přesnost překladu, ale upozorňujeme, že automatické překlady nejsou dokonalé a nemají nahradit lidské překladatele. Oficiální verze uživatelské příručky je v angličtině. Jakékoli rozdíly mezi přeloženou verzí a originální angličtinou nejsou právně závazné. Máte-li jakékoli dotazy ohledně přesnosti překladu, obraťte se na anglickou verzi, která je oficiální referencí. Další jazykové verze jsou k dispozici na vyžádání na adrese info@expondo.com .

Technické údaje

Popis parametru	Hodnota parametru	
Název produktu	Svářečská helma	Skutečné barvy svářečská helma
Model	X-BASIC	COLOUR GLASS Y-100
Optická třída	1/1/1/1/379 CE	1/2/1/2/379 CE
Velikost filtrační přihrádky [mm]	133 × 114 × 10	133 × 114 × 10
Aktivní zorné pole [mm]	100 × 60	100 × 80
Úroveň jasu	DIN 4 / 5-9	DIN 5-9
Stupeň stínu	DIN 4 / 5-9 / 9-13	
Doba přepínání [s]	1/25000	
Doba zpoždění rozjasnění [s]	0,2–1,0	0,14 - 0,85
Hmotnost [kg]	0,6	
Rozměry [šířka x délka x výška; mm]	230 × 300 × 230	220 × 300 × 220
Napájení	Solární články a baterie CR2450 (x1)	
Aplikační teplota [˚C]	-5 ~ +55	
Skladovací teplota [˚C]	-20 ~ +70	
Ochrana před infračerveným/UV zářením	Až do DIN 16	Až do DIN 16
Režim broušení	√	
Režim kontroly baterie	√	
Životnost filtru/svářecí kukly [rok]	2	
Životnost krycí čočky [h]	6	

1. Obecný popis

Tato příručka má napomoci bezpečnému a spolehlivému používání. Produkt je navržen a vyroben přesně v souladu s technickými specifikacemi s využitím nejmodernějších technologií a komponentů a při dodržování nejvyšších standardů kvality.

PŘED ZAHÁJENÍM PRÁCE SI POZORNĚ PŘEČTĚTE A POCHOPTE JI.

Aby byl zajištěn dlouhý a spolehlivý provoz zařízení, dbejte na jeho řádný provoz a údržbu podle pokynů v tomto návodu k obsluze. Technické údaje a specifikace v tomto návodu jsou aktuální . Výrobce si vyhrazuje právo provádět změny za účelem zlepšení kvality. S ohledem na technický pokrok a možnosti snížení hluku je jednotka navržena a vyrobena tak, aby rizika vyplývající z emisí hluku byla snížena na nejnižší možnou úroveň.

Vysvětlení symbolů

	Výrobek splňuje platné bezpečnostní normy.
	Před použitím si přečtěte návod k použití.
	Recyklovatelný produkt.
	POZOR! Škodlivé záření ze svařovacího oblouku.
	Používejte ochranné rukavice.
	Noste ochrannou obuv.
	Noste ochranný oblek.
	POZOR! Nebezpečí požáru - hořlavý materiál!

	Pozor! Škodlivé výpary, nebezpečí otravy. Plyny a výpary mohou být nebezpečné pro vaše zdraví. Při svařování vznikají svařovací plyny a výpary. Vdechování těchto látek může být nebezpečné pro zdraví.
	Pozor! Horký povrch může způsobit popáleniny!
	Používejte svářečskou masku s vhodným filtrem.



POZOR! Obrázky v této příručce jsou pouze ilustrativní a v některých detailech se mohou lišit od skutečného vzhledu produktu.

2. Bezpečnost použití

**POZOR!** Přečtěte si všechna bezpečnostní varování a pokyny. Nedodržení varování a pokynů může vést k úrazu elektrickým proudem, požáru a/nebo vážnému zranění či smrti.

Termín „zařízení“ nebo „výrobek“ v upozorněních a popisu návodu označuje:
Svářečská kukla, Svářečská kukla v pravých barvách

**POZOR!** Před použitím masky si pečlivě přečtěte bezpečnostní pokyny.

2.1. Bezpečnost na pracovišti

a) Udržujte pracovní prostor uklizený a dobře osvětlený. Nepořádek nebo špatné osvětlení může vést k nehodám. Buďte předvídaví, sledujte, co děláte, a při používání zařízení používejte zdravý rozum.
b) Pokud máte jakékoli pochybnosti o tom, zda výrobek funguje správně, nebo zda je poškozen, obraťte se na servisní oddělení výrobce.
c) Opravy zařízení smí provádět pouze servis výrobce. Nepokoušejte se výrobek opravovat sami! V případě pochybností o správné funkci výrobku nebo zjištění poškození se obraťte na technický servis výrobce.

d) Děti ani neoprávněné osoby nesmí být v pracovním prostoru. (Nepozornost může vést ke ztrátě kontroly nad jednotkou.)
e) Uschovejte si tento návod k použití pro budoucí použití. Pokud má být výrobek předán třetí straně, předejte jej spolu s tímto návodem k použití.
f) Při používání tohoto produktu společně s jinými zařízeními dodržujte také další pokyny k použití.
g) Maska nechrání před hrozbou nárazu, včetně rozstřiku brusného kotouče.
h) Maska nechrání před účinky výbuchů nebo korozivních látek.
i) Nikdy nepokládejte masku na horký povrch.
j) Dodržujte pokyny výrobce týkající se teplotního rozsahu během používání (viz technické údaje).



Pamatujte! Při obsluze zařízení dbejte na bezpečnost dětí a ostatních přihlížejících.

2.2.Osobní bezpečnost

a) Nepoužívejte toto zařízení, pokud jste unavení, nemocní nebo pod vlivem alkoholu, drog či léků, které by mohly ovlivnit vaši schopnost zařízení obsluhovat.
b) Jednotku smí obsluhovat osoby , které jsou fyzicky způsobilé, schopné ji obsluhovat a odpovídajícím způsobem vyškolené, a které si přečetly tento návod k obsluze a byly proškoleny v oblasti bezpečnosti a ochrany zdraví při práci.
c) Při obsluze tohoto zařízení buďte opatrní a dbejte zdravého rozumu. Chvilka nepozornosti během provozu může vést k vážnému zranění.
d) Při provozu jednotky používejte osobní ochranné prostředky dle pokynů v kapitole 1 vysvětlení symbolů. Používání vhodných, schválených osobních ochranných prostředků snižuje riziko zranění.
e) Nepřeceňujte své schopnosti. Během provozu neustále udržujte rovnováhu a rovnováhu těla . To umožňuje lepší kontrolu nad strojem v neočekávaných situacích.
f) Výrobek není hračka. Děti by měly být pod dohledem, aby si se spotřebičem nehrály.
g) Nedotýkejte se zařízení mokrýma nebo vlhkýma rukama.
h) Neponořujte masku do vody.
i) K čištění okénka ani celé svářečské masky nepoužívejte rozpouštědla.

2.3.Bezpečné používání produktu

a) spotřebič uchovávejte mimo dosah dětí a osob, které nejsou se spotřebičem seznámeny nebo nejsou s tímto návodem k obsluze obeznámeny. Výrobky jsou nebezpečné, pokud je používají nezkušení uživatelé.
b) Udržujte výrobek v dobrém provozním stavu. Před každým použitím zkontrolujte, zda nedošlo k obecnému poškození nebo poškození pohyblivých částí (praskliny v dílech a součástech nebo jakékoli jiné poškození, které by mohlo ovlivnit bezpečný provoz zařízení). V případě poškození vraťte zařízení před použitím k opravě.
c) Opravy a údržbu by měl provádět kvalifikovaný personál s použitím pouze originálních náhradních dílů. Tím bude zajištěna bezpečnost používání.
d) Aby byla zajištěna navržená provozní integrita zařízení, neodstraňujte kryty instalované z výroby ani nepovolujte šrouby.
e) Přístroj pravidelně čistěte, abyste zabránili trvalému usazování nečistot.
f) Nemanipulujte se zařízením, abyste změnili jeho výkon nebo design.
g) Automatická svářečská maska není vhodná pro použití při laserovém svařování/řezání a svařování/řezání acetylen-kyslíkovou směsí.
h) Pokud svářečská maska po spuštění automaticky neztmaví elektrický oblouk, okamžitě přestaňte svařování a obraťte se na servis výrobce.
i) Samozatemňovací filtry neotevírejte ani s nimi nemanipulujte.
j) Neprovádějte změny/úpravy svářečské masky, které nejsou popsány v návodu k obsluze. Nepoužívejte náhradní díly, které nejsou uvedeny v tomto návodu k obsluze. Změny/úpravy svářečské masky, které nejsou v souladu s návodem k obsluze, mohou vést ke ztrátě záruky a mohou mít za následek ohrožení zdraví, života nebo jiné ztráty.
k) Chraňte masku před tekutinami a nečistotami.
l) Přední povrch svářečské masky by měl být pravidelně čištěn. Používejte k tomu hadry bez chlupů a nepoužívejte rozpouštědla. Snímače a fotocitlivé prvky musí být vždy čisté.
m) Vyměňte přední masku, pokud je prasklá, poškrábaná nebo jinak poškozená.
n) Neotevírejte sestavu závěru masky.
o) Materiály použité ve svářečské masce mohou u obsluhy způsobit alergickou reakci.
p) Používání filtrů s příliš vysokým stupněm ochrany (příliš tmavých) může být škodlivé, protože nutí obsluhu přiblížit se příliš blízko ke zdroji záření a vdechovat škodlivé plyny.
q) Při práci venku v silném přirozeném světle je možné použít ochranný filtr s o stupeň vyšším stupněm ochrany.
r) Během provozu mohou existovat i další důležité faktory, jejichž dopad je však obtížné posoudit. Jsou to zejména :
    - Umístění obsluhy vzhledem k poloměru nebo oblouku. Například v závislosti na tom, zda se obsluha naklání nad svařovaný objekt nebo zaujímá polohu s nataženýma rukama, může být nutné změnit alespoň jedno označení filtru.

- Místní osvětlení.
- Lidský faktor.



POZOR! Přestože byl výrobek navržen tak, aby byl bezpečný, má dostatečná ochranná opatření a i přes dodatečné bezpečnostní prvky poskytované uživateli, stále existuje mírné riziko nehody nebo zranění při manipulaci s výrobkem. Při používání výrobku se doporučuje opatrnost a zdravý rozum.

3. Návod k použití

Automatické svářečské masky jsou navrženy tak, aby za normálních svařovacích podmínek chránily obličej a oči před rozstřikem, jiskrami a škodlivým zářením. Samozatmavovací filtr se ihned po zahájení svařování změní ze světlého na tmavý. Po dokončení svařování se maska přepne do průhledného stavu. Svářečská maska se dodává připravená k použití bez nutnosti další instalace. Nastavitelný je pouze držák hlavice a reakce filtru na svařovací práci atd. Svářečské masky jsou určeny pro použití metodami svařování MIG, MAG, TIG a MMA.

Provozovatel je odpovědný za jakékoli škody způsobené nesprávným použitím.

3.1. Přehled produktů

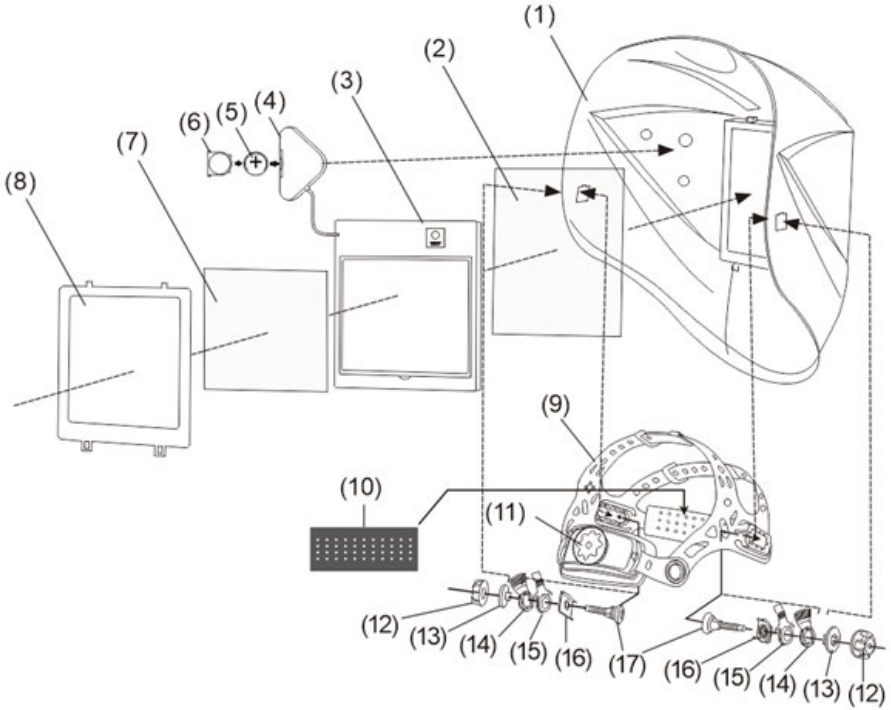

1) Maska (skořápka)
2) Vnější ochranná čočka
3) Automatický filtr (ADF)
4) Modul řízení stmívání
5) Baterie
6) Přihrádka na baterie
7) Vnitřní ochranná čočka
8) Kapsa na LCD displej
9) Čelenka
10) Potítko
11) Seřizovací matice
12) Plastový uzávěr
13) Kontrolní matice
14) První kroužek pro nastavení úhlu
15) Druhý kroužek pro nastavení úhlu
16) Matice pro nastavení úhlu
17) Plastový šroub
18) Světelné senzory (obrázek níže)



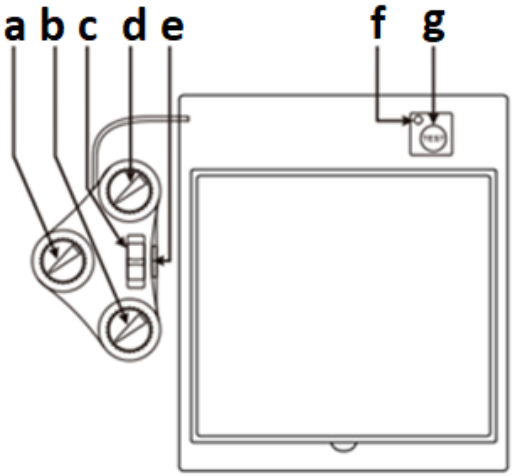

a. Regulátor úrovně stmívání
b. Regulátor citlivosti
c. Přepínač volby cíle (broušení-řezání-svařování)
d. Knoflík pro nastavení zpoždění odezvy filtru
e. Přihrádka na baterie
f. Indikátor slabé baterie
g. Tlačítko pro testování provozu filtru

3.2. Příprava na operaci

MONTÁŽ ZAŘÍZENÍ

POZOR: Před použitím výrobku si pečlivě přečtěte bezpečnostní pokyny, protože vadný výrobek se z bezpečnostních důvodů nesmí používat!

Výrobek je dodáván smontovaný, ale před použitím:

- Odstraňte ochrannou fólii z vnějších a vnitřních čoček.
- Upravte jej podle požadavků pracovního procesu a individuálních potřeb obsluhy.
- Zkontrolujte, zda je baterie vložená do filtru funkční. Filtrační patrona vydrží přibližně 5 000 provozních hodin, je-li napájena z baterie a solárních článků – pokud se rozsvítí kontrolka slabé baterie (f), filtr pravděpodobně nefunguje správně, proto je třeba opotřebovanou baterii okamžitě vyměnit.

3.3. Práce se zařízením

3.3.1 Nastavení citlivosti filtru (SENSITIVITY)

Citlivost filtru ADF by měla být upravena podle svařovacího procesu a osvětlení na pracovišti.

- Nízká citlivost („Lo“) je vhodná pro svařování s vysokým proudem a v oblastech s dostatkem přirozeného slunečního záření.
- Střední citlivost (přibližně polovina stupnice) je vhodná pro většinu svařování v interiéru i exteriéru.
- Vysoká citlivost („Hi“) je určena pro svařování nízkým proudem a pro oblasti se slabým osvětlením, zejména pro svařování argonovým obloukem s nízkým proudem.

3.3.2 Test funkce objektivu (ADF)

- Nastavte úroveň stmívání filtru „SHADE“ z dostupného rozsahu (a).
- Stiskněte tlačítko pro testování funkce objektivu (g) a zkontrolujte, zda se ztlumí.
- Uvolněte tlačítko pro test objektivu (g) a zkontrolujte, zda se objektiv zjasní.

3.3.3 Režim broušení (GRIND)

Produkt lze také použít k ochraně obličeje obsluhy při broušení. Otočením přepínače volby cíle (c) do polohy „GRIND“ (broušení) se deaktivuje automatické stmívání filtru, pokud se během provozu objeví jasné jiskry.

3.3.4 Nastavení zpoždění odezvy objektivu (DELAY)

Je možné nastavit dobu zpoždění, po které se čočka po dokončení svařování plně rozjasní. Dostupný rozsah je přizpůsoben většině svařovacích operací.

- Minimální doba zpoždění odezvy v rozsahu cca 0,1-0,2 s (v závislosti na modelu) je určena pro bodové svařování.
- Maximální doba zpoždění odezvy 0,85–1,0 s (v závislosti na modelu) je určena pro svařování s vysokým proudem nebo při produkci intenzivního viditelného světla.

3.3.5 Nastavení hlavového mostu

Správné nastavení hlavových pásků ovlivňuje ergonomii a bezpečnost obsluhy.

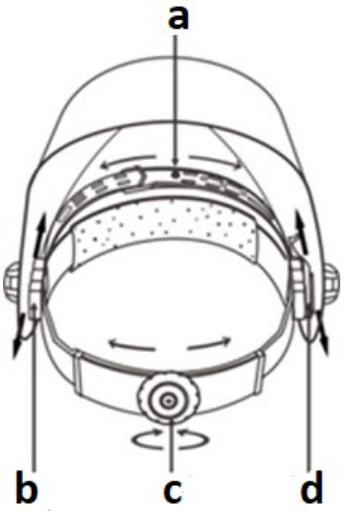

a) Upravte pásek na vhodnou hloubku produktu na hlavě, abyste zajistili rovnováhu a stabilitu.
b) Nastavení vzdálenosti čočky od obličeje. Pro nastavení nasaďte stavěcí šroub do jiného otvoru jeho posunutím dopředu nebo dozadu a opětovným utažením – obě strany by měly být pro správnou viditelnost obsluhy identicky zarovnány.
c) Knoflík pro nastavení průměru pásku vzhledem k obvodu hlavy.
d) Segmentový posuvný plech s dalším polohovacím otvorem pro nastavení úhlu okna pro jasný výhled. Čísla na nastavovacích posuvnících označují odpovídající polohu, takže lze nastavit obě strany stejně.

3.4. Čištění a údržba

a) K čištění povrchů používejte pouze neagresivní čisticí prostředky.

b) Přístroj skladujte na suchém a chladném místě chráněném před vlhkostí a přímým slunečním zářením.
c) Nestříkejte na jednotku proudem vody ani ji neponořujte do vody.
d) Ujistěte se, že větracími otvory v krytu neproniká voda.
e) Provádějte pravidelné kontroly jednotky, zda není poškozená a zda nedošlo k jejímu poškození .
f) K čištění použijte měkký hadřík.
g) Nenechávejte baterie v přístroji, pokud jej nebudete delší dobu používat.
h) K čištění nepoužívejte ostré a/nebo kovové předměty (např. drátěný kartáč nebo kovovou špachtli), protože by mohly poškodit povrch spotřebiče.
i) Pravidelně čistěte čočku a solární články – nejlépe měkkým nepotištěným ubrouskem nebo bavlněným hadříkem (např. z mikrovlákna) a alkoholem (např. isopropanolem).
j) K čištění vnitřku výrobku a čelenky používejte pouze přírodní čisticí prostředky.
k) Výměna baterie:
Chcete-li vyměnit baterii, vysuňte zásuvku pro baterii, která se nachází v modulu ovládání filtru (na vnitřní straně masky). Baterie se nachází v této zásuvce. Vyjměte použitou baterii, vložte na její místo novou a zásuvku vložte zpět:




DŮLEŽITÉ: Při instalaci baterie dbejte na správnou polaritu, tj. kladný pól (+) by měl směřovat dovnitř masky.
Po instalaci baterie zkontrolujte funkci filtru provedením testu (g) – viz předchozí část.
l) Pravidelně vyměňujte vnější i vnitřní ochranné čočky.
- Výměna vnější čočky - lehce stiskněte západku a posuňte zámek (a) zepředu dozadu, poté stiskněte pro vyjmutí držáku vložky (b). Vyjměte ochrannou čočku z držáku a nahraďte ji novou, nezapomeňte z ní odstranit ochrannou fólii. Zasuňte 2 drážky do spodní části držáku vložky:

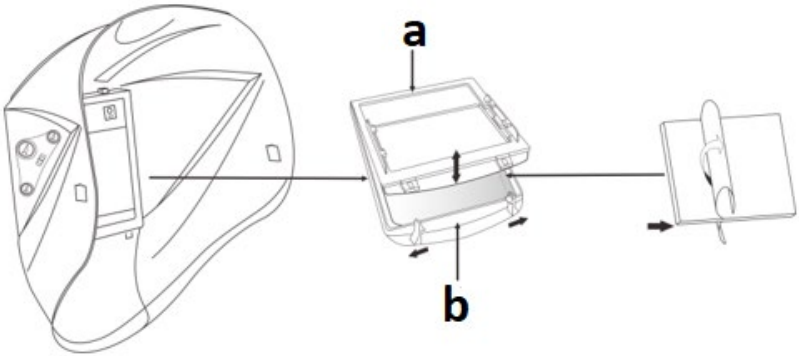

- Výměna vnitřní čočky - k vyjmutí vnitřní čočky zatáhněte za horní roh. Novou ochrannou čočku upevněte až po odstranění ochranné fólie. Okraj čočky vložte pod doraz na boku a čočku v prostřední části lehce ohněte a její opačnou stranu než předchozí umístěte pod doraz na druhé straně, aby zacvakla na místo:

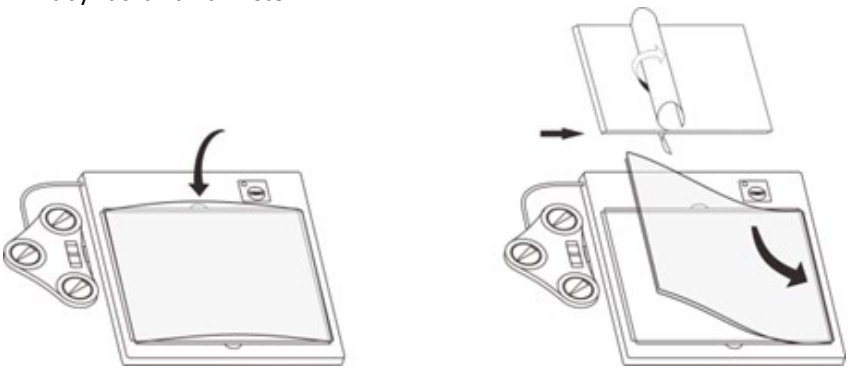

3.4.1 Řešení problémů

Problém	Možná příčina	Řešení
Stmívací filtr nefunguje nebo bliká	Jedna z ochranných čoček je znečištěná nebo poškozená.	Vyčistěte nebo vyměňte danou čočku.
	Znečištěné (zakryté) světelné senzory (4x).	Vyčistěte povrch senzorů v pouzdře filtru.
	Svařovací proud je příliš nízký.	Zvyšte citlivost stmívacího filtru.
Stmívací filtr reaguje příliš pomalu.	Okolní teplota je příliš nízká.	Výrobek používejte pouze v teplotním rozmezí: -5 až +23 ˚C.
Špatná viditelnost	Vnější nebo vnitřní ochranná čočka je znečištěná.	Vyčistěte nebo vyměňte čočku za novou.
	Nedostatečné venkovní osvětlení.	Osvětlete pracoviště.
	Úroveň stmívání je nesprávně nastavená.	Změňte úroveň ztmavení.
Maska sklouzne operátorovi z hlavy	Špatně nasazená čelenka.	Upravte si hlavový most.

POKYNY PRO BEZPEČNOU LIKVIDACI BATERIÍ.
Zařízení jsou vybavena baterií CR2450 3V.
Vyjměte použité baterie z přístroje stejným způsobem, jakým jste je vložili.
Baterie vraťte do zařízení, které je odpovědné za jejich likvidaci.

LIKVIDACE ODPADŮ ZE SPOTŘEBIČŮ
Po skončení své životnosti by tento výrobek neměl být likvidován s běžným domovním odpadem, ale měl by být odevzdán na sběrném místě pro recyklaci elektrických a elektronických zařízení. Toto je označeno symbolem na výrobku, v návodu k obsluze nebo na obalu. Materiály použité v tomto spotřebiči jsou recyklovatelné v souladu s jejich označením. Opětovným použitím, recyklací nebo jinými formami využití odpadních strojů významně přispíváte k ochraně našeho životního prostředí.
Váš místní úřad vám poskytne informace o vhodném místě pro likvidaci použitých spotřebičů .

Ce manuel d'utilisation a été traduit automatiquement. Nous avons tout mis en œuvre pour garantir l'exactitude de la traduction, mais veuillez noter que les traductions automatiques ne sont pas parfaites et ne visent pas à remplacer les traducteurs humains. La version officielle du manuel d'utilisation est en anglais. Toute différence entre la version traduite et la version originale en anglais n'a aucune valeur juridique. Pour toute question concernant l'exactitude de la traduction, veuillez vous référer à la version anglaise, qui fait foi. D'autres versions sont disponibles sur demande à l'adresse info@expondo.com .

Données techniques

Description des paramètres	Valeur du paramètre	
Nom du produit	casque de soudage	Vraie couleur casque de soudage
Modèle	X-BASIC	COLOUR GLASS Y-100
Classe d'optique	1/1/1/1/379 CE	1/2/1/2/379 CE
Taille du compartiment du filtre [mm]	133 x 114 x 10	133 x 114 x 10
Champ de vision actif [mm]	100 x 60	100 x 80
Niveau de luminosité	DIN 4 / 5-9	DIN 5-9
Le degré d'ombre	DIN 4 / 5-9 / 9-13	
Temps de commutation [s]	1/25000	
Délai d'éclaircissement [s]	0,2-1,0	0,14 - 0,85
Poids [kg]	0,6	
Dimensions [Largeur x Longueur x Hauteur ; mm]	230 x 300 x 230	220 x 300 x 220
Alimentation électrique	Cellules solaires et pile CR2450 (x1)	
Température d'application [° C]	-5 ~ +55	
Température de stockage [° C]	-20 ~ +70	
Protection IR / UV	Jusqu'à DIN 16	Jusqu'à DIN 16
Mode de broyage	√	
Mode de vérification de la batterie	√	
Durée de vie du filtre/casque de soudage [année]	2	
Durée de vie de la lentille de protection [h]	6	

1. Description générale

Ce manuel est destiné à vous aider à utiliser ce produit en toute sécurité et fiabilité. Il est conçu et fabriqué selon les spécifications techniques les plus strictes, en utilisant les technologies et composants les plus récents et en respectant les normes de qualité les plus strictes.

LISEZ ET COMPRENEZ ATTENTIVEMENT CE MANUEL AVANT DE COMMENCER LE TRAVAIL.

Pour garantir un fonctionnement fiable et durable de l'appareil, veillez à l'utiliser et à l'entretenir correctement en suivant les instructions de ce manuel d'utilisation. Les données techniques et spécifications de ce manuel sont à jour . Le fabricant se réserve le droit d'apporter des modifications pour améliorer la qualité. Tenant compte des progrès techniques et des possibilités de réduction du bruit, l'appareil est conçu et fabriqué de manière à réduire au maximum les risques liés aux émissions sonores.

Explication des symboles

CE	Le produit est conforme aux normes de sécurité applicables.
	Lire le manuel avant utilisation.
	Produit recyclable.
	ATTENTION ! Rayonnement nocif provenant de l'arc de soudage.
	Portez des gants de protection.
	Portez des chaussures de protection.
	Portez une combinaison de protection.

	ATTENTION ! Risque d'incendie - matériau inflammable !
	Attention ! Vapeurs nocives, risque d'intoxication. Les gaz et fumées peuvent être dangereux pour la santé. Le soudage dégage des gaz et fumées. L'inhalation de ces substances peut être dangereuse pour la santé.
	Attention ! Les surfaces chaudes peuvent provoquer des brûlures !
	Utilisez un masque de soudage avec une teinte de filtre appropriée.



ATTENTION ! Les illustrations de ce manuel sont données à titre indicatif uniquement et peuvent différer de l'apparence réelle du produit.

2. Sécurité d'utilisation

**ATTENTION !** Lisez attentivement tous les avertissements et instructions de sécurité. Le non-respect de ces avertissements et instructions peut entraîner un choc électrique, un incendie et/ou des blessures graves, voire mortelles.

Le terme « appareil » ou « produit » dans les avertissements et la description des instructions fait référence à :
Casque de soudage, casque de soudage couleur réelle

**ATTENTION !** Avant d'utiliser le masque, lisez attentivement les consignes de sécurité.

2.1. La sécurité au travail

a) Maintenez la zone de travail propre et bien éclairée. Un éclairage insuffisant ou en désordre peut entraîner des accidents. Soyez prévoyant, surveillez ce que vous faites et faites preuve de bon sens lors de l'utilisation de l'appareil.

b) Si vous avez des doutes quant au bon fonctionnement du produit ou s'il est endommagé, contactez le service après-vente du fabricant.
c) Les réparations de l'appareil ne peuvent être effectuées que par le service après-vente du fabricant. N'essayez pas de réparer le produit vous-même ! En cas de doute sur le bon fonctionnement du produit ou s'il est endommagé, contactez le service technique du fabricant.
d) Aucun enfant ni aucune personne non autorisée ne sont admis dans la zone de travail. (L'inattention peut entraîner une perte de contrôle de l'appareil.)
e) Conservez ces instructions d'utilisation pour référence ultérieure. Si le produit doit être cédé à un tiers, remettez-le avec ce manuel d'utilisation.
f) Lorsque vous utilisez ce produit avec d'autres appareils, suivez également les autres instructions d'utilisation.
g) Le masque ne protège pas contre les risques d'impact, notamment les projections de disques abrasifs.
h) Le masque ne protège pas contre les effets des explosions ou des agents corrosifs.
i) Ne jamais poser le masque sur une surface chaude.
j) Suivez les instructions du fabricant concernant la plage de température pendant l'utilisation (voir données techniques).



N'oubliez pas ! Assurez la sécurité des enfants et des autres personnes présentes lors de l'utilisation de l'équipement.

2.2.Sécurité personnelle

a) N'utilisez pas cet appareil si vous êtes fatigué, malade ou sous l'influence de l'alcool, de drogues ou de médicaments qui pourraient altérer votre capacité à utiliser l'appareil.
b) L'appareil peut être utilisé par des personnes physiquement aptes, capables de l'utiliser et correctement formées, qui ont lu ce manuel d'instructions et ont été formées en matière de sécurité et de santé au travail.
c) Faites preuve de prudence et de bon sens lors de l'utilisation de cet appareil. Un moment d'inattention pendant l'utilisation peut entraîner des blessures graves.
d) Utilisez l'équipement de protection individuelle requis lors de l'utilisation de l'appareil, conformément à la section 1 de l'explication des symboles. Le port d'un équipement de protection individuelle approprié et homologué réduit les risques de blessures.
e) Ne surestimez pas vos capacités. Maintenez votre équilibre corporel à tout moment pendant l'utilisation. Cela vous permettra de mieux contrôler la machine dans les situations imprévues.

f) Ce produit n'est pas un jouet. Il est conseillé de surveiller les enfants afin de s'assurer qu'ils ne jouent pas avec l'appareil.
g) Ne touchez pas l'appareil avec les mains mouillées ou humides.
h) Ne pas immerger le masque dans l'eau.
i) N'utilisez pas de solvants pour nettoyer la fenêtre ou l'ensemble du masque de soudage.

2.3. Utilisation sûre du produit

a) Tenir l'appareil non utilisé hors de portée des enfants et de toute personne ne connaissant pas l'appareil ou ce manuel. Ces produits sont dangereux lorsqu'ils sont utilisés par des personnes inexpérimentées.
b) Maintenez le produit en bon état de fonctionnement. Avant chaque utilisation, vérifiez l'absence de dommages généraux ou de dommages aux pièces mobiles (fissures sur les pièces et composants, ou tout autre problème susceptible de compromettre le bon fonctionnement de l'appareil). En cas de dommage, retournez l'appareil pour réparation avant utilisation.
c) Les réparations et l'entretien doivent être effectués par du personnel qualifié et uniquement avec des pièces de rechange d'origine. Cela garantit la sécurité d'utilisation.
d) Pour garantir l'intégrité opérationnelle prévue de l'appareil, ne retirez pas les couvercles installés en usine et ne desserrez pas les vis.
e) Nettoyez régulièrement l'appareil pour éviter l'accumulation permanente de saleté.
f) Ne pas modifier l'appareil pour en modifier les performances ou la conception.
g) Le masque de soudage automatique ne convient pas à une utilisation dans le soudage/découpage au laser et le soudage/découpage à l'acétylène-oxygène.
h) Si le masque de soudage n'assombrit pas automatiquement l'arc électrique après son amorçage, arrêtez immédiatement le soudage et contactez le service du fabricant.
i) Ne pas ouvrir ni manipuler les filtres auto-obscurcissants.
j) N'apportez aucune modification au masque de soudage qui ne soit décrite dans le manuel d'instructions. N'utilisez aucune pièce de rechange non fournie dans ce manuel. Toute modification non conforme au manuel d'instructions peut entraîner la perte de la garantie et engendrer des risques pour la santé, la vie ou d'autres dommages.
k) Protégez le masque des liquides et de la saleté.
l) La face avant du masque de soudage doit être nettoyée régulièrement. Pour ce faire, utilisez des chiffons sans poils et n'utilisez pas de solvants. Les capteurs et les éléments photosensibles doivent toujours être propres.
m) Remplacez la plaque du masque avant si elle est fissurée, rayée ou endommagée de toute autre manière.
n) N'ouvrez pas l'ensemble obturateur du masque.

o) Les matériaux utilisés dans le masque de soudage peuvent provoquer une réaction allergique chez l'opérateur.
p) L'utilisation de filtres avec un degré de protection trop élevé (trop foncé) peut être nocive, car elle oblige l'opérateur à s'approcher trop près de la source de rayonnement et à inhaler des gaz nocifs.
q) Lorsque vous travaillez à l'extérieur sous une forte lumière naturelle, il est possible d'utiliser un filtre de protection avec un degré de protection supérieur.
r) Durant l'exploitation, d'autres facteurs peuvent également jouer un rôle, mais leur impact est difficile à évaluer. Il s'agit notamment de :
   - Positionnement de l'opérateur par rapport au rayon ou à l'arc. Par exemple, selon que l'opérateur est penché sur un objet soudé ou qu'il se tient les bras tendus, il peut être nécessaire de modifier au moins une désignation de filtre.
   - Éclairage local.
   - Le facteur humain.



ATTENTION ! Bien que le produit ait été conçu pour être sûr et dispose de protections adéquates, et malgré les dispositifs de sécurité supplémentaires fournis à l'utilisateur, un léger risque d'accident ou de blessure subsiste lors de sa manipulation. La prudence et le bon sens sont de mise lors de l'utilisation de ce produit.

3. Mode d'emploi

Les masques de soudage automatiques sont conçus pour protéger le visage et les yeux des projections de soudure, des étincelles et des rayonnements nocifs dans des conditions normales de soudage. Le filtre auto-obscurcissant passe du clair au foncé dès le début du soudage.
Une fois le soudage terminé, le masque devient transparent. Le masque de soudage est livré prêt à l'emploi, sans installation supplémentaire. Seuls le support de tête et la réponse du filtre au soudage, etc., sont réglables. Les masques de soudage sont conçus pour les méthodes de soudage MIG, MAG, TIG et MMA.
L'opérateur est responsable de tout dommage causé par une mauvaise utilisation.

3.1. Présentation du produit

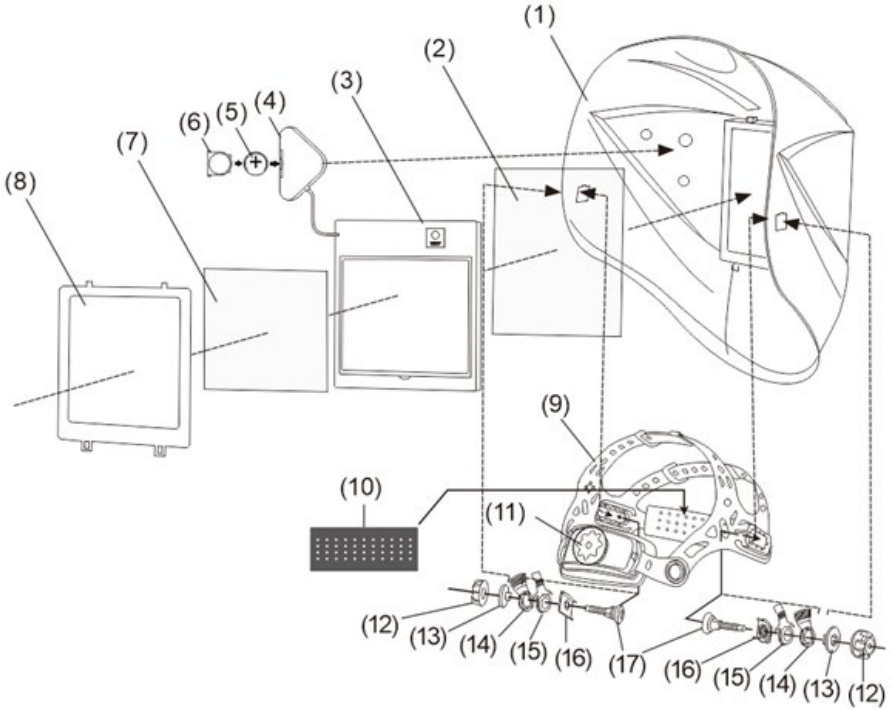

1) Masque (coquille)
2) Lentille de protection extérieure
3) Filtre automatique (ADF)
4) Module de contrôle de gradation
5) Batterie
6) Compartiment à piles
7) Lentille de protection intérieure
8) Poche LCD
9) Bandeau
10) Bandeau
11) Écrou de réglage
12) Bouchon en plastique
13) Écrou de commande
14) Première bague de réglage d'angle
15) La deuxième bague de réglage d'angle
16) Écrou de réglage d'angle
17) vis en plastique
18) Capteurs de lumière (image ci-dessous)



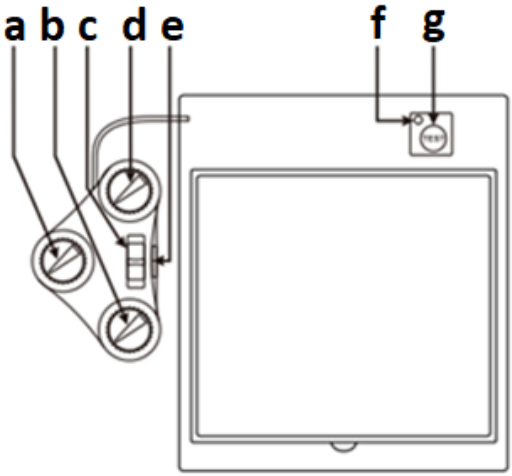

a. Régulateur de niveau de gradation
b. Régulateur de sensibilité
c. Commutateur de sélection de destination (meulage-découpe-soudage)
d. Bouton de réglage du délai de réponse du filtre
e. Compartiment à piles
f. Indicateur de batterie faible
g. Bouton de test de fonctionnement du filtre

3.2. Préparation à l'opération

ASSEMBLAGE DE L'APPAREIL

ATTENTION : avant d'utiliser le produit, veuillez lire attentivement les consignes de sécurité, car un produit défectueux ne doit pas être utilisé pour des raisons de sécurité !

Le produit est livré monté, mais avant utilisation :

- Retirez le film protecteur des lentilles extérieures et intérieures.
- Ajustez-le en fonction des exigences du processus de travail et des besoins individuels de l'opérateur.
- Vérifiez le bon fonctionnement de la batterie du filtre. La cartouche filtrante a une durée de fonctionnement d'environ 5 000 heures grâce à une batterie et des cellules solaires. Si le voyant de batterie faible (f) s'allume, le filtre peut être défectueux ; la batterie usagée doit donc être remplacée immédiatement.

3.3. Travailler avec l'appareil

3.3.1 Réglage de la sensibilité du filtre (SENSIBILITÉ)

La sensibilité du filtre ADF doit être ajustée en fonction du processus de soudage et de l'éclairage du lieu de travail.

- La faible sensibilité (« Lo ») convient au soudage avec un ampérage élevé et dans les zones avec beaucoup de lumière naturelle du soleil.
- La sensibilité moyenne (environ la moitié de l'échelle) convient à la plupart des soudures intérieures et extérieures.
- Une sensibilité élevée (« Hi ») est prévue pour le soudage à faible courant et les zones à faible luminosité, en particulier pour le soudage à l'arc sous argon à faible courant.

3.3.2 Test de fonctionnement de l'objectif (ADF)

- Réglez le niveau de gradation du filtre « SHADE » à partir de la plage disponible (a).
- Appuyez sur le bouton de test de fonction de l'objectif (g) et voyez s'il s'assombrit.
- Relâchez le bouton de test d'action de l'objectif (g) et vérifiez s'il s'éclaircit.

3.3.3 Mode de broyage (GRIND)

Le produit peut également être utilisé pour protéger le visage de l'opérateur pendant le meulage. En tournant le sélecteur de destination (c) sur la position « GRINDER » (meulage), vous désactivez

l'extinction automatique du filtre en cas d'étincelles vives pendant le fonctionnement.

3.3.4 Réglage du délai de réponse de l'objectif (DELAY)

Il est possible de régler le délai après lequel la lentille s'éclaircit complètement une fois le soudage terminé. La plage disponible est adaptée à la plupart des opérations de soudage.

- Le temps de réponse minimum de l'ordre de 0,1 à 0,2 s (selon le modèle) est prévu pour le soudage par points.
- Le temps de réponse maximal de 0,85 à 1,0 s (selon le modèle) est destiné au soudage avec un courant élevé ou lorsqu'une lumière visible intense est produite.

3.3.5 Réglage du bandeau

Un réglage correct des bandeaux affecte l'ergonomie et la sécurité de l'opérateur.

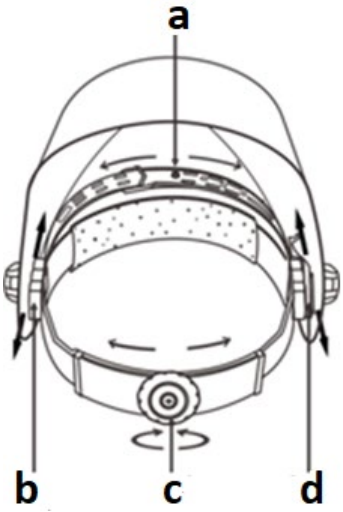

a) Ajustez la bande à la profondeur appropriée du produit sur la tête pour assurer l'équilibre et la stabilité.
b) Réglage de la distance entre la lentille et le visage. Pour régler la distance, déplacez la vis de réglage vers l'avant ou vers l'arrière, puis resserrez-la. Les deux côtés doivent être alignés pour une bonne visibilité de l'opérateur.
c) Le bouton permettant de régler le diamètre de la bande par rapport à la circonférence de la tête.
d) La plaque segmentée est dotée d'un autre trou de positionnement permettant d'ajuster l'angle de la fenêtre pour une vue dégagée. Les chiffres sur les curseurs de réglage

indiquent la position correspondante, permettant ainsi un réglage uniforme des deux côtés.

3.4. Nettoyage et entretien

a) Utilisez uniquement des produits de nettoyage non corrosifs pour nettoyer les surfaces.
b) Rangez l'appareil dans un endroit sec et frais, à l'abri de l'humidité et de la lumière directe du soleil.
c) Ne pas pulvériser l'appareil avec un jet d'eau ni l'immerger dans l'eau.
d) Assurez-vous qu'aucune eau ne pénètre par les ouvertures de ventilation du boîtier.
e) Effectuer des inspections régulières de l'unité en vérifiant l'état technique et les éventuels dommages .
f) Utilisez un chiffon doux pour le nettoyage.
g) Ne laissez pas les piles dans l'appareil lorsqu'il n'est pas utilisé pendant une longue période.
h) N'utilisez pas d'objets tranchants et/ou métalliques (par exemple une brosse métallique ou une spatule métallique) pour le nettoyage car ils pourraient endommager la surface du matériau de l'appareil.
i) Nettoyez régulièrement l'objectif et les cellules solaires - de préférence avec une lingette douce non imprimée ou un chiffon en coton (par exemple en microfibre) et de l'alcool (par exemple de l'isopropanol).
j) Utilisez uniquement des détergents naturels pour nettoyer l'intérieur du produit et le bandeau.
k) Remplacement de la batterie :
Pour remplacer la pile, faites glisser le tiroir situé dans le module de contrôle du filtre (à l'intérieur du masque). La pile se trouve dans ce tiroir. Retirez la pile usagée, remplacez-la par une neuve et remettez le tiroir en place :



IMPORTANT : Lors de l'installation de la batterie, faites attention à la polarité correcte, c'est-à-dire que le pôle positif (+) doit être orienté vers l'intérieur du masque.

Après avoir installé la batterie, vérifiez le fonctionnement du filtre en effectuant le test (g) - voir la section précédente.

l) Remplacez régulièrement les verres de protection extérieurs et intérieurs.

- Remplacement de la lentille extérieure : appuyez légèrement sur le loquet et faites glisser le verrou (a) d'avant en arrière, puis appuyez pour retirer le support d'insertion (b). Retirez la lentille de protection de son support et remplacez-la par une neuve, en n'oubliant pas de retirer le film protecteur. Glissez les deux fentes au fond du support d'insertion :

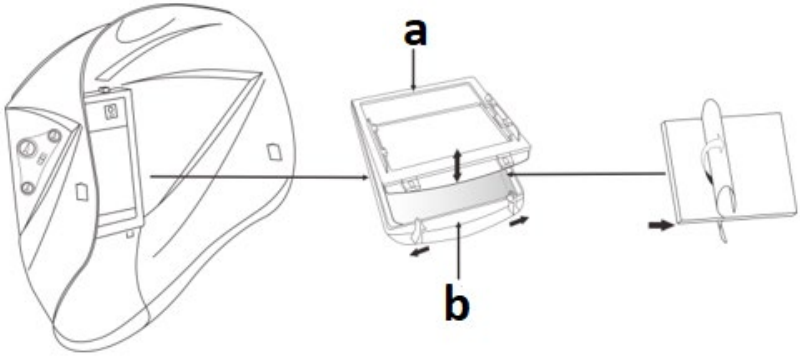

- Remplacement de la lentille intérieure : pour la retirer, tirez sur le coin supérieur. Fixez la nouvelle lentille de protection uniquement après avoir retiré le film protecteur. Insérez le bord de la lentille sous le support latéral, pliez légèrement la lentille au milieu et placez son côté opposé à l'ancien sous le support latéral pour la mettre en place.

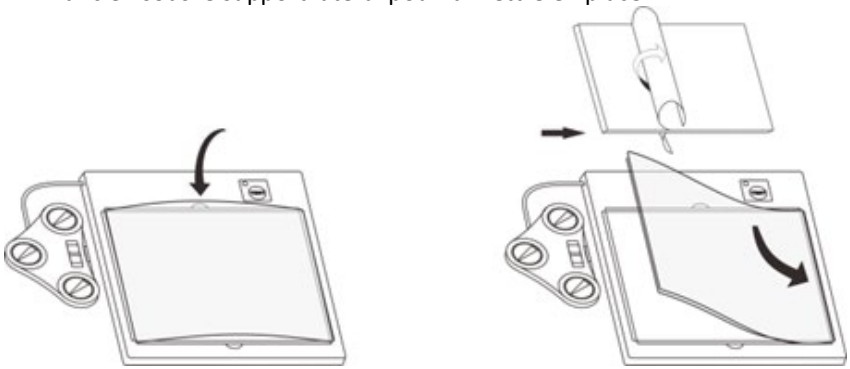

3.4.1 Dépannage

Problème	Cause possible	Solution
Le filtre de gradation ne fonctionne pas ou scintille	L'une des lentilles de protection est sale ou endommagée.	Nettoyez ou remplacez la lentille en question.
	Capteurs de lumière sales (obscurcis) (x4).	Nettoyez la surface des capteurs dans le boîtier du filtre.
	Le courant de soudage est trop faible.	Augmentez la sensibilité du filtre de gradation.
Le filtre de gradation répond trop lentement.	La température ambiante est trop basse.	Utiliser le produit uniquement dans la plage de température : -5 - +23 °C.
Mauvaise visibilité	La lentille de protection extérieure ou intérieure est sale.	Nettoyez ou remplacez la lentille par une nouvelle.
	Éclairage extérieur insuffisant.	Illuminez le lieu de travail.
	Le niveau de gradation est mal réglé.	Modifiez le niveau d'assombrissement.
Le masque glisse de la tête de l'opérateur	Bandeau mal ajusté.	Ajustez le bandeau.

INSTRUCTIONS POUR L'ÉLIMINATION SÛRE DES PILES.
Les appareils sont équipés d'une pile CR2450 3V.
Retirez les piles usagées de l'appareil de la même manière que vous les avez insérées.
Remettez les piles à un centre responsable de leur élimination.

ÉLIMINATION DES APPAREILS ÉLECTROMÉNAGERS DÉCHETS
En fin de vie, ce produit ne doit pas être jeté avec les ordures ménagères, mais déposé dans un point de collecte dédié au recyclage des équipements électriques et électroniques. Ce symbole figure sur le produit, le mode d'emploi ou l'emballage. Les matériaux utilisés dans cet appareil sont recyclables conformément à leur marquage. En réutilisant, en recyclant ou en réutilisant les machines usagées, vous contribuez significativement à la protection de l'environnement.
Votre administration locale vous fournira des informations sur le point d'élimination approprié pour les appareils usagés .

Questo Manuale Utente è stato tradotto utilizzando la traduzione automatica. Abbiamo fatto ogni sforzo per garantire l'accuratezza della traduzione, ma si prega di notare che le traduzioni automatiche non sono perfette e non intendono sostituire i traduttori umani. La versione ufficiale del Manuale Utente è in inglese. Eventuali differenze tra la versione tradotta e l'originale inglese non sono giuridicamente vincolanti. In caso di dubbi sull'accuratezza della traduzione, fare riferimento alla versione inglese, che è il riferimento ufficiale. Altre versioni linguistiche sono disponibili su richiesta tramite info@expondo.com .

Dati tecnici

Descrizione del parametro	Valore del parametro	
Nome del prodotto	Casco da saldatura	Colore vero casco da saldatura
Modello	X-BASIC	COLOUR GLASS Y-100
Classe ottica	1/1/1/1/379 CE	1/2/1/2/379 CE
Dimensioni del vano filtro [mm]	133 x 114 x 10	133 x 114 x 10
Campo visivo attivo [mm]	100 x 60	100 x 80
Livello di luminosità	DIN 4 / 5-9	DIN 5-9
Il grado di ombra	DIN 4 / 5-9 / 9-13	
Tempo di commutazione [s]	1/25000	
Tempo di ritardo di schiarimento [s]	0,2-1,0	0,14 - 0,85
Peso [kg]	0,6	
Dimensioni [Larghezza x Lunghezza x Altezza; mm]	230 x 300 x 230	220 x 300 x 220
Alimentazione elettrica	Celle solari e batteria CR2450 (x1)	
Temperatura di applicazione [°C]	-5 ~ +55	
Temperatura di conservazione [°C]	-20 ~ +70	
Protezione IR / UV	Fino a DIN 16	Fino a DIN 16
Modalità di macinazione	√	
Modalità di controllo della batteria	√	
Durata del filtro/casco da saldatura [anni]	2	

Durata della lente di copertura [h]	6

1. Descrizione generale

Il manuale è concepito per garantire un utilizzo sicuro e affidabile. Il prodotto è progettato e realizzato rigorosamente secondo le specifiche tecniche, utilizzando tecnologie e componenti all'avanguardia e mantenendo i più elevati standard qualitativi.

LEGGERE E COMPRENDERE ATTENTAMENTE QUESTO MANUALE PRIMA DI INIZIARE IL LAVORO.

Per garantire un funzionamento duraturo e affidabile del dispositivo, assicurarsi di utilizzarlo e mantenerlo correttamente seguendo le linee guida contenute nel presente manuale di istruzioni. I dati tecnici e le specifiche contenute nel presente manuale sono aggiornati . Il produttore si riserva il diritto di apportare modifiche per migliorarne la qualità. Tenendo conto del progresso tecnico e della possibilità di ridurre il rumore, l'unità è progettata e costruita in modo tale da ridurre al minimo i rischi derivanti dalle emissioni acustiche.

Spiegazione dei simboli

	Il prodotto è conforme alle norme di sicurezza vigenti.
	Leggere il manuale prima dell'uso.
	Prodotto riciclabile.
	ATTENZIONE! Radiazioni nocive provenienti dall'arco di saldatura.
	Indossare guanti protettivi.
	Indossare calzature protettive.

	Indossare una tuta protettiva.
	ATTENZIONE! Pericolo di incendio - materiale infiammabile!
	Attenzione! Vapori nocivi, pericolo di avvelenamento. Gas e fumi possono essere pericolosi per la salute. Il processo di saldatura rilascia gas e fumi di saldatura. L'inalazione di queste sostanze può essere pericolosa per la salute.
	Attenzione! La superficie calda può causare ustioni!
	Utilizzare una maschera per saldatura con un filtro di gradazione adeguata.



ATTENZIONE! Le figure contenute in questo manuale sono solo illustrative e potrebbero differire in alcuni dettagli dall'aspetto reale del prodotto.

2. Sicurezza d'uso

ATTENZIONE! Leggere tutte le avvertenze e le istruzioni di sicurezza. La mancata osservanza delle avvertenze e delle istruzioni può causare scosse elettriche, incendi e/o lesioni gravi o mortali.

Il termine "dispositivo" o "prodotto" nelle avvertenze e nella descrizione delle istruzioni si riferisce a:
Casco da saldatura, casco da saldatura a colori reali

ATTENZIONE! Prima di utilizzare la mascherina, leggere attentamente le istruzioni di sicurezza.

2.1.Sicurezza sul posto di lavoro

a) Mantenere l'area di lavoro ordinata e ben illuminata. Disordine o scarsa illuminazione possono causare incidenti. Siate previdenti, fate attenzione a ciò che fate e usate il buon senso quando utilizzate l'unità.
b) In caso di dubbi sul corretto funzionamento del prodotto o se risulta danneggiato, contattare il servizio di assistenza del produttore.
c) Le riparazioni del dispositivo possono essere eseguite esclusivamente dal servizio di assistenza del produttore. Non tentare di riparare il prodotto da soli! In caso di dubbi sul corretto funzionamento del prodotto o in caso di danni, contattare il servizio tecnico del produttore.
d) Non sono ammessi bambini o persone non autorizzate nell'area di lavoro. (La disattenzione può causare la perdita di controllo dell'unità.)
e) Conservare queste istruzioni per l'uso per riferimento futuro. Se il prodotto deve essere ceduto a terzi, consegnarlo insieme a questo manuale d'uso.
f) Se si utilizza questo prodotto insieme ad altri dispositivi, seguire anche le altre istruzioni per l'uso.
g) La maschera non protegge dai rischi di impatto, compresi gli schizzi di dischi abrasivi.
h) La maschera non protegge dagli effetti di esplosioni o agenti corrosivi.
i) Non appoggiare mai la maschera su una superficie calda.
j) Per quanto riguarda l'intervallo di temperatura da rispettare durante l'uso, attenersi alle istruzioni del produttore (vedere dati tecnici).



Ricordatevi di tenere al sicuro i bambini e gli altri astanti durante l'utilizzo dell'attrezzatura.

2.2.Sicurezza personale

a) Non utilizzare questo dispositivo se si è stanchi, malati o sotto l'effetto di alcol, droghe o medicinali che potrebbero compromettere la capacità di utilizzare il dispositivo.
b) L'unità può essere utilizzata da persone fisicamente idonee, in grado di utilizzarla e opportunamente formate, che abbiano letto il presente manuale di istruzioni e siano state formate in materia di sicurezza e salute sul lavoro.
c) Usare cautela e buon senso durante l'utilizzo di questa unità. Un attimo di disattenzione durante l'uso può causare gravi lesioni personali.
d) Utilizzare i dispositivi di protezione individuale richiesti durante l'utilizzo dell'unità, come specificato nella Sezione 1 della spiegazione dei simboli. L'uso di dispositivi di protezione individuale adeguati e omologati riduce il rischio di lesioni.

e) Non sopravvalutare le tue capacità. Mantieni sempre l'equilibrio e la stabilità del corpo durante il funzionamento. Questo ti permetterà di avere un migliore controllo della macchina in situazioni impreviste.
f) Il prodotto non è un giocattolo. Sorvegliare i bambini per assicurarsi che non giochino con l'apparecchio.
g) Non toccare il dispositivo con mani bagnate o umide.
h) Non immergere la maschera nell'acqua.
i) Non utilizzare solventi per pulire la finestra o l'intera maschera di saldatura.

2.3. Utilizzo sicuro del prodotto

a) Tenere l'apparecchio non utilizzato fuori dalla portata dei bambini e di chiunque non abbia familiarità con l'apparecchio o con il presente manuale. I prodotti sono pericolosi se utilizzati da utenti inesperti.
b) Mantenere il prodotto in buone condizioni di funzionamento. Verificare prima di ogni utilizzo la presenza di danni generali o danni alle parti mobili (crepe in parti e componenti o qualsiasi altra condizione che possa compromettere il funzionamento sicuro del dispositivo). In caso di danni, restituire il dispositivo per la riparazione prima dell'uso.
c) Le riparazioni e la manutenzione devono essere eseguite da personale qualificato utilizzando esclusivamente ricambi originali. Ciò garantirà la sicurezza d'uso.
d) Per garantire l'integrità operativa prevista del dispositivo, non rimuovere le coperture installate in fabbrica né allentare le viti.
e) Pulire regolarmente il dispositivo per evitare l'accumulo di sporco permanente.
f) Non manomettere il dispositivo per alterarne le prestazioni o il design.
g) La maschera di saldatura automatica non è adatta all'uso nella saldatura/taglio laser e nella saldatura/taglio con acetilene-ossigeno.
h) Se la maschera di saldatura non oscura automaticamente l'arco elettrico dopo il suo avvio, interrompere immediatamente la saldatura e contattare il servizio di assistenza del produttore.
i) Non aprire o manipolare i filtri auto-oscuranti.
j) Non apportare modifiche alla maschera di saldatura che non siano descritte nel manuale di istruzioni. Non utilizzare parti di ricambio non contenute nel presente manuale di istruzioni. Modifiche alla maschera di saldatura non conformi al manuale di istruzioni possono comportare la perdita della garanzia e causare rischi per la salute, la vita o altre perdite.
k) Proteggere la maschera da liquidi e sporco.
l) La superficie anteriore della maschera di saldatura deve essere pulita regolarmente. Per farlo, utilizzare stracci senza peli e non utilizzare solventi. I sensori e gli elementi fotosensibili devono essere sempre puliti.

m) Sostituire la piastra della maschera anteriore se è crepata, graffiata o danneggiata in qualsiasi altro modo.
n) Non aprire il gruppo otturatore della maschera.
o) I materiali utilizzati nella maschera per saldatura possono provocare una reazione allergica nell'operatore.
p) L'uso di filtri con un grado di protezione troppo elevato (troppo scuri) può essere dannoso, poiché costringe l'operatore ad avvicinarsi troppo alla fonte di radiazioni e a inalare gas nocivi.
q) Quando si lavora all'aperto con una forte luce naturale, è possibile utilizzare un filtro protettivo con un grado di protezione superiore di uno.
r) Durante il funzionamento, potrebbero esserci altri fattori importanti, ma è difficile valutarne l'impatto. In particolare, si tratta di :
    - Posizionamento dell'operatore rispetto al raggio o all'arco. Ad esempio, a seconda che l'operatore sia chino su un oggetto saldato o assuma una posizione con le braccia tese, potrebbe essere necessario modificare almeno una designazione del filtro.
    - Illuminazione locale.
    - Il fattore umano.



ATTENZIONE! Sebbene il prodotto sia stato progettato per essere sicuro e dotato di adeguate misure di sicurezza, e nonostante le ulteriori funzionalità di sicurezza fornite all'utente, sussiste comunque un leggero rischio di incidenti o lesioni durante la manipolazione del prodotto. Si consiglia cautela e buon senso durante l'utilizzo del prodotto.

3. Istruzioni per l'uso

Le maschere di saldatura automatiche sono progettate per proteggere viso e occhi da spruzzi di saldatura, scintille e radiazioni nocive in normali condizioni di saldatura. Il filtro auto-oscurante passa da chiaro a scuro non appena inizia il processo di saldatura.

Al termine della saldatura, la maschera passa allo stato trasparente. La maschera per saldatura viene consegnata pronta all'uso, senza bisogno di ulteriori installazioni. Sono regolabili solo il supporto per la testa e la risposta del filtro alla saldatura, ecc. Le maschere per saldatura sono progettate per l'uso con i metodi di saldatura MIG, MAG, TIG e MMA.

L'operatore è responsabile di eventuali danni causati da un uso improprio.

3.1. Panoramica del prodotto

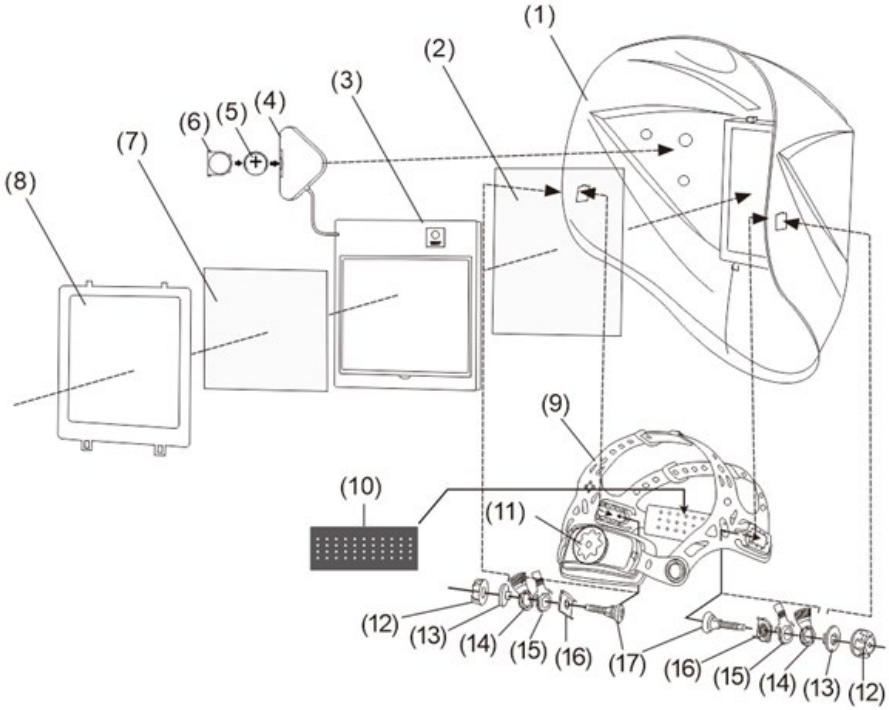

1) Maschera (guscio)
2) Lente protettiva esterna
3) Filtro automatico (ADF)
4) Modulo di controllo di oscuramento
5) Batteria
6) vano batteria
7) Lente protettiva interna
8) LCD tascabile
9) Fascia per capelli
10) Fascia
11) Dado di regolazione
12) Tappo di plastica
13) Dado di controllo
14) Primo anello di regolazione dell'angolo
15) Il secondo anello di regolazione dell'angolo
16) Dado di regolazione dell'angolo
17) Vite di plastica
18) Sensori di luce (immagine sotto)



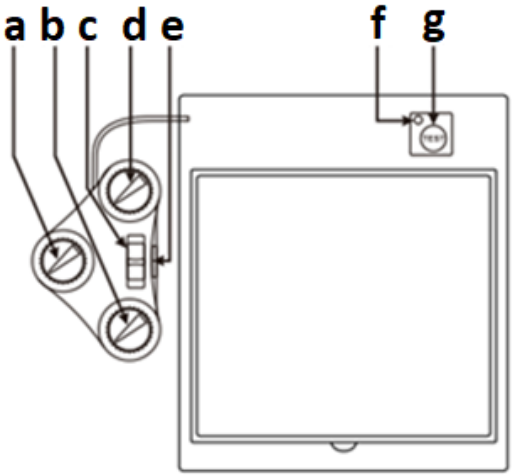

a. Regolatore di livello di oscuramento
b. Regolatore di sensibilità
c. Interruttore di selezione della destinazione (rettifica-taglio-saldatura)
d. Manopola di regolazione del ritardo di risposta del filtro
e. vano batteria
f. Indicatore di batteria scarica
g. Pulsante di prova del funzionamento del filtro

3.2. Preparazione per l'operazione

MONTAGGIO DEL DISPOSITIVO

ATTENZIONE: prima di utilizzare il prodotto, leggere attentamente le istruzioni di sicurezza, poiché per motivi di sicurezza un prodotto malfunzionante non deve essere utilizzato!

Il prodotto viene consegnato assemblato, ma prima dell'uso:

- Rimuovere la pellicola protettiva dalle lenti esterne e interne.
- Adattarlo in base alle esigenze del processo di lavoro e alle esigenze individuali dell'operatore.
- Controllare che la batteria installata nel filtro sia funzionante. La cartuccia del filtro dura circa 5.000 ore di funzionamento essendo alimentata da una batteria e celle solari. Se la spia di batteria scarica (f) si accende, il filtro potrebbe non funzionare correttamente, quindi la batteria esaurita deve essere sostituita immediatamente.

3.3. Lavorare con il dispositivo

3.3.1 Regolazione della sensibilità del filtro (SENSIBILITÀ)

La sensibilità del filtro ADF deve essere regolata in base al processo di saldatura e all'illuminazione del luogo di lavoro.

- La bassa sensibilità ("Lo") è adatta per saldature con amperaggio elevato e in aree con molta luce solare naturale.
- La sensibilità media (circa metà della scala) è adatta alla maggior parte delle saldature sia in ambienti chiusi che all'aperto.
- L'elevata sensibilità ("Hi") è indicata per la saldatura a bassa corrente e in aree scarsamente illuminate, in particolare per la saldatura ad arco di argon a bassa corrente.

3.3.2 Test di funzionalità della lente (ADF)

- Imposta il livello di oscuramento del filtro "SHADE" dall'intervallo disponibile (a).
- Premere il pulsante di prova della funzione lente (g) e verificare se la luminosità si attenua.
- Rilasciare il pulsante di prova dell'azione della lente (g) e verificare se aumenta la luminosità.

3.3.3 Modalità di macinazione (GRIND)

Il prodotto può essere utilizzato anche per proteggere il viso dell'operatore durante la molatura. Ruotando il selettore di destinazione (c) in posizione "GRIND" (molatura) si disattiva l'oscuramento automatico del filtro in caso di formazione di scintille luminose durante il funzionamento.

3.3.4 Impostazione del tempo di ritardo della risposta dell'obiettivo (DELAY)

È possibile impostare il tempo di ritardo dopo il quale la lente si illuminerà completamente al termine della saldatura. L'intervallo disponibile è adatto alla maggior parte delle operazioni di saldatura.

- Il tempo di ritardo di risposta minimo nell'intervallo di circa 0,1-0,2 s (a seconda del modello) è previsto per la saldatura a punti.
- Il tempo di ritardo di risposta massimo di 0,85-1,0 s (a seconda del modello) è previsto per la saldatura con corrente elevata o quando viene prodotta una luce visibile intensa.

3.3.5 Regolazione dell'archetto

La corretta regolazione degli archetti influisce sull'ergonomia e sulla sicurezza dell'operatore.

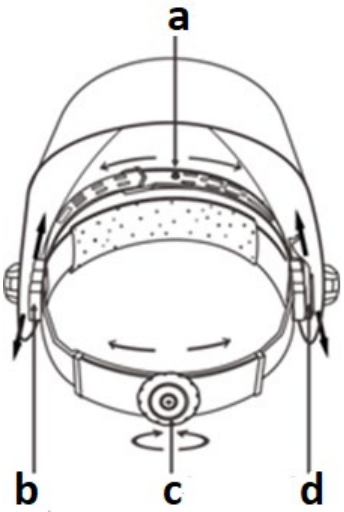

a) Regolare la fascia alla profondità adeguata del prodotto sulla testa per garantire equilibrio e stabilità.
b) Regolazione della distanza della lente dal viso. Per regolare, posizionare la vite di fissaggio in un altro foro spostandola avanti o indietro e serrandola nuovamente: entrambi i lati devono essere allineati in modo identico per una corretta visibilità dell'operatore.
c) Manopola per regolare il diametro della fascia rispetto alla circonferenza della testa.
d) La piastra segmentata è dotata di un altro foro di posizionamento per regolare l'angolazione della finestra e garantire una visuale libera. I numeri sui cursori di regolazione indicano la posizione

corrispondente, in modo che entrambi i lati possano essere regolati in modo uniforme.

3.4. Pulizia e manutenzione

a) Per la pulizia delle superfici utilizzare solo detergenti non corrosivi.
b) Conservare l'unità in un luogo asciutto e fresco, al riparo dall'umidità e dalla luce solare diretta.
c) Non spruzzare l'unità con un getto d'acqua né immergerla in acqua.
d) Assicurarsi che non penetri acqua attraverso le aperture di ventilazione dell'involucro.
e) Eseguire ispezioni regolari dell'unità, verificandone l'idoneità tecnica e l'eventuale presenza di danni .
f) Per la pulizia utilizzare un panno morbido.
g) Non lasciare le batterie nell'unità se non la si utilizza per un lungo periodo.
h) Per la pulizia non utilizzare oggetti appuntiti e/o metallici (ad esempio una spazzola metallica o una spatola metallica) poiché potrebbero danneggiare la superficie del materiale dell'apparecchio.
i) Pulire regolarmente le lenti e le celle solari, preferibilmente con una salvietta morbida non stampata o un panno di cotone (ad esempio in microfibra) e alcol (ad esempio isopropanolo).
j) Per pulire l'interno del prodotto e la fascia, utilizzare solo detergenti naturali.
k) Sostituzione della batteria:
Per sostituire la batteria, estrarre il vano batteria situato nel modulo di controllo del filtro (all'interno della maschera). La batteria si trova in questo vano. Rimuovere la batteria usata, inserirne una nuova e reinserire il vano:



IMPORTANTE: Quando si installa la batteria, prestare attenzione alla corretta polarità, ovvero il polo positivo (+) deve essere rivolto verso l'interno della maschera.
Dopo aver installato la batteria, verificare il funzionamento del filtro eseguendo il test (g) - vedere la sezione precedente.

l) Sostituire regolarmente le lenti protettive esterne e interne.

- Sostituzione della lente esterna: premere leggermente il fermo e far scorrere il blocco (a) dalla parte anteriore a quella posteriore, quindi premere per rimuovere il supporto dell'inserto (b). Rimuovere la lente protettiva dal supporto e sostituirla con una nuova, ricordandosi di rimuovere la pellicola protettiva. Far scorrere le 2 fessure nella parte inferiore del supporto dell'inserto:

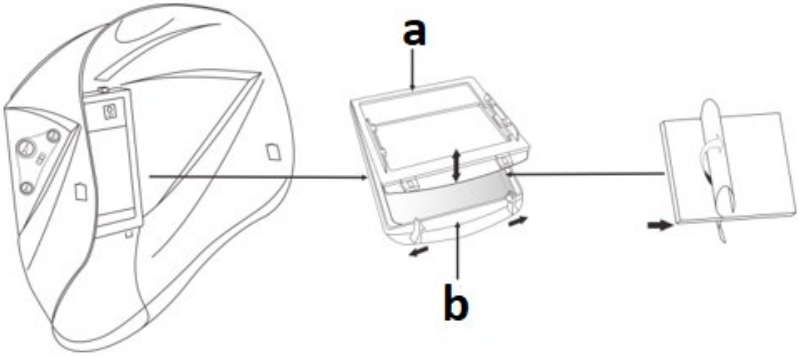

- Sostituzione della lente interna: per rimuovere la lente interna, tirare l'angolo superiore. Fissare la nuova lente protettiva solo dopo aver rimosso la pellicola protettiva. Inserire il bordo della lente sotto la battuta laterale e piegare leggermente la lente nella parte centrale, quindi posizionare il lato opposto a quello precedente sotto la battuta sull'altro lato per farla scattare in posizione:

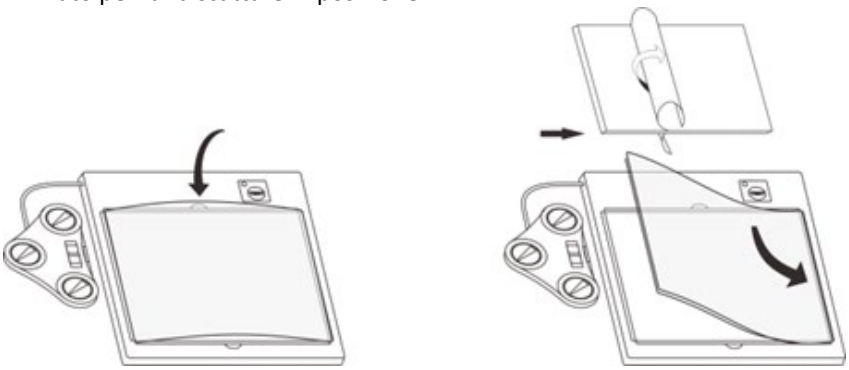

3.4.1 Risoluzione dei problemi

Problema	Possibile causa	Soluzione
Il filtro di oscuramento non funziona o sfarfalla	Una delle lenti protettive è sporca o danneggiata.	Pulire o sostituire la lente interessata.
	Sensori di luce sporchi (oscurati) (x4).	Pulire la superficie dei sensori nell'alloggiamento del filtro.
	La corrente di saldatura è troppo bassa.	Aumentare la sensibilità del filtro di oscuramento.
Il filtro di oscuramento risponde troppo lentamente.	La temperatura ambiente è troppo bassa.	Utilizzare il prodotto solo nell'intervallo di temperatura: -5 - +23 ° C.
scarsa visibilità	La lente protettiva esterna o interna è sporca.	Pulire o sostituire la lente con una nuova.
	Illuminazione esterna inadeguata.	Illuminare l'ambiente di lavoro.
	Il livello di oscuramento non è impostato correttamente.	Cambia il livello di oscuramento.
La maschera scivola via dalla testa dell'operatore	Fascia mal posizionata.	Regolare l'archetto.

ISTRUZIONI PER LO SMALTIMENTO SICURO DELLE BATTERIE.
I dispositivi sono dotati di una batteria CR2450 da 3 V.
Rimuovere le batterie usate dall'unità nello stesso modo in cui le si è inserite.
Restituire le batterie a un centro di raccolta autorizzato per il loro smaltimento.

SMALTIMENTO DEGLI ELETTRODOMESTICI
Al termine della sua vita utile, questo prodotto non deve essere smaltito con i normali rifiuti domestici, ma deve essere consegnato a un punto di raccolta per il riciclaggio di apparecchiature elettriche ed elettroniche. Ciò è indicato dal simbolo sul prodotto, sulle istruzioni per l'uso o sulla confezione. I materiali utilizzati in questo apparecchio sono riciclabili secondo la relativa etichetta. Riutilizzando, riciclando o impiegando in altri modi i vecchi apparecchi, si contribuisce in modo significativo alla tutela del nostro ambiente.
L'amministrazione locale vi fornirà informazioni sui punti di smaltimento appropriati per gli elettrodomestici usati .

Este Manual del Usuario se ha traducido mediante traducción automática. Nos hemos esforzado al máximo para garantizar la precisión de la traducción, pero tenga en cuenta que las traducciones automáticas no son perfectas y no pretenden sustituir a los traductores humanos. La versión oficial del Manual del Usuario está en inglés. Cualquier diferencia entre la versión traducida y el original en inglés no es legalmente vinculante. Si tiene alguna duda sobre la precisión de la traducción, consulte la versión en inglés, que es la referencia oficial. Puede solicitar versiones en otros idiomas a info@expondo.com .

Datos técnicos

Descripción del parámetro	Valor del parámetro	
Nombre del producto	casco de soldadura	Color verdadero casco de soldadura
Modelo	X-BASIC	COLOUR GLASS Y-100
Clase óptica	1/1/1/1/379 CE	1/2/1/2/379 CE
Tamaño del compartimento del filtro [mm]	133 x 114 x 10	133 x 114 x 10
Campo de visión activo [mm]	100 x 60	100 x 80
Nivel de brillo	DIN 4/5-9	DIN 5-9
El grado de sombra	DIN 4 / 5-9 / 9-13	
Tiempo de conmutación [s]	1/25000	
Tiempo de retardo de brillo [s]	0,2-1,0	0,14 - 0,85
Peso [kg]	0.6	
Dimensiones [Ancho x Largo x Alto; mm]	230 x 300 x 230	220 x 300 x 220
Fuente de alimentación	Células solares y batería CR2450 (x1)	
Temperatura de aplicación [° C]	-5 ~ +55	
Temperatura de almacenamiento [° C]	-20 ~ +70	
Protección IR/UV	Hasta DIN 16	Hasta DIN 16
Modo de molienda	√	
Modo de comprobación de batería	√	
Vida útil del filtro/casco de soldadura [año]	2	

Vida útil de la lente de cubierta [h]	6

1. Descripción general

El manual está diseñado para facilitar un uso seguro y fiable. El producto está diseñado y fabricado estrictamente según especificaciones técnicas, utilizando la tecnología y los componentes más modernos y manteniendo los más altos estándares de calidad.

LEA Y ENTIENDA ATENTAMENTE ESTE MANUAL ANTES DE COMENZAR EL TRABAJO.

Para garantizar el funcionamiento prolongado y fiable del dispositivo, asegúrese de utilizarlo y mantenerlo correctamente siguiendo las instrucciones de este manual de instrucciones. Los datos técnicos y las especificaciones de este manual están actualizados . El fabricante se reserva el derecho a realizar cambios para mejorar la calidad. Teniendo en cuenta los avances técnicos y la posibilidad de reducir el ruido, la unidad está diseñada y fabricada para minimizar los riesgos derivados de las emisiones sonoras.

Explicación de los símbolos

CE	El producto cumple con las normas de seguridad aplicables.
	Lea el manual antes de usar.
	Producto reciclable.
	¡PRECAUCIÓN! Radiación nociva del arco de soldadura.
	Use guantes protectores.
	Use calzado protector.

	Use un traje de protección.
	¡PRECAUCIÓN! ¡Peligro de incendio! Material inflamable.
	¡Precaución! Vapores nocivos, peligro de intoxicación. Los gases y humos pueden ser perjudiciales para la salud. El proceso de soldadura desprende gases y humos. La inhalación de estas sustancias puede ser perjudicial para la salud.
	¡Precaución! ¡La superficie caliente puede causar quemaduras!
	Utilice una máscara de soldar con un filtro de tono adecuado.



¡PRECAUCIÓN! Las figuras de este manual son solo ilustrativas y pueden variar en algunos detalles respecto a la apariencia real del producto.

2. Seguridad de uso

**¡PRECAUCIÓN!** Lea todas las advertencias e instrucciones de seguridad. No seguirlas puede provocar descargas eléctricas, incendios, lesiones graves o la muerte.

El término "dispositivo" o "producto" en las advertencias y la descripción de las instrucciones se refiere a:
Casco de soldadura, Casco de soldadura de color verdadero

**¡PRECAUCIÓN!** Antes de usar la mascarilla, lea atentamente las instrucciones de seguridad.

2.1.Seguridad en el lugar de trabajo

a) Mantenga el área de trabajo ordenada y bien iluminada. El desorden o la mala iluminación pueden provocar accidentes. Sea previsor, preste atención a lo que hace y use el sentido común al usar la unidad.
b) Si tiene alguna duda sobre si el producto funciona correctamente o si está dañado, comuníquese con el departamento de servicio del fabricante.
c) Las reparaciones del dispositivo solo pueden ser realizadas por el servicio técnico del fabricante. ¡No intente reparar el producto usted mismo! Si tiene dudas sobre el correcto funcionamiento del producto o si detecta daños, contacte con el servicio técnico del fabricante.
d) No se permite la presencia de niños ni personas no autorizadas en el área de trabajo. (La falta de atención puede provocar la pérdida de control de la unidad).
e) Conserve estas instrucciones de uso para futuras consultas. Si va a entregar el producto a un tercero, entréguelo junto con este manual de usuario.
f) Al utilizar este producto junto con otros dispositivos, siga también las demás instrucciones de uso.
g) La máscara no protege contra la amenaza de impacto, incluidas las salpicaduras de un disco abrasivo.
h) La máscara no protege contra los efectos de explosiones o agentes corrosivos.
i) Nunca coloque la mascarilla sobre una superficie caliente.
j) Siga las instrucciones del fabricante con respecto al rango de temperatura durante el uso (consulte los datos técnicos).



¡Recuerde! Mantenga a los niños y demás personas a salvo mientras opera el equipo.

2.2.Seguridad personal

a) No opere este dispositivo si está cansado, enfermo o bajo la influencia de alcohol, drogas o medicamentos que puedan afectar su capacidad para operar el dispositivo.
b) La unidad podrá ser operada por personas físicamente aptas, capaces de operarla y capacitadas adecuadamente, que hayan leído este manual de instrucciones y hayan recibido capacitación en seguridad y salud ocupacional.
c) Tenga cuidado y use sentido común al operar esta unidad. Un momento de descuido durante la operación podría causar lesiones personales graves.
d) Utilice el equipo de protección personal necesario al operar la unidad, tal como se especifica en la Sección 1 de la explicación de símbolos. El uso de equipo de protección personal adecuado y homologado reduce el riesgo de lesiones.

e) No sobreestime sus capacidades. Mantenga el equilibrio corporal en todo momento durante la operación. Esto le permitirá un mejor control de la máquina en situaciones inesperadas.
f) Este producto no es un juguete. Se debe supervisar a los niños para asegurarse de que no jueguen con él.
g) No toque el dispositivo con las manos mojadas o húmedas.
h) No sumerja la mascarilla en el agua.
i) No utilice disolventes para limpiar la ventana o toda la máscara de soldadura.

2.3. Uso seguro del producto

a) Mantenga el aparato sin usar fuera del alcance de los niños y de cualquier persona que no esté familiarizada con el aparato o este manual. Los productos son peligrosos si son utilizados por personas sin experiencia.
b) Mantenga el producto en buen estado de funcionamiento. Antes de cada uso, compruebe si presenta daños generales o en las piezas móviles (grietas en piezas y componentes o cualquier otra condición que pueda afectar el funcionamiento seguro del dispositivo). Si presenta daños, devuélvalo para su reparación antes de usarlo.
c) Las reparaciones y el mantenimiento deben ser realizados por personal cualificado y utilizar únicamente repuestos originales. Esto garantizará la seguridad de uso.
d) Para garantizar la integridad operativa diseñada del dispositivo, no retire las cubiertas instaladas de fábrica ni afloje los tornillos.
e) Limpie el dispositivo periódicamente para evitar la acumulación permanente de suciedad.
f) No manipule el dispositivo para alterar su rendimiento o diseño.
g) La máscara de soldadura automática no es adecuada para su uso en soldadura/corte con láser ni en soldadura/corte con acetileno-oxígeno.
h) Si la máscara de soldadura no oscurece automáticamente el arco eléctrico después de iniciarse, detenga la soldadura inmediatamente y comuníquese con el servicio técnico del fabricante.
i) No abra ni manipule los filtros autooscurecedores.
j) No realice cambios ni modificaciones en la máscara de soldadura que no se describan en el manual de instrucciones. No utilice piezas de repuesto que no estén incluidas en este manual de instrucciones. Cualquier cambio o modificación en la máscara de soldadura que no cumpla con el manual de instrucciones puede conllevar la pérdida de la garantía y causar daños a la salud, riesgos para la vida u otras pérdidas.
k) Protege la mascarilla de líquidos y suciedad.
l) La superficie frontal de la máscara de soldadura debe limpiarse periódicamente. Para ello, utilice paños sin cerdas y no utilice disolventes. Los sensores y elementos fotosensibles deben estar siempre limpios.

m) Reemplace la placa de la máscara frontal si está agrietada, rayada o dañada de cualquier otra manera.
n) No abra el conjunto del obturador de la máscara.
o) Los materiales utilizados en la máscara de soldadura pueden provocar una reacción alérgica en el operador.
p) El uso de filtros con un grado de protección demasiado alto (demasiado oscuros) puede ser perjudicial, ya que obliga al operador a acercarse demasiado a la fuente de radiación e inhalar gases nocivos.
q) Cuando se trabaja al aire libre con luz natural intensa, es posible utilizar un filtro protector con un grado de protección superior.
r) Durante la operación, puede haber otros factores importantes, pero es difícil evaluar su impacto. En particular, son :
    - Posicionamiento del operador respecto al radio o arco. Por ejemplo, dependiendo de si el operador está inclinado sobre un objeto soldado o con los brazos extendidos, podría ser necesario cambiar al menos una designación del filtro.
    - Iluminación local.
    - El factor humano.



¡PRECAUCIÓN! Aunque el producto ha sido diseñado para ser seguro y cuenta con las protecciones adecuadas, y a pesar de las características de seguridad adicionales proporcionadas al usuario, existe un ligero riesgo de accidente o lesión al manipularlo. Se recomienda precaución y sentido común al utilizarlo.

3. Instrucciones de uso

Las máscaras de soldadura automáticas están diseñadas para proteger la cara y los ojos de las salpicaduras, chispas y radiaciones nocivas en condiciones normales de soldadura. El filtro autooscurecedor cambia de claro a oscuro al comenzar el proceso de soldadura.
Al finalizar la soldadura, la máscara se vuelve transparente. Se entrega lista para usar, sin necesidad de instalación adicional. Solo se ajustan el soporte para la cabeza y la respuesta del filtro a la soldadura, etc. Las máscaras están diseñadas para su uso en los métodos de soldadura MIG, MAG, TIG y MMA.
El operador es responsable de cualquier daño causado por mal uso.

3.1. Descripción general del producto

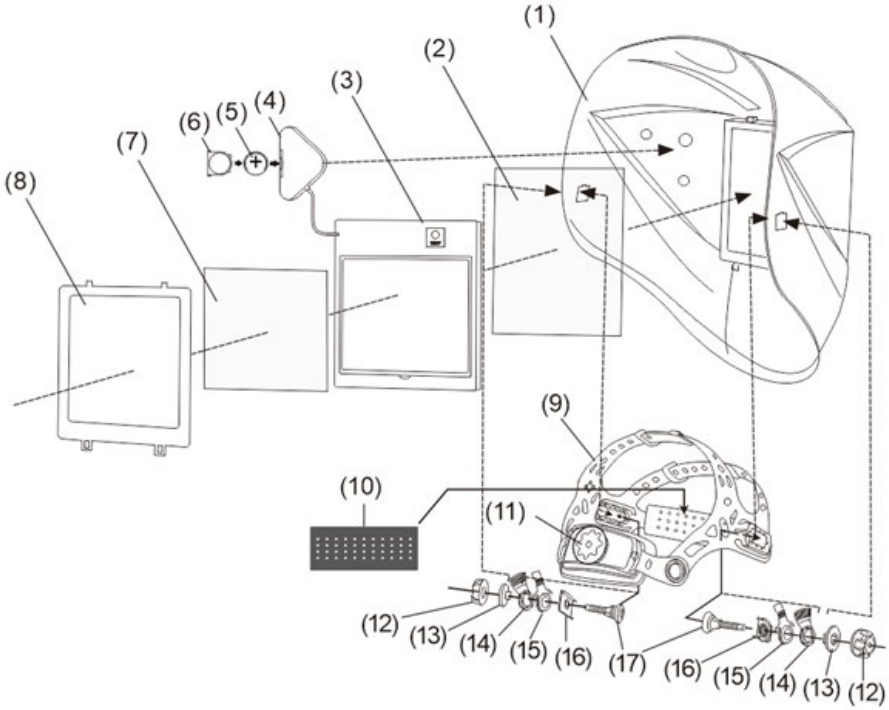

1) Máscara (concha)
2) Lente protectora exterior
3) Filtro automático (ADF)
4) Módulo de control de atenuación
5) Batería
6) Compartimento de la batería
7) Lente protectora interior
8) Bolsillo LCD
9) Venda
10) Banda para el sudor
11) Tuerca de ajuste
12) Tapa de plástico
13) Tuerca de control
14) Primer anillo de ajuste del ángulo
15) El segundo anillo de ajuste del ángulo
16) Tuerca de ajuste del ángulo
17) Tornillo de plástico
18) Sensores de luz (imagen de abajo)



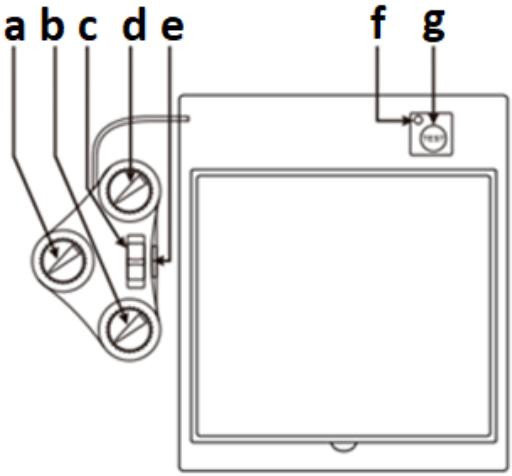

a. Regulador de nivel de atenuación
b. Regulador de sensibilidad
c. Interruptor de selección de destino (rectificado-corte-soldadura)
d. Perilla de ajuste del retardo de respuesta del filtro
e. Compartimento de la batería
f. Indicador de batería baja
g. Botón de prueba de funcionamiento del filtro

3.2. Preparación para la operación

MONTAJE DEL DISPOSITIVO

ATENCIÓN: antes de utilizar el producto, lea atentamente las instrucciones de seguridad, ya que por razones de seguridad no se debe utilizar un producto que funcione mal.

El producto se entrega montado, pero antes de su uso:

- Retire la película protectora de las lentes exterior e interior.
- Ajústelo según los requisitos del proceso de trabajo y las necesidades individuales del operador.
- Compruebe si la batería del filtro funciona correctamente. El cartucho filtrante dura aproximadamente 5000 horas de funcionamiento gracias a una batería y células solares. Si se enciende la luz de batería baja (f), el filtro podría funcionar mal, por lo que debe reemplazar la batería desgastada de inmediato.

3.3. Trabajar con el dispositivo

3.3.1 Ajuste de la sensibilidad del filtro (SENSIBILIDAD)

La sensibilidad del filtro ADF debe ajustarse según el proceso de soldadura y la iluminación del lugar de trabajo.

- La baja sensibilidad ("Lo") es adecuada para soldar con alto amperaje y en áreas con mucha luz solar natural.
- La sensibilidad media (aproximadamente la mitad de la escala) es adecuada para la mayoría de las soldaduras tanto en interiores como en exteriores.
- Se proporciona alta sensibilidad ("Hi") para soldadura de baja corriente y áreas con poca luz, especialmente para soldadura con arco de argón de baja corriente.

3.3.2 Prueba de función de la lente (ADF)

- Ajuste el nivel de atenuación del filtro “SHADE” del rango disponible (a).
- Presione el botón de prueba de función de lente (g) y vea si se atenúa.
- Suelte el botón de prueba de acción de la lente (g) y verifique si aumenta el brillo.

3.3.3 Modo de molienda (GRIND)

El producto también puede utilizarse para proteger la cara del operador durante el rectificado. Al girar el selector de destino (c) a la posición "GRIND" (rectificado), se desactiva la atenuación automática del filtro si aparecen chispas brillantes durante el funcionamiento.

3.3.4 Configuración del tiempo de retardo de respuesta de la lente (DELAY)

Es posible configurar el tiempo de retardo tras el cual la lente se iluminará por completo al finalizar la soldadura. El rango disponible se adapta a la mayoría de las operaciones de soldadura.

- El tiempo mínimo de retardo de respuesta en el rango de aprox. 0,1-0,2 s (dependiendo del modelo) está previsto para la soldadura por puntos.
- El tiempo máximo de retardo de respuesta de 0,85-1,0 s (según el modelo) está destinado a soldar con alta corriente o cuando se produce una luz visible intensa.

3.3.5 Ajuste de la diadema

El ajuste adecuado de las bandas de cabeza afecta la ergonomía y la seguridad del operador.

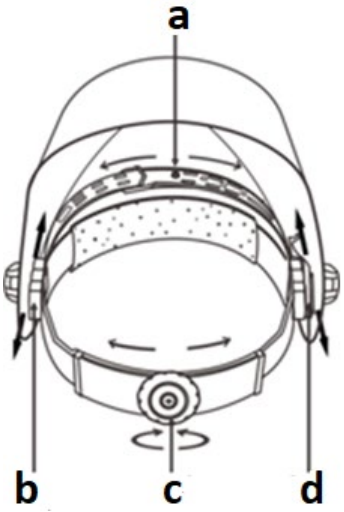

a) Ajuste la banda a la profundidad adecuada del producto en la cabeza para garantizar el equilibrio y la estabilidad.
b) Ajuste de la distancia del lente al rostro. Para ajustar, coloque el tornillo de fijación en otro orificio moviéndolo hacia adelante o hacia atrás y apretándolo de nuevo. Ambos lados deben estar alineados para una visibilidad adecuada del operador.
c) La perilla para ajustar el diámetro de la banda en relación con la circunferencia de la cabeza.
d) Alimentación de placa segmentada con otro orificio de posicionamiento para ajustar el ángulo de la ventana y lograr una visión nítida. Los números en los deslizadores de ajuste indican la

posición correspondiente, lo que permite ajustar ambos lados por igual.

3.4. Limpieza y mantenimiento

a) Utilice únicamente agentes de limpieza no corrosivos para limpiar superficies.
b) Guarde la unidad en un lugar seco y fresco, protegido de la humedad y de la luz solar directa.
c) No rocíe la unidad con un chorro de agua ni la sumerja en agua.
d) Asegúrese de que no entre agua a través de las aberturas de ventilación de la carcasa.
e) Realizar inspecciones periódicas de la unidad verificando su estado técnico y la presencia de posibles daños .
f) Utilice un paño suave para limpiar.
g) No deje las baterías en la unidad cuando no la vaya a utilizar durante un tiempo prolongado.
h) No utilice objetos afilados y/o metálicos (por ejemplo, cepillo de alambre o espátula de metal) para limpiar, ya que pueden dañar la superficie del material del aparato.
i) Limpie periódicamente la lente y las células solares, preferiblemente con una toallita suave sin impresiones o un paño de algodón (por ejemplo, de microfibra) y alcohol (por ejemplo, isopropanol).
j) Utilice únicamente detergentes naturales para limpiar el interior del producto y la diadema.
k) Reemplazo de batería:
Para reemplazar la batería, extraiga el compartimento ubicado en el módulo de control del filtro (en el interior de la mascarilla). La batería se encuentra en este compartimento. Retire la batería usada, coloque una nueva y vuelva a insertar el compartimento.



IMPORTANTE: Al instalar la batería, preste atención a la polaridad correcta, es decir, el polo positivo (+) debe mirar hacia el interior de la máscara.

Después de instalar la batería, verifique el funcionamiento del filtro realizando la prueba (g) - consulte la sección anterior.

l) Reemplace periódicamente las lentes protectoras externas e internas.

- Reemplazo de la lente exterior: presione ligeramente el pestillo y deslice el seguro (a) de adelante hacia atrás. A continuación, apriete para retirar el soporte de inserción (b). Retire la lente protectora del soporte y sustitúyala por una nueva, recordando retirar la película protectora. Deslice las dos ranuras en la parte inferior del soporte de inserción.

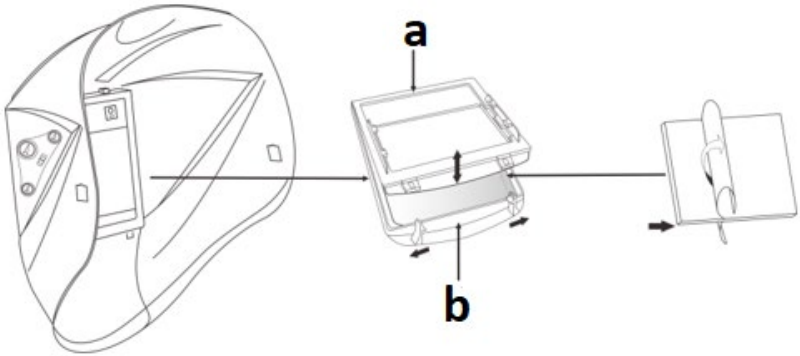

- Reemplazo de la lente interior: para retirarla, tire de la esquina superior. Coloque la nueva lente protectora solo después de retirar la película protectora. Inserte el borde de la lente debajo del soporte lateral, dóblela ligeramente por el centro y coloque el lado opuesto a la anterior debajo del soporte del otro lado para que encaje en su lugar.

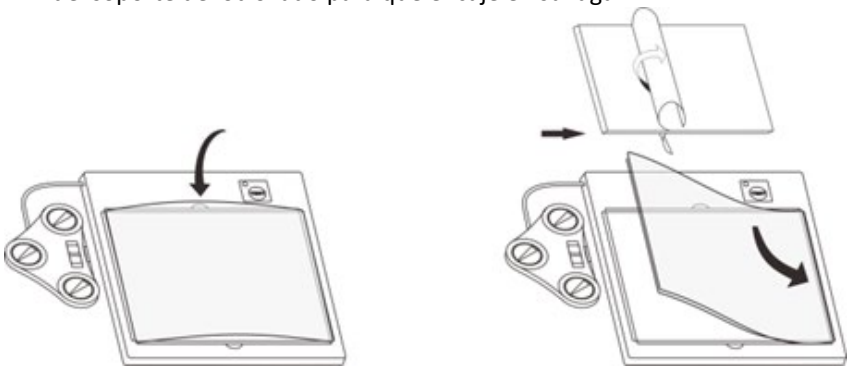

3.4.1 Solución de problemas

Problema	Posible causa	Solución
El filtro de atenuación no funciona o parpadea	Una de las lentes protectoras está sucia o dañada.	Limpie o reemplace la lente en cuestión.
	Sensores de luz sucios (obstruidos) (x4).	Limpie la superficie de los sensores en la carcasa del filtro.
	La corriente de soldadura es demasiado baja.	Aumente la sensibilidad del filtro de atenuación.
El filtro de atenuación responde demasiado lentamente.	La temperatura ambiente es demasiado baja.	Utilice el producto únicamente en el rango de temperatura: -5 - +23 ºC.
Mala visibilidad	La lente protectora exterior o interior está sucia.	Limpie o reemplace la lente por una nueva.
	Iluminación exterior inadecuada.	Iluminar el lugar de trabajo.
	El nivel de atenuación está configurado incorrectamente.	Cambiar el nivel de oscurecimiento.
La máscara se desliza fuera de la cabeza del operador.	Diadema mal ajustada.	Ajuste la diadema.

INSTRUCCIONES PARA LA ELIMINACIÓN SEGURA DE LAS BATERÍAS.
Los dispositivos están equipados con una batería CR2450 3V.
Retire las baterías usadas de la unidad de la misma manera que las colocó.
Devuelva las baterías a una unidad responsable de su eliminación.

ELIMINACIÓN DE ELECTRODOMÉSTICOS DESECHABLES
Al final de su vida útil, este producto no debe desecharse con la basura doméstica normal, sino que debe llevarse a un punto de recogida para el reciclaje de aparatos eléctricos y electrónicos. Esto se indica mediante el símbolo en el producto, las instrucciones de uso o el embalaje. Los materiales utilizados en este aparato son reciclables según su etiquetado. Al reutilizar, reciclar o dar otro uso a los aparatos usados, usted contribuye significativamente a la protección del medio ambiente.
Su administración local le proporcionará información sobre el punto de eliminación adecuado para los electrodomésticos usados .

Ez a felhasználói kézikönyv gépi fordítással készült. Mindent megtettünk a fordítás pontosságának biztosítása érdekében, de kérjük, vegye figyelembe, hogy az automatizált fordítások nem tökéletesek, és nem helyettesítik az emberi fordítókat. A felhasználói kézikönyv hivatalos verziója angol nyelven készült. A lefordított változat és az eredeti angol nyelv közötti eltérések nem jogilag kötelező érvényűek. Ha bármilyen kérdése van a fordítás pontosságával kapcsolatban, kérjük, tekintse meg az angol nyelvű verziót, amely a hivatalos referencia. További nyelvi verziók kérésre elérhetők az info@expondo.com címen .

Műszaki adatok

Paraméter leírása	Paraméter értéke	
Termék neve	Hegesztősisak	Valódi szín hegesztősisak
Modell	X-BASIC	COLOUR GLASS Y-100
Optikai osztály	1/1/1/1/379 CE	1/2/1/2/379 CE
Szűrőrekesz mérete [mm]	133 × 114 × 10	133 × 114 × 10
Aktív látómező [mm]	100 x 60	100 x 80
Fényerő szint	DIN 4 / 5-9	DIN 5-9
Az árnyék mértéke	DIN 4 / 5-9 / 9-13	
Kapcsolási idő [s]	1/25000	
Világosítási késleltetési idő [s]	0,2–1,0	0,14 - 0,85
Súly [kg]	0,6	
Méretek [Szélesség x Hosszúság x Magasság; mm]	230 × 300 × 230	220 × 300 × 220
Tápegység	Napelemek és CR2450 elem (x1)	
Alkalmazási hőmérséklet [˚C]	-5 ~ +55	
Tárolási hőmérséklet [˚C]	-20 ~ +70	
IR / UV védelem	DIN 16-ig	DIN 16-ig
Csiszolási mód	√	
Akkumulátor-ellenőrző mód	√	
Szűrő/hegesztősisak élettartama [év]	2	
Fedőlencse élettartama [h]	6	

1. Általános leírás

A kézikönyv célja a biztonságos és megbízható használat elősegítése. A terméket szigorúan a műszaki előírásoknak megfelelően, a legújabb technológia és alkatrészek

felhasználásával, a legmagasabb minőségi szabványok betartásával tervezték és gyártották.

A MUNKA MEGKEZDÉSE ELŐTT FIGYELMESEN OLVASSA EL ÉS ÉRTSE MEG EZT A KÉZIKÖNYVET.

A készülék hosszú távú és megbízható működésének biztosítása érdekében ügyeljen a jelen használati útmutatóban található irányelvek betartására és megfelelő üzemeltetésére és karbantartására. A jelen kézikönyvben szereplő műszaki adatok és specifikációk naprakészek . A gyártó fenntartja a jogot a minőség javítása érdekében történő változtatásokra. A műszaki fejlődés és a zajcsökkentés lehetőségének figyelembevételével a készüléket úgy tervezték és gyártották, hogy a zajkibocsátásból eredő kockázatok a lehető legalacsonyabbak legyenek.

A szimbólumok magyarázata

	A termék megfelel a vonatkozó biztonsági szabványoknak.
	Használat előtt olvassa el a kézikönyvet.
	Újrahasznosítható termék.
	VIGYÁZAT! A hegesztőív káros sugárzása.
	Viseljen védőkesztyűt.
	Viseljen védőlábbelit.
	Viseljen védőruhát.
	VIGYÁZAT! Tűzveszély - gyúlékony anyag!

	Vigyázat! Ártalmas gőzök, mérgezésveszély. A gázok és gőzök veszélyesek lehetnek az egészségre. A hegesztési folyamat hegesztőgázokat és füstöket bocsát ki. Ezen anyagok belélegzése veszélyes lehet az egészségre.
	Vigyázat! A forró felület égési sérüléseket okozhat!
	Használjon megfelelő szűrőfokozatú hegesztőálarcot.



FIGYELEM! A kézikönyvben található ábrák csak illusztrációk, és bizonyos részletekben eltérhetnek a termék tényleges megjelenésétől.

2. Használati biztonság

 **FIGYELEM!** Olvassa el az összes biztonsági figyelmeztetést és utasítást. A figyelmeztetések és utasítások be nem tartása áramütést, tüzet és/vagy súlyos sérülést vagy halált okozhat.

A figyelmeztetésekben és az utasítások leírásában szereplő „eszköz” vagy „termék” kifejezés a következőkre utal:
Hegesztősisak, Valódi színű hegesztősisak

 **FIGYELEM!** A maszk használata előtt figyelmesen olvassa el a biztonsági utasításokat.

2.1. Biztonság a munkahelyen

a) Tartsa rendben és jól megvilágítva a munkaterületet. A rendetlenség vagy a rossz megvilágítás balesetekhez vezethet. Legyen előrelátó, figyeljen oda, mit csinál, és használja a józan eszét a készülék használata során.
b) Ha kétségei vannak a termék megfelelő működésével vagy sérülésével kapcsolatban, forduljon a gyártó szervizrészlegéhez.

c) A készülék javítását csak a gyártó szervize végezheti. Ne próbálja meg saját kezűleg megjavítani a terméket! Ha kétségei vannak a termék megfelelő működésével kapcsolatban, vagy sérültnek találja, forduljon a gyártó műszaki szolgálatához.
d) Gyermekek és illetéktelen személyek nem tartózkodhatnak a munkaterületen. (A figyelmetlenség a készülék feletti uralom elvesztéséhez vezethet.)
e) Őrizze meg ezt a használati utasítást későbbi felhasználás céljából. Ha a terméket harmadik félnek adja át, adja át vele együtt ezt a használati útmutatót is.
f) Ha ezt a terméket más eszközökkel együtt használja, kövesse az egyéb használati utasításokat is .
g) A maszk nem véd az ütésveszély ellen, beleértve a csiszolókorong fröccsenését is.
h) A maszk nem véd a robbanások vagy maró anyagok hatásai ellen.
i) Soha ne tegye a maszkot forró felületre.
j) Használat közben kövesse a gyártó utasításait a hőmérséklet-tartományra vonatkozóan (lásd a műszaki adatokat).



Ne feledje! A berendezés használata közben ügyeljen a gyermekek és más járókelők biztonságára.

2.2.Személyes biztonság

a) Ne használja a készüléket, ha fáradt, beteg, vagy alkohol, kábítószer vagy gyógyszer hatása alatt áll, amely befolyásolhatja a készülék kezelésének képességét.
b) személyek kezelhetik , akik fizikailag alkalmasak, képesek a kezelésére és megfelelően kiképezték őket, elolvasták ezt a használati útmutatót és munkavédelmi képzésben részesültek.
c) Legyen óvatos és használja a józan eszét a készülék kezelése során. Egy pillanatnyi figyelmetlenség is súlyos személyi sérülést okozhat.
d) A berendezés üzemeltetése során a szimbólumok magyarázatának 1. szakaszában leírtak szerint használja a szükséges személyi védőfelszerelést. A megfelelő, jóváhagyott személyi védőfelszerelés használata csökkenti a sérülés kockázatát.
e) Ne becsülje túl a képességeit. Munka közben mindig őrizze meg teste egyensúlyát . Ez lehetővé teszi a gép jobb irányítását váratlan helyzetekben.
f) A termék nem játék. A gyermekeket felügyelni kell, hogy ne játsszanak a készülékkel.
g) Ne érintse meg a készüléket nedves vagy nyirkos kézzel.
h) Ne merítse a maszkot vízbe.

i) Ne használjon oldószereket az ablak vagy a teljes hegesztőálarc tisztításához.

2.3.A termék biztonságos használata

a) készüléket tartsa távol gyermekektől és bárkitől, aki nem ismeri a készüléket vagy ezt a kézikönyvet. A termékek veszélyesek, ha tapasztalatlan felhasználók használják őket.
b) Tartsa a terméket jó működőképes állapotban. Minden használat előtt ellenőrizze az általános sérüléseket vagy a mozgó alkatrészek sérüléseit (repedések az alkatrészeken és részegységeken, vagy bármilyen más olyan állapot, amely befolyásolhatja a készülék biztonságos működését). Sérülés esetén használat előtt küldje vissza a készüléket javításra.
c) A javításokat és karbantartást csak szakképzett személyzet végezheti, kizárólag eredeti alkatrészek felhasználásával. Ez biztosítja a biztonságos használatot.
d) A készülék tervezett működésének biztosítása érdekében ne távolítsa el a gyárilag felszerelt burkolatokat, és ne lazítsa meg a csavarokat.
e) A készüléket rendszeresen tisztítsa, hogy elkerülje az állandó szennyeződések lerakódását.
f) Ne módosítsa a készüléket a teljesítményének vagy a kialakításának megváltoztatása céljából.
g) Az automata hegesztőálarc nem alkalmas lézeres hegesztéshez/vágáshoz és acetilén-oxigén hegesztéshez/vágáshoz.
h) Ha a hegesztőmaszk a beindítás után nem sötétíti el automatikusan az elektromos ívet, azonnal állítsa le a hegesztést, és vegye fel a kapcsolatot a gyártó szervizével.
i) Ne nyissa ki és ne manipulálja az önsötétedő szűrőket.
j) Ne végezzen a hegesztőálarcban olyan változtatásokat/módosításokat, amelyek nincsenek leírva a használati útmutatóban. Ne használjon olyan alkatrészeket, amelyek nem szerepelnek ebben a használati útmutatóban. A hegesztőálarc olyan változtatásai/módosításai, amelyek nem felelnek meg a használati útmutatónak, a garancia elvesztéséhez vezethetnek, és egészségügyi, életveszélyes vagy egyéb veszteségeket okozhatnak.
k) Óvja a maszkot a folyadékoktól és a szennyeződésektől.
l) A hegesztőálarc elejét rendszeresen tisztítani kell. Ehhez szőrtelen rongyokat használjon, és ne használjon oldószereket. Az érzékelőknek és a fényérzékeny elemeknek mindig tisztáknak kell lenniük.
m) Cserélje ki az elülső maszklemezt, ha repedt, karcos vagy bármilyen más módon sérült.
n) Ne nyissa ki a maszk retesz szerelvényét.
o) A hegesztőmaszkban felhasznált anyagok allergiás reakciót válthatnak ki a kezelőnél.

p) A túl magas fokú védelemmel ellátott (túl sötét) szűrők használata káros lehet, mivel arra kényszeríti a kezelőt, hogy túl közel kerüljön a sugárforráshoz és káros gázokat lélegezzen be.

q) Erős természetes fényben, szabadban végzett munka esetén lehetőség van eggyel magasabb védelmi fokozatú védőszűrő használatára.

r) Működés közben más tényezők is fontosak lehetnek – de nehéz felmérni a hatásukat. Ezek különösen a következők :

- A kezelő pozicionálása a sugárhoz vagy az ívhez képest. Például attól függően, hogy a kezelő egy hegesztett tárgy fölé hajol, vagy kinyújtott karokkal vesz fel pozíciót, szükségessé válhat legalább egy szűrőmegnevezés módosítása.
- Helyi világítás.
- Az emberi tényező.



FIGYELEM! Bár a terméket biztonságosra tervezték, megfelelő biztonsági intézkedésekkel rendelkezik, és a felhasználó számára biztosított további biztonsági funkciók ellenére is fennáll a baleset vagy sérülés csekély veszélye a termék kezelése során. A termék használata során óvatosság és józan ész ajánlott.

3. Használati utasítás

Az automatikus hegesztőálarcok célja, hogy normál hegesztési körülmények között megvédjék az arcot és a szemet a hegesztési fröccsenésektől, szikráktól és a káros sugárzástól. Az önsötétedő szűrő a hegesztési folyamat megkezdésekor világosról sötétre vált.

A hegesztés befejezése után a maszk átlátszó állapotba kapcsol. A hegesztőálarc használatra kész állapotban kerül kiszállításra, további szerelést nem igényel. Csak a fejtartó és a szűrő hegesztési stb. munkára adott reakciója állítható. A hegesztőálarcok MIG, MAG, TIG és MMA hegesztési módszerekhez készültek.

A nem rendeltetésszerű használatból eredő károkért az üzemeltető felelős.

3.1. Termékáttekintés

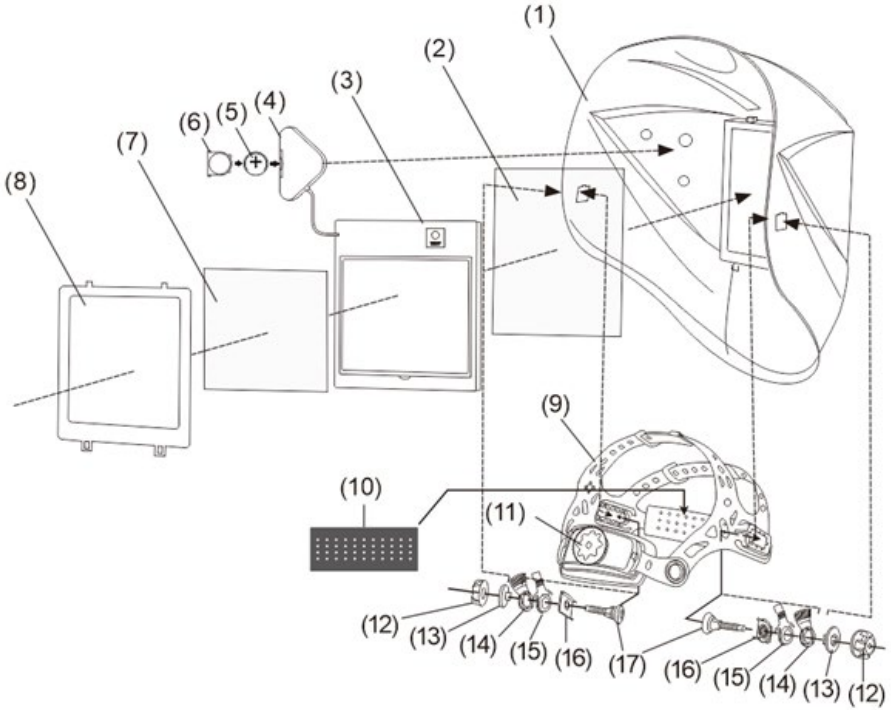

1) Maszk (héj)
2) Külső védőlencse
3) Automatikus szűrő (ADF)
4) Fényerő-szabályozó modul
5) Akkumulátor
6) Elemtartó rekesz
7) Belső védőlencse
8) LCD zseb
9) Fejpánt
10) Izzadságszalag
11) Állítóanya
12) Műanyag kupak
13) Szabályozó anya
14) Első szögbeállító gyűrű
15) A második szögbeállító gyűrű
16) Szögbeállító anya
17) Műanyag csavar
18) Fényérzékelők (kép lent)



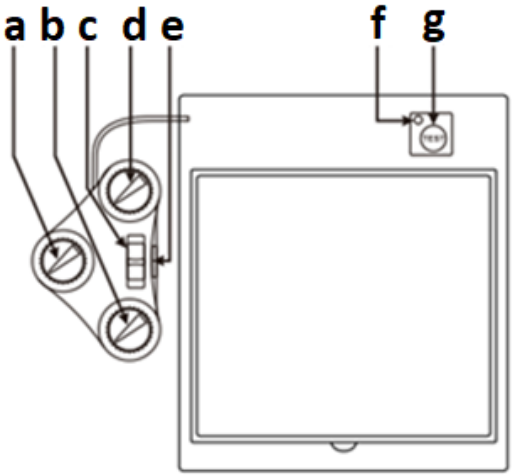

a. Fényerő-szabályozó
b. Érzékenységszabályozó
c. Célállomásválasztó kapcsoló (csiszolás-vágás-hegesztés)
d. Szűrő válaszidejének beállító gomb
e. Elemtartó rekesz
f. Alacsony akkumulátorszint jelző
g. Szűrő működésteszt gomb

3.2. Felkészülés a műtétre

A KÉSZÜLÉK ÖSSZESZERELÉSE

FIGYELEM: a termék használata előtt kérjük, figyelmesen olvassa el a biztonsági utasításokat, mivel a hibás terméket biztonsági okokból tilos használni!

A termék összeszerelt állapotban kerül kiszállításra , de használat előtt:

- Távolítsa el a védőfóliát a külső és a belső lencsékről.
- Igazítsa a munkafolyamat követelményeihez és a kezelő egyéni igényeihez.
- Ellenőrizze, hogy a szűrőbe szerelt akkumulátor működik-e. A szűrőbetét akkumulátorról és napelemekről kb. 5000 üzemórát bír ki – ha az alacsony akkumulátortöltöttséget jelző lámpa (f) kigyullad, a szűrő meghibásodhatott, ezért a lemerült akkumulátort azonnal ki kell cserélni.

3.3. A készülékkel való munka

3.3.1 Szűrőérzékenység beállítása (ÉRZÉKENYSÉG)

Az ADF szűrő érzékenységét a hegesztési folyamatnak és a munkahelyi megvilágításnak megfelelően kell beállítani.

- Az alacsony érzékenység ("Lo") alkalmas nagy áramerősséggel történő hegesztéshez és sok természetes napfénynek kitett területeken.
- A közepes érzékenység (a skála körülbelül fele) alkalmas a legtöbb beltéri és kültéri hegesztéshez is.
- A nagy érzékenység („Hi”) alacsony áramerősségű hegesztéshez és gyenge megvilágítású területekhez, különösen alacsony áramerősségű argon ívhegesztéshez áll rendelkezésre.

3.3.2 Objektívfunkció-teszt (ADF)

- Állítsa be az „ÁRNYÉKOLÁS” szűrő fényerő-szabályozási szintjét a rendelkezésre álló tartományból (a).
- Nyomja meg a lencse működéstesztelő gombját (g), és ellenőrizze, hogy elsötétül-e.
- Engedje el a lencse működéstesztelő gombját (g), és ellenőrizze, hogy világosabb lesz-e.

3.3.3 Csiszolási mód (GRIND)

A termék a kezelő arcának védelmére is használható csiszolás közben. A célválasztó kapcsoló (c) „GRIND” (csiszolás) állásba fordítása kikapcsolja a szűrő automatikus fényerő-szabályozását, ha működés közben élénk szikrák jelennek meg.

3.3.4 Az objektív válaszidejének beállítása (DELAY)

Be lehet állítani azt a késleltetési időt, amely elteltével a lencse a hegesztés befejezése után teljesen kivilágosodik. Az elérhető tartomány a legtöbb hegesztési művelethez igazodik.

- A kb. 0,1-0,2 s közötti minimális válaszkésleltetési idő (modelltől függően) ponthegesztéshez készült.
- A 0,85-1,0 s maximális válaszkésleltetési idő (modelltől függően) nagy áramerősséggel történő hegesztéshez vagy intenzív látható fény keletkezése esetén javasolt.

3.3.5 Fejpánt beállítása

A fejpántok megfelelő beállítása befolyásolja az ergonómiát és a kezelő biztonságát.

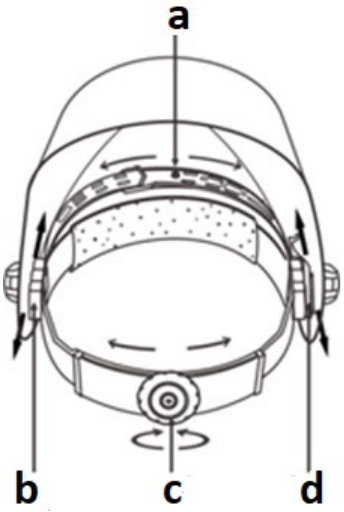

a) Igazítsa a pántot a termék fejen lévő megfelelő mélységéhez az egyensúly és a stabilitás biztosítása érdekében.
b) A lencse arctól való távolságának beállítása. A beállításhoz helyezze a rögzítőcsavart egy másik furatba előre vagy hátra mozgatva, majd ismét meghúzva - mindkét oldalnak azonosnak kell lennie a kezelő megfelelő kilátása érdekében.
c) A szalag átmérőjének a fej kerületéhez viszonyított beállítására szolgáló gomb.
d) Szegmentált lemez betáplálás egy másik pozicionáló furattal az ablak szögének beállításához a tiszta kilátás érdekében. A beállító csúszkákon lévő számok jelzik a megfelelő pozíciót, így mindkét oldal egyformán állítható.

3.4. Tisztítás és karbantartás

a) Kizárólag nem korrozív tisztítószereket használjon a felületek tisztításához.
b) A készüléket száraz és hűvös helyen, nedvességtől és közvetlen napfénytől védve tárolja.
c) Ne permetezze a készüléket vízsugárral, és ne merítse vízbe.
d) Ügyeljen arra, hogy ne jusson be víz a ház szellőzőnyílásain keresztül.
e) Rendszeresen ellenőrizze a készüléket, ellenőrizze a műszaki állapotát és az esetleges sérüléseket .
f) Tisztításhoz puha kendőt használjon.
g) Ne hagyja az elemeket a készülékben, ha azt hosszabb ideig nem használja .
h) Ne használjon éles és/vagy fém tárgyakat (pl. drótkefét vagy fém spatulát) a tisztításhoz, mivel ezek károsíthatják a készülék anyagának felületét.
i) Rendszeresen tisztítsa meg a lencsét és a napelemeket – lehetőleg puha, nem nyomtatott törlőkendővel vagy pamutkendővel (pl. mikroszálas) és alkohollal (pl. izopropanollal).
j) Kizárólag természetes tisztítószereket használjon a termék belsejének és a fejpánt tisztításához.
k) Akkumulátor csere:
Az elem cseréjéhez húzza ki az elemtartót, amely a szűrővezérlő modulban található (a maszk belsejében). Az elem ebben a fiókban található . Vegye ki a használt elemet, tegyen be egy újat a helyére, majd helyezze vissza a fiókot:




FONTOS: Az elem behelyezésekor ügyeljen a helyes polaritásra, azaz a pozitív pólusnak (+) a maszk belseje felé kell néznie.
Az elem behelyezése után ellenőrizze a szűrő működését a teszt (g) elvégzésével - lásd az előző szakaszt.
l) Rendszeresen cserélje ki a külső és belső védőlencséket.
- A külső lencse cseréje - enyhén nyomja meg a reteszt, és csúsztassa a zárat (a) elölről hátra, majd nyomja össze a betéttartó (b) eltávolításához. Vegye ki a védőlencsét a tartóból, és cserélje ki egy újra, ne felejtse el eltávolítani a védőfóliát. Csúsztassa a 2 rést a betéttartó aljába:

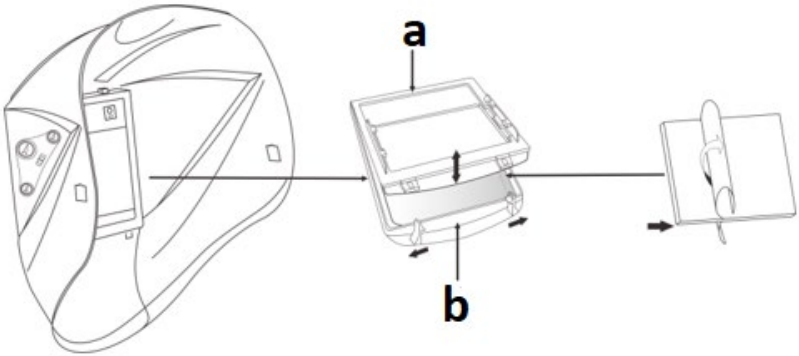

- A belső lencse cseréje - a belső lencse eltávolításához húzza meg a felső sarkát. Az új védőlencsét csak a védőfólia eltávolítása után rögzítse. Helyezze a lencse szélét az oldalsó ütköző alá, és kissé hajlítsa meg a lencsét a középső részén, majd helyezze az előzővel ellentétes oldalát a másik oldalon lévő ütköző alá, hogy a helyére pattanjon:

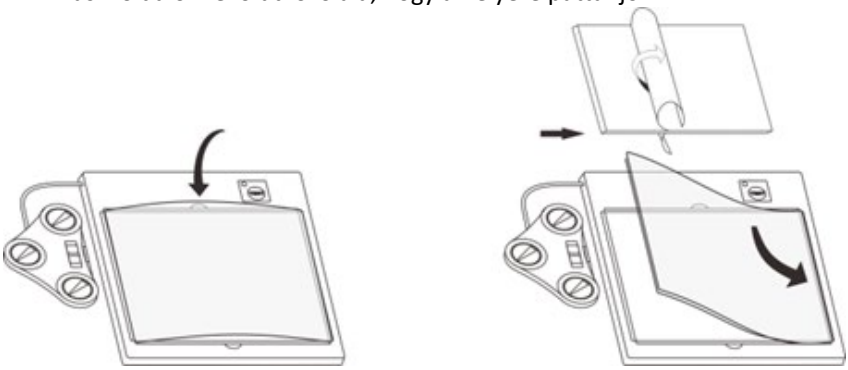

3.4.1 Hibaelhárítás

Probléma	Lehetséges ok	Megoldás
A fényerő-szabályozó szűrő nem működik vagy villog	Az egyik védőlencse szennyezett vagy sérült.	Tisztítsa meg vagy cserélje ki a kérdéses lencsét.
	Szennyezett (eltakart) fényérzékelők (x4).	Tisztítsa meg a szűrőházban lévő érzékelők felületét.
	A hegesztőáram túl alacsony.	Növelje a fényerő-szabályozó szűrő érzékenységét.
A fényerő-szabályozó szűrő túl lassan reagál.	A környezeti hőmérséklet túl alacsony.	A terméket csak a következő hőmérsékleti tartományban használja: -5 - +23 ˚C.
Rossz látási viszonyok	A külső vagy belső védőlencse szennyezett .	Tisztítsa meg vagy cserélje ki a lencsét egy újra.
	Nem megfelelő kültéri világítás.	Világosítsd fel a munkahelyet.
	A fényerő-szabályozás szintje helytelenül van beállítva.	Módosítsa a sötétítési szintet.
A maszk lecsúszik a kezelő fejéről	Rosszul illeszkedő fejpánt.	Állítsa be a fejpántot.

UTASÍTÁSOK AZ ELEMEK BIZTONSÁGOS ÁRTALMATLANÍTÁSÁRA.
A készülékek CR2450 3V-os elemmel vannak felszerelve.
A használt elemeket ugyanúgy vegye ki a készülékből, ahogyan behelyezte őket.
Vigye vissza az elemeket egy olyan hulladékgyűjtő helyre, amely felelős azok ártalmatlanításáért.

HULLADÉK KÉSZÜLÉKEK ELSZÁLLÍTÁSA
Élettartamának végén ezt a terméket nem szabad a háztartási hulladékkal együtt kidobni, hanem elektromos és elektronikus berendezések újrahasznosítására kijelölt gyűjtőhelyen kell leadni. Ezt a terméken, a használati utasításban vagy a csomagoláson található szimbólum jelzi. A készülékben felhasznált anyagok a jelölésüknek megfelelően újrahasznosíthatók. A hulladékgépek újrafelhasználásával, újrahasznosításával vagy egyéb hasznosítási módjaival jelentősen hozzájárul környezetünk védelméhez.
A helyi önkormányzat tájékoztatja Önt a használt készülékek megfelelő gyűjtőhelyéről .

Denne brugermanual er blevet oversat ved hjælp af maskinoversættelse. Vi har gjort alt for at sikre, at oversættelsen er nøjagtig, men bemærk venligst, at automatiserede oversættelser ikke er perfekte og ikke er beregnet til at erstatte menneskelige oversættere. Den officielle version af brugermanualen er på engelsk. Eventuelle forskelle mellem den oversatte version og den originale engelske version er ikke juridisk bindende. Hvis du har spørgsmål om nøjagtigheden af oversættelsen, henvises der til den engelske version, som er den officielle reference. Flere sprogversioner er tilgængelige efter anmodning via info@expondo.com .

Tekniske data

Parameterbeskrivelse	Parameterværdi	
Produktnavn	Svejsehjelm	Ægte farve svejsehjelm
Model	X-BASIC	COLOUR GLASS Y-100
Optisk klasse	1/1/1/1/379 CE	1/2/1/2/379 CE
Filterrumsstørrelse [mm]	133 x 114 x 10	133 x 114 x 10
Aktivt synsfelt [mm]	100 x 60	100 x 80
Lysstyrkeniveau	DIN 4 / 5-9	DIN 5-9
Graden af skygge	DIN 4 / 5-9 / 9-13	
Skiftetid [s]	1/25000	
Forsinkelsestid for lysning [s]	0,2-1,0	0,14 - 0,85
Vægt [kg]	0,6	
Dimensioner [Bredde x Længde x Højde; mm]	230 x 300 x 230	220 x 300 x 220
Strømforsyning	Solceller og CR2450-batteri (x1)	
Anvendelsestemperatur [˚C]	-5 ~ +55	
Opbevaringstemperatur [˚C]	-20 ~ +70	
IR-/UV-beskyttelse	Op til DIN 16	Op til DIN 16
Slibetilstand	√	
Batterikontroltilstand	√	
Levetid for filter/svejsehjelm [år]	2	
Levetid for dæklinse [t]	6	

1. Generel beskrivelse

Denne manual har til formål at hjælpe med sikker og pålidelig brug. Produktet er designet og fremstillet i nøje overensstemmelse med tekniske specifikationer ved hjælp

af den nyeste teknologi og komponenter og med overholdelse af de højeste kvalitetsstandarder.

LÆS OG FORSTÅ DENNE MANUAL OMHYGGELIGT, FØR ARBEJDET PÅBEGYNDER.

For at sikre enhedens lange og pålidelige drift skal du sørge for at betjene og vedligeholde den korrekt i henhold til retningslinjerne i denne brugsanvisning. De tekniske data og specifikationer i denne manual er opdaterede . Producenten forbeholder sig retten til at foretage ændringer for at forbedre kvaliteten. Under hensyntagen til den tekniske udvikling og muligheden for at reducere støj er enheden designet og bygget på en sådan måde, at risici som følge af støjemissioner reduceres til det lavest mulige niveau.

Forklaring af symboler

CE	Produktet overholder gældende sikkerhedsstandarder.
	Læs manualen før brug.
	Genanvendeligt produkt.
	ADVARSEL! Skadelig stråling fra svejsebuen.
	Brug beskyttelseshandsker.
	Brug beskyttelsesfodtøj.
	Bær en beskyttelsesdragt.
	ADVARSEL! Brandfare - brandfarligt materiale!

	Forsigtig! Skadelige dampe, fare for forgiftning. Gasser og røg kan være sundhedsfarlige. Svejseprocessen afgiver svejsegasser og -røg. Indånding af disse stoffer kan være sundhedsfarligt.
	Forsigtig! Varm overflade kan forårsage forbrændinger!
	Brug en svejsemaske med en passende filterskærm.



ADVARSEL! Figurerne i denne manual er kun illustrative og kan afvige i visse detaljer fra produktets faktiske udseende.

2. Sikkerhed ved brug

 **FORSIGTIG!** Læs alle sikkerhedsadvarsler og instruktioner. Manglende overholdelse af advarsler og instruktioner kan resultere i elektrisk stød, brand og/eller alvorlig personskade eller død.

Udtrykket "enhed" eller "produkt" i advarslerne og beskrivelsen af instruktionerne henviser til:
Svejsehjelm, svejsehjelm i ægte farver

**ADVARSEL!** Læs sikkerhedsinstruktionerne omhyggeligt, inden masken tages i brug.

2.1.Sikkerhed på arbejdspladsen

a) Hold arbejdsområdet ryddeligt og godt oplyst. Uorden eller dårlig belysning kan føre til ulykker. Vær fremsynet, hold øje med, hvad du laver, og brug sund fornuft, når du bruger enheden.
b) Hvis du er i tvivl om, hvorvidt produktet fungerer korrekt, eller om det er beskadiget, skal du kontakte producentens serviceafdeling.

c) Reparationer af enheden må kun udføres af producentens service. Forsøg ikke at reparere produktet selv! Hvis du er i tvivl om, hvorvidt produktet fungerer korrekt, eller om det er beskadiget, skal du kontakte producentens tekniske service.
d) Ingen børn eller uautoriserede personer er tilladt i arbejdsområdet. (Uopmærksomhed kan resultere i tab af kontrol over enheden.)
e) Gem denne brugsanvisning til senere brug. Hvis produktet skal overdrages til tredjepart, skal denne brugermanual medleveres.
f) Når du bruger dette produkt sammen med andre enheder, skal du også følge de andre brugsanvisninger.
g) Masken beskytter ikke mod truslen fra stød, herunder stænk fra slibende skiver.
h) Masken beskytter ikke mod virkningerne af eksplosioner eller ætsende stoffer.
i) Læg aldrig masken på en varm overflade.
j) Følg producentens anvisninger vedrørende temperaturområdet under brug (se tekniske data).



Husk! Hold børn og andre tilskuere sikre, mens de betjener udstyret.

2.2.Personlig sikkerhed

a) Brug ikke denne enhed, hvis du er træt, syg eller under påvirkning af alkohol, stoffer eller medicin, der kan forringe din evne til at betjene enheden.
b) Enheden må betjenes af personer , der er fysisk egnede, i stand til at betjene den, og som er passende uddannede, og som har læst denne brugsanvisning og er blevet oplært i arbejdsmiljø og sikkerhed.
c) Vær forsigtig og brug sund fornuft, når du betjener denne enhed. Et øjebliks uopmærksomhed under betjeningen kan resultere i alvorlig personskade.
d) Brug de nødvendige personlige værnemidler ved betjening af enheden som angivet i afsnit 1 i symbolforklaringen. Brug af passende, godkendte personlige værnemidler reducerer risikoen for skader.
e) Overvurder ikke dine evner. Bevar kroppens balance og ligevægt hele tiden under drift. Dette giver bedre kontrol over maskinen i uventede situationer.
f) Produktet er ikke legetøj. Børn skal holdes under opsyn for at sikre, at de ikke leger med apparatet.
g) Rør ikke ved enheden med våde eller fugtige hænder.
h) Masken må ikke nedsænkes i vand.
i) Brug ikke opløsningsmidler til at rengøre vinduet eller hele svejsemasken.

2.3.Sikker brug af produktet

a) Opbevar ubrugt apparat utilgængeligt for børn og personer, der ikke er bekendt med apparatet eller denne manual. Produkterne er farlige, hvis de bruges af uerfarne brugere.
b) Hold produktet i god stand. Kontroller før hver brug for generelle skader eller skader på bevægelige dele (revner i dele og komponenter eller andre forhold, der kan påvirke enhedens sikre drift). Hvis enheden er beskadiget, skal den returneres til reparation før brug.
c) Reparationer og vedligeholdelse bør udføres af kvalificeret personale og kun med originale reservedele. Dette vil sikre sikkerheden ved brug.
d) For at sikre enhedens designmæssige driftsintegritet må fabriksmonterede dæksler ikke fjernes eller skruer løsnes.
e) Rengør enheden regelmæssigt for at forhindre permanent ophobning af snavs.
f) Undlad at manipulere med enheden for at ændre dens ydeevne eller design.
g) Den automatiske svejsemaske er ikke egnet til brug ved lasersvejsning/-skæring og acetylen-oxygen-svejsning/-skæring.
h) Hvis svejsemasken ikke automatisk mørkner den elektriske lysbue, efter den er startet, skal svejsningen straks stoppes og producentens service kontaktes.
i) Åbn eller manipulér ikke de selvmørkende filtre.
j) Foretag ikke ændringer/modifikationer på svejsemasken, som ikke er beskrevet i brugsanvisningen. Brug ikke reservedele, der ikke er indeholdt i denne brugsanvisning. Ændringer/modifikationer på svejsemasken, der ikke overholder brugsanvisningen, kan føre til tab af garantien og resultere i sundhedsfare, livsfare eller andre tab.
k) Beskyt masken mod væsker og snavs.
l) Svejsemaskens forside bør rengøres regelmæssigt. Brug hårløse klude og undgå opløsningsmidler. Sensorerne og de lysfølsomme elementer skal altid være rene.
m) Udskift den forreste maskeplade, hvis den er revnet, ridset eller beskadiget på nogen anden måde.
n) Åbn ikke maskelukkerenheden.
o) Materialerne i svejsemasken kan forårsage en allergisk reaktion hos operatøren.
p) Brug af filtre med for høj beskyttelsesgrad (for mørke) kan være skadeligt, da det tvinger operatøren til at komme for tæt på strålingskilden og indånde skadelige gasser.
q) Når man arbejder udendørs i stærkt naturligt lys, er det muligt at bruge et beskyttelsesfilter med en højere beskyttelsesgrad.
r) Under driften kan der være andre faktorer, der også er vigtige - men det er vanskeligt at vurdere deres indflydelse. Disse er især :
    - Placering af operatøren i forhold til radius eller bue. For eksempel, afhængigt af om operatøren læner sig over et svejset objekt eller indtager

en position med udstrakte arme, kan det være nødvendigt at ændre mindst én filterbetegnelse.

- Lokal belysning.
- Den menneskelige faktor.



ADVARSEL! Selvom produktet er designet til at være sikkert og har tilstrækkelige sikkerhedsforanstaltninger, og på trods af de ekstra sikkerhedsfunktioner, der er givet brugeren, er der stadig en lille risiko for ulykker eller skader ved håndtering af produktet. Forsigtighed og sund fornuft anbefales ved brug af produktet.

3. Brugsanvisning

Automatiske svejsemasker er designet til at beskytte ansigt og øjne mod svejsesprøjt, gnister og skadelig stråling under normale svejseforhold. Det selvmørkende filter skifter fra lyst til mørkt, så snart svejseprocessen begynder.
Når svejsningen er færdig, skifter masken til en transparent tilstand. Svejsemasken leveres klar til brug uden yderligere installation. Kun hovedholderen og filterets reaktion på svejsearbejde osv. kan justeres. Svejsemaskerne er designet til brug i MIG-, MAG-, TIG- og MMA-svejsemetoder.
Operatøren er ansvarlig for enhver skade forårsaget af misbrug.

3.1. Produktoversigt

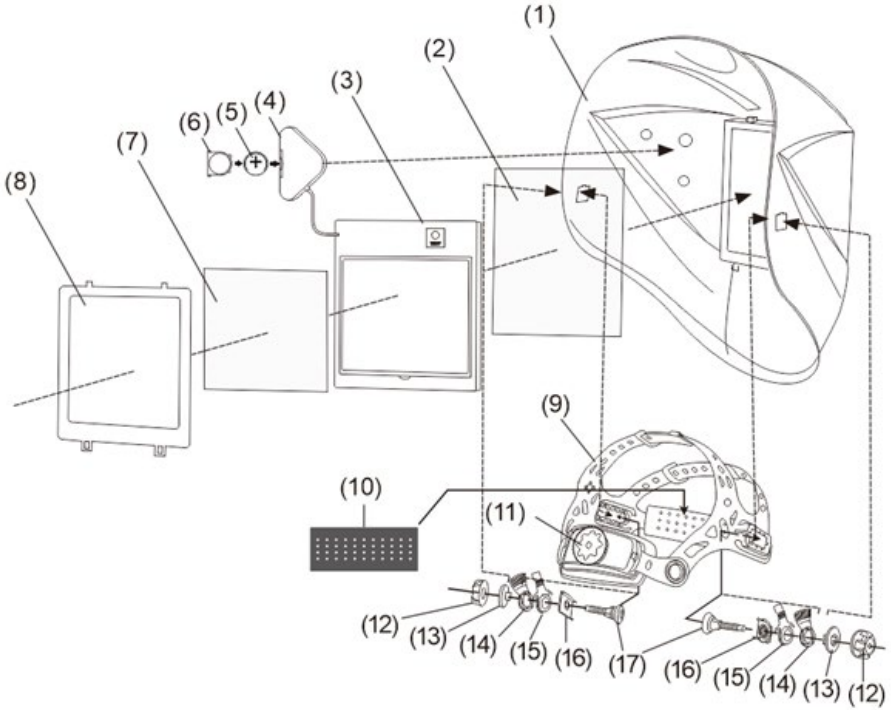

1) Maske (skal)
2) Ydre beskyttelseslinse
3) Automatisk filter (ADF)
4) Dæmpningskontrolmodul
5) Batteri
6) Batterirum
7) Indre beskyttelseslinse
8) LCD-lomme
9) Pandebånd
10) Svedbånd
11) Justeringsmøtrik
12) Plastikhætte
13) Kontrolmøtrik
14) Første vinkeljusteringsring
15) Den anden vinkeljusteringsring
16) Vinkeljusteringsmøtrik
17) Plastikskrue
18) Lyssensorer (billede nedenfor)



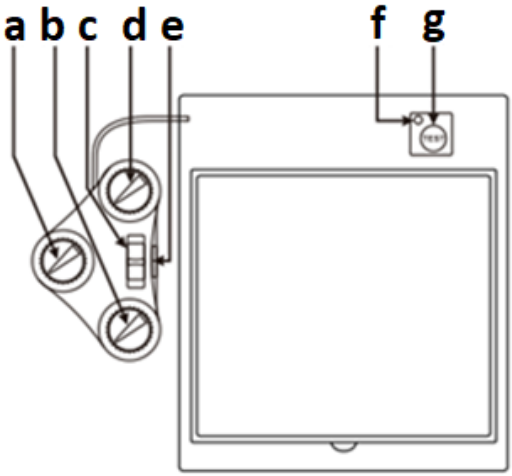

a. Dæmpningsniveauregulator
b. Følsomhedsregulator
c. Destinationsvalgknap (slibning-skæring-svejsning)
d. Justeringsknap for filterresponsforsinkelse
e. Batterirum
f. Indikator for lavt batteri
g. Knap til test af filterdrift

3.2. Forberedelse til drift

SAMLING AF ENHEDEN

OBS: Læs sikkerhedsinstruktionerne omhyggeligt, inden produktet tages i brug, da et defekt produkt af sikkerhedsmæssige årsager ikke må anvendes!

Produktet leveres samlet, men før brug:

- Fjern beskyttelsesfilmen fra de ydre og indre linser.
- Justér den i henhold til arbejdsprocessens krav og operatørens individuelle behov.
- Kontroller, om batteriet i filteret fungerer. Filterpatronen holder i ca. 5.000 timer, når den drives af et batteri og solceller - hvis lampen for lavt batteri (f) lyser, kan filteret være defekt, så det slidte batteri skal udskiftes med det samme.

3.3. Arbejde med enheden

3.3.1 Justering af filterfølsomhed (SENSITIVITET)

ADF-filterets følsomhed bør justeres i henhold til svejseprocessen og belysningen på arbejdspladsen.

- Lav følsomhed ("Lo") er egnet til svejsning med høj strømstyrke og i områder med meget naturligt sollys.
- Medium følsomhed (omtrent halvdelen af skalaen) er egnet til de fleste indendørs såvel som udendørs svejsninger.
- Høj følsomhed ("Hi") er mulig til svejsning med lav strøm og områder med svagt lys, især til argonbuesvejsning med lav strøm.

3.3.2 Test af objektivfunktion (ADF)

- Indstil dæmpningsniveauet for "SHADE"-filteret fra det tilgængelige område (a).
- Tryk på knappen til objektivets funktionstest (g), og se om den dæmpes.
- Slip knappen til test af objektivets funktion (g), og kontroller, om det bliver lysere.

3.3.3 Maletilstand (GRIND)

Produktet kan også bruges til at beskytte operatørens ansigt under slibning. Hvis destinationsvælgeren (c) drejes til positionen "GRIND" (slibning), deaktiveres filterets automatiske dæmpning, hvis der opstår lyse gnister under drift.

3.3.4 Indstilling af objektivets responsforsinkelse (DELAY)

Det er muligt at indstille den forsinkelsestid, hvorefter linsen lyser helt op, når svejsningen er færdig. Det tilgængelige område er tilpasset de fleste svejseoperationer.

- Den minimale responsforsinkelse i området ca. 0,1-0,2 s (afhængigt af modellen) er beregnet til punktsvejsning.
- Den maksimale responsforsinkelse på 0,85-1,0 s (afhængigt af modellen) er beregnet til svejsning med høj strøm eller når der produceres intenst synligt lys.

3.3.5 Justering af hovedbøjle

Korrekt justering af pandebåndene påvirker operatørens ergonomi og sikkerhed.

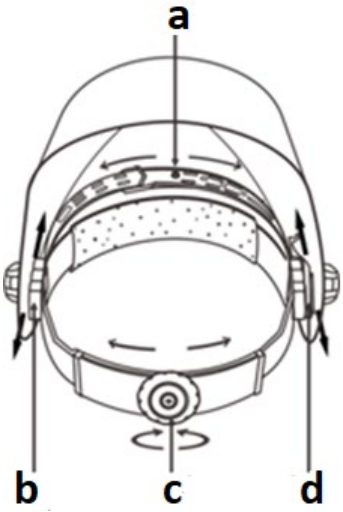

a) Juster båndet til den passende dybde af produktet på hovedet for at sikre balance og stabilitet.
b) Justering af linsens afstand til ansigtet. For at justere skal du sætte stilleskruen i et andet hul ved at flytte den fremad eller bagud og stramme den igen - begge sider skal være identisk justeret for at operatøren har korrekt udsyn.
c) Knap til justering af båndets diameter i forhold til hovedets omkreds.
d) Segmentpladefremføring med et ekstra positioneringshul til justering af vinduesvinklen for et klart udsyn. Tallene på justeringsskyderne angiver den tilsvarende position, så begge sider kan justeres lige meget.

3.4. Rengøring og vedligeholdelse

a) Brug kun ikke-ætsende rengøringsmidler til rengøring af overflader.
b) Opbevar enheden et tørt og køligt sted beskyttet mod fugt og direkte sollys.
c) Sprøjt ikke enheden med en vandstråle, og nedsænk den ikke i vand.
d) Sørg for, at der ikke trænger vand ind gennem ventilationsåbningerne i kabinettet.
e) Udfør regelmæssige inspektioner af enheden for at kontrollere dens tekniske tilstand og eventuelle skader .
f) Brug en blød klud til rengøring.
g) Lad ikke batterierne sidde i enheden, når den ikke skal bruges i længere tid.
h) Brug ikke skarpe og/eller metalgenstande (f.eks. stålbørste eller metalspatel) til rengøring, da de kan beskadige overfladen på apparatets materiale.
i) Rengør linsen og solcellerne regelmæssigt - helst med en blød, utrykt klud eller bomuldsklud (f.eks. mikrofiber) og alkohol (f.eks. isopropanol).
j) Brug kun naturlige rengøringsmidler til at rengøre produktets og pandebåndets inderside.
k) Udskiftning af batteri:
For at udskifte batteriet skal du skubbe batteriskuffen ud, der er placeret i filterstyringsmodulet (på indersiden af masken). Batteriet er placeret i denne skuffe. Fjern det brugte batteri, sæt et nyt i dets sted, og sæt skuffen tilbage:




VIGTIGT: Vær opmærksom på den korrekte polaritet, når du installerer batteriet, dvs. den positive pol (+) skal vende mod maskens inderside.
Efter installation af batteriet skal filterets funktion kontrolleres ved at udføre testen (g) - se forrige afsnit.
l) Udskift regelmæssigt de ydre og indre beskyttelseslinser.
- Udskiftning af den ydre linse - tryk let på låsen, og skub låsen (a) forfra og bagud, og klem derefter for at fjerne indsatsholderen (b). Fjern beskyttelseslinsen fra holderen, og udskift den med en ny. Husk at fjerne beskyttelsesfilmen. Skub de 2 åbninger ind i bunden af indsatsholderen:

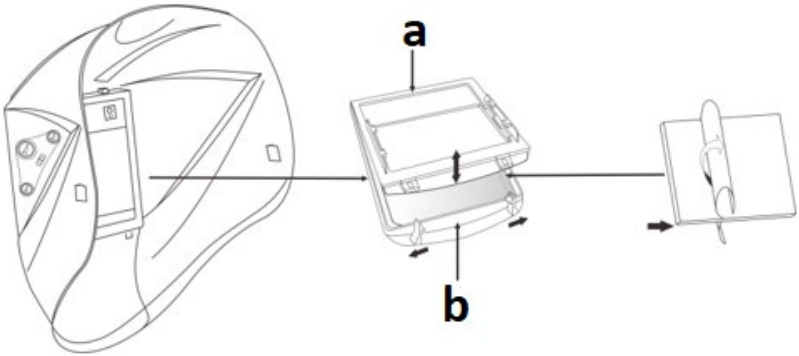

- Udskiftning af den indre linse - for at fjerne den indre linse skal du trække i det øverste hjørne. Sæt først den nye beskyttelseslinse på, når beskyttelsesfilmen er fjernet. Sæt kanten af linsen ind under sidens anslag, bøj linsen let i midten, og placer den modsatte side af den forrige under anslaget på den anden side, så den falder på plads:

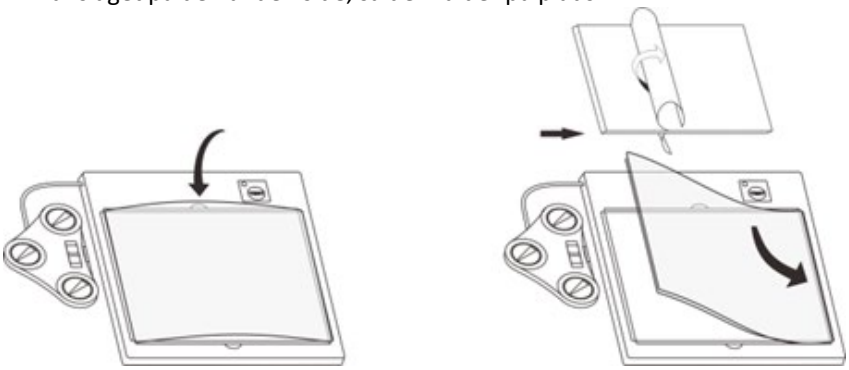

3.4.1 Fejlfinding

Problem	Mulig årsag	Løsning
Dæmpningsfilteret virker ikke eller flimrer	En af beskyttelseslinserne er snavset eller beskadiget.	Rengør eller udskift det pågældende objektiv.
	Beskidte (tilslørede) lyssensorer (x4).	Rengør overfladen på sensorerne i filterhuset.
	Svejsestrømmen er for lav.	Øg dæmpningsfilterets følsomhed.
Dæmpningsfilteret reagerer for langsomt.	Omgivelsestemperaturen er for lav.	Brug kun produktet i temperaturområdet: -5 - +23 ˚C.
Dårlig sigtbarhed	Den ydre eller indre beskyttelseslinse er snavset.	Rengør eller udskift linsen med en ny.
	Utilstrækkelig udendørs belysning.	Oplys arbejdspladsen.
	Dæmpningsniveauet er forkert indstillet.	Skift mørkningsniveauet.
Masken glider af operatørens hoved	Dårligt tilpasset pandebånd.	Juster pandebåndet.

INSTRUKTIONER TIL SIKKER BORTSKAFFELSE AF BATTERIER.
Enhederne er udstyret med et CR2450 3V batteri.
Fjern brugte batterier fra enheden på samme måde, som du satte dem i.
Returner batterierne til en enhed, der er ansvarlig for deres bortskaffelse.

BORTSKAFFELSE AF AFFALD APPARATER
Når dette produkt er udtjent, må det ikke bortskaffes sammen med almindeligt husholdningsaffald, men skal afleveres på et indsamlingssted for genbrug af elektrisk og elektronisk udstyr. Dette er angivet med symbolet på produktet, i brugsanvisningen eller på emballagen. Materialerne i dette apparat kan genbruges i henhold til deres mærkning. Ved at genbruge, genbruge eller anvende andre former for brug af affaldsmaskiner yder du et væsentligt bidrag til beskyttelsen af vores miljø.
Din lokale forvaltning vil give dig oplysninger om det rette sted for bortskaffelse af brugte apparater .

Tämä käyttöopas on käännetty konekäännöksellä. Olemme tehneet kaikkemme varmistaaksemme käännöksen tarkkuuden, mutta huomaa, että konekäännökset eivät ole täydellisiä eivätkä niiden ole tarkoitus korvata ihmiskääntäjiä. Käyttöoppaan virallinen versio on englanniksi. Käännetyn version ja alkuperäisen englanninkielisen version väliset erot eivät ole oikeudellisesti sitovia. Jos sinulla on kysyttävää käännöksen oikeellisuudesta, katso englanninkielistä versiota, joka on virallinen lähde. Lisää kieliversioita on saatavilla pyynnöstä osoitteesta info@expondo.com .

Tekniset tiedot

Parametrin kuvaus	Parametrin arvo	
Tuotteen nimi	Hitsauskypärä	Todellinen väri hitsauskypärä
Malli	X-BASIC	COLOUR GLASS Y-100
Optinen luokka	1/1/1/1/379 CE	1/2/1/2/379 CE
Suodatinlokeron koko [mm]	133 x 114 x 10	133 x 114 x 10
Aktiivinen näkökenttä [mm]	100 x 60	100 x 80
Kirkkaustaso	DIN 4 / 5-9	DIN 5-9
Varjon aste	DIN 4 / 5-9 / 9-13	
Kytkentäaika [s]	1/25000	
Kirkastumisen viiveaika [s]	0,2–1,0	0,14–0,85
Paino [kg]	0,6	
Mitat [Leveys x Pituus x Korkeus; mm]	230 x 300 x 230	220 x 300 x 220
Virtalähde	Aurinkokennoja ja CR2450-paristoa (x1)	
Käyttölämpötila [˚C]	-5 ~ +55	
Säilytyslämpötila [˚C]	-20 ~ +70	
IR-/UV-suoja	DIN 16 -standardiin asti	DIN 16 -standardiin asti
Hiontatila	√	
Akun tarkistustila	√	
Suodattimen/hitsausmaskin käyttöikä [vuotta]	2	
Suojalinssin käyttöikä [h]	6	

1. Yleinen kuvaus

Käyttöohjeen tarkoituksena on auttaa turvallisessa ja luotettavassa käytössä. Tuote on suunniteltu ja valmistettu tarkasti teknisten eritelmien mukaisesti käyttäen uusinta teknologiaa ja komponentteja sekä korkeimpia laatustandardeja noudattaen.

LUE JA YMMÄRRÄ TÄMÄ KÄYTTÖOHJE HUOLELLISESTI ENNEN TYÖN ALOITTAMISTA.

Laitteen pitkän ja luotettavan toiminnan varmistamiseksi varmista, että käytät ja huollat sitä oikein tämän käyttöohjeen ohjeiden mukaisesti. Tämän käyttöohjeen tekniset tiedot ja tiedot ovat ajan tasalla . Valmistaja pidättää oikeuden muutoksiin laadun parantamiseksi. Tekninen kehitys ja melun vähentämismahdollisuudet huomioon ottaen laite on suunniteltu ja rakennettu siten, että melupäästöistä johtuvat riskit ovat mahdollisimman alhaiset.

Symbolien selitys

	Tuote on sovellettavien turvallisuusstandardien mukainen.
	Lue käyttöohje ennen käyttöä.
	Kierrätettävä tuote.
	VAROITUS! Hitsausvalokaaren haitallista säteilyä.
	Käytä suojakäsineitä.
	Käytä suojajalkineita.
	Käytä suojapukua.
	VAROITUS! Palovaara - syttyvä materiaali!

	Varoitus! Haitallisia höyryjä, myrkytysvaara. Kaasut ja höyryt voivat olla vaarallisia terveydelle. Hitsausprosessissa vapautuu hitsauskaasuja ja -höyryjä. Näiden aineiden hengittäminen voi olla terveydelle vaarallista.
	Varoitus! Kuuma pinta voi aiheuttaa palovammoja!
	Käytä hitsausmaskia, jossa on sopiva suodattimen tummuusaste.



VAROITUS! Tämän käyttöohjeen kuvat ovat vain havainnollistavia ja voivat joissakin yksityiskohdissa poiketa tuotteen todellisesta ulkonäöstä.

2. Käyttöturvallisuus

**VAROITUS!** Lue kaikki turvallisuusvaroitukset ja ohjeet. Varoitusten ja ohjeiden noudattamatta jättäminen voi johtaa sähköiskuun, tulipaloon ja/tai vakavaan loukkaantumiseen tai kuolemaan.

Varoituksissa ja ohjeiden kuvauksissa käytetty termi "laite" tai "tuote" viittaa: Hitsauskypärä, True Color -hitsauskypärä

**VAROITUS!** Lue turvallisuusohjeet huolellisesti ennen maskin käyttöä.

2.1. Työturvallisuus

a) Pidä työalue siistinä ja hyvin valaistuna. Epäjärjestys tai huono valaistus voi johtaa onnettomuuksiin. Ole ennakoiva, kiinnitä huomiota tekemiseesi ja käytä tervettä järkeä laitetta käyttäessäsi.
b) Jos epäilet tuotteen toimivuutta tai onko se vaurioitunut, ota yhteyttä valmistajan huolto-osastoon.
c) Laitteen korjauksia saa suorittaa vain valmistajan huoltoliike. Älä yritä korjata tuotetta itse! Jos olet epävarma tuotteen toiminnasta tai havaitset vaurioita, ota yhteyttä valmistajan tekniseen palveluun.

d) Lapsia tai luvattomia henkilöitä ei sallita työalueella. (Tarkkaamattomuus voi johtaa laitteen hallinnan menettämiseen.)
e) Säilytä nämä käyttöohjeet myöhempää tarvetta varten. Jos tuote luovutetaan kolmannelle osapuolelle, anna se tämän käyttöoppaan kanssa.
f) Kun käytät tätä tuotetta yhdessä muiden laitteiden kanssa, noudata myös muita käyttöohjeita.
g) Maski ei suojaa iskuilta, mukaan lukien hiomalaikan roiskeet.
h) Maski ei suojaa räjähdysten tai syövyttävien aineiden vaikutuksilta.
i) Älä koskaan laske maskia kuumalle pinnalle.
j) Noudata valmistajan ohjeita lämpötila-alueesta käytön aikana (katso tekniset tiedot).



Muista! Pidä lapset ja muut sivulliset turvassa laitetta käyttäessäsi.

2.2.Henkilökohtainen turvallisuus

a) Älä käytä tätä laitetta, jos olet väsynyt, sairas tai alkoholin, huumeiden tai lääkkeiden vaikutuksen alaisena, jotka voivat heikentää kykyäsi käyttää laitetta.
b) Laitetta saavat käyttää henkilöt , jotka ovat fyysisesti kunnossa, kykenevät käyttämään sitä ja joilla on asianmukainen koulutus sekä jotka ovat lukeneet tämän käyttöohjeen ja saaneet työturvallisuus- ja työterveyskoulutuksen.
c) Käytä varovaisuutta ja tervettä järkeä laitetta käyttäessäsi. Hetken tarkkaamattomuus käytön aikana voi johtaa vakaviin henkilövahinkoihin.
d) Käytä laitetta käyttäessäsi vaadittuja henkilönsuojaimia symbolien selitysten osiossa 1 kuvatulla tavalla. Asianmukaisten ja hyväksyttyjen henkilönsuojainten käyttö vähentää loukkaantumisriskiä.
e) Älä yliarvioi kykyjäsi. Säilytä kehon tasapaino ja tasapaino koko käytön ajan. Tämä mahdollistaa koneen paremman hallinnan odottamattomissa tilanteissa.
f) Tuote ei ole lelu. Lapsia on valvottava, jotta he eivät leiki laitteella.
g) Älä koske laitteeseen märillä tai kosteilla käsillä.
h) Älä upota maskia veteen.
i) Älä käytä liuottimia ikkunan tai koko hitsausmaskin puhdistamiseen.

2.3.Tuotteen turvallinen käyttö

a) Pidä käyttämätön laite poissa lasten ja laitteeseen tai tähän käyttöohjeeseen perehtymättömien ulottuvilta. Tuotteet ovat vaarallisia, jos niitä käyttävät kokemattomat käyttäjät.

b) Pidä tuote hyvässä toimintakunnossa. Tarkista ennen jokaista käyttökertaa yleisten vaurioiden tai liikkuvien osien vaurioiden (halkeamien osissa ja komponenteissa tai muiden laitteen turvalliseen käyttöön vaikuttavien vaurioiden) varalta. Jos laite on vaurioitunut, palauta se korjattavaksi ennen käyttöä.

c) Korjaukset ja huollot tulee suorittaa pätevän henkilöstön toimesta käyttäen ainoastaan alkuperäisiä varaosia. Tämä varmistaa käyttöturvallisuuden.

d) Laitteen suunnitellun toimintakuntoisuuden varmistamiseksi älä poista tehtaalla asennettuja suojuksia tai löysää ruuveja.

e) Puhdista laite säännöllisesti pysyvien likakertymien estämiseksi.

f) Älä muuta laitetta sen suorituskyvyn tai rakenteen muuttamiseksi.

g) Automaattinen hitsausmaski ei sovellu laserhitsaukseen/leikkaukseen eikä asetyleeni-happihitsaukseen/leikkaukseen.

h) Jos hitsausmaski ei automaattisesti tummenna valokaarta syttymisen jälkeen, lopeta hitsaus välittömästi ja ota yhteyttä valmistajan huoltoon.

i) Älä avaa tai käsittele itsetummuvia suodattimia.

j) Älä tee hitsausmaskiin muutoksia/muokkauksia, joita ei ole kuvattu käyttöohjeessa. Älä käytä varaosia, joita ei ole tässä käyttöohjeessa. Hitsausmaskiin tehdyt muutokset/muokkaukset, jotka eivät ole käyttöohjeen mukaisia, voivat johtaa takuun menettämiseen ja aiheuttaa terveys-, hengenvaarallisia tai muita vahinkoja.

k) Suojaa maski nesteiltä ja lialta.

l) Hitsausmaskin etupinta on puhdistettava säännöllisesti. Käytä karvattomia rättejä äläkä liuottimia. Antureiden ja valoherkkien elementtien on oltava aina puhtaita.

m) Vaihda etuosan maskilevy, jos se on haljennut, naarmuuntunut tai muuten vaurioitunut.

n) Älä avaa maskin suljinkokoonpanoa.

o) Hitsausmaskissa käytetyt materiaalit voivat aiheuttaa käyttäjälle allergisen reaktion.

p) Liian suojausluokan (liian tummien) suodattimien käyttö voi olla haitallista, koska se pakottaa käyttäjän menemään liian lähelle säteilylähdettä ja hengittämään haitallisia kaasuja.

q) Ulkona voimakkaassa luonnonvalossa työskennellessä on mahdollista käyttää suojasuodatinta, jonka suojausaste on yksi suurempi.

r) Käytön aikana voi olla muitakin tärkeitä tekijöitä, mutta niiden vaikutusta on vaikea arvioida. Näitä ovat erityisesti :

- Käyttäjän sijoittaminen säteen tai kaaren suhteen. Esimerkiksi riippuen siitä, kumartaako käyttäjä hitsatun kappaleen yli vai ottaako hän asennon kädet ojennettuina, voi olla tarpeen muuttaa ainakin yhtä suodattimen nimitystä.
- Paikallinen valaistus.
- Inhimillinen tekijä.



VAROITUS! Vaikka tuote on suunniteltu turvalliseksi ja siinä on riittävät suojatoimet ja käyttäjälle tarjotuista lisäturvaominaisuuksista huolimatta, tuotteen käsittelyssä on silti pieni onnettomuus- tai loukkaantumisriski. Tuotetta käytettäessä on suositeltavaa noudattaa varovaisuutta ja tervettä järkeä.

3. Käyttöohjeet

Automaattiset hitsausmaskit on suunniteltu suojaamaan kasvoja ja silmiä hitsausroiskeilta, kipinöiltä ja haitalliselta säteilyltä normaaleissa hitsausolosuhteissa. Itsetummuva suodatin tummuu vaaleasta heti hitsausprosessin alkaessa.
Kun hitsaus on valmis, maski siirtyy läpinäkyvään tilaan. Hitsausmaski toimitetaan käyttövalmiina , eikä lisäasennuksia tarvita. Säädettäviä ovat vain pään pidike ja suodattimen reagointi hitsaustyöhön ym. Hitsausmaskit on suunniteltu käytettäväksi MIG-, MAG-, TIG- ja MMA-hitsausmenetelmissä.
Käyttäjä on vastuussa väärinkäytöstä aiheutuneista vahingoista.

3.1. Tuotteen yleiskatsaus

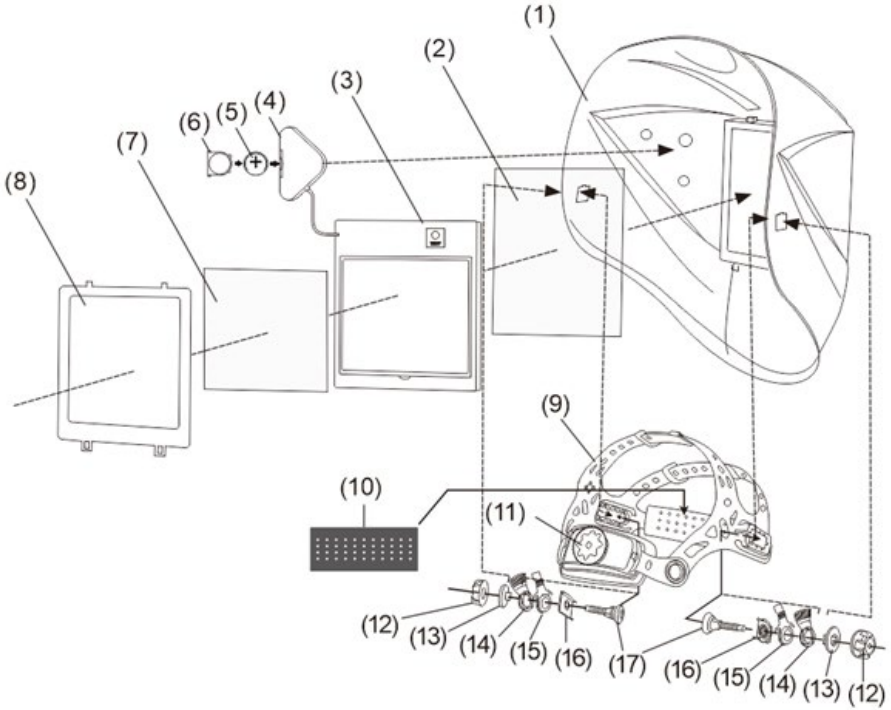

1) Naamio (kuori)
2) Ulompi suojalinssi
3) Automaattinen suodatin (ADF)
4) Himmennyksen ohjausmoduuli
5) Akku
6) Paristolokero
7) Sisäinen suojalinssi
8) LCD-tasku
9) Pääpanta
10) Hikinauha
11) Säätömutteri
12) Muovikorkki
13) Säätömutteri
14) Ensimmäinen kulman säätörengas
15) Toinen kulman säätörengas
16) Kulman säätömutteri
17) Muoviruuvi
18) Valoanturit (kuva alla)



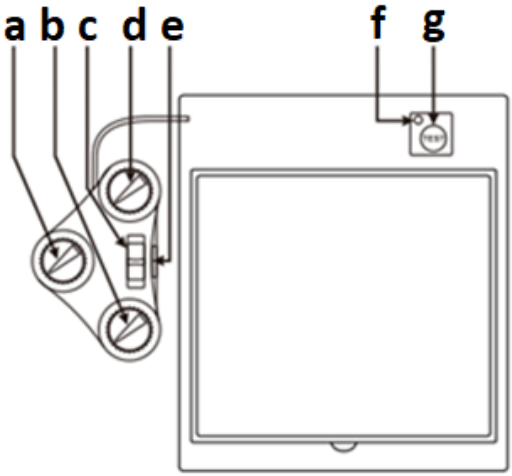

a. Himmennystason säädin
b. Herkkyyden säädin
c. Kohdevalintakytkin (hionta-leikkaus-hitsaus)
d. Suodattimen vasteen viiveen säätönuppi
e. Paristolokero
f. Akun heikon varauksen ilmaisin
g. Suodattimen toiminnan testauspainike

3.2. Valmistelu toimintaan

LAITTEEN KOKOAMINEN

HUOMIO: Lue turvallisuusohjeet huolellisesti ennen tuotteen käyttöä, sillä vikaantunutta tuotetta ei saa käyttää turvallisuussyistä!

Tuote toimitetaan koottuna, mutta ennen käyttöä:

- Poista suojakalvo ulko- ja sisälinsseistä.
- Säädä sitä työprosessin vaatimusten ja käyttäjän yksilöllisten tarpeiden mukaan.
- Tarkista, toimiiko suodattimeen asennettu akku. Suodatinpatruuna kestää noin 5 000 käyttötuntia akulla ja aurinkokennoilla. Jos akun heikon varauksen merkkivalo (f) syttyy, suodattimessa saattaa olla toimintahäiriö, joten kulunut akku on vaihdettava välittömästi.

3.3. Laitteen kanssa työskentely

3.3.1 Suodattimen herkkyyden säätö (HERKKYYS)

ADF-suodattimen herkkyys tulee säätää hitausprosessin ja työpaikan valaistuksen mukaan.

- Alhainen herkkyys ("Lo") sopii hitsaukseen suurilla virroilla ja alueilla, joilla on paljon luonnonvaloa.
- Keskitasoinen herkkyys (noin puolet asteikosta) sopii useimpiin hitsaustehtäviin sekä sisä- että ulkotiloissa.
- Korkea herkkyys ("Hi") on tarkoitettu matalan virran hitsaukseen ja hämärässä työskentelyyn, erityisesti matalan virran argonhitsaukseen.

3.3.2 Objektiivin toimintatesti (ADF)

- Aseta "SHADE"-suodattimen himmennystaso käytettävissä olevasta alueesta (a).
- Paina linssin toiminnan testauspainiketta (g) ja tarkista, himmeneekö se.
- Vapauta linssin toiminnan testauspainike (g) ja tarkista, kirkastuuko se.

3.3.3 Hiontatila (GRIND)

Tuotetta voidaan käyttää myös käyttäjän kasvojen suojaamiseen hiomisen aikana. Kääntämällä kohdevalitsimen (c) "GRIND" (hionta) -asentoon, suodattimen automaattinen himmentyminen deaktivoituu, jos käytön aikana ilmenee kirkkaita kipinöitä.

3.3.4 Objektiivin vasteajan (DELAY) asettaminen

On mahdollista asettaa viiveaika, jonka jälkeen linssi kirkastuu täysin hitsauksen päätyttyä. Käytettävissä oleva alue sopii useimpiin hitsaustoimintoihin.

- Lyhin vasteen viiveaika, joka on noin 0,1–0,2 s (mallista riippuen), on tarkoitettu pistehitsaukseen.
- Suurin vasteen viiveaika 0,85–1,0 s (mallista riippuen) on tarkoitettu hitsaukseen suurella virralla tai voimakkaan näkyvän valon tuottamisen yhteydessä.

3.3.5 Pääpannan säätö

Pääpannan oikea säätö vaikuttaa käyttäjän ergonomiaan ja turvallisuuteen.

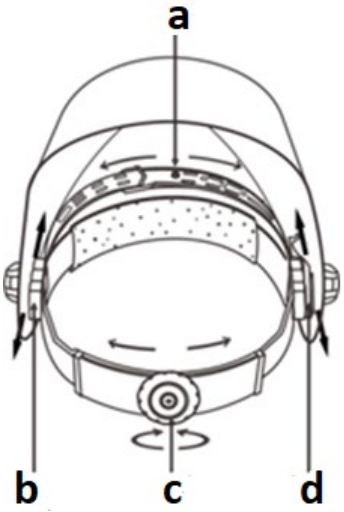

a) Säädä nauha tuotteen sopivaan syvyyteen päässä varmistaaksesi tasapainon ja vakauden.
b) Linssin etäisyyden säätö kasvoista. Säädä asettamalla säätöruuvi toiseen reikään siirtämällä sitä eteen- tai taaksepäin ja kiristämällä se uudelleen - molempien puolien tulee olla identtisesti linjassa käyttäjän hyvän näkyvyyden varmistamiseksi.
c) Nuppi, jolla säädetään nauhan halkaisijaa pään ympärysmittaan nähden .
d) Segmenttilevyn syöttö toisella asemointireiällä ikkunan kulman säätämiseksi selkeän näkymän saavuttamiseksi. Säätöliukusäädinten numerot osoittavat vastaavan asennon, joten molempia puolia voidaan säätää yhtä paljon.

3.4. Puhdistus ja huolto

a) Käytä pintojen puhdistukseen vain syövyttämättömiä puhdistusaineita.
b) Säilytä laitetta kuivassa ja viileässä paikassa, suojassa kosteudelta ja suoralta auringonvalolta.
c) Älä suihkuta laitetta vesisuihkulla äläkä upota sitä veteen.
d) Varmista, ettei vettä pääse kotelon tuuletusaukkojen kautta.
e) Suorita säännöllisiä yksikön teknisiä tarkastuksia ja tarkista mahdolliset vauriot .
f) Käytä puhdistamiseen pehmeää liinaa.
g) Älä jätä paristoja laitteeseen, kun sitä ei käytetä pitkään aikaan.
h) Älä käytä puhdistukseen teräviä ja/tai metallisia esineitä (esim. metalliharjaa tai metallilastan), koska ne voivat vahingoittaa laitteen pintamateriaalia.
i) Puhdista linssi ja aurinkokennot säännöllisesti – mieluiten pehmeällä, painamattomalla pyyhkeellä tai puuvillaliinalla (esim. mikrokuituliinalla) ja alkoholilla (esim. isopropanolilla).
j) Käytä tuotteen sisäpuolen ja pääpannan puhdistamiseen ainoastaan luonnollisia pesuaineita.
k) Pariston vaihto:
Vaihda paristo liu'uttamalla suodattimen ohjausmoduulissa (maskin sisäpuolella) oleva paristokotelo ulos. Paristo sijaitsee tässä kotelossa. Poista käytetty paristo, aseta uusi tilalle ja aseta kotelo takaisin paikalleen:




TÄRKEÄÄ: Asentaessasi paristoa kiinnitä huomiota oikeaan napaisuuteen, eli positiivisen navan (+) tulee osoittaa maskin sisäpuolelle.
Asennuksen jälkeen tarkista suodattimen toiminta suorittamalla testi (g) - katso edellinen osio.
l) Vaihda ulompi ja sisempi suojalinssi säännöllisesti.
- Ulkolinssin vaihtaminen - paina salpaa kevyesti ja liu'uta lukkoa (a) edestä taakse, purista sitten irrottaaksesi pidikkeen (b). Irrota suojalinssi pidikkeestä ja vaihda se uuteen. Muista poistaa suojakalvo. Liu'uta kaksi uraa pidikkeen pohjaan:

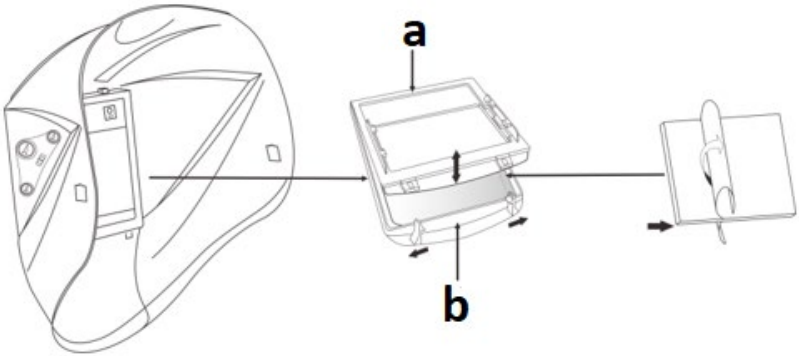

- Sisälinssin vaihtaminen - sisälinssin irrottamiseksi vedä yläkulmasta. Kiinnitä uusi suojalinssi vasta suojakalvon poistamisen jälkeen. Aseta linssin reuna sivun tukiosan alle ja taivuta linssiä hieman keskeltä. Aseta sen vastakkainen puoli edelliseen nähden toisella puolella olevan tukiosan alle, jotta se napsahtaa paikalleen:

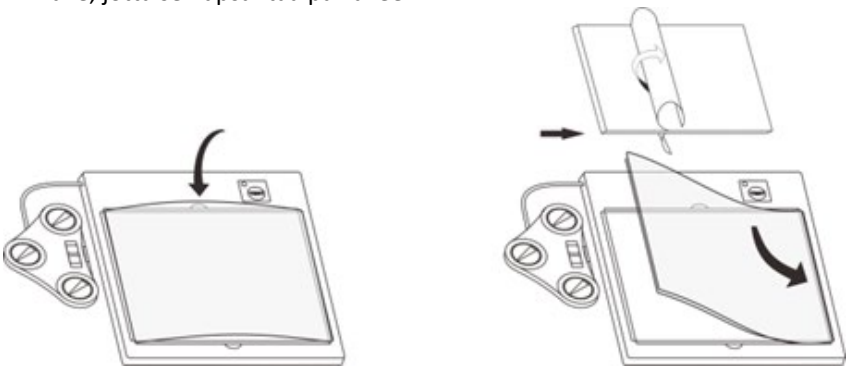

3.4.1 Vianmääritys

Ongelma	Mahdollinen syy	Ratkaisu
Himmennyssuodatin ei toimi tai välkkyy	Yksi suojalinsseistä on likainen tai vaurioitunut.	Puhdista tai vaihda kyseinen linssi.
	Likaiset (peitetyt) valoanturit (x4).	Puhdista suodatinkotelon antureiden pinta.
	Hitsausvirta on liian alhainen.	Lisää himmennyssuodattimen herkkyyttä.
Himmennyssuodatin reagoi liian hitaasti.	Ympäristön lämpötila on liian alhainen.	Käytä tuotetta ainoastaan lämpötila-alueella: -5 - +23 °C.
Huono näkyvyys	Ulompi tai sisempi suojalinssi on likainen.	Puhdista linssi tai vaihda se uuteen.
	Riittämätön ulkovalaistus.	Valaise työpaikkaa.
	Himmennystaso on asetettu väärin.	Muuta tummuusastetta.
Maski liukuu käyttäjän päästä	Huonosti istuva pääpanta.	Säädä pääpanta.

OHJEET PARISTOJEN TURVALLISEEN HÄVITTÄMISEEN.
Laitteet on varustettu CR2450 3V -paristolla.
Poista käytetyt paristot laitteesta samalla tavalla kuin laitoit ne sisään.
Palauta paristot niiden hävittämisestä vastaavaan yksikköön.

JÄTTEIDEN HÄVITYS
Käyttöikänsä päätyttyä tätä tuotetta ei saa hävittää tavallisen kotitalousjätteen mukana, vaan se on toimitettava sähkö- ja elektroniikkalaitteiden kierrätyspisteeseen. Tämä on merkitty tuotteessa, käyttöohjeissa tai pakkauksessa olevalla symbolilla. Tässä laitteessa käytetyt materiaalit ovat kierrätettäviä merkintöjensä mukaisesti. Käyttämällä uudelleen, kierrättämällä tai muulla tavoin hyödyntämällä jätelaitteita annat merkittävän panoksen ympäristönsuojeluun.
Paikalliset viranomaisesi antavat sinulle tietoa käytettyjen laitteiden asianmukaisesta hävityspisteestä .

Deze handleiding is vertaald met behulp van machinevertaling. We hebben er alles aan gedaan om de vertaling nauwkeurig te maken, maar houd er rekening mee dat automatische vertalingen niet perfect zijn en niet bedoeld zijn om menselijke vertalers te vervangen. De officiële versie van de handleiding is in het Engels. Verschillen tussen de vertaalde versie en de originele Engelse versie zijn niet juridisch bindend. Als u vragen heeft over de nauwkeurigheid van de vertaling, raadpleeg dan de Engelse versie, die de officiële referentie is. Versies in andere talen zijn op aanvraag verkrijgbaar via info@expondo.com .

Technische gegevens

Parameterbeschrijving	Parameterwaarde	
Productnaam	Lashelm	Echte kleur lashelm
Model	X-BASIC	COLOUR GLASS Y-100
Optische klasse	1/1/1/1/379 CE	1/2/1/2/379 CE
Filtercompartimentgrootte [mm]	133 x 114 x 10	133 x 114 x 10
Actief gezichtsveld [mm]	100 x 60	100 x 80
Helderheidsniveau	DIN 4/5-9	DIN 5-9
De mate van schaduw	DIN 4 / 5-9 / 9-13	
Schakeltijd [s]	1/25000	
Vertragingstijd voor opheldering [s]	0,2-1,0	0,14 - 0,85
Gewicht [kg]	0,6	
Afmetingen [Breedte x Lengte x Hoogte; mm]	230 x 300 x 230	220 x 300 x 220
Voeding	Zonnecellen en CR2450-batterij (x1)	
Toepassingstemperatuur [°C]	-5 ~ +55	
Bewaartemperatuur [°C]	-20 ~ +70	
IR / UV-bescherming	Tot DIN 16	Tot DIN 16
Slijpmodus	√	
Batterijcontrolemodus	√	
Levensduur voor filter/lashelm [jaar]	2	
Levensduur voor lensdeksel [h]	6	

1. Algemene beschrijving

Deze handleiding is bedoeld als hulpmiddel voor veilig en betrouwbaar gebruik. Het product is strikt volgens de technische specificaties ontworpen en vervaardigd, met behulp van de nieuwste technologie en componenten, en voldoet aan de hoogste kwaliteitsnormen.

LEES EN BEGRIJP DEZE HANDLEIDING ZORGVULDIG DOOR VOORDAT U MET DE WERKZAAMHEDEN BEGINT.

Om een lange en betrouwbare werking van het apparaat te garanderen, dient u het correct te bedienen en te onderhouden volgens de richtlijnen in deze handleiding. De technische gegevens en specificaties in deze handleiding zijn actueel . De fabrikant behoudt zich het recht voor wijzigingen aan te brengen om de kwaliteit te verbeteren. Rekening houdend met de technische vooruitgang en de mogelijkheid om geluid te verminderen, is het apparaat zo ontworpen en gebouwd dat de risico's als gevolg van geluidsemissie tot een minimum worden beperkt.

Uitleg van symbolen

CE	Het product voldoet aan de geldende veiligheidsnormen.
	Lees voor gebruik de handleiding.
	Recyclebaar product.
	LET OP! Schadelijke straling van de lasboog.
	Draag beschermende handschoenen.
	Draag beschermend schoeisel.
	Draag een beschermend pak.

	LET OP! Brandgevaar - ontvlambaar materiaal!
	Let op! Schadelijke dampen, vergiftigingsgevaar. Gassen en dampen kunnen schadelijk zijn voor uw gezondheid. Bij het lassen komen lasgassen en dampen vrij. Inademing van deze stoffen kan schadelijk zijn voor de gezondheid.
	Let op! Het hete oppervlak kan brandwonden veroorzaken!
	Gebruik een lasmasker met een geschikte filterkleur.



LET OP! De afbeeldingen in deze handleiding zijn slechts ter illustratie en kunnen op sommige details afwijken van het werkelijke uiterlijk van het product.

2. Veiligheid van gebruik

**LET OP!** Lees alle veiligheidswaarschuwingen en -instructies. Het niet opvolgen van de waarschuwingen en instructies kan leiden tot een elektrische schok, brand en/of ernstig letsel of de dood.

In de waarschuwingen en de beschrijving van de instructies verwijst de term 'apparaat' of 'product' naar:
Lashelm, True color lashelm

**LET OP!** Lees voor gebruik van het masker de veiligheidsinstructies zorgvuldig door.

2.1. Veiligheid op de werkplek

a) Houd de werkruimte opgeruimd en goed verlicht. Wanorde of slechte verlichting kan tot ongelukken leiden. Wees vooruitziend, let op wat u doet en gebruik uw gezond verstand bij het gebruik van het apparaat.

b) Als u twijfelt of het product goed werkt of beschadigd is, neem dan contact op met de serviceafdeling van de fabrikant.
c) Reparaties aan het apparaat mogen uitsluitend worden uitgevoerd door de servicedienst van de fabrikant. Probeer het product niet zelf te repareren! Neem contact op met de technische dienst van de fabrikant als u twijfelt of het product goed werkt of beschadigd is.
d) Kinderen of onbevoegde personen zijn niet toegestaan in het werkgebied. (Onoplettendheid kan leiden tot verlies van controle over het apparaat.)
e) Bewaar deze gebruiksaanwijzing voor toekomstig gebruik. Als het product aan een derde wordt overgedragen, geef het dan samen met deze gebruiksaanwijzing.
f) Wanneer u dit product samen met andere apparaten gebruikt, dient u ook de overige gebruiksaanwijzingen te volgen.
g) Het masker beschermt niet tegen stoten, bijvoorbeeld tegen spetters van schuurschijven.
h) Het masker beschermt niet tegen de gevolgen van explosies of bijtende stoffen.
i) Leg het masker nooit op een hete ondergrond.
j) Volg de instructies van de fabrikant met betrekking tot het temperatuurbereik tijdens gebruik (zie technische gegevens).



Let op! Houd kinderen en andere omstanders veilig tijdens het bedienen van de apparatuur.

2.2.Persoonlijke veiligheid

a) Gebruik dit apparaat niet als u moe of ziek bent, of onder invloed bent van alcohol, drugs of medicijnen die uw vermogen om het apparaat te bedienen kunnen beïnvloeden.
b) De eenheid mag worden bediend door personen die fysiek fit zijn, in staat zijn om de eenheid te bedienen en die hiervoor een passende opleiding hebben gevolgd. Zij moeten deze gebruiksaanwijzing hebben gelezen en een opleiding hebben gevolgd op het gebied van veiligheid en gezondheid op het werk.
c) Wees voorzichtig en gebruik uw gezond verstand bij het bedienen van dit apparaat. Een moment van onoplettendheid tijdens het gebruik kan leiden tot ernstig persoonlijk letsel.
d) Gebruik de vereiste persoonlijke beschermingsmiddelen bij het bedienen van het apparaat, zoals aangegeven in paragraaf 1 van de uitleg van de symbolen. Het gebruik van geschikte, goedgekeurde persoonlijke beschermingsmiddelen vermindert het risico op letsel.

e) Overschat uw mogelijkheden niet. Zorg te allen tijde voor een goede lichaamsbalans en evenwicht tijdens het gebruik. Dit zorgt voor een betere controle over de machine in onverwachte situaties.
f) Dit product is geen speelgoed. Houd kinderen in de gaten om te voorkomen dat ze met het apparaat spelen.
g) Raak het apparaat niet aan met natte of vochtige handen.
h) Dompel het masker niet onder in water.
i) Gebruik geen oplosmiddelen om het venster of het gehele lasmasker schoon te maken.

2.3. Veilig gebruik van het product

a) Houd ongebruikte apparaten buiten bereik van kinderen en personen die niet bekend zijn met het apparaat of deze handleiding. Producten zijn gevaarlijk bij gebruik door onervaren gebruikers.
b) Houd het product in goede staat. Controleer het vóór elk gebruik op algemene schade of schade aan bewegende onderdelen (scheuren in onderdelen en componenten of andere omstandigheden die de veilige werking van het apparaat kunnen beïnvloeden). Stuur het apparaat bij schade vóór gebruik terug ter reparatie.
c) Reparaties en onderhoud dienen te worden uitgevoerd door gekwalificeerd personeel en uitsluitend met originele reserveonderdelen. Dit garandeert de gebruiksveiligheid.
d) Om de ontworpen operationele integriteit van het apparaat te garanderen, mag u de fabrieksmatig geïnstalleerde afdekkingen niet verwijderen of schroeven losdraaien.
e) Maak het apparaat regelmatig schoon om te voorkomen dat er zich blijvend vuil ophoopt.
f) Wijzig niets aan het apparaat om de prestaties of het ontwerp ervan te veranderen.
g) Het automatische lasmasker is niet geschikt voor gebruik bij laserlassen/-snijden en acetyleen-zuurstoflassen/-snijden.
h) Als het lasmasker de elektrische boog niet automatisch donkerder maakt nadat deze is gestart, stop dan onmiddellijk met lassen en neem contact op met de serviceafdeling van de fabrikant.
i) Open of manipuleer de automatisch donkerkleurende filters niet.
j) Breng geen wijzigingen/aanpassingen aan het lasmasker aan die niet in de gebruiksaanwijzing staan beschreven. Gebruik geen reserveonderdelen die niet in deze gebruiksaanwijzing staan. Wijzigingen/aanpassingen aan het lasmasker die niet voldoen aan de gebruiksaanwijzing, kunnen leiden tot verlies van de garantie en tot gezondheids-, levensgevaar of andere schade.
k) Bescherm het masker tegen vloeistoffen en vuil.

l) De voorkant van het lasmasker moet regelmatig worden schoongemaakt. Gebruik hiervoor haarloze doeken en geen oplosmiddelen. De sensoren en lichtgevoelige elementen moeten altijd schoon zijn.
m) Vervang de voorste maskerplaat als deze gebarsten, bekrast of op een andere manier beschadigd is.
n) Open het maskersluitmechanisme niet.
o) De materialen waarvan het lasmasker gemaakt is, kunnen een allergische reactie bij de gebruiker veroorzaken.
p) Het gebruik van filters met een te hoge beschermingsgraad (te donker) kan schadelijk zijn, omdat de gebruiker te dicht bij de stralingsbron moet komen en schadelijke gassen kan inademen.
q) Wanneer u buiten werkt in sterk natuurlijk licht, kunt u een beschermfilter gebruiken met een beschermingsgraad één hoger.
r) Tijdens de werking kunnen er andere factoren zijn die ook van belang zijn, maar het is moeilijk om de impact ervan in te schatten. Het gaat met name om :
   - Positionering van de operator ten opzichte van de radius of boog. Afhankelijk van bijvoorbeeld of de operator over een gelast object leunt of een positie inneemt met gestrekte armen, kan het nodig zijn om ten minste één filteraanduiding te wijzigen.
   - Lokale verlichting.
   - De menselijke factor.



LET OP! Hoewel het product veilig is ontworpen en over voldoende beveiligingen beschikt, en ondanks de extra veiligheidsvoorzieningen voor de gebruiker, bestaat er nog steeds een klein risico op een ongeval of letsel bij het gebruik van het product. Voorzichtigheid en gezond verstand zijn geboden bij het gebruik van het product.

3. Gebruiksaanwijzing

Automatische lasmaskers zijn ontworpen om het gezicht en de ogen te beschermen tegen lasspatten, vonken en schadelijke straling onder normale lasomstandigheden. Het zelfverduisterende filter verandert van licht naar donker zodra het lasproces begint.
Na het lassen schakelt het masker over naar een transparante toestand. Het lasmasker wordt gebruiksklaar geleverd, zonder dat er extra installatie nodig is. Alleen de kophouder en de reactie van het filter op laswerkzaamheden, enz. zijn

instelbaar. De lasmaskers zijn ontworpen voor gebruik bij MIG-, MAG-, TIG- en MMA-lasmethoden.

De exploitant is aansprakelijk voor eventuele schade die door verkeerd gebruik ontstaat.

3.1. Productoverzicht

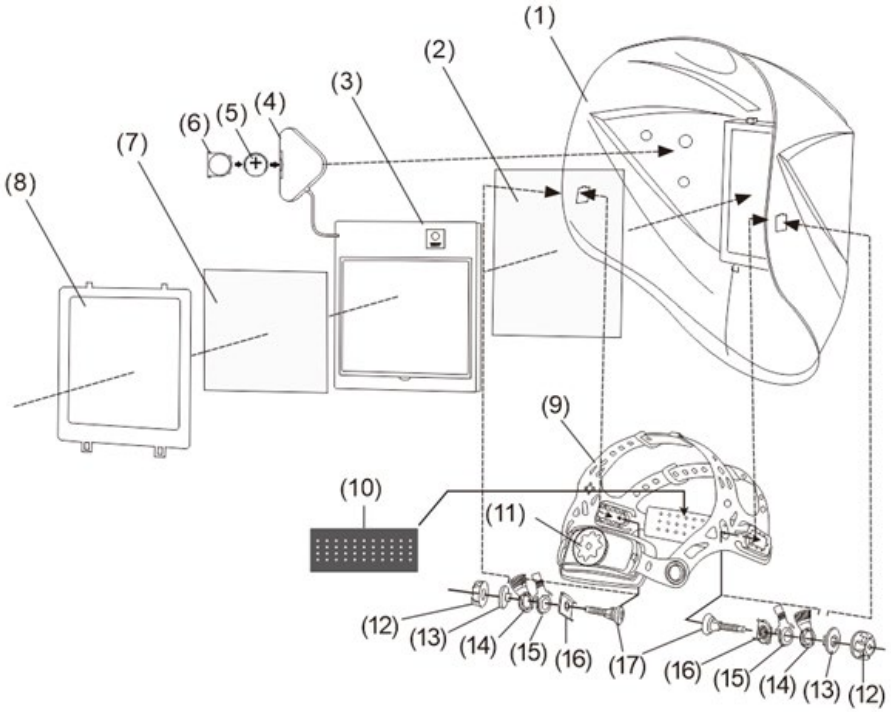

1) Masker (schelp)
2) Buitenste beschermende lens
3) Automatisch filter (ADF)
4) Dimregelmodule
5) Batterij
6) Batterijvak
7) Binnenste beschermende lens
8) LCD-zak
9) Hoofdband
10) Zweetband
11) Stelmoer
12) Plastic dop
13) Controlemoer

14) Eerste hoekverstelring
15) De tweede hoekverstelring
16) Hoekverstelmoer
17) Kunststof schroef
18) Lichtsensoren (foto hieronder)



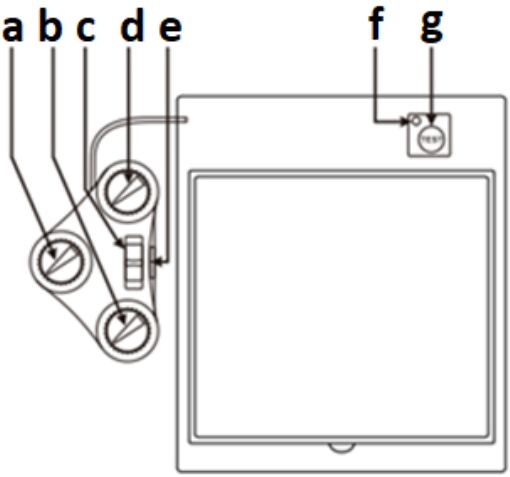

a. Dimniveauregelaar
b. Gevoeligheidsregelaar
c. Bestemmingsselectieschakelaar (slijpen-snijden-lassen)
d. Knop voor het instellen van de filterresponsvertraging
e. Batterijvak

f. Indicator voor lage batterij
g. Testknop voor filterwerking

3.2. Voorbereiding op de operatie

MONTAGE VAN HET APPARAAT

LET OP: Lees voor gebruik van het product de veiligheidsinstructies zorgvuldig door. Een product dat niet goed functioneert, mag om veiligheidsredenen niet meer worden gebruikt!

Het product wordt gemonteerd geleverd, maar vóór gebruik:

- Verwijder de beschermfolie van de buitenste en binnenste lens.
- Pas het aan op de vereisten van het werkproces en de individuele behoeften van de operator.
- Controleer of de batterij in het filter werkt. De filtercartridge gaat ongeveer 5000 uur mee dankzij de batterij en zonnecellen. Als het batterijlampje (f) gaat branden, is er mogelijk sprake van een storing in het filter. Vervang de batterij dan onmiddellijk.

3.3. Werken met het apparaat

3.3.1 Filtergevoeligheidsaanpassing (SENSITIVITY)

De gevoeligheid van het ADF-filter moet worden aangepast op basis van het lasproces en de verlichting op de werkplek.

- Lage gevoeligheid ("Lo") is geschikt voor lassen met een hoog ampèrage en in gebieden met veel natuurlijk zonlicht.
- Een gemiddelde gevoeligheid (ongeveer de helft van de schaal) is geschikt voor de meeste laswerkzaamheden, zowel binnen als buiten.
- Hoge gevoeligheid ("Hi") is bedoeld voor lassen met lage stroomsterkte en gebieden met weinig licht, met name voor argonbooglassen met lage stroomsterkte.

3.3.2 Lensfunctietest (ADF)

- Stel het dimniveau van het filter "SHADE" in uit het beschikbare bereik (a).
- Druk op de lensfunctietestknop (g) en kijk of het beeld dimt.
- Laat de lensactietestknop (g) los en controleer of het scherm helderder wordt.

3.3.3 Maalmodus (GRIND)

Het product kan ook worden gebruikt om het gezicht van de gebruiker te beschermen tijdens het slijpen. Door de bestemmingskeuzeschakelaar (c) in de stand "GRIND" (slijpen) te zetten, wordt het automatisch dimmen van het filter uitgeschakeld als er tijdens het gebruik felle vonken verschijnen.

3.3.4 De lensresponsvertraging instellen (DELAY)

Het is mogelijk om de vertragingstijd in te stellen waarna de lens volledig oplicht na voltooiing van het lassen. Het beschikbare bereik is geschikt voor de meeste laswerkzaamheden.

- De minimale reactievertraging in het bereik van ca. 0,1-0,2 s (afhankelijk van het model) is bedoeld voor puntlassen.
- De maximale reactievertraging van 0,85-1,0 s (afhankelijk van het model) is bedoeld voor lassen met hoge stroomsterkte of wanneer er veel zichtbaar licht wordt geproduceerd.

3.3.5 Hoofdbandverstelling

Een juiste afstelling van de hoofdbanden heeft invloed op de ergonomie en de veiligheid van de gebruiker.

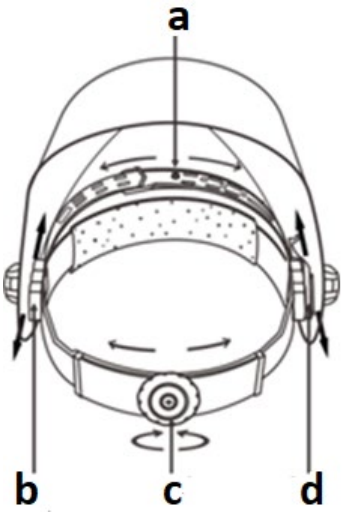

a) Pas de band aan op de juiste diepte van het product op het hoofd om evenwicht en stabiliteit te garanderen.
b) De afstand van de lens tot het gezicht aanpassen. Om dit te doen, draait u de stelschroef in een ander gat door deze naar voren of naar achteren te bewegen en weer vast te draaien. Beide zijden moeten exact op één lijn liggen voor goed zicht van de gebruiker.
c) De knop waarmee de diameter van de band ten opzichte van de omtrek van het hoofd kan worden aangepast.

d) Segmentplaat met een extra positioneringsgat om de hoek van het raam aan te passen voor een helder zicht. De cijfers op de verstelschuifjes geven de corresponderende positie aan, zodat beide zijden gelijkmatig kunnen worden versteld.

3.4. Reiniging en onderhoud

a) Gebruik voor het reinigen van oppervlakken uitsluitend niet-bijtende reinigingsmiddelen.
b) Bewaar het apparaat op een droge, koele plaats, beschermd tegen vocht en direct zonlicht.
c) Spuit het apparaat niet af met een waterstraal en dompel het niet onder in water.
d) Zorg ervoor dat er geen water via de ventilatieopeningen in de behuizing binnendringt.
e) Inspecteer de unit regelmatig en controleer daarbij de technische staat en eventuele schade .
f) Gebruik een zachte doek voor het schoonmaken.
g) Laat de batterijen niet in het apparaat zitten als u het gedurende langere tijd niet gebruikt .
h) Gebruik voor het reinigen geen scherpe en/of metalen voorwerpen (bijv. een staalborstel of metalen spatel), omdat deze het oppervlak van het apparaatmateriaal kunnen beschadigen.
i) Maak de lens en de zonnecellen regelmatig schoon, bij voorkeur met een zacht, onbedrukt doekje of een katoenen doek (bijv. microvezel) en alcohol (bijv. isopropanol).
j) Gebruik alleen natuurlijke schoonmaakmiddelen om de binnenkant van het product en de hoofdband schoon te maken.
k) Batterij vervangen:
Om de batterij te vervangen, schuift u de batterijlade in de filterregelmodule (aan de binnenkant van het masker) naar buiten. De batterij bevindt zich in deze lade. Verwijder de gebruikte batterij, plaats een nieuwe en plaats de lade terug.




BELANGRIJK: Let bij het plaatsen van de batterij op de juiste polariteit, d.w.z. de positieve pool (+) moet naar de binnenkant van het masker wijzen.
Controleer na het plaatsen van de batterij de werking van het filter door de test (g) uit te voeren; zie het vorige gedeelte.

l) Vervang regelmatig de buitenste en binnenste beschermende lenzen.

- Vervangen van de buitenlens - druk lichtjes op de vergrendeling en schuif de vergrendeling (a) van voor naar achter, en knijp vervolgens om de houder (b) te verwijderen. Verwijder de beschermlens uit de houder en vervang deze door een nieuwe. Vergeet niet de beschermfolie te verwijderen. Schuif de 2 sleuven in de onderkant van de houder:

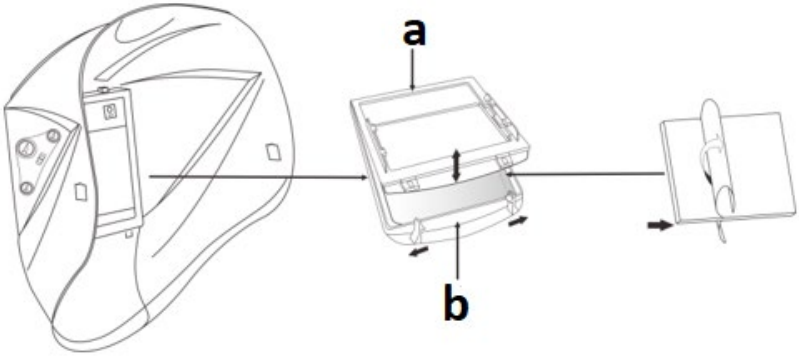

- Vervangen van de binnenlens - om de binnenlens te verwijderen, trekt u aan de bovenhoek. Bevestig de nieuwe beschermlens pas nadat u de beschermfolie hebt verwijderd. Plaats de rand van de lens onder de aanslag aan de zijkant en buig de lens lichtjes in het middengedeelte. Plaats de andere kant dan de vorige onder de aanslag aan de andere kant zodat deze op zijn plaats klikt.

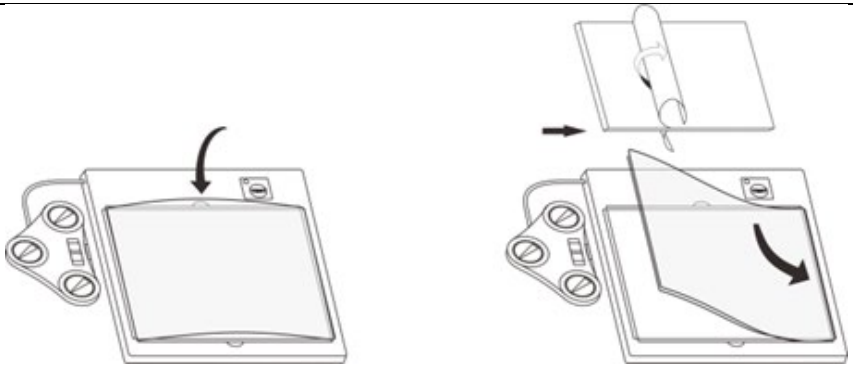

3.4.1 Problemen oplossen

Probleem	Mogelijke oorzaak	Oplossing
Het dimfilter werkt niet of flikkert	Één van de beschermlenzen is vuil of beschadigd.	Maak de betreffende lens schoon of vervang deze.
	Vuile (verborgen) lichtsensoren (x4).	Maak het oppervlak van de sensoren in de filterbehuizing schoon.
	De lasstroom is te laag.	Verhoog de gevoeligheid van het dimfilter.
Het dimfilter reageert te traag.	De omgevingstemperatuur is te laag.	Gebruik het product alleen bij een temperatuur tussen -5 en +23 °C.
Slecht zicht	De buitenste of binnenste beschermende lens is vuil.	Maak de lens schoon of vervang deze door een nieuwe.
	Onvoldoende buitenverlichting.	Verlicht de werkplek.
	Het dimniveau is verkeerd ingesteld.	Het verduisteringsniveau wijzigen.
Het masker glijdt van het hoofd van de operator	Slecht passende hoofdband.	Verstel de hoofdband.

INSTRUCTIES VOOR HET VEILIG VERWIJDEREN VAN BATTERIJEN.
De apparaten zijn uitgerust met een CR2450 3V-batterij.

Verwijder de lege batterijen uit het apparaat op dezelfde manier als waarop u ze erin heeft gedaan.
Lever de batterijen in bij een afvalverwerkingsbedrijf.

VERWIJDERING VAN AFGEVALLEN APPARATEN

Dit product mag aan het einde van zijn levensduur niet met het normale huisvuil worden weggegooid, maar moet worden ingeleverd bij een inzamelpunt voor de recycling van elektrische en elektronische apparatuur. Dit wordt aangegeven door het symbool op het product, de gebruiksaanwijzing of de verpakking. De in dit apparaat gebruikte materialen zijn recyclebaar volgens de markering. Door hergebruik, recycling of andere vormen van gebruik van afgedankte apparaten levert u een belangrijke bijdrage aan de bescherming van ons milieu.
U kunt bij uw gemeente informatie krijgen over de juiste inzamelpunten voor gebruikte apparaten .

Denne brukerhåndboken er oversatt med maskinoversettelse. Vi har gjort vårt ytterste for å sikre at oversettelsen er nøyaktig, men vær oppmerksom på at automatiserte oversettelser ikke er perfekte og ikke er ment å erstatte menneskelige oversettere. Den offisielle versjonen av brukerhåndboken er på engelsk. Eventuelle forskjeller mellom den oversatte versjonen og den originale engelske versjonen er ikke juridisk bindende. Hvis du har spørsmål om nøyaktigheten av oversettelsen, kan du se den engelske versjonen, som er den offisielle referansen. Flere språkversjoner er tilgjengelige på forespørsel via info@expondo.com .

Tekniske data

Parameterbeskrivelse	Parameterverdi	
Produktnavn	Sveisehjelm	Ekte farger sveisehjelm
Modell	X-BASIC	COLOUR GLASS Y-100
Optisk klasse	1/1/1/1/379 CE	1/2/1/2/379 CE
Filterromstørrelse [mm]	133 x 114 x 10	133 x 114 x 10
Aktivt synsfelt [mm]	100 x 60	100 x 80
Lysstyrkenivå	DIN 4 / 5-9	DIN 5-9
Graden av skygge	DIN 4 / 5-9 / 9-13	
Koblingstid [s]	1/25000	
Forsinkelsestid for lysning [s]	0,2–1,0	0,14–0,85
Vekt [kg]	0,6	
Mål [Bredde x Lengde x Høyde; mm]	230 x 300 x 230	220 x 300 x 220
Strømforsyning	Solceller og CR2450-batteri (x1)	
Påføringstemperatur [˚C]	-5 ~ +55	
Lagringstemperatur [˚C]	-20 ~ +70	
IR-/UV-beskyttelse	Opptil DIN 16	Opptil DIN 16
Slipemodus	√	
Batterikontrollmodus	√	
Levetid for filter/sveisehjelm [år]	2	
Levetid for deksellinse [t]	6	

1. Generell beskrivelse

Håndboken er ment å bidra til sikker og pålitelig bruk. Produktet er designet og produsert i henhold til tekniske spesifikasjoner ved bruk av den nyeste teknologien og komponentene, og med overholdelse av de høyeste kvalitetsstandardene.

LES OG FORSTÅ DENNE HÅNDBOKEN NØYE FØR DU STARTER ARBEIDET.

For å sikre lang og pålitelig drift av enheten, sørg for at du bruker og vedlikeholder den riktig i henhold til retningslinjene i denne bruksanvisningen. De tekniske dataene og spesifikasjonene i denne håndboken er oppdaterte . Produsenten forbeholder seg retten til å gjøre endringer for å forbedre kvaliteten. Med tanke på den tekniske utviklingen og muligheten for å redusere støy, er enheten designet og bygget på en slik måte at risikoen som følge av støyutslipp reduseres til lavest mulig nivå.

Forklaring av symboler

	Produktet er i samsvar med gjeldende sikkerhetsstandarder.
	Les bruksanvisningen før bruk.
	Resirkulerbart produkt.
	FORSIKTIG! Skadelig stråling fra sveisebuen.
	Bruk vernehansker.
	Bruk vernesko.
	Bruk beskyttelsesdrakt.
	FORSIKTIG! Brannfare - brennbart materiale!
	Forsiktig! Skadelige damper, fare for forgiftning. Gasser og røyk kan være helsefarlige. Sveiseprosessen avgir sveisegasser og -røyk. Innånding av disse stoffene kan være helsefarlig.

	Forsiktig! Varm overflate kan forårsake brannskader!
	Bruk en sveisemaske med passende filterbeskyttelse.



FORSIKTIG! Figurene i denne håndboken er kun ment som illustrasjoner og kan avvike i noen detaljer fra produktets faktiske utseende.

2. Sikkerhet ved bruk

FORSIKTIG! Les alle sikkerhetsadvarsler og instruksjoner. Unnlatelse av å følge advarslene og instruksjonene kan føre til elektrisk støt, brann og/eller alvorlig personskade eller død.

Begrepet «enhet» eller «produkt» i advarslene og beskrivelsen av instruksjonene viser til:
Sveisehjelm, sveisehjelm i ekte farger

FORSIKTIG! Les sikkerhetsinstruksjonene nøye før du bruker masken.

2.1.Sikkerhet på arbeidsplassen

a) Hold arbeidsområdet ryddig og godt opplyst. Uorden eller dårlig belysning kan føre til ulykker. Vær fremsynt, pass på hva du gjør, og bruk sunn fornuft når du bruker enheten.
b) Hvis du er i tvil om produktet fungerer som det skal, eller om det er skadet, ta kontakt med produsentens serviceavdeling.
c) Reparasjoner på enheten må kun utføres av produsentens service. Ikke forsøk å reparere produktet selv! Hvis du er i tvil om produktet fungerer som det skal eller er skadet, kontakt produsentens tekniske service.
d) Ingen barn eller uautoriserte personer har lov til å oppholde seg i arbeidsområdet. (Uoppmerksomhet kan føre til tap av kontroll over enheten.)

e) Ta vare på denne bruksanvisningen for senere referanse. Hvis produktet skal overleveres til en tredjepart, må du levere det sammen med denne brukerhåndboken.
f) Når du bruker dette produktet sammen med andre enheter, må du også følge de andre bruksanvisningene.
g) Masken beskytter ikke mot trusselen om støt, inkludert sprut fra slipende skiver.
h) Masken beskytter ikke mot effektene av eksplosjoner eller etsende stoffer.
i) Legg aldri masken ned på en varm overflate.
j) Følg produsentens instruksjoner angående temperaturområdet under bruk (se tekniske data).



Husk! Hold barn og andre tilskuere trygge når du bruker utstyret.

2.2.Personlig sikkerhet

a) Ikke bruk denne enheten hvis du er trøtt, syk eller påvirket av alkohol, narkotika eller medisiner som kan svekke din evne til å bruke enheten.
b) Enheten kan betjenes av personer som er fysisk skikket, i stand til å betjene den og har fått passende opplæring, og som har lest denne bruksanvisningen og har fått opplæring i helse, sikkerhet og sikkerhet på arbeidsplassen.
c) Vær forsiktig og bruk sunn fornuft når du bruker denne enheten. Et øyeblikks uoppmerksomhet under bruk kan føre til alvorlig personskade.
d) Bruk nødvendig personlig verneutstyr når du bruker enheten, som angitt i avsnitt 1 i symbolforklaringen. Bruk av passende, godkjent personlig verneutstyr reduserer risikoen for skade.
e) Ikke overvurder dine evner. Opprettholde kroppsbalanse og likevekt til enhver tid under bruk. Dette gir bedre kontroll over maskinen i uventede situasjoner.
f) Produktet er ikke et leketøy. Barn bør holdes under oppsyn for å sikre at de ikke leker med apparatet.
g) Ikke berør enheten med våte eller fuktige hender.
h) Ikke senk masken ned i vann.
i) Ikke bruk løsemidler til å rengjøre vinduet eller hele sveisemasken.

2.3.Sikker bruk av produktet

a) Oppbevar ubrukt apparat utilgjengelig for barn og personer som ikke er kjent med apparatet eller denne håndboken. Produktene er farlige når de brukes av uerfarne brukere.

b) Hold produktet i god stand. Sjekk før hver bruk for generell skade eller skade på bevegelige deler (sprekker i deler og komponenter eller andre forhold som kan påvirke enhetens sikre drift). Hvis den er skadet, må du returnere enheten for reparasjon før bruk.
c) Reparasjoner og vedlikehold skal utføres av kvalifisert personell og kun med originale reservedeler. Dette vil sikre sikkerheten ved bruk.
d) For å sikre at enheten er konstruert for å fungere optimalt, må du ikke fjerne fabrikkmonterte deksler eller løsne skruer.
e) Rengjør enheten regelmessig for å forhindre permanent oppbygging av smuss.
f) Ikke tukle med enheten for å endre ytelsen eller designet.
g) Den automatiske sveisemasken er ikke egnet for bruk i lasersveising/-skjæring og acetylen-oksygensveising/-skjæring.
h) Hvis sveisemasken ikke automatisk mørkner den elektriske lysbuen etter at den er startet, må du stoppe sveisingen umiddelbart og kontakte produsentens service.
i) Ikke åpne eller manipuler de selvmørkende filtrene.
j) Ikke gjør endringer/modifikasjoner på sveisemasken som ikke er beskrevet i bruksanvisningen. Ikke bruk reservedeler som ikke er inkludert i denne bruksanvisningen. Endringer/modifikasjoner på sveisemasken som ikke er i samsvar med bruksanvisningen, kan føre til tap av garantien og resultere i helse-, livsfare eller andre tap.
k) Beskytt masken mot væske og smuss.
l) Forsiden av sveisemasken bør rengjøres regelmessig. Bruk hårløse filler og ikke løsemidler. Sensorene og de lysfølsomme elementene må alltid være rene.
m) Skift ut den fremre maskeplaten hvis den er sprukket, ripet eller skadet på noen annen måte.
n) Ikke åpne maskelukkerenheten.
o) Materialene som brukes i sveisemasken kan forårsake en allergisk reaksjon hos operatøren.
p) Bruk av filtre med for høy beskyttelsesgrad (for mørke) kan være skadelig, da det tvinger operatøren til å komme for nær strålingskilden og inhalere skadelige gasser.
q) Når man arbeider utendørs i sterkt naturlig lys, er det mulig å bruke et beskyttelsesfilter med en høyere beskyttelsesgrad.
r) Under drift kan det være andre faktorer som også er viktige – men det er vanskelig å vurdere deres innvirkning. Disse er spesielt :
    - Posisjonering av operatøren i forhold til radiusen eller buen. For eksempel, avhengig av om operatøren lener seg over et sveiset objekt eller inntar en posisjon med utstrakte armer, kan det være nødvendig å endre minst én filterbetegnelse.
    - Lokal belysning.
    - Den menneskelige faktoren.

FORSIKTIG! Selv om produktet er utformet for å være sikkert og har tilstrekkelige sikkerhetstiltak, og til tross for de ekstra sikkerhetsfunksjonene som er gitt brukeren, er det fortsatt en liten risiko for ulykker eller skader ved håndtering av produktet. Forsiktighet og sunn fornuft anbefales ved bruk av produktet.

3. Bruksanvisning

Automatiske sveisemasker er utformet for å beskytte ansikt og øyne mot sveisesprut, gnister og skadelig stråling under normale sveiseforhold. Det selvmørkende filteret går fra lyst til mørkt så snart sveiseprosessen starter.
Når sveisingen er fullført, går masken over i transparent tilstand. Sveisemasken leveres klar til bruk uten behov for ytterligere installasjon. Bare hodeholderen og filterets respons på sveisearbeid osv. er justerbare. Sveisemaskene er designet for bruk i MIG-, MAG-, TIG- og MMA-sveisemetoder.
Operatøren er ansvarlig for eventuelle skader forårsaket av feil bruk.

3.1. Produktoversikt

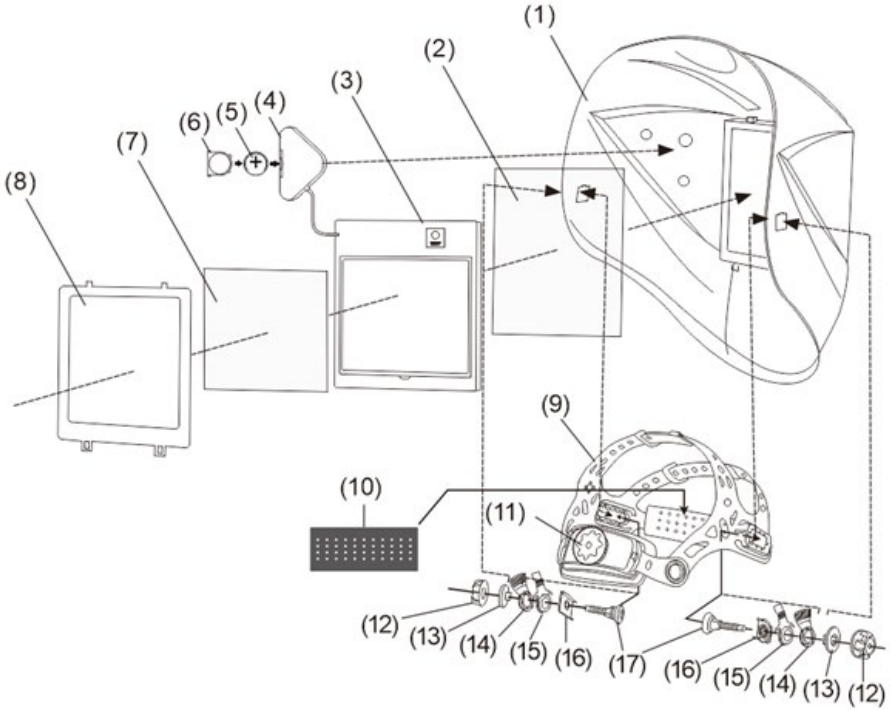

1) Maske (skall)
2) Ytre beskyttelseslinse
3) Automatisk filter (ADM)
4) Dimmingskontrollmodul
5) Batteri
6) Batterirom
7) Indre beskyttelseslinse
8) LCD-lomme
9) Pannebånd
10) Svettebånd
11) Justeringsmutter
12) Plastlokk
13) Kontrollmutter
14) Første vinkeljusteringsring
15) Den andre vinkeljusteringsringen
16) Vinkeljusteringsmutter
17) Plastskrue
18) Lyssensorer (bilde nedenfor)



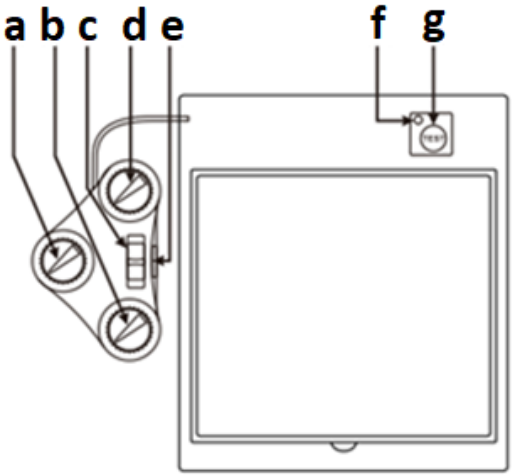

a. Dimmingsnivåregulator
b. Følsomhetsregulator
c. Bryter for valg av destinasjon (sliping-skjæring-sveising)
d. Justeringsknapp for filterresponsforsinkelse
e. Batterirom
f. Indikator for lavt batteri
g. Testknapp for filterdrift

3.2. Forberedelse til drift

MONTERING AV ENHETEN

OBS: Les sikkerhetsinstruksjonene nøye før du bruker produktet, da et defekt produkt av sikkerhetsmessige årsaker ikke må brukes!

Produktet leveres montert, men før bruk:

- Fjern beskyttelsesfilmen fra de ytre og indre linsene.
- Juster den i henhold til kravene i arbeidsprosessen og operatørens individuelle behov.
- Sjekk om batteriet som er installert i filteret fungerer. Filterpatronen varer i omtrent 5000 driftstimer når den drives av et batteri og solceller – hvis lampen for lavt batterinivå (f) lyser, kan det hende at filteret ikke fungerer som det skal, så det slitte batteriet bør byttes ut umiddelbart.

3.3. Arbeide med enheten

3.3.1 Justering av filterfølsomhet (SENSITIVITET)

ADF-filterets følsomhet bør justeres i henhold til sveiseprosessen og belysningen på arbeidsplassen.

- Lav følsomhet ("Lo") er egnet for sveising med høy strømstyrke og i områder med mye naturlig sollys.
- Middels følsomhet (omtrent halve skalaen) er egnet for de fleste innendørs- og utendørssveisingsoppgaver.
- Høy følsomhet ("Hi") er tilgjengelig for sveising med lav strøm og områder med lite lys, spesielt for argonbuesveising med lav strøm.

3.3.2 Test av objektivfunksjon (ADF)

- Still inn dimmenivået for "SHADE"-filteret fra det tilgjengelige området (a).
- Trykk på knappen for test av objektivfunksjonen (g) og se om den dimmes.
- Slipp knappen for testing av objektivets bevegelse (g) og sjekk om det blir lysere.

3.3.3 Slipemodus (GRIND)

Produktet kan også brukes til å beskytte operatørens ansikt under sliping. Hvis destinasjonsvelgerbryteren (c) vris til posisjonen «GRIND» (sliping), deaktiveres den automatiske dimmingen av filteret hvis det oppstår sterke gnister under drift.

3.3.4 Innstilling av linsens responsforsinkelse (DELAY)

Det er mulig å stille inn forsinkelsestiden som skal gå før linsen lyser helt opp når sveisingen er fullført. Det tilgjengelige området er tilpasset de fleste sveiseoperasjoner.

- Minimum responsforsinkelsestid i området ca. 0,1–0,2 s (avhengig av modell) er beregnet for punktsveising.
- Maksimal responsforsinkelse på 0,85–1,0 s (avhengig av modell) er beregnet for sveising med høy strøm eller når det produseres intenst synlig lys.

3.3.5 Justering av hodebånd

Riktig justering av hodebåndene påvirker ergonomien og sikkerheten til operatøren.

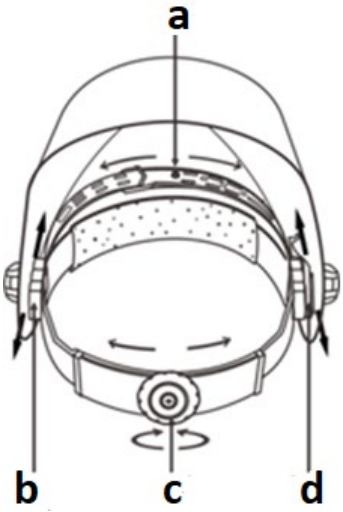

a) Juster båndet til riktig dybde på produktet på hodet for å sikre balanse og stabilitet.
b) Justering av avstanden mellom linsen og ansiktet. For å justere, sett inn stillskruen i et annet hull ved å flytte den fremover eller bakover og stramme den igjen – begge sider skal være identisk justert for god sikt for operatøren.
c) Knotten for å justere diameteren på båndet i forhold til hodets omkrets.
d) Segmentplatemating med et ekstra posisjoneringshull for å justere vindusvinkelen for klar sikt. Tallene på justeringsglidebryterne indikerer tilsvarende posisjon, slik at begge sider kan justeres likt.

3.4. Rengjøring og vedlikehold

a) Bruk kun ikke-korroderende rengjøringsmidler til rengjøring av overflater.
b) Oppbevar enheten på et tørt og kjølig sted, beskyttet mot fuktighet og direkte sollys.
c) Ikke spray enheten med vannstråle eller senk den ned i vann.
d) Sørg for at det ikke kommer vann inn gjennom ventilasjonsåpningene i kabinettet.
e) Utfør regelmessige inspeksjoner av enheten for å kontrollere teknisk tilstand og eventuelle skader .
f) Bruk en myk klut til rengjøring.
g) Ikke la batteriene stå i enheten når den ikke skal brukes på lenge.
h) Ikke bruk skarpe og/eller metalliske gjenstander (f.eks. stålbørste eller metallspatel) til rengjøring, da de kan skade overflaten på apparatets materiale.
i) Rengjør linsen og solcellene regelmessig – helst med en myk, utrykt klut eller bomullsklut (f.eks. mikrofiber) og alkohol (f.eks. isopropanol).
j) Bruk kun naturlige vaskemidler til å rengjøre innsiden av produktet og pannebåndet.
k) Batteribytte:
For å bytte batteri, skyv ut batteriskuffen som er plassert i filterkontrollmodulen (på innsiden av masken). Batteriet er plassert i denne skuffen. Ta ut det brukte batteriet, sett et nytt på plass, og sett skuffen tilbake:




VIKTIG: Vær oppmerksom på riktig polaritet når du setter inn batteriet, dvs. at den positive polen (+) skal vende mot innsiden av masken.
Etter at du har installert batteriet, sjekk filterets funksjon ved å utføre testen (g) – se forrige avsnitt.
l) Skift ut de ytre og indre beskyttelseslinsene regelmessig.
- Bytte av ytre linse – trykk lett på sperren og skyv låsen (a) forfra og bakover, klem deretter for å fjerne innsatsholderen (b). Fjern beskyttelseslinsen fra holderen og skift den ut med en ny. Husk å fjerne beskyttelsesfilmen. Skyv de to sporene inn i bunnen av innsatsholderen:

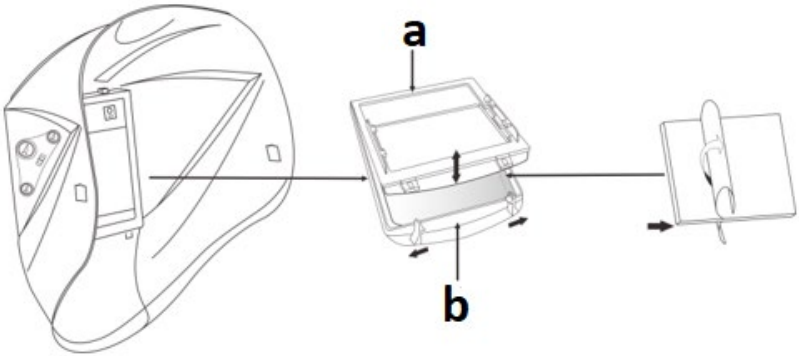

- Bytte av innerlinsen – for å fjerne innerlinsen, trekk i det øverste hjørnet. Fest den nye beskyttelseslinsen først etter at du har fjernet beskyttelsesfilmen. Sett kanten av linsen inn under sidens støtte, bøy linsen litt i midten og plasser den motsatte siden av den forrige under støtten på den andre siden slik at den klikker på plass:

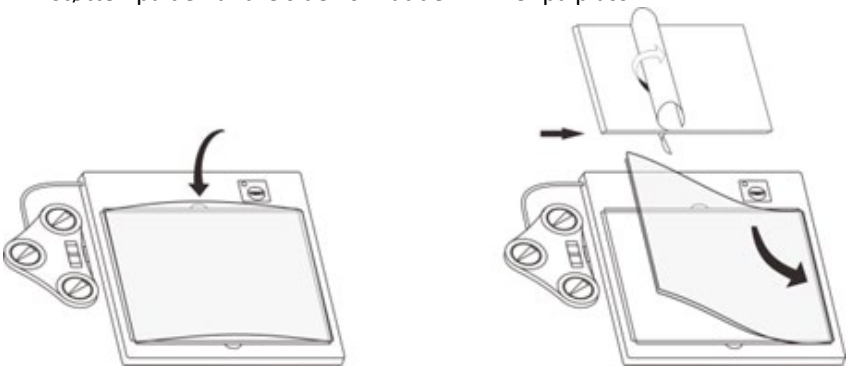

3.4.1 Feilsøking

Problem	Mulig årsak	Løsning
Dimmefilteret fungerer ikke eller flimrer	En av beskyttelseslinsene er skitten eller skadet.	Rengjør eller skift ut det aktuelle objektivet.
	Skitne (tildekkede) lyssensorer (x4).	Rengjør overflaten på sensorene i filterhuset.
	Sveisestrømmen er for lav.	Øk følsomheten til dimmefilteret.
Dimmingsfilteret reagerer for sakte.	Omgivelsestemperaturen er for lav.	Bruk produktet kun i temperaturområdet: -5 - +23 ˚C.
Dårlig sikt	Den ytre eller indre beskyttelseslinsen er skitten.	Rengjør eller bytt ut linsen med en ny.
	Mangelfull utendørsbelysning.	Lys opp arbeidsplassen.
	Dimmenivået er feil innstilt.	Endre mørkningsnivået.
Masken glir av operatørens hode	Dårlig tilpasset hodebånd.	Juster hodebåndet.

INSTRUKSJONER FOR SIKKER AVHENDING AV BATTERIER.
Enhetene er utstyrt med et CR2450 3V-batteri.
Fjern brukte batterier fra enheten på samme måte som du satte dem inn.
Returner batteriene til en enhet som er ansvarlig for avhending av dem.

AVFALLSHÅNDTERING AV AVFALLSHÅNDTERING
Når produktet er uttjent, skal det ikke kastes sammen med vanlig husholdningsavfall, men leveres til et innsamlingssted for resirkulering av elektrisk og elektronisk utstyr. Dette er angitt med symbolet på produktet, bruksanvisningen eller emballasjen. Materialene som brukes i dette apparatet er resirkulerbare i henhold til merkingen. Ved å gjenbruke, resirkulere eller bruke andre former for bruk av avfallsmaskiner, bidrar du betydelig til å beskytte miljøet vårt.
Din lokale myndighet vil gi deg informasjon om riktig avhendingssted for brukte apparater .

Denna användarmanual har översatts med maskinöversättning. Vi har gjort allt vi kan för att säkerställa att översättningen är korrekt, men observera att automatiserade översättningar inte är perfekta och inte är avsedda att ersätta mänskliga översättare. Den officiella versionen av användarmanualen är på engelska. Eventuella skillnader mellan den översatta versionen och den ursprungliga engelska versionen är inte juridiskt bindande. Om du har några frågor om översättningens noggrannhet, vänligen hänvisa till den engelska versionen, som är den officiella referensen. Fler språkversioner finns tillgängliga på begäran via info@expondo.com .

Tekniska data

Parameterbeskrivning	Parametervärde	
Produktnamn	Svetshjälm	Sann färg svetshjälm
Modell	X-BASIC	COLOUR GLASS Y-100
Optisk klass	1/1/1/1/379 CE	1/2/1/2/379 CE
Filterutrymmets storlek [mm]	133 x 114 x 10	133 x 114 x 10
Aktivt synfält [mm]	100 x 60	100 x 80
Ljusstyrka	DIN 4 / 5-9	DIN 5-9
Graden av skugga	DIN 4 / 5-9 / 9-13	
Omkopplingstid [s]	1/25000	
Fördröjningstid för ljusning [s]	0,2–1,0	0,14–0,85
Vikt [kg]	0,6	
Mått [Bredd x Längd x Höjd; mm]	230 x 300 x 230	220 x 300 x 220
Strömförsörjning	Solceller och CR2450-batteri (x1)	
Applikationstemperatur [˚C]	-5 ~ +55	
Förvaringstemperatur [˚C]	-20 ~ +70	
IR-/UV-skydd	Upp till DIN 16	Upp till DIN 16
Slipningsläge	√	
Batterikontrollläge	√	
Livslängd för filter/svetshjälm [år]	2	
Livslängd för täcklins [h]	6	

1. Allmän beskrivning

Manualen är avsedd att bidra till säker och tillförlitlig användning. Produkten är konstruerad och tillverkad strikt enligt tekniska specifikationer med den senaste tekniken och komponenterna och med högsta kvalitetsstandard.

LÄS OCH FÖRSTÅ DENNA HANDBOK NOGA INNAN DU PÅBÖRJAR ARBETET.

För att säkerställa att enheten fungerar länge och pålitligt, se till att den används och underhålls korrekt enligt anvisningarna i denna bruksanvisning. De tekniska uppgifterna och specifikationerna i denna manual är aktuella . Tillverkaren förbehåller sig rätten att göra ändringar för att förbättra kvaliteten. Med hänsyn till tekniska framsteg och möjligheten att minska buller är enheten konstruerad och tillverkad på ett sådant sätt att riskerna till följd av bulleremissioner reduceras till lägsta möjliga nivå.

Förklaring av symboler

	Produkten uppfyller gällande säkerhetsstandarder.
	Läs manualen före användning.
	Återvinningsbar produkt.
	VARNING! Skadlig strålning från svetsbågen.
	Använd skyddshandskar.
	Använd skyddsskor.
	Använd en skyddsdräkt.
	VARNING! Brandrisk - brandfarligt material!

	Varning! Skadliga ångor, risk för förgiftning. Gaser och rök kan vara hälsofarliga. Svetsprocessen avger svetsgaser och rök. Inandning av dessa ämnen kan vara hälsofarligt.
	Varning! Het yta kan orsaka brännskador!
	Använd en svetsmask med lämplig filtertätning.



VARNING! Bilderna i denna manual är endast illustrativa och kan skilja sig i vissa detaljer från produktens faktiska utseende.

2. Säkerhet vid användning

**VARNING!** Läs alla säkerhetsvarningar och instruktioner. Underlåtenhet att följa varningarna och instruktionerna kan leda till elektrisk stöt, brand och/eller allvarliga skador eller dödsfall.

Termen "enhet" eller "produkt" i varningarna och beskrivningen av instruktionerna avser:
Svetshjälm, Svetshjälm i äkta färg

**VARNING!** Läs säkerhetsanvisningarna noggrant innan du använder masken.

2.1.Säkerhet på arbetsplatsen

a) Håll arbetsområdet snyggt och väl upplyst. Oordning eller dålig belysning kan leda till olyckor. Var förutseende, se upp för vad du gör och använd sunt förnuft när du använder enheten.
b) Om du är osäker på om produkten fungerar korrekt eller om den är skadad, kontakta tillverkarens serviceavdelning.

c) Reparationer av enheten får endast utföras av tillverkarens service. Försök inte att reparera produkten själv! Om du är osäker på om produkten fungerar korrekt eller om den är skadad, kontakta tillverkarens tekniska service.
d) Inga barn eller obehöriga personer är tillåtna i arbetsområdet. (Ouppmärksamhet kan leda till att man förlorar kontrollen över enheten.)
e) Spara dessa instruktioner för framtida bruk. Om produkten ska överlämnas till tredje part, lämna över den tillsammans med denna användarmanual.
f) När du använder den här produkten tillsammans med andra enheter, följ även de övriga bruksanvisningarna.
g) Masken skyddar inte mot hot om stötar, inklusive stänk från slipande skivor.
h) Masken skyddar inte mot effekterna av explosioner eller frätande ämnen.
i) Lägg aldrig ner masken på en varm yta.
j) Följ tillverkarens anvisningar angående temperaturintervallet under användning (se tekniska data).



Kom ihåg! Se till att barn och andra åskådare är säkra när de använder utrustningen.

2.2.Personlig säkerhet

a) Använd inte den här apparaten om du är trött, sjuk eller påverkad av alkohol, droger eller mediciner som kan försämra din förmåga att använda apparaten.
b) Enheten får användas av personer som är fysiskt lämpliga, kapabla att använda den och har lämplig utbildning, och som har läst denna bruksanvisning och har genomgått utbildning i arbetarskydd och hälsa.
c) Var försiktig och använd sunt förnuft när du använder enheten. Ett ögonblicks ouppmärksamhet under användning kan leda till allvarliga personskador.
d) Använd den personliga skyddsutrustning som krävs vid användning av enheten enligt beskrivningen i avsnitt 1 i symbolförklaringen. Användning av lämplig, godkänd personlig skyddsutrustning minskar risken för skador.
e) Överskatta inte dina förmågor. Bibehåll kroppsbalans och jämvikt hela tiden under drift. Detta möjliggör bättre kontroll över maskinen i oväntade situationer.
f) Produkten är inte en leksak. Barn bör hållas under uppsikt för att säkerställa att de inte leker med apparaten.
g) Rör inte vid enheten med våta eller fuktiga händer.
h) Doppa inte masken i vatten.
i) Använd inte lösningsmedel för att rengöra fönstret eller hela svetsmasken.

2.3.Säker användning av produkten

a) Förvara oanvänd apparat utom räckhåll för barn och personer som inte känner till apparaten eller den här bruksanvisningen. Produkterna är farliga om de används av oerfarna användare.
b) Håll produkten i gott skick. Kontrollera före varje användning att det inte finns några allmänna skador eller skador på rörliga delar (sprickor i delar och komponenter eller andra tillstånd som kan påverka enhetens säkra drift). Om den är skadad, returnera enheten för reparation före användning.
c) Reparationer och underhåll bör utföras av kvalificerad personal och endast med originalreservdelar. Detta garanterar säkerheten vid användning.
d) För att säkerställa enhetens avsedda driftssäkerhet, ta inte bort fabriksmonterade kåpor eller lossa skruvar.
e) Rengör enheten regelbundet för att förhindra permanent smutsavlagringar.
f) Manipulera inte enheten för att ändra dess prestanda eller design.
g) Den automatiska svetsmasken är inte lämplig för användning vid lasersvetsning/-skärning och acetylen-syresvetsning/-skärning.
h) Om svetsmasken inte automatiskt mörkar upp ljusbågen efter att den har startat, avbryt svetsningen omedelbart och kontakta tillverkarens service.
i) Öppna eller manipulera inte självmörknande filtren.
j) Gör inga ändringar/modifieringar på svetsmasken som inte beskrivs i bruksanvisningen. Använd inte reservdelar som inte finns med i denna bruksanvisning. Ändringar/modifieringar på svetsmasken som inte överensstämmer med bruksanvisningen kan leda till att garantin upphör och resultera i hälsorisk, livshotande risker eller andra förluster.
k) Skydda masken från vätskor och smuts.
l) Svetsmaskens framsida bör rengöras regelbundet. Använd hårlösa trasor och använd inte lösningsmedel. Sensorerna och de ljuskänsliga elementen måste alltid vara rena.
m) Byt ut den främre maskplattan om den är sprucken, repad eller skadad på något annat sätt.
n) Öppna inte maskens slutarenhet.
o) Materialen som används i svetsmasken kan orsaka en allergisk reaktion hos operatören.
p) Att använda filter med för hög skyddsgrad (för mörkt) kan vara skadligt, eftersom det tvingar operatören att komma för nära strålkällan och andas in skadliga gaser.
q) Vid arbete utomhus i starkt naturligt ljus är det möjligt att använda ett skyddsfilter med en högre skyddsgrad.
r) Under drift kan det finnas andra faktorer som också är viktiga – men det är svårt att bedöma deras inverkan. Dessa är i synnerhet :
    - Positionering av operatören i förhållande till radien eller bågen. Till exempel, beroende på om operatören lutar sig över ett svetsat föremål eller intar en position med utsträckta armar, kan det vara nödvändigt att ändra minst en filterbeteckning.

- Lokal belysning.
- Den mänskliga faktorn.



VARNING! Även om produkten har utformats för att vara säker och har tillräckliga skyddsåtgärder, och trots de extra säkerhetsfunktioner som tillhandahålls användaren, finns det fortfarande en liten risk för olyckor eller skador vid hantering av produkten. Försiktighet och sunt förnuft rekommenderas vid användning av produkten.

3. Bruksanvisning

Automatiska svetsmasker är utformade för att skydda ansikte och ögon från svetssprut, gnistor och skadlig strålning under normala svetsförhållanden. Det självförmörkande filtret växlar från ljust till mörkt så snart svetsprocessen börjar. När svetsningen är klar växlar masken till ett transparent tillstånd. Svetsmasken levereras färdig att användas utan ytterligare installation. Endast huvudhållaren och filtrets reaktion på svetsarbete etc. är justerbara. Svetsmaskerna är utformade för användning i MIG-, MAG-, TIG- och MMA-svetsmetoder.

Operatören är ansvarig för eventuella skador som orsakas av felaktig användning.

3.1. Produktöversikt

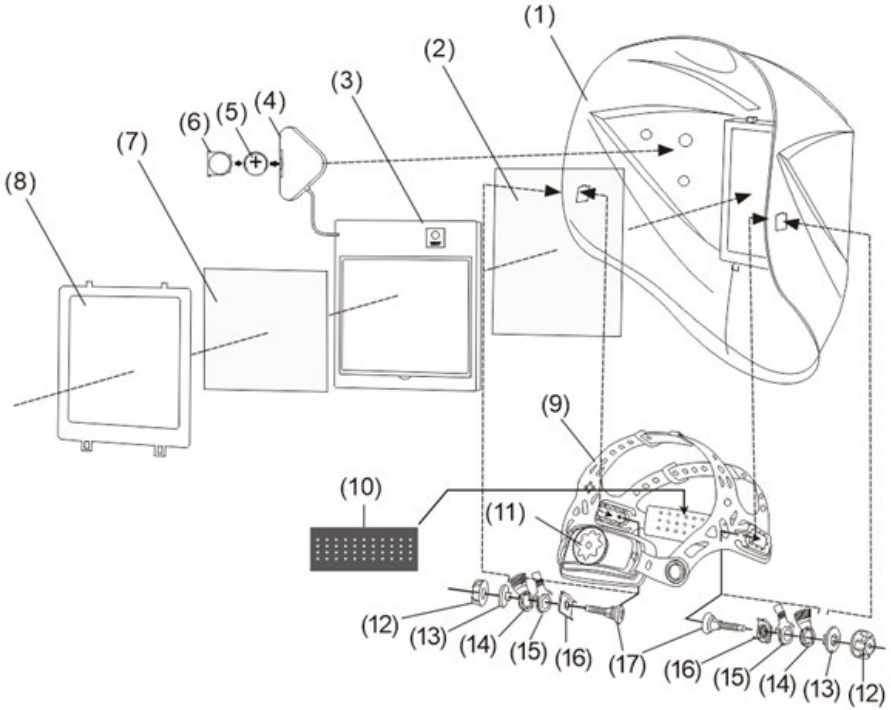

1) Mask (skal)
2) Yttre skyddslins
3) Automatiskt filter (ADM)
4) Dimningskontrollmodul
5) Batteri
6) Batterifack
7) Inre skyddslins
8) LCD-ficka
9) Pannband
10) Svettband
11) Justeringsmutter
12) Plastlock
13) Kontrollmutter
14) Första vinkeljusteringsringen
15) Den andra vinkeljusteringsringen
16) Vinkeljusteringsmutter
17) Plastskruv
18) Ljussensorer (bild nedan)



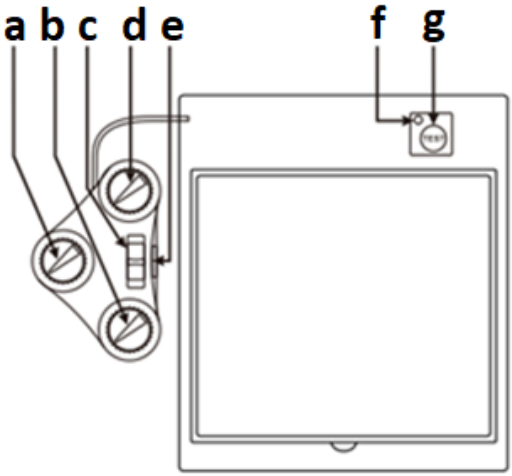

a. Dimningsnivåregulator
b. Känslighetsregulator
c. Destinationsvalsbrytare (slipning-skärning-svetsning)
d. Justeringsknapp för filterresponsfördröjning
e. Batterifack
f. Indikator för lågt batteri
g. Testknapp för filterdrift

3.2. Förberedelse för operation

MONTERING AV ENHETEN

OBS: Läs noggrant igenom säkerhetsanvisningarna innan produkten används, eftersom en felaktig produkt av säkerhetsskäl inte får användas!

Produkten levereras monterad, men före användning:

- Ta bort skyddsfilmen från de yttre och inre linserna.
- Anpassa den efter arbetsprocessens krav och operatörens individuella behov.
- Kontrollera om batteriet som är installerat i filtret fungerar. Filterpatronen håller i cirka 5 000 timmar eftersom den drivs av ett batteri och solceller – om lampan för låg batterinivå (f) tänds kan filtret sluta fungera, så det slitna batteriet bör bytas ut omedelbart.

3.3. Arbeta med enheten

3.3.1 Justering av filterkänslighet (KÄNSLIGHET)

ADF-filtrets känslighet bör justeras efter svetsprocessen och belysningen på arbetsplatsen.

- Låg känslighet ("Lo") är lämplig för svetsning med hög strömstyrka och i områden med mycket naturligt solljus.
- Medelkänslighet (ungefär halva skalan) är lämplig för de flesta inomhus- och utomhussvetsningar.
- Hög känslighet ("Hi") ges för svetsning med låg ström och områden med svagt ljus, särskilt för argonbågsvetsning med låg ström.

3.3.2 Linsfunktionstest (ADF)

- Ställ in dimningsnivån för filtret "SHADE" från det tillgängliga intervallet (a).
- Tryck på knappen för objektivets funktionstest (g) och se om den dimmar.
- Släpp knappen för objektivets funktionstest (g) och kontrollera om det blir ljusare.

3.3.3 Malningsläge (GRIND)

Produkten kan också användas för att skydda operatörens ansikte vid slipning. Om destinationsväljaren (c) vrids till läget "GRIND" (slipning) inaktiveras den automatiska dimningen av filtret om ljusa gnistor uppstår under drift.

3.3.4 Inställning av objektivets svarsfördröjningstid (DELAY)

Det är möjligt att ställa in fördröjningstiden efter vilken linsen ska lysa helt när svetsningen är klar. Det tillgängliga området är anpassat till de flesta svetsoperationer.

- Den minsta svarsfördröjningstiden i intervallet ca 0,1–0,2 s (beroende på modell) är avsedd för punktsvetsning.
- Den maximala svarsfördröjningen på 0,85–1,0 s (beroende på modell) är avsedd för svetsning med hög ström eller när intensivt synligt ljus produceras.

3.3.5 Justering av huvudband

Korrekt justering av huvudbanden påverkar ergonomin och operatörens säkerhet.

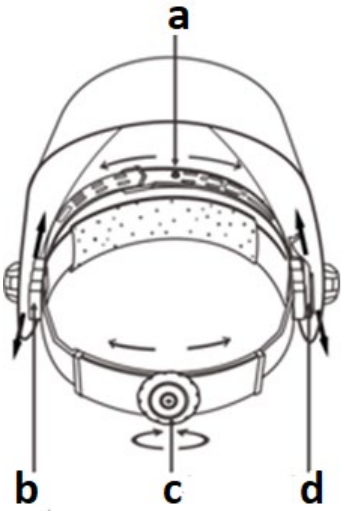

a) Justera bandet till lämpligt djup för produkten på huvudet för att säkerställa balans och stabilitet.
b) Justera avståndet mellan linsen och ansiktet. För att justera, ställ in ställskruven i ett annat hål genom att flytta den framåt eller bakåt och dra åt den igen - båda sidorna ska vara identiskt inriktade för att operatören ska ha god sikt.
c) Ratten för att justera bandets diameter i förhållande till huvudets omkrets.
d) Segmentplåtmatning med ytterligare ett positioneringshål för att justera fönstervinkeln för en tydlig vy. Siffrorna på justeringsreglagen anger motsvarande position, så att båda sidorna kan justeras lika.

3.4. Rengöring och underhåll

a) Använd endast icke-frätande rengöringsmedel för rengöring av ytor.
b) Förvara enheten på en torr och sval plats skyddad från fukt och direkt solljus.
c) Spruta inte enheten med vattenstråle och doppa den inte i vatten.
d) Se till att inget vatten tränger in genom ventilationsöppningarna i höljet.
e) Utför regelbundna inspektioner av enheten för att kontrollera den tekniska skicket och eventuella skador .
f) Använd en mjuk trasa för rengöring.
g) Lämna inte batterierna i enheten om den inte ska användas under en längre tid.
h) Använd inte vassa och/eller metalliska föremål (t.ex. stålborste eller metallspatel) för rengöring eftersom de kan skada ytan på apparatens material.
i) Rengör regelbundet linsen och solcellerna – helst med en mjuk otryckt våtservett eller bomullstrasa (t.ex. mikrofiber) och alkohol (t.ex. isopropanol).
j) Använd endast naturliga rengöringsmedel för att rengöra produktens och huvudbandets insida.
k) Batteribyte:
För att byta batteri, dra ut batterifacket som sitter i filterkontrollmodulen (på insidan av masken). Batteriet sitter i detta fack. Ta ut det använda batteriet, sätt i ett nytt och sätt tillbaka facket:




VIKTIGT: Var noga med att batteriet är riktat åt rätt håll, dvs. pluspolen (+) ska vara vänd mot maskens insida.
Efter att batteriet har installerats, kontrollera filtrets funktion genom att utföra testet (g) - se föregående avsnitt.
l) Byt regelbundet de yttre och inre skyddslinserna.
- Byte av ytterlinsen - tryck lätt på spärren och skjut låset (a) framifrån och bakåt, tryck sedan för att ta bort insatshållaren (b). Ta bort skyddslinsen från hållaren och byt ut den mot en ny, kom ihåg att ta bort skyddsfilmen från den. Skjut in de två skårorna i botten av insatshållaren:

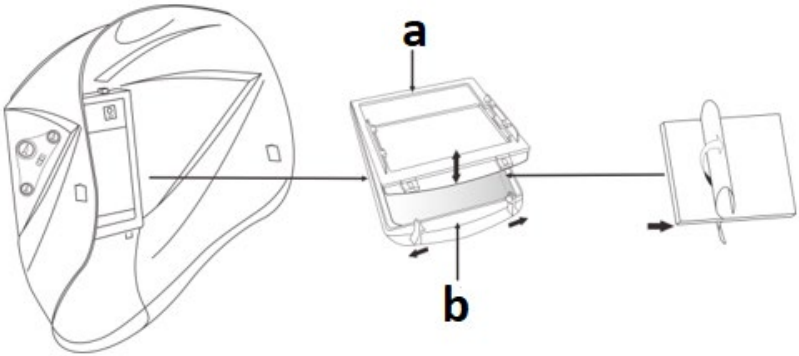

- Byte av innerlinsen - för att ta bort innerlinsen, dra i det övre hörnet. Fäst den nya skyddslinsen först efter att du tagit bort skyddsfilmen. För in linsens kant under sidans stöd och böj linsen lätt i mitten och placera dess motsatta sida mot den föregående under stödet på andra sidan så att den klickar på plats:

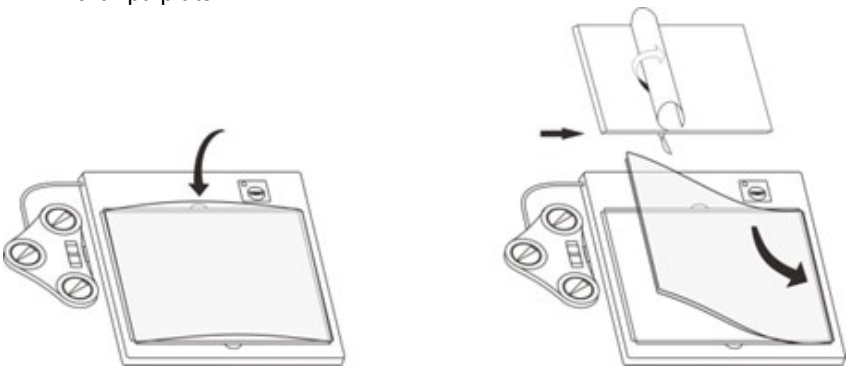

3.4.1 Felsökning

Problem	Möjlig orsak	Lösning
Dimningsfiltret fungerar inte eller flimrar	En av skyddslinserna är smutsig eller skadad.	Rengör eller byt ut linsen i fråga.
	Smutsiga (förmörkade) ljussensorer (x4).	Rengör ytan på sensorerna i filterhuset.
	Svetsströmmen är för låg.	Öka dimningsfiltrets känslighet.
Dimningsfiltret reagerar för långsamt.	Omgivningstemperaturen är för låg.	Använd endast produkten i temperaturområdet: -5 - +23 ˚C.
Dålig sikt	Den yttre eller inre skyddslinsen är smutsig.	Rengör eller byt ut linsen mot en ny.
	Otillräcklig utomhusbelysning.	Ljusa upp arbetsplatsen.
	Dimningsnivån är felaktigt inställd.	Ändra mörkningsnivån.
Masken glider av operatörens huvud	Dåligt sittande huvudband.	Justera huvudbandet.

INSTRUKTIONER FÖR SÄKER AVFALLSHANTERING AV BATTERIER.
Enheterna är utrustade med ett CR2450 3V-batteri.
Ta ut använda batterier ur enheten på samma sätt som du satte i dem.
Lämna batterierna till en enhet som ansvarar för deras avfallshantering.

AVFALLSHANTERING AV UTRUSTADE APPARATER
När produkten är uttjänt ska den inte kasseras med vanligt hushållsavfall utan lämnas till en återvinningsstation för elektrisk och elektronisk utrustning. Detta anges med symbolen på produkten, i bruksanvisningen eller på förpackningen. Materialen som används i denna apparat är återvinningsbara enligt deras märkning. Genom att återanvända, återvinna eller på annat sätt använda avfallsmaskiner bidrar du avsevärt till att skydda vår miljö.
Din lokala myndighet kan ge dig information om lämplig återvinningsstation för använda apparater .

Este Manual do Usuário foi traduzido por meio de tradução automática. Fizemos todos os esforços para garantir a precisão da tradução, mas observe que as traduções automáticas não são perfeitas e não substituem tradutores humanos. A versão oficial do Manual do Usuário está em inglês. Quaisquer diferenças entre a versão traduzida e o original em inglês não são juridicamente vinculativas. Caso tenha alguma dúvida sobre a precisão da tradução, consulte a versão em inglês, que é a referência oficial. Versões em outros idiomas estão disponíveis mediante solicitação pelo e-mail info@expondo.com .

Dados técnicos

Descrição do parâmetro	Valor do parâmetro	
Nome do produto	Capacete de soldagem	Cor verdadeira capacete de soldagem
Modelo	X-BASIC	COLOUR GLASS Y-100
Aula de óptica	1/1/1/1/379 CE	1/2/1/2/379 CE
Tamanho do compartimento do filtro [mm]	133 x 114 x 10	133 x 114 x 10
Campo de visão ativo [mm]	100 x 60	100 x 80
Nível de brilho	DIN 4 / 5-9	DIN 5-9
O grau de sombra	DIN 4 / 5-9 / 9-13	
Tempo de comutação [s]	1/25000	
Tempo de atraso de clareamento [s]	0,2-1,0	0,14 - 0,85
Peso [kg]	0,6	
Dimensões [Largura x Comprimento x Altura; mm]	230 x 300 x 230	220 x 300 x 220
Fonte de energia	Células solares e bateria CR2450 (x1)	
Temperatura de aplicação [°C]	-5 ~ +55	
Temperatura de armazenamento [°C]	-20 ~ +70	
Proteção IR/UV	Até DIN 16	Até DIN 16
Modo de moagem	√	
Modo de verificação da bateria	√	
Vida útil do filtro/capacete de soldagem [ano]	2	

Vida útil da lente de cobertura [h]	6

1. Descrição geral

O manual tem como objetivo auxiliar no uso seguro e confiável. O produto foi projetado e fabricado rigorosamente de acordo com as especificações técnicas, utilizando a mais recente tecnologia e componentes, mantendo os mais altos padrões de qualidade.

LEIA ATENTAMENTE E COMPREENDA ESTE MANUAL ANTES DE INICIAR O TRABALHO.

Para garantir a operação confiável e duradoura do dispositivo, certifique-se de operá-lo e mantê-lo adequadamente, seguindo as instruções deste manual de instruções. Os dados técnicos e as especificações contidas neste manual estão atualizados . O fabricante reserva-se o direito de fazer alterações para melhorar a qualidade. Levando em consideração o progresso técnico e a possibilidade de redução de ruído, o aparelho foi projetado e construído de forma que os riscos decorrentes da emissão de ruído sejam reduzidos ao mínimo possível.

Explicação dos símbolos

CE	O produto está em conformidade com os padrões de segurança aplicáveis.
	Leia o manual antes de usar.
	Produto reciclável.
	CUIDADO! Radiação nociva do arco de soldagem.
	Use luvas de proteção.
	Use calçados de proteção.

	Use um traje de proteção.
	CUIDADO! Perigo de incêndio - material inflamável!
	Atenção! Vapores nocivos, perigo de envenenamento. Gases e fumaças podem ser prejudiciais à saúde. O processo de soldagem libera gases e fumaças de soldagem. A inalação dessas substâncias pode ser prejudicial à saúde.
	Cuidado! Superfícies quentes podem causar queimaduras!
	Utilize uma máscara de solda com filtro de tonalidade apropriado.



ATENÇÃO! As figuras neste manual são meramente ilustrativas e podem apresentar alguns detalhes diferentes da aparência real do produto.

2. Segurança de uso

**CUIDADO!** Leia todos os avisos e instruções de segurança. O não cumprimento dos avisos e instruções pode resultar em choque elétrico, incêndio e/ou ferimentos graves ou morte.

O termo "dispositivo" ou "produto" nos avisos e na descrição das instruções refere-se a:
Capacete de soldagem, capacete de soldagem True Color

**ATENÇÃO!** Antes de usar a máscara, leia atentamente as instruções de segurança.

2.1.Segurança no local de trabalho

a) Mantenha a área de trabalho organizada e bem iluminada. Desordem ou iluminação inadequada podem causar acidentes. Seja cauteloso, observe o que está fazendo e use o bom senso ao usar o equipamento.
b) Caso tenha alguma dúvida se o produto está funcionando corretamente ou se está danificado, entre em contato com o departamento de assistência técnica do fabricante.
c) Reparos no dispositivo só podem ser realizados pela assistência técnica do fabricante. Não tente consertar o produto por conta própria! Em caso de dúvida sobre o funcionamento correto do produto ou se ele estiver danificado, entre em contato com a assistência técnica do fabricante.
d) Não é permitida a entrada de crianças ou pessoas não autorizadas na área de trabalho. (A desatenção pode resultar na perda de controle da unidade.)
e) Guarde estas instruções de uso para referência futura. Se o produto for entregue a terceiros, entregue-o juntamente com este manual do usuário.
f) Ao utilizar este produto em conjunto com outros dispositivos, siga também as demais instruções de uso.
g) A máscara não protege contra a ameaça de impacto, incluindo respingos de discos abrasivos.
h) A máscara não protege contra os efeitos de explosões ou agentes corrosivos.
i) Nunca coloque a máscara sobre uma superfície quente.
j) Siga as instruções do fabricante quanto à faixa de temperatura durante o uso (consulte os dados técnicos).



Lembre-se! Mantenha crianças e outras pessoas seguras enquanto opera o equipamento.

2.2.Segurança pessoal

a) Não opere este dispositivo se estiver cansado, doente ou sob influência de álcool, drogas ou medicamentos que possam prejudicar sua capacidade de operá-lo.
b) A unidade pode ser operada por pessoas fisicamente aptas, capazes de operá-la e adequadamente treinadas, que tenham lido este manual de instruções e recebido treinamento em segurança e saúde ocupacional.
c) Tenha cautela e bom senso ao operar esta unidade. Um momento de desatenção durante a operação pode resultar em ferimentos graves.
d) Utilize o equipamento de proteção individual necessário ao operar a unidade, conforme especificado na Seção 1 da explicação dos símbolos. O uso de equipamento de proteção individual adequado e aprovado reduz o risco de ferimentos.

e) Não superestime suas capacidades. Mantenha o equilíbrio e o equilíbrio corporal o tempo todo durante a operação. Isso permite melhor controle da máquina em situações inesperadas.
f) O produto não é um brinquedo. Crianças devem ser vigiadas para garantir que não brinquem com o aparelho.
g) Não toque no dispositivo com as mãos molhadas ou úmidas.
h) Não mergulhe a máscara na água.
i) Não utilize solventes para limpar a janela ou toda a máscara de soldagem.

2.3. Uso seguro do produto

a) Mantenha o aparelho não utilizado fora do alcance de crianças e de qualquer pessoa que não esteja familiarizada com o aparelho ou com este manual. Os produtos são perigosos quando usados por usuários inexperientes.
b) Mantenha o produto em boas condições de funcionamento. Antes de cada utilização, verifique se há danos gerais ou danos nas partes móveis (rachaduras em peças e componentes ou qualquer outra condição que possa afetar a operação segura do dispositivo). Em caso de danos, devolva o dispositivo para reparo antes do uso.
c) Reparos e manutenção devem ser realizados por pessoal qualificado, utilizando apenas peças de reposição originais. Isso garantirá a segurança do uso.
d) Para garantir a integridade operacional projetada do dispositivo, não remova as tampas instaladas de fábrica nem afrouxe os parafusos.
e) Limpe o dispositivo regularmente para evitar acúmulo permanente de sujeira.
f) Não mexa no dispositivo para alterar seu desempenho ou design.
g) A máscara de soldagem automática não é adequada para uso em soldagem/corte a laser e soldagem/corte com acetileno-oxigênio.
h) Se a máscara de soldagem não escurecer automaticamente o arco elétrico após seu início, pare a soldagem imediatamente e entre em contato com o serviço de assistência técnica do fabricante.
i) Não abra nem manipule os filtros autoescurecimento.
j) Não faça alterações/modificações na máscara de soldagem que não estejam descritas no manual de instruções. Não utilize peças de reposição que não estejam contidas neste manual de instruções. Alterações/modificações na máscara de soldagem que não estejam em conformidade com o manual de instruções podem levar à perda da garantia e resultar em riscos à saúde, à vida ou outras perdas.
k) Proteja a máscara de líquidos e sujeira.
l) A superfície frontal da máscara de soldagem deve ser limpa regularmente. Para isso, utilize panos sem pelos e não utilize solventes. Os sensores e elementos fotossensíveis devem estar sempre limpos.

m) Substitua a placa da máscara frontal se ela estiver rachada, arranhada ou danificada de qualquer outra forma.
n) Não abra o conjunto do obturador da máscara.
o) Os materiais utilizados na máscara de soldagem podem causar reação alérgica no operador.
p) Utilizar filtros com grau de proteção muito alto (muito escuros) pode ser prejudicial, pois obriga o operador a se aproximar demais da fonte de radiação e inalar gases nocivos.
q) Ao trabalhar ao ar livre com forte luz natural, é possível usar um filtro de proteção com um grau de proteção um pouco maior.
r) Durante a operação, pode haver outros fatores que também são importantes, mas é difícil avaliar seu impacto. São eles, em particular :
    - Posicionamento do operador em relação ao raio ou arco. Por exemplo, dependendo se o operador está inclinado sobre um objeto soldado ou em uma posição com os braços estendidos, pode ser necessário alterar pelo menos uma designação de filtro.
    - Iluminação local.
    - O fator humano.



CUIDADO! Embora o produto tenha sido projetado para ser seguro e possua proteções adequadas, e apesar dos recursos de segurança adicionais oferecidos ao usuário, ainda existe um pequeno risco de acidente ou lesão ao manuseá-lo. Recomenda-se cautela e bom senso ao utilizar o produto.

3. Instruções de uso

As máscaras de soldagem automáticas são projetadas para proteger o rosto e os olhos de respingos de solda, faíscas e radiação prejudicial em condições normais de soldagem. O filtro autoescurecimento muda de claro para escuro assim que o processo de soldagem começa.
Após a conclusão da soldagem, a máscara muda para um estado transparente. A máscara de soldagem é entregue pronta para uso, sem necessidade de instalação adicional. São ajustáveis apenas o suporte da cabeça e a resposta do filtro à soldagem, etc. As máscaras de soldagem são projetadas para uso em métodos de soldagem MIG, MAG, TIG e MMA.
O operador é responsável por qualquer dano causado por uso indevido.

3.1. Visão geral do produto

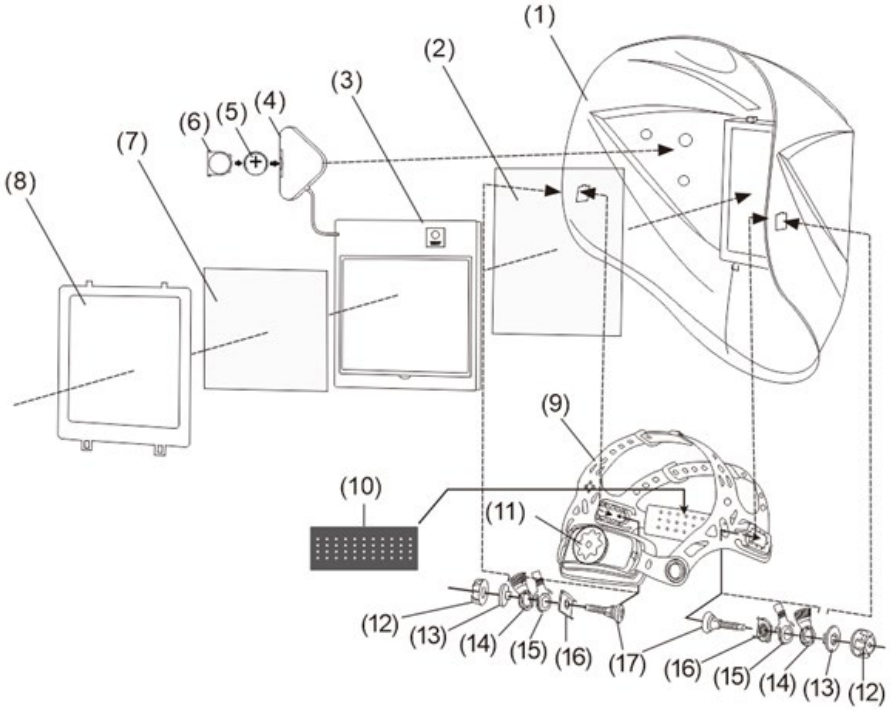

1) Máscara (concha)
2) Lente protetora externa
3) Filtro Automático (ADF)
4) Módulo de controle de escurecimento
5) Bateria
6) Compartimento da bateria
7) Lente protetora interna
8) Bolso LCD
9) Faixa de cabeça
10) Faixa de suor
11) Porca de ajuste
12) Tampa de plástico
13) Porca de controle
14) Primeiro anel de ajuste de ângulo
15) O segundo anel de ajuste de ângulo
16) Porca de ajuste de ângulo
17) Parafuso de plástico
18) Sensores de luz (imagem abaixo)



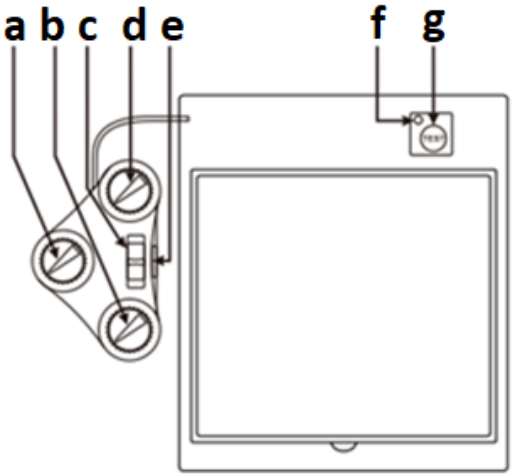

a. Regulador de nível de escurecimento
b. Regulador de sensibilidade
c. Interruptor de seleção de destino (retificação-corte-soldagem)
d. Botão de ajuste de atraso de resposta do filtro
e. Compartimento da bateria
f. Indicador de bateria fraca
g. Botão de teste de operação do filtro

3.2. Preparação para operação

MONTAGEM DO DISPOSITIVO

ATENÇÃO: antes de utilizar o produto, leia atentamente as instruções de segurança, pois um produto com defeito não deve ser utilizado por motivos de segurança!

O produto é entregue montado, mas antes do uso:

- Remova a película protetora das lentes externa e interna.
- Ajuste-o de acordo com os requisitos do processo de trabalho e as necessidades individuais do operador.
- Verifique se a bateria instalada no filtro está funcionando. O cartucho do filtro dura aproximadamente 5.000 horas de trabalho sendo alimentado por bateria e células solares. Se a luz de bateria fraca (f) acender, o filtro pode estar com defeito, portanto, a bateria gasta deve ser substituída imediatamente.

3.3. Trabalhando com o dispositivo

3.3.1 Ajuste de sensibilidade do filtro (SENSIBILIDADE)

A sensibilidade do filtro ADF deve ser ajustada de acordo com o processo de soldagem e a iluminação do local de trabalho.

- Baixa sensibilidade ("Lo") é adequada para soldagem com alta amperagem e em áreas com muita luz solar natural.
- Sensibilidade média (cerca de metade da escala) é adequada para a maioria das soldagens internas e externas.
- Alta sensibilidade ("Hi") é fornecida para soldagem de baixa corrente e áreas de pouca luz, especialmente para soldagem a arco de argônio de baixa corrente.

3.3.2 Teste de Função da Lente (ADF)

- Defina o nível de escurecimento do filtro "SHADE" no intervalo disponível (a).
- Pressione o botão de teste de função da lente (g) e veja se ela escurece.
- Solte o botão de teste de ação da lente (g) e verifique se ela clareia.

3.3.3 Modo de moagem (GRIND)

O produto também pode ser usado para proteger o rosto do operador durante o esmerilhamento. Girar o seletor de destino (c) para a posição "GRIND" (esmerilhamento) desativa o escurecimento automático do filtro caso surjam faíscas brilhantes durante a operação.

3.3.4 Configurando o tempo de atraso de resposta da lente (DELAY)

É possível definir o tempo de atraso após o qual a lente brilhará totalmente após a conclusão da soldagem. A faixa disponível é adaptada à maioria das operações de soldagem.

- O tempo mínimo de atraso de resposta na faixa de aproximadamente 0,1-0,2 s (dependendo do modelo) é destinado à soldagem a ponto.
- O tempo máximo de atraso de resposta de 0,85-1,0 s (dependendo do modelo) é indicado para soldagem com alta corrente ou quando é produzida luz visível intensa.

3.3.5 Ajuste da faixa de cabeça

O ajuste adequado das faixas de cabeça afeta a ergonomia e a segurança do operador.

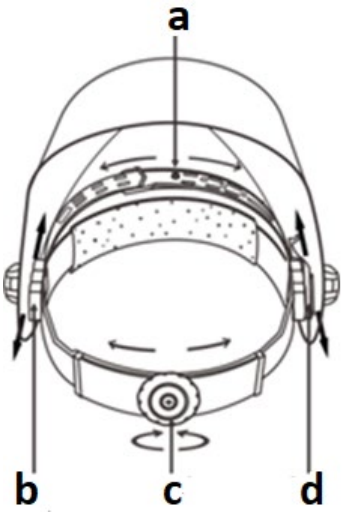

a) Ajuste a faixa à profundidade apropriada do produto na cabeça para garantir equilíbrio e estabilidade.
b) Ajuste da distância da lente ao rosto. Para ajustar, coloque o parafuso de fixação em outro orifício, movendo-o para frente ou para trás e apertando-o novamente. Ambos os lados devem estar alinhados de forma idêntica para a visibilidade adequada do operador.
c) Botão para ajustar o diâmetro da faixa em relação à circunferência da cabeça.
d) Alimentação da placa de segmento com outro orifício de posicionamento para ajustar o ângulo da janela e obter uma visão clara. Os números nos controles deslizantes de ajuste

indicam a posição correspondente, permitindo que ambos os lados sejam ajustados igualmente.

3.4. Limpeza e manutenção

a) Utilize somente agentes de limpeza não corrosivos para limpar superfícies.
b) Armazene a unidade em local seco e fresco, protegido da umidade e da luz solar direta.
c) Não borrife a unidade com jato de água nem a mergulhe em água.
d) Certifique-se de que não entre água pelas aberturas de ventilação da caixa.
e) Realizar inspeções regulares da unidade verificando a aptidão técnica e eventuais danos .
f) Use um pano macio para limpeza.
g) Não deixe as pilhas no aparelho quando ele não for utilizado por um longo período.
h) Não utilize objetos afiados e/ou metálicos (ex.: escova de aço ou espátula metálica) para limpeza, pois podem danificar a superfície do material do aparelho.
i) Limpe regularmente as lentes e as células solares, de preferência com um pano macio e sem impressão ou um pano de algodão (por exemplo, microfibra) e álcool (por exemplo, isopropanol).
j) Utilize somente detergentes naturais para limpar o interior do produto e a faixa de cabeça.
k) Substituição da bateria:
Para substituir a bateria, deslize para fora a gaveta da bateria localizada no módulo de controle do filtro (na parte interna da máscara). A bateria está localizada nesta gaveta. Remova a bateria usada, coloque uma nova no lugar e insira a gaveta de volta:




IMPORTANTE: Ao instalar a bateria, preste atenção à polaridade correta, ou seja, o polo positivo (+) deve ficar voltado para dentro da máscara.

Após instalar a bateria, verifique o funcionamento do filtro realizando o teste (g) - veja seção anterior.

l) Substitua regularmente as lentes de proteção externas e internas.

- Para substituir a lente externa, pressione levemente a trava e deslize a trava (a) da frente para trás. Em seguida, aperte para remover o suporte de inserção (b). Remova a lente protetora do suporte e substitua-a por uma nova, lembrando-se de remover a película protetora. Deslize os 2 encaixes na parte inferior do suporte de inserção:

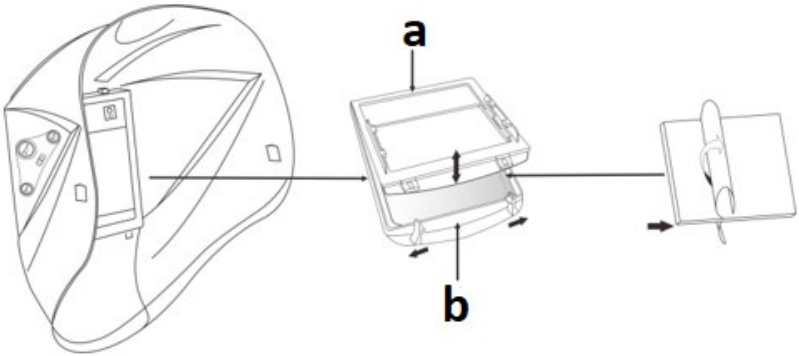

- Substituição da lente interna - para remover a lente interna, puxe o canto superior. Fixe a nova lente protetora somente após remover a película protetora. Insira a borda da lente sob o pilar lateral e dobre levemente a lente na parte central, posicionando o lado oposto ao anterior sob o pilar do outro lado para encaixá-la no lugar:

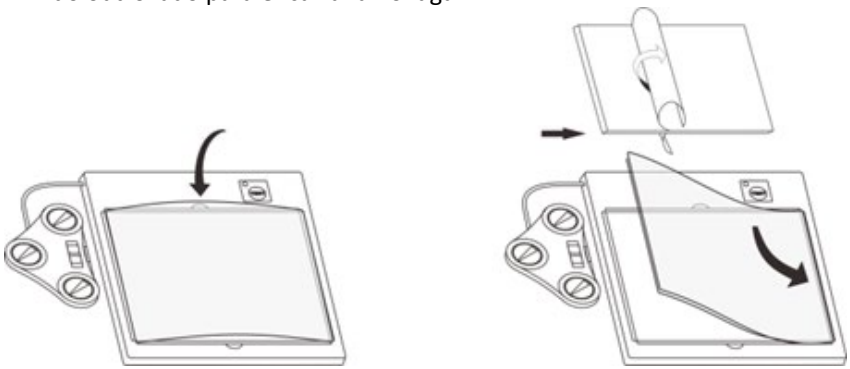

3.4.1 Solução de problemas

Problema	Possível causa	Solução
O filtro de escurecimento não funciona ou pisca	Uma das lentes de proteção está suja ou danificada.	Limpe ou substitua a lente em questão.
	Sensores de luz sujos (obscurecidos) (x4).	Limpe a superfície dos sensores no compartimento do filtro.
	A corrente de soldagem está muito baixa.	Aumente a sensibilidade do filtro de escurecimento.
O filtro de escurecimento responde muito lentamente.	A temperatura ambiente está muito baixa.	Utilize o produto somente na faixa de temperatura: -5 - +23 º C.
Má visibilidade	A lente protetora externa ou interna está suja.	Limpe ou substitua a lente por uma nova.
	Iluminação externa inadequada.	Ilumine o ambiente de trabalho.
	O nível de escurecimento está definido incorretamente.	Alterar o nível de escurecimento.
A máscara desliza da cabeça do operador	Tiara mal ajustada.	Ajuste a faixa da cabeça.

INSTRUÇÕES PARA O DESCARTE SEGURO DE PILHAS.
Os dispositivos são equipados com uma bateria CR2450 de 3 V.
Remova as pilhas usadas da unidade da mesma forma que você as colocou.
Devolva as baterias a uma unidade responsável pelo seu descarte.

DESCARTE DE RESÍDUOS DE APARELHOS
Ao final de sua vida útil, este produto não deve ser descartado com o lixo doméstico comum, mas sim levado a um ponto de coleta para reciclagem de equipamentos elétricos e eletrônicos. Isso é indicado pelo símbolo no produto, nas instruções de operação ou na embalagem. Os materiais utilizados neste aparelho são recicláveis de acordo com sua marcação. Ao reutilizar, reciclar ou aplicar outras formas de aproveitamento de máquinas usadas, você contribui significativamente para a proteção do nosso meio ambiente.
A administração local fornecerá informações sobre o ponto de descarte apropriado para aparelhos usados .

Táto používateľská príručka bola preložená pomocou strojového prekladu. Vynaložili sme maximálne úsilie, aby sme zabezpečili presnosť prekladu, ale upozorňujeme, že automatické preklady nie sú dokonalé a nie sú určené na nahradenie ľudských prekladateľov. Oficiálna verzia používateľskej príručky je v angličtine. Akékoľvek rozdiely medzi preloženou verziou a originálnou angličtinou nie sú právne záväzné. Ak máte akékoľvek otázky týkajúce sa presnosti prekladu, pozrite si anglickú verziu, ktorá je oficiálnou referenciou. Ďalšie jazykové verzie sú k dispozícii na požiadanie prostredníctvom info@expondo.com .

Technické údaje

Popis parametra	Hodnota parametra	
Názov produktu	Zváračská prilba	Skutočné farby zváračská prilba
Model	X-BASIC	COLOUR GLASS Y-100
Optická trieda	1/1/1/1/379 CE	1/2/1/2/379 CE
Veľkosť filtračného priestoru [mm]	133 x 114 x 10	133 x 114 x 10
Aktívne zorné pole [mm]	100 x 60	100 x 80
Úroveň jasu	DIN 4 / 5-9	DIN 5-9
Stupeň tieňa	DIN 4 / 5-9 / 9-13	
Čas prepínania [s]	1/25000	
Čas oneskorenia rozjasňovania [s]	0,2 – 1,0	0,14 – 0,85
Hmotnosť [kg]	0,6	
Rozmery [šírka x dĺžka x výška; mm]	230 x 300 x 230	220 x 300 x 220
Napájací zdroj	Solárne články a batéria CR2450 (x1)	
Aplikačná teplota [˚C]	-5 ~ +55	
Skladovacia teplota [˚C]	-20 ~ +70	
Ochrana pred infračerveným žiarením / UV žiarením	Do DIN 16	Do DIN 16
Režim brúsenia	√	
Režim kontroly batérie	√	
Životnosť filtra/zváračskej kukly [rok]	2	
Životnosť krycej šošovky [h]	6	

1. Všeobecný popis

Táto príručka má pomôcť s bezpečným a spoľahlivým používaním. Produkt je navrhnutý a vyrobený prísne podľa technických špecifikácií s použitím najnovších technológií a komponentov a pri dodržiavaní najvyšších štandardov kvality.

PRED ZAČATÍM PRÁCE SI POZORNE PREČÍTAJTE A POCHOPTE TÚTO PRÍRUČKU.

Aby ste zabezpečili dlhú a spoľahlivú prevádzku zariadenia, dbajte na jeho správnu prevádzku a údržbu podľa pokynov v tomto návode na obsluhu. Technické údaje a špecifikácie v tomto návode sú aktuálne . Výrobca si vyhradzuje právo na zmeny za účelom zlepšenia kvality. S ohľadom na technický pokrok a možnosť zníženia hluku je zariadenie navrhnuté a skonštruované tak, aby sa riziká vyplývajúce z emisií hluku znížili na najnižšiu možnú úroveň.

Vysvetlenie symbolov

	Výrobok spĺňa platné bezpečnostné normy.
	Pred použitím si prečítajte návod.
	Recyklovateľný výrobok.
	POZOR! Škodlivé žiarenie zo zváracieho oblúka.
	Noste ochranné rukavice.
	Noste ochrannú obuv.
	Noste ochranný odev.

	POZOR! Nebezpečenstvo požiaru – horľavý materiál!
	Pozor! Škodlivé výpary, nebezpečenstvo otravy. Plyny a výpary môžu byť nebezpečné pre vaše zdravie. Pri zváraní vznikajú zváracie plyny a výpary. Vdýchnutie týchto látok môže byť nebezpečné pre zdravie.
	Pozor! Horúci povrch môže spôsobiť popáleniny!
	Používajte zváračskú masku s vhodným filtrom.



POZOR! Obrázky v tejto príručke sú len ilustračné a v niektorých detailoch sa môžu líšiť od skutočného vzhľadu produktu.

2. Bezpečnosť používania

**POZOR!** Prečítajte si všetky bezpečnostné upozornenia a pokyny. Nedodržanie upozornení a pokynov môže mať za následok úraz elektrickým prúdom, požiar a/alebo vážne zranenie alebo smrť.

Pojem „zariadenie“ alebo „výrobok“ v upozorneniach a popise pokynov sa vzťahuje na: Zváračská kukla, Zváračská kukla v pravých farbách

**POZOR!** Pred použitím masky si pozorne prečítajte bezpečnostné pokyny.

2.1. Bezpečnosť na pracovisku

a) Udržujte pracovný priestor upratený a dobre osvetlený. Neporiadok alebo slabé osvetlenie môže viesť k nehodám. Buďte predvídaví, sledujte, čo robíte, a pri používaní zariadenia používajte zdravý rozum.
b) Ak máte akékoľvek pochybnosti o tom, či výrobok funguje správne alebo či je poškodený, kontaktujte servisné oddelenie výrobcu.

c) Opravy zariadenia smie vykonávať iba servis výrobcu. Nepokúšajte sa výrobok opravovať svojpomocne! V prípade pochybností o tom, či výrobok funguje správne, alebo ak zistíte, že je poškodený, kontaktujte technický servis výrobcu.
d) Deťom ani neoprávneným osobám je zakázané vstupovať do pracovného priestoru. (Nepozornosť môže viesť k strate kontroly nad zariadením.)
e) Uschovajte si tento návod na použitie pre budúce použitie. Ak sa výrobok má odovzdať tretej strane, odovzdajte ho spolu s týmto návodom na použitie.
f) Pri používaní tohto produktu spolu s inými zariadeniami dodržiavajte aj ostatné pokyny na použitie.
g) Maska nechráni pred hrozbou nárazu, vrátane rozstreku brúsneho kotúča.
h) Maska nechráni pred účinkami výbuchov alebo korozívnych látok.
i) Nikdy neklaďte masku na horúci povrch.
j) Počas používania dodržiavajte pokyny výrobcu týkajúce sa teplotného rozsahu (pozri technické údaje).



Pamätajte! Počas prevádzky zariadenia dbajte na bezpečnosť detí a ostatných okoloidúcich.

2.2.Osobná bezpečnosť

a) Neobsluhujte toto zariadenie, ak ste unavení, chorí alebo pod vplyvom alkoholu, drog či liekov, ktoré by mohli zhoršiť vašu schopnosť obsluhovať zariadenie.
b) Jednotku môžu obsluhovať osoby , ktoré sú fyzicky zdatné, schopné ju obsluhovať a sú primerane vyškolené, prečítali si tento návod na obsluhu a boli vyškolené v oblasti bezpečnosti a ochrany zdravia pri práci.
c) Pri obsluhe tohto zariadenia buďte opatrní a používajte zdravý rozum. Chvíľková nepozornosť počas prevádzky môže viesť k vážnemu zraneniu osôb.
d) Pri obsluhe zariadenia používajte osobné ochranné prostriedky podľa pokynov v časti 1 vysvetlenia symbolov. Používanie vhodných, schválených osobných ochranných prostriedkov znižuje riziko úrazu.
e) Nepreceňujte svoje schopnosti. Počas prevádzky si neustále udržiavajte rovnováhu a rovnováhu tela . To vám umožní lepšiu kontrolu nad strojom v neočakávaných situáciách.
f) Výrobok nie je hračka. Deti by mali byť pod dohľadom, aby sa so spotrebičom nehrali.
g) Nedotýkajte sa zariadenia mokrými alebo vlhkými rukami.
h) Neponárajte masku do vody.
i) Na čistenie okienka ani celej zváračskej masky nepoužívajte rozpúšťadlá.

2.3. Bezpečné používanie produktu

a) Nepoužívaný spotrebič uchovávajte mimo dosahu detí a osôb, ktoré nie sú so spotrebičom alebo týmto návodom oboznámené. Výrobky sú nebezpečné, ak ich používajú neskúsení používatelia.
b) Výrobok udržiavajte v dobrom prevádzkovom stave. Pred každým použitím skontrolujte, či nedošlo k všeobecnému poškodeniu alebo poškodeniu pohyblivých častí (praskliny v častiach a komponentoch alebo akékoľvek iné poškodenie, ktoré môže ovplyvniť bezpečnú prevádzku zariadenia). Ak je zariadenie poškodené, pred použitím ho vráťte na opravu.
c) Opravy a údržbu by mal vykonávať kvalifikovaný personál s použitím iba originálnych náhradných dielov. Tým sa zabezpečí bezpečnosť používania.
d) Aby ste zabezpečili navrhnutú prevádzkovú integritu zariadenia, neodstraňujte kryty nainštalované z výroby ani neuvoľňujte skrutky.
e) Zariadenie pravidelne čistite, aby ste predišli trvalému hromadeniu nečistôt.
f) Nemanipulujte so zariadením, aby ste zmenili jeho výkon alebo dizajn.
g) Automatická zváračská maska nie je vhodná na použitie pri laserovom zváraní/rezaní a zváraní/rezaní acetylén-kyslíkom.
h) Ak zváračská maska po spustení automaticky nestmaví elektrický oblúk, okamžite prestaňte zvárať a kontaktujte servis výrobcu.
i) Samozatemňovacie filtre neotvárajte ani s nimi nemanipulujte.
j) Nevykonávajte zmeny/úpravy zváračskej masky, ktoré nie sú popísané v návode na obsluhu. Nepoužívajte náhradné diely, ktoré nie sú uvedené v tomto návode na obsluhu. Zmeny/úpravy zváračskej masky, ktoré nie sú v súlade s návodom na obsluhu, môžu viesť k strate záruky a mať za následok ohrozenie zdravia, života alebo iné straty.
k) Chráňte masku pred tekutinami a nečistotami.
l) Predný povrch zváračskej masky by sa mal pravidelne čistiť. Používajte pri tom holé handry a nepoužívajte rozpúšťadlá. Snímače a fotocitlivé prvky musia byť vždy čisté.
m) Vymeňte prednú masku, ak je prasknutá, poškriabaná alebo inak poškodená.
n) Neotvárajte zostavu uzáveru masky.
o) Materiály použité vo zváračskej maske môžu u obsluhy spôsobiť alergickú reakciu.
p) Používanie filtrov s príliš vysokým stupňom ochrany (príliš tmavých) môže byť škodlivé, pretože núti obsluhu priblížiť sa príliš blízko k zdroju žiarenia a vdychovať škodlivé plyny.
q) Pri práci vonku v silnom prirodzenom svetle je možné použiť ochranný filter s o jeden vyšším stupňom ochrany.
r) Počas prevádzky môžu existovať aj ďalšie dôležité faktory, ale je ťažké posúdiť ich vplyv. Sú to najmä :
    - Umiestnenie obsluhy vzhľadom na polomer alebo oblúk. Napríklad, v závislosti od toho, či sa obsluha nakláňa nad zváraný predmet alebo

zaujíma polohu s natiahnutými rukami, môže byť potrebné zmeniť aspoň jedno označenie filtra.

- Lokálne osvetlenie.
- Ľudský faktor.



POZOR! Hoci bol výrobok navrhnutý tak, aby bol bezpečný, má primerané ochranné prvky a napriek dodatočným bezpečnostným prvkom poskytovaným používateľovi, pri manipulácii s výrobkom stále existuje mierne riziko nehody alebo zranenia. Pri používaní výrobku sa odporúča opatrnosť a zdravý rozum.

3. Návod na použitie

Automatické zváračské masky sú určené na ochranu tváre a očí pred rozstrekom, iskrami a škodlivým žiarením za normálnych zváracích podmienok. Samozatemňovací filter sa zmení zo svetlého na tmavý odtieň hneď po začatí zvárania.

Po dokončení zvárania sa maska prepne do priehľadného stavu. Zváracia maska sa dodáva v stave pripravenom na použitie bez nutnosti ďalšej inštalácie. Nastaviteľný je iba držiak hlavice a odozva filtra na zváraciu činnosť atď. Zváracie masky sú určené na použitie pri metódach zvárania MIG, MAG, TIG a MMA.

Prevádzkovateľ je zodpovedný za akékoľvek škody spôsobené nesprávnym použitím.

3.1. Prehľad produktu

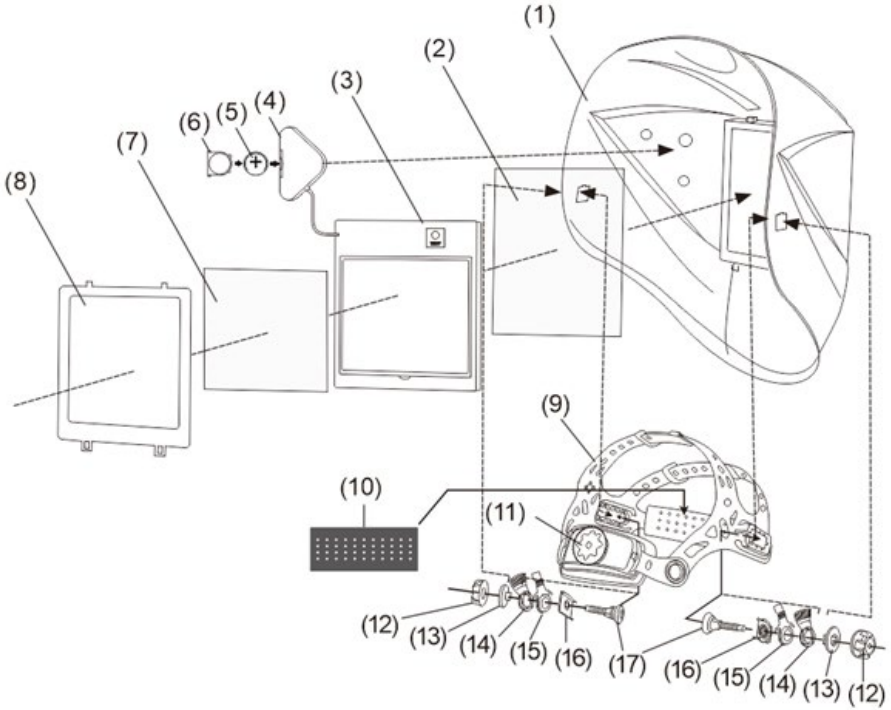

1) Maska (škrupina)
2) Vonkajšia ochranná šošovka
3) Automatický filter (ADF)
4) Modul riadenia stmievania
5) Batéria
6) Priestor na batériu
7) Vnútorná ochranná šošovka
8) Vrecko na LCD displej
9) Čelenka
10) Potný pás
11) Nastavovacia matica
12) Plastový uzáver
13) Kontrolná matica
14) Prvý krúžok na nastavenie uhla
15) Druhý krúžok na nastavenie uhla
16) Matica nastavenia uhla
17) Plastová skrutka
18) Svetelné senzory (obrázok nižšie)



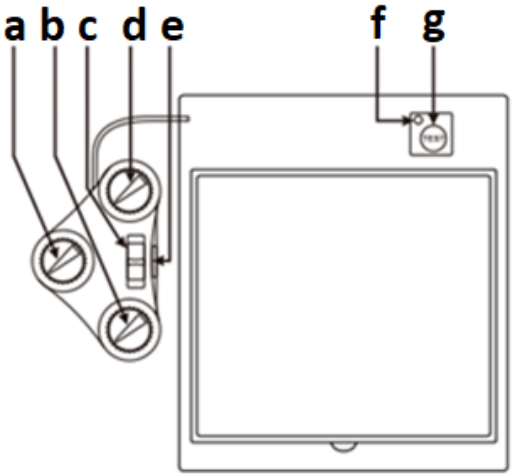

a. Regulátor úrovne stmievania
b. Regulátor citlivosti
c. Prepínač výberu cieľa (brúsenie-rezanie-zváranie)
d. Gombík nastavenia oneskorenia odozvy filtra
e. Priestor na batériu
f. Indikátor slabej batérie
g. Tlačidlo testu prevádzky filtra

3.2. Príprava na operáciu

MONTÁŽ ZARIADENIA

POZOR: Pred použitím výrobku si pozorne prečítajte bezpečnostné pokyny, pretože chybný výrobok sa z bezpečnostných dôvodov nesmie používať!

Výrobok sa dodáva zmontovaný, ale pred použitím:

- Odstráňte ochrannú fóliu z vonkajších a vnútorných šošoviek.
- Upravte ho podľa požiadaviek pracovného procesu a individuálnych potrieb obsluhy.
- Skontrolujte, či je batéria vložená do filtra funkčná. Filtračná kazeta vydrží približne 5 000 prevádzkových hodín, pretože je napájaná batériou a solárnymi článkami – ak sa rozsvieti kontrolka slabej batérie (f), filter môže byť poruchový, preto je potrebné okamžite vymeniť opotrebovanú batériu.

3.3. Práca so zariadením

3.3.1 Nastavenie citlivosti filtra (SENSITIVITY)

Citlivosť filtra ADF by sa mala nastaviť podľa zváracieho procesu a osvetlenia na pracovisku.

- Nízka citlivosť („Lo“) je vhodná na zváranie s vysokým prúdom a v oblastiach s množstvom prirodzeného slnečného žiarenia.
- Stredná citlivosť (približne polovica stupnice) je vhodná pre väčšinu zváraní v interiéri aj exteriéri.
- Vysoká citlivosť („Hi“) je určená pre zváranie s nízkym prúdom a pre oblasti so slabým osvetlením, najmä pre zváranie argónom s nízkym prúdom.

3.3.2 Test funkcie objektívu (ADF)

- Nastavte úroveň stmievania filtra „SHADE“ z dostupného rozsahu (a).
- Stlačte tlačidlo testu funkčnosti objektívu (g) a skontrolujte, či sa stlmí.
- Uvoľnite tlačidlo testu činnosti objektívu (g) a skontrolujte, či sa rozjasní.

3.3.3 Režim mletia (GRIND)

Produkt sa môže použiť aj na ochranu tváre obsluhy počas brúsenia. Otočením prepínača cieľa (c) do polohy „GRIND“ (brúsenie) sa deaktivuje automatické stmievanie filtra, ak sa počas prevádzky objavia jasné iskry.

3.3.4 Nastavenie oneskorenia odozvy objektívu (DELAY)

Je možné nastaviť čas oneskorenia, po ktorom sa šošovka po dokončení zvárania úplne rozjasní. Dostupný rozsah je prispôsobený väčšine zváracích operácií.

- Minimálny čas oneskorenia odozvy v rozsahu cca 0,1-0,2 s (v závislosti od modelu) je určený pre bodové zváranie.
- Maximálny čas oneskorenia odozvy 0,85 – 1,0 s (v závislosti od modelu) je určený na zváranie s vysokým prúdom alebo pri produkcii intenzívneho viditeľného svetla.

3.3.5 Nastavenie hlavového mosta

Správne nastavenie hlavových pásov ovplyvňuje ergonómiu a bezpečnosť obsluhy.

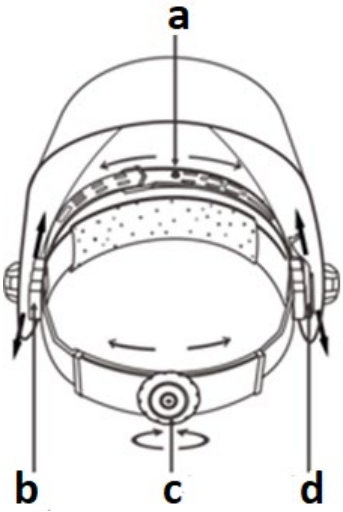

a) Nastavte pás na vhodnú hĺbku produktu na hlave, aby ste zaistili rovnováhu a stabilitu.
b) Nastavenie vzdialenosti šošovky od tváre. Na nastavenie vložte nastavovaciu skrutku do iného otvoru jej posunutím dopredu alebo dozadu a opätovným utiahnutím – obe strany by mali byť identicky zarovnané, aby bol zaistený správny výhľad na obsluhu.
c) Gombík na nastavenie priemeru pásu vzhľadom na obvod hlavy.
d) Podávanie segmentových dosiek s ďalším polohovacím otvorom na nastavenie uhla okna pre jasný výhľad. Čísla na nastavovacích posuvníkoch označujú zodpovedajúcu polohu, takže je možné nastaviť obe strany rovnako.

3.4. Čistenie a údržba

a) Na čistenie povrchov používajte iba nekorozívne čistiace prostriedky.

b) Jednotku skladujte na suchom a chladnom mieste chránenom pred vlhkosťou a priamym slnečným žiarením.
c) Nestriekajte na jednotku prúdom vody ani ju neponárajte do vody.
d) Dbajte na to, aby cez vetracie otvory v kryte neprenikla voda.
e) Vykonávajte pravidelné kontroly jednotky, aby ste skontrolovali jej technickú spôsobilosť a prípadné poškodenia .
f) Na čistenie použite mäkkú handričku.
g) Nenechávajte batérie v zariadení, ak ho nebudete dlhší čas používať.
h) Na čistenie nepoužívajte ostré a/alebo kovové predmety (napr. drôtenú kefu alebo kovovú špachtľu), pretože by mohli poškodiť povrch spotrebiča.
i) Pravidelne čistite šošovku a solárne články – najlepšie mäkkou nepotlačenou utierkou alebo bavlnenou handričkou (napr. z mikrovlákna) a alkoholom (napr. izopropanolom).
j) Na čistenie vnútra výrobku a čelenky používajte iba prírodné čistiace prostriedky.
k) Výmena batérie:
Ak chcete vymeniť batériu, vysuňte zásuvku na batériu, ktorá sa nachádza v module ovládania filtra (na vnútornej strane masky). Batéria sa nachádza v tejto zásuvke. Vyberte použitú batériu, vložte novú a zásuvku vložte späť:



DÔLEŽITÉ: Pri inštalácii batérie dbajte na správnu polaritu, t. j. kladný pól (+) by mal smerovať dovnútra masky.
Po vložení batérie skontrolujte funkčnosť filtra vykonaním testu (g) – pozri predchádzajúcu časť.
l) Pravidelne vymieňajte vonkajšie a vnútorné ochranné šošovky.
- Výmena vonkajšej šošovky – jemne stlačte západku a posuňte zámok (a) spredu dozadu, potom stlačte, aby ste odstránili držiak vložky (b). Vyberte ochrannú šošovku z držiaka a vymeňte ju za novú, pričom nezabudnite z nej odstrániť ochrannú fóliu. Zasuňte 2 drážky do spodnej časti držiaka vložky:

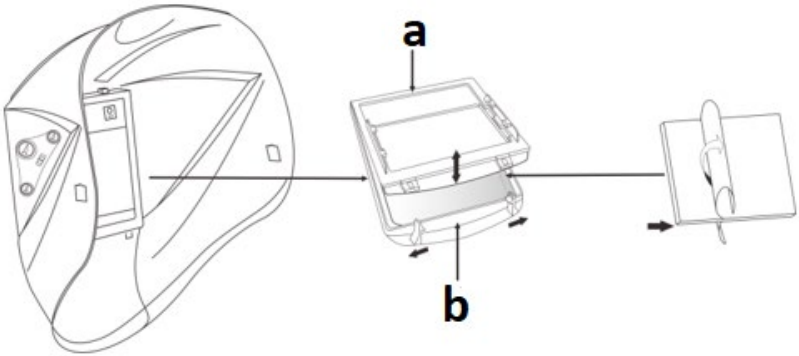

- Výmena vnútornej šošovky - na odstránenie vnútornej šošovky potiahnite horný roh. Novú ochrannú šošovku upevnite až po odstránení ochrannej fólie. Okraj šošovky vložte pod doraz na boku a šošovku mierne ohnite v strednej časti a jej opačnú stranu ako predchádzajúcu umiestnite pod doraz na druhej strane, aby zacvakla na miesto:

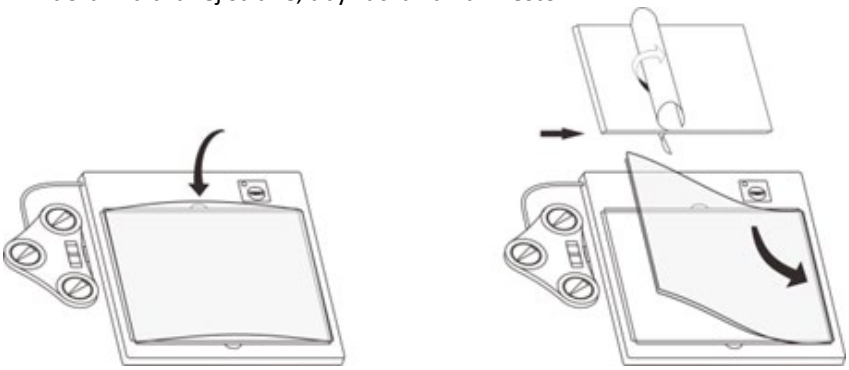

3.4.1 Riešenie problémov

Problém	Možná príčina	Riešenie
Stmievací filter nefunguje alebo bliká	Jedna z ochranných šošoviek je znečistená alebo poškodená.	Vyčistite alebo vymeňte príslušnú šošovku.
	Znečistené (zakryté) svetelné senzory (x4).	Vyčistite povrch senzorov v telese filtra.
	Zvárací prúd je príliš nízky.	Zvýšte citlivosť stmievacieho filtra.
Stmievací filter reaguje príliš pomaly.	Teplota okolia je príliš nízka.	Výrobok používajte iba v teplotnom rozsahu: -5 až +23 ˚C.
Slabá viditeľnosť	Vonkajšia alebo vnútorná ochranná šošovka je znečistená.	Vyčistite alebo vymeňte šošovku za novú.
	Nedostatočné vonkajšie osvetlenie.	Osvetlite pracovisko.
	Úroveň stmievania je nesprávne nastavená.	Zmeňte úroveň stmavenia.
Maska zoskočí operátorovi z hlavy	Zle nasadená čelenka.	Upravte si čelenku.

POKYNY NA BEZPEČNÚ LIKVIDÁCIU BATÉRIÍ.
Zariadenia sú vybavené batériou CR2450 3V.
Použité batérie vyberte z prístroja rovnakým spôsobom, ako ste ich vložili.
Batérie vráťte do zariadenia zodpovedného za ich likvidáciu.

LIKVIDÁCIA ODPADOV ZO SPOTREBIČOV
Na konci svojej životnosti by sa tento výrobok nemal likvidovať s bežným domovým odpadom, ale mal by sa odovzdať na zbernom mieste na recykláciu elektrických a elektronických zariadení. Toto je označené symbolom na výrobku, v návode na obsluhu alebo na obale. Materiály použité v tomto spotrebiči sú recyklovateľné podľa ich označenia. Opätovným použitím, recykláciou alebo inými formami využitia odpadu z týchto zariadení významne prispievate k ochrane nášho životného prostredia.
Miestny úrad vám poskytne informácie o vhodnom mieste likvidácie použitých spotrebičov .

Това ръководство за потребителя е преведено с помощта на машинен превод. Положили сме всички усилия, за да гарантираме точността на превода, но моля, обърнете внимание, че автоматизираните преводи не са перфектни и не са предназначени да заменят човешките преводачи. Официалната версия на ръководството за потребителя е на английски език. Всякакви разлики между преведената версия и оригиналния английски език не са правно обвързващи. Ако имате въпроси относно точността на превода, моля, вижте английската версия, която е официалната референтна версия. Повече езикови версии са налични при поискване чрез info@expondo.com .

Технически данни

Описание на параметъра	Стойност на параметъра	
Име на продукта	Заваръчна каска	Истински цвят заваръчна каска
Модел	X-BASIC	COLOUR GLASS Y-100
Оптичен клас	1/1/1/1/379 CE	1/2/1/2/379 CE
Размер на филтърното отделение [мм]	133 x 114 x 10	133 x 114 x 10
Активно зрително поле [мм]	100 x 60	100 x 80
Ниво на яркост	DIN 4 / 5-9	DIN 5-9
Степента на сянка	DIN 4 / 5-9 / 9-13	
Време за превключване [s]	1/25000	
Време за забавяне на изсветляването [s]	0,2-1,0	0,14 - 0,85
Тегло [кг]	0.6	
Размери [Ширина x Дължина x Височина; мм]	230 x 300 x 230	220 x 300 x 220
Захранване	Слънчеви клетки и батерия CR2450 (x1)	
Температура на приложение [˚C]	-5 ~ +55	
Температура на съхранение [˚C]	-20 ~ +70	
Защита от инфрачервени лъчи / UV лъчи	До DIN 16	До DIN 16
Режим на смилане	√	
Режим на проверка на батерията	√	

Живот на филтър/заваръчна каска [година]	2
Живот на защитната леща [ч]	6

1. Общо описание

Ръководството е предназначено да помогне за безопасна и надеждна употреба. Продуктът е проектиран и произведен стриктно в съответствие с техническите спецификации, използвайки най-новите технологии и компоненти и поддържайки най-високите стандарти за качество.

ВНИМАТЕЛНО ПРОЧЕТЕТЕ И РАЗБЕРЕТЕ ТОВА РЪКОВОДСТВО, ПРЕДИ ДА ЗАПОЧНЕТЕ РАБОТА.

За да осигурите дълга и надеждна работа на устройството, уверете се, че го използвате и поддържате правилно, следвайки указанията в това ръководство за употреба. Техническите данни и спецификации в това ръководство са актуални . Производителят си запазва правото да прави промени с цел подобряване на качеството. Вземайки предвид техническия прогрес и възможността за намаляване на шума, устройството е проектирано и конструирано по такъв начин, че рисковете, произтичащи от шумовите емисии, да бъдат сведени до най-ниското възможно ниво.

Обяснение на символите

CE	Продуктът отговаря на приложимите стандарти за безопасност.
	Прочетете ръководството преди употреба.
	Рециклируем продукт.
	ВНИМАНИЕ! Вредно лъчение от заваръчната дъга.
	Носете защитни ръкавици.

	Носете защитни обувки.
	Носете защитен костюм.
	ВНИМАНИЕ! Опасност от пожар - запалим материал!
	Внимание! Вредни изпарения, опасност от отравяне. Газовете и изпаренията могат да бъдат опасни за вашето здраве. Процесът на заваряване отделя заваръчни газове и изпарения. Вдишването на тези вещества може да бъде опасно за здравето.
	Внимание! Горещата повърхност може да причини изгаряния!
	Използвайте заваръчна маска с подходящ филтърен слой.



ВНИМАНИЕ! Фигурите в това ръководство са само илюстративни и може да се различават в някои детайли от действителния външен вид на продукта.

2. Безопасност на употреба

 **ВНИМАНИЕ!** Прочетете всички предупреждения и инструкции за безопасност. Неспазването на предупрежденията и инструкциите може да доведе до токов удар, пожар и/или сериозни наранявания или смърт.

Терминът „устройство“ или „продукт“ в предупрежденията и описанието на инструкциите се отнася до:
Заваръчна каска, Заваръчна каска в истински цвят

 **ВНИМАНИЕ!** Преди да използвате маската, прочетете внимателно инструкциите за безопасност.

2.1.Безопасност на работното място

a) Поддържайте работното място подредено и добре осветено. Безпорядъкът или лошото осветление могат да доведат до злополуки. Бъдете далновидни, внимавайте какво правите и използвайте здравия разум, когато използвате уреда.
b) Ако имате съмнения относно правилното функциониране на продукта или е повреден, свържете се със сервизния отдел на производителя.
c) Ремонти на устройството могат да се извършват само от сервиза на производителя. Не се опитвайте да ремонтирате продукта сами! Ако се съмнявате дали продуктът работи правилно или е повреден, свържете се с техническия сервиз на производителя.
d) Не се допускат деца или неупълномощени лица в работната зона. (Невниманието може да доведе до загуба на контрол над уреда.)
e) Запазете тези инструкции за употреба за бъдещи справки. Ако продуктът ще бъде предаден на трета страна, предайте го заедно с това ръководство за потребителя.
f) Когато използвате този продукт заедно с други устройства, следвайте и другите инструкции за употреба.
g) Маската не предпазва от удар, включително пръски от абразивен диск.
h) Маската не предпазва от въздействието на експлозии или корозивни агенти.
i) Никога не поставяйте маската върху гореща повърхност.
j) Следвайте инструкциите на производителя относно температурния диапазон по време на употреба (вижте техническите данни).

Запомнете! Пазете децата и другите странични наблюдатели в безопасност, докато работите с оборудването.

2.2.Лична безопасност

a) Не работете с това устройство, ако сте уморени, болни или под влиянието на алкохол, наркотици или лекарства, които биха могли да нарушат способността ви да работите с него.
b) Уредът може да се обслужва от лица , които са физически годни, способни да го обслужват и са преминали подходящо обучение, както и които са прочели това ръководство за употреба и са преминали обучение по безопасност и здраве при работа.

c) Бъдете внимателни и проявявайте здрав разум, когато работите с това устройство. Дори момент на невнимание по време на работа може да доведе до сериозни наранявания.
d) Използвайте лични предпазни средства, както е посочено в Раздел 1 на обяснението на символите, когато работите с уреда. Използването на подходящи, одобрени лични предпазни средства намалява риска от нараняване.
e) Не надценявайте възможностите си. Поддържайте баланс и равновесие на тялото си през цялото време по време на работа. Това позволява по-добър контрол над машината в неочаквани ситуации.
f) Продуктът не е играчка. Децата трябва да бъдат наблюдавани, за да се гарантира, че не си играят с уреда.
g) Не докосвайте устройството с мокри или влажни ръце.
h) Не потапяйте маската във вода.
i) Не използвайте разтворители за почистване на прозореца или на цялата заваръчна маска.

2.3. Безопасна употреба на продукта

a) Дръжте неизползвания уред далеч от деца и лица, незапознати с уреда или с това ръководство. Продуктите са опасни, когато се използват от неопитни потребители.
b) Поддържайте продукта в добро работно състояние. Проверявайте преди всяка употреба за общи повреди или повреди по движещите се части (пукнатини в части и компоненти или други състояния, които могат да повлияят на безопасната работа на устройството). Ако е повредено, върнете устройството за ремонт преди употреба.
c) Ремонтите и поддръжката трябва да се извършват от квалифициран персонал, като се използват само оригинални резервни части. Това ще гарантира безопасността на употреба.
d) За да осигурите проектираната работна цялост на устройството, не отстранявайте фабрично монтираните капаци и не разхлабвайте винтовете.
e) Почиствайте устройството редовно, за да предотвратите трайно натрупване на замърсявания.
f) Не променяйте устройството, за да го използвате или да го използвате по начин, който ви позволява да го използвате.
g) Автоматичната заваръчна маска не е подходяща за употреба при лазерно заваряване/рязане и ацетилен-кислородно заваряване/рязане.
h) Ако заваръчната маска не потъмни автоматично електрическата дъга след нейното запалване, незабавно спрете заваряването и се свържете със сервиза на производителя.
i) Не отваряйте и не манипулирайте самозатъмняващите се филтри.

j) Не правете промени/модификации на заваръчната маска, които не са описани в ръководството за употреба. Не използвайте резервни части, които не са включени в това ръководство за употреба. Промени/модификации на заваръчната маска, които не отговарят на ръководството за употреба, могат да доведат до загуба на гаранция и да причинят опасност за здравето, живота или други загуби.

k) Пазете маската от течности и замърсявания.

l) Предната повърхност на заваръчната маска трябва да се почиства редовно. При това използвайте парцали без косъм и не използвайте разтворители. Сензорите и фоточувствителните елементи трябва винаги да са чисти.

m) Сменете предната маска, ако е напукана, надраскана или повредена по някакъв друг начин.

n) Не отваряйте затвора на маската.

o) Материалите, използвани в заваръчната маска, могат да причинят алергична реакция у оператора.

p) Използването на филтри с твърде висока степен на защита (твърде тъмни) може да бъде вредно, тъй като принуждава оператора да се приближи твърде много до източника на радиация и да вдишва вредни газове.

q) При работа на открито при силна естествена светлина е възможно да се използва защитен филтър със степен на защита с една по-висока.

r) По време на експлоатация може да има и други фактори, които също са важни, но е трудно да се оцени тяхното въздействие. Те са, по-специално :

- Позициониране на оператора спрямо радиуса или дъгата. Например, в зависимост от това дали операторът е наведен над заварен обект или заема позиция с протегнати ръце, може да се наложи да се промени поне едно обозначение на филтъра.
- Локално осветление.
- Човешкият фактор.



ВНИМАНИЕ! Въпреки че продуктът е проектиран да бъде безопасен и има адекватни предпазни мерки, както и въпреки допълнителните функции за безопасност, предоставени на потребителя, все още съществува малък риск от злополука или нараняване при боравене с продукта. Препоръчва се повишено внимание и здрав разум при употреба на продукта.

3. Инструкции за употреба

Автоматичните заваръчни маски са предназначени да предпазват лицето и очите от пръски, искри и вредно лъчение при нормални условия на заваряване. Самозатъмняващият се филтър преминава от светъл към тъмен цвят веднага щом започне процесът на заваряване.

След заваряване маската преминава в прозрачно състояние. Заваръчната маска се доставя в готово за употреба състояние, без да е необходим допълнителен монтаж. Регулируеми са само държачът на главата и реакцията на филтъра към заваръчна и др. работа. Заваръчните маски са предназначени за употреба при MIG, MAG, TIG и MMA методи на заваряване.

Операторът е отговорен за всякакви щети, причинени от неправилна употреба.

3.1. Преглед на продукта

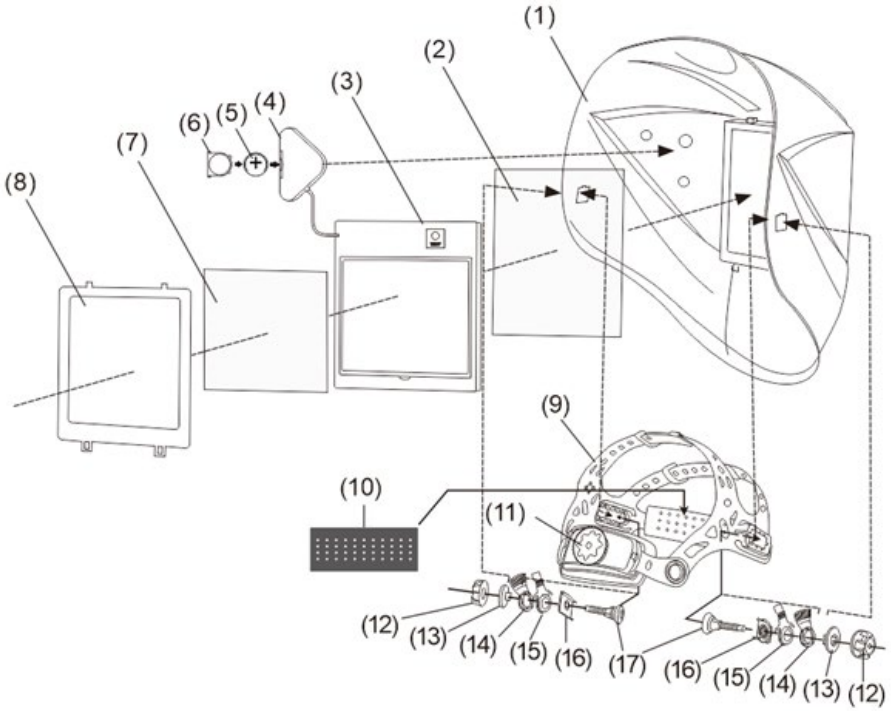

1) Маска (черупка)
2) Външна защитна леща
3) Автоматичен филтър (ADF)

4) Модул за управление на димирането
5) Батерия
6) Отделение за батерии
7) Вътрешна защитна леща
8) Джоб за LCD дисплей
9) Лента за глава
10) Лента за пот
11) Регулираща гайка
12) Пластмасова капачка
13) Контролна гайка
14) Първи пръстен за регулиране на ъгъла
15) Вторият пръстен за регулиране на ъгъла
16) Гайка за регулиране на ъгъла
17) Пластмасов винт
18) Светлинни сензори (снимка по-долу)



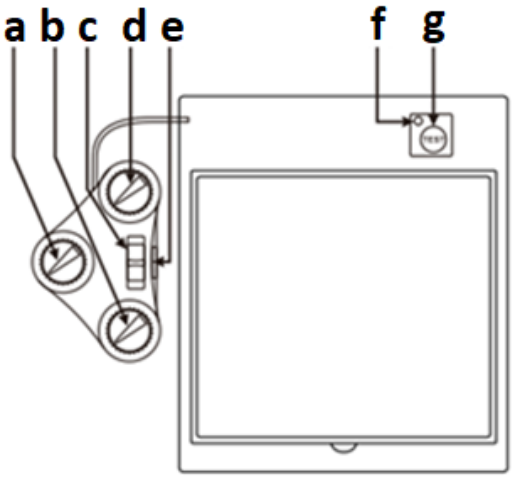

a. Регулатор на нивото на затъмняване
b. Регулатор на чувствителността
c. Превключвател за избор на дестинация (шлайфане-рязане-заваряване)
d. Копче за регулиране на забавянето на реакцията на филтъра
e. Отделение за батерии
f. Индикатор за изтощена батерия
g. Бутон за тестване на работата на филтъра

3.2. Подготовка за операция

СГЛОБЯВАНЕ НА УСТРОЙСТВОТО

ВНИМАНИЕ: преди употреба на продукта, моля, прочетете внимателно инструкциите за безопасност, тъй като дефектен продукт не трябва да се използва от съображения за безопасност!

Продуктът се доставя сглобен, но преди употреба:

- Отстранете защитното фолио от външните и вътрешните лещи.
- Регулирайте го според изискванията на работния процес и индивидуалните нужди на оператора.
- Проверете дали батерията, инсталирана във филтъра, работи. Филтърният патрон издържа приблизително 5000 работни часа, захранван от батерия и слънчеви клетки - ако светне индикаторът за изтощена батерия (f), филтърът може да не работи правилно, така че износената батерия трябва да се смени незабавно.

3.3. Работа с устройството

3.3.1 Регулиране на чувствителността на филтъра (SENSITIVITY)

Чувствителността на ADF филтъра трябва да се регулира според процеса на заваряване и осветлението на работното място.

- Ниската чувствителност („Lo“) е подходяща за заваряване с висок ампераж и в зони с много естествена слънчева светлина.
- Средната чувствителност (около половината от скалата) е подходяща за повечето заваръчни дейности както на закрито, така и на открито.
- Висока чувствителност („Hi“) е предвидена за заваряване с нисък ток и зони със слаба осветеност, особено за заваряване с аргонова дъга с нисък ток.

3.3.2 Тест на функцията на обектива (ADF)

- Задайте нивото на затъмняване на филтъра "SHADE" от наличния диапазон (a).
- Натиснете бутона за тест на функцията на обектива (g) и вижте дали светлината му се затъмнява.
- Освободете бутона за тестване на действието на обектива (g) и проверете дали светва.

3.3.3 Режим на смилане (GRIND)

Продуктът може да се използва и за защита на лицето на оператора по време на шлайфане. Завъртането на превключвателя за избор на дестинация (c) в положение "GRIND" (шлайфане) деактивира автоматичното затъмняване на филтъра, ако по време на работа се появят ярки искри.

3.3.4 Настройка на времето за забавяне на реакцията на обектива (DELAY)

Възможно е да се зададе времето за забавяне, след което лещата ще се изсветли напълно след завършване на заваряването. Наличният диапазон е адаптиран към повечето заваръчни операции.

- Минималното време за забавяне на реакцията в диапазона от приблизително 0,1-0,2 s (в зависимост от модела) е предназначено за точково заваряване.
- Максималното време на закъснение на реакцията от 0,85-1,0 s (в зависимост от модела) е предназначено за заваряване с висок ток или когато се произвежда интензивна видима светлина.

3.3.5 Регулиране на лентата за глава

Правилното регулиране на лентите за глава влияе върху ергономичността и безопасността на оператора.

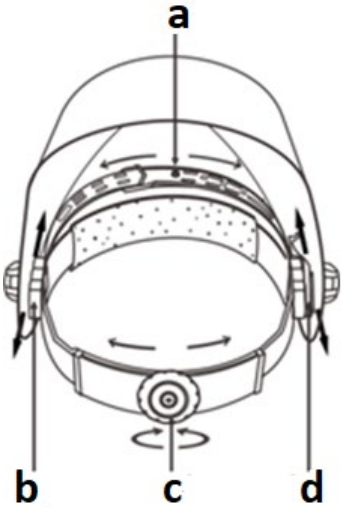

a) Регулирайте лентата според подходящата дълбочина на продукта върху главата, за да осигурите баланс и стабилност.
b) Регулиране на разстоянието на обектива от лицето. За регулиране, поставете фиксиращия винт в друг отвор, като го преместите напред или назад и го затегнете отново - двете страни трябва да са еднакво подравнени за правилна видимост на оператора.
c) Копчето за регулиране на диаметъра на лентата спрямо обиколката на главата.
d) Сегментно подаване на плоча с друг позициониращ отвор за регулиране на ъгъла на прозореца за ясна видимост. Числата на регулиращите плъзгачи показват съответната позиция, така че и двете страни могат да се регулират еднакво.

3.4. Почистване и поддръжка

a) Използвайте само некорозивни почистващи препарати за почистване на повърхности.
b) Съхранявайте устройството на сухо и хладно място, защитено от влага и пряка слънчева светлина.
c) Не пръскайте устройството с водна струя и не го потапяйте във вода.
d) Уверете се, че през вентилационните отвори в корпуса не влиза вода.
e) Извършвайте редовни проверки на устройството, като проверявате техническата му изправност и евентуални повреди .
f) Използвайте мека кърпа за почистване.

g) Не оставяйте батериите в устройството, когато то няма да се използва дълго време.

h) Не използвайте остри и/или метални предмети (напр. телена четка или метална шпатула) за почистване, тъй като те могат да повредят повърхността на уреда.

i) Редовно почиствайте лещата и слънчевите клетки - за предпочитане с мека непечатана кърпичка или памучна кърпа (напр. микрофибър) и алкохол (напр. изопропанол).

j) Използвайте само натурални препарати за почистване на вътрешността на продукта и лентата за глава.

k) Смяна на батерията:

За да смените батерията, издърпайте навън отделението за батерията, разположено в модула за управление на филтъра (от вътрешната страна на маската). Батерията се намира в това отделение. Извадете използваната батерия, поставете нова на нейно място и поставете обратно отделението:





ВАЖНО: При инсталиране на батерията, обърнете внимание на правилната полярност, т.е. положителният полюс (+) трябва да е обърнат към вътрешната страна на маската.

След инсталиране на батерията, проверете работата на филтъра, като извършите теста (g) - вижте предишния раздел.

l) Редовно сменяйте външните и вътрешните защитни лещи.

- Смяна на външната леща - леко натиснете ключалката и плъзнете заключващия механизъм (a) отпред назад, след което стиснете, за да извадите държача за вложки (b). Извадете защитната леща от държача и я сменете с нова, като не забравите да премахнете защитното фолио от нея. Плъзнете 2-та слота в долната част на държача за вложки:

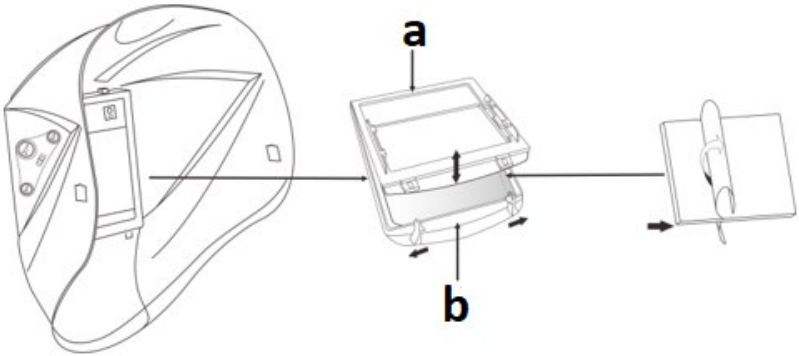

- Смяна на вътрешната леща - за да свалите вътрешната леща, издърпайте горния ъгъл. Фиксирайте новата защитна леща само след като сте отстранили защитното фолио. Поставете ръба на лещата под опората отстрани и леко огънете лещата в средната част и поставете противоположната ѝ страна на предишната под опората от другата страна, за да щракне на мястото си:



3.4.1 Отстраняване на неизправности

Проблем	Възможна причина	Решение
Филтърът за затъмняване не работи или трепти	Една от защитните лещи е замърсена или повредена.	Почистете или сменете въпросната леща.
	Замърсени (замъглени) сензори за светлина (x4).	Почистете повърхността на сензорите в корпуса на филтъра.
	Заваръчният ток е твърде нисък.	Увеличете чувствителността на филтъра за затъмняване.
Филтърът за затъмняване реагира твърде бавно.	Температурата на околната среда е твърде ниска.	Използвайте продукта само в температурния диапазон: -5 - +23 ˚C.
Лоша видимост	Външната или вътрешната защитна леща е замърсена.	Почистете или сменете лещата с нова.
	Недостатъчно външно осветление.	Осветете работното място.
	Нивото на затъмняване е неправилно зададено.	Променете нивото на потъмняване.
Маската се плъзга от главата на оператора	Лошо поставена лента за глава.	Регулирайте лентата за глава.

ИНСТРУКЦИИ ЗА БЕЗОПАСНО ИЗХВЪРЛЯНЕ НА БАТЕРИИ.
Устройствата са оборудвани с батерия CR2450 3V.
Извадете използваните батерии от устройството по същия начин, по който сте ги поставили.
Върнете батериите в организация, отговорна за тяхното изхвърляне.

ИЗХВЪРЛЯНЕ НА ОТПАДЪЦИ ОТ УРЕДИ
В края на полезния си живот този продукт не трябва да се изхвърля с обикновените битови отпадъци, а трябва да се предаде в пункт за събиране за рециклиране на електрическо и електронно оборудване. Това е обозначено със символа върху продукта, инструкциите за експлоатация или опаковката. Материалите, използвани в този уред, са рециклируеми съгласно тяхната маркировка. Чрез повторна употреба, рециклиране или прилагане на други форми на използване на отпадъци от машини, вие допринасяте значително за опазването на околната среда.

Вашата местна администрация ще ви предостави информация за подходящия пункт за изхвърляне на използвани уреди .

Αυτό το Εγχειρίδιο Χρήστη έχει μεταφραστεί με μηχανική μετάφραση. Έχουμε καταβάλει κάθε δυνατή προσπάθεια για να διασφαλίσουμε την ακρίβεια της μετάφρασης, αλλά λάβετε υπόψη ότι οι αυτοματοποιημένες μεταφράσεις δεν είναι τέλειες και δεν προορίζονται να αντικαταστήσουν τους ανθρώπινους μεταφραστές. Η επίσημη έκδοση του Εγχειριδίου Χρήστη είναι στα Αγγλικά. Οποιεσδήποτε διαφορές μεταξύ της μεταφρασμένης έκδοσης και της πρωτότυπης αγγλικής γλώσσας δεν είναι νομικά δεσμευτικές. Εάν έχετε οποιεσδήποτε ερωτήσεις σχετικά με την ακρίβεια της μετάφρασης, ανατρέξτε στην αγγλική έκδοση, η οποία είναι η επίσημη αναφορά. Περισσότερες γλωσσικές εκδόσεις είναι διαθέσιμες κατόπιν αιτήματος μέσω του info@expondo.com .

Τεχνικά δεδομένα

Περιγραφή παραμέτρου	**Τιμή παραμέτρου**	
Όνομα προϊόντος	Κράνος συγκόλλησης	Αληθινό χρώμα κράνος συγκόλλησης
Μοντέλο	X-BASIC	COLOUR GLASS Y-100
Οπτική κατηγορία	1/1/1/1/379 CE	1/2/1/2/379 CE
Μέγεθος διαμερίσματος φίλτρου [mm]	133 x 114 x 10	133 x 114 x 10
Ενεργό οπτικό πεδίο [mm]	100 x 60	100 x 80
Επίπεδο φωτεινότητας	DIN 4 / 5-9	DIN 5-9
Ο βαθμός σκιάς	DIN 4 / 5-9 / 9-13	
Χρόνος μεταγωγής [s]	1/25000	
Χρόνος καθυστέρησης φωτεινότητας [s]	0,2-1,0	0,14 - 0,85
Βάρος [kg]	0,6	
Διαστάσεις [Πλάτος x Μήκος x Ύψος· mm]	230 x 300 x 230	220 x 300 x 220
Τροφοδοτικό	Ηλιακά στοιχεία και μπαταρία CR2450 (x1)	
Θερμοκρασία εφαρμογής [˚C]	-5 ~ +55	
Θερμοκρασία αποθήκευσης [˚C]	-20 ~ +70	
Προστασία από υπεριώδεις ακτίνες / υπεριώδη ακτινοβολία	Έως DIN 16	Έως DIN 16
Λειτουργία λείανσης	√	

Λειτουργία ελέγχου μπαταρίας	√
Διάρκεια ζωής για κράνος φίλτρου/συγκόλλησης [έτος]	2
Διάρκεια ζωής για τον φακό κάλυψης [h]	6

1. Γενική Περιγραφή

Το εγχειρίδιο έχει σκοπό να βοηθήσει στην ασφαλή και αξιόπιστη χρήση. Το προϊόν έχει σχεδιαστεί και κατασκευαστεί αυστηρά σύμφωνα με τις τεχνικές προδιαγραφές, χρησιμοποιώντας την πιο σύγχρονη τεχνολογία και εξαρτήματα και διατηρώντας τα υψηλότερα πρότυπα ποιότητας.

ΔΙΑΒΑΣΤΕ ΠΡΟΣΕΚΤΙΚΑ ΚΑΙ ΚΑΤΑΝΟΗΣΤΕ ΑΥΤΟ ΤΟ ΕΓΧΕΙΡΙΔΙΟ ΠΡΙΝ ΞΕΚΙΝΗΣΕΤΕ ΤΗΝ ΕΡΓΑΣΙΑ.

Για να διασφαλίσετε τη μακρά και αξιόπιστη λειτουργία της συσκευής, φροντίστε να τη χρησιμοποιείτε και να τη συντηρείτε σωστά, ακολουθώντας τις οδηγίες σε αυτό το εγχειρίδιο οδηγιών. Τα τεχνικά δεδομένα και οι προδιαγραφές σε αυτό το εγχειρίδιο είναι ενημερωμένα . Ο κατασκευαστής διατηρεί το δικαίωμα να κάνει αλλαγές για τη βελτίωση της ποιότητας. Λαμβάνοντας υπόψη την τεχνική πρόοδο και τη δυνατότητα μείωσης του θορύβου, η μονάδα έχει σχεδιαστεί και κατασκευαστεί με τέτοιο τρόπο ώστε οι κίνδυνοι που προκύπτουν από τις εκπομπές θορύβου να μειώνονται στο χαμηλότερο δυνατό επίπεδο.

Επεξήγηση συμβόλων

CE	Το προϊόν συμμορφώνεται με τα ισχύοντα πρότυπα ασφαλείας.
	Διαβάστε το εγχειρίδιο πριν από τη χρήση.
	Ανακυκλώσιμο προϊόν.
	ΠΡΟΣΟΧΗ! Επιβλαβής ακτινοβολία από το τόξο συγκόλλησης.

	Να φοράτε προστατευτικά γάντια.
	Να φοράτε προστατευτικά υποδήματα.
	Φορέστε προστατευτική στολή.
	ΠΡΟΣΟΧΗ! Κίνδυνος πυρκαγιάς - εύφλεκτο υλικό!
	Προσοχή! Επιβλαβείς ατμοί, κίνδυνος δηλητηρίασης. Τα αέρια και οι αναθυμιάσεις μπορεί να είναι επικίνδυνα για την υγεία σας. Η διαδικασία συγκόλλησης εκλύει αέρια και αναθυμιάσεις συγκόλλησης. Η εισπνοή αυτών των ουσιών μπορεί να είναι επικίνδυνη για την υγεία.
	Προσοχή! Η καυτή επιφάνεια μπορεί να προκαλέσει εγκαύματα!
	Χρησιμοποιήστε μάσκα συγκόλλησης με κατάλληλο φίλτρο.



ΠΡΟΣΟΧΗ! Τα σχήματα σε αυτό το εγχειρίδιο είναι μόνο ενδεικτικά και ενδέχεται να διαφέρουν σε ορισμένες λεπτομέρειες από την πραγματική εμφάνιση του προϊόντος.

2. Ασφάλεια χρήσης

**ΠΡΟΣΟΧΗ!** Διαβάστε όλες τις προειδοποιήσεις και τις οδηγίες ασφαλείας. Η μη τήρηση των προειδοποιήσεων και των οδηγιών μπορεί να προκαλέσει ηλεκτροπληξία, πυρκαγιά ή/και σοβαρό τραυματισμό ή θάνατο.

Ο όρος «συσκευή» ή «προϊόν» στις προειδοποιήσεις και στην περιγραφή των οδηγιών αναφέρεται σε:
Κράνος συγκόλλησης, κράνος συγκόλλησης σε πραγματικό χρώμα

ΠΡΟΣΟΧΗ! Πριν χρησιμοποιήσετε τη μάσκα, διαβάστε προσεκτικά τις οδηγίες ασφαλείας.

2.1.Ασφάλεια στον χώρο εργασίας

a) Διατηρείτε τον χώρο εργασίας τακτοποιημένο και καλά φωτισμένο. Η ακαταστασία ή ο κακός φωτισμός μπορεί να οδηγήσει σε ατυχήματα. Να είστε προνοητικοί, να προσέχετε τι κάνετε και να χρησιμοποιείτε την κοινή λογική όταν χρησιμοποιείτε τη μονάδα.
b) Εάν έχετε αμφιβολίες σχετικά με την ορθή λειτουργία του προϊόντος ή εάν έχει υποστεί ζημιά, επικοινωνήστε με το τμήμα σέρβις του κατασκευαστή.
c) Οι επισκευές στη συσκευή επιτρέπεται να πραγματοποιούνται μόνο από την υπηρεσία σέρβις του κατασκευαστή. Μην επιχειρήσετε να επισκευάσετε το προϊόν μόνοι σας! Σε περίπτωση αμφιβολίας σχετικά με τη σωστή λειτουργία του προϊόντος ή εάν διαπιστωθεί ότι έχει υποστεί ζημιά, επικοινωνήστε με την τεχνική υπηρεσία του κατασκευαστή.
d) Δεν επιτρέπονται παιδιά ή μη εξουσιοδοτημένα άτομα στον χώρο εργασίας. (Η απροσεξία μπορεί να οδηγήσει σε απώλεια ελέγχου της μονάδας.)
e) Φυλάξτε αυτές τις οδηγίες χρήσης για μελλοντική αναφορά. Εάν το προϊόν πρόκειται να παραδοθεί σε τρίτο μέρος, παραδώστε το μαζί με αυτό το εγχειρίδιο χρήστη.
f) Όταν χρησιμοποιείτε αυτό το προϊόν μαζί με άλλες συσκευές, ακολουθήστε και τις υπόλοιπες οδηγίες χρήσης.
g) Η μάσκα δεν προστατεύει από την απειλή πρόσκρουσης, συμπεριλαμβανομένων των πιτσιλιών από λειαντικό δίσκο.
h) Η μάσκα δεν προστατεύει από τις επιπτώσεις εκρήξεων ή διαβρωτικών παραγόντων.
i) Ποτέ μην ακουμπάτε τη μάσκα σε ζεστή επιφάνεια.
j) Ακολουθήστε τις οδηγίες του κατασκευαστή σχετικά με το εύρος θερμοκρασίας κατά τη χρήση (βλ. τεχνικά δεδομένα).

Να θυμάστε! Να προστατεύετε τα παιδιά και τους άλλους παρευρισκόμενους κατά τη λειτουργία του εξοπλισμού.

2.2.Προσωπική ασφάλεια

a) Μην χρησιμοποιείτε αυτήν τη συσκευή εάν είστε κουρασμένοι, άρρωστοι ή υπό την επήρεια αλκοόλ, ναρκωτικών ή φαρμάκων που θα μπορούσαν να επηρεάσουν την ικανότητά σας να χειρίζεστε τη συσκευή.

b) Η μονάδα επιτρέπεται να χρησιμοποιείται από άτομα που είναι σωματικά κατάλληλα, ικανά να τη χειριστούν και έχουν λάβει την κατάλληλη εκπαίδευση, τα οποία έχουν διαβάσει το παρόν εγχειρίδιο οδηγιών και έχουν εκπαιδευτεί σε θέματα επαγγελματικής ασφάλειας και υγείας.
c) Να είστε προσεκτικοί και να επιδεικνύετε κοινή λογική κατά τη λειτουργία αυτής της μονάδας. Μια στιγμή απροσεξίας κατά τη λειτουργία μπορεί να προκαλέσει σοβαρό τραυματισμό.
d) Χρησιμοποιήστε ατομικό προστατευτικό εξοπλισμό όπως απαιτείται κατά τη λειτουργία της μονάδας, όπως ορίζεται στην Ενότητα 1 της επεξήγησης των συμβόλων. Η χρήση κατάλληλου, εγκεκριμένου ατομικού προστατευτικού εξοπλισμού μειώνει τον κίνδυνο τραυματισμού.
e) Μην υπερεκτιμάτε τις δυνατότητές σας. Διατηρείτε την ισορροπία και την ισορροπία του σώματος ανά πάσα στιγμή κατά τη λειτουργία. Αυτό επιτρέπει τον καλύτερο έλεγχο του μηχανήματος σε απρόβλεπτες καταστάσεις.
f) Το προϊόν δεν είναι παιχνίδι. Τα παιδιά πρέπει να επιβλέπονται ώστε να μην παίζουν με τη συσκευή.
g) Μην αγγίζετε τη συσκευή με βρεγμένα ή υγρά χέρια.
h) Μην βυθίζετε τη μάσκα στο νερό.
i) Μην χρησιμοποιείτε διαλύτες για να καθαρίσετε το παράθυρο ή ολόκληρη τη μάσκα συγκόλλησης.

2.3.Ασφαλής χρήση του προϊόντος

a) Κρατήστε τη συσκευή που δεν χρησιμοποιείται μακριά από παιδιά και από άτομα που δεν είναι εξοικειωμένα με τη συσκευή ή με αυτό το εγχειρίδιο. Τα προϊόντα είναι επικίνδυνα όταν χρησιμοποιούνται από άπειρους χρήστες.
b) Διατηρείτε το προϊόν σε καλή λειτουργική κατάσταση. Ελέγξτε πριν από κάθε χρήση για γενικές ζημιές ή ζημιές σε κινούμενα μέρη (ρωγμές σε εξαρτήματα και εξαρτήματα ή οποιαδήποτε άλλη κατάσταση που μπορεί να επηρεάσει την ασφαλή λειτουργία της συσκευής). Σε περίπτωση ζημιάς, επιστρέψτε τη συσκευή για επισκευή πριν από τη χρήση.
c) Οι επισκευές και η συντήρηση πρέπει να εκτελούνται από εξειδικευμένο προσωπικό χρησιμοποιώντας μόνο γνήσια ανταλλακτικά. Αυτό θα διασφαλίσει την ασφάλεια χρήσης.
d) Για να διασφαλίσετε την σχεδιασμένη λειτουργική ακεραιότητα της συσκευής, μην αφαιρείτε τα εργοστασιακά τοποθετημένα καλύμματα ή χαλαρώνετε τις βίδες.
e) Καθαρίζετε τη συσκευή τακτικά για να αποτρέψετε τη μόνιμη συσσώρευση βρωμιάς.
f) Μην επεμβαίνετε στη συσκευή για να τροποποιήσετε την απόδοση ή τον σχεδιασμό της.
g) Η αυτόματη μάσκα συγκόλλησης δεν είναι κατάλληλη για χρήση σε συγκόλληση/κοπή με λέιζερ και συγκόλληση/κοπή με ακετυλένιο-οξυγόνο.

h) Εάν η μάσκα συγκόλλησης δεν σκουρύνει αυτόματα το ηλεκτρικό τόξο μετά την έναρξή του, διακόψτε αμέσως τη συγκόλληση και επικοινωνήστε με το σέρβις του κατασκευαστή.

i) Μην ανοίγετε ή χειρίζεστε τα αυτοσκουραινόμενα φίλτρα.

j) Μην κάνετε αλλαγές/τροποποιήσεις στη μάσκα συγκόλλησης που δεν περιγράφονται στο εγχειρίδιο οδηγιών. Μην χρησιμοποιείτε ανταλλακτικά που δεν περιέχονται σε αυτό το εγχειρίδιο οδηγιών. Αλλαγές/τροποποιήσεις στη μάσκα συγκόλλησης που δεν συμμορφώνονται με το εγχειρίδιο οδηγιών ενδέχεται να οδηγήσουν σε απώλεια της εγγύησης και να προκαλέσουν κινδύνους για την υγεία, τη ζωή ή άλλες απώλειες.

k) Προστατέψτε τη μάσκα από υγρά και βρωμιά.

l) Η μπροστινή επιφάνεια της μάσκας συγκόλλησης πρέπει να καθαρίζεται τακτικά. Για τον καθαρισμό αυτό, χρησιμοποιήστε πανιά χωρίς τρίχες και μην χρησιμοποιείτε διαλύτες. Οι αισθητήρες και τα φωτοευαίσθητα στοιχεία πρέπει πάντα να είναι καθαρά.

m) Αντικαταστήστε την μπροστινή πλάκα της μάσκας εάν είναι ραγισμένη, γρατσουνισμένη ή κατεστραμμένη με οποιονδήποτε άλλο τρόπο.

n) Μην ανοίγετε το συγκρότημα κλείστρου της μάσκας.

o) Τα υλικά που χρησιμοποιούνται στη μάσκα συγκόλλησης ενδέχεται να προκαλέσουν αλλεργική αντίδραση στον χειριστή.

p) Η χρήση φίλτρων με πολύ υψηλό βαθμό προστασίας (πολύ σκούρα) μπορεί να είναι επιβλαβής, καθώς αναγκάζει τον χειριστή να πλησιάσει πολύ κοντά στην πηγή ακτινοβολίας και να εισπνεύσει επιβλαβή αέρια.

q) Όταν εργάζεστε σε εξωτερικούς χώρους με έντονο φυσικό φως, είναι δυνατό να χρησιμοποιήσετε ένα προστατευτικό φίλτρο με βαθμό προστασίας ένα υψηλότερο.

r) Κατά τη λειτουργία, ενδέχεται να υπάρχουν και άλλοι παράγοντες που είναι επίσης σημαντικοί - αλλά είναι δύσκολο να εκτιμηθεί η επίδρασή τους. Αυτοί είναι, ειδικότερα :

- Τοποθέτηση του χειριστή σε σχέση με την ακτίνα ή το τόξο. Για παράδειγμα, ανάλογα με το αν ο χειριστής σκύβει πάνω από ένα συγκολλημένο αντικείμενο ή λαμβάνει μια θέση με τα χέρια του τεντωμένα, μπορεί να είναι απαραίτητο να αλλάξετε τουλάχιστον έναν χαρακτηρισμό φίλτρου.
- Τοπικός φωτισμός.
- Ο ανθρώπινος παράγοντας.



ΠΡΟΣΟΧΗ! Παρόλο που το προϊόν έχει σχεδιαστεί για να είναι ασφαλές και διαθέτει επαρκείς προστατευτικές διατάξεις και παρά τα πρόσθετα χαρακτηριστικά ασφαλείας που παρέχονται στον χρήστη, εξακολουθεί να υπάρχει ένας μικρός κίνδυνος ατυχήματος ή

τραυματισμού κατά τον χειρισμό του προϊόντος. Συνιστάται προσοχή και κοινή λογική κατά τη χρήση του προϊόντος.

3. Οδηγίες χρήσης

Οι αυτόματες μάσκες συγκόλλησης έχουν σχεδιαστεί για να προστατεύουν το πρόσωπο και τα μάτια από τα πιτσιλίσματα συγκόλλησης, τους σπινθήρες και την επιβλαβή ακτινοβολία υπό κανονικές συνθήκες συγκόλλησης. Το αυτο-σκουραίνον φίλτρο αλλάζει από ανοιχτό σε σκούρο μόλις ξεκινήσει η διαδικασία συγκόλλησης.
Όταν ολοκληρωθεί η συγκόλληση, η μάσκα μεταβαίνει σε διαφανή κατάσταση. Η μάσκα συγκόλλησης παραδίδεται έτοιμη προς χρήση χωρίς να απαιτείται πρόσθετη εγκατάσταση. Ρυθμιζόμενα είναι μόνο η βάση στήριξης της κεφαλής και η απόκριση του φίλτρου στις εργασίες συγκόλλησης κ.λπ. Οι μάσκες συγκόλλησης έχουν σχεδιαστεί για χρήση σε μεθόδους συγκόλλησης MIG, MAG, TIG και MMA.
Ο χειριστής είναι υπεύθυνος για οποιαδήποτε ζημιά προκληθεί από κακή χρήση.

3.1. Επισκόπηση προϊόντος

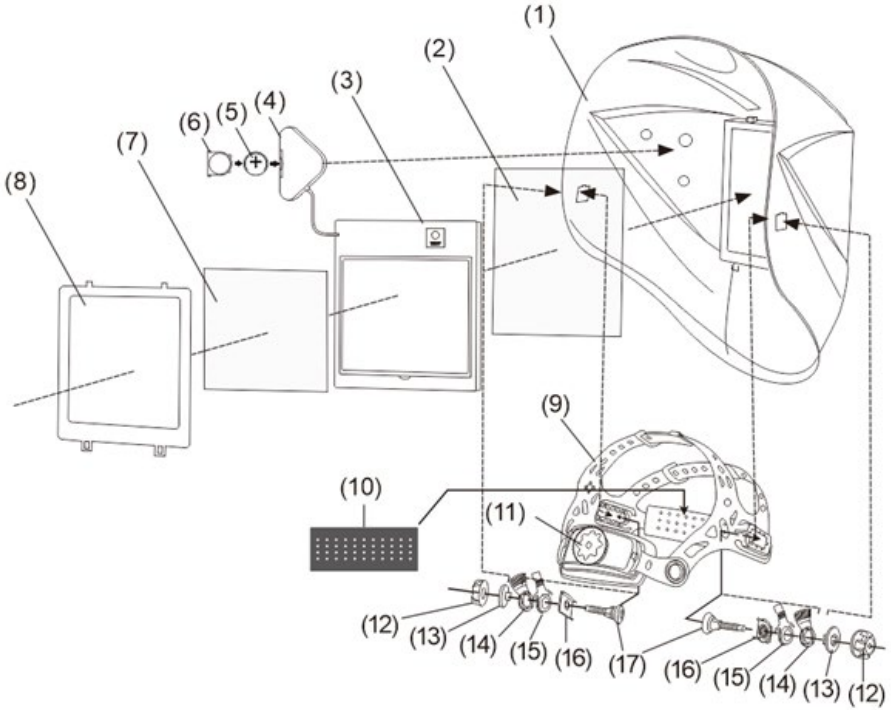

1) Μάσκα (κέλυφος)
2) Εξωτερικός προστατευτικός φακός
3) Αυτόματο φίλτρο (ADF)
4) Μονάδα ελέγχου ρύθμισης έντασης
5) Μπαταρία
6) Θήκη μπαταρίας
7) Εσωτερικός προστατευτικός φακός
8) Τσέπη LCD
9) Κεφαλόδεσμος
10) Ζώνη ιδρώτα
11) Παξιμάδι ρύθμισης
12) Πλαστικό καπάκι
13) Παξιμάδι ελέγχου
14) Πρώτος δακτύλιος ρύθμισης γωνίας
15) Ο δεύτερος δακτύλιος ρύθμισης γωνίας
16) Παξιμάδι ρύθμισης γωνίας
17) Πλαστική βίδα
18) Αισθητήρες φωτός (εικόνα παρακάτω)



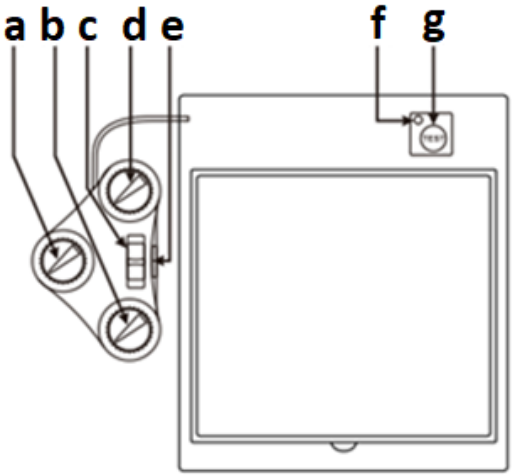

a. Ρυθμιστής στάθμης ρύθμισης έντασης
b. Ρυθμιστής ευαισθησίας
c. Διακόπτης επιλογής προορισμού (λείανση-κοπή-συγκόλληση)
d. Κουμπί ρύθμισης καθυστέρησης απόκρισης φίλτρου
e. Θήκη μπαταρίας
f. Ένδειξη χαμηλής μπαταρίας
g. Κουμπί δοκιμής λειτουργίας φίλτρου

3.2. Προετοιμασία για λειτουργία

ΣΥΝΑΡΜΟΛΟΓΗΣΗ ΤΗΣ ΣΥΣΚΕΥΗΣ

ΠΡΟΣΟΧΗ: πριν από τη χρήση του προϊόντος, διαβάστε προσεκτικά τις οδηγίες ασφαλείας, καθώς ένα προϊόν που παρουσιάζει δυσλειτουργία δεν πρέπει να χρησιμοποιείται για λόγους ασφαλείας!

Το προϊόν παραδίδεται συναρμολογημένο, αλλά πριν από τη χρήση:

- Αφαιρέστε την προστατευτική μεμβράνη από τους εξωτερικούς και εσωτερικούς φακούς.
- Προσαρμόστε το σύμφωνα με τις απαιτήσεις της εργασιακής διαδικασίας και τις ατομικές ανάγκες του χειριστή.
- Ελέγξτε αν η μπαταρία που είναι εγκατεστημένη στο φίλτρο λειτουργεί. Το φίλτρο διαρκεί περίπου 5.000 ώρες λειτουργίας τροφοδοτούμενο από μπαταρία και ηλιακά στοιχεία - εάν ανάψει η λυχνία χαμηλής μπαταρίας (f), το φίλτρο ενδέχεται να δυσλειτουργεί, επομένως η φθαρμένη μπαταρία πρέπει να αντικατασταθεί αμέσως.

3.3. Εργασία με τη συσκευή

3.3.1 Ρύθμιση ευαισθησίας φίλτρου (ΕΥΑΙΣΘΗΣΙΑ)

Η ευαισθησία του φίλτρου ADF θα πρέπει να προσαρμόζεται ανάλογα με τη διαδικασία συγκόλλησης και τον φωτισμό στον χώρο εργασίας.

- Η χαμηλή ευαισθησία ("Lo") είναι κατάλληλη για συγκολλήσεις με υψηλή ένταση ρεύματος και σε περιοχές με άφθονο φυσικό ηλιακό φως.
- Η μέτρια ευαισθησία (περίπου η μισή κλίμακα) είναι κατάλληλη για τις περισσότερες συγκολλήσεις εσωτερικού αλλά και εξωτερικού χώρου.
- Παρέχεται υψηλή ευαισθησία ("Hi") για συγκόλληση χαμηλού ρεύματος και περιοχές με χαμηλό φωτισμό, ειδικά για συγκόλληση αργού χαμηλού ρεύματος.

3.3.2 Δοκιμή λειτουργίας φακού (ADF)

- Ορίστε το επίπεδο ρύθμισης φωτεινότητας του φίλτρου "SHADE" από το διαθέσιμο εύρος (a).
- Πατήστε το κουμπί δοκιμής λειτουργίας φακού (g) και δείτε αν η φωτεινότητα μειώνεται.
- Αφήστε το κουμπί δοκιμής δράσης φακού (g) και ελέγξτε αν φωτίζει.

3.3.3 Λειτουργία λείανσης (GRIND)

Το προϊόν μπορεί επίσης να χρησιμοποιηθεί για την προστασία του προσώπου του χειριστή κατά τη διάρκεια της λείανσης. Γυρίζοντας τον διακόπτη επιλογής προορισμού (c) στη θέση "GRIND" (λείανση) απενεργοποιείται η αυτόματη μείωση της φωτεινότητας του φίλτρου εάν εμφανιστούν έντονες σπίθες κατά τη λειτουργία.

3.3.4 Ρύθμιση του χρόνου καθυστέρησης απόκρισης του φακού (DELAY)

Είναι δυνατό να ορίσετε τον χρόνο καθυστέρησης μετά τον οποίο ο φακός θα φωτίσει πλήρως όταν ολοκληρωθεί η συγκόλληση. Το διαθέσιμο εύρος προσαρμόζεται στις περισσότερες εργασίες συγκόλλησης.

- Ο ελάχιστος χρόνος καθυστέρησης απόκρισης στην περιοχή περίπου 0,1-0,2 s (ανάλογα με το μοντέλο) προορίζεται για σημειακή συγκόλληση.
- Ο μέγιστος χρόνος καθυστέρησης απόκρισης 0,85-1,0 s (ανάλογα με το μοντέλο) προορίζεται για συγκόλληση με υψηλό ρεύμα ή όταν παράγεται έντονο ορατό φως.

3.3.5 Ρύθμιση κεφαλής

Η σωστή ρύθμιση των κεφαλόδεσμων επηρεάζει την εργονομία και την ασφάλεια του χειριστή.

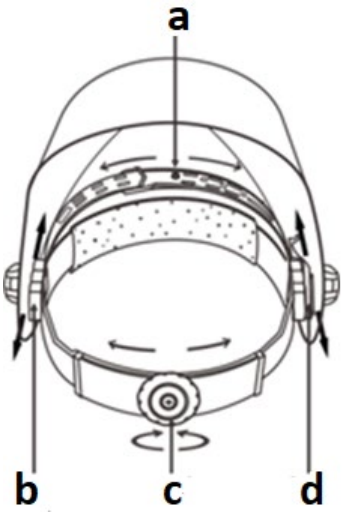

a) Προσαρμόστε την ταινία στο κατάλληλο βάθος του προϊόντος στην κεφαλή για να εξασφαλίσετε ισορροπία και σταθερότητα.
b) Ρύθμιση της απόστασης του φακού από το πρόσωπο. Για να ρυθμίσετε, τοποθετήστε τη βίδα στερέωσης σε μια άλλη οπή μετακινώντας την προς τα εμπρός ή προς τα πίσω και σφίγγοντάς την ξανά - και οι δύο πλευρές πρέπει να είναι

ευθυγραμμισμένες με τον ίδιο τρόπο για σωστή ορατότητα του χειριστή.

c) Το κουμπί για τη ρύθμιση της διαμέτρου της ταινίας σε σχέση με την περιφέρεια της κεφαλής.
d) Τροφοδοσία πλάκας τμήματος με μια άλλη οπή τοποθέτησης για να ρυθμίσετε τη γωνία του παραθύρου για καθαρή ορατότητα. Οι αριθμοί στα ρυθμιστικά ρύθμισης υποδεικνύουν την αντίστοιχη θέση, έτσι ώστε και οι δύο πλευρές να μπορούν να ρυθμιστούν εξίσου.

3.4. Καθαρισμός και συντήρηση

a) Χρησιμοποιήστε μόνο μη διαβρωτικά καθαριστικά για τον καθαρισμό επιφανειών.
b) Αποθηκεύστε τη μονάδα σε ξηρό και δροσερό μέρος, προστατευμένο από την υγρασία και το άμεσο ηλιακό φως.
c) Μην ψεκάζετε τη μονάδα με ρεύμα νερού και μην τη βυθίζετε σε νερό.
d) Βεβαιωθείτε ότι δεν εισέρχεται νερό από τα ανοίγματα εξαερισμού στο περίβλημα.
e) Διεξάγετε τακτικούς ελέγχους της μονάδας για να ελέγξετε την τεχνική καταλληλότητα και τυχόν ζημιές .
f) Χρησιμοποιήστε ένα μαλακό πανί για τον καθαρισμό.
g) Μην αφήνετε τις μπαταρίες στη μονάδα όταν δεν πρόκειται να χρησιμοποιηθεί για μεγάλο χρονικό διάστημα.
h) Μην χρησιμοποιείτε αιχμηρά ή/και μεταλλικά αντικείμενα (π.χ. συρμάτινη βούρτσα ή μεταλλική σπάτουλα) για τον καθαρισμό, καθώς μπορεί να προκαλέσουν ζημιά στην επιφάνεια του υλικού της συσκευής.
i) Καθαρίζετε τακτικά τον φακό και τα ηλιακά κύτταρα - κατά προτίμηση με ένα μαλακό άτυπο μαντηλάκι ή βαμβακερό πανί (π.χ. μικροΐνες) και οινόπνευμα (π.χ. ισοπροπανόλη).
j) Χρησιμοποιήστε μόνο φυσικά απορρυπαντικά για να καθαρίσετε το εσωτερικό του προϊόντος και την κορδέλα.
k) Αντικατάσταση μπαταρίας:
   Για να αντικαταστήσετε την μπαταρία, σύρετε προς τα έξω τη θήκη της μπαταρίας που βρίσκεται στη μονάδα ελέγχου φίλτρου (στο εσωτερικό της μάσκας). Η μπαταρία βρίσκεται σε αυτήν τη θήκη. Αφαιρέστε τη χρησιμοποιημένη μπαταρία, τοποθετήστε μια καινούργια στη θέση της και τοποθετήστε ξανά τη θήκη:





ΣΗΜΑΝΤΙΚΟ: Κατά την εγκατάσταση της μπαταρίας, προσέξτε τη σωστή πολικότητα, δηλαδή ο θετικός πόλος (+) πρέπει να είναι στραμμένος προς το εσωτερικό της μάσκας.

Αφού εγκαταστήσετε την μπαταρία, ελέγξτε τη λειτουργία του φίλτρου εκτελώντας τη δοκιμή (g) - δείτε την προηγούμενη ενότητα.

l) Αντικαθιστάτε τακτικά τους εξωτερικούς και εσωτερικούς προστατευτικούς φακούς.

- Αντικατάσταση του εξωτερικού φακού - πιέστε ελαφρά το μάνδαλο και σύρετε την κλειδαριά (a) από μπροστά προς τα πίσω, στη συνέχεια πιέστε για να αφαιρέσετε τη θήκη ένθετου (b). Αφαιρέστε τον προστατευτικό φακό από τη θήκη και αντικαταστήστε τον με έναν καινούργιο, θυμούμενοι να αφαιρέσετε την προστατευτική μεμβράνη από αυτόν. Σύρετε τις 2 υποδοχές στο κάτω μέρος της θήκης ένθετου:

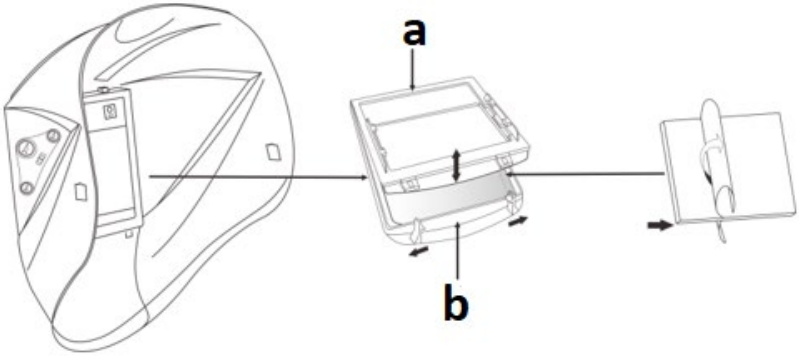

- Αντικατάσταση του εσωτερικού φακού - για να αφαιρέσετε τον εσωτερικό φακό, τραβήξτε την επάνω γωνία. Στερεώστε τον νέο προστατευτικό φακό μόνο αφού αφαιρέσετε την προστατευτική μεμβράνη. Τοποθετήστε την άκρη του φακού κάτω από το στήριγμα της πλευράς και λυγίστε ελαφρά τον φακό στο μεσαίο τμήμα και τοποθετήστε την αντίθετη πλευρά του από την προηγούμενη κάτω από το στήριγμα στην άλλη πλευρά για να κουμπώσει στη θέση του:

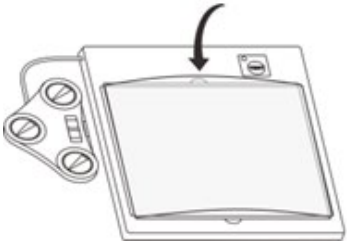

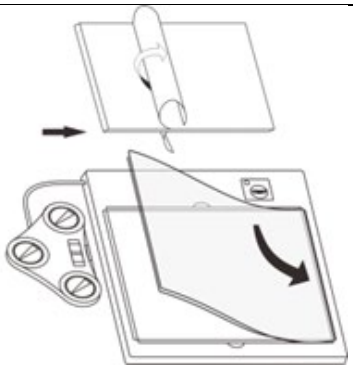

3.4.1 Αντιμετώπιση προβλημάτων

Πρόβλημα	Πιθανή αιτία	Διάλυμα
Το φίλτρο ρύθμισης φωτεινότητας δεν λειτουργεί ή τρεμοπαίζει	Ένας από τους προστατευτικούς φακούς είναι βρώμικος ή κατεστραμμένος.	Καθαρίστε ή αντικαταστήστε τον εν λόγω φακό.
	Αισθητήρες βρώμικου (σκοτεινού) φωτός (x4).	Καθαρίστε την επιφάνεια των αισθητήρων στο περίβλημα του φίλτρου.
	Το ρεύμα συγκόλλησης είναι πολύ χαμηλό.	Αυξήστε την ευαισθησία του φίλτρου ρύθμισης φωτεινότητας.
Το φίλτρο ρύθμισης φωτεινότητας αποκρίνεται πολύ αργά.	Η θερμοκρασία περιβάλλοντος είναι πολύ χαμηλή.	Χρησιμοποιήστε το προϊόν μόνο στο εύρος θερμοκρασίας: -5 - +23 ^{o} C.
Κακή ορατότητα	Ο εξωτερικός ή εσωτερικός προστατευτικός φακός είναι βρώμικος.	Καθαρίστε ή αντικαταστήστε τον φακό με έναν καινούργιο.
	Ανεπαρκής εξωτερικός φωτισμός.	Φωτίστε τον χώρο εργασίας.
	Η στάθμη ρύθμισης φωτεινότητας δεν έχει ρυθμιστεί σωστά.	Αλλάξτε το επίπεδο σκουρότητας.
Η μάσκα γλιστράει από το κεφάλι του χειριστή	Κακή εφαρμογή στο στήριγμα κεφαλής.	Ρυθμίστε το στήριγμα κεφαλής.

ΟΔΗΓΙΕΣ ΓΙΑ ΤΗΝ ΑΣΦΑΛΗ ΑΠΟΡΡΙΨΗ ΜΠΑΤΑΡΙΩΝ.

Οι συσκευές είναι εξοπλισμένες με μπαταρία CR2450 3V.

Αφαιρέστε τις χρησιμοποιημένες μπαταρίες από τη μονάδα με τον ίδιο τρόπο που τις τοποθετήσατε.

Επιστρέψτε τις μπαταρίες σε μια μονάδα που είναι υπεύθυνη για την απόρριψή τους.

ΑΠΟΡΡΙΨΗ ΑΠΟΒΛΗΤΩΝ ΣΥΣΚΕΥΩΝ

Στο τέλος της ωφέλιμης ζωής του, το προϊόν αυτό δεν πρέπει να απορρίπτεται με τα συνηθισμένα οικιακά απορρίμματα, αλλά πρέπει να μεταφέρεται σε σημείο συλλογής για την ανακύκλωση ηλεκτρικού και ηλεκτρονικού εξοπλισμού. Αυτό υποδεικνύεται από το σύμβολο στο προϊόν, στις οδηγίες λειτουργίας ή στη συσκευασία. Τα υλικά που χρησιμοποιούνται σε αυτήν τη συσκευή είναι ανακυκλώσιμα σύμφωνα με τη σήμανσή τους. Με την επαναχρησιμοποίηση, την ανακύκλωση ή την εφαρμογή άλλων μορφών χρήσης των απορριμμάτων μηχανημάτων, συμβάλλετε σημαντικά στην προστασία του περιβάλλοντός μας.

Η τοπική σας αυτοδιοίκηση θα σας παράσχει πληροφορίες σχετικά με το κατάλληλο σημείο απόρριψης χρησιμοποιημένων συσκευών .

Ovaj korisnički priručnik preveden je pomoću strojnog prevođenja. Uložili smo maksimalan napor kako bismo osigurali točnost prijevoda, ali imajte na umu da automatizirani prijevodi nisu savršeni i nisu namijenjeni zamjeni ljudskih prevoditelja. Službena verzija korisničkog priručnika je na engleskom jeziku. Sve razlike između prevedene verzije i izvornog engleskog jezika nisu pravno obvezujuće. Ako imate bilo kakvih pitanja o točnosti prijevoda, pogledajte englesku verziju koja je službena referenca. Više jezičnih verzija dostupno je na zahtjev putem info@expondo.com .

Tehnički podaci

Opis parametra	Vrijednost parametra	
Naziv proizvoda	Zavarivačka maska	Prava boja maska za zavarivanje
Model	X-BASIC	COLOUR GLASS Y-100
Optička klasa	1/1/1/1/379 CE	1/2/1/2/379 CE
Veličina odjeljka filtera [mm]	133 x 114 x 10	133 x 114 x 10
Aktivno vidno polje [mm]	100 x 60	100 x 80
Razina svjetline	DIN 4 / 5-9	DIN 5-9
Stupanj sjene	DIN 4 / 5-9 / 9-13	
Vrijeme preklapanja [s]	1/25000	
Vrijeme odgode pojačavanja svjetla [s]	0,2-1,0	0,14 - 0,85
Težina [kg]	0,6	
Dimenzije [Širina x Duljina x Visina; mm]	230 x 300 x 230	220 x 300 x 220
Napajanje	Solarne ćelije i CR2450 baterija (x1)	
Temperatura primjene [˚C]	-5 ~ +55	
Temperatura skladištenja [˚C]	-20 ~ +70	
IR/UV zaštita	Do DIN 16	Do DIN 16
Način brušenja	√	
Način provjere baterije	√	
Vijek trajanja filtera/maske za zavarivanje [godina]	2	
Vijek trajanja zaštitne leće [h]	6	

1. Opći opis

Priručnik je namijenjen kao pomoć u sigurnoj i pouzdanoj upotrebi. Proizvod je dizajniran i proizveden strogo u skladu s tehničkim specifikacijama, koristeći najnoviju tehnologiju i komponente te održavajući najviše standarde kvalitete.

PAŽLJIVO PROČITAJTE I RAZUMIJEJTE OVAJ PRIRUČNIK PRIJE POČETKA RADA.

Kako biste osigurali dugotrajan i pouzdan rad uređaja, provjerite da ga pravilno koristite i održavate slijedeći smjernice u ovom priručniku s uputama. Tehnički podaci i specifikacije u ovom priručniku su ažurni . Proizvođač zadržava pravo na promjene radi poboljšanja kvalitete. Uzimajući u obzir tehnički napredak i mogućnost smanjenja buke, uređaj je projektiran i izrađen na način da se rizici koji proizlaze iz emisija buke svedu na najnižu moguću razinu.

Objašnjenje simbola

	Proizvod je u skladu s važećim sigurnosnim standardima.
	Prije upotrebe pročitajte priručnik.
	Proizvod koji se može reciklirati.
	OPREZ! Štetno zračenje iz zavarivačkog luka.
	Nosite zaštitne rukavice.
	Nosite zaštitnu obuću.
	Nosite zaštitno odijelo.
	OPREZ! Opasnost od požara - zapaljivi materijal!

	Oprez! Štetne pare, opasnost od trovanja. Plinovi i pare mogu biti opasni za vaše zdravlje. Proces zavarivanja ispušta plinove i pare za zavarivanje. Udisanje ovih tvari može biti opasno za zdravlje.
	Oprez! Vruća površina može uzrokovati opekline!
	Koristite masku za zavarivanje s odgovarajućim zasjenjenjem filtera.

OPREZ! Slike u ovom priručniku su samo ilustrativne i mogu se u nekim detaljima razlikovati od stvarnog izgleda proizvoda.

2. Sigurnost upotrebe

OPREZ! Pročitajte sva sigurnosna upozorenja i upute. Nepoštivanje upozorenja i uputa može uzrokovati strujni udar, požar i/ili teške ozljede ili smrt.

Izraz „uređaj“ ili „proizvod“ u upozorenjima i opisu uputa odnosi se na:
Maska za zavarivanje, Maska za zavarivanje u pravoj boji

OPREZ! Prije upotrebe maske pažljivo pročitajte sigurnosne upute.

2.1.Sigurnost na radnom mjestu

a) Radno mjesto održavajte urednim i dobro osvijetljenim. Nered ili slaba rasvjeta mogu dovesti do nesreća. Budite predvidljivi, pazite što radite i koristite zdrav razum prilikom korištenja uređaja.
b) Ako imate bilo kakvih nedoumica u vezi s time radi li proizvod ispravno ili je li oštećen, obratite se servisnoj službi proizvođača.
c) Popravke uređaja smije obavljati samo servis proizvođača. Ne pokušavajte sami popravljati proizvod! U slučaju sumnje u ispravnost rada proizvoda ili ako je utvrđeno da je oštećen, obratite se tehničkoj službi proizvođača.

d) Djeci ili neovlaštenim osobama nije dopušten pristup radnom području. (Nepažnja može rezultirati gubitkom kontrole nad uređajem.)
e) Sačuvajte ove upute za uporabu za buduću upotrebu. Ako se proizvod predaje trećoj strani, predajte ga zajedno s ovim korisničkim priručnikom.
f) Prilikom korištenja ovog proizvoda zajedno s drugim uređajima, slijedite i ostale upute za uporabu.
g) Maska ne štiti od opasnosti od udara, uključujući prskanje abrazivnog diska.
h) Maska ne štiti od djelovanja eksplozija ili korozivnih sredstava.
i) Nikada ne stavljajte masku na vruću površinu.
j) Tijekom upotrebe slijedite upute proizvođača u vezi s temperaturnim rasponom (vidi tehničke podatke).



Zapamtite! Pazite na sigurnost djece i drugih promatrača tijekom rada s opremom.

2.2.Osobna sigurnost

a) Ne koristite ovaj uređaj ako ste umorni, bolesni ili pod utjecajem alkohola, droga ili lijekova koji bi mogli umanjiti vašu sposobnost rukovanja uređajem.
b) Uređajem mogu upravljati osobe koje su fizički sposobne, sposobne za rukovanje i odgovarajuće obučene te koje su pročitale ovaj priručnik s uputama i obučene su o sigurnosti i zdravlju na radu.
c) Budite oprezni i razumski raspoloženi prilikom rukovanja ovim uređajem. Trenutak nepažnje tijekom rada može uzrokovati ozbiljne tjelesne ozljede.
d) Koristite osobnu zaštitnu opremu prema potrebi prilikom rukovanja uređajem kako je navedeno u Odjeljku 1 objašnjenja simbola. Korištenje odgovarajuće, odobrene osobne zaštitne opreme smanjuje rizik od ozljeda.
e) Ne precjenjujte svoje sposobnosti. Održavajte ravnotežu tijela i ravnotežu cijelo vrijeme tijekom rada. To omogućuje bolju kontrolu nad strojem u neočekivanim situacijama.
f) Proizvod nije igračka. Djecu treba nadzirati kako bi se osiguralo da se ne igraju s uređajem.
g) Ne dodirujte uređaj mokrim ili vlažnim rukama.
h) Ne uranjajte masku u vodu.
i) Ne koristite otapala za čišćenje prozora ili cijele maske za zavarivanje.

2.3.Sigurna upotreba proizvoda

a) Nekorišteni uređaj držite izvan dohvata djece i osoba koje nisu upoznate s uređajem ili ovim priručnikom. Proizvodi su opasni ako ih koriste neiskusni korisnici.

b) Održavajte proizvod u dobrom radnom stanju. Prije svake upotrebe provjerite ima li općih oštećenja ili oštećenja pokretnih dijelova (pukotine na dijelovima i komponentama ili bilo koje drugo stanje koje može utjecati na siguran rad uređaja). Ako je oštećen, vratite uređaj na popravak prije upotrebe.
c) Popravke i održavanje treba obavljati kvalificirano osoblje koristeći samo originalne rezervne dijelove. To će osigurati sigurnost upotrebe.
d) Kako biste osigurali predviđeni operativni integritet uređaja, nemojte uklanjati tvornički ugrađene poklopce niti otpuštati vijke.
e) Redovito čistite uređaj kako biste spriječili trajno nakupljanje prljavštine.
f) Ne dirajte uređaj kako biste promijenili njegove performanse ili dizajn.
g) Automatska maska za zavarivanje nije prikladna za korištenje kod laserskog zavarivanja/rezanja i zavarivanja/rezanja acetilen-kisikom.
h) Ako maska za zavarivanje ne zatamni automatski električni luk nakon što se aktivira, odmah prekinite zavarivanje i obratite se servisu proizvođača.
i) Ne otvarajte niti manipulirajte filterima za samozatamnjenje.
j) Ne vršite promjene/modifikacije na maski za zavarivanje koje nisu opisane u priručniku s uputama. Ne koristite rezervne dijelove koji nisu navedeni u ovom priručniku s uputama. Promjene/modifikacije maske za zavarivanje koje nisu u skladu s priručnikom s uputama mogu dovesti do gubitka jamstva i rezultirati opasnostima za zdravlje, život ili drugim gubicima.
k) Zaštitite masku od tekućina i prljavštine.
l) Prednju površinu maske za zavarivanje treba redovito čistiti. Pritom koristite krpe bez dlačica i nemojte koristiti otapala. Senzori i fotoosjetljivi elementi moraju uvijek biti čisti.
m) Zamijenite prednju masku ako je napukla, ogrebana ili oštećena na bilo koji drugi način.
n) Ne otvarajte sklop zatvarača maske.
o) Materijali korišteni u maski za zavarivanje mogu izazvati alergijsku reakciju kod operatera.
p) Korištenje filtera s previsokim stupnjem zaštite (pretamni) može biti štetno, jer prisiljava operatera da se previše približi izvoru zračenja i udiše štetne plinove.
q) Pri radu na otvorenom pri jakom prirodnom svjetlu moguće je koristiti zaštitni filter sa stupnjem zaštite višim za jedan.
r) Tijekom rada mogu postojati i drugi faktori koji su također važni - ali je teško procijeniti njihov utjecaj. To su, posebno :
    - Pozicioniranje operatera u odnosu na radijus ili luk. Na primjer, ovisno o tome je li operater nagnut nad zavarenim predmetom ili zauzima položaj s ispruženim rukama, možda će biti potrebno promijeniti barem jednu oznaku filtera.
    - Lokalna rasvjeta.
    - Ljudski faktor.

OPREZ! Iako je proizvod dizajniran da bude siguran i ima odgovarajuće zaštitne mjere te unatoč dodatnim sigurnosnim značajkama koje su pružene korisniku, i dalje postoji mali rizik od nezgode ili ozljede prilikom rukovanja proizvodom. Preporučuje se oprez i zdrav razum prilikom korištenja proizvoda.

3. Upute za uporabu

Automatske maske za zavarivanje dizajnirane su za zaštitu lica i očiju od prskanja, iskri i štetnog zračenja pri zavarivanju u normalnim uvjetima zavarivanja. Samozatamnjujući filter prelazi iz svijetlog u tamno čim započne proces zavarivanja. Kada je zavarivanje završeno, maska prelazi u prozirno stanje. Maska za zavarivanje isporučuje se u stanju spremnom za upotrebu bez potrebe za dodatnom ugradnjom. Podesivi su samo držač glave i odziv filtera na rad zavarivanja itd. Maske za zavarivanje namijenjene su za upotrebu u MIG, MAG, TIG i MMA metodama zavarivanja.

Operater je odgovoran za svaku štetu uzrokovanu nepravilnom upotrebom.

3.1. Pregled proizvoda

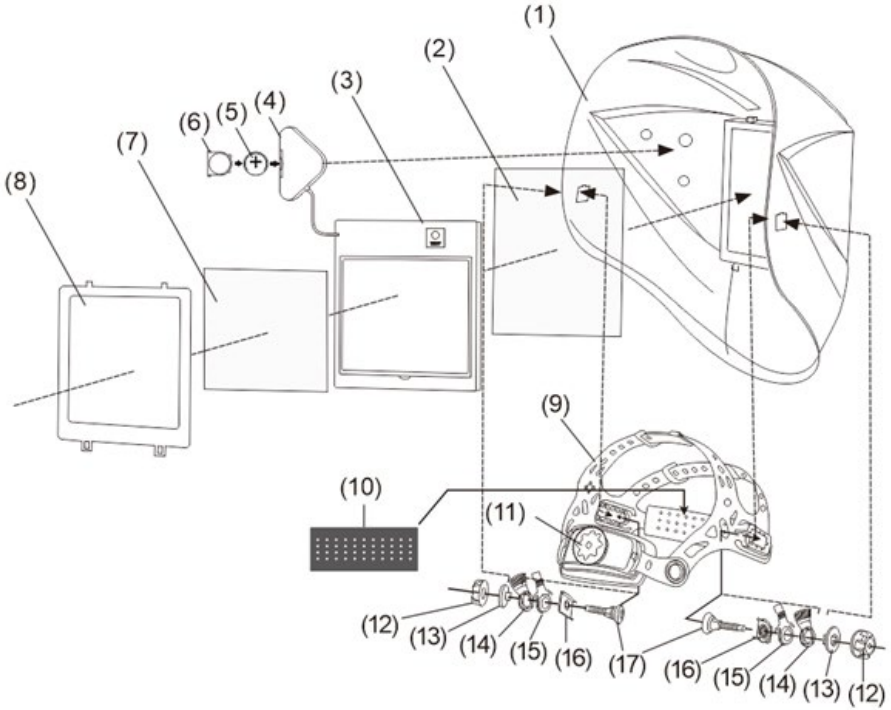

1) Maska (školjka)
2) Vanjska zaštitna leća
3) Automatski filter (ADF)
4) Modul za upravljanje zatamnjenjem
5) Baterija
6) Odjeljak za baterije
7) Unutarnja zaštitna leća
8) LCD džep
9) Traka za glavu
10) Traka za znoj
11) Matica za podešavanje
12) Plastični čep
13) Kontrolna matica
14) Prvi prsten za podešavanje kuta
15) Drugi prsten za podešavanje kuta
16) Matica za podešavanje kuta
17) Plastični vijak
18) Senzori svjetla (slika ispod)



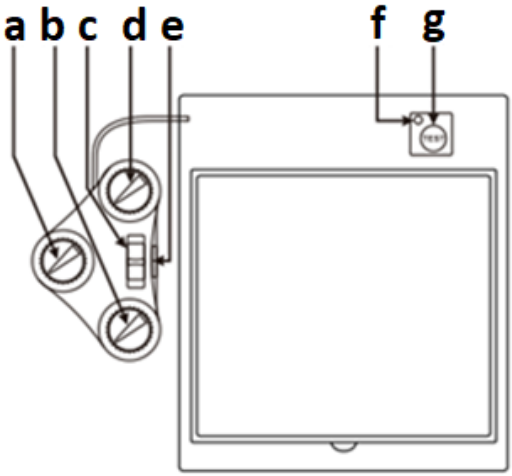

a. Regulator razine zatamnjenja
b. Regulator osjetljivosti
c. Prekidač za odabir odredišta (brušenje-rezanje-zavarivanje)
d. Gumb za podešavanje kašnjenja odziva filtera
e. Odjeljak za baterije
f. Indikator slabe baterije
g. Gumb za testiranje rada filtera

3.2. Priprema za operaciju

SASTAVLJANJE UREĐAJA

PAŽNJA: prije upotrebe proizvoda pažljivo pročitajte sigurnosne upute jer se neispravan proizvod ne smije koristiti iz sigurnosnih razloga!

Proizvod se isporučuje sastavljen, ali prije upotrebe:

- Uklonite zaštitnu foliju s vanjskih i unutarnjih leća.
- Prilagodite ga prema zahtjevima radnog procesa i individualnim potrebama operatera.
- Provjerite je li baterija ugrađena u filter funkcionalna. Uložak filtera traje otprilike 5000 radnih sati napajajući se baterijom i solarnim ćelijama - ako se upali lampica za slabu bateriju (f), filter možda ne radi ispravno, pa istrošenu bateriju treba odmah zamijeniti.

3.3. Rad s uređajem

3.3.1 Podešavanje osjetljivosti filtera (OSJETLJIVOST)

Osjetljivost ADF filtera treba prilagoditi prema procesu zavarivanja i osvjetljenju na radnom mjestu.

- Niska osjetljivost ("Lo") je prikladna za zavarivanje s visokom amperažom i u područjima s puno prirodne sunčeve svjetlosti.
- Srednja osjetljivost (otprilike polovica skale) prikladna je za većinu zavarivanja u zatvorenom i na otvorenom.
- Visoka osjetljivost ("Hi") predviđena je za zavarivanje niskom strujom i područja sa slabim osvjetljenjem, posebno za zavarivanje argonom niske struje.

3.3.2 Test funkcije objektiva (ADF)

- Postavite razinu zatamnjenja filtera "SHADE" iz dostupnog raspona (a).
- Pritisnite gumb za testiranje funkcije leće (g) i provjerite hoće li se zatamniti.
- Otpustite gumb za testiranje rada objektiva (g) i provjerite posvijetljuje li.

3.3.3 Način mljevenja (GRIND)

Proizvod se također može koristiti za zaštitu lica operatera tijekom brušenja. Okretanjem prekidača za odabir odredišta (c) u položaj "GRIND" (brušenje) deaktivira se automatsko zatamnjenje filtera ako se tijekom rada pojave jake iskre.

3.3.4 Postavljanje vremena odgode odziva objektiva (DELAY)

Moguće je postaviti vrijeme odgode nakon kojeg će se leća potpuno posvijetliti kada je zavarivanje završeno. Dostupni raspon prilagođen je većini operacija zavarivanja.

- Minimalno vrijeme odgode odziva u rasponu od cca. 0,1-0,2 s (ovisno o modelu) namijenjeno je za točkasto zavarivanje.
- Maksimalno vrijeme odgode odziva od 0,85-1,0 s (ovisno o modelu) namijenjeno je za zavarivanje s visokom strujom ili kada se proizvodi intenzivna vidljiva svjetlost.

3.3.5 Podešavanje trake za glavu

Pravilno podešavanje traka za glavu utječe na ergonomiju i sigurnost operatera.

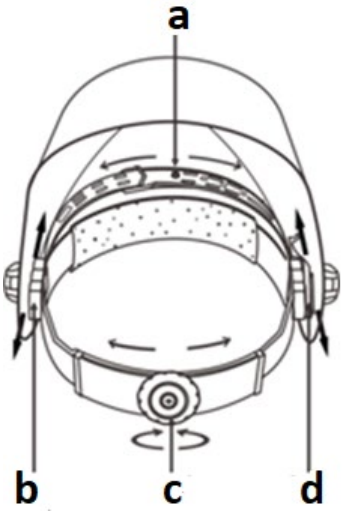

a) Podesite traku na odgovarajuću dubinu proizvoda na glavi kako biste osigurali ravnotežu i stabilnost.
b) Podešavanje udaljenosti leće od lica. Za podešavanje, postavite vijak za podešavanje u drugu rupu pomicanjem naprijed ili natrag i ponovnim zatezanjem - obje strane trebaju biti identično poravnate radi pravilne vidljivosti operatera.
c) Gumb za podešavanje promjera trake u odnosu na opseg glave.
d) Segmentna ploča za pomicanje s još jednim otvorom za pozicioniranje za podešavanje kuta prozora radi jasnog pogleda. Brojevi na klizačima za podešavanje označavaju odgovarajući položaj, tako da se obje strane mogu jednako podesiti.

3.4. Čišćenje i održavanje

a) Za čišćenje površina koristite samo nekorozivna sredstva za čišćenje.

b) Uređaj čuvajte na suhom i hladnom mjestu, zaštićenom od vlage i izravne sunčeve svjetlosti.
c) Ne prskajte uređaj mlazom vode niti ga uranjajte u vodu.
d) Pazite da voda ne uđe kroz ventilacijske otvore na kućištu.
e) Redovito pregledavajte uređaj kako biste provjerili tehničku ispravnost i eventualna oštećenja .
f) Za čišćenje koristite meku krpu.
g) Ne ostavljajte baterije u uređaju kada se neće koristiti dulje vrijeme.
h) Ne koristite oštre i/ili metalne predmete (npr. žičanu četku ili metalnu lopaticu) za čišćenje jer mogu oštetiti površinu materijala uređaja.
i) Redovito čistite leću i solarne ćelije - po mogućnosti mekom netiskanom maramicom ili pamučnom krpom (npr. mikrovlakna) i alkoholom (npr. izopropanolom).
j) Za čišćenje unutrašnjosti proizvoda i trake za glavu koristite samo prirodne deterdžente.
k) Zamjena baterije:
Za zamjenu baterije izvucite ladicu za baterije koja se nalazi u upravljačkom modulu filtera (s unutarnje strane maske). Baterija se nalazi u ovoj ladici. Izvadite istrošenu bateriju, stavite novu na njezino mjesto i vratite ladicu natrag:




VAŽNO: Prilikom ugradnje baterije obratite pozornost na ispravan polaritet, tj. pozitivni pol (+) treba biti okrenut prema unutrašnjosti maske.
Nakon ugradnje baterije, provjerite rad filtera izvođenjem testa (g) - pogledajte prethodni odjeljak.
l) Redovito mijenjajte vanjske i unutarnje zaštitne leće.
- Zamjena vanjske leće - lagano pritisnite zasun i pomaknite bravu (a) sprijeda prema natrag, zatim stisnite da biste uklonili držač umetka (b). Izvadite zaštitnu leću iz držača i zamijenite je novom, ne zaboravite ukloniti zaštitnu foliju s nje. Umetnite 2 utora u dno držača umetka:

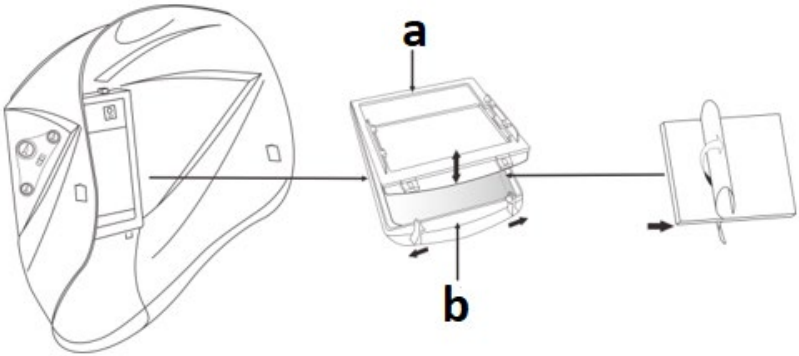

- Zamjena unutarnje leće - za uklanjanje unutarnje leće povucite gornji kut. Novu zaštitnu leću pričvrstite tek nakon uklanjanja zaštitne folije. Umetnite rub leće ispod bočne strane i lagano savijte leću u srednjem dijelu te postavite njezinu suprotnu stranu od prethodne ispod bočne strane kako bi se smjestila na svoje mjesto:

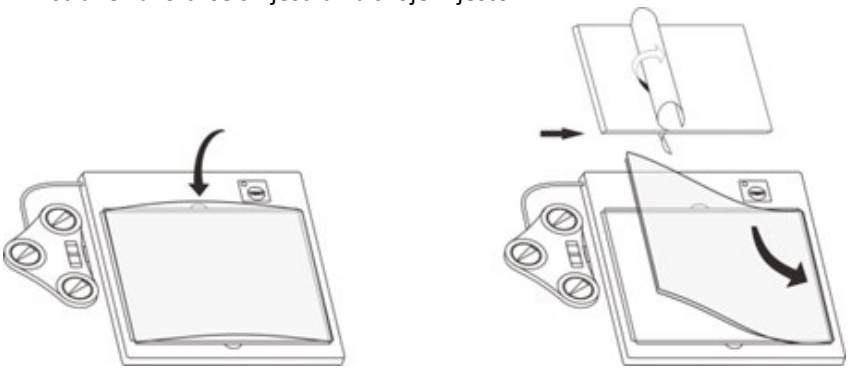

3.4.1 Rješavanje problema

Problem	Mogući uzrok	Otopina
Filter za zatamnjenje ne radi ili treperi	Jedna od zaštitnih leća je prljava ili oštećena.	Očistite ili zamijenite dotičnu leću.
	Prljavi (zaklonjeni) senzori svjetla (x4).	Očistite površinu senzora u kućištu filtera.
	Struja zavarivanja je preniska.	Povećajte osjetljivost filtera za zatamnjenje.
Filter za zatamnjenje reagira previše sporo.	Temperatura okoline je preniska.	Proizvod koristite samo u temperaturnom rasponu: -5 - +23 ˚C.
Slaba vidljivost	Vanjska ili unutarnja zaštitna leća je prljava.	Očistite ili zamijenite leću novom.
	Nedovoljna vanjska rasvjeta.	Osvijetlite radno mjesto.
	Razina zatamnjenja nije ispravno postavljena.	Promijenite razinu zatamnjenja.
Maska sklizne s glave operatera	Loše postavljena traka za glavu.	Podesite traku za glavu.

UPUTE ZA SIGURNO ZBRINJAVANJE BATERIJA.
Uređaji su opremljeni baterijom CR2450 3V.
Izvadite istrošene baterije iz uređaja na isti način na koji ste ih stavili.
Vratite baterije u jedinicu odgovornu za njihovo zbrinjavanje.

ZBRINJAVANJE OTPADNIH UREĐAJA
Na kraju svog vijeka trajanja, ovaj proizvod ne smije se odlagati s uobičajenim kućnim otpadom, već ga treba odnijeti na sabirno mjesto za recikliranje električne i elektroničke opreme. To je označeno simbolom na proizvodu, uputama za uporabu ili pakiranju. Materijali korišteni u ovom uređaju mogu se reciklirati u skladu s njihovom oznakom. Ponovnom upotrebom, recikliranjem ili primjenom drugih oblika korištenja otpadnih strojeva značajno doprinosite zaštiti našeg okoliša.
Vaša lokalna uprava pružit će vam informacije o odgovarajućem mjestu za odlaganje rabljenih uređaja .

Šis naudotojo vadovas išverstas naudojant mašininį vertimą. Dėjome visas pastangas, kad vertimas būtų tikslus, tačiau atkreipkite dėmesį, kad automatiniai vertimai nėra tobuli ir neturi pakeisti žmonių vertėjų. Oficiali naudotojo vadovo versija yra anglų kalba. Bet kokie skirtumai tarp išverstos versijos ir originalo anglų kalba nėra teisiškai įpareigojantys. Jei turite klausimų dėl vertimo tikslumo, žr. anglišką versiją, kuri yra oficiali nuoroda. Daugiau kalbų versijų galite gauti paprašę el. paštu info@expondo.com .

Techniniai duomenys

Parametro aprašymas	Parametro reikšmė	
Produkto pavadinimas	Suvirinimo šalmas	Tikra spalva suvirinimo šalmas
Modelis	X-BASIC	COLOUR GLASS Y-100
Optinė klasė	1/1/1/1/379 CE	1/2/1/2/379 CE
Filtro skyriaus dydis [mm]	133 x 114 x 10	133 x 114 x 10
Aktyvus matymo laukas [mm]	100 x 60	100 x 80
Ryškumo lygis	DIN 4 / 5-9	DIN 5-9
Šešėlio laipsnis	DIN 4 / 5-9 / 9-13	
Perjungimo laikas [s]	1/25000	
Ryškėjimo uždelsimo laikas [s]	0,2–1,0	0,14–0,85
Svoris [kg]	0,6	
Matmenys [Plotis x Ilgis x Aukštis; mm]	230 x 300 x 230	220 x 300 x 220
Maitinimo šaltinis	Saulės elementai ir CR2450 baterija (x1)	
Naudojimo temperatūra [˚C]	-5 ~ +55	
Laikymo temperatūra [˚C]	-20 ~ +70	
Apsauga nuo infraraudonųjų spindulių / UV spindulių	Iki DIN 16	Iki DIN 16
Šlifavimo režimas	√	
Baterijos patikrinimo režimas	√	
Filtro / suvirinimo šalmo tarnavimo laikas [metai]	2	
Dengiamojo lęšio tarnavimo laikas [h]	6	

1. Bendras aprašymas

Šis vadovas skirtas padėti saugiai ir patikimai naudoti gaminį. Produktas yra suprojektuotas ir pagamintas griežtai laikantis techninių specifikacijų, naudojant naujausias technologijas ir komponentus bei išlaikant aukščiausius kokybės standartus.

PRIEŠ PRADĖDAMI DARBĄ ATIDŽIAI PERSKAITYKITE IR SUPRATĘ ŠĮ VADOVĄ.

Kad įrenginys veiktų ilgai ir patikimai, jį tinkamai eksploatuokite ir prižiūrėkite, laikydamiesi šioje naudojimo instrukcijoje pateiktų nurodymų. Šioje instrukcijoje pateikti techniniai duomenys ir specifikacijos yra naujausi . Gamintojas pasilieka teisę atlikti pakeitimus, siekiant pagerinti kokybę. Atsižvelgiant į techninę pažangą ir galimybę sumažinti triukšmą, įrenginys suprojektuotas ir pagamintas taip, kad triukšmo keliama rizika būtų kuo mažesnė.

Simbolių paaiškinimas

	Produktas atitinka taikomus saugos standartus.
	Prieš naudojimą perskaitykite vadovą.
	Perdirbamas produktas.
	ATSARGIAI! Kenksminga suvirinimo lanko spinduliuotė.
	Mūvėkite apsaugines pirštines.
	Avėkite apsauginę avalynę.
	Dėvėkite apsauginį kostiumą.
	ATSARGIAI! Gaisro pavojus – degi medžiaga!

	Dėmesio! Kenksmingi garai, apsinuodijimo pavojus. Dujos ir garai gali būti pavojingi jūsų sveikatai. Suvirinimo proceso metu išsiskiria suvirinimo dujos ir garai. Šių medžiagų įkvėpimas gali būti pavojingas sveikatai.
	Atsargiai! Karštas paviršius gali nudeginti!
	Naudokite suvirinimo kaukę su tinkamu filtro užtamsinimu.



ATSARGIAI! Šiame vadove pateikti paveikslėliai yra tik iliustraciniai ir kai kuriais aspektais gali skirtis nuo tikrosios gaminio išvaizdos.

2. Naudojimo saugumas



ATSARGIAI! Perskaitykite visus saugos įspėjimus ir instrukcijas. Nesilaikant įspėjimų ir instrukcijų, gali kilti elektros smūgis, gaisras ir (arba) sunkūs sužalojimai ar mirtis.

Įspėjimuose ir instrukcijų aprašymuose vartojamas terminas „prietaisas“ arba „gaminys“ reiškia:
Suvirinimo šalmas, tikros spalvos suvirinimo šalmas



ATSARGIAI! Prieš naudodami kaukę, atidžiai perskaitykite saugos instrukcijas.

2.1.Saugumas darbo vietoje

a) Darbo vieta turi būti tvarkinga ir gerai apšviesta. Netvarka arba prastas apšvietimas gali sukelti nelaimingus atsitikimus. Būkite įžvalgūs, stebėkite, ką darote, ir naudodami įrenginį vadovaukitės sveiku protu.
b) Jei abejojate, ar gaminys veikia tinkamai, ar yra pažeistas, kreipkitės į gamintojo techninės priežiūros skyrių.

c) Įrenginį gali remontuoti tik gamintojo techninės priežiūros tarnyba. Nebandykite taisyti gaminio patys! Jei abejojate, ar gaminys veikia tinkamai, arba pastebėjote pažeidimų, kreipkitės į gamintojo techninio aptarnavimo tarnybą.
d) vaikams ar neįgaliotiems asmenims . (Dėl neatidumo galite prarasti įrenginio kontrolę.)
e) Išsaugokite šias naudojimo instrukcijas ateičiai. Jei gaminį reikia perduoti trečiajai šaliai, perduokite jį kartu su šiuo naudotojo vadovu.
f) Naudodami šį gaminį kartu su kitais prietaisais, taip pat laikykitės kitų naudojimo instrukcijų.
g) Kaukė neapsaugo nuo smūgio grėsmės, įskaitant abrazyvinio disko taškymąsi.
h) Kaukė neapsaugo nuo sprogimų ar ėsdinančių medžiagų poveikio.
i) Niekada nedėkite kaukės ant karšto paviršiaus.
j) Naudojimo metu laikykitės gamintojo nurodymų dėl temperatūros diapazono (žr. techninius duomenis).

Atminkite! Naudodami įrangą, užtikrinkite vaikų ir kitų pašalinių asmenų saugumą.

2.2.Asmeninis saugumas

a) Nenaudokite šio įrenginio, jei esate pavargęs, sergate arba esate apsvaigęs nuo alkoholio, narkotikų ar vaistų, kurie gali pakenkti jūsų gebėjimui valdyti įrenginį.
b) Įrenginį gali valdyti asmenys , kurie yra fiziškai stiprūs, gali jį valdyti ir tinkamai apmokyti, taip pat perskaitę šią naudojimo instrukciją ir apmokyti darbuotojų saugos ir sveikatos klausimais.
c) Naudodami šį įrenginį, būkite atsargūs ir vadovaukitės sveiku protu. Akimirksnis neatidumas naudojimo metu gali sukelti rimtus kūno sužalojimus.
d) Naudodami įrenginį, naudokite asmenines apsaugos priemones, kaip nurodyta simbolių paaiškinimo 1 skyriuje. Tinkamų, patvirtintų asmeninių apsaugos priemonių naudojimas sumažina sužalojimo riziką.
e) Nepervertinkite savo galimybių. Darbo metu visada išlaikykite kūno pusiausvyrą . Tai leidžia geriau valdyti įrenginį netikėtose situacijose.
f) Šis gaminys nėra žaislas. Vaikus reikia prižiūrėti, kad jie nežaistų su šiuo prietaisu.
g) Nelieskite prietaiso šlapiomis ar drėgnomis rankomis.
h) Nemerkite kaukės į vandenį.
i) Nenaudokite tirpiklių langui ar visai suvirinimo kaukei valyti.

2.3.Saugus produkto naudojimas

a) Nenaudojamą prietaisą laikykite vaikams ir asmenims, kurie nėra susipažinę su prietaisu ar šia instrukcija, nepasiekiamoje vietoje. Gaminiai yra pavojingi, kai juos naudoja nepatyrę vartotojai.
b) Laikykite gaminį geros darbinės būklės. Prieš kiekvieną naudojimą patikrinkite, ar nėra bendrų pažeidimų ar judančių dalių pažeidimų (įtrūkimų dalyse ir komponentuose ar kitų pažeidimų, kurie gali turėti įtakos saugiam įrenginio veikimui). Jei įrenginys pažeistas, prieš naudojimą grąžinkite jį remontui.
c) Remontą ir techninę priežiūrą turėtų atlikti kvalifikuoti darbuotojai, naudodami tik originalias atsargines dalis. Tai užtikrins saugų naudojimą.
d) Kad užtikrintumėte tinkamą įrenginio veikimą, nenuimkite gamykloje sumontuotų dangčių ir neatsukite varžtų.
e) Reguliariai valykite prietaisą, kad išvengtumėte nuolatinių nešvarumų kaupimosi.
f) Nebandykite bandyti pakeisti įrenginio veikimo ar konstrukcijos.
g) Automatinė suvirinimo kaukė netinka naudoti lazeriniam suvirinimui / pjovimui ir acetileno-deguonies suvirinimui / pjovimui.
h) Jei suvirinimo kaukė automatiškai neužtamsina elektros lanko po jo įjungimo, nedelsdami nutraukite suvirinimą ir kreipkitės į gamintojo aptarnavimo tarnybą.
i) Neatidarykite ir nemanipuliuokite savaime tamsėjančių filtrų.
j) Nedarykite jokių suvirinimo kaukės pakeitimų / modifikacijų, kurios nėra aprašytos naudojimo instrukcijoje. Nenaudokite atsarginių dalių, kurių nėra šioje naudojimo instrukcijoje. Suvirinimo kaukės pakeitimai / modifikacijos, neatitinkantys naudojimo instrukcijos, gali lemti garantijos praradimą ir sukelti pavojų sveikatai, gyvybei ar kitokius nuostolius.
k) Saugokite kaukę nuo skysčių ir purvo.
l) Suvirinimo kaukės priekinį paviršių reikia reguliariai valyti. Naudokite neplaukuotas šluostes ir nenaudokite tirpiklių. Jutikliai ir šviesai jautrūs elementai visada turi būti švarūs.
m) Pakeiskite priekinę kaukės plokštę, jei ji įtrūkusi, subraižyta ar kitaip pažeista.
n) Neatidarykite kaukės sklendės mazgo.
o) Suvirinimo kaukėje naudojamos medžiagos gali sukelti alerginę reakciją operatoriui.
p) Per aukšto apsaugos laipsnio (per tamsių) filtrų naudojimas gali būti žalingas, nes operatorius yra priverstas per artintis prie spinduliuotės šaltinio ir įkvėpti kenksmingų dujų.
q) Dirbant lauke esant stipriai natūraliai šviesai, galima naudoti apsauginį filtrą su vienu apsaugos laipsniu aukštesniu.
r) Eksploatacijos metu gali būti ir kitų svarbių veiksnių, tačiau sunku įvertinti jų poveikį. Jie yra, visų pirma :

- Operatoriaus padėties nustatymas spindulio arba lanko atžvilgiu. Pavyzdžiui, priklausomai nuo to, ar operatorius pasilenkia virš suvirinto objekto, ar užima poziciją ištiestomis rankomis, gali tekti pakeisti bent vieną filtro žymėjimą.
- Vietinis apšvietimas.
- Žmogiškasis faktorius.



ATSARGIAI! Nors gaminys suprojektuotas taip, kad būtų saugus ir turi tinkamas apsaugos priemones, ir nepaisant papildomų naudotojui skirtų saugos funkcijų, naudojant gaminį vis tiek kyla nedidelė nelaimingo atsitikimo ar sužalojimo rizika. Naudojant gaminį rekomenduojama būti atsargiems ir vadovautis sveiku protu.

3. Naudojimo instrukcijos

Automatinės suvirinimo kaukės skirtos apsaugoti veidą ir akis nuo suvirinimo purslų, kibirkščių ir kenksmingos spinduliuotės įprastomis suvirinimo sąlygomis. Savaime tamsėjantis filtras keičia spalvą iš šviesios į tamsią, kai tik prasideda suvirinimo procesas.

Baigus suvirinti, kaukė tampa skaidri. Suvirinimo kaukė pristatoma paruošta naudoti, nereikia jokio papildomo montavimo. Reguliuojami tik galvos laikiklis ir filtro reakcija į suvirinimo ir kt. darbus. Suvirinimo kaukės skirtos naudoti MIG, MAG, TIG ir MMA suvirinimo metodams.

Operatorius yra atsakingas už bet kokią žalą, atsiradusią dėl netinkamo naudojimo.

3.1. Produkto apžvalga

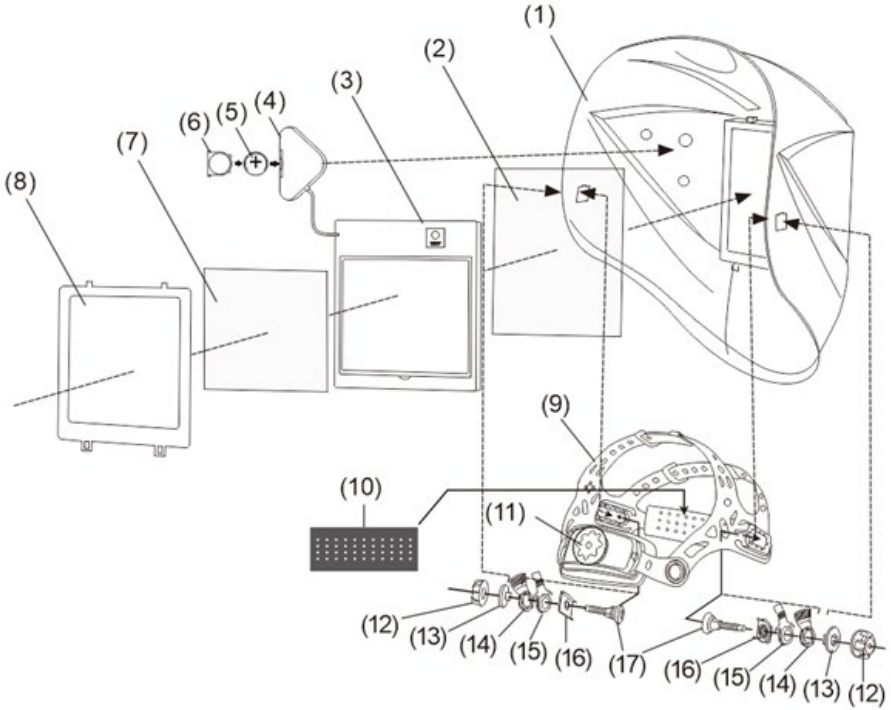

1) Kaukė (apvalkalas)
2) Išorinis apsauginis lęšis
3) Automatinis filtras (ADF)
4) Pritemdymo valdymo modulis
5) Baterija
6) Baterijų skyrius
7) Vidinis apsauginis lęšis
8) LCD kišenė
9) Galvos juosta
10) Prakaito juosta
11) Reguliavimo veržlė
12) Plastikinis dangtelis
13) Valdymo veržlė
14) Pirmasis kampo reguliavimo žiedas
15) Antrasis kampo reguliavimo žiedas
16) Kampo reguliavimo veržlė
17) Plastikinis varžtas
18) Šviesos jutikliai (paveikslėlis žemiau)



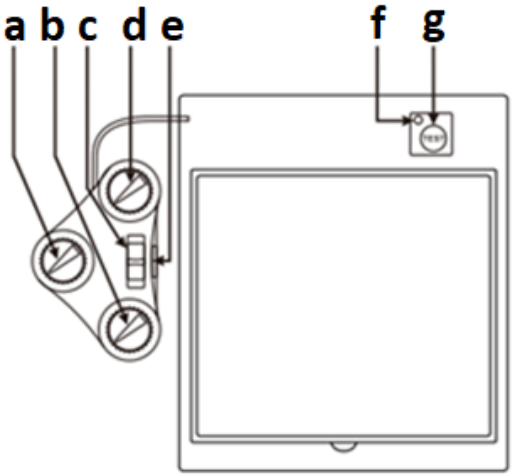

a. Pritemdymo lygio reguliatorius
b. Jautrumo reguliatorius
c. Paskirties pasirinkimo jungiklis (šlifavimas-pjovimas-suvirinimas)
d. Filtro atsako delsos reguliavimo rankenėlė
e. Baterijų skyrius
f. Žemo akumuliatoriaus indikatorius
g. Filtro veikimo bandymo mygtukas

3.2. Pasiruošimas operacijai

ĮRENGINIO SURINKIMAS

DĖMESIO: prieš naudodami gaminį, atidžiai perskaitykite saugos instrukcijas, nes dėl saugumo priežasčių negalima naudoti sugedusio gaminio!

Produktas pristatomas surinktas, tačiau prieš naudojimą:

- Nuimkite apsauginę plėvelę nuo išorinių ir vidinių lęšių.
- Pritaikykite jį pagal darbo proceso reikalavimus ir individualius operatoriaus poreikius.
- Patikrinkite, ar filtre įmontuota baterija veikia. Filtro kasetė, maitinama baterija ir saulės elementais, veikia maždaug 5000 darbo valandų. Jei užsidega mažos baterijos lemputė (f), filtras gali sugesti, todėl susidėvėjusią bateriją reikia nedelsiant pakeisti.

3.3. Darbas su įrenginiu

3.3.1 Filtro jautrumo reguliavimas (SENSITIVITY)

ADF filtro jautrumą reikia reguliuoti atsižvelgiant į suvirinimo procesą ir apšvietimą darbo vietoje.

- Mažas jautrumas („Lo“) tinka suvirinimui esant didelei srovei ir vietose, kur gausu natūralios saulės šviesos.
- Vidutinis jautrumas (maždaug pusė skalės) tinka daugeliui suvirinimo darbų tiek patalpose , tiek lauke.
- Didelis jautrumas („Hi“) numatytas suvirinimui esant silpnai srovei ir prastai apšviestose vietose, ypač suvirinant silpnos srovės argono lanku.

3.3.2 Objektyvo funkcijos testas (ADF)

- Nustatykite filtro „SHADE“ pritemdymo lygį iš galimo diapazono (a).
- Paspauskite objektyvo veikimo patikros mygtuką (g) ir patikrinkite, ar jis pritemsta.
- Atleiskite objektyvo veikimo bandymo mygtuką (g) ir patikrinkite, ar jis paryškėja.

3.3.3 Šlifavimo režimas (GRIND)

Produktas taip pat gali būti naudojamas operatoriaus veidui apsaugoti šlifuojant. Pasukus paskirties pasirinkimo jungiklį (c) į „GRIND“ (šlifavimas) padėtį, automatinis filtro pritemdymas išjungiamas, jei darbo metu atsiranda ryškių kibirkščių.

3.3.4 Objektyvo atsako uždelsimo laiko (DELAY) nustatymas

Galima nustatyti uždelsimo laiką, po kurio lęšis visiškai pašviesės baigus suvirinimą. Galimas diapazonas pritaikytas daugumai suvirinimo operacijų.

- Minimalus atsako uždelsimo laikas, esantis maždaug 0,1–0,2 s diapazone (priklausomai nuo modelio), skirtas taškiniam suvirinimui.
- Maksimalus 0,85–1,0 s atsako uždelsimo laikas (priklausomai nuo modelio) skirtas suvirinimui didele srove arba kai susidaro intensyvi matoma šviesa.

3.3.5 Galvos juostos reguliavimas

Tinkamas galvos juostų reguliavimas turi įtakos ergonomikai ir operatoriaus saugumui.

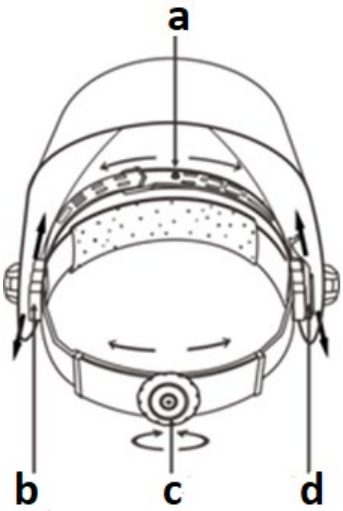

a) Sureguliuokite juostelę pagal tinkamą gaminio gylį ant galvos, kad užtikrintumėte pusiausvyrą ir stabilumą.
b) Lęšio atstumo nuo veido reguliavimas. Norėdami sureguliuoti, įstatykite reguliavimo varžtą į kitą skylę, pastumdami jį į priekį arba atgal ir vėl priveržd ami – abi pusės turi būti vienodai sulygiuotos, kad operatorius gerai matytų.
c) Rankenėlė, skirta juostos skersmeniui reguliuoti pagal galvos apimtį.
d) Segmentinės plokštelės padavimas su kita padėties nustatymo anga, kad būtų galima reguliuoti lango kampą ir užtikrinti aiškų vaizdą. Skaičiai ant reguliavimo slankiklių rodo atitinkamą padėtį, todėl abi puses galima reguliuoti vienodai.

3.4. Valymas ir priežiūra

a) Paviršių valymui naudokite tik nekorozines valymo priemones.
b) Įrenginį laikykite sausoje ir vėsioje vietoje, apsaugotoje nuo drėgmės ir tiesioginių saulės spindulių.
c) Nepurkškite įrenginio vandens srove ir nemerkite jo į vandenį.
d) Įsitikinkite, kad pro korpuso ventiliacijos angas nepatenka vanduo.
e) Reguliariai tikrinkite įrenginio techninę būklę ir patikrinkite, ar nėra pažeidimų .
f) Valymui naudokite minkštą šluostę.
g) Nepalikite baterijų įrenginyje, kai jis ilgą laiką nebus naudojamas .
h) Valymui nenaudokite aštrių ir (arba) metalinių daiktų (pvz., vielinio šepečio ar metalinės mentelės), nes jie gali pažeisti prietaiso medžiagos paviršių.
i) Reguliariai valykite lęšį ir saulės elementus – geriausia minkšta nespausdinta servetėle arba medvilnine šluoste (pvz., mikropluošto) ir alkoholiu (pvz., izopropanoliu).
j) Gaminio vidui ir galvos juostai valyti naudokite tik natūralius ploviklius.
k) Baterijos keitimas:
Norėdami pakeisti bateriją, ištraukite baterijų stalčiuką, esantį filtro valdymo modulyje (kaukės viduje). Baterija yra šiame stalčiuje. Išimkite panaudotą bateriją, įdėkite naują ir įstatykite stalčiuką atgal:




SVARBU: Įdėdami bateriją, atkreipkite dėmesį į teisingą poliškumą, t. y. teigiamas polius (+) turi būti nukreiptas į kaukės vidų.
Įdėję bateriją, patikrinkite filtro veikimą atlikdami testą (g) – žr. ankstesnį skyrių.
l) Reguliariai keiskite išorinius ir vidinius apsauginius lęšius.
- Išorinio lęšio keitimas – lengvai paspauskite skląstį ir pastumkite užraktą (a) iš priekio į galą, tada paspauskite, kad nuimtumėte įdėklo laikiklį (b). Nuimkite apsauginį lęšį nuo laikiklio ir pakeiskite jį nauju, nepamiršdami nuimti nuo jo apsauginės plėvelės. Įstumkite 2 angas į įdėklo laikiklio apačią:

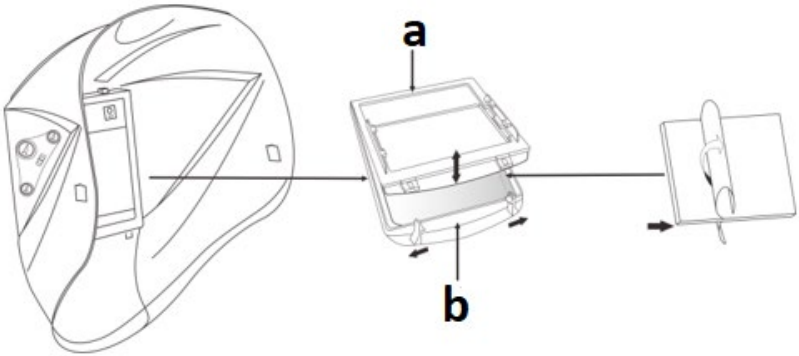

- Vidinio lęšio keitimas – norėdami nuimti vidinį lęšį, patraukite už viršutinio kampo. Naują apsauginį lęšį pritvirtinkite tik nuėmę apsauginę plėvelę. Įkiškite lęšio kraštą po šoniniu atraminiu elementu, šiek tiek sulenkite lęšį per vidurį ir padėkite jo priešingą pusę po kitoje pusėje esančiu atraminiu elementu, kad jis užsifiksuotų vietoje:

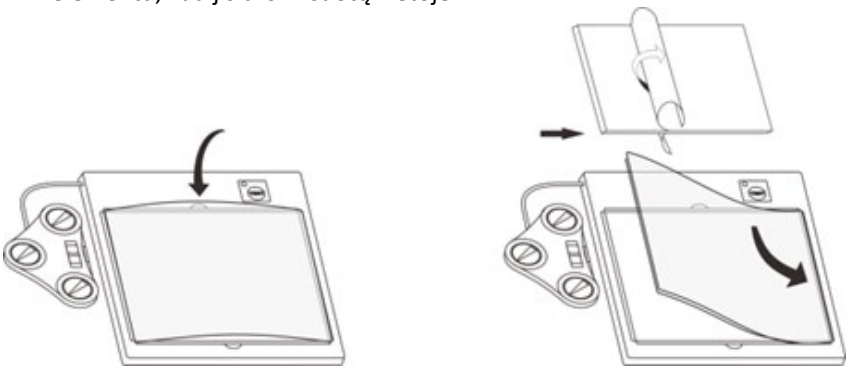

3.4.1 Trikčių šalinimas

Problema	Galima priežastis	Sprendimas
Pritemdymo filtras neveikia arba mirga	Vienas iš apsauginių lęšių yra nešvarus arba pažeistas.	Išvalykite arba pakeiskite atitinkamą objektyvą.
	Nešvarūs (uždengti) šviesos jutikliai (x4).	Nuvalykite jutiklių paviršių filtro korpuse.
	Suvirinimo srovė per maža.	Padidinkite pritemdymo filtro jautrumą.
Pritemdymo filtras reaguoja per lėtai.	Aplinkos temperatūra per žema.	Naudokite gaminį tik esant temperatūrai nuo -5 iki +23 ˚C.
Prastas matomumas	Išorinis arba vidinis apsauginis lęšis yra nešvarus.	Išvalykite arba pakeiskite objektyvą nauju.
	Nepakankamas lauko apšvietimas.	Apšvieskite darbo vietą.
	Neteisingai nustatytas pritemdymo lygis.	Pakeiskite tamsinimo lygį.
Kaukė nuslysta nuo operatoriaus galvos	Blogai pritvirtinta galvos juosta.	Sureguliuokite galvos juostą.

INSTRUKCIJOS, KAIP SAUGIAI IŠMETINTI BATERIJAS.
Įrenginiai aprūpinti CR2450 3V baterija.
Išimkite panaudotas baterijas iš įrenginio taip pat, kaip jas įdėjote.
Grąžinkite baterijas į jų utilizavimą užtikrinantį skyrių.

ATLIEKŲ BUITINĖS PRIETAISŲ ŠALINIMAS
Pasibaigus šio gaminio naudojimo laikui, jo negalima išmesti su įprastomis buitinėmis atliekomis, o reikia pristatyti į elektros ir elektroninės įrangos perdirbimo surinkimo punktą. Tai nurodo simbolis ant gaminio, naudojimo instrukcijos arba pakuotės. Šiame prietaise panaudotos medžiagos yra perdirbamos pagal jų ženklinimą. Pakartotinai naudodami, perdirbdami ar kitaip panaudodami atliekas, jūs svariai prisidedate prie mūsų aplinkos apsaugos.
Informacijos apie tinkamą panaudotų prietaisų utilizavimo punktą suteiks jūsų vietos savivaldybė .

Acest Manual de utilizare a fost tradus prin traducere automată. Am depus toate eforturile pentru a ne asigura că traducerea este corectă, dar vă rugăm să rețineți că traducerile automate nu sunt perfecte și nu sunt menite să înlocuiască traducătorii umani. Versiunea oficială a Manualului de utilizare este în limba engleză. Orice diferențe dintre versiunea tradusă și versiunea originală în limba engleză nu au caracter obligatoriu din punct de vedere juridic. Dacă aveți întrebări cu privire la acuratețea traducerii, vă rugăm să consultați versiunea în limba engleză, care este referința oficială. Mai multe versiuni lingvistice sunt disponibile la cerere prin intermediul adresei info@expondo.com .

Date tehnice

Descrierea parametrilor	Valoarea parametrului	
Numele produsului	Casca de sudură	Culoare adevărată cască de sudură
Model	X-BASIC	COLOUR GLASS Y-100
Clasa optică	1/1/1/1/379 CE	1/2/1/2/379 CE
Dimensiunea compartimentului filtrului [mm]	133 x 114 x 10	133 x 114 x 10
Câmp vizual activ [mm]	100 x 60	100 x 80
Nivel de luminozitate	DIN 4 / 5-9	DIN 5-9
Gradul de umbră	DIN 4 / 5-9 / 9-13	
Timp de comutare [s]	1/25000	
Timp de întârziere la luminozitate [s]	0,2-1,0	0,14 - 0,85
Greutate [kg]	0,6	
Dimensiuni [Lățime x Lungime x Înălțime; mm]	230 x 300 x 230	220 x 300 x 220
Alimentare electrică	Celule solare și baterie CR2450 (x1)	
Temperatura de aplicare [˚C]	-5 ~ +55	
Temperatura de depozitare [˚C]	-20 ~ +70	
Protecție IR/UV	Până la DIN 16	Până la DIN 16
Mod de măcinare	√	
Mod de verificare a bateriei	√	
Durata de viață a măștii de filtrare/sudură [an]	2	

Durata de viață a lentilei de acoperire [h]	6

1. Descriere generală

Manualul este destinat să ajute la utilizarea sigură și fiabilă. Produsul este proiectat și fabricat strict conform specificațiilor tehnice, utilizând cea mai recentă tehnologie și componente și menținând cele mai înalte standarde de calitate.

CITIȚI ȘI ÎNȚELEGEȚI CU ATENȚIE ACEST MANUAL ÎNAINTE DE A ÎNCEPE LUCRĂRILE.

Pentru a asigura funcționarea îndelungată și fiabilă a dispozitivului, asigurați-vă că îl utilizați și îl întrețineți corect, respectând instrucțiunile din acest manual de instrucțiuni. Datele tehnice și specificațiile din acest manual sunt actualizate . Producătorul își rezervă dreptul de a efectua modificări pentru a îmbunătăți calitatea. Ținând cont de progresul tehnic și de posibilitatea reducerii zgomotului, unitatea este proiectată și construită astfel încât riscurile rezultate din emisiile de zgomot să fie reduse la cel mai scăzut nivel posibil.

Explicația simbolurilor

CE	Produsul respectă standardele de siguranță aplicabile.
	Citiți manualul înainte de utilizare.
	Produs reciclabil.
	ATENȚIE! Radiații nocive de la arcul de sudură.
	Purtați mănuși de protecție.
	Purtați încălțăminte de protecție.

	Purtați un costum de protecție.
	ATENȚIE! Pericol de incendiu - material inflamabil!
	Atenție! Vapori nocivi, pericol de otrăvire. Gazele și fumul pot fi periculoase pentru sănătate. Procesul de sudare eliberează gaze și fum de sudură. Inhalarea acestor substanțe poate fi periculoasă pentru sănătate.
	Atenție! Suprafața fierbinte poate provoca arsuri!
	Folosiți o mască de sudură cu o nuanță de filtru adecvată.



ATENȚIE! Imaginile din acest manual sunt doar ilustrative și pot varia în anumite detalii față de aspectul real al produsului.

2. Siguranța utilizării

**ATENȚIE!** Citiți toate avertismentele și instrucțiunile de siguranță. Nerespectarea avertismentelor și instrucțiunilor poate duce la electrocutare, incendiu și/sau vătămări corporale grave sau deces.

Termenul „dispozitiv” sau „produs” din avertismente și descrierea instrucțiunilor se referă la:
Cască de sudură, Cască de sudură în culori autentice

**ATENȚIE!** Înainte de a utiliza masca, citiți cu atenție instrucțiunile de siguranță.

2.1.Siguranța la locul de muncă

a) Păstrați zona de lucru ordonată și bine iluminată. Dezordinea sau iluminarea slabă pot duce la accidente. Fiți previzivi, fiți atenți la ceea ce faceți și dați dovadă de bun simț atunci când utilizați unitatea.
b) Dacă aveți îndoieli cu privire la funcționarea corectă a produsului sau dacă este deteriorat, contactați departamentul de service al producătorului.
c) Reparațiile dispozitivului pot fi efectuate numai de către service-ul producătorului. Nu încercați să reparați produsul singur! Dacă aveți îndoieli cu privire la funcționarea corectă a produsului sau dacă acesta este deteriorat, contactați service-ul tehnic al producătorului.
d) Nu este permis accesul copiilor sau persoanelor neautorizate în zona de lucru. (Neatenția poate duce la pierderea controlului asupra unității.)
e) Păstrați aceste instrucțiuni de utilizare pentru referințe ulterioare. Dacă produsul urmează să fie predat unei terțe părți, predați-l împreună cu acest manual de utilizare.
f) Când utilizați acest produs împreună cu alte dispozitive, urmați și celelalte instrucțiuni de utilizare.
g) Masca nu protejează împotriva impactului, inclusiv a stropilor de discuri abrazive.
h) Masca nu protejează împotriva efectelor exploziilor sau ale agenților corozivi.
i) Nu așezați niciodată masca pe o suprafață fierbinte.
j) Urmați instrucțiunile producătorului privind intervalul de temperatură în timpul utilizării (consultați datele tehnice).

Nu uitați! Asigurați siguranța copiilor și a altor persoane din jur în timpul utilizării echipamentului.

2.2.Siguranța personală

a) Nu utilizați acest dispozitiv dacă sunteți obosit, bolnav sau sub influența alcoolului, drogurilor sau medicamentelor care v-ar putea afecta capacitatea de a utiliza dispozitivul.
b) Aparatul poate fi operat de către persoane apte din punct de vedere fizic, capabile să îl opereze și instruite corespunzător, care au citit acest manual de instrucțiuni și au fost instruite în domeniul securității și sănătății în muncă.
c) Fiți precauți și dați dovadă de bun simț atunci când utilizați această unitate. O clipă de neatenție în timpul funcționării poate duce la vătămări corporale grave.
d) Folosiți echipamentul individual de protecție necesar la operarea unității, conform specificațiilor din Secțiunea 1 a explicației simbolurilor. Utilizarea echipamentului individual de protecție adecvat și omologat reduce riscul de accidentare.

e) Nu vă supraestimați capacitățile. Mențineți echilibrul și echilibrul corpului în permanență în timpul funcționării. Acest lucru permite un control mai bun al mașinii în situații neprevăzute.
f) Produsul nu este o jucărie. Copiii trebuie supravegheați pentru a nu se juca cu aparatul.
g) Nu atingeți dispozitivul cu mâinile ude sau umede.
h) Nu scufundați masca în apă.
i) Nu folosiți solvenți pentru a curăța geamul sau întreaga mască de sudură.

2.3. Utilizarea în siguranță a produsului

a) se lăsa la îndemâna copiilor și a persoanelor care nu sunt familiarizate cu aparatul sau cu acest manual. Produsele sunt periculoase atunci când sunt utilizate de utilizatori fără experiență.
b) Mențineți produsul în stare bună de funcționare. Verificați înainte de fiecare utilizare dacă există deteriorări generale sau deteriorări ale pieselor mobile (fisuri în piese și componente sau orice alte afecțiuni care pot afecta funcționarea în siguranță a dispozitivului). Dacă este deteriorat, returnați dispozitivul pentru reparare înainte de utilizare.
c) Reparațiile și întreținerea trebuie efectuate de către personal calificat, utilizând doar piese de schimb originale. Acest lucru va asigura siguranța în utilizare.
d) Pentru a asigura integritatea operațională proiectată a dispozitivului, nu îndepărtați capacele instalate din fabrică și nu slăbiți șuruburile.
e) Curățați dispozitivul în mod regulat pentru a preveni acumularea permanentă de murdărie.
f) Nu modificați dispozitivul pentru a-i modifica performanța sau designul.
g) Masca automată de sudură nu este potrivită pentru utilizarea în sudarea/tăierea cu laser și sudarea/tăierea cu acetilenă-oxigen.
h) Dacă masca de sudură nu închide automat arcul electric după inițierea acestuia, opriți imediat sudarea și contactați service-ul producătorului.
i) Nu deschideți și nu manipulați filtrele auto-întunecate.
j) Nu efectuați modificări/modificări la masca de sudură care nu sunt descrise în manualul de instrucțiuni. Nu utilizați piese de schimb care nu sunt conținute în acest manual de instrucțiuni. Modificările/modificările aduse măștii de sudură care nu respectă instrucțiunile din manualul de instrucțiuni pot duce la pierderea garanției și pot provoca pericole pentru sănătate, viață sau alte pierderi.
k) Protejați masca de lichide și murdărie.
l) Suprafața frontală a măștii de sudură trebuie curățată în mod regulat. Folosiți cârpe fără păr și nu utilizați solvenți. Senzorii și elementele fotosensibile trebuie să fie întotdeauna curate.

m) Înlocuiți placa frontală a măștii dacă este crăpată, zgâriată sau deteriorată în orice alt mod.
n) Nu deschideți ansamblul obturatorului măștii.
o) Materialele utilizate în fabricarea măștii de sudură pot provoca o reacție alergică la operator.
p) Utilizarea filtrelor cu un grad de protecție prea ridicat (prea întunecate) poate fi dăunătoare, deoarece obligă operatorul să se apropie prea mult de sursa de radiații și să inhaleze gaze nocive.
q) Când lucrați în aer liber, în lumină naturală puternică, este posibil să utilizați un filtru de protecție cu un grad de protecție mai mare.
r) În timpul funcționării, pot exista și alți factori care sunt, de asemenea, importanți - dar este dificil să se evalueze impactul lor. Aceștia sunt, în special :
   - Poziționarea operatorului în raport cu raza sau arcul. De exemplu, în funcție de poziția în care operatorul se apleacă peste un obiect sudat sau adoptă brațele întinse, poate fi necesară modificarea denumirii a cel puțin uneia dintre filtre.
   - Iluminat local.
   - Factorul uman.



ATENȚIE! Deși produsul a fost conceput pentru a fi sigur și dispune de măsuri de siguranță adecvate și în ciuda caracteristicilor suplimentare de siguranță oferite utilizatorului, există totuși un risc mic de accident sau vătămare corporală la manipularea produsului. Se recomandă prudență și bun simț la utilizarea produsului.

3. Instrucțiuni de utilizare

Măștile automate de sudură sunt concepute pentru a proteja fața și ochii de stropii de sudură, scântei și radiațiile nocive în condiții normale de sudare. Filtrul auto-întunecat trece de la lumină la întuneric imediat ce începe procesul de sudare.
După finalizarea sudării, masca trece într-o stare transparentă. Masca de sudură este livrată gata de utilizare, fără a fi necesară nicio instalare suplimentară. Reglabile sunt doar suportul capului și răspunsul filtrului la lucrările de sudare etc. Măștile de sudură sunt concepute pentru utilizare în metodele de sudare MIG, MAG, TIG și MMA.
Operatorul este responsabil pentru orice daune cauzate de utilizarea necorespunzătoare.

3.1. Prezentare generală a produsului

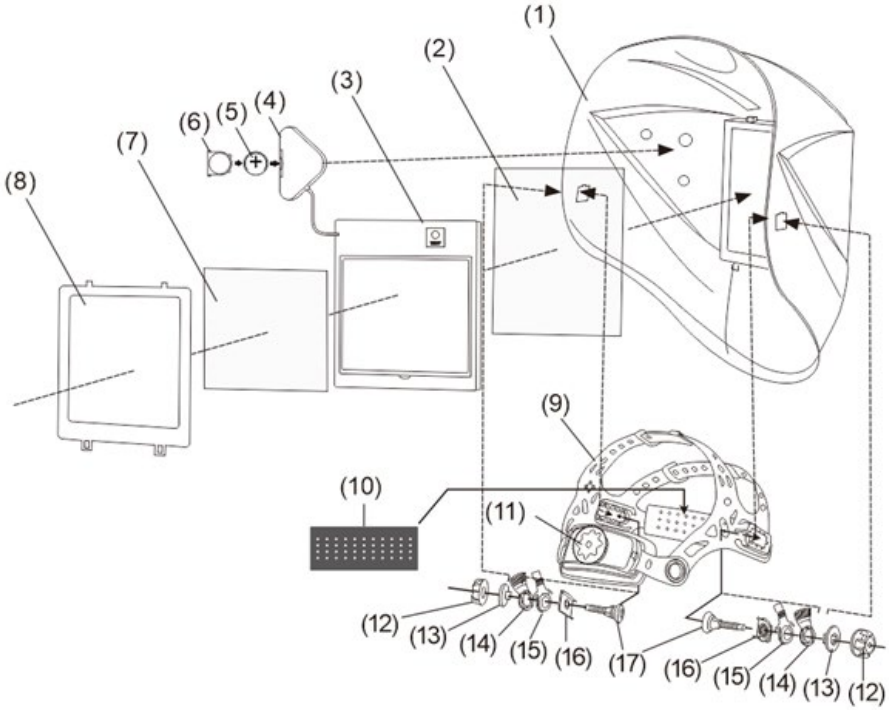

1) Mască (scoică)
2) Lentilă exterioară de protecție
3) Filtru automat (ADF)
4) Modul de control al diminuării intensității luminoase
5) Baterie
6) Compartimentul bateriei
7) Lentilă interioară de protecție
8) Buzunar LCD
9) Bandă de susținere
10) Bandă de transpirație
11) Piuliță de reglare
12) Capac de plastic
13) Piuliță de control
14) Primul inel de reglare a unghiului
15) Al doilea inel de reglare a unghiului
16) Piuliță de reglare a unghiului
17) Șurub de plastic
18) Senzori de lumină (imaginea de mai jos)



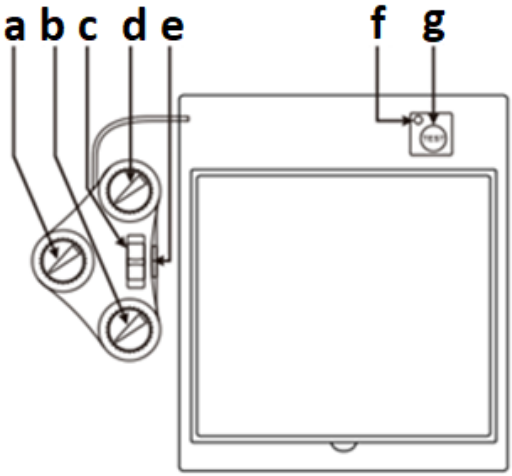

a. Regulator de nivel de reglare a intensității luminoase
b. Regulator de sensibilitate
c. Comutator de selectare a destinației (șlefuire-tăiere-sudare)
d. Buton de reglare a întârzierii răspunsului filtrului
e. Compartimentul bateriei
f. Indicator baterie descărcată
g. Buton de testare a funcționării filtrului

3.2. Pregătirea pentru operație

ASAMBLARE DISPOZITIV

ATENȚIE: înainte de a utiliza produsul, vă rugăm să citiți cu atenție instrucțiunile de siguranță, deoarece un produs defect nu trebuie utilizat din motive de siguranță!
Produsul este livrat asamblat, dar înainte de utilizare:

- Îndepărtați folia protectoare de pe lentilele exterioare și interioare.
- Ajustați-l în funcție de cerințele procesului de lucru și de nevoile individuale ale operatorului.
- Verificați dacă bateria instalată în filtru este funcțională. Cartușul filtrului durează aproximativ 5.000 de ore de funcționare, fiind alimentat de o baterie și celule solare - dacă se aprinde indicatorul luminos de baterie descărcată (f), filtrul se poate defecta, așadar bateria uzată trebuie înlocuită imediat.

3.3. Lucrul cu dispozitivul

3.3.1 Reglarea sensibilității filtrului (SENSIBILITATE)

Sensibilitatea filtrului ADF trebuie ajustată în funcție de procesul de sudare și de iluminatul de la locul de muncă.

- Sensibilitatea scăzută („Lo”) este potrivită pentru sudarea cu amperaj mare și în zone cu multă lumină naturală.
- Sensibilitatea medie (aproximativ jumătate din scală) este potrivită pentru majoritatea sudurilor atât în interior , cât și în exterior.
- Sensibilitate ridicată („Hi”) este asigurată pentru sudarea cu curent redus și zonele cu lumină slabă, în special pentru sudarea cu arc cu argon cu curent redus.

3.3.2 Testul funcționalității obiectivului (ADF)

- Setați nivelul de diminuare a luminozității filtrului „UMBĂ” din intervalul disponibil (a).
- Apăsați butonul de testare a funcției lentilei (g) și verificați dacă se întunecă.
- Eliberați butonul de testare a acțiunii lentilei (g) și verificați dacă se luminează.

3.3.3 Mod de măcinare (GRIND)

Produsul poate fi folosit și pentru a proteja fața operatorului în timpul șlefuirii. Rotirea comutatorului selector de destinație (c) în poziția „GRIND” (șlefuire) dezactivează diminuarea automată a luminii filtrului dacă apar scântei strălucitoare în timpul funcționării.

3.3.4 Setarea timpului de întârziere a răspunsului obiectivului (DELAY)

Este posibil să setați timpul de întârziere după care lentila se va lumina complet la finalizarea sudării. Intervalul disponibil este adaptat la majoritatea operațiunilor de sudare.

- Timpul minim de întârziere a răspunsului, în intervalul de aproximativ 0,1-0,2 s (în funcție de model), este destinat sudării în puncte.
- Timpul maxim de întârziere a răspunsului de 0,85-1,0 s (în funcție de model) este destinat sudării cu curent mare sau când se produce lumină vizibilă intensă.

3.3.5 Reglarea benzii de susținere

Reglarea corectă a benzilor de susținere afectează ergonomia și siguranța operatorului.

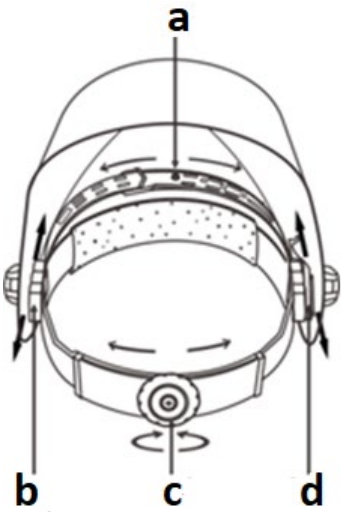

a) Ajustați banda la adâncimea corespunzătoare a produsului pe cap pentru a asigura echilibru și stabilitate.
b) Reglarea distanței lentilei față de față. Pentru a regla, introduceți șurubul de fixare într-un alt orificiu, mișcându-l înainte sau înapoi și strângându-l din nou - ambele părți trebuie să fie aliniate identic pentru o vizibilitate corectă a operatorului.
c) Butonul pentru reglarea diametrului benzii în raport cu circumferința capului.
d) Segmentați placa cu un alt orificiu de poziționare pentru a regla unghiul ferestrei și a asigura o vizibilitate clară. Numerele de pe cursoarele de reglare indică poziția corespunzătoare, astfel încât ambele părți pot fi reglate în mod egal.

3.4. Curățare și întreținere

a) Folosiți doar agenți de curățare necorozivi pentru curățarea suprafețelor.
b) Depozitați unitatea într-un loc uscat și răcoros, ferit de umiditate și de lumina directă a soarelui.
c) Nu pulverizați unitatea cu jet de apă și nu o scufundați în apă.
d) Asigurați-vă că nu pătrunde apă prin orificiile de ventilație ale carcasei.
e) Efectuați inspecții regulate ale unității, verificând starea tehnică și orice deteriorări .
f) Folosiți o cârpă moale pentru curățare.
g) Nu lăsați bateriile în aparat dacă acesta nu va fi utilizat pentru o perioadă lungă de timp.
h) Nu folosiți obiecte ascuțite și/sau metalice (de exemplu, perie de sârmă sau spatulă metalică) pentru curățare, deoarece acestea pot deteriora suprafața materialului aparatului.
i) Curățați periodic lentila și celulele solare - de preferință cu o lavetă moale, neimprimată sau cu o lavetă din bumbac (de exemplu, microfibră) și alcool (de exemplu, izopropanol).
j) Folosiți doar detergenți naturali pentru a curăța interiorul produsului și banda de susținere.
k) Înlocuirea bateriei:
Pentru a înlocui bateria, glisați spre exterior sertarul pentru baterii situat în modulul de control al filtrului (în interiorul măștii). Bateria se află în acest sertar. Scoateți bateria uzată, puneți una nouă în locul ei și introduceți sertarul la loc:




IMPORTANT: La instalarea bateriei, acordați atenție polarității corecte, adică polul pozitiv (+) trebuie să fie orientat spre interiorul măștii.
După instalarea bateriei, verificați funcționarea filtrului efectuând testul (g) - consultați secțiunea anterioară.
l) Înlocuiți periodic lentilele de protecție exterioare și interioare.

- Înlocuirea lentilei exterioare - apăsați ușor zăvorul și glisați încuietoarea (a) din față în spate, apoi strângeți pentru a scoate suportul inserției (b). Scoateți lentila de protecție din suport și înlocuiți-o cu una nouă, amintindu-vă să îndepărtați folia de protecție de pe aceasta. Glisați cele 2 sloturi în partea de jos a suportului inserției:

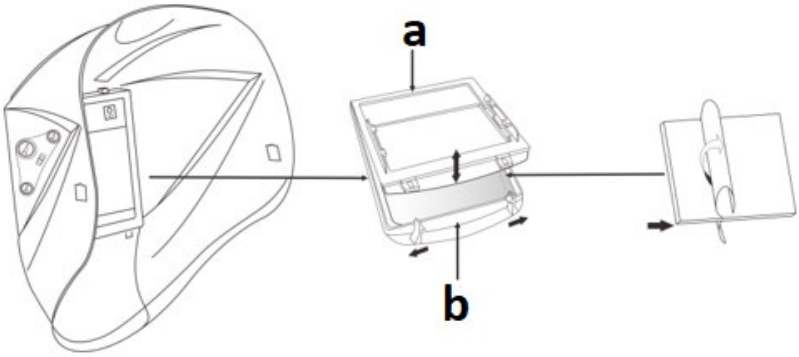

- Înlocuirea lentilei interioare - pentru a scoate lentila interioară, trageți de colțul de sus. Fixați noua lentilă de protecție numai după îndepărtarea foliei de protecție. Introduceți marginea lentilei sub rezemătorul lateral și îndoiți ușor lentila în partea din mijloc și plasați partea opusă celei anterioare sub rezemătorul de pe cealaltă parte pentru a o face să se fixeze în poziție:

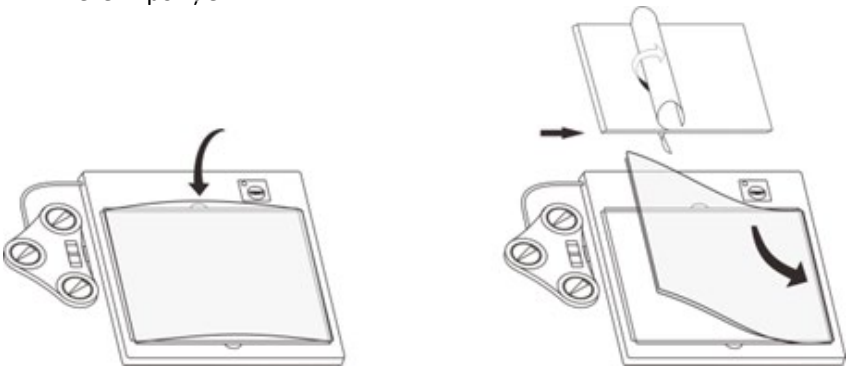

3.4.1 Depanare

Problemă	Cauză posibilă	Soluție
Filtrul de diminuare a intensității nu funcționează sau pâlpâie	Una dintre lentilele de protecție este murdară sau deteriorată.	Curățați sau înlocuiți lentila în cauză.
	Senzori de lumină murdari (ascunși) (x4).	Curățați suprafața senzorilor din carcasa filtrului.
	Curentul de sudură este prea mic.	Măriți sensibilitatea filtrului de diminuare a luminozității.
Filtrul de diminuare a luminozității răspunde prea lent.	Temperatura ambiantă este prea scăzută.	Utilizați produsul numai în intervalul de temperatură: -5 - +23 ˚C.
Vizibilitate slabă	Lentila de protecție exterioară sau interioară este murdară.	Curățați sau înlocuiți lentila cu una nouă.
	Iluminare exterioară inadecvată.	Luminează locul de muncă.
	Nivelul de diminuare a intensității luminoase este setat incorect.	Schimbați nivelul de întunecare.
Masca alunecă de pe capul operatorului	Bandă de susținere prost potrivită.	Ajustați banda de susținere.

INSTRUCȚIUNI PENTRU ELIMINAREA ÎN SIGURANȚĂ A BATERIILOR.
Dispozitivele sunt echipate cu o baterie CR2450 de 3V.
Scoateți bateriile uzate din unitate în același mod în care le-ați introdus.
Returnați bateriile la o unitate responsabilă de eliminarea lor.

ELIMINAREA DEȘEURILOR DE APARATE
La sfârșitul duratei sale de viață, acest produs nu trebuie eliminat împreună cu deșeurile menajere normale, ci trebuie dus la un punct de colectare pentru reciclarea echipamentelor electrice și electronice. Acest lucru este indicat de simbolul de pe produs, instrucțiunile de utilizare sau ambalaj. Materialele utilizate în acest aparat sunt reciclabile conform marcajului lor. Prin reutilizarea, reciclarea sau aplicarea altor forme de utilizare a deșeurilor din mașini, contribuiți semnificativ la protejarea mediului nostru.
Administrația locală vă va oferi informații despre punctul de eliminare adecvat pentru aparatele uzate .

Ta uporabniški priročnik je bil preveden s strojnim prevajanjem. Potrudili smo se, da bi zagotovili točnost prevoda, vendar upoštevajte, da avtomatizirani prevodi niso popolni in niso namenjeni nadomestitvi človeških prevajalcev. Uradna različica uporabniškega priročnika je v angleščini. Morebitne razlike med prevedeno različico in izvirno angleščino niso pravno zavezujoče. Če imate kakršna koli vprašanja o točnosti prevoda, si oglejte angleško različico, ki je uradna referenca. Več jezikovnih različic je na voljo na zahtevo prek info@expondo.com .

Tehnični podatki

Opis parametra	Vrednost parametra	
Ime izdelka	Varilska čelada	Prava barva varilska čelada
Model	X-BASIC	COLOUR GLASS Y-100
Optični razred	1/1/1/1/379 CE	1/2/1/2/379 CE
Velikost filtrirnega predala [mm]	133 x 114 x 10	133 x 114 x 10
Aktivno vidno polje [mm]	100 x 60	100 x 80
Raven svetlosti	DIN 4 / 5-9	DIN 5-9
Stopnja sence	DIN 4 / 5-9 / 9-13	
Čas preklopa [s]	1/25000	
Čas zakasnitve osvetlitve [s]	0,2–1,0	0,14 - 0,85
Teža [kg]	0,6	
Dimenzije [Širina x Dolžina x Višina; mm]	230 x 300 x 230	220 x 300 x 220
Napajalnik	Sončne celice in baterija CR2450 (x1)	
Temperatura uporabe [˚C]	-5 ~ +55	
Temperatura shranjevanja [˚C]	-20 ~ +70	
Zaščita pred IR/UV žarki	Do DIN 16	Do DIN 16
Način brušenja	√	
Način preverjanja baterije	√	
Življenjska doba filtra/varilne čelade [leto]	2	
Življenjska doba zaščitne leče [h]	6	

1. Splošni opis

Priročnik je namenjen varni in zanesljivi uporabi. Izdelek je zasnovan in izdelan strogo v skladu s tehničnimi specifikacijami z uporabo najnovejše tehnologije in komponent ter ob ohranjanju najvišjih standardov kakovosti.

PRED ZAČETKOM DELA POZORNO PREBERITE IN RAZUMEJTE TA PRIROČNIK.

Da bi zagotovili dolgo in zanesljivo delovanje naprave, jo pravilno upravljajte in vzdržujte v skladu z navodili v tem priročniku za uporabo. Tehnični podatki in specifikacije v tem priročniku so posodobljeni . Proizvajalec si pridržuje pravico do sprememb za izboljšanje kakovosti. Ob upoštevanju tehničnega napredka in možnosti zmanjšanja hrupa je enota zasnovana in izdelana tako, da so tveganja, ki izhajajo iz emisij hrupa, čim manjša.

Razlaga simbolov

	Izdelek je skladen z veljavnimi varnostnimi standardi.
	Pred uporabo preberite priročnik.
	Izdelek, ki ga je mogoče reciklirati.
	POZOR! Škodljivo sevanje varilnega obloka.
	Nosite zaščitne rokavice.
	Nosite zaščitno obutev.
	Nosite zaščitno obleko.
	POZOR! Nevarnost požara – vnetljiv material!

	Pozor! Škodljivi hlapi, nevarnost zastrupitve. Plini in hlapi so lahko nevarni za vaše zdravje. Pri varjenju nastajajo varilni plini in hlapi. Vdihavanje teh snovi je lahko nevarno za zdravje.
	Pozor! Vroča površina lahko povzroči opekline!
	Uporabite varilsko masko z ustrezno stopnjo zaščitnega filtra.



POZOR! Slike v tem priročniku so zgolj ilustrativne in se lahko v nekaterih podrobnostih razlikujejo od dejanskega videza izdelka.

2. Varnost uporabe

**POZOR!** Preberite vsa varnostna opozorila in navodila. Neupoštevanje opozoril in navodil lahko povzroči električni udar, požar in/ali hude poškodbe ali smrt.

Izraz »naprava« ali »izdelek« v opozorilih in opisu navodil se nanaša na:
Varilska čelada, varilska čelada v pravi barvi

**POZOR!** Pred uporabo maske natančno preberite varnostna navodila.

2.1. Varnost na delovnem mestu

a) Delovno območje naj bo urejeno in dobro osvetljeno. Nered ali slaba osvetlitev lahko povzročita nesreče. Bodite previdni, pazite, kaj počnete, in pri uporabi naprave uporabljajte zdravo pamet.
b) Če dvomite o tem, ali izdelek deluje pravilno ali je poškodovan, se obrnite na servisno službo proizvajalca.
c) Popravila naprave lahko izvaja samo servis proizvajalca. Izdelka ne poskušajte popravljati sami! Če ste v dvomih o pravilnem delovanju izdelka ali če ugotovite, da je poškodovan, se obrnite na tehnično službo proizvajalca.

d) Otroci ali nepooblaščene osebe ne smejo biti v delovnem območju. (Nepazljivost lahko povzroči izgubo nadzora nad enoto.)
e) Ta navodila za uporabo shranite za poznejšo uporabo. Če izdelek izročite tretji osebi, ga izročite skupaj s tem uporabniškim priročnikom.
f) Pri uporabi tega izdelka skupaj z drugimi napravami upoštevajte tudi druga navodila za uporabo.
g) Maska ne ščiti pred nevarnostjo udarcev, vključno z brizganjem abrazivnega diska.
h) Maska ne ščiti pred učinki eksplozij ali korozivnih snovi.
i) Maske nikoli ne odlagajte na vročo površino.
j) Med uporabo upoštevajte navodila proizvajalca glede temperaturnega območja (glejte tehnične podatke).



Ne pozabite! Med upravljanjem opreme poskrbite za varnost otrok in drugih mimoidočih.

2.2.Osebna varnost

a) Ne uporabljajte te naprave, če ste utrujeni, bolni ali pod vplivom alkohola, drog ali zdravil, ki bi lahko poslabšala vašo sposobnost upravljanja naprave.
b) Napravo lahko upravljajo osebe , ki so telesno sposobne, sposobne za upravljanje in ustrezno usposobljene ter so prebrale ta navodila za uporabo in so bile usposobljene za varnost in zdravje pri delu.
c) Pri upravljanju te enote bodite previdni in ravnajte razumno. Že trenutek nepazljivosti med delovanjem lahko povzroči resne telesne poškodbe.
d) Pri upravljanju enote uporabljajte osebno zaščitno opremo, kot je navedeno v 1. poglavju razlage simbolov. Uporaba ustrezne, odobrene osebne zaščitne opreme zmanjšuje tveganje poškodb.
e) Ne precenjujte svojih zmogljivosti. Med delovanjem ves čas ohranjajte telesno ravnotežje in ravnotežje . To omogoča boljši nadzor nad strojem v nepričakovanih situacijah.
f) Izdelek ni igrača. Otroke je treba nadzorovati, da se ne igrajo z napravo.
g) Naprave se ne dotikajte z mokrimi ali vlažnimi rokami.
h) Maske ne potapljajte v vodo.
i) Za čiščenje okna ali celotne varilne maske ne uporabljajte topil.

2.3.Varna uporaba izdelka

a) Neuporabljeno napravo hranite izven dosega otrok in vseh, ki niso seznanjeni z napravo ali tem priročnikom. Izdelki so nevarni, če jih uporabljajo neizkušeni uporabniki.

b) Izdelek vzdržujte v dobrem delovnem stanju. Pred vsako uporabo preverite, ali so prisotne splošne poškodbe ali poškodbe gibljivih delov (razpoke v delih in komponentah ali kakršna koli druga stanja, ki bi lahko vplivala na varno delovanje naprave). Če je naprava poškodovana, jo pred uporabo vrnite v popravilo.
c) Popravila in vzdrževanje naj izvaja usposobljeno osebje z uporabo samo originalnih nadomestnih delov. To bo zagotovilo varnost uporabe.
d) Da bi zagotovili načrtovano operativno integriteto naprave, ne odstranjujte tovarniško nameščenih pokrovov in ne odvijajte vijakov.
e) Napravo redno čistite, da preprečite trajno nabiranje umazanije.
f) Naprave ne smete spreminjati z namenom spreminjanja njenega delovanja ali zasnove.
g) Avtomatska varilna maska ni primerna za uporabo pri laserskem varjenju/rezanju in varjenju/rezanju z acetilenom in kisikom.
h) Če varilna maska po vklopu električnega obloka ne zatemni samodejno, takoj prenehajte z varjenjem in se obrnite na servisno službo proizvajalca.
i) Samozatemnitvenih filtrov ne odpirajte ali manipulirajte s njimi.
j) Ne izvajajte sprememb/modifikacij varilne maske, ki niso opisane v navodilih za uporabo. Ne uporabljajte nadomestnih delov, ki niso navedeni v teh navodilih za uporabo. Spremembe/modifikacije varilne maske, ki niso v skladu z navodili za uporabo, lahko povzročijo izgubo garancije in povzročijo nevarnost za zdravje, življenje ali druge izgube.
k) Zaščitite masko pred tekočinami in umazanijo.
l) Sprednjo površino varilne maske je treba redno čistiti. Pri tem uporabljajte krpe brez dlak in ne uporabljajte topil. Senzorji in fotoobčutljivi elementi morajo biti vedno čisti.
m) Sprednjo masko zamenjajte, če je razpokana, opraskana ali kako drugače poškodovana.
n) Ne odpirajte sklopa zaklopa maske.
o) Materiali, uporabljeni v varilni maski, lahko pri upravljavcu povzročijo alergijsko reakcijo.
p) Uporaba filtrov s previsoko stopnjo zaščite (pretemni) je lahko škodljiva, saj sili operaterja, da se preveč približa viru sevanja in vdihava škodljive pline.
q) Pri delu na prostem v močni naravni svetlobi je mogoče uporabiti zaščitni filter z eno višjo stopnjo zaščite.
r) Med delovanjem so lahko pomembni tudi drugi dejavniki, vendar je njihov vpliv težko oceniti. To so zlasti :
    - Pozicioniranje operaterja glede na polmer ali lok. Na primer, odvisno od tega, ali se operater nagiba nad varjenim predmetom ali zavzame položaj z iztegnjenimi rokami, bo morda treba spremeniti vsaj eno oznako filtra.
    - Lokalna razsvetljava.
    - Človeški dejavnik.

POZOR! Čeprav je izdelek zasnovan varno in ima ustrezne zaščitne ukrepe ter kljub dodatnim varnostnim funkcijam, ki so na voljo uporabniku, obstaja pri ravnanju z izdelkom manjše tveganje za nesrečo ali poškodbo. Pri uporabi izdelka sta priporočljiva previdnost in zdrava pamet.

3. Navodila za uporabo

Avtomatske varilske maske so zasnovane za zaščito obraza in oči pred varilnimi brizgi, iskrami in škodljivim sevanjem v normalnih varilnih pogojih. Samozatemnitveni filter se takoj, ko se začne postopek varjenja, spremeni iz svetle v temno barvo.
Ko je varjenje končano, maska preklopi v prozorno stanje. Varilna maska je dobavljena v stanju , pripravljenem za uporabo, brez dodatne namestitve. Nastavljiva sta le držalo glave in odziv filtra na varilno delo itd. Varilne maske so zasnovane za uporabo pri varjenju z metodami MIG, MAG, TIG in MMA.
Upravljavec je odgovoren za kakršno koli škodo, ki nastane zaradi napačne uporabe.

3.1. Pregled izdelka

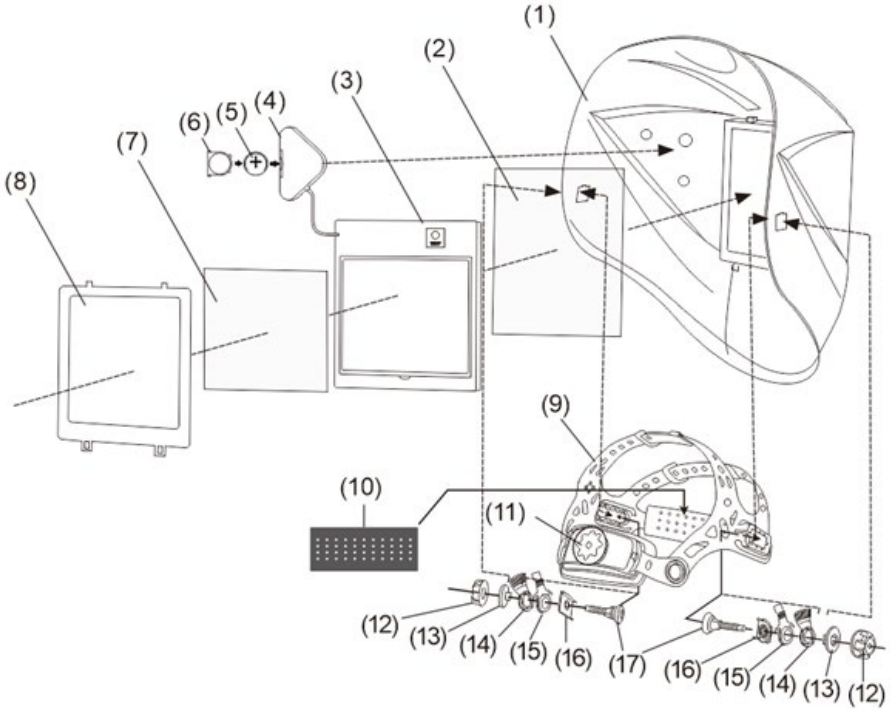

1) Maska (lupina)
2) Zunanja zaščitna leča
3) Samodejni filter (ADF)
4) Modul za nadzor zatemnitve
5) Baterija
6) Predal za baterije
7) Notranja zaščitna leča
8) Žep za LCD
9) Naglavni trak
10) Trak za znoj
11) Nastavitvena matica
12) Plastični pokrovček
13) Kontrolna matica
14) Prvi obroč za nastavitev kota
15) Drugi obroč za nastavitev kota
16) Matica za nastavitev kota
17) Plastični vijak
18) Svetlobni senzorji (slika spodaj)



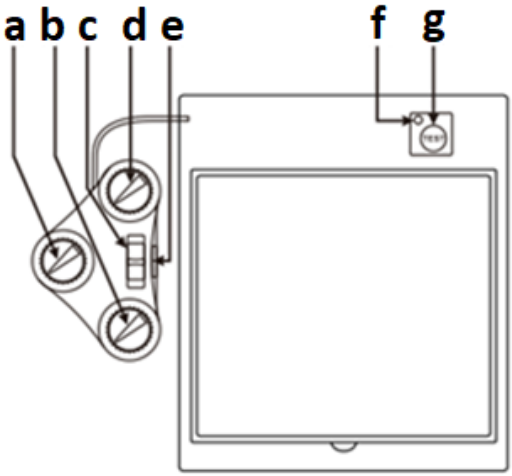

a. Regulator stopnje zatemnitve
b. Regulator občutljivosti
c. Stikalo za izbiro cilja (brušenje-rezanje-varjenje)
d. Gumb za nastavitev zakasnitve odziva filtra
e. Predal za baterije
f. Indikator nizke baterije
g. Gumb za preizkus delovanja filtra

3.2. Priprava na operacijo

SESTAVLJANJE NAPRAVE

POZOR: Pred uporabo izdelka natančno preberite varnostna navodila, saj okvarjenega izdelka iz varnostnih razlogov ne smete uporabljati!

Izdelek je dobavljen sestavljen, vendar pred uporabo:

- Odstranite zaščitno folijo z zunanje in notranje leče.
- Prilagodite ga glede na zahteve delovnega procesa in individualne potrebe upravljavca.
- Preverite, ali baterija, nameščena v filtru, deluje. Filtrirni vložek zdrži približno 5000 delovnih ur, saj ga napaja baterija in sončne celice – če se prižge lučka za nizko stanje baterije (f), je filter morda pokvarjen, zato je treba izrabljeno baterijo takoj zamenjati.

3.3. Delo z napravo

3.3.1 Nastavitev občutljivosti filtra (OBČUTLJIVOST)

Občutljivost filtra ADF je treba prilagoditi glede na varilni postopek in osvetlitev na delovnem mestu.

- Nizka občutljivost ("Lo") je primerna za varjenje z visoko amperažo in na območjih z veliko naravne sončne svetlobe.
- Srednja občutljivost (približno polovica skale) je primerna za večino varjenja v zaprtih prostorih in na prostem.
- Visoka občutljivost ("Hi") je namenjena varjenju z nizkim tokom in območjih s slabo osvetlitvijo, zlasti za varjenje z argonom z nizkim tokom.

3.3.2 Preizkus delovanja objektiva (ADF)

- Nastavite stopnjo zatemnitve filtra "SHADE" iz razpoložljivega območja (a).
- Pritisnite gumb za preizkus delovanja leče (g) in preverite, ali se zatemni.
- Spustite gumb za preizkus delovanja leče (g) in preverite, ali se posvetli.

3.3.3 Način brušenja (GRIND)

Izdelek se lahko uporablja tudi za zaščito obraza upravljavca med brušenjem. Če stikalo za izbiro cilja (c) obrnete v položaj "GRIND" (brušenje), se samodejno zatemnitev filtra izklopi, če se med delovanjem pojavijo iskre.

3.3.4 Nastavitev časa odziva objektiva (DELAY)

Nastaviti je mogoče čas zakasnitve, po katerem se leča po končanem varjenju popolnoma posvetli. Razpoložljivi razpon je prilagojen večini varilnih operacij.

- Najmanjši odzivni čas v območju približno 0,1–0,2 s (odvisno od modela) je namenjen točkovnemu varjenju.
- Najdaljši čas odziva 0,85–1,0 s (odvisno od modela) je namenjen varjenju z visokim tokom ali pri nastajanju intenzivne vidne svetlobe.

3.3.5 Prilagoditev naglavnega traku

Pravilna nastavitev naglavnih trakov vpliva na ergonomijo in varnost upravljavca.

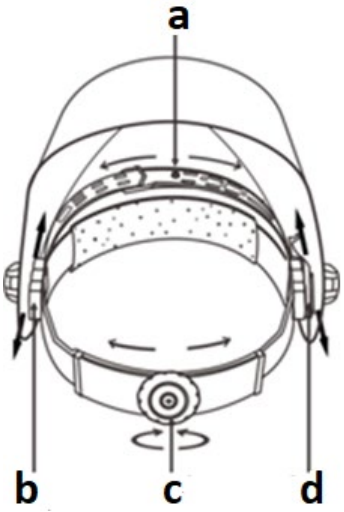

a) Trak prilagodite ustrezni globini izdelka na glavi, da zagotovite ravnotežje in stabilnost.
b) Nastavitev oddaljenosti leče od obraza. Za nastavitev namestite nastavitveni vijak v drugo luknjo tako, da ga premaknete naprej ali nazaj in ga ponovno privijete – obe strani morata biti enako poravnani za pravilno vidljivost upravljavca.
c) Gumb za nastavitev premera traku glede na obseg glave.
d) Podajalnik segmentne plošče z dodatno pozicionirno luknjo za nastavitev kota okna za jasen pogled. Številke na nastavitvenih drsnikih označujejo ustrezen položaj, tako da je mogoče obe strani enakomerno nastaviti.

3.4. Čiščenje in vzdrževanje

a) Za čiščenje površin uporabljajte samo nekorozivna čistila.

b) Napravo shranjujte na suhem in hladnem mestu, zaščiteno pred vlago in neposredno sončno svetlobo.
c) Enote ne škropite s curkom vode in je ne potapljajte v vodo.
d) Pazite, da skozi prezračevalne odprtine v ohišju ne vstopi voda.
e) Redno pregledujte enoto, da preverite tehnično brezhibnost in morebitne poškodbe .
f) Za čiščenje uporabite mehko krpo.
g) Baterij ne puščajte v enoti, če je ne boste uporabljali dlje časa.
h) Za čiščenje ne uporabljajte ostrih in/ali kovinskih predmetov (npr. žične krtače ali kovinske lopatice), saj lahko poškodujejo površino materiala naprave.
i) Lečo in sončne celice redno čistite – po možnosti z mehko nepotiskano krpo ali bombažno krpo (npr. iz mikrovlaken) in alkoholom (npr. izopropanolom).
j) Za čiščenje notranjosti izdelka in naglavnega traku uporabljajte samo naravne detergente.
k) Zamenjava baterije:
Za zamenjavo baterije izvlecite predalček za baterije, ki se nahaja v modulu za upravljanje filtra (na notranji strani maske). Baterija se nahaja v tem predalčku. Odstranite rabljeno baterijo, vstavite novo in predalček vstavite nazaj:




POMEMBNO: Pri nameščanju baterije bodite pozorni na pravilno polarnost, tj. pozitivni pol (+) mora biti obrnjen proti notranjosti maske.
Po namestitvi baterije preverite delovanje filtra z izvedbo testa (g) – glejte prejšnji razdelek.
l) Redno menjajte zunanje in notranje zaščitne leče.
- Zamenjava zunanje leče - rahlo pritisnite zapah in potisnite zaporo (a) od spredaj nazaj, nato stisnite, da odstranite držalo za vložek (b). Odstranite zaščitno lečo iz držala in jo zamenjajte z novo, pri čemer ne pozabite odstraniti zaščitne folije. Potisnite 2 reži v spodnji del držala za vložek:

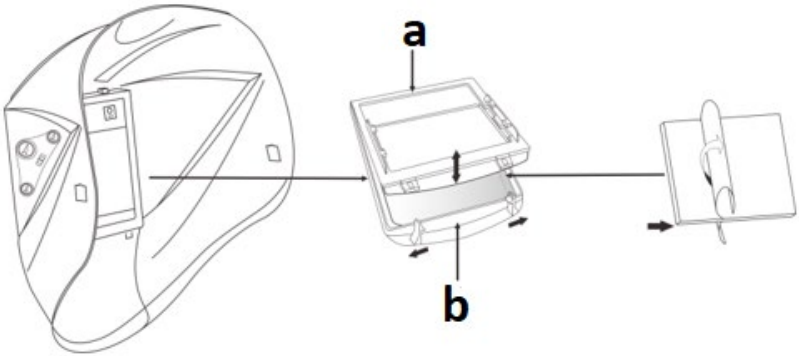

- Zamenjava notranje leče – za odstranitev notranje leče povlecite zgornji vogal. Novo zaščitno lečo namestite šele po odstranitvi zaščitne folije. Rob leče vstavite pod stranski naslon in lečo v srednjem delu rahlo upognite ter njeno nasprotno stran od prejšnje namestite pod naslon na drugi strani, da se zaskoči:

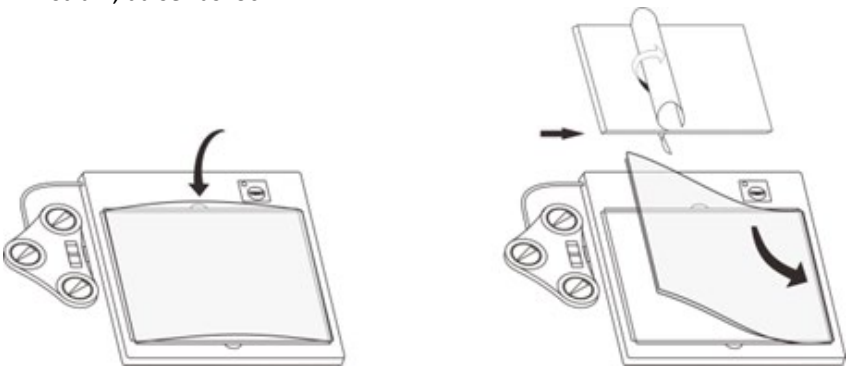

3.4.1 Odpravljanje težav

Težava	Možen vzrok	Rešitev
Zatemnilni filter ne deluje ali utripa	Ena od zaščitnih leč je umazana ali poškodovana.	Očistite ali zamenjajte zadevno lečo.
	Umazani (zakriti) svetlobni senzorji (x4).	Očistite površino senzorjev v ohišju filtra.
	Varilni tok je prenizek.	Povečajte občutljivost filtra za zatemnitev.
Zatemnilni filter se odziva prepočasi.	Temperatura okolice je prenizka.	Izdelek uporabljajte samo v temperaturnem območju: -5 - +23 ˚C.
Slaba vidljivost	Zunanja ali notranja zaščitna leča je umazana.	Očistite ali zamenjajte lečo z novo.
	Nezadostna zunanja osvetlitev.	Razsvetlite delovno mesto.
	Stopnja zatemnitve je napačno nastavljena.	Spremenite stopnjo zatemnitve.
Maska zdrsne z glave operaterja	Slabo nameščen naglavni trak.	Prilagodite naglavni trak.

NAVODILA ZA VARNO ODSTRANJEVANJE BATERIJ.
Naprave so opremljene z baterijo CR2450 3V.
Rabljene baterije odstranite iz naprave na enak način, kot ste jih vstavili.
Baterije vrnite enoti, ki je odgovorna za njihovo odstranjevanje.

ODSTRANJEVANJE ODPADNIH NAPRAV
Ob koncu uporabne dobe tega izdelka ne smete odvreči med običajne gospodinjske odpadke, temveč ga je treba odnesti na zbirno mesto za recikliranje električne in elektronske opreme. To je označeno s simbolom na izdelku, v navodilih za uporabo ali na embalaži. Materiali, uporabljeni v tej napravi, so reciklirni v skladu z njihovo oznako. Z ponovno uporabo, recikliranjem ali drugimi oblikami uporabe odpadnih strojev pomembno prispevate k varstvu našega okolja.
Vaša lokalna uprava vam bo posredovala informacije o ustreznem mestu za odstranjevanje rabljenih aparatov .

STAMOS® | WELDING GROUP

Umwelt – und Entsorgungshinweise

Hersteller an Verbraucher

Sehr geehrte Damen und Herren,

gebrauchte Elektro – und Elektronikgeräte dürfen gemäß europäischer Vorgaben **[1]** nicht zum unsortierten Siedlungsabfall gegeben werden, sondern müssen getrennt erfasst werden. Das Symbol der Abfalltonne auf Rädern weist auf die Notwendigkeit der getrennten Sammlung hin. Helfen auch Sie mit beim Umweltschutz. Sorgen Sie dafür, dieses Gerät, wenn Sie es nicht mehr weiter nutzen wollen, in die hierfür vorgesehenen Systeme der Getrenntsammlung zu geben.



In Deutschland sind Sie gesetzlich **[2]** verpflichtet, ein Altgerät einer vom unsortierten Siedlungsabfall getrennten Erfassung zuzuführen. Die öffentlich – rechtlichen Entsorgungsträger (Kommunen) haben hierzu Sammelstellen eingerichtet, an denen Altgeräte aus privaten Haushalten ihres Gebietes für Sie kostenfrei entgegengenommen werden. Möglicherweise holen die rechtlichen Entsorgungsträger die Altgeräte auch bei den privaten Haushalten ab.

Bitte informieren Sie sich über Ihren lokalen Abfallkalender oder bei Ihrer Stadt – oder Gemeindeverwaltung über die in Ihrem Gebiet zur Verfügung stehenden Möglichkeiten der Rückgabe oder Sammlung von Altgeräten.

[1] RICHTLINIE 2002/96/EG DES EUROPÄISCHEN PARLAMENTS UND DES RATES ÜBER ELEKTRO – UND ELEKTRONIK – ALTGERÄTE

[2] Gesetz über das Inverkehrbringen, die Rücknahme und die umweltverträgliche Entsorgung von Elektro – und Elektronikgeräten (Elektro – und Elektronikgerätegesetz – ElektroG).

Utylizacja produktu

Produkty elektryczne i elektroniczne po zakończeniu okresu eksploatacji wymagają segregacji i oddania ich do wyznaczonego punktu odbioru. Nie wolno wyrzucać produktów elektrycznych razem z odpadami gospodarstwa domowego. Zgodnie z dyrektywą WEEE 2012/19/UE obowiązującą w Unii Europejskiej, urządzenia elektryczne i elektroniczne wymagają segregacji i utylizacji w wyznaczonych miejscach. Dbając o prawidłową utylizację, przyczyniasz się do ochrony zasobów naturalnych i zmniejszasz negatywny wpływ oddziaływania na środowisko, człowieka i otoczenie. Zgodnie z krajowym prawodawstwem, nieprawidłowe usuwanie odpadów elektrycznych i elektronicznych może być karane!

For the disposal of the device please consider and act according to the national and local rules and regulations.

CONTACT

expondo Polska sp. z o.o. sp. k.

ul. Nowy Kisielin-Innowacyjna 7
66-002 Zielona Góra | Poland, EU

e-mail: info@expondo.com