ROYAL
catering

USER MANUAL

Bedienungsanleitung
Instrukcja obsługi
Návod k použití
Manuel d´utilisation
Istruzioni per l'uso
Manual de instrucciones
Használati útmutató Brugsanvisning
Käyttöohje
Gebruiksaanwijzing
Bruksanvisning
Instruções de utilização
Používateľská príručka
Ръководство за употреба
Οδηγιεσ χρησησ
Upute za uporabu
Naudojimo instrukcija
Manual de utilizare
Navodila za uporabo

ELECTRIC STOVE WITH OVEN



expondo.com

DE	Produktname	Elektroherd mit Backofen
EN	Product name	Electric stove with oven
PL	Nazwa produktu	Kuchenka elektryczna z piekarnikiem
CZ	Název výrobku	Elektrický sporák s troubou
FR	Nom du produit	Cuisinière électrique avec four
IT	Nome del prodotto	Cucina elettrica con forno
ES	Nombre del producto	Cocina eléctrica con horno
HU	Termék neve	Elektromos tűzhely sütővel
DA	Produktnavn	Elektrisk komfur med ovn
FI	Tuotteen nimi	Sähköliesi uunilla
NL	Productnaam	Elektrisch fornuis met oven
NO	Produktnavn	Elektrisk komfyr med stekeovn
SE	Produktnamn	Elspis med ugn
PT	Nome do produto	Fogão elétrico com forno
SK	Názov produktu	Elektrický sporák s rúrou
BG	Име на продукта	Електрическа печка с фурна
EL	Όνομα προϊόντος	Ηλεκτρική κουζίνα με φούρνο
HR	Naziv proizvoda	Električni štednjak s pećnicom
LT	Produkto pavadinimas	Elektrinė viryklė su orkaite
RO	Numele produsului	Aragaz electric cu cuptor
SL	Ime izdelka	Električni štedilnik s pečico

DE Modell | **EN** Product model | **PL** Model produktu | **CZ** Model výrobku | **FR** Modèle | **IT** Modello | **ES** Modelo | **HU** Modell | **DA** Model | **FI** Tuotteen malli | **NL** Productmodel | **NO** Produktmodell | **SE** Produktmodell | **PT** Modelo do produto | **SK** Model | **BG** Модел на продукт | **EL** Μοντέλο προϊόντος | **HR** Model proizvoda | **LT:** Gaminio modelis | **RO:** Model de produs | **SL:** Model izdelka	RCEC-80/700OV4B
DE Hersteller | **EN** Manufacturer | **PL** Producent | **CZ** Výrobce | **FR** Fabricant | **IT** Produttore | **ES** Fabricante | **HU** Termelő | **DA** Producent | **FI** Valmistaja | **NL** Producent | **NO** Produsent | **SE** Tillverkare | **PT** Fabricante | **SK** Výrobca | **BG** Производител | **EL** Κατασκευαστής | **HR** Proizvođač | **LT** Gamintojas | **RO** Producător | **SL** Proizvajalec	expondo Polska sp. z o.o. sp. k.
DE Anschrift des Herstellers | **EN** Manufacturer Address | **PL** Adres producenta | **CZ** Adresa výrobce | **FR** Adresse du fabricant | **IT** Indirizzo del produttore | **ES** Dirección del fabricante | **HU** A gyártó címe | **DA** Producentens adresse | **FI** Valmistajan osoite | **NL** Adres producent | **NO** Produsentens adresse | **SE** Tillverkarens adress | **PT** Endereço do fabricante | **SK** Adresa výrobcu | **BG** Адрес на производителя | **EL:** Διεύθυνση κατασκευαστή | **HR** Adresa proizvođača | **LT** Gamintojo adresas | **RO** Adresa producătorului | **SL** Naslov proizvajalca	ul. Nowy Kisielin – Innowacyjna 7, 66-002 Zielona Góra | Poland, EU

Dieses Benutzerhandbuch wurde mit Hilfe einer maschinellen Übersetzung erstellt. Wir haben uns nach Kräften bemüht, die Genauigkeit der Übersetzung zu gewährleisten. Bitte beachten Sie jedoch, dass automatische Übersetzungen nicht perfekt sind und menschliche Übersetzer nicht ersetzen können. Die offizielle Version des Benutzerhandbuchs ist in Englisch. Etwaige Unterschiede zwischen der übersetzten Fassung und dem englischen Original sind rechtlich nicht bindend. Sollten Sie Fragen zur Richtigkeit der Übersetzung haben, beziehen Sie sich bitte auf die englische Version, die die offizielle Referenz ist. Weitere Sprachversionen sind auf Anfrage über info@expondo.com erhältlich .

Technische Daten

Beschreibung des Parameters	Parameterwert
Produktname	Elektroherd mit Backofen
Modell	RCEC-80/700OV4B
Nennspannung [V~/N] / Frequenz [Hz]	400/3 / 50
Nennleistung [kW]	13,9
Abmessungen [Breite * Länge * Höhe; mm]	800*740*930
Gewicht [kg]	85,5

Beschreibung des Geräts

Das Produkt ist ein vielseitiges Kochgerät zum Heizen, Kochen und Backen.

Der Benutzer haftet für alle Schäden, die durch eine nicht bestimmungsgemäße Verwendung des Geräts entstehen.

Transport

Behandeln Sie dieses Glasprodukt beim Transport vorsichtig, um starke Erschütterungen zu vermeiden. Das verpackte Produkt sollte nicht über längere Zeit im Freien gelagert werden. Es sollte in einem gut belüfteten Lagerraum aufbewahrt werden, der frei von korrosiver Luft ist. Bewahren Sie das Produkt nicht auf dem Kopf stehend auf. Wenn eine Lagerung im Freien erforderlich ist, muss ein angemessener Schutz vor Regen gewährleistet sein.

Einrichtung

1. Stellen Sie das Gerät auf eine stabile Unterlage, die auf beiden Seiten einen Abstand von mindestens 10 cm zu nicht brennbaren Materialien und auf der Rückseite einen Abstand von mindestens 20 cm aufweist (z. B. eine Ziegelwand).
2. Vergewissern Sie sich, dass die Versorgungsspannung mit der auf dem Etikett des Produkts angegebenen Spannung übereinstimmt.
3. Installieren Sie in der Nähe des Geräts einen Netzschalter, einen Stromkreisunterbrecher und eine Schutzvorrichtung gegen elektrische Lecks. Halten Sie den Bereich vor dem Schalter frei, damit er leicht zugänglich ist.
4. Das Gerät muss vor der Verwendung ordnungsgemäß und sicher geerdet werden.
5. Vermeiden Sie es, die Heizplatte während des Betriebs zu berühren, und spritzen Sie keine Flüssigkeiten auf das Gerät, um Schäden an den elektrischen Komponenten zu vermeiden.

6. Bewegen oder verbiegen Sie den Temperatursensor in der Wanne nicht.
7. Vergewissern Sie sich vor dem Einschalten des Geräts, dass alle elektrischen Anschlüsse sicher sind und die Erdungsverbindung zuverlässig ist.
8. Wenn das Netzkabel ersetzt werden muss, verwenden Sie dasselbe Modell und lassen Sie es von einem qualifizierten Techniker austauschen.
9. Die Installation und Wartung der elektrischen Komponenten dieses Produkts muss von einem zertifizierten Elektriker durchgeführt werden.

Tätigkeit

1. Der obere Brenner

1) Vergewissern Sie sich, dass die Stromversorgung korrekt installiert ist und den Nennspannungsanforderungen entspricht.

2) Schließen Sie das Gerät an die Stromversorgung an und schalten Sie es ein. Die grüne Kontrollleuchte leuchtet auf und signalisiert, dass der Herd mit Strom versorgt wird. Drehen Sie den Temperaturregler im Uhrzeigersinn, um die gewünschte Temperatur einzustellen. Die erste Einstellung bietet maximale Leistung, die zweite ist mittelstark und die dritte ist die niedrigste. Wenn die gelbe Heizanzeige aufleuchtet und das grüne Licht erlischt, heizt das Gerät.

3) Sobald die gewünschte Temperatur erreicht ist, können Sie den Temperaturregler auf die zweite oder dritte Stufe stellen, um die Wärme zu erhalten.

4) Reinigen Sie das Öl auf der Brennerplatte rechtzeitig, um die Lebensdauer des Geräts nicht zu verkürzen.

5) Wenn während des Gebrauchs irgendwelche abnormalen Bedingungen auftreten, stellen Sie den Betrieb sofort ein. Nehmen Sie die Nutzung erst wieder auf, wenn Sie das Problem überprüft und gelöst haben.

2. Der untere Ofen

1) Schließen Sie das Gerät an das Stromnetz an, und die grüne Kontrollleuchte leuchtet auf, um anzuzeigen, dass der Ofen mit Strom versorgt wird. Drehen Sie den Temperaturregler im Uhrzeigersinn auf die gewünschte Temperatur. Die gelbe Heizungsanzeige leuchtet auf, und die grüne Anzeige erlischt, was bedeutet, dass das Heizelement aktiv ist.

2) Sobald die eingestellte Temperatur erreicht ist, schaltet der Temperaturregler automatisch den Strom ab, woraufhin die gelbe Anzeige erlischt und die grüne Anzeige aufleuchtet, was anzeigt, dass die Heizung gestoppt wurde. Wenn die Temperatur leicht sinkt, schaltet der Regler die Stromversorgung automatisch wieder ein, wodurch die gelbe Anzeige wieder aufleuchtet und die grüne erlischt. Dieser Zyklus wird wiederholt, um den eingestellten Temperaturbereich beizubehalten.

3) Wenn während des Gebrauchs irgendwelche abnormalen Bedingungen auftreten, stellen Sie den Betrieb sofort ein. Nehmen Sie den Betrieb erst wieder auf, wenn das Problem überprüft und behoben wurde.

Reinigung und Wartung

1. Trennen Sie vor der Reinigung und Wartung zuerst die Stromversorgung, um Unfälle zu vermeiden.

2. Reinigen Sie die Oberfläche des Geräts und das Netzkabel nach jedem Gebrauch mit einem feuchten Handtuch und einem nicht ätzenden Reinigungsmittel. Verwenden Sie kein Wasser direkt auf dem Gerät, um Schäden an den elektrischen Komponenten zu vermeiden.

Elektrischer Schaltplan

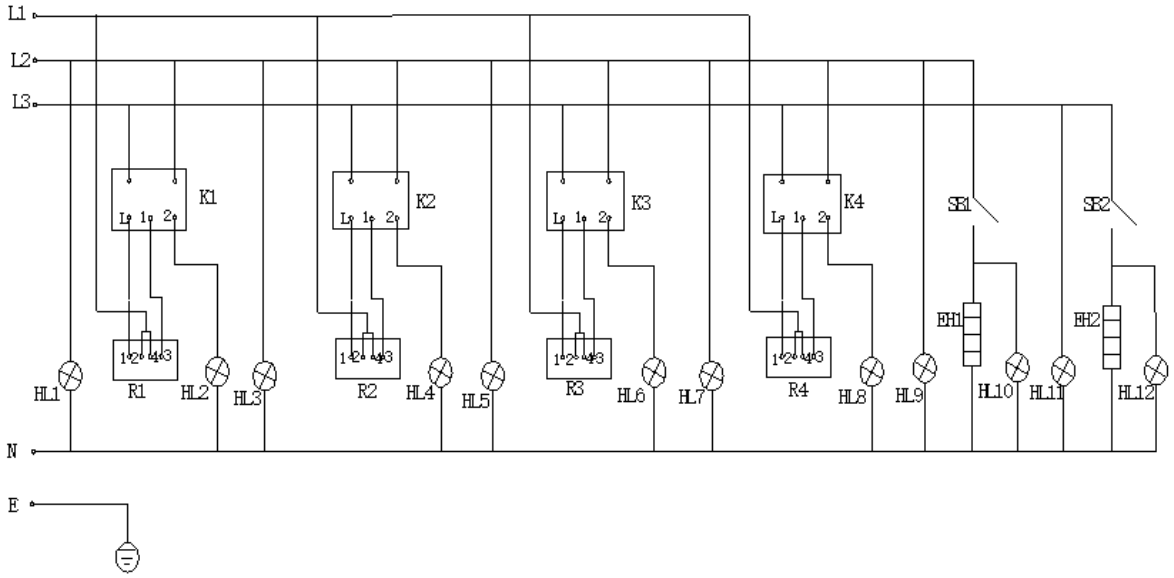

SB1, SB2	-	Temperaturkontrolle
EH1, EH2	-	Heizungsrohr
K1, K2, K3, K4	-	Schalter
R1, R2, R3, R4	-	Brennerplatte
HL1, HL3, HL5, HL7, HL9, HL11	-	Anzeigelampe für die Stromversorgung
HL2, HL4, HL6, HL8, HL10, HL12	-	Kontrollleuchte Heizen
E	-	Mit dem Boden verbunden

Fehlerbehebung

Fehler	Mögliche Ursache	Abhilfe
Der Stecker ist angeschlossen, aber die Kontrollleuchte ist aus und das Gerät heizt nicht.	Der Stecker ist nicht gut aufgesetzt.	Verbessern Sie den Stecker und stecken Sie ihn wieder ein.
Die Heizungsanzeige leuchtet nicht hell, und die Temperatur der Brennerplatte oder des Backofens ist nicht hoch.	1. Die Verbindung der Brennerplatte oder des Heizungsrohrs ist lose oder löst sich ab.	1. Festziehen der Verbindung oder Abschrauben der beiden Enden der Brennerplatte oder des Heizungsrohrs.
	2. Die Brennerplatte oder das Heizrohr ist durchgebrannt.	2. Tauschen Sie die Brennerplatte oder das Heizungsrohr aus.
Die Stromversorgungsanzeige leuchtet hell, aber die eingestellte Temperatur ist nicht erreicht.	Der Temperaturregler oder der Schalter ist durchgebrannt.	Tauschen Sie den Temperaturregler oder den Schalter aus.
Die Temperatur wird normal geregelt, aber die	Die Kontrollleuchte ist durchgebrannt.	Ändern Sie die Kontrollleuchte.

Kontrollleuchte leuchtet nicht.		

This User Manual has been translated using machine translation. We have made every effort to ensure the translation is accurate, but please note that automated translations are not perfect and are not meant to replace human translators. The official version of the User Manual is in English. Any differences between the translated version and the original English are not legally binding. If you have any questions about the accuracy of the translation, please refer to the English version, which is the official reference. More language versions are available upon request via info@expondo.com.

Technical data

Parameter description	Parameter value
Product name	Electric stove with oven
Model	RCEC-80/700OV4B
Rated voltage [V~/N] / frequency [Hz]	400/3 / 50
Rated power [kW]	13.9
Dimensions [width * length * height; mm]	800*740*930
Weight [kg]	85.5

Description

The product is a versatile cooking appliance designed for heating, cooking, and baking.

The user is liable for any damage resulting from unintended use of the device.

Transportation

During transportation, handle this glass product with care to avoid strong vibrations. The packaged product should not be stored outdoors for extended periods. It should be kept in a well-ventilated storage area free of corrosive air. Do not store the product upside down. If outdoor storage is necessary, ensure proper protection against rain.

Installation

1. Place the product on a stable surface, ensuring there is at least 10 cm of clearance on both sides from non-combustible materials, and at least 20 cm at the back (e.g., brick wall).
2. Ensure the power supply voltage matches the voltage specified on the product's label.
3. Install a power switch, circuit breaker, and electrical leakage protection device near the equipment. Keep the area in front of the switch clear for easy access.
4. The equipment must be properly and safely grounded before use.
5. Avoid touching the heating plate while it is in operation, and do not splash liquids on the machine to prevent damage to electrical components.
6. Do not move or bend the temperature sensor in the basin.
7. Before switching the device on, ensure all electrical connections are secure, and the grounding connection is reliable.
8. If the power cable needs replacement, use the same model and have it replaced by a qualified technician.

9. Installation and maintenance of this product’s electrical components must be carried out by a certified electrician.

Operation

1. The upper burner

1) Ensure the power supply is installed correctly and meets the rated voltage requirements.

2) Connect the power and switch it on. The green indicator light will illuminate, signalling that power is supplied to the stove. Turn the temperature controller clockwise to set the desired temperature. The first setting provides maximum power, the second is medium, and the third is the lowest. When the yellow heating indicator turns on and the green light turns off, the machine is heating.

3) Once the desired temperature is reached, you can adjust the temperature controller to the second or third setting to maintain the heat.

4) Clean the oil from the burner plate promptly to avoid reducing the machine's lifespan.

5) If any abnormal conditions arise during use, stop operation immediately. Resume use only after checking and resolving the issue.

2. The lower oven

1) Connect the power, and the green indicator light will illuminate, showing power is supplied to the oven. Turn the temperature controller clockwise to the required temperature. The yellow heating indicator will light up, and the green light will turn off, signalling that the heating element is active.

2) Once the set temperature is reached, the temperature controller will automatically cut off the power, causing the yellow indicator to turn off and the green indicator to light up, indicating the heating has stopped. When the temperature drops slightly, the controller will reconnect power automatically, reigniting the yellow indicator and turning off the green one. This cycle will repeat to maintain the set temperature range.

3) If any abnormal conditions occur during use, stop operation immediately. Resume use only after the issue has been checked and corrected.

Cleaning and maintenance

1. Before cleaning and maintenance, disconnect the power supply first to prevent accidents.

2. After each use, clean the product’s surface and the power cord with a damp towel and a non-corrosive cleaner. Do not use water directly on the product to avoid damaging its electrical components.

Electrical diagram

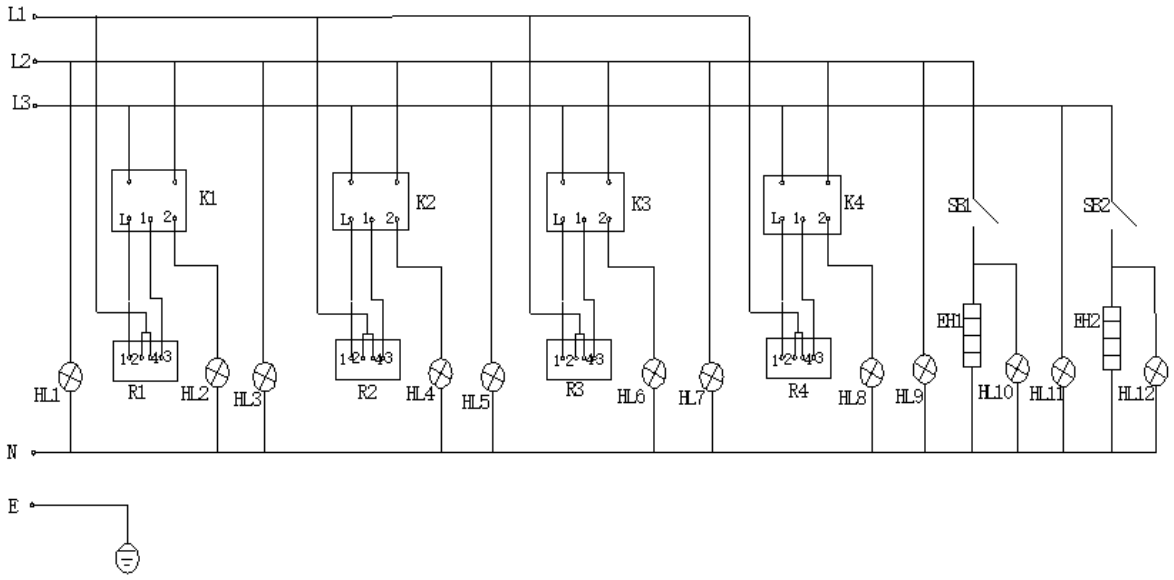

SB1, SB2	-	Temperature controller
EH1, EH2	-	Heating pipe
K1, K2, K3, K4	-	Switch
R1, R2, R3, R4	-	Burner plate
HL1, HL3, HL5, HL7, HL9, HL11	-	Power supply indicator light
HL2, HL4, HL6, HL8, HL10, HL12	-	Heating indicator light
E	-	Connected to the ground

Troubleshooting

Problem	Possible cause	Solution
The plug is connected, but the indicator light is off and the machine does not heat.	The plug is not put on well.	Improve the plug and plug again.
The heating indicator light is not bright, and the temperature of the burner plate or oven is not up.	1. The connection of the burner plate or the heating pipe is loose or shedding.	1. Tightening the connection or screwing off the two ends of the burner plate or the heating pipe.
	2. The burner plate or the heating pipe was burned out.	2. Change the burner plate or the heating pipe.
The power supply indicator light is bright, but the set temperature is not up.	The temperature controller or the switch is burned out.	Change the temperature controller or the switch.
The temperature controls normally, but the indicator light is not bright.	The indicator light is burned out.	Change the indicator light.

Niniejsza instrukcja obsługi została przetłumaczona za pomocą tłumaczenia maszynowego. Dołożyliśmy wszelkich starań, aby zapewnić dokładność tłumaczenia. Należy jednak pamiętać, że tłumaczenia automatyczne nie są doskonałe i nie mają na celu zastąpienia tłumaczy. Oficjalna wersja instrukcji obsługi jest w języku angielskim. Wszelkie różnice między wersją przetłumaczoną a oryginałem w języku angielskim nie są prawnie wiążące. Jeśli masz jakiekolwiek pytania dotyczące dokładności tłumaczenia, zapoznaj się z wersją angielską, która jest wersją oficjalną. Więcej wersji językowych jest dostępnych na życzenie pod adresem info@expondo.com .

Dane techniczne

Opis parametru	Wartość parametru
Nazwa produktu	Kuchenka elektryczna z piekarnikiem
Model	RCEC-80/700OV4B
Napięcie znamionowe [V~/N] / częstotliwość [Hz]	400/3 / 50
Moc znamionowa [kW]	13,9
Wymiary [szerokość * długość * wysokość; mm]	800*740*930
Ciężar [kg]	85,5

Opis urządzenia

Produkt jest wszechstronnym urządzeniem kuchennym przeznaczonym do podgrzewania, gotowania i pieczenia.

Użytkownik ponosi odpowiedzialność za wszelkie szkody powstałe na skutek niewłaściwego użycia urządzenia.

Transport

Podczas transportu należy obchodzić się z wyrobem szklanym ostrożnie, aby uniknąć silnych wstrząsów. Produktu w opakowaniu nie należy przechowywać na zewnątrz przez dłuższy czas. Należy przechowywać go w dobrze wentylowanym pomieszczeniu, wolnym od powietrza mogącego powodować korozję. Nie przechowywać produktu do góry nogami. Jeśli przechowywanie na zewnątrz jest konieczne, należy zapewnić odpowiednią ochronę przed deszczem.

Instalacja

1. Umieść produkt na stabilnej powierzchni, zapewniając co najmniej 10 cm odstępu po obu stronach od materiałów niepalnych oraz co najmniej 20 cm od tyłu (np. ściana z cegły).
2. Upewnij się, że napięcie zasilania jest zgodne z napięciem podanym na etykiecie produktu.
3. Zainstaluj wyłącznik zasilania, wyłącznik automatyczny i urządzenie zabezpieczające przed upływem prądu w pobliżu urządzenia. Utrzymuj przestrzeń przed przełącznikiem, aby zapewnić łatwy dostęp.
4. Przed użyciem sprzęt musi zostać prawidłowo i bezpiecznie uziemiony.
5. Unikaj dotykania płyty grzewczej podczas jej pracy i nie wylewaj na urządzenie żadnych płynów, aby zapobiec uszkodzeniu podzespołów elektrycznych.
6. Nie przesuwaj i nie wyginaj czujnika temperatury w misce.

7. Przed włączeniem urządzenia należy sprawdzić, czy wszystkie połączenia elektryczne są solidne, a połączenie uziemiające niezawodne.
8. Jeśli kabel zasilający wymaga wymiany, użyj tego samego modelu i zleć jego wymianę wykwalifikowanemu technikowi.
9. Montaż i konserwację podzespołów elektrycznych tego produktu musi wykonywać wykwalifikowany elektryk.

Praca z urządzeniem

1. Górny palnik

1) Upewnij się, że zasilacz jest zainstalowany prawidłowo i spełnia wymagania dotyczące napięcia znamionowego.

2) Podłącz zasilanie i włącz urządzenie. Zapali się zielona kontrolka, sygnalizując, że do pieca dotarło zasilanie. Obróć regulator temperatury zgodnie z ruchem wskazówek zegara, aby ustawić żądaną temperaturę. Pierwsze ustawienie zapewnia maksymalną moc, drugie średnią, a trzecie najniższą. Gdy zaświeci się żółta kontrolka ogrzewania, a zielona zgaśnie, urządzenie się nagrzewa.

3) Po osiągnięciu żądanej temperatury można ustawić drugi lub trzeci poziom temperatury, aby utrzymać ciepło.

4) Należy jak najszybciej wyczyścić płytę palnika z oleju, aby nie skrócić żywotności urządzenia.

5) Jeżeli podczas użytkowania urządzenia wystąpią jakiekolwiek nietypowe warunki, należy natychmiast przerwać użytkowanie. Wznów korzystanie dopiero po sprawdzeniu i rozwiązaniu problemu.

2. Piekarnik dolny

1) Podłącz zasilanie, a zielona kontrolka zaświeci się, wskazując, że piekarnik jest zasilany. Obróć regulator temperatury zgodnie z ruchem wskazówek zegara, aby ustawić żądaną temperaturę. Zapali się żółta kontrolka grzania, a zielona zgaśnie. Oznacza to, że element grzewczy jest aktywny.

2) Po osiągnięciu ustawionej temperatury regulator temperatury automatycznie wyłączy zasilanie, co spowoduje wyłączenie żółtej kontrolki i zapalenie się zielonej kontrolki, wskazującej, że ogrzewanie zostało zatrzymane. Gdy temperatura nieznacznie spadnie, sterownik automatycznie podłączy zasilanie, zapalając żółty wskaźnik i wyłączając zielony. Cykl ten będzie się powtarzał, aby utrzymać ustawiony zakres temperatur.

3) Jeżeli podczas użytkowania urządzenia wystąpią jakiekolwiek nietypowe objawy, należy natychmiast przerwać użytkowanie. Możesz wznowić korzystanie dopiero po sprawdzeniu i rozwiązaniu problemu.

Czyszczenie i konserwacja

1. Przed przystąpieniem do czyszczenia lub konserwacji należy odłączyć zasilanie, aby zapobiec wypadkom.
2. Po każdym użyciu należy wyczyścić powierzchnię produktu oraz przewód zasilający wilgotną ściereczką i nieżrącym środkiem czyszczącym. Aby uniknąć uszkodzenia podzespołów elektrycznych, nie należy bezpośrednio polewać produktu wodą.

Schemat elektryczny

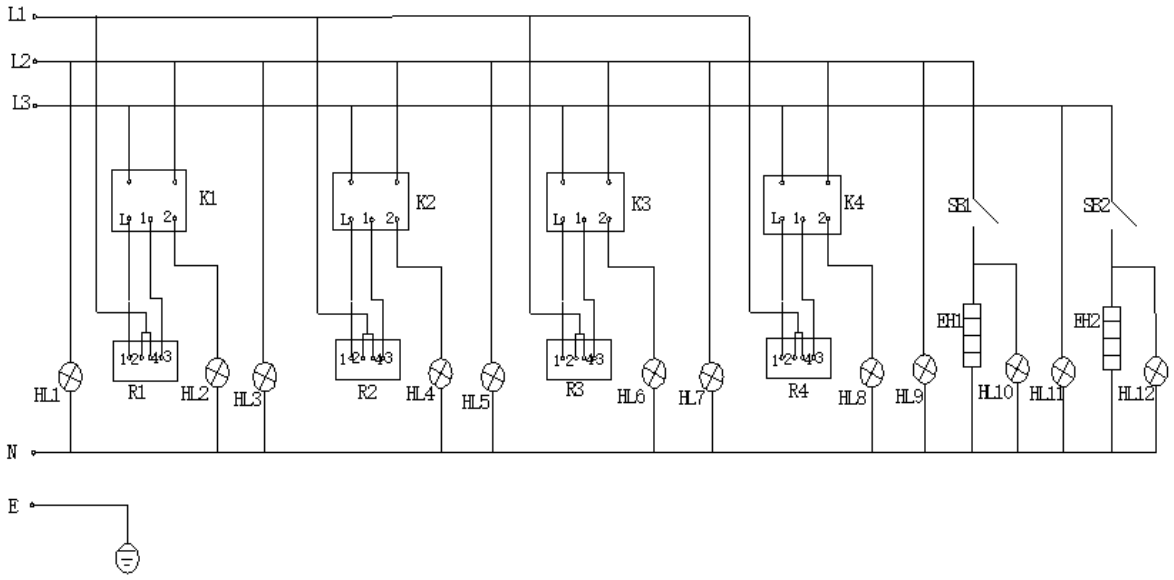

SB1, SB2	-	Kontrola temperatury
EH1, EH2	-	Rura grzewcza
K1, K2, K3, K4	-	Przełącznik
R1, R2, R3, R4	-	Płyta palnika
HL1, HL3, HL5, HL7, HL9, HL11	-	Kontrolka zasilania
HL2, HL4, HL6, HL8, HL10, HL12	-	Kontrolka grzania
E	-	Połączony z ziemią

Rozwiązywanie problemów

Problem	Możliwa przyczyna	Rozwiązanie
Wtyczka jest podłączona, ale kontrolka jest wyłączona i urządzenie nie nagrzewa się.	Wtyczka nie jest dobrze założona.	Ulepsz wtyczkę i jeszcze raz wtyczkę.
Kontrolka ogrzewania nie świeci jasno, a temperatura płyty palnika lub piekarnika nie jest wysoka.	1. Połączenie płyty palnika lub rury grzewczej jest luźne lub odpada.	1. Dokręcenie połączenia lub odkręcenie dwóch końców płyty palnika lub rury grzewczej.
	2. Spaleniu uległa płyta palnika lub rura grzewcza.	2. Wymień płytę palnika lub rurę grzewczą.
Kontrolka zasilania świeci jasno, ale ustawiona temperatura nie jest wysoka.	Regulator temperatury lub przełącznik jest spalony.	Zmień regulator temperatury lub przełącznik.
Temperatura reguluje się normalnie, ale kontrolka nie świeci jasno.	Kontrolka jest przepalona.	Wymień kontrolkę.

Tato uživatelská příručka byla přeložena pomocí strojového překladu. Vynaložili jsme maximální úsilí, aby byl překlad přesný, ale uvědomte si, že automatické překlady nejsou dokonalé a nejsou určeny k tomu, aby nahradily lidské překladatele. Oficiální verze uživatelské příručky je v angličtině. Jakékoli rozdíly mezi přeloženou verzí a původní angličtinou nejsou právně závazné. Máte-li jakékoli dotazy ohledně přesnosti překladu, podívejte se prosím na anglickou verzi, která je oficiálním odkazem. Další jazykové verze jsou k dispozici na vyžádání na adrese info@expondo.com .

Technické údaje

Popis parametru	Hodnota parametru
Stůl pro horní frézku	Elektrický sporák s troubou
Model	RCEC-80/700OV4B
Jmenovité napětí [V~/N] / frekvence [Hz]	400/3 / 50
Jmenovitý výkon [kW]	13,9
Rozměry [šířka * délka * výška; mm]	800*740*930
Hmotnost [kg]	85,5

Popis zařízení

Výrobek je všestranný varný přístroj určený pro ohřev, vaření a pečení.

Uživatel je odpovědný za jakékoli škody způsobené neúmyslným použitím zařízení.

Přeprava

Během přepravy zacházejte s tímto skleněným výrobkem opatrně, aby nedošlo k silným vibracím. Zabalený produkt by neměl být delší dobu skladován venku. Měl by být skladován v dobře větraném skladovacím prostoru bez korozivního vzduchu. Neskladujte výrobek dnem vzhůru. Pokud je nutné venkovní skladování, zajistěte řádnou ochranu proti dešti.

Instalace

1. Umístěte výrobek na stabilní povrch a zajistěte, aby na obou stranách bylo nejméně 10 cm volného prostoru od nehořlavých materiálů a nejméně 20 cm vzadu (např. cihlová zeď).
2. Ujistěte se, že napětí zdroje odpovídá napětí uvedenému na štítku produktu.
3. V blízkosti zařízení nainstalujte vypínač, jistič a zařízení na ochranu proti úniku elektrického proudu. Udržujte prostor před spínačem volný, aby byl snadný přístup.
4. Zařízení musí být před použitím řádně a bezpečně uzemněno.
5. Nedotýkejte se topné desky, když je v provozu, a nestříkejte na stroj tekutiny, aby nedošlo k poškození elektrických součástí.
6. Nehýbejte ani neohýbejte teplotní senzor v nádrži.
7. Před zapnutím zařízení se ujistěte, že jsou všechna elektrická připojení bezpečná a že je uzemnění spolehlivé.
8. Pokud je třeba vyměnit napájecí kabel, použijte stejný model a nechte jej vyměnit kvalifikovaným technikem.

9. Instalaci a údržbu elektrických součástí tohoto produktu musí provádět certifikovaný elektrikář.

Činnost

1. Horní hořák

1) Ujistěte se, že je napájecí zdroj správně nainstalován a splňuje požadavky na jmenovité napětí.

2) Připojte napájení a zapněte jej. Zelená kontrolka se rozsvítí, což signalizuje, že kamna jsou napájena. Otáčením regulátoru teploty ve směru hodinových ručiček nastavte požadovanou teplotu. První nastavení poskytuje maximální výkon, druhé je střední a třetí je nejnižší. Když se rozsvítí žlutý indikátor ohřevu a zelená kontrolka zhasne, zařízení se zahřívá.

3) Jakmile je dosaženo požadované teploty, můžete nastavit regulátor teploty na druhé nebo třetí nastavení, abyste udrželi teplo.

4) Okamžitě vyčistěte olej z hořákové desky, aby nedošlo ke snížení životnosti stroje.

5) Pokud během používání nastanou nějaké abnormální podmínky, okamžitě zastavte provoz. Pokračujte v používání až po kontrole a vyřešení problému.

2. Spodní trouba

1) Připojte napájení a rozsvítí se zelená kontrolka, která ukazuje, že je trouba napájena. Otočte regulátorem teploty ve směru hodinových ručiček na požadovanou teplotu. Žlutý indikátor ohřevu se rozsvítí a zelené světlo zhasne, což signalizuje, že topné těleso je aktivní.

2) Jakmile je dosaženo nastavené teploty, regulátor teploty automaticky vypne napájení, což způsobí zhasnutí žlutého indikátoru a rozsvícení zeleného indikátoru, což znamená, že ohřev se zastavil. Když teplota mírně klesne, regulátor automaticky znovu připojí napájení, rozsvítí se žlutý indikátor a zhasne zelený. Tento cyklus se bude opakovat pro udržení nastaveného teplotního rozsahu.

3) Pokud se během používání vyskytnou nějaké abnormální podmínky, okamžitě zastavte provoz. Pokračujte v používání až poté, co byl problém zkontrolován a opraven.

ČISTĚNÍ A ÚDRŽBA

1. Před čištěním a údržbou nejprve odpojte napájení, abyste předešli nehodám.

2. Po každém použití očistěte povrch výrobku a napájecí kabel vlhkým hadříkem a nekorozivním čističem. Nepoužívejte vodu přímo na výrobek, aby nedošlo k poškození jeho elektrických součástí.

Elektrické schéma

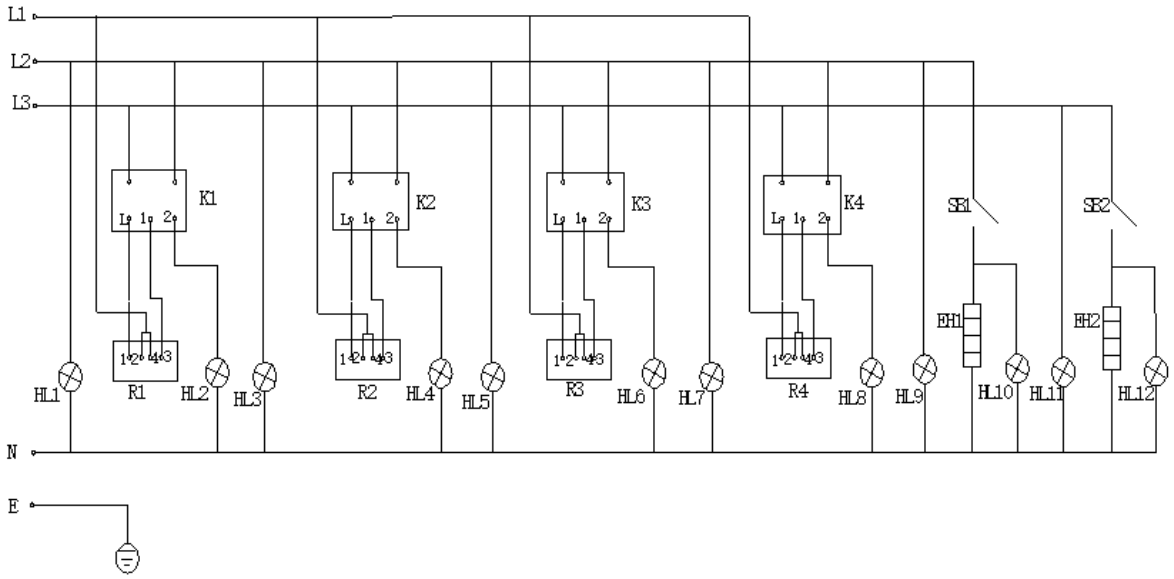

SB1, SB2	-	Kontrola teploty
EH1, EH2	-	Topná trubka
K1, K2, K3, K4	-	Vypínač
R1, R2, R3, R4	-	Deska hořáku
HL1, HL3, HL5, HL7, HL9, HL11	-	Kontrolka napájení
HL2, HL4, HL6, HL8, HL10, HL12	-	Kontrolka ohřevu
E	-	Připojeno k zemi

Řešení problémů

Problém	Možná příčina	Řešení
Zástrčka je připojena, ale kontrolka nesvítí a stroj nehřeje.	Zástrčka není dobře nasazena.	Vylepšete zástrčku a zase zástrčku.
Kontrolka ohřevu nesvítí a teplota hořákové desky nebo trouby není vysoká.	1. Spojení hořákové desky nebo topné trubky je uvolněné nebo uvolněné.	1. Utažení spoje nebo odšroubování obou konců hořákové desky nebo topné trubky.
	2. Hořáková deska nebo topná trubka byla spálená.	2. Vyměňte desku hořáku nebo topnou trubku.
Kontrolka napájení svítí, ale nastavená teplota neklesá.	Regulátor teploty nebo spínač je spálený.	Vyměňte regulátor teploty nebo spínač.
Teplota se reguluje normálně, ale kontrolka nesvítí.	Kontrolka je spálená.	Vyměňte kontrolku.

Ce manuel d'utilisation a été traduit à l'aide d'une traduction automatique. Nous avons fait tous les efforts possibles pour garantir l'exactitude de la traduction, mais veuillez noter que les traductions automatiques ne sont pas parfaites et ne sont pas destinées à remplacer les traducteurs humains. La version officielle du manuel d'utilisation est en anglais. Les éventuelles différences entre la version traduite et l'original anglais ne sont pas juridiquement contraignantes. Si vous avez des questions sur l'exactitude de la traduction, veuillez vous référer à la version anglaise, qui est la référence officielle. D'autres versions linguistiques sont disponibles sur demande via info@expondo.com .

Caractéristiques techniques

Description du paramètre	Valeur du paramètre
Nom de produit	Cuisinière électrique avec four
Modèle	RCEC-80/700OV4B
Tension nominale [V~/N] / fréquence [Hz]	400/3 / 50
Puissance nominale [kW]	13,9
Dimensions [largeur * longueur * hauteur; mm]	800*740*930
Poids [kg]	85,5

Description de l'appareil

Le produit est un appareil de cuisson polyvalent conçu pour chauffer, cuisiner et cuire.

L'utilisateur est responsable de tout dommage résultant d'une utilisation non conforme de l'appareil.

Transport

Pendant le transport, manipulez ce produit en verre avec précaution pour éviter de fortes vibrations. Le produit emballé ne doit pas être stocké à l'extérieur pendant des périodes prolongées. Il doit être conservé dans un endroit de stockage bien ventilé et exempt d'air corrosif. Ne pas stocker le produit à l'envers. Si un stockage extérieur est nécessaire, assurez-vous d'une protection adéquate contre la pluie.

Installation

1. Placer le produit sur une surface stable, en veillant à laisser au moins 10 cm d'espace libre de chaque côté par rapport aux matériaux non combustibles, et au moins 20 cm à l'arrière (par exemple, un mur de briques).
2. Assurez-vous que la tension d'alimentation correspond à la tension spécifiée sur l'étiquette du produit.
3. Installez un interrupteur d'alimentation, un disjoncteur et un dispositif de protection contre les fuites électriques à proximité de l'équipement. Gardez la zone devant l'interrupteur libre pour un accès facile.
4. L'équipement doit être correctement et solidement mis à la terre avant utilisation.
5. Évitez de toucher la plaque chauffante pendant son fonctionnement et n'éclaboussez pas de liquide sur la machine pour éviter d'endommager les composants électriques.
6. Ne déplacez pas et ne pliez pas le capteur de température dans le bassin.

7. Avant d’allumer l’appareil, assurez-vous que toutes les connexions électriques sont sécurisées et que la connexion à la terre est fiable.
8. Si le câble d’alimentation doit être remplacé, utilisez le même modèle et faites-le remplacer par un technicien qualifié.
9. L'installation et l'entretien des composants électriques de ce produit doivent être effectués par un électricien certifié.

Opération

1. Le brûleur supérieur

1) Assurez-vous que l’alimentation est correctement installée et répond aux exigences de tension nominale.

2) Branchez l'alimentation et allumez-la. Le voyant vert s'allume, signalant que le poêle est sous tension. Tournez le contrôleur de température dans le sens des aiguilles d'une montre pour régler la température souhaitée. Le premier réglage fournit la puissance maximale, le deuxième est moyen et le troisième est le plus bas. Lorsque le voyant de chauffage jaune s'allume et que le voyant vert s'éteint, la machine chauffe.

3) Une fois la température souhaitée atteinte, vous pouvez régler le contrôleur de température sur le deuxième ou le troisième réglage pour maintenir la chaleur.

4) Nettoyez rapidement l’huile de la plaque du brûleur pour éviter de réduire la durée de vie de la machine.

5) Si des conditions anormales surviennent pendant l’utilisation, arrêtez immédiatement le fonctionnement. Reprenez l'utilisation uniquement après avoir vérifié et résolu le problème.

2. Le four inférieur

1) Branchez l’alimentation et le voyant vert s’allumera, indiquant que l’alimentation est fournie au four. Tournez le régulateur de température dans le sens des aiguilles d'une montre jusqu'à la température souhaitée. L'indicateur de chauffage jaune s'allumera et le voyant vert s'éteindra, signalant que l'élément chauffant est actif.

2) Une fois la température réglée atteinte, le contrôleur de température coupe automatiquement l'alimentation, ce qui fait que le voyant jaune s'éteint et que le voyant vert s'allume, indiquant que le chauffage est arrêté. Lorsque la température baisse légèrement, le contrôleur reconnecte automatiquement l'alimentation, rallumant le voyant jaune et éteignant le voyant vert. Ce cycle se répétera pour maintenir la plage de température définie.

3) Si des conditions anormales surviennent pendant l’utilisation, arrêtez immédiatement le fonctionnement. Reprenez l'utilisation uniquement après avoir vérifié et corrigé le problème.

Nettoyage et entretien

1. Avant le nettoyage et l’entretien, débranchez d’abord l’alimentation électrique pour éviter les accidents.
2. Après chaque utilisation, nettoyez la surface du produit et le cordon d'alimentation avec une serviette humide et un nettoyant non corrosif. N'utilisez pas d'eau directement sur le produit pour éviter d'endommager ses composants électriques.

Schéma électrique

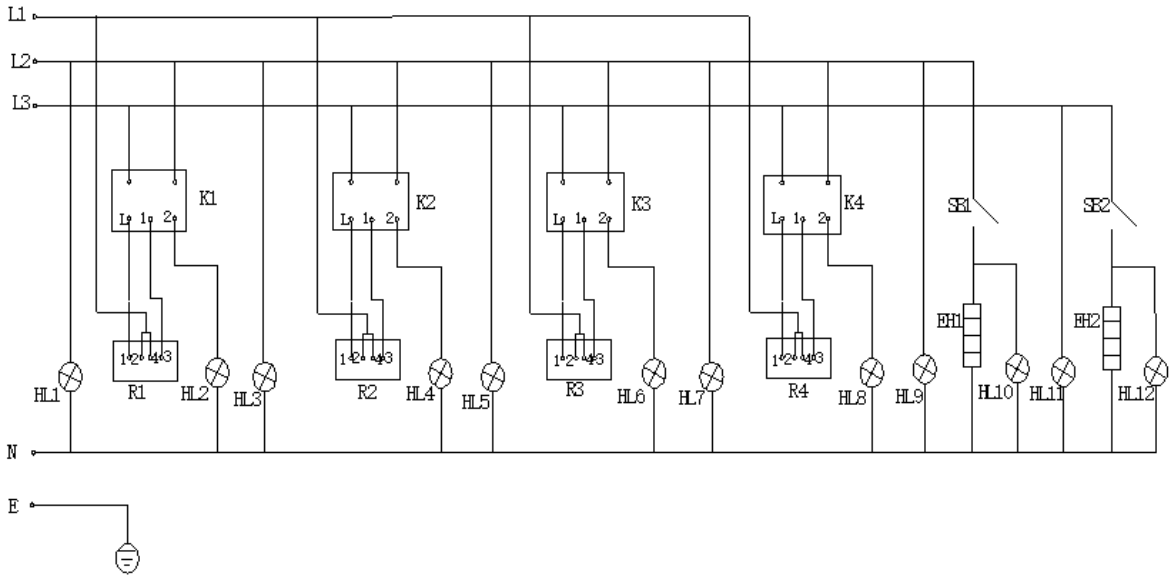

SB1, SB2	-	Régulation de la température
EH1, EH2	-	Tuyau de chauffage
K1, K2, K3, K4	-	Commutateur
R1, R2, R3, R4	-	Plaque de brûleur
HL1, HL3, HL5, HL7, HL9, HL11	-	Voyant d'alimentation
HL2, HL4, HL6, HL8, HL10, HL12	-	Témoin de chauffage
E	-	Connecté à la terre

Résolution de problèmes

Problème	Cause(s) possible(s)	Solution
La prise est branchée, mais le voyant est éteint et la machine ne chauffe pas.	La prise n'est pas bien branchée.	Améliorez la prise et rebranchez-la.
Le voyant de chauffage n'est pas lumineux et la température de la plaque du brûleur ou du four n'est pas élevée.	1. La connexion de la plaque du brûleur ou du tuyau de chauffage est desserrée ou se détache.	1. Serrer le raccord ou dévisser les deux extrémités de la plaque du brûleur ou du tube de chauffage.
	2. La plaque du brûleur ou le tuyau de chauffage a été grillé.	2. Changer la plaque du brûleur ou le tuyau de chauffage.
Le voyant d'alimentation est allumé, mais la température réglée n'est pas atteinte.	Le régulateur de température ou l'interrupteur est grillé.	Changer le régulateur de température ou l'interrupteur.
La température est contrôlée normalement, mais le voyant lumineux n'est pas lumineux.	Le voyant lumineux est grillé.	Changer le voyant lumineux.

Questo manuale utente è stato tradotto utilizzando la traduzione automatica. Abbiamo fatto ogni sforzo per garantire l'accuratezza della traduzione, ma tieni presente che le traduzioni automatiche non sono perfette e non intendono sostituire i traduttori umani. La versione ufficiale del Manuale d'uso è in inglese. Eventuali differenze tra la versione tradotta e quella originale in inglese non sono giuridicamente vincolanti. In caso di dubbi sull'accuratezza della traduzione, fare riferimento alla versione inglese, che è il riferimento ufficiale. Versioni in altre lingue sono disponibili su richiesta scrivendo a info@expondo.com .

Dati tecnici

Descrizione del parametro	Valore del parametro
Nome del prodotto	Cucina elettrica con forno
Modello	RCEC-80/700OV4B
Tensione nominale [V~/N] / frequenza [Hz]	400/3 / 50
Potenza nominale [kW]	13,9
Dimensioni [larghezza * lunghezza * altezza; mm]	800*740*930
Peso [kg]	85,5

Descrizione del dispositivo

Il prodotto è un elettrodomestico da cucina versatile, progettato per riscaldare, cucinare e cuocere al forno.

L'utente è responsabile di eventuali danni derivanti da un uso improprio del dispositivo.

Trasporti

Durante il trasporto, maneggiare con cura questo prodotto in vetro per evitare forti vibrazioni. Il prodotto confezionato non deve essere conservato all'aperto per periodi prolungati. Deve essere conservato in un luogo ben ventilato e privo di aria corrosiva. Non conservare il prodotto capovolto. Se è necessario lo stoccaggio all'aperto, assicurarsi che sia adeguatamente protetto dalla pioggia.

Installazione

1. Posizionare il prodotto su una superficie stabile, assicurandosi che vi siano almeno 10 cm di spazio libero su entrambi i lati da materiali non combustibili e almeno 20 cm sul retro (ad esempio, un muro di mattoni).
2. Assicurarsi che la tensione di alimentazione corrisponda a quella specificata sull'etichetta del prodotto.
3. Installare un interruttore di alimentazione, un interruttore automatico e un dispositivo di protezione dalle perdite elettriche in prossimità dell'apparecchiatura. Mantenere libera l'area antistante l'interruttore per facilitarne l'accesso.
4. Prima dell'uso, l'apparecchiatura deve essere correttamente e saldamente collegata a terra.
5. Evitare di toccare la piastra riscaldante mentre è in funzione e non spruzzare liquidi sulla macchina per evitare di danneggiare i componenti elettrici.
6. Non spostare o piegare il sensore di temperatura nella vasca.
7. Prima di accendere il dispositivo, assicurarsi che tutti i collegamenti elettrici siano saldi e che la messa a terra sia affidabile.

8. Se è necessario sostituire il cavo di alimentazione, utilizzare lo stesso modello e farlo sostituire da un tecnico qualificato.
9. L'installazione e la manutenzione dei componenti elettrici di questo prodotto devono essere eseguite da un elettricista certificato.

Operazione

1. Il bruciatore superiore

1) Assicurarsi che l'alimentatore sia installato correttamente e soddisfi i requisiti di tensione nominale.

2) Collegare l'alimentazione e accenderlo. La spia verde si accenderà, segnalando che la stufa è alimentata. Ruotare il regolatore di temperatura in senso orario per impostare la temperatura desiderata. La prima impostazione fornisce la massima potenza, la seconda è media e la terza è la più bassa. Quando la spia gialla di riscaldamento si accende e la spia verde si spegne, la macchina si sta riscaldando.

3) Una volta raggiunta la temperatura desiderata, è possibile regolare il regolatore di temperatura sulla seconda o terza impostazione per mantenere il calore.

4) Pulire tempestivamente l'olio dalla piastra del bruciatore per evitare di ridurre la durata della macchina.

5) Se durante l'uso si verificano condizioni anomale, interromperne immediatamente l'uso. Riprendere l'uso solo dopo aver verificato e risolto il problema.

2. Il forno inferiore

1) Collegare l'alimentazione: la spia verde si illuminerà, indicando che il forno è alimentato. Ruotare il regolatore di temperatura in senso orario fino alla temperatura desiderata. La spia gialla di riscaldamento si accenderà e la spia verde si spegnerà, segnalando che l'elemento riscaldante è attivo.

2) Una volta raggiunta la temperatura impostata, il regolatore di temperatura interromperà automaticamente l'alimentazione, spegnendo la spia gialla e accendendo quella verde, a indicare che il riscaldamento si è arrestato. Quando la temperatura scende leggermente, il controller ricollegherà automaticamente l'alimentazione, riaccendendo la spia gialla e spegnendo quella verde. Questo ciclo si ripeterà per mantenere l'intervallo di temperatura impostato.

3) Se durante l'uso si verificano condizioni anomale, interrompere immediatamente il funzionamento. Riprendere l'utilizzo solo dopo aver verificato e corretto il problema.

Pulizia e manutenzione

1. Prima di effettuare operazioni di pulizia e manutenzione, scollegare l'alimentazione elettrica per evitare incidenti.
2. Dopo ogni utilizzo, pulire la superficie del prodotto e il cavo di alimentazione con un panno umido e un detergente non corrosivo. Non utilizzare acqua direttamente sul prodotto per evitare di danneggiarne i componenti elettrici.

Schema elettrico

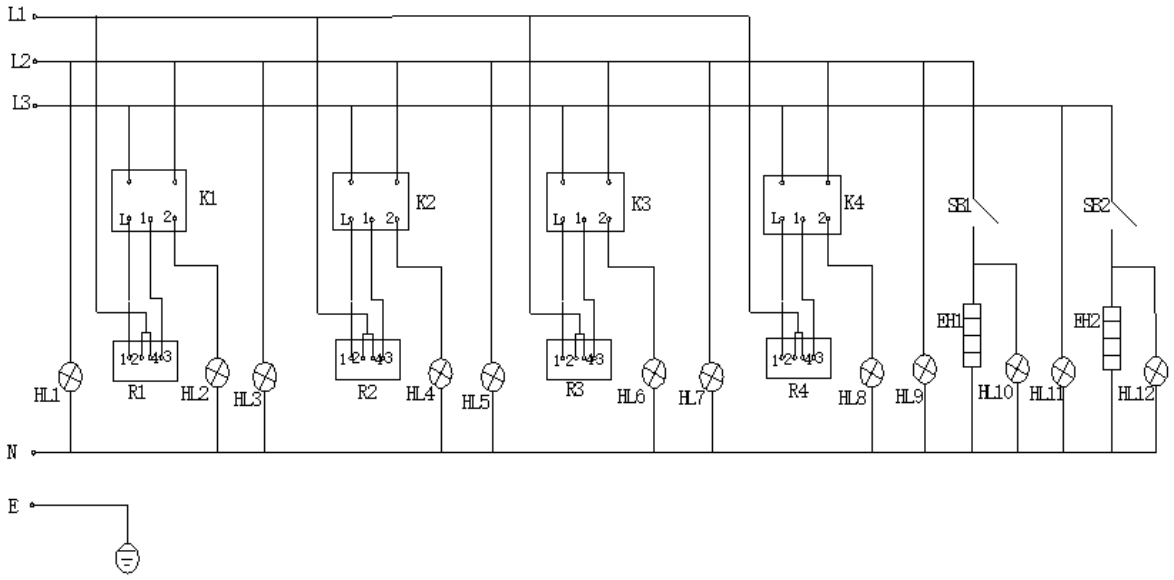

SB1, SB2	-	Controllo della temperatura
EH1, EH2	-	Tubo di riscaldamento
K1, K2, K3, K4	-	Selettore
R1, R2, R3, R4	-	Piastra bruciatore
HL1, HL3, HL5, HL7, HL9, HL11	-	Spia luminosa di alimentazione
HL2, HL4, HL6, HL8, HL10, HL12	-	Spia di riscaldamento
E	-	Collegato a terra

Risoluzione dei problemi

Problema	Possibile causa	Soluzione
La spina è collegata, ma la spia luminosa è spenta e la macchina non riscalda.	La spina non è ben inserita.	Migliora la spina e ancora la spina.
La spia luminosa del riscaldamento non è accesa e la temperatura del fornello o del forno non è elevata.	1. Il collegamento della piastra del bruciatore o del tubo di riscaldamento è allentato o si stacca.	1. Serrare il collegamento o svitare le due estremità della piastra del bruciatore o del tubo di riscaldamento.
	2. La piastra del bruciatore o il tubo di riscaldamento sono bruciati.	2. Sostituire la piastra del bruciatore o il tubo di riscaldamento.
La spia luminosa dell'alimentazione è accesa, ma la temperatura impostata non è impostata.	Il regolatore di temperatura o l'interruttore sono bruciati.	Sostituire il regolatore di temperatura o l'interruttore.
La temperatura si regola normalmente, ma la spia luminosa non è luminosa.	La spia luminosa è bruciata.	Sostituire la spia luminosa.

Este manual de usuario ha sido traducido mediante traducción automática. Hemos hecho todo lo posible para garantizar que la traducción sea precisa, pero tenga en cuenta que las traducciones automáticas no son perfectas y no están destinadas a reemplazar a los traductores humanos. La versión oficial del Manual del Usuario está en inglés. Cualquier diferencia entre la versión traducida y el original en inglés no es legalmente vinculante. Si tiene alguna pregunta sobre la exactitud de la traducción, consulte la versión en inglés, que es la referencia oficial. Están disponibles versiones en más idiomas previa solicitud a info@expondo.com .

Características técnicas

Descripción del parámetro	Valor del parámetro
Nombre del producto	Cocina eléctrica con horno
Modelo	RCEC-80/700OV4B
Tensión nominal [V~/N] / frecuencia [Hz]	400/3 / 50
Potencia nominal [kW]	13,9
Dimensiones [ancho * largo * alto; mm]	800*740*930
Peso [kg]	85,5

Descripción del dispositivo

El producto es un aparato de cocina versátil diseñado para calentar, cocinar y hornear.

El usuario es responsable de cualquier daño resultante de un uso no previsto del dispositivo.

Transporte

Durante el transporte, manipule este producto de vidrio con cuidado para evitar vibraciones fuertes. El producto envasado no debe almacenarse al aire libre durante periodos prolongados. Debe mantenerse en un área de almacenamiento bien ventilada y libre de aire corrosivo. No guarde el producto boca abajo. Si es necesario almacenarlo al aire libre, asegúrese de protegerlo adecuadamente contra la lluvia.

Instalación

1. Coloque el producto sobre una superficie estable, asegurándose de que haya al menos 10 cm de espacio libre a ambos lados de materiales no combustibles y al menos 20 cm en la parte posterior (por ejemplo, pared de ladrillos).
2. Asegúrese de que el voltaje de la fuente de alimentación coincida con el voltaje especificado en la etiqueta del producto.
3. Instale un interruptor de encendido, un disyuntor y un dispositivo de protección contra fugas eléctricas cerca del equipo. Mantenga el área frente al interruptor despejada para facilitar el acceso.
4. El equipo debe estar conectado a tierra de forma adecuada y segura antes de su uso.
5. Evite tocar la placa calefactora mientras esté en funcionamiento y no salpique líquidos sobre la máquina para evitar dañar los componentes eléctricos.
6. No mueva ni doble el sensor de temperatura en el recipiente.
7. Antes de encender el dispositivo, asegúrese de que todas las conexiones eléctricas estén seguras y que la conexión a tierra sea confiable.

8. Si es necesario reemplazar el cable de alimentación, utilice el mismo modelo y haga que un técnico calificado lo reemplace.
9. La instalación y el mantenimiento de los componentes eléctricos de este producto deben ser realizados por un electricista certificado.

Actividad

1. El quemador superior

1) Asegúrese de que la fuente de alimentación esté instalada correctamente y cumpla con los requisitos de voltaje nominal.

2) Conecte la alimentación y enciéndala. La luz indicadora verde se iluminará, señalando que se suministra energía a la estufa. Gire el controlador de temperatura en el sentido de las agujas del reloj para establecer la temperatura deseada. La primera configuración proporciona la máxima potencia, la segunda es media y la tercera es la más baja. Cuando el indicador de calentamiento amarillo se enciende y la luz verde se apaga, la máquina está calentando.

3) Una vez alcanzada la temperatura deseada, puede ajustar el controlador de temperatura a la segunda o tercera configuración para mantener el calor.

4) Limpie rápidamente el aceite de la placa del quemador para evitar reducir la vida útil de la máquina.

5) Si surge alguna condición anormal durante el uso, detenga la operación inmediatamente. Reanude su uso sólo después de comprobar y resolver el problema.

2. El horno inferior

1) Conecte la alimentación y la luz indicadora verde se iluminará, mostrando que se suministra alimentación al horno. Gire el controlador de temperatura en el sentido de las agujas del reloj hasta la temperatura requerida. El indicador de calentamiento amarillo se iluminará y la luz verde se apagará, señalando que el elemento de calentamiento está activo.

2) Una vez alcanzada la temperatura establecida, el controlador de temperatura cortará automáticamente la energía, haciendo que el indicador amarillo se apague y el indicador verde se encienda, indicando que la calefacción se ha detenido. Cuando la temperatura baje levemente, el controlador volverá a conectar la energía automáticamente, encendiendo nuevamente el indicador amarillo y apagando el verde. Este ciclo se repetirá para mantener el rango de temperatura establecido.

3) Si se producen condiciones anormales durante el uso, detenga la operación inmediatamente. Reanude su uso sólo después de haber comprobado y corregido el problema.

Limpieza y mantenimiento

1. Antes de realizar la limpieza y el mantenimiento, desconecte primero la fuente de alimentación para evitar accidentes.
2. Después de cada uso, limpie la superficie del producto y el cable de alimentación con una toalla húmeda y un limpiador no corrosivo. No utilice agua directamente sobre el producto para evitar dañar sus componentes eléctricos.

Diagrama eléctrico

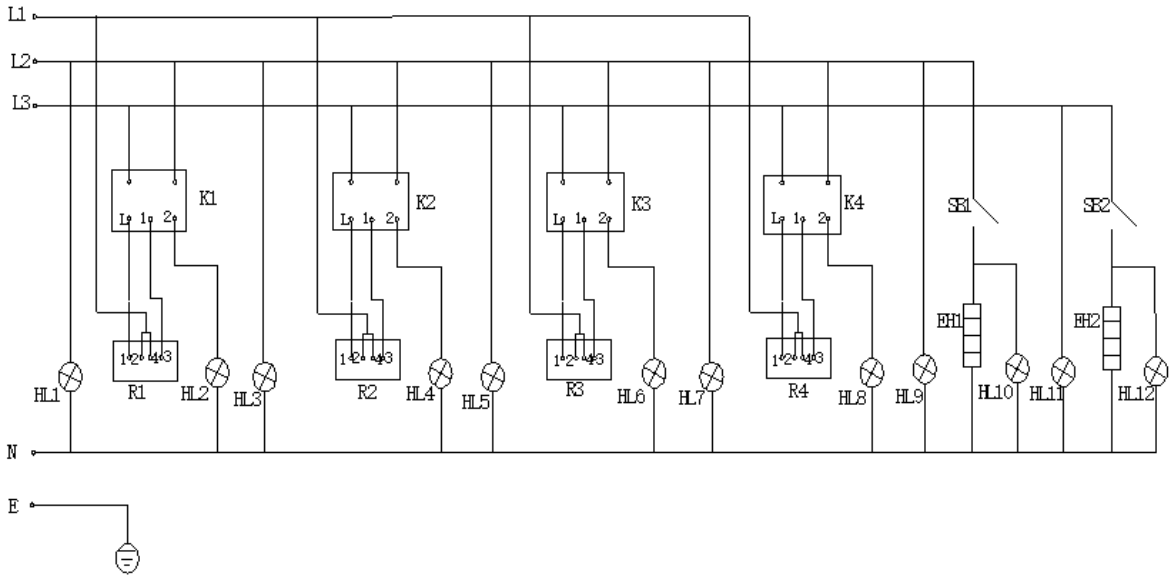

SB1, SB2	-	Ajuste de la temperatura
EH1, EH2	-	Tubo de calefacción
K1, K2, K3, K4	-	Interruptor
R1, R2, R3, R4	-	Placa del quemador
HL1, HL3, HL5, HL7, HL9, HL11	-	Luz indicadora de suministro de energía
HL2, HL4, HL6, HL8, HL10, HL12	-	Testigo de control de calentamiento
E	-	Conectado a tierra

Resolución de problemas

Problema	Posible causa	Solución
El enchufe está conectado, pero la luz indicadora está apagada y la máquina no calienta.	El enchufe no está bien colocado.	Mejora el enchufe y vuelve a enchufarlo.
La luz indicadora de calentamiento no es brillante y la temperatura de la placa del quemador o del horno no ha aumentado.	1. La conexión de la placa del quemador o del tubo de calefacción está suelta o se desprende.	1. Apretar la conexión o desenroscar los dos extremos de la placa del quemador o del tubo de calefacción.
	2. Se quemó la placa del quemador o el tubo de calefacción.	2. Cambie la placa del quemador o el tubo de calefacción.
La luz indicadora de suministro de energía está brillante, pero la temperatura establecida no ha subido.	El controlador de temperatura o el interruptor está quemado.	Cambie el controlador de temperatura o el interruptor.
La temperatura se controla normalmente, pero la luz indicadora no es brillante.	La luz indicadora está quemada.	Cambie la luz indicadora.

Ezt a felhasználói kézikönyvet gépi fordítással fordították le. Minden erőfeszítést megtettünk a fordítás pontosságának biztosítása érdekében, de kérjük, vegye figyelembe, hogy az automatizált fordítások nem tökéletesek, és nem az emberi fordítók helyettesítésére szolgálnak. A felhasználói kézikönyv hivatalos változata angol nyelvű. A lefordított változat és az eredeti angol nyelvű változat közötti eltérések nem jogilag kötelező érvényűek. Ha bármilyen kérdése van a fordítás pontosságával kapcsolatban, kérjük, olvassa el az angol nyelvű változatot, amely a hivatalos hivatkozási alap. További nyelvi változatok kérésre a info@expondo.com címen érhetők el.

Műszaki adatok

Paraméter leírása	Paraméter értéke
Precíziós mérleg	Elektromos tűzhely sütővel
Modell	RCEC-80/700OV4B
Névleges feszültség [V~/N] / frekvencia [Hz]	400/3 / 50
Névleges teljesítmény [kW]	13,9
Méretek [szélesség * hosszúság * magasság; mm]	800*740*930
Súly [kg]	85,5

A készülék leírása

A termék egy sokoldalú főzőkészülék, amelyet melegítésre, főzésre és sütésre terveztek.

A felhasználó felel a készülék nem rendeltetésszerű használatából eredő károkért.

Szállítás

Szállítás közben óvatosan kezelje ezt az üvegterméket, hogy elkerülje az erős rezgéseket. A csomagolt terméket nem szabad hosszabb ideig a szabadban tárolni. Jól szellőző, maró levegőtől mentes tárolóhelyen kell tartani. Ne tárolja a terméket fejjel lefelé. Ha kültéri tárolásra van szükség, gondoskodjon a megfelelő védelemről az eső ellen.

Telepítés

1. Helyezze a terméket stabil felületre úgy, hogy mindkét oldalon legalább 10 cm távolság legyen a nem éghető anyagoktól, hátul pedig legalább 20 cm (pl. téglafal).
2. Győződjön meg arról, hogy a tápellátás feszültsége megfelel a termék címkéjén megadott feszültségnek.
3. Telepítsen a berendezés közelébe hálózati kapcsolót, megszakítót és elektromos szivárgás elleni védőberendezést. A kapcsoló előtti területet tartsa szabadon a könnyű hozzáférés érdekében.
4. A készüléket használat előtt megfelelően és biztonságosan földelni kell.
5. Működés közben ne érintse meg a fűtőlapot, és ne fröcsköljön folyadékot a készülékre, hogy elkerülje az elektromos alkatrészek károsodását.
6. Ne mozgassa vagy hajlítsa el a hőmérséklet-érzékelőt a medencében.
7. A készülék bekapcsolása előtt győződjön meg arról, hogy minden elektromos csatlakozás biztonságos, és a földelési csatlakozás megbízható.
8. Ha a tápkábel cserére szorul, használjon ugyanolyan modellt, és cseréltesse ki szakképzett szakemberrel.

9. A termék elektromos alkatrészeinek beszerelését és karbantartását csak szakképzett villanyszerelő végezheti.

Tevékenység

1. A felső égő

1) Győződjön meg róla, hogy a tápegység helyesen van beszerelve, és megfelel a névleges feszültségkövetelményeknek.

2) Csatlakoztassa a tápellátást és kapcsolja be. A zöld jelzőlámpa kigyullad, jelezve, hogy a tűzhely áramot kap. A kívánt hőmérséklet beállításához forgassa el a hőmérsékletszabályozót az óramutató járásával megegyező irányba. Az első beállítás maximális teljesítményt biztosít, a második a közepes, a harmadik pedig a legalacsonyabb. Amikor a sárga fűtésjelző bekapcsol, és a zöld fény kialszik, a gép melegít.

3) Ha elérte a kívánt hőmérsékletet, a hőfokszabályozót a második vagy harmadik fokozatra állíthatja, hogy fenntartsa a meleget.

4) Az égőlemezről azonnal tisztítsa ki az olajat, hogy elkerülje a gép élettartamának csökkenését.

5) Ha a használat során bármilyen rendellenes körülmény merül fel, azonnal állítsa le a működést. Csak a probléma ellenőrzése és megoldása után folytassa a használatot.

2. Az alsó sütő

1) Csatlakoztassa a tápellátást, és a zöld jelzőfény kigyullad, ami azt mutatja, hogy a sütő áramellátásban van. Fordítsa a hőmérsékletszabályozót az óramutató járásával megegyező irányba a kívánt hőmérsékletre. A sárga fűtésjelző kigyullad, a zöld lámpa pedig kialszik, jelezve, hogy a fűtőelem aktív.

2) A beállított hőmérséklet elérése után a hőmérséklet-szabályozó automatikusan lekapcsolja az áramot, aminek hatására a sárga jelző kialszik, a zöld jelző pedig kigyullad, jelezve, hogy a fűtés leállt. Amikor a hőmérséklet enyhén csökken, a vezérlő automatikusan visszakapcsolja az áramellátást, és a sárga jelző újra felgyullad, a zöld pedig kikapcsol. Ez a ciklus megismétlődik a beállított hőmérsékleti tartomány fenntartása érdekében.

3) Ha használat közben bármilyen rendellenes körülmény lép fel, azonnal állítsa le a működést. Csak a probléma ellenőrzése és kijavítása után folytassa a használatot.

Tisztítás és karbantartás

1. Tisztítás és karbantartás előtt a balesetek elkerülése érdekében először válassza le a tápellátást.

2. Minden használat után nedves törülközővel és korróziómentes tisztítószerrel tisztítsa meg a termék felületét és a tápkábelt. Ne használjon vizet közvetlenül a termékre, hogy elkerülje az elektromos alkatrészek károsodását.

Elektromos diagram

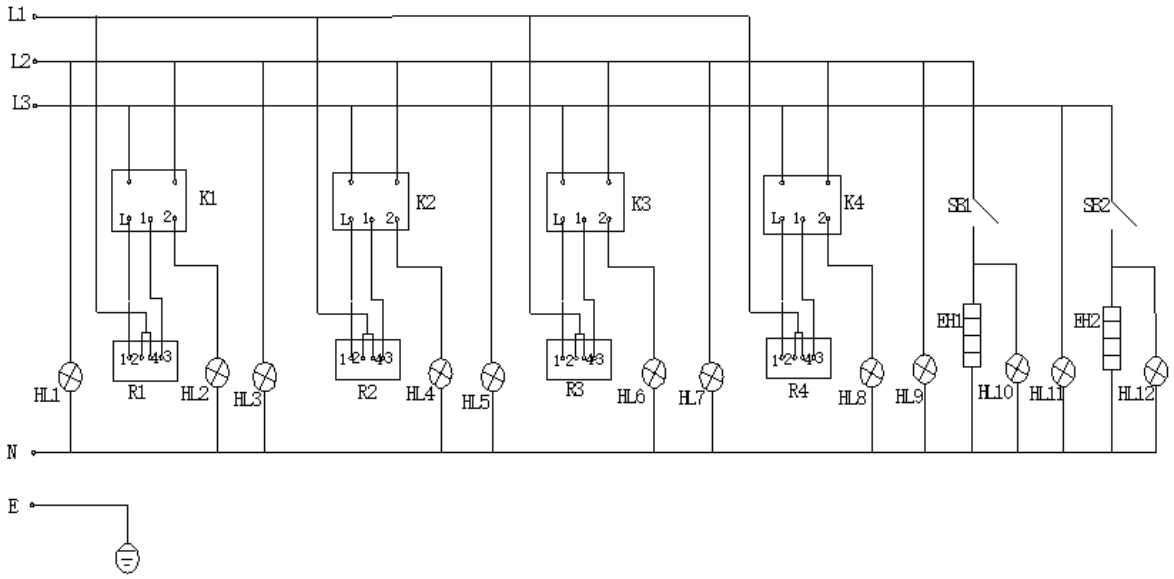

SB1, SB2	-	Hőmérséklet ellenőrzése
EH1, EH2	-	Fűtőcső
K1, K2, K3, K4	-	Kapcsoló
R1, R2, R3, R4	-	Égőlemez
HL1, HL3, HL5, HL7, HL9, HL11	-	Tápellátás jelzőfénye
HL2, HL4, HL6, HL8, HL10, HL12	-	Melegítésjelző lámpa
E	-	A talajhoz csatlakoztatva

Hibaelhárítás

Probléma	Lehetséges ok	Megoldás
A csatlakozó csatlakoztatva van, de a jelzőfény kialszik, és a készülék nem melegszik.	A dugó nem jól van felhelyezve.	Javítsa a dugót és dugja be újra.
A fűtésjelző lámpa nem világít, és az égőlemez vagy a sütő hőmérséklete nem áll fel.	1. Az égőlemez vagy a fűtőcső csatlakozása meglazult vagy levált.	1. A csatlakozás meghúzása vagy az égőlemez vagy a fűtőcső két végének lecsavarozása.
	2. Az égőlemez vagy a fűtőcső kiégett.	2. Cserélje ki az égőlemezt vagy a fűtőcsövet.
A tápegység jelzőfénye világít, de a beállított hőmérséklet nincs fent.	A hőmérsékletszabályozó vagy a kapcsoló kiégett.	Cserélje ki a hőmérsékletszabályozót vagy a kapcsolót.
A hőmérséklet szabályozása normálisan működik, de a jelzőfény nem világít.	A jelzőlámpa kiégett.	Cserélje ki a jelzőlámpát.

Denne brugervejledning er blevet oversat ved hjælp af maskinoversættelse. Vi har gjort alt for at sikre, at oversættelsen er nøjagtig, men vær opmærksom på, at automatiserede oversættelser ikke er perfekte og ikke er beregnet til at erstatte menneskelige oversættere. Den officielle version af brugervejledningen er på engelsk. Eventuelle forskelle mellem den oversatte version og den oprindelige engelske er ikke juridisk bindende. Hvis du har spørgsmål om nøjagtigheden af oversættelsen, bedes du henvise til den engelske version, som er den officielle reference. Flere sprogversioner er tilgængelige efter anmodning via info@expondo.com.

Tekniske data

Parameterbeskrivelse	Parameterværdi
Produktnavn	Elektrisk komfur med ovn
Model	RCEC-80/700OV4B
Nominel spænding [V~/N] / frekvens [Hz]	400/3 / 50
Nominel effekt [kW]	13,9
Dimensioner [bredde * længde * højde; mm].	800*740*930
Vægt [kg]	85,5

Beskrivelse af apparatet

Produktet er et alsidigt madlavningsapparat designet til opvarmning, madlavning og bagning.

Brugeren er ansvarlig for eventuelle skader som følge af utilsigtet brug af enheden.

Transport

Håndter dette glasprodukt forsigtigt under transport for at undgå kraftige vibrationer. Det emballerede produkt bør ikke opbevares udendørs i længere tid. Det skal opbevares i et godt ventileret opbevaringsområde uden ætsende luft. Opbevar ikke produktet på hovedet. Hvis det er nødvendigt med udendørs opbevaring, skal du sørge for ordentlig beskyttelse mod regn.

Installation

1. Placer produktet på en stabil overflade, og sørg for, at der er mindst 10 cm frirum på begge sider fra ikke-brændbare materialer og mindst 20 cm på bagsiden (f.eks. en murstensvæg).
2. Sørg for, at strømforsyningsspændingen svarer til den spænding, der er angivet på produktets etiket.
3. Installer en strømafbryder, en kredsløbsafbryder og en beskyttelsesanordning mod elektrisk lækage i nærheden af udstyret. Hold området foran kontakten frit, så det er nemt at komme til.
4. Udstyret skal være korrekt og sikkert jordforbundet før brug.
5. Undgå at røre ved varmepladen, mens den er i drift, og sprøjt ikke væske på maskinen for at undgå skader på de elektriske komponenter.
6. Du må ikke flytte eller bøje temperatursensoren i bassinet.
7. Før du tænder for enheden, skal du sikre dig, at alle elektriske forbindelser er sikre, og at jordforbindelsen er pålidelig.
8. Hvis strømkablet skal udskiftes, skal du bruge den samme model og få det udskiftet af en kvalificeret tekniker.

9. Installation og vedligeholdelse af dette produkts elektriske komponenter skal udføres af en autoriseret elektriker.

Handling

1. Den øverste brænder

1) Sørg for, at strømforsyningen er installeret korrekt og opfylder kravene til mærkespænding.

2) Tilslut strømmen, og tænd for den. Den grønne indikatorlampe lyser og signalerer, at der er strøm til ovnen. Drej temperaturregulatoren med uret for at indstille den ønskede temperatur. Den første indstilling giver maksimal effekt, den anden er medium, og den tredje er den laveste. Når den gule varmeindikator tændes, og det grønne lys slukkes, er maskinen ved at varme op.

3) Når den ønskede temperatur er nået, kan du justere temperaturregulatoren til den anden eller tredje indstilling for at opretholde varmen.

4) Rens olien fra brænderpladen med det samme for at undgå at reducere maskinens levetid.

5) Hvis der opstår unormale forhold under brug, skal du straks stoppe driften. Genoptag først brugen, når du har kontrolleret og løst problemet.

2. Den nederste ovn

1) Tilslut strømmen, og den grønne indikatorlampe vil lyse og vise, at der er strøm til ovnen. Drej temperaturregulatoren med uret til den ønskede temperatur. Den gule varmeindikator lyser, og det grønne lys slukkes for at signalere, at varmeelementet er aktivt.

2) Når den indstillede temperatur er nået, afbryder temperaturregulatoren automatisk strømmen, hvilket får den gule indikator til at slukke og den grønne indikator til at lyse, hvilket indikerer, at opvarmningen er stoppet. Når temperaturen falder en smule, tilslutter controlleren automatisk strømmen igen, så den gule indikator tændes og den grønne slukkes. Denne cyklus gentages for at opretholde det indstillede temperaturområde.

3) Hvis der opstår unormale forhold under brug, skal du straks stoppe driften. Genoptag først brugen, når problemet er blevet kontrolleret og rettet.

Rengøring og vedligeholdelse

1. Før rengøring og vedligeholdelse skal du først afbryde strømforsyningen for at undgå ulykker.

2. Efter hver brug skal du rengøre produktets overflade og netledningen med et fugtigt håndklæde og et ikke-ætsende rengøringsmiddel. Brug ikke vand direkte på produktet for at undgå at beskadige dets elektriske komponenter.

Elektrisk diagram

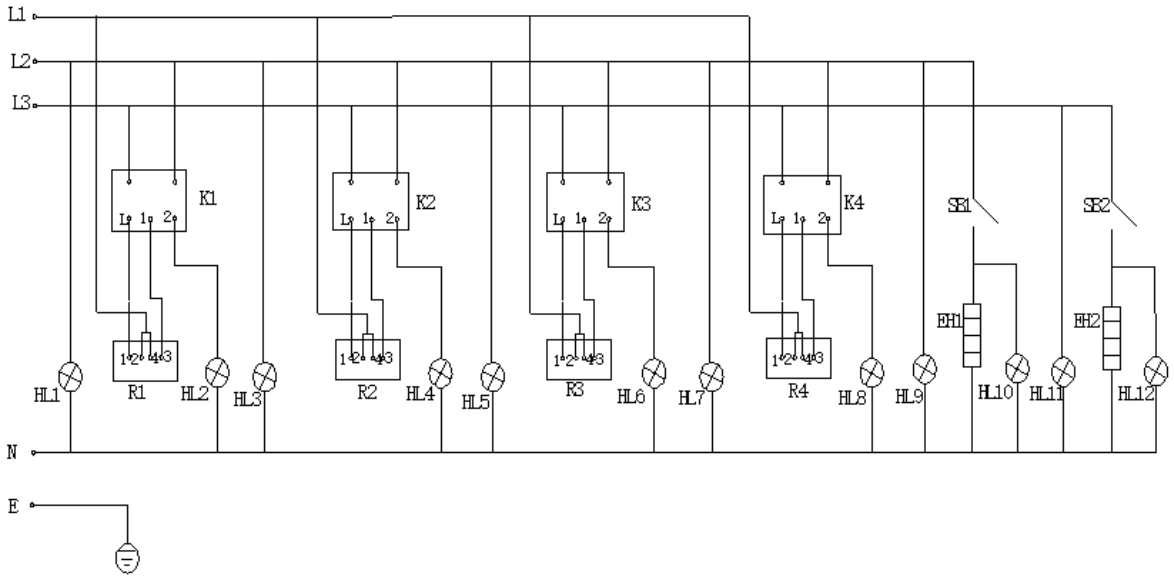

SB1, SB2	-	Temperaturkontrol
EH1, EH2	-	Varmerør
K1, K2, K3, K4	-	Kontakt
R1, R2, R3, R4	-	Brænderplade
HL1, HL3, HL5, HL7, HL9, HL11	-	Indikatorlampe for strømforsyning
HL2, HL4, HL6, HL8, HL10, HL12	-	Varmekontrollampe
E	-	Forbundet til jorden

Problemløsning

Problem	Mulig årsag	Løsning
Stikket er tilsluttet, men indikatorlampen er slukket, og maskinen varmer ikke.	Proppen er ikke sat godt på.	Forbedre stikket og sæt det i igen.
Varmeindikatorlampen lyser ikke, og temperaturen på brænderpladen eller ovnen er ikke oppe.	1. Forbindelsen til brænderpladen eller varmerøret er løs eller løsner sig.	1. Spænd forbindelsen eller skru de to ender af brænderpladen eller varmerøret af.
	2. Brænderpladen eller varmerøret er brændt ud.	2. Skift brænderpladen eller varmerøret.
Indikatorlampen for strømforsyningen lyser, men den indstillede temperatur er ikke oppe.	Temperaturregulatoren eller kontakten er brændt over.	Skift temperaturregulatoren eller kontakten.
Temperaturen styres normalt, men indikatorlampen lyser ikke.	Indikatorlampen er brændt ud.	Skift indikatorlyset.

Tämä käyttöopas on käännetty konekäännöksellä. Olemme tehneet kaikkemme varmistaaksemme käännöksen tarkkuuden, mutta huomaa, että automaattiset käännökset eivät ole täydellisiä eivätkä ne ole tarkoitettu korvaamaan ihmiskääntäjiä. Käyttöoppaan virallinen versio on englanninkielinen. Erot käännetyn version ja alkuperäisen englanninkielisen version välillä eivät ole oikeudellisesti sitovia. Jos sinulla on kysyttävää käännöksen tarkkuudesta, katso englanninkielinen versio, joka on virallinen viite. Lisää kieliversioita on saatavilla pyynnöstä osoitteesta info@expondo.com .

Tekniset tiedot

Parametrin kuvaus	Parametrin arvo
Tuotteen nimi	Sähköliesi uunilla
Malli	RCEC-80/700OV4B
Nimellisjännite [V~/N] / taajuus [Hz]	400/3 / 50
Nimellisteho [kW]	13,9
Mitat [leveys * pituus * korkeus; mm]	800*740*930
Paino [kg]	85,5

Kuvaus

Tuote on monipuolinen keittolaite, joka on suunniteltu lämmitykseen, ruoanlaittoon ja leivontaan.

Käyttäjä on vastuussa kaikista vahingoista, jotka aiheutuvat laitteen virheellisestä käytöstä.

Kuljetus

Käsittele tätä lasituotetta kuljetuksen aikana varoen voimakkaan tärinän välttämiseksi. Pakattua tuotetta ei saa säilyttää ulkona pitkiä aikoja. Se tulee säilyttää hyvin ilmastoidussa varastotilassa, jossa ei ole syövyttävää ilmaa. Älä säilytä tuotetta ylösalaisin. Jos ulkovarastointi on tarpeen, varmista asianmukainen suoja sateelta.

Asennus

1. Aseta tuote vakaalle alustalle varmistaen, että molemmilla puolilla on vähintään 10 cm vapaata tilaa palamattomista materiaaleista ja vähintään 20 cm takaosassa (esim. tiiliseinä).
2. Varmista, että virtalähteen jännite vastaa tuotteen tarrassa ilmoitettua jännitettä.
3. Asenna virtakytkin, katkaisija ja sähköinen vuotosuojalaite laitteen lähelle. Pidä kytkimen edessä oleva alue vapaana, jotta siihen pääsee helposti käsiksi.
4. Laite on maadoitettava kunnolla ja turvallisesti ennen käyttöä.
5. Vältä koskettamasta lämmityslevyä sen ollessa käytössä, äläkä roiskuta nesteitä koneen päälle sähköosien vaurioitumisen välttämiseksi.
6. Älä liikuta tai taivuta lämpötila-anturia altaassa.
7. Ennen kuin käynnistät laitteen, varmista, että kaikki sähköliitännät ovat kunnolla kiinni ja maadoitusliitäntä on luotettava.
8. Jos virtajohto on vaihdettava, käytä samaa mallia ja anna pätevän teknikon vaihtaa se.
9. Tämän tuotteen sähkökomponenttien asennus ja huolto on annettava valtuutetun sähköasentajan tehtäväksi.

Käyttö

1. Ylempi poltin

1) Varmista, että virtalähde on asennettu oikein ja että se täyttää nimellisjännitevaatimukset.

2) Kytke virta ja kytke se päälle. Vihreä merkkivalo syttyy osoittaen, että kiukaan tulee virtaa. Aseta haluttu lämpötila kääntämällä lämpötilansäädintä myötäpäivään. Ensimmäinen asetus tarjoaa suurimman tehon, toinen on keskikokoinen ja kolmas on pienin. Kun keltainen lämmityksen merkkivalo syttyy ja vihreä valo sammuu, kone lämpenee.

3) Kun haluttu lämpötila on saavutettu, voit säätää lämpötilansäätimen toiseen tai kolmanteen asetukseen lämmön ylläpitämiseksi.

4) Puhdista öljy poltinlevystä välittömästi välttääksesi koneen käyttöiän lyhenemisen.

5) Jos käytön aikana ilmenee epänormaaleja olosuhteita, lopeta käyttö välittömästi. Jatka käyttöä vasta tarkistamisen ja ongelman ratkaisemisen jälkeen.

2. Alempi uuni

1) Kytke virta, niin vihreä merkkivalo syttyy osoittaen, että uunissa on virtaa. Käännä lämpötilansäädintä myötäpäivään haluttuun lämpötilaan. Keltainen lämmityksen merkkivalo syttyy ja vihreä valo sammuu osoittaen, että lämmityselementti on aktiivinen.

2) Kun asetettu lämpötila on saavutettu, lämpötilansäädin katkaisee virran automaattisesti, jolloin keltainen merkkivalo sammuu ja vihreä merkkivalo syttyy osoittaen, että lämmitys on pysähtynyt. Kun lämpötila laskee hieman, säädin kytkee virran automaattisesti uudelleen sytyttäen keltaisen merkkivalon ja sammuttaen vihreän. Tämä sykli toistuu asetetun lämpötila-alueen ylläpitämiseksi.

3) Jos käytön aikana ilmenee epänormaaleja olosuhteita, lopeta käyttö välittömästi. Jatka käyttöä vasta, kun ongelma on tarkistettu ja korjattu.

Puhdistaminen ja huolto

1. Ennen puhdistusta ja huoltoa irrota virtalähde onnettomuuksien välttämiseksi.

2. Puhdista tuotteen pinta ja virtajohto jokaisen käyttökerran jälkeen kostealla pyyhkeellä ja syövyttämättömällä puhdistusaineella. Älä käytä vettä suoraan tuotteen päälle, jotta sen sähkökomponentit eivät vaurioidu.

Sähkökaavio

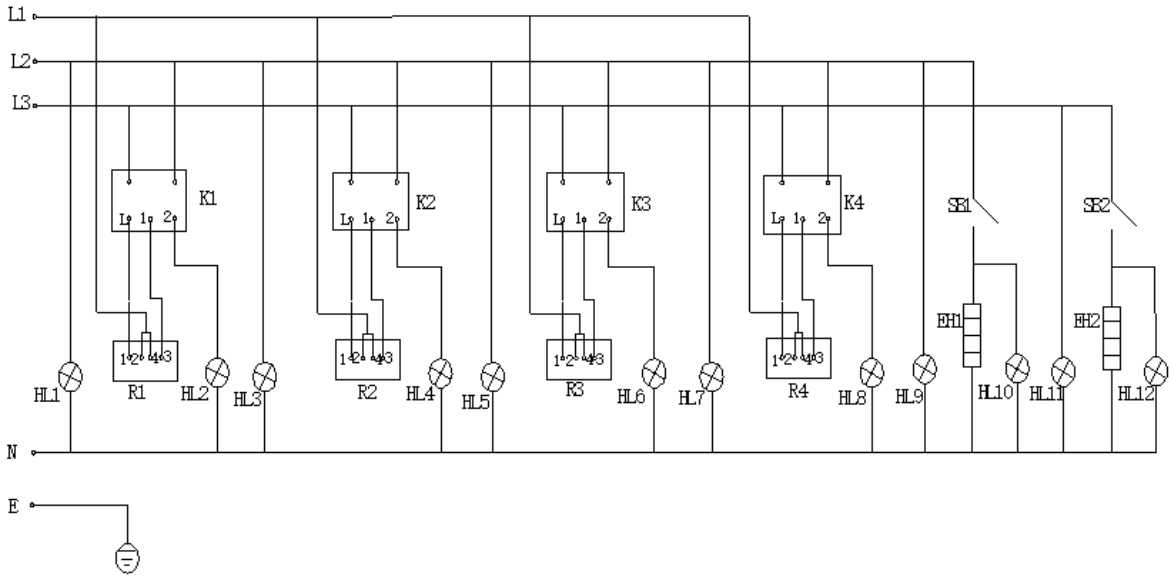

SB1, SB2	-	Lämpötilan säädin
EH1, EH2	-	Lämmitysputki
K1, K2, K3, K4	-	Kytkin
R1, R2, R3, R4	-	Poltinlevy
HL1, HL3, HL5, HL7, HL9, HL11	-	Virtalähteen merkkivalo
HL2, HL4, HL6, HL8, HL10, HL12	-	Lämmityksen merkkivalo
E	-	Yhdistetty maahan

Ongelmien ratkaiseminen

Ongelma	Mahdollinen syy	Ratkaisu
Pistoke on kytketty, mutta merkkivalo ei pala eikä kone kuumene.	Pistoke ei ole kunnolla kiinni.	Paranna pistoketta ja liitä uudelleen.
Lämmityksen merkkivalo ei pala, eikä poltinlevyn tai uunin lämpötila ole korkea.	1. Poltinlevyn tai lämmitysputken liitos on löysällä tai irtoanut.	1. Poltinlevyn tai lämmitysputken liitoksen kiristäminen tai ruuvaaminen irti.
	2. Poltinlevy tai lämmitysputki oli palanut.	2. Vaihda poltinlevy tai lämmitysputki.
Virtalähteen merkkivalo on kirkas, mutta asetettu lämpötila ei ole noussut.	Lämpötilan säädin tai kytkin on palanut.	Vaihda lämpötilansäädin tai kytkin.
Lämpötila säätelee normaalisti, mutta merkkivalo ei ole kirkas.	Merkkivalo on palanut.	Vaihda merkkivalo.

Deze gebruikershandleiding is vertaald met behulp van machinevertaling. Wij hebben er alles aan gedaan om ervoor te zorgen dat de vertaling nauwkeurig is, maar houd er rekening mee dat automatische vertalingen niet perfect zijn en niet bedoeld zijn om menselijke vertalers te vervangen. De officiële versie van de gebruikershandleiding is in het Engels. Eventuele verschillen tussen de vertaalde versie en de originele Engelse versie zijn niet juridisch bindend. Als u vragen hebt over de juistheid van de vertaling, raadpleeg dan de Engelse versie; dit is de officiële referentie. Versies in andere talen zijn op aanvraag verkrijgbaar via info@expondo.com .

Technische gegevens

Beschrijving parameter	Waarde parameter
Productnaam	Elektrisch fornuis met oven
Model	RCEC-80/700OV4B
Nominale spanning [V~/N] / frequentie [Hz]	400/3 / 50
Nominaal vermogen [kW]	13,9
Afmetingen [breedte * lengte * hoogte; mm]	800*740*930
Gewicht [kg]	85,5

Beschrijving

Het product is een veelzijdig kookapparaat, ontworpen voor verwarmen, koken en bakken.

De gebruiker is aansprakelijk voor alle schade die voortvloeit uit onbedoeld gebruik van het apparaat.

Vervoer

Ga tijdens het transport voorzichtig om met dit glasproduct en vermijd sterke trillingen. Het verpakte product mag niet gedurende langere tijd buiten worden bewaard. Bewaar het op een goed geventileerde plaats, vrij van corrosieve lucht. Bewaar het product niet ondersteboven. Als opslag buitenshuis noodzakelijk is, zorg dan voor een goede bescherming tegen regen.

Installatie

1. Plaats het product op een stabiele ondergrond en zorg ervoor dat er aan beide kanten minimaal 10 cm ruimte is tot niet-brandbare materialen en minimaal 20 cm aan de achterkant (bijv. een bakstenen muur).
2. Controleer of de spanning van de voeding overeenkomt met de spanning die op het productetiket staat vermeld.
3. Installeer een aan/uit-schakelaar, stroomonderbreker en een apparaat ter beveiliging tegen elektrische lekkages in de buurt van de apparatuur. Houd de ruimte vóór de schakelaar vrij, zodat deze gemakkelijk bereikbaar is.
4. De apparatuur moet vóór gebruik goed en veilig geaard zijn.
5. Raak de verwarmingsplaat niet aan terwijl deze in werking is en spat geen vloeistoffen op het apparaat om schade aan elektrische componenten te voorkomen.
6. Beweeg of buig de temperatuursensor in de wastafel niet.
7. Controleer voordat u het apparaat inschakelt of alle elektrische aansluitingen goed vastzitten en of de aarding betrouwbaar is.

8. Als de stroomkabel vervangen moet worden, gebruik dan hetzelfde model en laat deze vervangen door een gekwalificeerde technicus.

9. De installatie en het onderhoud van de elektrische componenten van dit product moeten worden uitgevoerd door een gecertificeerde elektricien.

Anvendelse

1. De bovenste brander

1) Zorg ervoor dat de voeding correct is geïnstalleerd en voldoet aan de nominale spanningsvereisten.

2) Sluit de stroom aan en zet het apparaat aan. Het groene indicatielampje gaat branden, wat aangeeft dat er stroom naar de kachel gaat. Draai de temperatuurregelaar met de klok mee om de gewenste temperatuur in te stellen. De eerste stand biedt maximaal vermogen, de tweede is gemiddeld en de derde is het laagst. Wanneer het gele verwarmingslampje gaat branden en het groene lampje uitgaat, is het apparaat aan het verwarmen.

3) Zodra de gewenste temperatuur is bereikt, kunt u de temperatuurregelaar op de tweede of derde stand zetten om de warmte te behouden.

4) Verwijder de olie tijdig van de branderplaat om de levensduur van het apparaat niet te verkorten.

5) Als er zich tijdens het gebruik abnormale omstandigheden voordoen, stop dan onmiddellijk met het gebruik. Gebruik het apparaat pas weer nadat u het probleem hebt gecontroleerd en opgelost.

2. De onderste oven

1) Sluit de stroom aan. Het groene indicatielampje gaat branden. Dit geeft aan dat de oven stroom krijgt. Draai de temperatuurregelaar met de klok mee naar de gewenste temperatuur. Het gele verwarmingslampje gaat branden en het groene lampje gaat uit. Dit geeft aan dat het verwarmingselement actief is.

2) Zodra de ingestelde temperatuur is bereikt, schakelt de temperatuurregelaar automatisch de stroom uit. Het gele lampje gaat uit en het groene lampje gaat branden. Dit geeft aan dat het verwarmen is gestopt. Zodra de temperatuur iets daalt, schakelt de controller automatisch de stroom weer in, waardoor de gele indicator weer gaat branden en de groene uitgaat. Deze cyclus wordt herhaald om het ingestelde temperatuurbereik te behouden.

3) Als er zich tijdens het gebruik abnormale omstandigheden voordoen, stop dan onmiddellijk met het gebruik. Gebruik het apparaat pas weer nadat het probleem is gecontroleerd en opgelost.

Reiniging en onderhoud

1. Voordat u met schoonmaken of onderhoud begint, dient u eerst de stroomtoevoer los te koppelen om ongelukken te voorkomen.

2. Maak na elk gebruik het oppervlak van het product en het netsnoer schoon met een vochtige doek en een niet-bijtend schoonmaakmiddel. Gebruik geen water rechtstreeks op het product om schade aan de elektrische componenten te voorkomen.

Elektrisch schema

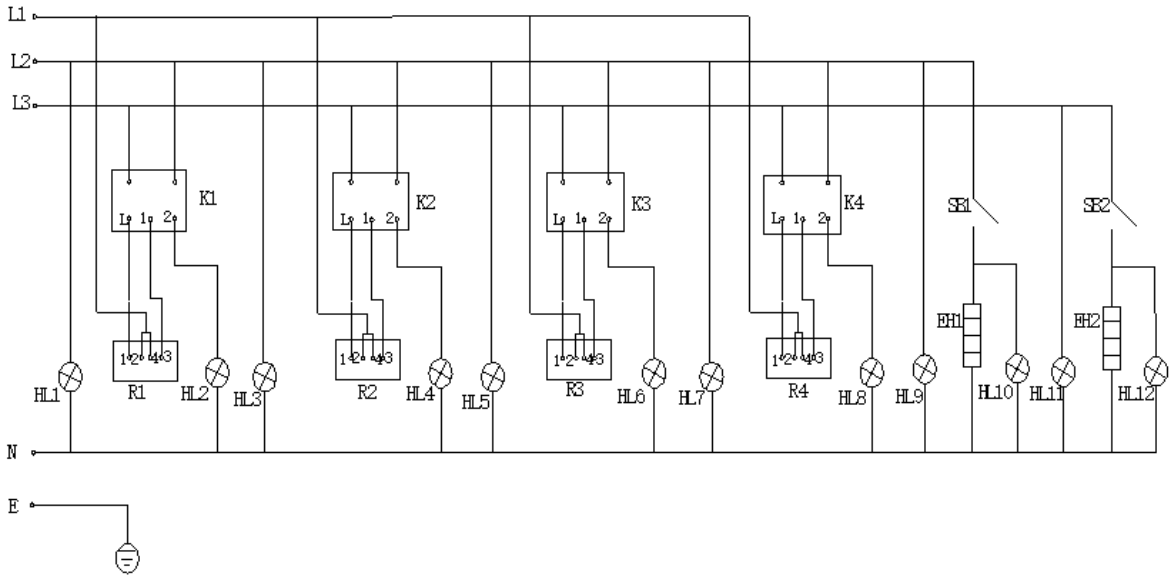

SB1, SB2	-	Temperatuurregelaar
EH1, EH2	-	Verwarmingsbuis
K1, K2, K3, K4	-	Schakelaar
R1, R2, R3, R4	-	Branderplaat
HL1, HL3, HL5, HL7, HL9, HL11	-	Voedingsindicatielampje
HL2, HL4, HL6, HL8, HL10, HL12	-	Verwarmingsindicatielampje
E	-	Verbonden met de grond

Problemen oplossen

Probleem	Mogelijke oorzaak	Oplossing
De stekker zit in het stopcontact, maar het indicatielampje brandt niet en het apparaat warmt niet op.	De stekker zit er niet goed in.	Verbeter de plug en plug opnieuw.
Het verwarmingsindicatielampje brandt niet en de temperatuur van de branderplaat of de oven is niet hoog.	1. De aansluiting van de branderplaat of de verwarmingsbuis zit los of vertoont loslatingen.	1. Draai de verbinding vast of schroef de twee uiteinden van de branderplaat of de verwarmingsbuis los.
	2. De branderplaat of de verwarmingsbuis is doorgebrand.	2. Vervang de branderplaat of de verwarmingsbuis.
Het indicatielampje van de voeding brandt, maar de ingestelde temperatuur is niet hoog.	De temperatuurregelaar of de schakelaar is doorgebrand.	Vervang de temperatuurregelaar of de schakelaar.
De temperatuur is normaal geregeld, maar het indicatielampje brandt niet helder.	Het indicatielampje is doorgebrand.	Vervang het indicatielampje.

Denne brukerhåndboken er oversatt ved hjelp av maskinoversettelse. Vi har gjort vårt ytterste for å sikre at oversettelsen er nøyaktig, men vær oppmerksom på at automatiserte oversettelser ikke er perfekte og ikke er ment å erstatte menneskelige oversettere. Den offisielle versjonen av brukerhåndboken er på engelsk. Eventuelle forskjeller mellom den oversatte versjonen og den originale engelske versjonen er ikke juridisk bindende. Hvis du har spørsmål om nøyaktigheten av oversettelsen, vennligst se den engelske versjonen, som er den offisielle referansen. Flere språkversjoner er tilgjengelig på forespørsel via info@expondo.com .

Tekniske data

Beskrivelse av parameter	Parameterverdi
Produktnavn	Elektrisk komfyr med stekeovn
Modell	RCEC-80/700OV4B
Nominell spenning [V~/N] / frekvens [Hz]	400/3 / 50
Merkeeffekt [kW]	13.9
Dimensjoner [bredde * lengde * høyde; mm]	800*740*930
Vekt [kg]	85.5

Beskrivelse

Produktet er et allsidig kokeapparat designet for oppvarming, matlaging og baking.

Brukeren er ansvarlig for skader som oppstår som følge av utilsiktet bruk av apparatet.

Transport

Håndter dette glassproduktet med forsiktighet under transport for å unngå sterke vibrasjoner. Det emballerte produktet skal ikke oppbevares utendørs i lengre perioder. Den bør oppbevares i et godt ventilert oppbevaringsrom fritt for etsende luft. Ikke oppbevar produktet opp ned. Hvis utendørs lagring er nødvendig, sørg for riktig beskyttelse mot regn.

Installasjon

1. Plasser produktet på en stabil overflate, og sørg for at det er minst 10 cm klaring på begge sider fra ikke-brennbare materialer, og minst 20 cm bak (f.eks. murvegg).
2. Sørg for at strømforsyningsspenningen samsvarer med spenningen spesifisert på produktets etikett.
3. Installer en strømbryter, strømbryter og elektrisk lekkasjebeskyttelse i nærheten av utstyret. Hold området foran bryteren fritt for enkel tilgang.
4. Utstyret må være forsvarlig og sikkert jordet før bruk.
5. Unngå å berøre varmeplaten mens den er i drift, og ikke sprut væske på maskinen for å unngå skade på elektriske komponenter.
6. Ikke flytt eller bøy temperatursensoren i kummen.
7. Før du slår på enheten, sørg for at alle elektriske tilkoblinger er sikre, og at jordforbindelsen er pålitelig.
8. Hvis strømkabelen må skiftes ut, bruk samme modell og få den erstattet av en kvalifisert tekniker.

9. Installasjon og vedlikehold av dette produktets elektriske komponenter må utføres av en sertifisert elektriker.

Bruk

1. Den øvre brenneren

1) Sørg for at strømforsyningen er riktig installert og oppfyller kravene til nominell spenning.

2) Koble til strømmen og slå den på. Den grønne indikatorlampen vil lyse, og signaliserer at det er strøm til ovnen. Drei temperaturregulatoren med klokken for å stille inn ønsket temperatur. Den første innstillingen gir maksimal effekt, den andre er middels og den tredje er den laveste. Når den gule varmeindikatoren slås på og den grønne lampen slukkes, varmer maskinen opp.

3) Når ønsket temperatur er nådd, kan du justere temperaturregulatoren til den andre eller tredje innstillingen for å opprettholde varmen.

4) Rengjør oljen fra brennerplaten umiddelbart for å unngå å redusere maskinens levetid.

5) Hvis det oppstår unormale forhold under bruk, stopp driften umiddelbart. Gjenoppta bruken først etter at du har sjekket og løst problemet.

2. Den nedre ovnen

1) Koble til strømmen, og den grønne indikatorlampen vil lyse, og viser at det er strøm til ovnen. Drei temperaturregulatoren med klokken til ønsket temperatur. Den gule varmeindikatoren vil lyse, og den grønne lampen slås av, noe som signaliserer at varmeelementet er aktivt.

2) Når den innstilte temperaturen er nådd, vil temperaturregulatoren automatisk slå av strømmen, noe som får den gule indikatoren til å slå seg av og den grønne indikatoren til å lyse, noe som indikerer at oppvarmingen har stoppet. Når temperaturen synker litt, vil kontrolleren koble til strømmen igjen automatisk, gjentenne den gule indikatoren og slå av den grønne. Denne syklusen gjentas for å opprettholde det innstilte temperaturområdet.

3) Hvis det oppstår unormale forhold under bruk, stopp driften umiddelbart. Gjenoppta bruken først etter at problemet er kontrollert og rettet.

Rengjøring og vedlikehold

1. Før rengjøring og vedlikehold, koble fra strømforsyningen først for å unngå ulykker.

2. Etter hver bruk, rengjør produktets overflate og strømledningen med et fuktig håndkle og et ikke-etsende rengjøringsmiddel. Ikke bruk vann direkte på produktet for å unngå å skade dets elektriske komponenter.

Elektrisk diagram

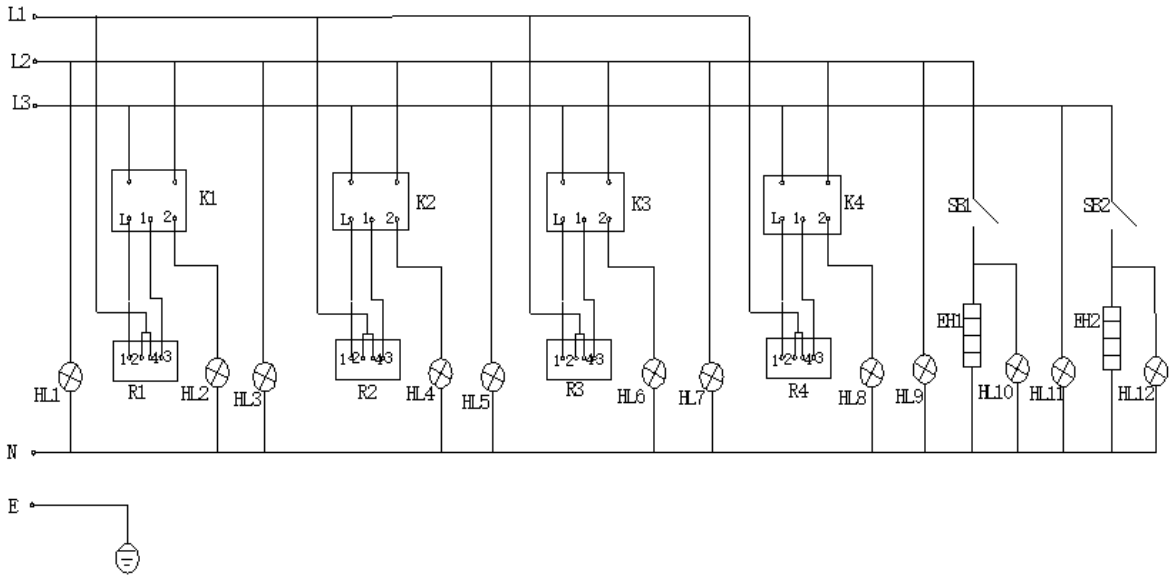

SB1, SB2	-	Temperaturregulator
EH1, EH2	-	Varmerør
K1, K2, K3, K4	-	Bryter
R1, R2, R3, R4	-	Brennerplate
HL1, HL3, HL5, HL7, HL9, HL11	-	Indikatorlampe for strømforsyning
HL2, HL4, HL6, HL8, HL10, HL12	-	Oppvarmingsindikatorlys
E	-	Koblet til bakken

Løsning av problemer

Problem	Mulig årsak	Løsning
Støpselet er koblet til, men indikatorlampen er av og maskinen varmer ikke.	Pluggen er ikke satt godt på.	Forbedre pluggen og pluggen igjen.
Oppvarmingsindikatorlyset lyser ikke, og temperaturen på brennerplaten eller ovnen er ikke oppe.	1. Tilkoblingen til brennerplaten eller varmerøret er løs eller faller.	1. Stram koblingen eller skru av de to endene av brennerplaten eller varmerøret.
	2. Brennerplaten eller varmerøret ble utbrent.	2. Bytt brennerplate eller varmerør.
Indikatorlampen for strømforsyning lyser sterkt, men den innstilte temperaturen er ikke oppe.	Temperaturregulatoren eller bryteren er utbrent.	Bytt temperaturregulator eller bryter.
Temperaturen reguleres normalt, men indikatorlyset lyser ikke.	Indikatorlampen er utbrent.	Bytt indikatorlyset.

Denna användarmanual har översatts med maskinöversättning. Vi har ansträngt oss för att säkerställa att översättningen är korrekt, men observera att automatiska översättningar inte är perfekta och inte är avsedda att ersätta mänskliga översättare. Den officiella versionen av användarmanualen är på engelska. Eventuella skillnader mellan den översatta versionen och den engelska originalversionen är inte juridiskt bindande. Om du har några frågor om översättningens riktighet, se den engelska versionen, som är den officiella referensen. Fler språkversioner finns tillgängliga på begäran via info@expondo.com .

Tekniska data

Parameterbeskrivning	Parametervärde
Produktnamn	Elspis med ugn
Modell	RCEC-80/700OV4B
Märkspänning [V~/N] / frekvens [Hz]	400/3 / 50
Märkeffekt [kW]	13,9
Mått [bredd * längd * höjd; mm]	800*740*930
Vikt [kg]	85,5

Beskrivning

Produkten är en mångsidig matlagningsapparat utformad för uppvärmning, matlagning och bakning.

Användaren är ansvarig för alla skador som uppstår till följd av icke avsedd användning av apparaten.

Transport

Under transport, hantera denna glasprodukt varsamt för att undvika starka vibrationer. Den förpackade produkten ska inte förvaras utomhus under längre perioder. Den bör förvaras i ett väl ventilerat förvaringsutrymme fritt från frätande luft. Förvara inte produkten upp och ner. Om utomhusförvaring är nödvändig, se till att det skyddas mot regn.

Installation

1. Placera produkten på en stabil yta, se till att det finns minst 10 cm fritt utrymme på båda sidor från obrännbart material och minst 20 cm baktill (t.ex. tegelvägg).
2. Se till att nätspänningen matchar den spänning som anges på produktens etikett.
3. Installera en strömbrytare, strömbrytare och elektriskt läckageskydd nära utrustningen. Håll området framför strömbrytaren fritt för enkel åtkomst.
4. Utrustningen måste vara ordentligt och säkert jordad före användning.
5. Undvik att vidröra värmeplattan när den är i drift och stänk inte vätska på maskinen för att förhindra skador på elektriska komponenter.
6. Flytta eller böj inte temperatursensorn i bassängen.
7. Innan du slår på enheten, se till att alla elektriska anslutningar är säkra och att jordanslutningen är tillförlitlig.
8. Om strömkabeln behöver bytas, använd samma modell och låt en kvalificerad tekniker byta ut den.

9. Installation och underhåll av denna produkts elektriska komponenter måste utföras av en certifierad elektriker.

Användning

1. Den övre brännaren

1) Se till att strömförsörjningen är korrekt installerad och uppfyller märkspänningskraven.

2) Anslut strömmen och slå på den. Den gröna indikatorlampan kommer att tändas, vilket signalerar att ström tillförs kaminen. Vrid temperaturreglaget medurs för att ställa in önskad temperatur. Den första inställningen ger maximal effekt, den andra är medium och den tredje är den lägsta. När den gula värmeindikatorn tänds och den gröna lampan släcks, värms maskinen upp.

3) När den önskade temperaturen har uppnåtts kan du justera temperaturregulatorn till den andra eller tredje inställningen för att behålla värmen.

4) Rengör oljan från brännarplattan omgående för att undvika att förkorta maskinens livslängd.

5) Om några onormala förhållanden uppstår under användning, avbryt driften omedelbart. Återuppta användningen först efter att ha kontrollerat och löst problemet.

2. Den nedre ugnen

1) Anslut strömmen och den gröna indikatorlampan tänds och visar att ugnen har strömförsörjning. Vrid temperaturregulatorn medurs till önskad temperatur. Den gula värmeindikatorn tänds och den gröna lampan släcks, vilket signalerar att värmeelementet är aktivt.

2) När den inställda temperaturen har uppnåtts kommer temperaturregulatorn automatiskt att stänga av strömmen, vilket gör att den gula indikatorn släcks och den gröna indikatorn tänds, vilket indikerar att uppvärmningen har stoppats. När temperaturen sjunker något kommer styrenheten att återansluta strömmen automatiskt, tända den gula indikatorn igen och släcka den gröna. Denna cykel kommer att upprepas för att bibehålla det inställda temperaturområdet.

3) Om några onormala förhållanden uppstår under användning, avbryt driften omedelbart. Återuppta användningen först efter att problemet har kontrollerats och åtgärdats.

Rengöring och underhåll

1. Före rengöring och underhåll, koppla ur strömförsörjningen först för att förhindra olyckor.

2. Efter varje användning, rengör produktens yta och nätsladden med en fuktig handduk och ett icke-frätande rengöringsmedel. Använd inte vatten direkt på produkten för att undvika att skada dess elektriska komponenter.

Elschema

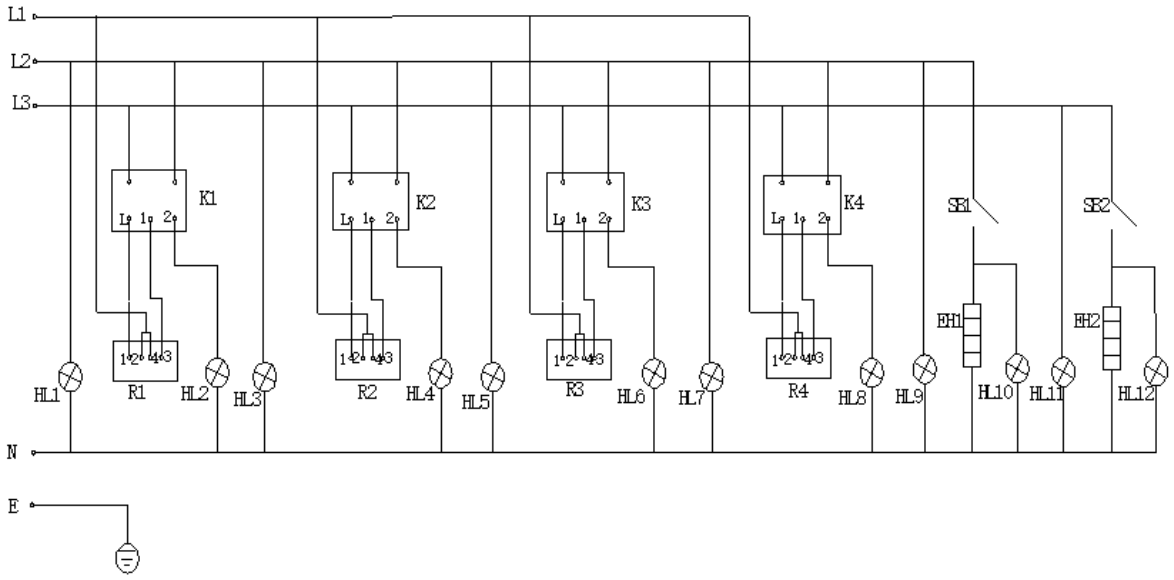

SB1, SB2	-	Temperaturregulator
EH1, EH2	-	Värmerör
K1, K2, K3, K4	-	Växla
R1, R2, R3, R4	-	Brännarplatta
HL1, HL3, HL5, HL7, HL9, HL11	-	Indikatorlampa för strömförsörjning
HL2, HL4, HL6, HL8, HL10, HL12	-	Indikeringslampa för värme
E	-	Ansluten till marken

Felsökning

Problem	Möjlig orsak	Lösning
Kontakten är ansluten, men indikatorlampan är släckt och maskinen värms inte upp.	Pluggen sitter inte bra på.	Förbättra pluggen och pluggen igen.
Värmeindikatorn lyser inte och temperaturen på brännarplattan eller ugnen är inte uppe.	1. Anslutningen av brännarplattan eller värmeröret är lös eller tappar.	1. Dra åt anslutningen eller skruva bort de två ändarna av brännarplattan eller värmeröret.
	2. Brännarplattan eller värmeröret brändes ut.	2. Byt brännarplåt eller värmerör.
Strömförsörjningsindikatorn lyser starkt, men den inställda temperaturen är inte uppe.	Temperaturregulatorn eller omkopplaren är utbränd.	Byt temperaturregulator eller omkopplare.
Temperaturen styrs normalt, men indikatorlampan lyser inte.	Indikeringslampan är utbränd.	Byt indikatorlampa.

Este Manual do Usuário foi traduzido usando tradução automática. Fizemos todos os esforços para garantir que a tradução seja precisa, mas observe que as traduções automatizadas não são perfeitas e não têm como objetivo substituir tradutores humanos. A versão oficial do Manual do Usuário está em inglês. Quaisquer diferenças entre a versão traduzida e o original em inglês não são juridicamente vinculativas. Caso tenha alguma dúvida sobre a precisão da tradução, consulte a versão em inglês, que é a referência oficial. Versões em outros idiomas estão disponíveis mediante solicitação através de info@expondo.com .

Dados técnicos

Descrição do parâmetro	Valor do parâmetro
Nome do produto	Fogão elétrico com forno
Modelo	RCEC-80/700OV4B
Tensão nominal [V~/N] / frequência [Hz]	400/3 / 50
Potência nominal [kW]	13,9
Dimensões [largura * comprimento * altura; mm]	800*740*930
Peso [kg]	85,5

Descrição

O produto é um aparelho de cozinha versátil, projetado para aquecer, cozinhar e assar.

O utilizador é responsável por quaisquer danos resultantes de uma utilização não intencional do dispositivo.

Transporte

Durante o transporte, manuseie este produto de vidro com cuidado para evitar vibrações fortes. O produto embalado não deve ser armazenado ao ar livre por longos períodos. Deve ser mantido em uma área de armazenamento bem ventilada e livre de ar corrosivo. Não guarde o produto de cabeça para baixo. Se for necessário armazenamento ao ar livre, garanta proteção adequada contra chuva.

Instalação

1. Coloque o produto sobre uma superfície estável, garantindo que haja pelo menos 10 cm de espaço livre em ambos os lados de materiais não combustíveis e pelo menos 20 cm na parte traseira (por exemplo, parede de tijolos).
2. Certifique-se de que a tensão da fonte de alimentação corresponde à tensão especificada na etiqueta do produto.
3. Instale um interruptor de energia, um disjuntor e um dispositivo de proteção contra vazamento elétrico perto do equipamento. Mantenha a área em frente ao interruptor livre para facilitar o acesso.
4. O equipamento deve ser aterrado de forma adequada e segura antes do uso.
5. Evite tocar na placa de aquecimento enquanto ela estiver em funcionamento e não espirre líquidos na máquina para evitar danos aos componentes elétricos.
6. Não mova ou dobre o sensor de temperatura na bacia.
7. Antes de ligar o dispositivo, certifique-se de que todas as conexões elétricas estejam seguras e que a conexão de aterramento seja confiável.

8. Se o cabo de alimentação precisar ser substituído, use o mesmo modelo e leve-o para ser substituído por um técnico qualificado.
9. A instalação e a manutenção dos componentes elétricos deste produto devem ser realizadas por um eletricista certificado.

Utilização

1. O queimador superior

1) Certifique-se de que a fonte de alimentação esteja instalada corretamente e atenda aos requisitos de tensão nominal.

2) Conecte a energia e ligue-a. A luz indicadora verde acenderá, sinalizando que o fogão está com energia. Gire o controlador de temperatura no sentido horário para definir a temperatura desejada. A primeira configuração fornece potência máxima, a segunda é média e a terceira é a mais baixa. Quando o indicador amarelo de aquecimento acende e a luz verde apaga, a máquina está aquecendo.

3) Quando a temperatura desejada for atingida, você pode ajustar o controlador de temperatura para a segunda ou terceira configuração para manter o calor.

4) Limpe o óleo da placa do queimador imediatamente para evitar reduzir a vida útil da máquina.

5) Se surgirem condições anormais durante o uso, interrompa a operação imediatamente. Retome o uso somente após verificar e resolver o problema.

2. O forno inferior

1) Conecte a energia e a luz indicadora verde acenderá, mostrando que há energia fornecida ao forno. Gire o controlador de temperatura no sentido horário até a temperatura desejada. O indicador amarelo de aquecimento acenderá e a luz verde apagará, sinalizando que o elemento de aquecimento está ativo.

2) Quando a temperatura definida for atingida, o controlador de temperatura desligará automaticamente a energia, fazendo com que o indicador amarelo se apague e o indicador verde acenda, indicando que o aquecimento foi interrompido. Quando a temperatura cair um pouco, o controlador reconectará a energia automaticamente, reacendendo o indicador amarelo e desligando o verde. Este ciclo será repetido para manter a faixa de temperatura definida.

3) Se ocorrerem condições anormais durante o uso, interrompa a operação imediatamente. Retome o uso somente após o problema ter sido verificado e corrigido.

Limpeza e manutenção

1. Antes da limpeza e manutenção, desconecte primeiro a fonte de alimentação para evitar acidentes.
2. Após cada uso, limpe a superfície do produto e o cabo de alimentação com uma toalha úmida e um limpador não corrosivo. Não use água diretamente no produto para não danificar seus componentes elétricos.

Diagrama elétrico

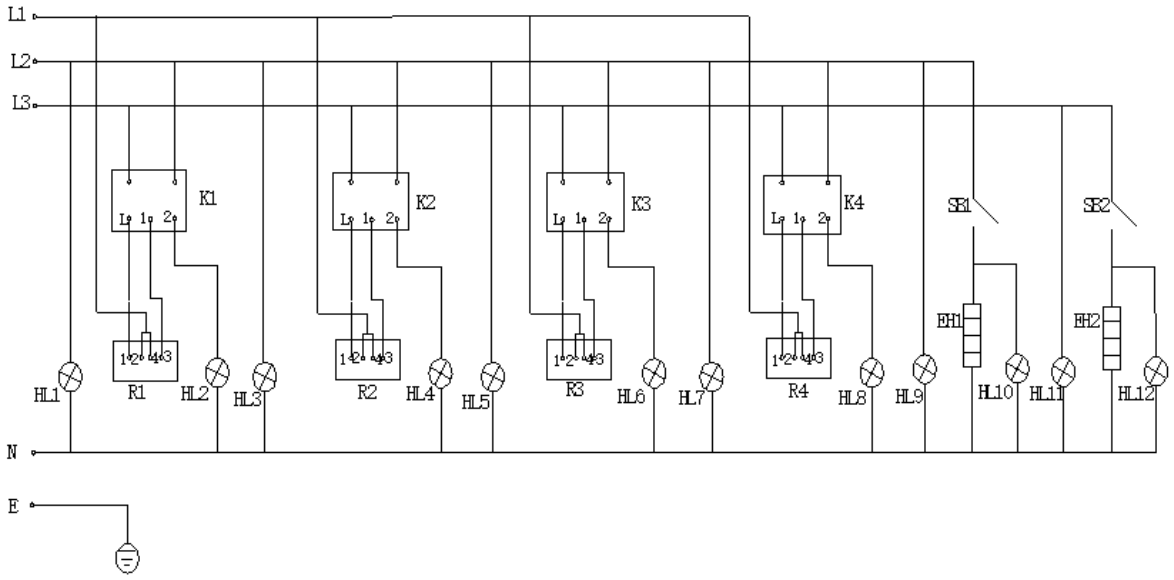

SB1, SB2	-	Controlador de temperatura
EH1, EH2	-	Tubo de aquecimento
K1, K2, K3, K4	-	Trocar
R1, R2, R3, R4	-	Placa do queimador
HL1, HL3, HL5, HL7, HL9, HL11	-	Luz indicadora de alimentação
HL2, HL4, HL6, HL8, HL10, HL12	-	Luz indicadora de aquecimento
E	-	Conectado ao solo

Resolução de problemas

Problema	Causa possível	Solução
O plugue está conectado, mas a luz indicadora está apagada e a máquina não aquece.	O plugue não está bem colocado.	Melhore o plugue e conecte novamente.
A luz indicadora de aquecimento não está acesa e a temperatura da placa do queimador ou do forno não está alta.	1. A conexão da placa do queimador ou do tubo de aquecimento está solta ou solta.	1. Apertar a conexão ou desaparafusar as duas extremidades da placa do queimador ou do tubo de aquecimento.
	2. A placa do queimador ou o tubo de aquecimento queimou.	2. Troque a placa do queimador ou o tubo de aquecimento.
A luz indicadora de alimentação elétrica está acesa, mas a temperatura definida não está definida.	O controlador de temperatura ou o interruptor está queimado.	Troque o controlador de temperatura ou o interruptor.
A temperatura é controlada normalmente, mas a luz indicadora não está brilhante.	A luz indicadora está queimada.	Troque a luz indicadora.

Táto používateľská príručka bola preložená pomocou strojového prekladu. Vyvinuli sme maximálne úsilie, aby bol preklad presný, ale upozorňujeme, že automatické preklady nie sú dokonalé a nie sú určené na to, aby nahradili ľudských prekladateľov. Oficiálna verzia používateľskej príručky je v angličtine. Akékoľvek rozdiely medzi preloženou verziou a originálnou angličtinou nie sú právne záväzné. Ak máte akékoľvek otázky týkajúce sa presnosti prekladu, pozrite si anglickú verziu, ktorá je oficiálnou referenciou. Ďalšie jazykové verzie sú k dispozícii na vyžiadanie na adrese info@expondo.com .

Technické údaje

Popis parametra	Hodnota parametra
Názov produktu	Elektrický sporák s rúrou
Model	RCEC-80/700OV4B
Menovité napätie [V~/N] / frekvencia [Hz]	400/3 / 50
Menovitý výkon [kW]	13,9
Rozmery [šírka * dĺžka * výška; mm]	800*740*930
Hmotnosť [kg]	85,5

Popis

Výrobok je všestranné varné zariadenie určené na vykurovanie, varenie a pečenie.

Používateľ je zodpovedný za akékoľvek škody spôsobené neúmyselným používaním zariadenia.

Doprava

Počas prepravy manipulujte s týmto skleneným výrobkom opatrne, aby ste predišli silným vibráciám. Zabalený produkt by nemal byť dlhší čas skladovaný vonku. Mal by sa uchovávať v dobre vetranom skladovacom priestore bez korozívneho vzduchu. Neskladujte výrobok hore nohami. Ak je potrebné skladovanie vonku, zaistite správnu ochranu pred dažďom.

Inštalácia

1. Výrobok umiestnite na stabilný povrch, pričom dbajte na to, aby na oboch stranách zostalo aspoň 10 cm voľného priestoru od nehorľavých materiálov a aspoň 20 cm vzadu (napr. tehlová stena).
2. Uistite sa, že napätie zdroja zodpovedá napätiu uvedenému na štítku produktu.
3. V blízkosti zariadenia nainštalujte vypínač, istič a zariadenie na ochranu pred únikom elektriny. Udržujte oblasť pred spínačom voľnú pre ľahký prístup.
4. Zariadenie musí byť pred použitím riadne a bezpečne uzemnené.
5. Nedotýkajte sa ohrievacej platne, keď je v prevádzke, a nestriekajte na stroj tekutiny, aby nedošlo k poškodeniu elektrických komponentov.
6. Nehýbte ani neohýbajte snímač teploty v umývadle.
7. Pred zapnutím zariadenia sa uistite, že všetky elektrické pripojenia sú bezpečné a že uzemnenie je spoľahlivé.
8. Ak je potrebné vymeniť napájací kábel, použite rovnaký model a nechajte ho vymeniť kvalifikovanému technikovi.

9. Inštaláciu a údržbu elektrických komponentov tohto produktu musí vykonávať certifikovaný elektrikár.

Prevádzka

1. Horný horák

1) Uistite sa, že je napájací zdroj správne nainštalovaný a spĺňa požiadavky na menovité napätie.

2) Pripojte napájanie a zapnite ho. Rozsvieti sa zelená kontrolka, ktorá signalizuje, že kachle sú napájané. Otáčaním regulátora teploty v smere hodinových ručičiek nastavte požadovanú teplotu. Prvé nastavenie poskytuje maximálny výkon, druhé je stredné a tretie je najnižšie. Keď sa žltý indikátor ohrevu rozsvieti a zelené svetlo zhasne, zariadenie sa zahrieva.

3) Po dosiahnutí požadovanej teploty môžete regulátor teploty nastaviť na druhé alebo tretie nastavenie, aby ste udržali teplo.

4) Okamžite vyčistite olej z platne horáka, aby ste predišli zníženiu životnosti stroja.

5) Ak sa počas používania vyskytnú nejaké abnormálne podmienky, okamžite zastavte prevádzku. Pokračujte v používaní až po kontrole a vyriešení problému.

2. Spodná rúra

1) Pripojte napájanie a rozsvieti sa zelená kontrolka, ktorá indikuje, že rúra je napájaná. Otočte regulátor teploty v smere hodinových ručičiek na požadovanú teplotu. Žltý indikátor ohrevu sa rozsvieti a zelené svetlo zhasne, čo signalizuje, že vykurovacie teleso je aktívne.

2) Po dosiahnutí nastavenej teploty regulátor teploty automaticky vypne napájanie, čo spôsobí zhasnutie žltého indikátora a rozsvietenie zeleného indikátora, čo znamená, že ohrev sa zastavil. Keď teplota mierne klesne, regulátor automaticky znovu pripojí napájanie, pričom sa rozsvieti žltý indikátor a zelený indikátor sa vypne. Tento cyklus sa bude opakovať, aby sa udržal nastavený teplotný rozsah.

3) Ak sa počas používania vyskytnú nejaké abnormálne podmienky, okamžite zastavte prevádzku. Pokračujte v používaní až po skontrolovaní a odstránení problému.

Čistenie a údržba

1. Pred čistením a údržbou najskôr odpojte napájanie, aby ste predišli nehodám.

2. Po každom použití očistite povrch výrobku a napájací kábel vlhkou handričkou a nekorozívnym čistiacim prostriedkom. Nepoužívajte vodu priamo na produkt, aby nedošlo k poškodeniu jeho elektrických komponentov.

Elektrická schéma

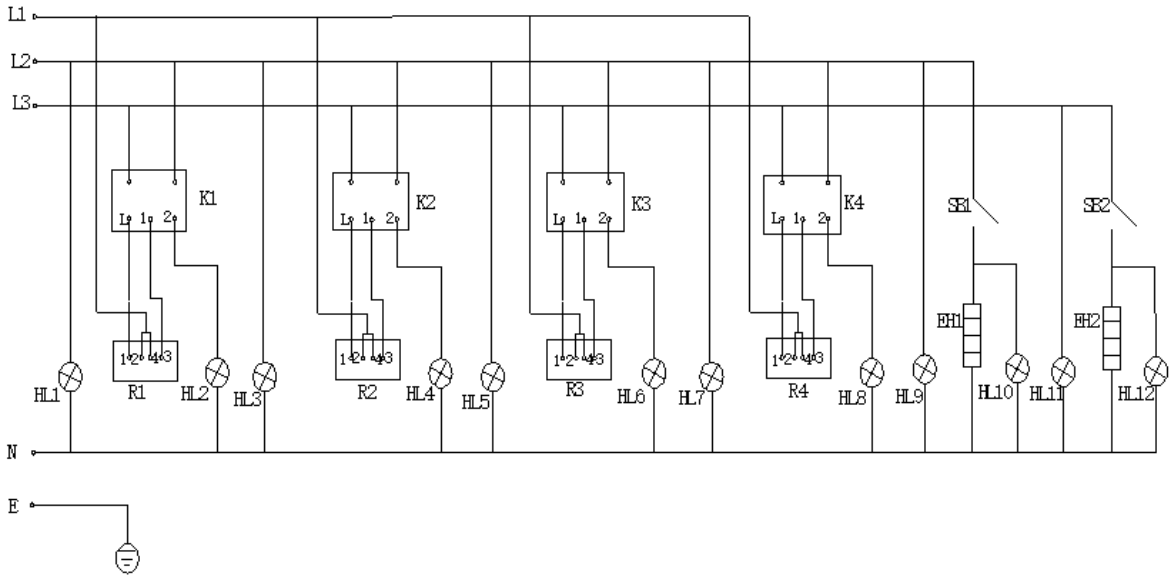

SB1, SB2	-	Regulátor teploty
EH1, EH2	-	Vykurovacie potrubie
K1, K2, K3, K4	-	Prepínač
R1, R2, R3, R4	-	Doska horáka
HL1, HL3, HL5, HL7, HL9, HL11	-	Kontrolka napájania
HL2, HL4, HL6, HL8, HL10, HL12	-	Kontrolka ohrevu
E	-	Pripojený k zemi

Riešenie problémov

Problém	Možná príčina	Riešenie
Zástrčka je pripojená, ale kontrolka nesvieti a stroj sa nezohrieva.	Zástrčka nie je dobre nasadená.	Vylepšite zástrčku a znova zástrčku.
Kontrolka ohrevu nesvieti a teplota platne horáka alebo rúry nie je zvýšená.	1. Spojenie dosky horáka alebo vykurovacieho potrubia je uvoľnené alebo uvoľnené.	1. Utiahnite spojenie alebo odskrutkujte dva konce dosky horáka alebo vykurovacej rúrky.
	2. Doska horáka alebo vykurovacie potrubie bola vypálená.	2. Vymeňte platňu horáka alebo vykurovacie potrubie.
Svetelný indikátor napájania svieti, ale nastavená teplota nie je nastavená.	Regulátor teploty alebo spínač je spálený.	Zmeňte regulátor teploty alebo spínač.
Teplota sa reguluje normálne, ale kontrolka nesvieti.	Kontrolka je vypálená.	Vymeňte kontrolku.

Това ръководство за потребителя е преведено чрез машинен превод. Положихме всички усилия, за да гарантираме, че преводът е точен, но имайте предвид, че автоматизираните преводи не са перфектни и не са предназначени да заменят човешки преводачи. Официалната версия на ръководството за потребителя е на английски език. Всички разлики между преведената версия и оригиналния английски не са правно обвързващи. Ако имате някакви въпроси относно точността на превода, моля, вижте английската версия, която е официалната справка. Повече езикови версии са достъпни при заявка чрез info@expondo.com .

Технически данни

Описание на параметъра	Стойност на параметъра
Име на продукта	Електрическа печка с фурна
Модел	RCEC-80/700OV4B
Номинално напрежение [V~/N] / честота [Hz]	400/3 / 50
Номинална мощност [kW]	13,9
Размери [ширина * дължина * височина; mm]	800*740*930
Тегло [kg]	85,5

Описание

Продуктът е универсален готварски уред, предназначен за отопление, готвене и печене.

Потребителят е отговорен за всички щети, произтичащи от непредвидена употреба на устройството.

Транспорт

По време на транспортиране боравете с този стъклен продукт внимателно, за да избегнете силни вибрации. Опакованият продукт не трябва да се съхранява на открито за продължителни периоди. Трябва да се съхранява в добре проветриво складово помещение без корозивен въздух. Не съхранявайте продукта с главата надолу. Ако е необходимо съхранение на открито, осигурете подходяща защита срещу дъжд.

Монтаж

1. Поставете продукта върху стабилна повърхност, като се уверите, че има поне 10 см разстояние от двете страни от незапалими материали и поне 20 см отзад (напр. тухлена стена).
2. Уверете се, че захранващото напрежение съответства на напрежението, указано на етикета на продукта.
3. Инсталирайте превключвател на захранването, прекъсвач и устройство за защита от електрически утечки близо до оборудването. Поддържайте зоната пред превключвателя свободна за лесен достъп.
4. Оборудването трябва да бъде правилно и безопасно заземено преди употреба.
5. Избягвайте да докосвате нагревателната плоча, докато работи, и не пръскайте течности върху машината, за да предотвратите повреда на електрическите компоненти.
6. Не местете и не огъвайте температурния сензор в басейна.

7. Преди да включите устройството, се уверете, че всички електрически връзки са надеждни и заземителната връзка е надеждна.
8. Ако захранващият кабел се нуждае от подмяна, използвайте същия модел и го сменете от квалифициран техник.
9. Монтажът и поддръжката на електрическите компоненти на този продукт трябва да се извършват от сертифициран електротехник.

Операция

1. Горната горелка

1) Уверете се, че захранването е инсталирано правилно и отговаря на изискванията за номинално напрежение.

2) Свържете захранването и го включете. Зеленият индикатор ще светне, сигнализирайки, че печката е захранвана. Завъртете терморегулатора по посока на часовниковата стрелка, за да зададете желаната температура. Първата настройка осигурява максимална мощност, втората е средна, а третата е най-ниска. Когато жълтият индикатор за нагряване се включи и зелената светлина изгасне, машината загрява.

3) След достигане на желаната температура можете да настроите температурния контролер на втора или трета настройка, за да поддържате топлината.

4) Почиствайте незабавно маслото от плочата на горелката, за да избегнете намаляване на живота на машината.

5) Ако по време на употреба възникнат необичайни условия, незабавно спрете работата. Възобновете използването само след проверка и разрешаване на проблема.

2. Долната фурна

1) Свържете захранването и зеленият индикатор ще светне, показвайки, че към фурната е подадено захранване. Завъртете терморегулатора по посока на часовниковата стрелка до желаната температура. Жълтият индикатор за нагряване ще светне, а зелената светлина ще изгасне, сигнализирайки, че нагревателният елемент е активен.

2) След достигане на зададената температура, температурният регулатор автоматично ще прекъсне захранването, което ще доведе до изключване на жълтия индикатор и светване на зеления индикатор, което показва, че отоплението е спряло. Когато температурата спадне леко, контролерът ще включи отново захранването автоматично, като отново ще запали жълтия индикатор и ще изключи зеления. Този цикъл ще се повтаря, за да се поддържа зададеният температурен диапазон.

3) Ако възникнат необичайни условия по време на употреба, незабавно спрете работата. Възобновете използването само след като проблемът бъде проверен и коригиран.

Почистване и поддръжка

1. Преди почистване и поддръжка първо изключете захранването, за да предотвратите инциденти.
2. След всяка употреба почиствайте повърхността на продукта и захранващия кабел с влажна кърпа и некорозивен почистващ препарат. Не използвайте вода директно върху продукта, за да избегнете повреда на електрическите му компоненти.

Електрическа схема

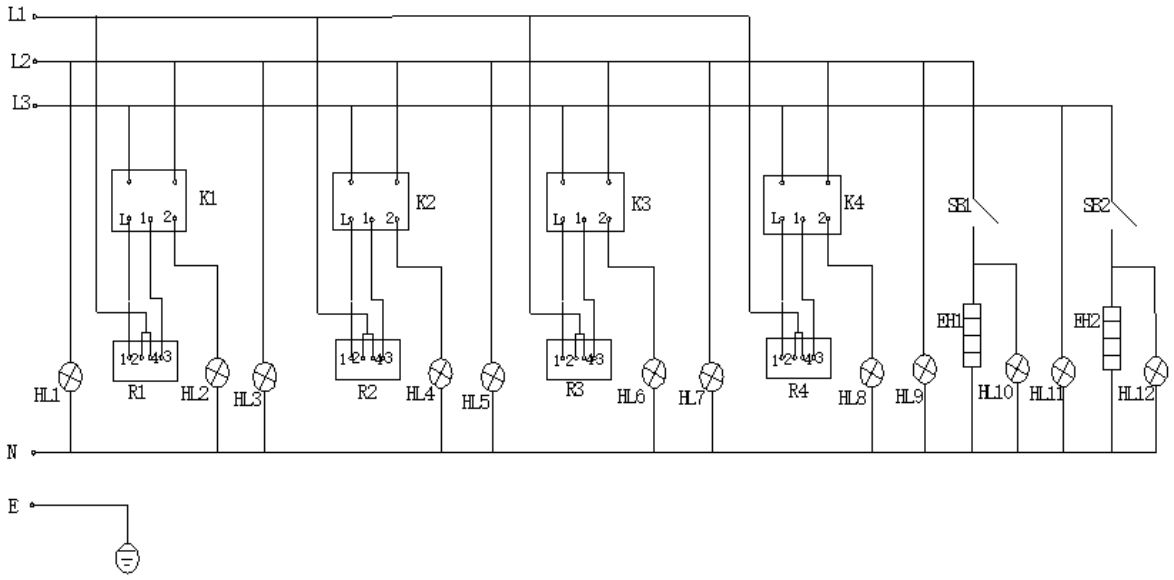

SB1, SB2	-	Регулатор на температурата
EH1, EH2	-	Отоплителна тръба
K1, K2, K3, K4	-	Превключване
R1, R2, R3, R4	-	Плоча за горелка
HL1, HL3, HL5, HL7, HL9, HL11	-	Светлинен индикатор за захранване
HL2, HL4, HL6, HL8, HL10, HL12	-	Светлинен индикатор за отопление
E	-	Свързан към земята

Отстраняване на неизправности

проблем	Възможна причина	Решение
Щепселът е свързан, но светлинният индикатор е изключен и машината не загрява.	Щепселът не е поставен добре.	Подобрете щепсела и щепсел отново.
Светлинният индикатор за нагряване не свети ярко и температурата на котлона или фурната не се повишава.	1. Връзката на плочата на горелката или отоплителната тръба е разхлабена или пролита.	1. Затягане на връзката или отвинтване на двата края на плочата на горелката или нагревателната тръба.
	2. Плочата на горелката или отоплителната тръба са изгорели.	2. Сменете плочата на горелката или нагревателната тръба.
Светлинният индикатор на захранването свети ярко, но зададената температура не е нагоре.	Температурният регулатор или превключвателят е изгорял.	Сменете терморегулатора или превключвателя.
Температурата се контролира нормално, но светлинният индикатор не свети ярко.	Светлинният индикатор е изгорял.	Сменете светлинния индикатор.

Αυτό το εγχειρίδιο χρήστη έχει μεταφραστεί με τη χρήση αυτόματης μετάφρασης. Έχουμε καταβάλει κάθε δυνατή προσπάθεια για να διασφαλίσουμε ότι η μετάφραση είναι ακριβής, αλλά σημειώστε ότι οι αυτοματοποιημένες μεταφράσεις δεν είναι τέλειες και δεν προορίζονται να αντικαταστήσουν τους ανθρώπινους μεταφραστές. Η επίσημη έκδοση του Εγχειριδίου χρήσης είναι στα Αγγλικά. Τυχόν διαφορές μεταξύ της μεταφρασμένης έκδοσης και της αρχικής αγγλικής έκδοσης δεν είναι νομικά δεσμευτικές. Εάν έχετε ερωτήσεις σχετικά με την ακρίβεια της μετάφρασης, ανατρέξτε στην αγγλική έκδοση, η οποία είναι η επίσημη αναφορά. Περισσότερες γλωσσικές εκδόσεις είναι διαθέσιμες κατόπιν αιτήματος μέσω του info@expondo.com .

Τεχνικά στοιχεία

Περιγραφή παραμέτρων	Τιμή παραμέτρου
Όνομα προϊόντος	Ηλεκτρική κουζίνα με φούρνο
Μοντέλο	RCEC-80/700OV4B
Ονομαστική τάση [V~/N] / συχνότητα [Hz]	400/3 / 50
Ονομαστική ισχύς [kW]	13,9
Διαστάσεις [πλάτος * μήκος * ύψος; mm]	800*740*930
Βάρος [kg]	85,5

Περιγραφή

Το προϊόν είναι μια ευέλικτη μαγειρική συσκευή σχεδιασμένη για θέρμανση, μαγείρεμα και ψήσιμο.

Ο χρήστης ευθύνεται για οποιαδήποτε ζημία προκύψει από ακούσια χρήση της συσκευής.

Μεταφορά

Κατά τη μεταφορά, χειριστείτε αυτό το γυάλινο προϊόν με προσοχή για να αποφύγετε ισχυρούς κραδασμούς. Το συσκευασμένο προϊόν δεν πρέπει να φυλάσσεται σε εξωτερικό χώρο για παρατεταμένες περιόδους. Θα πρέπει να φυλάσσεται σε καλά αεριζόμενο χώρο αποθήκευσης χωρίς διαβρωτικό αέρα. Μην αποθηκεύετε το προϊόν ανάποδα. Εάν απαιτείται αποθήκευση σε εξωτερικό χώρο, εξασφαλίστε την κατάλληλη προστασία από τη βροχή.

Εγκατάσταση

1. Τοποθετήστε το προϊόν σε μια σταθερή επιφάνεια, διασφαλίζοντας ότι υπάρχει απόσταση τουλάχιστον 10 cm και στις δύο πλευρές από άκαυστα υλικά και τουλάχιστον 20 cm στο πίσω μέρος (π.χ. τοίχος από τούβλα).
2. Βεβαιωθείτε ότι η τάση τροφοδοσίας ταιριάζει με την τάση που καθορίζεται στην ετικέτα του προϊόντος.
3. Εγκαταστήστε έναν διακόπτη ισχύος, έναν διακόπτη κυκλώματος και μια ηλεκτρική συσκευή προστασίας από διαρροές κοντά στον εξοπλισμό. Διατηρήστε την περιοχή μπροστά από το διακόπτη καθαρή για εύκολη πρόσβαση.
4. Ο εξοπλισμός πρέπει να είναι σωστά και με ασφάλεια γειωμένος πριν από τη χρήση.
5. Αποφύγετε να αγγίζετε την θερμαντική πλάκα ενώ βρίσκεται σε λειτουργία και μην πιτσιλίζετε υγρά στο μηχάνημα για να αποφύγετε ζημιά στα ηλεκτρικά εξαρτήματα.
6. Μην μετακινείτε ή λυγίζετε τον αισθητήρα θερμοκρασίας στη λεκάνη.

7. Πριν ενεργοποιήσετε τη συσκευή, βεβαιωθείτε ότι όλες οι ηλεκτρικές συνδέσεις είναι ασφαλείς και ότι η σύνδεση γείωσης είναι αξιόπιστη.
8. Εάν το καλώδιο τροφοδοσίας χρειάζεται αντικατάσταση, χρησιμοποιήστε το ίδιο μοντέλο και ζητήστε την αντικατάστασή του από εξειδικευμένο τεχνικό.
9. Η εγκατάσταση και η συντήρηση των ηλεκτρικών εξαρτημάτων αυτού του προϊόντος πρέπει να πραγματοποιείται από πιστοποιημένο ηλεκτρολόγο.

Λειτουργία

1. Ο επάνω καυστήρας

1) Βεβαιωθείτε ότι το τροφοδοτικό έχει εγκατασταθεί σωστά και πληροί τις απαιτήσεις ονομαστικής τάσης.

2) Συνδέστε το ρεύμα και ενεργοποιήστε το. Η πράσινη ενδεικτική λυχνία θα ανάψει, δηλώνοντας ότι παρέχεται ρεύμα στη σόμπα. Περιστρέψτε τον ελεγκτή θερμοκρασίας δεξιόστροφα για να ρυθμίσετε την επιθυμητή θερμοκρασία. Η πρώτη ρύθμιση παρέχει τη μέγιστη ισχύ, η δεύτερη είναι μεσαία και η τρίτη είναι η χαμηλότερη. Όταν η κίτρινη ένδειξη θέρμανσης ανάβει και η πράσινη λυχνία σβήσει, το μηχάνημα θερμαίνεται.

3) Μόλις επιτευχθεί η επιθυμητή θερμοκρασία, μπορείτε να ρυθμίσετε τον ελεγκτή θερμοκρασίας στη δεύτερη ή την τρίτη ρύθμιση για να διατηρήσετε τη θερμότητα.

4) Καθαρίστε το λάδι από την πλάκα του καυστήρα αμέσως για να αποφύγετε τη μείωση της διάρκειας ζωής του μηχανήματος.

5) Εάν προκύψουν μη φυσιολογικές συνθήκες κατά τη χρήση, σταματήστε αμέσως τη λειτουργία. Συνεχίστε τη χρήση μόνο αφού ελέγξετε και επιλύσετε το πρόβλημα.

2. Ο κάτω φούρνος

1) Συνδέστε το ρεύμα και η πράσινη ενδεικτική λυχνία θα ανάψει, δείχνοντας ότι παρέχεται ρεύμα στον φούρνο. Γυρίστε τον ελεγκτή θερμοκρασίας δεξιόστροφα στην επιθυμητή θερμοκρασία. Η κίτρινη ένδειξη θέρμανσης θα ανάψει και η πράσινη λυχνία θα σβήσει, σηματοδοτώντας ότι το στοιχείο θέρμανσης είναι ενεργό.

2) Μόλις επιτευχθεί η καθορισμένη θερμοκρασία, ο ελεγκτής θερμοκρασίας θα διακόψει αυτόματα την παροχή ρεύματος, με αποτέλεσμα η κίτρινη ένδειξη να σβήσει και η πράσινη ένδειξη να ανάψει, υποδεικνύοντας ότι η θέρμανση έχει σταματήσει. Όταν η θερμοκρασία πέσει ελαφρά, ο ελεγκτής θα επανασυνδέσει αυτόματα την τροφοδοσία, αναβοσβήνει ξανά την κίτρινη ένδειξη και απενεργοποιώντας την πράσινη. Αυτός ο κύκλος θα επαναληφθεί για να διατηρηθεί το ρυθμισμένο εύρος θερμοκρασίας.

3) Εάν παρουσιαστούν μη φυσιολογικές συνθήκες κατά τη χρήση, σταματήστε αμέσως τη λειτουργία. Συνεχίστε τη χρήση μόνο αφού ελεγχθεί και διορθωθεί το πρόβλημα.

Καθαρισμός και συντήρηση

1. Πριν από τον καθαρισμό και τη συντήρηση, αποσυνδέστε πρώτα την παροχή ρεύματος για να αποφύγετε ατυχήματα.
2. Μετά από κάθε χρήση, καθαρίζετε την επιφάνεια του προϊόντος και το καλώδιο ρεύματος με μια υγρή πετσέτα και ένα μη διαβρωτικό καθαριστικό. Μη χρησιμοποιείτε νερό απευθείας στο προϊόν για να αποφύγετε την καταστροφή των ηλεκτρικών του εξαρτημάτων.

Ηλεκτρικό διάγραμμα

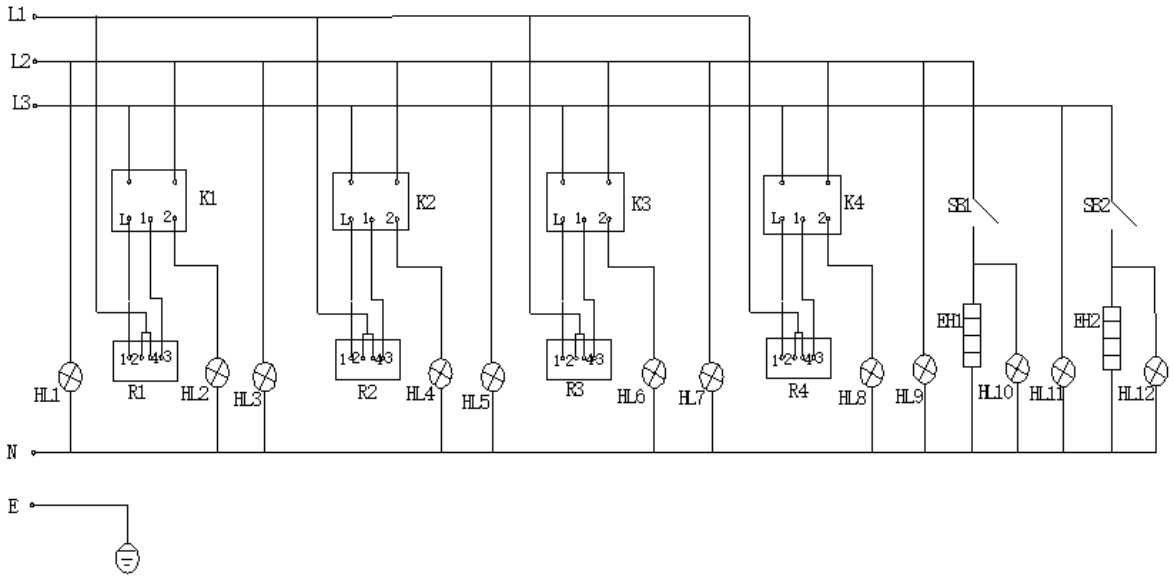

SB1, SB2	-	Ελεγκτής θερμοκρασίας
EH1, EH2	-	Σωλήνας θέρμανσης
K1, K2, K3, K4	-	Διακόπτης
R1, R2, R3, R4	-	Πλάκα καυστήρα
HL1, HL3, HL5, HL7, HL9, HL11	-	Ενδεικτική λυχνία παροχής ρεύματος
HL2, HL4, HL6, HL8, HL10, HL12	-	Ενδεικτική λυχνία θέρμανσης
E	-	Συνδέεται με το έδαφος

Αντιμετώπιση προβλημάτων

Πρόβλημα	Πιθανή αιτία	Διάλυμα
Το βύσμα είναι συνδεδεμένο, αλλά η ενδεικτική λυχνία είναι σβηστή και το μηχάνημα δεν θερμαίνεται.	Το φις δεν μπαίνει καλά.	Βελτιώστε το βύσμα και συνδέστε ξανά.
Η ενδεικτική λυχνία θέρμανσης δεν είναι φωτεινή και η θερμοκρασία της πλάκας του καυστήρα ή του φούρνου δεν είναι ανεβασμένη.	1. Η σύνδεση της πλάκας του καυστήρα ή του σωλήνα θέρμανσης είναι χαλαρή ή χύνεται.	1. Σφίξιμο της σύνδεσης ή βίδωμα των δύο άκρων της πλάκας του καυστήρα ή του σωλήνα θέρμανσης.
	2. Η πλάκα του καυστήρα ή ο σωλήνας θέρμανσης κάηκε.	2. Αλλάξτε την πλάκα του καυστήρα ή το σωλήνα θέρμανσης.
Η ενδεικτική λυχνία τροφοδοσίας είναι φωτεινή, αλλά η ρυθμισμένη θερμοκρασία δεν είναι ανεβασμένη.	Ο ελεγκτής θερμοκρασίας ή ο διακόπτης έχει καεί.	Αλλάξτε τον ελεγκτή θερμοκρασίας ή τον διακόπτη.
Η θερμοκρασία ελέγχεται κανονικά, αλλά η ενδεικτική λυχνία δεν είναι φωτεινή.	Η ενδεικτική λυχνία έχει καεί.	Αλλάξτε την ενδεικτική λυχνία.

Ovaj korisnički priručnik preveden je strojnim prijevodom. Uložili smo sve napore kako bismo osigurali točnost prijevoda, ali imajte na umu da automatizirani prijevodi nisu savršeni i nisu namijenjeni zamjeni ljudskih prevoditelja. Službena verzija korisničkog priručnika je na engleskom jeziku. Sve razlike između prevedene verzije i izvornog engleskog jezika nisu pravno obvezujuće. Ako imate pitanja o točnosti prijevoda, pogledajte englesku verziju, koja je službena referenca. Verzije na više jezika dostupne su na zahtjev putem info@expondo.com .

Tehnički podaci

Opis parametra	Vrijednost parametra
Naziv proizvoda	Električni štednjak s pećnicom
Model	RCEC-80/700OV4B
Nazivni napon [V~/N] / frekvencija [Hz]	400/3 / 50
Nazivna snaga [kW]	13,9
Dimenzije [širina * duljina * visina; mm]	800*740*930
Težina [kg]	85,5

Opis

Proizvod je višenamjenski uređaj za kuhanje dizajniran za grijanje, kuhanje i pečenje.

Korisnik je odgovoran za svu štetu nastalu nenamjenskom uporabom uređaja.

Prijevoz

Tijekom transporta pažljivo rukujte ovim staklenim proizvodom kako biste izbjegli jake vibracije. Zapakirani proizvod ne bi se trebao skladištiti na otvorenom duže vrijeme. Treba ga čuvati u dobro prozračenom skladišnom prostoru bez korozivnog zraka. Nemojte skladištiti proizvod naopako. Ako je potrebno skladištenje na otvorenom, osigurajte odgovarajuću zaštitu od kiše.

Montaža

1. Postavite proizvod na stabilnu površinu, pazeći da postoji najmanje 10 cm slobodnog prostora s obje strane od nezapaljivih materijala i najmanje 20 cm sa stražnje strane (npr. zid od opeke).
2. Provjerite odgovara li napon napajanja naponu navedenom na naljepnici proizvoda.
3. Instalirajte prekidač napajanja, prekidač strujnog kruga i uređaj za zaštitu od curenja električne energije u blizini opreme. Neka područje ispred prekidača bude slobodno radi lakšeg pristupa.
4. Oprema mora biti pravilno i sigurno uzemljena prije upotrebe.
5. Izbjegavajte dodirivati grijaću ploču dok je u radu i nemojte prskati tekućine po stroju kako biste spriječili oštećenje električnih komponenti.
6. Nemojte pomicati ili savijati senzor temperature u bazenu.
7. Prije nego što uključite uređaj, provjerite jesu li svi električni priključci sigurni, a uzemljenje pouzdano.
8. Ako je potrebno zamijeniti kabel za napajanje, koristite isti model i neka ga zamijeni kvalificirani tehničar.
9. Instalaciju i održavanje električnih komponenti ovog proizvoda mora izvršiti ovlašteni električar.

Operacija

1. Gornji plamenik

1) Osigurajte da je napajanje ispravno instalirano i da zadovoljava zahtjeve nazivnog napona.

2) Spojite napajanje i uključite ga. Zelena indikatorska lampica će zasvijetliti, signalizirajući da je štednjak uključen. Okrenite regulator temperature u smjeru kazaljke na satu kako biste postavili željenu temperaturu. Prva postavka daje maksimalnu snagu, druga je srednja, a treća je najniža. Kada se uključi žuti indikator grijanja i ugasi zeleno svjetlo, stroj se grije.

3) Kada se postigne željena temperatura, možete podesiti regulator temperature na drugu ili treću postavku kako biste održali toplinu.

4) Odmah očistite ulje s ploče plamenika kako biste izbjegli smanjenje životnog vijeka stroja.

5) Ako se tijekom uporabe pojave bilo kakvi nenormalni uvjeti, odmah prekinite rad. Nastavite koristiti samo nakon provjere i rješavanja problema.

2. Donja pećnica

1) Spojite napajanje i zelena indikatorska lampica će zasvijetliti, pokazujući da je pećnica uključena u struju. Okrenite regulator temperature u smjeru kazaljke na satu na željenu temperaturu. Žuti indikator grijanja će zasvijetliti, a zeleno svjetlo će se ugasiti, signalizirajući da je grijač aktivan.

2) Nakon što se postigne zadana temperatura, regulator temperature će automatski prekinuti napajanje, uzrokujući gašenje žutog indikatora i paljenje zelenog indikatora, što znači da je grijanje prestalo. Kada temperatura lagano padne, regulator će automatski ponovno uključiti napajanje, ponovno paliti žuti indikator i gasiti zeleni. Ovaj ciklus će se ponavljati kako bi se održao postavljeni raspon temperature.

3) Ako se tijekom uporabe pojave bilo kakvi nenormalni uvjeti, odmah prekinite rad. Nastavite s upotrebom tek nakon što se problem provjeri i ispravi.

Čišćenje i održavanje

1. Prije čišćenja i održavanja prvo isključite napajanje kako biste spriječili nezgode.

2. Nakon svake uporabe, očistite površinu proizvoda i kabel za napajanje vlažnim ručnikom i nekorozivnim sredstvom za čišćenje. Nemojte koristiti vodu izravno na proizvodu kako biste izbjegli oštećenje njegovih električnih komponenti.

Električni dijagram

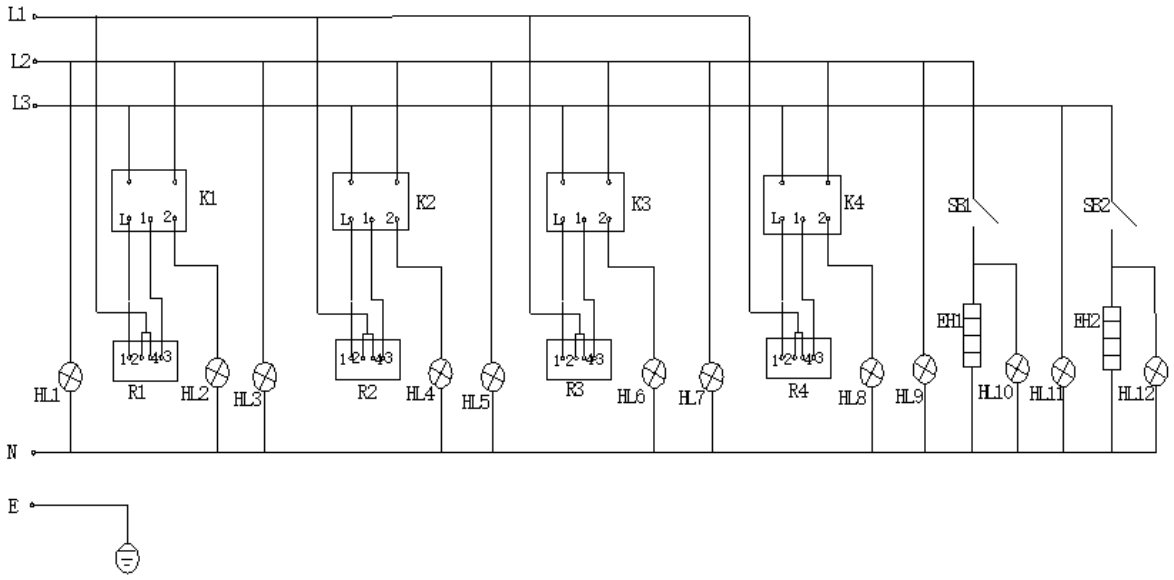

SB1, SB2	-	Regulator temperature
EH1, EH2	-	Cijev za grijanje
K1, K2, K3, K4	-	Prekidač
R1, R2, R3, R4	-	Ploča plamenika
HL1, HL3, HL5, HL7, HL9, HL11	-	Svjetlo indikatora napajanja
HL2, HL4, HL6, HL8, HL10, HL12	-	Indikator grijanja
E	-	Spojen na zemlju

Rješavanje problema

Problem	Mogući uzrok	Otopina
Utikač je priključen, ali indikatorska lampica je isključena i stroj se ne grije.	Utikač nije dobro postavljen.	Poboljšajte utikač i ponovno utikač.
Svjetlo indikatora grijanja nije svijetlo, a temperatura ploče plamenika ili pećnice nije povišena.	1. Spoj ploče plamenika ili cijevi za grijanje je labav ili se gubi.	1. Pritezanje spoja ili odvrtanje dva kraja ploče plamenika ili grijaće cijevi.
	2. Pregorjela je ploča plamenika ili grijaća cijev.	2. Promijenite ploču plamenika ili grijaću cijev.
Svjetlo indikatora napajanja svijetli, ali postavljena temperatura nije podignuta.	Regulator temperature ili prekidač je pregorio.	Promijenite regulator temperature ili prekidač.
Temperatura se normalno kontrolira, ali indikatorska lampica ne svijetli.	Indikatorska lampica je pregorjela.	Promijenite svjetlo indikatora.

Šis vartotojo vadovas buvo išverstas naudojant mašininį vertimą. Dėjome visas pastangas, kad vertimas būtų tikslus, tačiau atminkite, kad automatiniai vertimai nėra tobuli ir nėra skirti pakeisti žmonių vertėjus. Oficiali vartotojo vadovo versija yra anglų kalba. Bet kokie skirtumai tarp išverstos versijos ir originalo anglų kalba nėra teisiškai įpareigojantys. Jei turite klausimų dėl vertimo tikslumo, žr. versiją anglų kalba, kuri yra oficiali nuoroda. Daugiau kalbų versijų galite gauti pateikę užklausą info@expondo.com .

Techniniai duomenys

Parametrų aprašymas	Parametrų reikšmė
Produkto pavadinimas	Elektrinė viryklė su orkaite
Modelis	RCEC-80/700OV4B
Nominali įtampa [V~/N] / dažnis [Hz]	400/3 / 50
Nominali galia [kW]	13,9
Matmenys [plotis * ilgis * aukštis; mm]	800*740*930
Svoris [kg]	85,5

Aprašymas

Produktas yra universalus maisto ruošimo prietaisas, skirtas šildyti, gaminti ir kepti.

Naudotojas atsako už bet kokią žalą, atsiradusią dėl įrenginio naudojimo ne pagal paskirtį.

Transportas

Transportuodami su šiuo stiklo gaminiu elkitės atsargiai, kad išvengtumėte stiprios vibracijos. Supakuoto produkto negalima ilgai laikyti lauke. Jis turi būti laikomas gerai vėdinamoje sandėliavimo vietoje, kurioje nėra korozinio oro. Nelaikykite gaminio aukštyn kojomis. Jei reikia laikyti lauke, pasirūpinkite tinkama apsauga nuo lietaus.

Montavimas

1. Padėkite gaminį ant stabilaus paviršiaus, užtikrindami, kad abiejose pusėse būtų bent 10 cm atstumas nuo nedegių medžiagų ir bent 20 cm atstumas gale (pvz., plytų siena).
2. Įsitikinkite, kad maitinimo įtampa atitinka gaminio etiketėje nurodytą įtampą.
3. Prie įrangos sumontuokite maitinimo jungiklį, grandinės pertraukiklį ir elektros nuotėkio apsaugos įtaisą. Priešais jungiklį esančią sritį laikykite laisvą, kad būtų lengviau pasiekti.
4. Prieš naudojimą įranga turi būti tinkamai ir saugiai įžeminta.
5. Nelieskite kaitinimo plokštės, kai ji veikia, ir neaptaškykite skysčių ant mašinos, kad nepažeistumėte elektrinių komponentų.
6. Nejudinkite ir nelenkite temperatūros jutiklio baseine.
7. Prieš įjungdami įrenginį įsitikinkite, kad visos elektros jungtys yra saugios ir įžeminimo jungtis yra patikima.
8. Jei reikia pakeisti maitinimo laidą, naudokite tą patį modelį ir leiskite jį pakeisti kvalifikuotam specialistui.
9. Šio gaminio elektrinių komponentų montavimą ir techninę priežiūrą turi atlikti sertifikuotas elektrikas.

Operacija

1. Viršutinis degiklis

1) Įsitikinkite, kad maitinimo šaltinis yra tinkamai sumontuotas ir atitinka vardinės įtampos reikalavimus.

2) Prijunkite maitinimą ir įjunkite. Užsidegs žalia indikacinė lemputė, rodanti, kad viryklė tiekiama į maitinimą. Pasukite temperatūros reguliatorių pagal laikrodžio rodyklę, kad nustatytumėte norimą temperatūrą. Pirmasis nustatymas suteikia didžiausią galią, antrasis yra vidutinis, o trečiasis yra mažiausia. Kai užsidega geltonas šildymo indikatorius ir užgęsta žalia lemputė, mašina šildo.

3) Pasiekę pageidaujamą temperatūrą, galite nustatyti antrą arba trečią temperatūros reguliatorių, kad išlaikytumėte šilumą.

4) Nedelsdami išvalykite alyvą nuo degiklio plokštės, kad nesutrumpėtų mašinos eksploatavimo laikas.

5) Jei naudojimo metu atsiranda kokių nors neįprastų sąlygų, nedelsdami nutraukite veikimą. Tęskite naudojimą tik patikrinę ir išsprendę problemą.

2. Apatinė orkaitė

1) Prijunkite maitinimą ir užsidegs žalia indikatoriaus lemputė, rodanti, kad orkaitė tiekiama. Pasukite temperatūros reguliatorių pagal laikrodžio rodyklę iki reikiamos temperatūros. Užsidegs geltonas šildymo indikatorius, o žalia lemputė išsijungs, pranešdama, kad kaitinimo elementas įjungtas.

2) Pasiekus nustatytą temperatūrą, temperatūros reguliatorius automatiškai išjungs maitinimą, todėl geltonas indikatorius išsijungs, o žalias indikatorius užsidegs, nurodant, kad šildymas sustojo. Kai temperatūra šiek tiek nukrenta, valdiklis automatiškai vėl prijungs maitinimą, vėl uždegdamas geltoną indikatorių ir išjungdamas žalią. Šis ciklas kartosis, kad būtų išlaikytas nustatytas temperatūros diapazonas.

3) Jei naudojimo metu atsiranda kokių nors neįprastų sąlygų, nedelsdami nutraukite veikimą. Tęskite naudojimą tik patikrinę ir ištaisę problemą.

Valymas ir priežiūra

1. Prieš valydami ir prižiūrėdami, pirmiausia atjunkite maitinimą, kad išvengtumėte nelaimingų atsitikimų.

2. Po kiekvieno naudojimo gaminio paviršių ir maitinimo laidą nuvalykite drėgnu rankšluosčiu ir nerūdijančiu valikliu. Nenaudokite vandens tiesiai ant gaminio, kad nepažeistumėte jo elektrinių komponentų.

Elektros schema

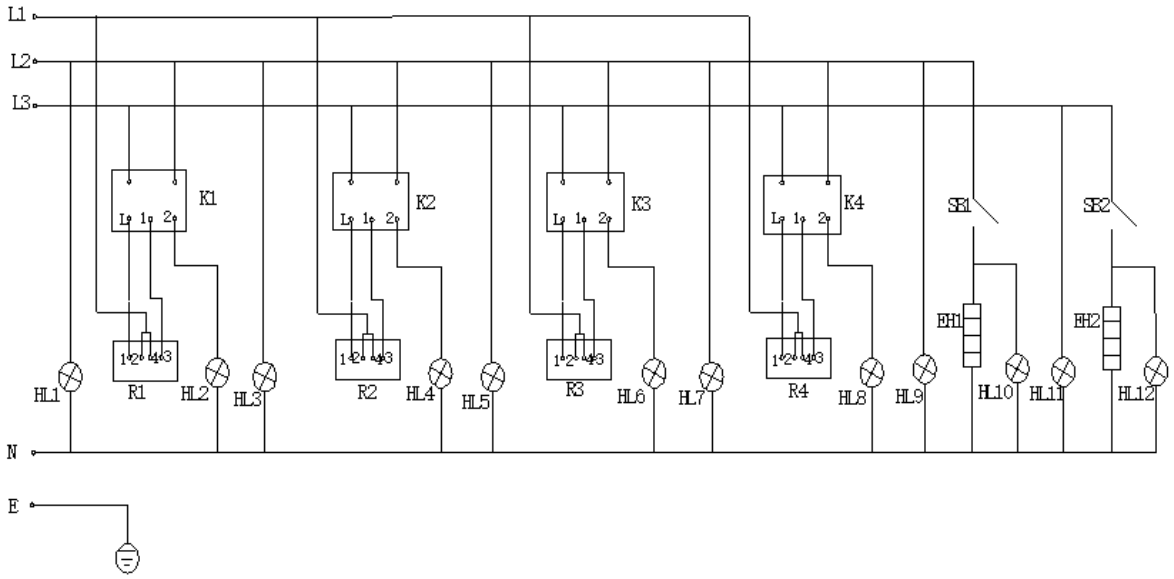

SB1, SB2	-	Temperatūros reguliatorius
EH1, EH2	-	Šildymo vamzdis
K1, K2, K3, K4	-	Perjungti
R1, R2, R3, R4	-	Degiklio plokštė
HL1, HL3, HL5, HL7, HL9, HL11	-	Maitinimo šaltinio indikatoriaus lemputė
HL2, HL4, HL6, HL8, HL10, HL12	-	Šildymo indikatoriaus lemputė
E	-	Sujungtas su žeme

Trikčių šalinimas

Problema	Galima priežastis	Sprendimas
Kištukas prijungtas, bet indikatorius nedega ir aparatas nekaista.	Kištukas blogai uždėtas.	Patobulinkite kištuką ir vėl kiškite.
Kaitinimo indikatoriaus lemputė nešviečia, o degiklio plokštės arba orkaitės temperatūra nepakyla.	1. Degiklio plokštės arba šildymo vamzdžio jungtis yra laisva arba išsiliejusi.	1. Priveržti jungtį arba atsukti du degiklio plokštės arba šildymo vamzdžio galus.
	2. Perdegė degiklio plokštė arba šildymo vamzdis.	2. Pakeiskite degiklio plokštę arba šildymo vamzdį.
Maitinimo šaltinio indikatoriaus lemputė šviečia ryškiai, bet nustatyta temperatūra nepakyla.	Perdegė temperatūros reguliatorius arba jungiklis.	Pakeiskite temperatūros reguliatorių arba jungiklį.
Temperatūra reguliuojama įprastai, tačiau indikatoriaus lemputė nešviečia.	Indikatoriaus lemputė perdegusi.	Pakeiskite indikatoriaus lemputę.

Acest manual de utilizare a fost tradus folosind traducerea automată. Am depus toate eforturile pentru a ne asigura că traducerea este exactă, dar vă rugăm să rețineți că traducerile automate nu sunt perfecte și nu sunt menite să înlocuiască traducătorii umani. Versiunea oficială a manualului de utilizare este în limba engleză. Orice diferență între versiunea tradusă și versiunea originală în limba engleză nu este obligatorie din punct de vedere juridic. Dacă aveți întrebări despre acuratețea traducerii, vă rugăm să consultați versiunea în limba engleză, care este referința oficială. Mai multe versiuni lingvistice sunt disponibile la cerere prin info@expondo.com .

Date tehnice

Descrierea parametrilor	Valoarea parametrului
Numele produsului	Aragaz electric cu cuptor
Model	RCEC-80/700OV4B
Tensiune nominală [V~/N] / frecvență [Hz]	400/3 / 50
Putere nominală [kW]	13,9
Dimensiuni [latime * lungime * inaltime; mm]	800*740*930
Greutate [kg]	85,5

Descriere

Produsul este un aparat de gătit versatil conceput pentru încălzire, gătit și coacere.

Utilizatorul este responsabil pentru orice daune rezultate din utilizarea neintenționată a dispozitivului.

Transport

În timpul transportului, manipulați acest produs din sticlă cu grijă pentru a evita vibrațiile puternice. Produsul ambalat nu trebuie depozitat în aer liber pentru perioade lungi de timp. Trebuie păstrat într-o zonă de depozitare bine ventilată, fără aer coroziv. Nu depozitați produsul cu capul în jos. Dacă este necesară depozitarea în aer liber, asigurați-vă o protecție adecvată împotriva ploii.

Instalare

1. Așezați produsul pe o suprafață stabilă, asigurându-vă că există o distanță de cel puțin 10 cm pe ambele părți față de materialele incombustibile și cel puțin 20 cm în spate (de exemplu, perete de cărămidă).
2. Asigurați-vă că tensiunea de alimentare se potrivește cu tensiunea specificată pe eticheta produsului.
3. Instalați un întrerupător de alimentare, un întrerupător și un dispozitiv de protecție împotriva scurgerilor electrice în apropierea echipamentului. Păstrați zona din fața comutatorului liberă pentru acces ușor.
4. Echipamentul trebuie să fie împământat corespunzător și în siguranță înainte de utilizare.
5. Evitați să atingeți placa de încălzire în timpul funcționării și nu stropiți cu lichide pe mașină pentru a preveni deteriorarea componentelor electrice.
6. Nu mutați și nu îndoiți senzorul de temperatură din bazin.
7. Înainte de a porni dispozitivul, asigurați-vă că toate conexiunile electrice sunt sigure și conexiunea de împământare este fiabilă.
8. Dacă cablul de alimentare necesită înlocuire, utilizați același model și solicitați-l înlocuit de către un tehnician calificat.

9. Instalarea și întreținerea componentelor electrice ale acestui produs trebuie efectuate de un electrician autorizat.

Operațiunea

1. Arzătorul de sus

1) Asigurați-vă că sursa de alimentare este instalată corect și îndeplinește cerințele de tensiune nominală.

2) Conectați alimentarea și porniți-o. Indicatorul luminos verde se va aprinde, semnalând că soba este alimentată cu energie. Rotiți regulatorul de temperatură în sensul acelor de ceasornic pentru a seta temperatura dorită. Prima setare oferă putere maximă, a doua este medie, iar a treia este cea mai scăzută. Când indicatorul galben de încălzire se aprinde și ledul verde se stinge, mașina se încălzește.

3) Odată ce temperatura dorită este atinsă, puteți regla regulatorul de temperatură la a doua sau a treia setare pentru a menține căldura.

4) Curățați uleiul de pe placa arzătorului cu promptitudine pentru a evita reducerea duratei de viață a mașinii.

5) Dacă apar condiții anormale în timpul utilizării, opriți imediat funcționarea. Reluați utilizarea numai după verificarea și rezolvarea problemei.

2. Cuptorul inferior

1) Conectați alimentarea și indicatorul luminos verde se va aprinde, arătând că cuptorul este alimentat cu energie. Rotiți regulatorul de temperatură în sensul acelor de ceasornic la temperatura dorită. Indicatorul galben de încălzire se va aprinde, iar lumina verde se va stinge, semnalând că elementul de încălzire este activ.

2) Odată ce temperatura setată este atinsă, regulatorul de temperatură va întrerupe automat alimentarea, determinând stingerea indicatorului galben și aprinderea indicatorului verde, indicând că încălzirea sa oprit. Când temperatura scade ușor, controlerul va reconecta automat alimentarea, reaprinzând indicatorul galben și stingându-l pe cel verde. Acest ciclu se va repeta pentru a menține intervalul de temperatură setat.

3) Dacă apar condiții anormale în timpul utilizării, opriți imediat funcționarea. Reluați utilizarea numai după ce problema a fost verificată și corectată.

Curățare și întreținere

1. Înainte de curățare și întreținere, deconectați mai întâi sursa de alimentare pentru a preveni accidentele.

2. După fiecare utilizare, curățați suprafața produsului și cablul de alimentare cu un prosop umed și un produs de curățare non-coroziv. Nu folosiți apă direct pe produs pentru a evita deteriorarea componentelor electrice ale acestuia.

Schema electrica

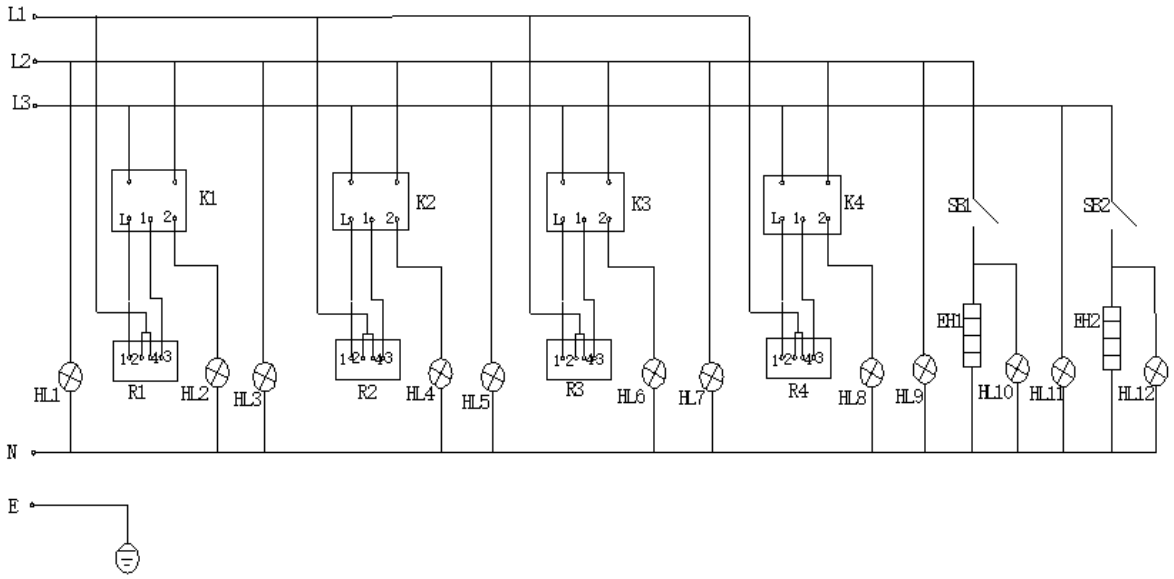

SB1, SB2	-	Controler de temperatură
EH1, EH2	-	Conducta de incalzire
K1, K2, K3, K4	-	Comutator
R1, R2, R3, R4	-	Placa arzatorului
HL1, HL3, HL5, HL7, HL9, HL11	-	Indicator luminos al sursei de alimentare
HL2, HL4, HL6, HL8, HL10, HL12	-	Indicator luminos de încălzire
E	-	Conectat la pământ

Depanare

Problemă	Cauza posibila	Soluţie
Ștecherul este conectat, dar indicatorul luminos este stins și mașina nu se încălzește.	Ștecherul nu este bine pus.	Îmbunătățiți ștecherul și ștecherul din nou.
Indicatorul luminos de încălzire nu este strălucitor, iar temperatura plăcii arzătorului sau cuptorului nu este ridicată.	1. Conexiunea plăcii arzătorului sau a conductei de încălzire este slăbită sau se scurge.	1. Strângerea conexiunii sau deșurubarea celor două capete ale plăcii arzătorului sau ale conductei de încălzire.
	2. Placa arzătorului sau conducta de încălzire a fost arsă.	2. Schimbați placa arzătorului sau conducta de încălzire.
Indicatorul luminos al sursei de alimentare este luminos, dar temperatura setată nu este ridicată.	Controlerul de temperatură sau comutatorul este ars.	Schimbați regulatorul de temperatură sau comutatorul.
Temperatura controlează în mod normal, dar indicatorul luminos nu este luminos.	Indicatorul luminos este ars.	Schimbați indicatorul luminos.

Ta uporabniški priročnik je bil preveden s strojnim prevajanjem. Potrudili smo se, da bi zagotovili točnost prevoda, vendar upoštevajte, da avtomatizirani prevodi niso popolni in niso namenjeni nadomestitvi človeških prevajalcev. Uradna različica uporabniškega priročnika je v angleščini. Morebitne razlike med prevedeno različico in izvirno angleščino niso pravno zavezujoče. Če imate kakršna koli vprašanja o točnosti prevoda, si oglejte angleško različico, ki je uradna referenca. Več jezikovnih različic je na voljo na zahtevo preko info@expondo.com .

Tehnični podatki

Opis parametra	Vrednost parametra
Ime izdelka	Električni štedilnik s pečico
Model	RCEC-80/700OV4B
Nazivna napetost [V~/N] / frekvenca [Hz]	400/3 / 50
Nazivna moč [kW]	13,9
Dimenzije [širina * dolžina * višina; mm]	800*740*930
Teža [kg]	85,5

Opis

Izdelek je vsestranski kuhalni aparat, zasnovan za ogrevanje, kuhanje in pečenje.

Uporabnik odgovarja za vso škodo, ki nastane zaradi nenamenske uporabe naprave.

Prevozništvo

Med transportom s tem steklenim izdelkom ravnajte previdno, da se izognete močnim tresljajem. Pakiranega izdelka ne smete dlje časa shranjevati na prostem. Hraniti ga je treba v dobro prezračenem skladiščnem prostoru brez jedkega zraka. Izdelka ne shranjujte obrnjenega na glavo. Če je potrebno skladiščenje na prostem, poskrbite za ustrezno zaščito pred dežjem.

Namestitev

1. Izdelek postavite na stabilno površino, tako da je na obeh straneh vsaj 10 cm prostora od negorljivih materialov in vsaj 20 cm zadaj (npr. opečna stena).
2. Zagotovite, da se napajalna napetost ujema z napetostjo, navedeno na nalepki izdelka.
3. Blizu opreme namestite stikalo za vklop, odklopnik in napravo za zaščito pred električnim uhajanjem. Območje pred stikalom naj bo prosto za lažji dostop.
4. Opremo je treba pred uporabo pravilno in varno ozemljiti.
5. Izogibajte se dotikanju grelne plošče, medtem ko ta deluje, in stroja ne škropite s tekočino, da preprečite poškodbe električnih komponent.
6. Ne premikajte ali upogibajte senzorja temperature v bazenu.
7. Pred vklopom naprave se prepričajte, da so vsi električni priključki varni in da je ozemljitev zanesljiva.
8. Če je treba napajalni kabel zamenjati, uporabite isti model in naj ga zamenja usposobljen tehnik.
9. Namestitev in vzdrževanje električnih komponent tega izdelka mora izvajati pooblaščeni električar.

Delovanje

1. Zgornji gorilnik

1) Prepričajte se, da je napajalnik pravilno nameščen in izpolnjuje zahteve glede nazivne napetosti.

2) Priključite napajanje in ga vklopite. Zasveti zelena indikatorska lučka, ki signalizira, da je peč napajana. Obrnite regulator temperature v smeri urinega kazalca, da nastavite želeno temperaturo. Prva nastavitev zagotavlja največjo moč, druga je srednja, tretja pa najnižjo. Ko se rumeni indikator gretja prižge in zelena lučka ugasne, se stroj greje.

3) Ko je dosežena želena temperatura, lahko regulator temperature nastavite na drugo ali tretjo nastavitev, da ohranite toploto.

4) Takoj očistite olje z gorilne plošče, da preprečite skrajšanje življenjske dobe stroja.

5) Če med uporabo pride do nenormalnih pogojev, takoj prenehajte z delovanjem. Nadaljujte z uporabo šele po preverjanju in razrešitvi težave.

2. Spodnja pečica

1) Priključite napajanje in zelena indikatorska lučka bo zasvetila, kar kaže, da je pečica napajana. Obrnite regulator temperature v smeri urinega kazalca na želeno temperaturo. Zasveti rumeni indikator gretja, zelena lučka pa ugasne, kar pomeni, da je grelni element aktiven.

2) Ko je nastavljena temperatura dosežena, regulator temperature samodejno prekine napajanje, zaradi česar se rumeni indikator izklopi in zasveti zeleni indikator, kar pomeni, da se je ogrevanje ustavilo. Ko temperatura rahlo pade, bo krmilnik samodejno ponovno vključil napajanje, ponovno prižgal rumeni indikator in ugasnil zelenega. Ta cikel se bo ponavljal, da se ohrani nastavljeno temperaturno območje.

3) Če med uporabo pride do nenormalnih pogojev, takoj prenehajte z delovanjem. Nadaljujte z uporabo šele, ko je bila težava preverjena in odpravljena.

Čiščenje in vzdrževanje

1. Pred čiščenjem in vzdrževanjem najprej odklopite napajanje, da preprečite nesreče.

2. Po vsaki uporabi očistite površino izdelka in napajalni kabel z vlažno brisačo in nejedkim čistilom. Vode ne nanašajte neposredno na izdelek, da ne poškodujete njegovih električnih komponent.

Električni diagram

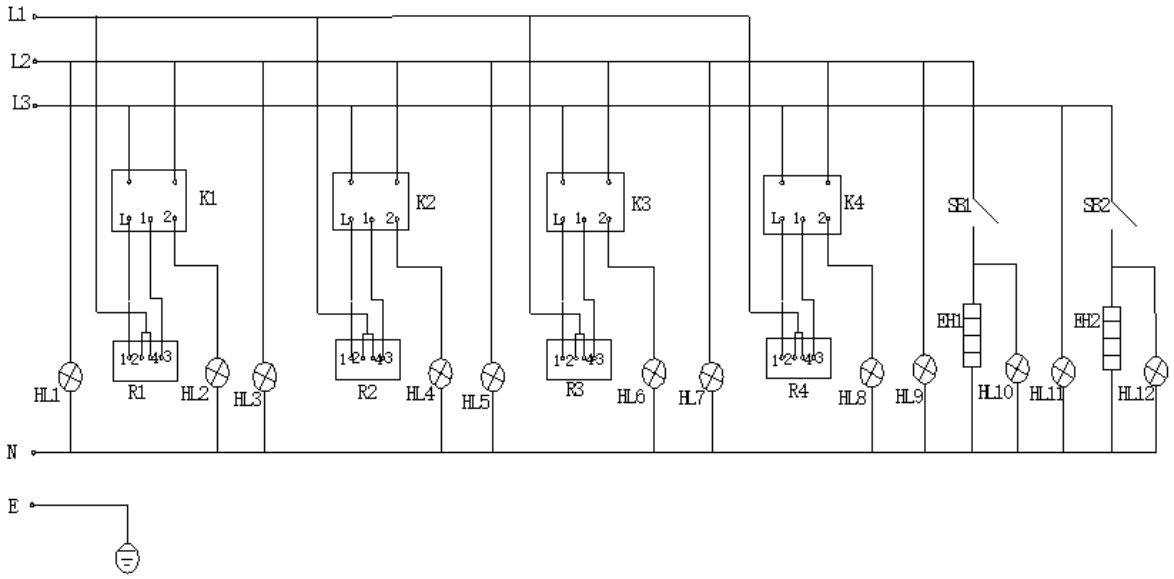

SB1, SB2	-	Regulator temperature
EH1, EH2	-	Ogrevalna cev
K1, K2, K3, K4	-	Stikalo
R1, R2, R3, R4	-	Gorilna plošča
HL1, HL3, HL5, HL7, HL9, HL11	-	Indikatorska lučka za napajanje
HL2, HL4, HL6, HL8, HL10, HL12	-	Indikatorska lučka za ogrevanje
E	-	Priključen na tla

Odpravljanje težav

Težava	Možen vzrok	rešitev
Vtič je priključen, vendar indikatorska lučka ne sveti in stroj se ne segreva.	Vtič ni dobro nameščen.	Izboljšajte vtič in znova vtikajte.
Indikatorska lučka za segrevanje ne sveti močno, temperatura gorilnika ali pečice pa ni visoka.	1. Povezava gorilne plošče ali grelne cevi je ohlapna ali se zlomi.	1. Zategovanje povezave ali odvijanje obeh koncev plošče gorilnika ali grelne cevi.
	2. Gorilna plošča ali grelna cev je pregorela.	2. Zamenjajte gorilno ploščo ali grelno cev.
Indikatorska lučka napajanja sveti, vendar nastavljena temperatura ni povišana.	Regulator temperature ali stikalo je pregorelo.	Zamenjajte temperaturni regulator ali stikalo.
Temperatura se normalno uravnava, vendar indikatorska lučka ne sveti močno.	Indikatorska lučka je pregorela.	Spremenite indikatorsko lučko.

ROYAL
catering

UMWELT – UND ENTSORGUNGSHINWEISE

Hersteller an Verbraucher

Sehr geehrte Damen und Herren,

gebrauchte Elektro – und Elektronikgeräte dürfen gemäß europäischer Vorgaben **[1]** nicht zum unsortierten Siedlungsabfall gegeben werden, sondern müssen getrennt erfasst werden. Das Symbol der Abfalltonne auf Rädern weist auf die Notwendigkeit der getrennten Sammlung hin. Helfen auch Sie mit beim Umweltschutz. Sorgen Sie dafür, dieses Gerät, wenn Sie es nicht mehr weiter nutzen wollen, in die hierfür vorgesehenen Systeme der Getrenntsammlung zu geben.



In Deutschland sind Sie gesetzlich **[2]** verpflichtet, ein Altgerät einer vom unsortierten Siedlungsabfall getrennten Erfassung zuzuführen. Die öffentlich – rechtlichen Entsorgungsträger (Kommunen) haben hierzu Sammelstellen eingerichtet, an denen Altgeräte aus privaten Haushalten ihres Gebietes für Sie kostenfrei entgegengenommen werden. Möglicherweise holen die rechtlichen Entsorgungsträger die Altgeräte auch bei den privaten Haushalten ab.

Bitte informieren Sie sich über Ihren lokalen Abfallkalender oder bei Ihrer Stadt – oder Gemeindeverwaltung über die in Ihrem Gebiet zur Verfügung stehenden Möglichkeiten der Rückgabe oder Sammlung von Altgeräten.

[1] RICHTLINIE 2002/96/EG DES EUROPÄISCHEN PARLAMENTS UND DES RATES ÜBER ELEKTRO – UND ELEKTRONIK – ALTGERÄTE

[2] Gesetz über das Inverkehrbringen, die Rücknahme und die umweltverträgliche Entsorgung von Elektro – und Elektronikgeräten (Elektro – und Elektronikgerätegesetz – ElektroG).

Utylizacja produktu

Produkty elektryczne i elektroniczne po zakończeniu okresu eksploatacji wymagają segregacji i oddania ich do wyznaczonego punktu odbioru. Nie wolno wyrzucać produktów elektrycznych razem z odpadami gospodarstwa domowego. Zgodnie z dyrektywą WEEE 2012/19/UE obowiązującą w Unii Europejskiej, urządzenia elektryczne i elektroniczne wymagają segregacji i utylizacji w wyznaczonych miejscach. Dbając o prawidłową utylizację, przyczyniasz się do ochrony zasobów naturalnych i zmniejszasz negatywny wpływ oddziaływania na środowisko, człowieka i otoczenie. Zgodnie z krajowym prawodawstwem, nieprawidłowe usuwanie odpadów elektrycznych i elektronicznych może być karane!

For the disposal of the device please consider and act according to the national and local rules and regulations.

CONTACT

expondo Polska sp. z o.o. sp. k.

ul. Nowy Kisielin – Innowacyjna 7
66-002 Zielona Góra | Poland, EU

e-mail: info@expondo.com