ROYAL
catering

USER MANUAL

Bedienungsanleitung
Instrukcja obsługi
Návod k použití
Manuel d´utilisation
Istruzioni per l'uso
Manual de instrucciones
Használati útmutató Brugsanvisning
Käyttöohje
Gebruiksaanwijzing
Bruksanvisning
Instruções de utilização
Používateľská príručka
Ръководство за употреба
Οδηγιεσ χρησησ
Upute za uporabu
Naudojimo instrukcija
Manual de utilizare
Navodila za uporabo

ROTISSERIE



expondo.com

DE	Produktname	Rotisserie
EN	Product name	Rotisserie
PL	Nazwa produktu	Rożen
CZ	Název výrobku	Rotisserie
FR	Nom du produit	Rôtissoire
IT	Nome del prodotto	Girarrosto
ES	Nombre del producto	Asador
HU	Termék neve	Forgónyárs
DA	Produktnavn	Rotisseri
FI	Tuotteen nimi	Varraspannu
NL	Productnaam	Draaigrill
NO	Produktnavn	Rotisseri
SE	Produktnamn	Rotisserie
PT	Nome do produto	Espeto giratório
SK	Názov produktu	Rotisserie
BG	Име на продукта	Въртящ се грил
EL	Όνομα προϊόντος	Σούβλα
HR	Naziv proizvoda	Roštilj na ražanj
LT	Produkto pavadinimas	Rotisserie
RO	Numele produsului	Rotisor
SL	Ime izdelka	Rotisserija

DE Modell | **EN** Product model | **PL** Model produktu | **CZ** Model výrobku | **FR** Modèle | **IT** Modello | **ES** Modelo | **HU** Modell | **DA** Model | **FI** Tuotteen malli | **NL** Productmodel | **NO** Produktmodell | **SE** Produktmodell | **PT** Modelo do produto | **SK** Model | **BG** Модел на продукт | **EL** Μοντέλο προϊόντος | **HR** Model proizvoda | **LT:** Gaminio modelis | **RO:** Model de produs | **SL:** Model izdelka	RC-RT-02
DE Hersteller | **EN** Manufacturer | **PL** Producent | **CZ** Výrobce | **FR** Fabricant | **IT** Produttore | **ES** Fabricante | **HU** Termelő | **DA** Producent | **FI** Valmistaja | **NL** Producent | **NO** Produsent | **SE** Tillverkare | **PT** Fabricante | **SK** Výrobca | **BG** Производител | **EL** Κατασκευαστής | **HR** Proizvođač | **LT** Gamintojas | **RO** Producător | **SL** Proizvajalec	expondo Polska sp. z o.o. sp. k.
DE Anschrift des Herstellers | **EN** Manufacturer Address | **PL** Adres producenta | **CZ** Adresa výrobce | **FR** Adresse du fabricant | **IT** Indirizzo del produttore | **ES** Dirección del fabricante | **HU** A gyártó címe | **DA** Producentens adresse | **FI** Valmistajan osoite | **NL** Adres producent | **NO** Produsentens adresse | **SE** Tillverkarens adress | **PT** Endereço do fabricante | **SK** Adresa výrobcu | **BG** Адрес на производителя | **EL:** Διεύθυνση κατασκευαστή | **HR** Adresa proizvođača | **LT** Gamintojo adresas | **RO** Adresa producătorului | **SL** Naslov proizvajalca	ul. Nowy Kisielin – Innowacyjna 7, 66-002 Zielona Góra | Poland, EU

Dieses Benutzerhandbuch wurde mit Hilfe einer maschinellen Übersetzung erstellt. Wir haben uns nach Kräften bemüht, die Genauigkeit der Übersetzung zu gewährleisten. Bitte beachten Sie jedoch, dass automatische Übersetzungen nicht perfekt sind und menschliche Übersetzer nicht ersetzen können. Die offizielle Version des Benutzerhandbuchs ist in Englisch. Etwaige Unterschiede zwischen der übersetzten Fassung und dem englischen Original sind rechtlich nicht bindend. Sollten Sie Fragen zur Richtigkeit der Übersetzung haben, beziehen Sie sich bitte auf die englische Version, die die offizielle Referenz ist. Weitere Sprachversionen sind auf Anfrage über info@expondo.com erhältlich.

Technische Daten

des Parameters Beschreibung	des Parameters Wert
Produktname	Rotisserie
Modell	RC-RT-02
Nennspannung [V] / Frequenz [Hz]	400 / 50
Nennleistung [W]	12000
Schutzart IP	IPX4
Abmessungen [Breite x Tiefe x Höhe; mm]	1170 x 480 x 1495
Gewicht [kg]	111

HINWEIS! Die Zeichnungen in diesem Handbuch dienen nur zur Veranschaulichung und können in einigen Details vom tatsächlichen Produkt abweichen.

ACHTUNG! Trotz der sicheren Konstruktion des Geräts und seiner Schutzvorrichtungen sowie trotz der Verwendung zusätzlicher Elemente zum Schutz des Bedieners besteht bei der Verwendung des Geräts ein geringes Unfall- oder Verletzungsrisiko. Bleiben Sie wachsam und nutzen Sie Ihren gesunden Menschenverstand, wenn Sie das Gerät benutzen.

1. Zu Ihrer Sicherheit

Diese Betriebsanleitung enthält wichtige Informationen für die ordnungsgemäße Montage und den sicheren Gebrauch der Maschine. Lesen Sie alle Warnhinweise und Anweisungen sorgfältig durch, bevor Sie die Maschine zusammenbauen oder in Betrieb nehmen. Beachten Sie bei der Verwendung alle Warnhinweise. Die Nichtbeachtung dieser Anweisungen kann zu Sachschäden, Verletzungen oder sogar zum Tod führen.
Wir sind nicht verantwortlich für Schäden oder Verletzungen, die durch unsachgemäßen oder fahrlässigen Gebrauch dieses Geräts verursacht werden. Dieses Produkt sollte nur von Personen bedient werden, die:

- Über 18 Jahre alt,
- mit gesundem Verstand, und
- Sie stehen nicht unter dem Einfluss von Drogen oder Alkohol.

Die Bediener müssen in der ordnungsgemäßen Verwendung der Maschine geschult werden. Änderungen an der Maschine führen zum Erlöschen der Garantie und können Benutzer oder Unbeteiligte während des Betriebs schädigen.

Achtung
Es liegt in der Verantwortung des Verbrauchers, dafür zu sorgen, dass die Maschine ordnungsgemäß zusammengebaut, installiert und gewartet wird. Die Nichtbeachtung der Anweisungen in diesem Handbuch kann zu Körperverletzungen oder Sachschäden führen.

Vorsichtsmaßnahmen

- Überprüfen Sie die Unversehrtheit des Geräts, bevor Sie die Verpackung entfernen. Führen Sie eine Sichtprüfung aller Teile durch. Wenden Sie sich im Zweifelsfall vor der Verwendung an Ihren Lieferanten.
- Halten Sie Verpackungsmaterial, wie z. B. Plastiktüten und Nägel, von Kindern fern, um Erstickungsgefahr zu vermeiden.
- Halten Sie einen Mindestabstand von 50 cm zwischen der Maschine und brennbaren Materialien oder Fußböden ein.
- Betreiben Sie die Maschine nicht unter brennbaren Flächen über Kopf.
- Lassen Sie das Gerät niemals unbeaufsichtigt. Halten Sie Kinder und Haustiere während des Gebrauchs fern.
- Einige Teile können scharfe Kanten haben. Tragen Sie bei Bedarf Schutzhandschuhe.
- **Verwenden Sie dieses Gerät nicht als Heizgerät.** Sie ist nicht für eine solche Verwendung konzipiert oder vorgesehen.
- **Vorsicht! Heiße Oberflächen.** Das Gerät wird während und nach dem Gebrauch heiß. Benutzen Sie immer isolierte Topflappen oder Handschuhe, um sich vor Verbrennungen oder Spritzern von heißen Flüssigkeiten zu schützen.

- **Vermeiden Sie eine Beeinträchtigung des Betriebs.** Der Konsum von Alkohol, verschreibungspflichtigen oder nicht verschreibungspflichtigen Medikamenten kann Ihre Fähigkeit beeinträchtigen, das Gerät sicher zu montieren oder zu bedienen.
- **Warnung vor Feuer:** Versuchen Sie im Falle eines Öl- oder Fettbrandes **nicht, diesen mit Wasser zu löschen.** Rufen Sie sofort die Feuerwehr.
- **Kontakt für Hilfe:** Wenn Sie Fragen oder Bedenken haben, wenden Sie sich bitte an Ihren Lieferanten.

⚠️ **Warnung**

- **In belüfteten Bereichen verwenden:** Diese Maschine muss an gut belüfteten Orten betrieben werden. Installieren Sie einen Abluftventilator, um sicherzustellen, dass Dampf und Abgase sicher aus dem Aufstellungsbereich abgeleitet werden. **Verwenden Sie das Gerät nicht in Garagen oder anderen geschlossenen Räumen.**
- **Eingeschränkte Installationen:** Dieses Gerät ist nicht für die Verwendung in oder auf Wohnmobilen (RVs) oder Booten vorgesehen.

2. Verwendung und Pflege

Sicherheitstipps:

- **Vor Gebrauch reinigen:** Entfernen Sie vor dem ersten Gebrauch das gesamte Industrieöl von der Maschine.
- **Prüfen Sie auf Verpackungsmaterial:** Vergewissern Sie sich, dass alle Kunststoffschutzvorrichtungen und Verpackungen vor dem Betrieb entfernt wurden.
- **Gehen Sie vorsichtig vor:** Seien Sie beim Umgang mit den Komponenten vorsichtig, um Verletzungen zu vermeiden.
- **Schalten Sie das Gerät aus, wenn es nicht benutzt wird:** Schalten Sie das Gerät immer aus, wenn es nicht benutzt wird.
- **Nicht in heißem Zustand bewegen:** Versuchen Sie niemals, das Gerät zu bewegen, während es in Betrieb oder noch heiß ist.
- **Verwendung der Wasserschale:** Füllen Sie die Wasserschale, bevor Sie das Gerät benutzen. Stellen Sie sicher, dass der Wasserstand während des Betriebs mehr als die Hälfte des Fassungsvermögens der Schale beträgt.
- **Vermeiden Sie Verbrennungen:** Verwenden Sie Grillwerkzeuge mit langem Stiel und isolierte Ofenhandschuhe, um Verbrennungen oder Spritzer zu vermeiden.
- **Regelmäßige Reinigung:** Reinigen Sie das Gerät häufig, am besten nach jedem Gebrauch.
- **Schalten Sie das Gerät nach Gebrauch aus:** Schalten Sie das Gerät nach dem Gebrauch aus.
- **Fehlersuche:** Wenn Sie Probleme haben, lesen Sie bitte den Abschnitt zur Fehlerbehebung. Wenn das Problem nicht gelöst werden kann, wenden Sie sich an Ihren Lieferanten.
- **Heiße Oberflächen:** Zugängliche Teile können sehr heiß werden. Halten Sie Kinder von der Maschine fern.

Tipps zum Zusammenbau:

- **Stromversorgung:** Vergewissern Sie sich vor der Verwendung, dass die Stromversorgung den Angaben auf dem Typenschild oder im Handbuch entspricht. Lesen Sie alle Anweisungen sorgfältig durch, bevor Sie fortfahren.
- **Montagebereich:** Montieren Sie die Maschine in einem großen, sauberen Raum. Orientieren Sie sich an der Montagezeichnung.
- **Aufstellen:** Halten Sie die Maschine während und nach der Montage in einer horizontalen, stabilen Position. Vermeiden Sie Schütteln oder Instabilität während des Gebrauchs.
- **Unabhängig installieren:** Die Maschine sollte allein oder in Übereinstimmung mit dem angegebenen Produktumfang installiert werden.
- **Überprüfen Sie die Komponenten:** Vergewissern Sie sich vor der Inbetriebnahme, dass alle Teile sicher befestigt sind und sich das Gerät in einem einwandfreien Zustand befindet.
- **Aufstellen:** Stellen Sie das Gerät mit der Rückseite mindestens 50 cm von Wänden entfernt auf. Stellen Sie ihn an einem gut belüfteten Ort auf, um Brandgefahr zu vermeiden.
- **Vermeiden Sie brennbare Gegenstände:** Legen Sie keine brennbaren Materialien, wie z. B. Waschlappen, auf oder in die Nähe des Geräts, da dies zu einem Brand führen könnte.

3. DIAGRAMM

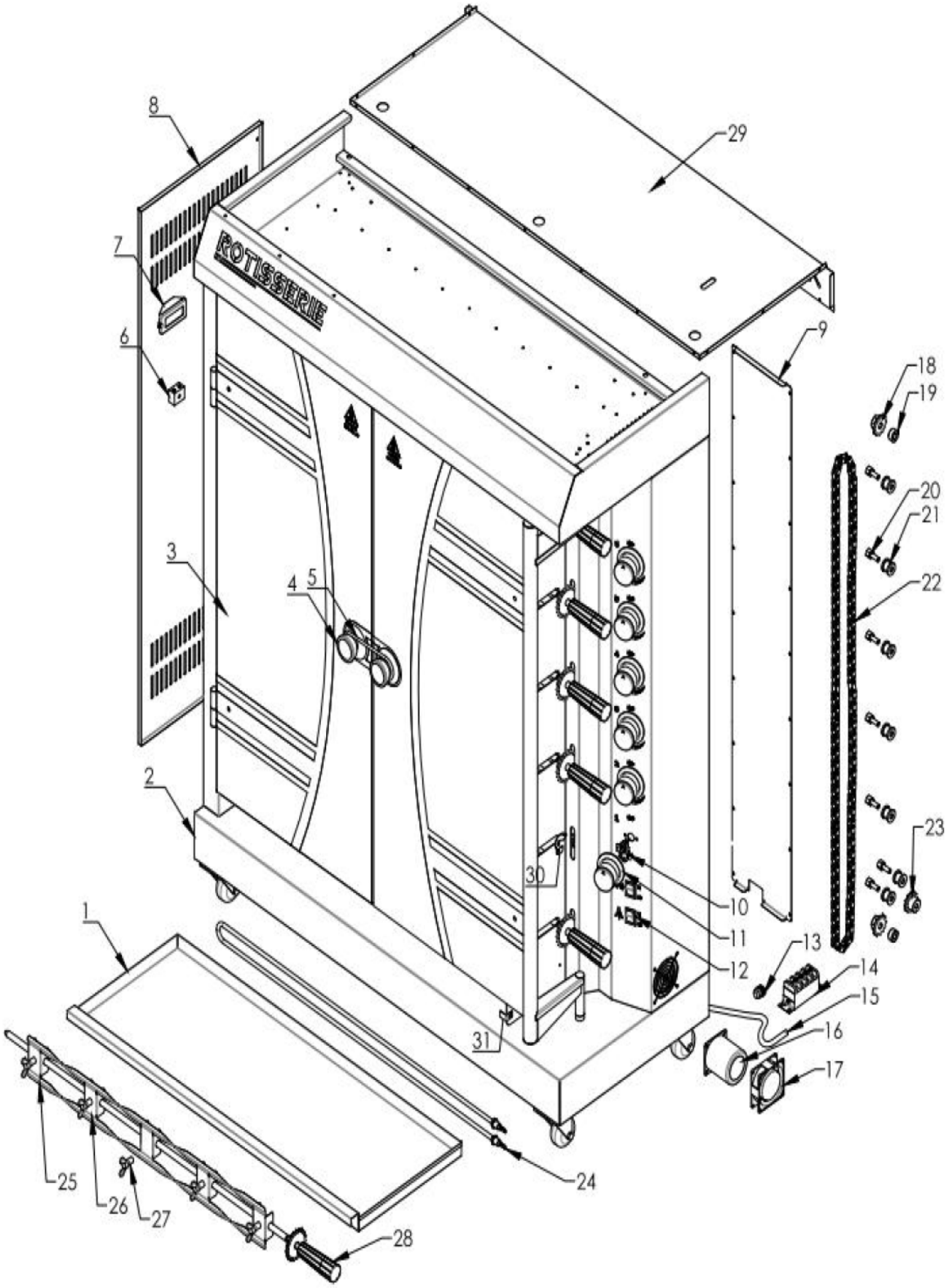
ROTISSERIE
1
2
3
4
5
6
7
8
9
10
11
12
13
14
15
16
17
18
19
20
21
22
23
24
25
26
27
28
29
30
31

Nr.	Teil Name	Menge
1	Wasser-/Ölwanne	1
2	Gehäuse	1
3	Glastür	2
4	Türklinke	2
5	Handgriff Schloss	1
6	Licht	1
7	Magnetische Klemme 1	1
8	Linke Seitenplatte	1
9	Rückseitige Abdeckplatte des elektrischen Schaltkastens	1
10	Temperaturregler	6
11	Temp. Knopf Komponente	6
12	Ein-Aus-Schalter	2
13	Kopf des Netzkabels	1
14	Magnetisches Terminal	1
15	Stromkabel	1
16	Motor	1
17	Ventilator	1
18	Angetriebenes Ritzel	1
19	Ritzel-Abstandhalter	2
20	Hülse der Mittelwelle des Übergangsrades	7
21	Transition Wheel	1
22	Kette	1
23	Antriebszahnrad	1
24	Heizelement	1
25	Gabel 1	12
26	Gabel 2	18
27	Flügelschraube	30
28	Rotierende Stange	6
29	Obere Abdeckung	1
30	Gabelschnallenplatte	6
31	Wasser-/Ölwanne Feste Platte	1

4. Betrieb

Betriebsanleitung:

1. **Platzierung und Verbindung:**
   - Stellen Sie die Maschine auf eine ebene Fläche.
   - Schließen Sie das Stromkabel an einen Leckageschalter an.
2. **Überprüfung der Stromversorgung:**
   - Vergewissern Sie sich, dass die Spannung des Netzteils mit den Angaben auf dem Typenschild übereinstimmt.
   - Vergewissern Sie sich, dass der Netzschalter und die Sicherung des Benutzers mit den Leistungsanforderungen der Maschine übereinstimmen.
3. **Erdung:**
   - Erden Sie die Maschine ordnungsgemäß, um elektrische Gefahren zu vermeiden.
4. **Brandsicherheit:**
   - Halten Sie brennbare oder explosive Materialien von der Maschine fern.
   - Betreiben Sie die Maschine in einer gut belüfteten Umgebung.
5. **Temperaturanforderungen:**
   - Achten Sie darauf, dass die Umgebungstemperatur in der Nähe des Geräts unter 50 °C bleibt.
6. **Vorsicht bei Heizungsrohren:**
   - Um die Lebensdauer des Geräts zu verlängern, vermeiden Sie das Trockenbrennen des Heizrohrs.

Arbeitsschritte:

1. **Bereiten Sie die Gabeln vor:**
   - Drehen Sie die Schrauben gegen den Uhrzeigersinn, um die Gabeln zu lösen.
2. **Bringen Sie die Lebensmittel an:**
   - Legen Sie das Huhn oder andere Lebensmittel auf die Gabeln.

- Stellen Sie die Gabeln in die gewünschte Position und drehen Sie dann die Schrauben im Uhrzeigersinn, um sie zu sichern.

3. **Wieder zusammensetzen:**
   - Setzen Sie die Stangen mit den Gabeln wieder in die Maschine ein.
   - Stellen Sie sie ein und verriegeln Sie sie sicher.
4. **Gewichtsgrenze:**
   - Überschreiten Sie nicht die maximale Belastung von 6-8 kg pro Stange, um Schäden zu vermeiden.

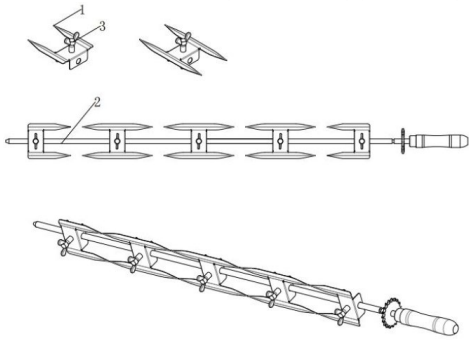

⚠ **Warnung**

- **Scharfe Gabeln:** Die Gabeln sind scharf. Tragen Sie gegebenenfalls Schutzhandschuhe, um Verletzungen zu vermeiden.
- **Schwere Stangen:** Die Ruten werden schwer, wenn sie mit vollen Hühnern beladen sind. Benutzen Sie immer beide Hände, wenn Sie die Stangen einführen oder herausnehmen.

2. **Einschalten:**
   - Vergewissern Sie sich, dass die Netzspannung mit der auf dem Typenschild des Geräts angegebenen Spannung übereinstimmt. Installieren Sie den entsprechenden Netzschalter, die Sicherung und den Unterbrecher für einen sicheren Betrieb.
   - Schalten Sie das Gerät wie in den vorherigen Schritten beschrieben ein. Die Brenner werden gezündet, und die Temperatur des Geräts beginnt zu steigen.
   - Verwenden Sie die folgenden Schalter, um den Vorgang zu starten:
     - **Motor-Ein-Aus-Schalter:** Schaltet den Motor zum Drehen der Stäbe ein.
     - **Schalter für Licht ein/aus:** Schaltet das interne Licht der Maschine ein, um die Sichtbarkeit zu verbessern.
   - Sobald alle Schalter eingeschaltet sind, drehen sich die Stäbe, und die Hähnchen beginnen zu braten.

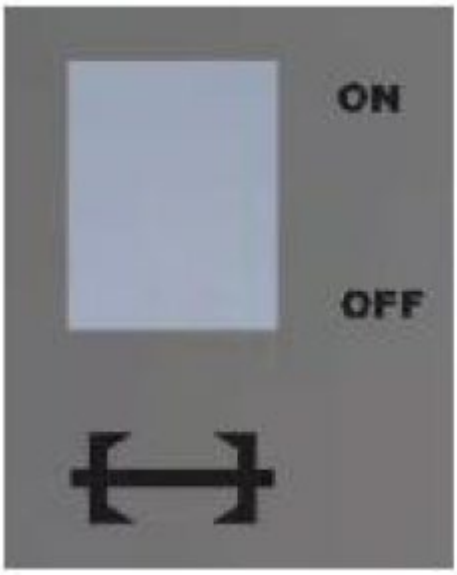	
Motor EIN/AUS-Schalter	Licht EIN/AUS-Schalter

3. **Mit Hilfe des Drehstabs:**
   - Der Drehstab ist zum Braten von Hähnchen bestimmt. Sie kann zum Reinigen oder Fixieren der Hühner abgenommen werden.
   - Legen Sie das Huhn in die Mitte der Gabel, damit es gleichmäßig gart. Wenn sich der Stab dreht, dreht sich auch das Huhn, um ein gleichmäßiges Braten zu gewährleisten.
4. **Verwendung der Wasserschale:**
   - Füllen Sie die Ölwanne mit Wasser, bevor Sie die Maschine starten. Halten Sie den Wasserstand immer über der Hälfte der Schale, damit diese nicht austrocknet.

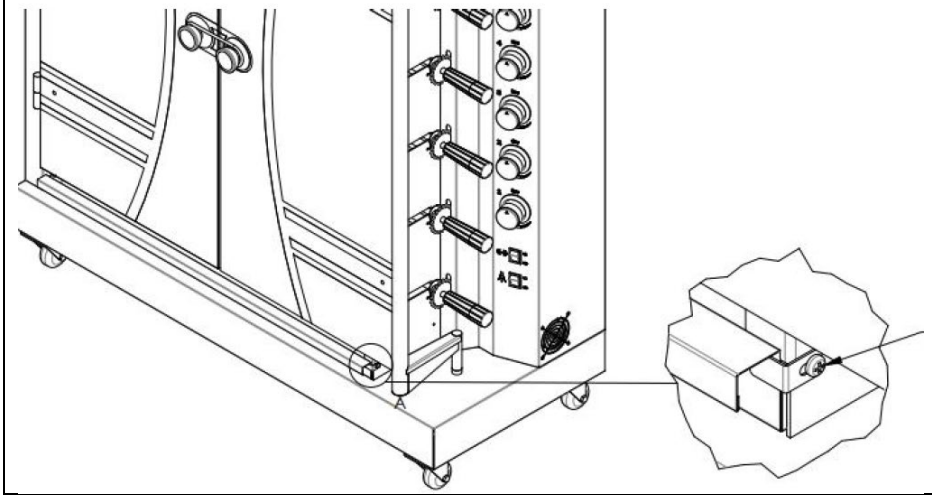	So entfernen Sie die Wasserschale: 1. Lösen Sie die Schraube an der Befestigungsplatte der Wasserschale. 2. Nehmen Sie die Wasserschale vorsichtig heraus.

⚠ **Achtung!**
Vermeiden Sie bei der Verwendung dieses Geräts die Berührung des elektrischen Heizbereichs, um Verbrühungen zu vermeiden.

5. Pflege und Wartung

Transport und Lagerung:

- Gehen Sie beim Transport vorsichtig mit der Maschine um, um starke Vibrationen zu vermeiden.
- Um die Lebensdauer und den Zustand des Geräts zu erhalten, vermeiden Sie es, das Gerät in seiner Verpackung längere Zeit im Freien stehen zu lassen. Lagern Sie das Gerät an einem trockenen Ort mit guter Belüftung und nicht korrosiver Luft.
- Wenn das Gerät im Freien gelagert werden muss, achten Sie darauf, dass es in einem wasserdichten Raum aufbewahrt wird.
- **Bewahren Sie das Gerät nicht auf dem Kopf stehend auf.**

Reinigung und Pflege:

- **Ziehen Sie aus Sicherheitsgründen den Netzstecker:** Ziehen Sie immer den Stecker aus der Steckdose oder schalten Sie den Netzschalter aus, wenn das Gerät längere Zeit nicht benutzt wird. Führen Sie alle Reinigungs- und Wartungsarbeiten nur durch, nachdem Sie die Maschine vom Stromnetz getrennt haben.
- **Reparaturen:** Wenn das Gerät Probleme hat, nehmen Sie es nicht selbst auseinander. Wenden Sie sich für Reparaturen an Ihren Lieferanten.
- **Jährliche Kontrollen:** Prüfen Sie regelmäßig alle Metallbeschläge und ziehen Sie sie nach, um eine einwandfreie Funktion zu gewährleisten.
- **Regelmäßige Reinigung:** Reinigen Sie das Gerät zwischen den Einsätzen gründlich, insbesondere nach längerer Lagerung.
- Verwenden Sie zur Reinigung ein weiches Tuch und ein neutrales Reinigungsmittel. Verwenden Sie keine scharfen Werkzeuge, die das Äußere der Heizplatte zerkratzen oder beschädigen könnten.
- Stellen Sie sicher, dass das Gerät vor der Reinigung vollständig abgekühlt ist. Fassen Sie heiße Teile niemals mit ungeschützten Händen an.
- Säubern Sie die Ölwanne regelmäßig von Ölresten, um Ölablagerungen zu vermeiden.
- **Recycling von Materialien:** Über 90 % der Maschine besteht aus wiederverwertbaren Materialien wie Edelstahl, Eisen und Aluminium. Entsorgen Sie diese Komponenten bei den angegebenen Recycling-Anlagen. **Werfen Sie sie nicht achtlos weg.**

6. Elektrische Schaltpläne

- **Prüfung des Stromkreises:** Stellen Sie sicher, dass der Stromkreis vor dem Betrieb ordnungsgemäß überprüft wird.
- **Verantwortung des Installateurs:** Die Installation dieses Geräts sollte nur von einem qualifizierten Installateur durchgeführt werden, der die volle Verantwortung für die Sicherheit und die Einhaltung der Vorschriften übernimmt.
- **Schalten Sie das Gerät vor der Wartung aus:** Schalten Sie das Gerät immer aus und lassen Sie es vollständig abkühlen, bevor Sie es zerlegen oder warten.

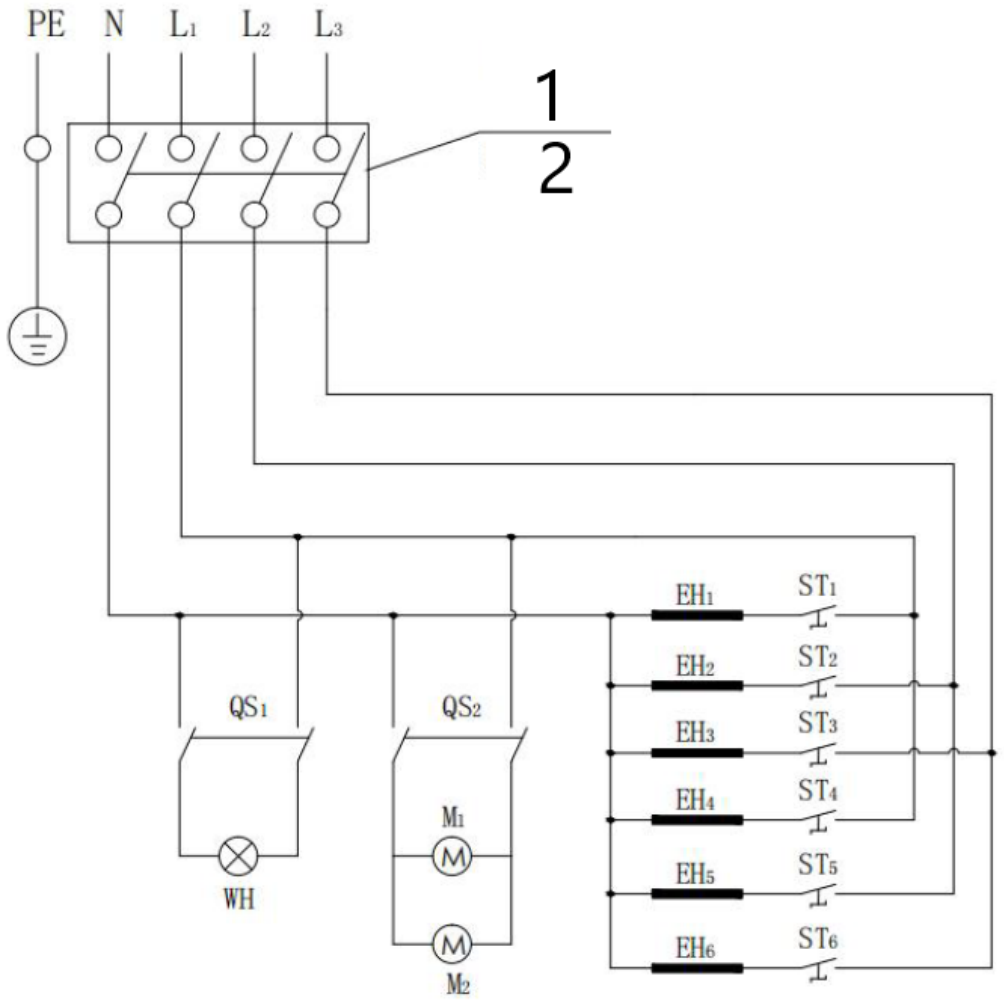

1 400V, 50Hz; der Benutzer sollte eine Stromversorgung mit Leckageschutz prüfen

2 Wir empfehlen die Verwendung eines 60A, 4 m² langen Netzkabels.

WH: Licht	ST1-ST6: Thermostat	EH1-EH6: Heizelement	
QS1: Ein-Aus-Schalter 1	QS2 Ein-Aus-Schalter 2	M1: Motor	M2: Ventilator

This User Manual has been translated using machine translation. We have made every effort to ensure the translation is accurate, but please note that automated translations are not perfect and are not meant to replace human translators. The official version of the User Manual is in English. Any differences between the translated version and the original English are not legally binding. If you have any questions about the accuracy of the translation, please refer to the English version, which is the official reference. More language versions are available upon request via info@expondo.com.

Technical data

Parameter description	Parameter value
Product name	Rotisserie
Model	RC-RT-02
Rated voltage [V~] / Frequency [Hz]	400 / 50
Rated power [W]	12000
Protection rating IP	IPX4
Dimensions [Width x Depth x Height; mm]	1170 x 480 x 1495
Weight [kg]	111

PLEASE NOTE! Drawings in this manual are for illustration purposes only and in some details may differ from the actual product.

ATTENTION! Despite the safe design of the device and its protective features, and despite the use of additional elements protecting the operator, there is still a slight risk of accident or injury when using the device. Stay alert and use common sense when using the device.

1. For your safety

This instruction manual contains important information for the proper assembly and safe use of the machine. Read all warnings and instructions carefully before assembling or operating the machine. Follow all warnings during use. Failure to follow these instructions could result in property damage, personal injury, or even death.
We are not responsible for harm or injury caused by improper or negligent use of this machine. This product should only be operated by individuals who are:

- Over the age of 18,
- Of sound mind, and
- Not under the influence of drugs or alcohol.

Operators must be trained in the proper use of the machine. Modifying the machine voids any warranty and may harm users or bystanders during operation.

Warning

It is the consumer's responsibility to ensure that the machine is properly assembled, installed, and maintained. Failure to follow the instructions in this manual could result in bodily injury or property damage.

Precautions

- Ensure the machine's integrity before removing packaging. Perform a visual inspection of all parts. If in doubt, consult your supplier before use.
- Keep packing materials, such as plastic bags and nails, away from children to avoid choking hazards.
- Maintain a minimum distance of 50 cm between the machine and any combustible materials or flooring.
- Do not operate the machine under overhead combustible surfaces.
- Never leave the machine unattended. Keep children and pets away during use.
- Some parts may have sharp edges. Wear protective gloves as needed.
- **Do not use this machine as a heater.** It is not designed or intended for such use.
- **Caution: Hot surfaces.** The machine will become hot during and after use. Always use insulated oven mitts or gloves to protect yourself from burns or splashes of hot liquids.
- **Avoid impaired operation.** The use of alcohol, prescription, or non-prescription drugs may impair your ability to safely assemble or operate the machine.

- **Fire safety warning:** In the event of an oil or grease fire, **do not attempt to extinguish it with water.** Immediately call the fire department.
- **Contact for assistance:** If you have any questions or concerns, please contact your supplier.

⚠ **Caution**

- **Use in ventilated areas:** This machine must be operated in well-ventilated locations. Install an exhaust fan to ensure that steam and emissions are safely directed out of the installation area. **Do not use this machine in garages or other enclosed spaces.**
- **Restricted installations:** This machine is not designed for use in or on recreational vehicles (RVs) or boats.

2. Use and care

Safety tips:

- **Clean before use:** Remove all industrial oil from the machine before its first use.
- **Check for packaging materials:** Ensure all plastic protection and packaging is removed prior to operation.
- **Handle carefully:** Use caution to avoid accidental injury when handling components.
- **Turn off when not in use:** Always switch off the machine when it is not in use.
- **Do not move while hot:** Never attempt to move the machine while it is in operation or still hot.
- **Water tray usage:** Fill the water tray before using the machine. Ensure the water level is more than half of the tray's capacity during operation.
- **Prevent burns:** Use long-handled barbecue tools and insulated oven mitts to avoid burns or splatters.
- **Regular cleaning:** Clean the machine often, preferably after each use.
- **Power down after use:** Shut down the machine once finished.
- **Troubleshooting:** If you encounter any issues, refer to the troubleshooting section. If unresolved, contact your supplier.
- **Hot surfaces:** Accessible parts can become very hot. Keep children away from the machine.

Assembling tips:

- **Power supply:** Before use, ensure the power supply matches the rating plate or the manual specifications. Read all instructions thoroughly before proceeding.
- **Assembly area:** Assemble the machine in a large, clean area. Refer to the assembly diagram for guidance.
- **Positioning:** Keep the machine in a horizontal, stable position during and after assembly. Avoid shaking or instability during use.
- **Install independently:** The machine should be installed alone or in accordance with the specified product scope.
- **Check components:** Ensure all parts are securely fastened and the unit is in proper working order before operation.
- **Placement:** Position the back of the machine at least 50 cm away from walls. Place it in a well-ventilated area to avoid fire hazards.
- **Avoid flammable items:** Do not place flammable materials, such as washcloths, on or near the machine, as this could result in a fire.

3. DIAGRAM

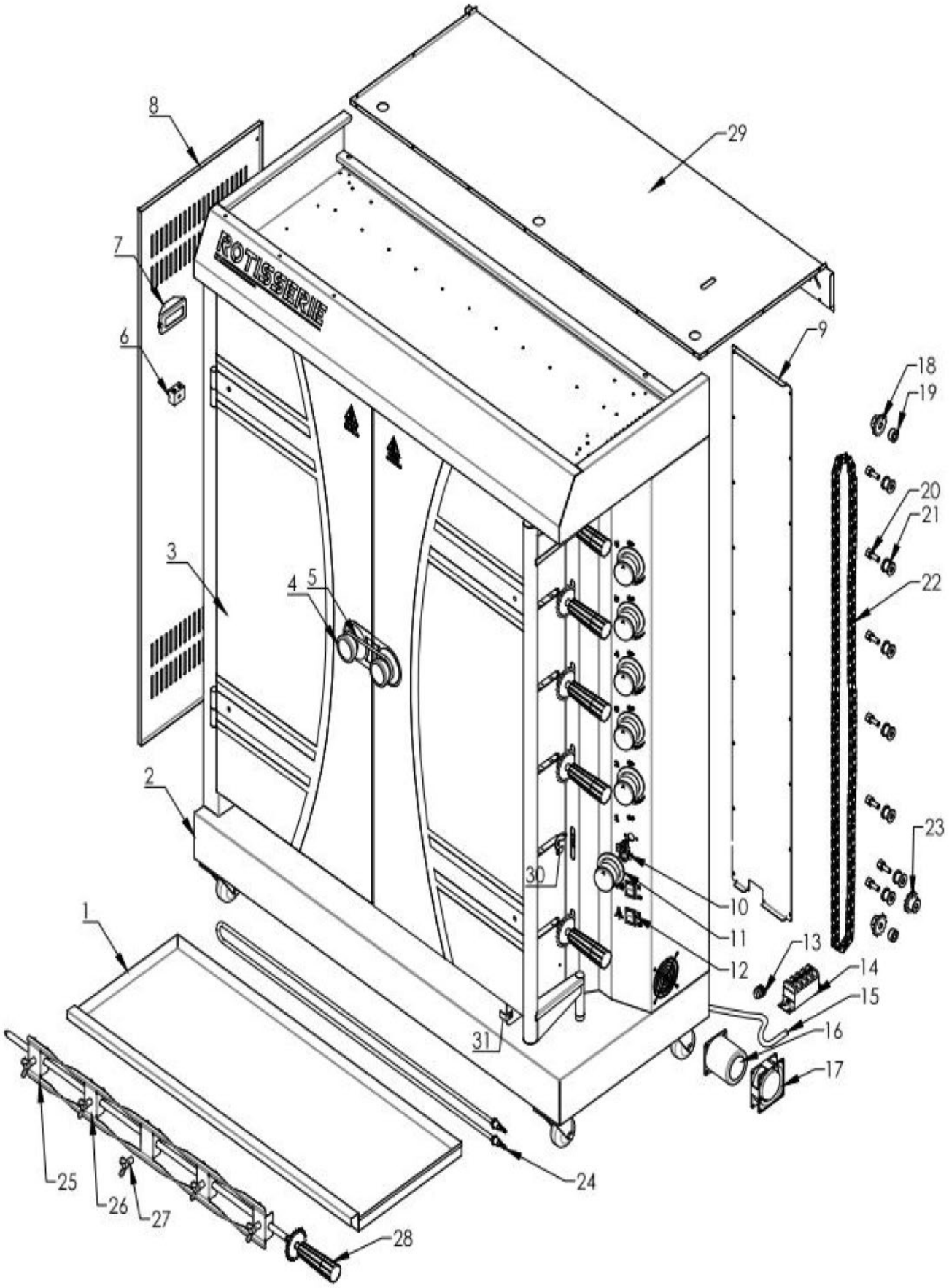
ROTISSERIE
1
2
3
4
5
6
7
8
9
10
11
12
13
14
15
16
17
18
19
20
21
22
23
24
25
26
27
28
29
30
31

No.	Part Name	Quantity
1	Water / Oil Tray	1
2	Body	1
3	Glass Door	2
4	Door Handle	2
5	Handle Lock	1
6	Light	1
7	Magnetic Terminal 1	1
8	Left Side Plate	1
9	Back Cover Plate of Electrical Control Box	1
10	Temperature Controller	6
11	Temp. Knob Component	6
12	On-Off Switch	2
13	Head of Power Cord	1
14	Magnetic Terminal	1
15	Power Cable	1
16	Motor	1
17	Fan	1
18	Driven Sprocket	1
19	Sprocket Spacer	2
20	Center Shaft Sleeve of Transition Wheel	7
21	Transition Wheel	1
22	Chain	1
23	Drive Sprocket	1
24	Heating Element	1
25	Fork 1	12
26	Fork 2	18
27	Wing Screw	30
28	Rotating Rod	6
29	Top Cover	1
30	Fork Buckle Plate	6
31	Water / Oil Tray Fixed Plate	1

4. Operation

Operating instructions:

1. **Placement and connection:**
   - Place the machine on a flat platform.
   - Connect the power wire to a leakage circuit switch.
2. **Power supply check:**
   - Ensure the voltage of the power supply matches the specifications on the data plate.
   - Verify that the user's power switch and fuse conform to the machine’s power requirements.
3. **Grounding:**
   - Properly ground the machine to avoid electrical hazards.
4. **Fire safety:**
   - Keep flammable or explosive materials away from the machine.
   - Operate the machine in a well-ventilated environment.
5. **Temperature requirements:**
   - Ensure the ambient temperature around the machine remains below 50°C.
6. **Heating tube caution:**
   - Avoid dry-burning the heating tube to prolong the machine's service life.

Operating steps:

1. **Prepare the forks:**
   - Turn the screws counterclockwise to loosen the forks.
2. **Attach the food:**
   - Place the chicken or other food items onto the forks.
   - Adjust the forks to the desired position, then turn the screws clockwise to secure them.
3. **Reassemble:**

- Insert the rods with the forks back into the machine.
- Adjust their position and lock them securely.

4. **Weight limit:**
   - Do not exceed a maximum load of 6–8 kg per rod to prevent damage.

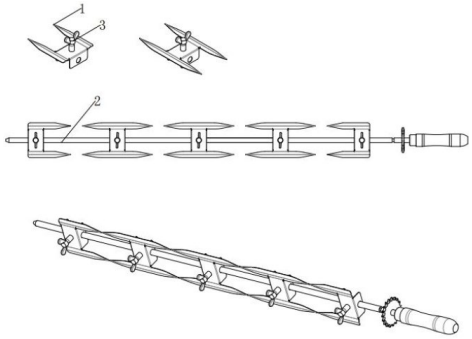

⚠ **Caution**

- **Sharp forks:** The forks are sharp. Wear protective gloves if necessary to avoid injury.
- **Heavy rods:** The rods will be heavy after loading them with full chickens. Always use both hands when inserting or removing the rods.

2. **Powering on:**
   - Ensure the power supply matches the voltage indicated on the nameplate of the machine. Install the appropriate power switch, fuse, and breaker for safe operation.
   - Turn on the machine as per the previous steps. The burners will ignite, and the machine's temperature will begin to increase.
   - Use the following switches to start the operation:
     - **Motor On-Off Switch:** Turns on the motor to rotate the rods.
     - **Light On-Off Switch:** Powers the machine's internal light for visibility.
   - Once all switches are on, the rods will rotate, and the chickens will begin to roast.

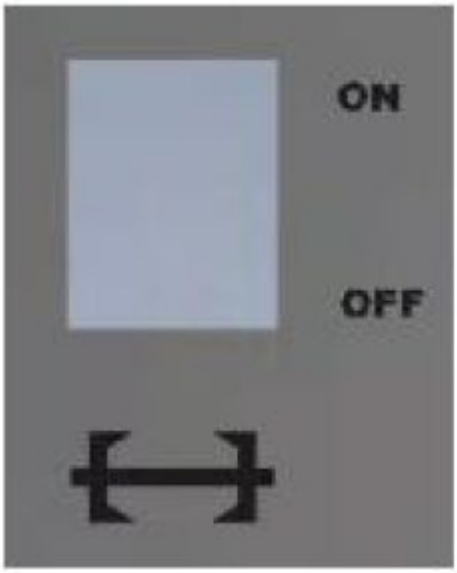	
Motor ON/OFF Switch	Light ON/OFF Switch

3. **Using the rotating rod:**
   - The rotating rod is designed for roasting chickens. It can be removed for cleaning or fixing the chickens.
   - Position the chicken in the middle of the fork for even cooking. As the rod rotates, the chicken will also rotate to ensure uniform roasting.
4. **Water tray usage:**
   - Fill the oil tray with water before starting the machine. Always maintain the water level above half of the tray to prevent it from drying out.

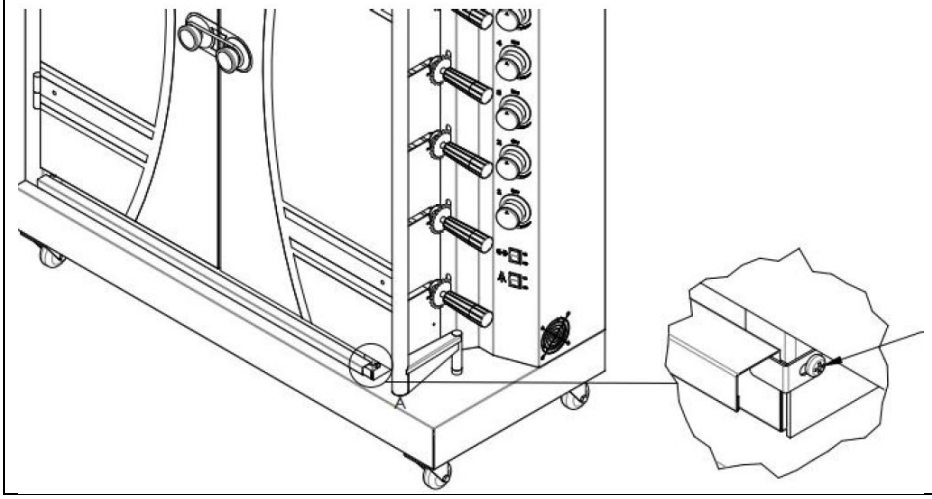	To remove the water tray: 1. Loosen the screw on the water tray's fixed plate. 2. Carefully take out the water tray.

⚠ **Attention:**
When using this machine, avoid touching the electrical heating area to prevent scalding.

5. Care and maintenance

Transportation and storage:

- During transportation, handle the machine carefully to avoid heavy vibrations.
- To maintain the life and condition of the machine, avoid leaving the equipment in its packaging in open-air conditions for extended periods. Store the machine in a dry area with good ventilation and non-corrosive air.
- If storing the machine outdoors is necessary, ensure it is kept in waterproof facilities.
- **Do not store the machine upside down.**

Cleaning and maintenance:

- **Unplug for safety:** Always unplug the power supply or turn off the power switch if the machine is not in use for an extended period. Perform all cleaning and maintenance tasks only after disconnecting the machine from the power supply.
- **Repairs:** If the machine has any issues, do not disassemble it yourself. Contact your supplier for repairs.
- **Annual checks:** Regularly check and tighten all metal fittings to ensure proper operation.
- **Routine cleaning:** Clean the machine thoroughly between uses, especially after extended periods of storage.
- Use a soft fabric and a neutral cleaning agent for cleaning. Avoid using sharp tools that may scratch or damage the heating plate's exterior.
- Ensure the machine is completely cool before cleaning. Never handle hot parts with unprotected hands.
- Clean out leftover oil from the oil tray frequently to prevent build-up.
- **Material recycling:** Over 90% of the machine is made of recyclable materials such as stainless steel, iron, and aluminum. Dispose of these components at specified recycling facilities. **Do not discard them casually.**

6. Electrical schematics

- **Circuit check:** Ensure the circuit is properly checked before operation.
- **Installer responsibility:** The installation of this appliance should only be performed by a qualified installer who takes full responsibility for its safety and compliance.
- **Power off before maintenance:** Always turn off the power and allow the appliance to cool down completely before attempting any dismantling or maintenance.

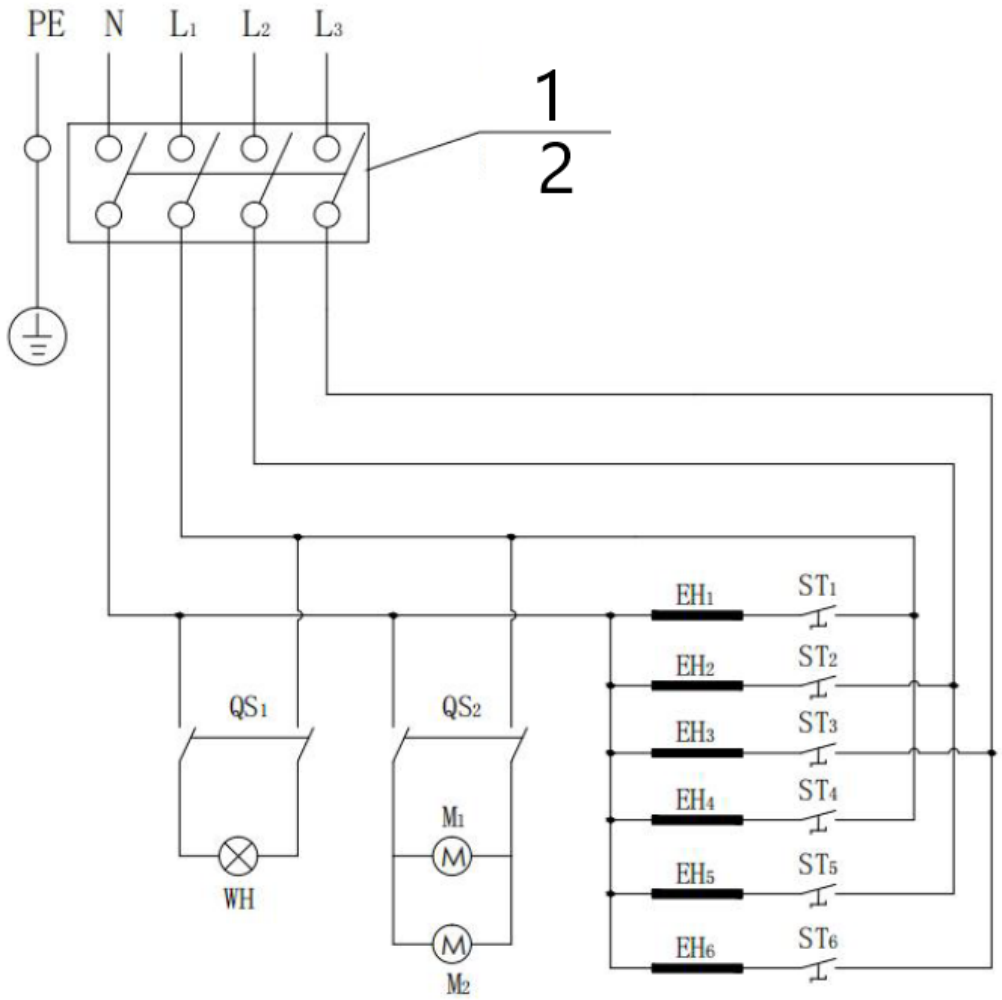

1 400V, 50Hz; user should test power supply with leakage protection

2 We suggest to use 60A, 4 m² power cord.

WH: Light	ST1-ST6: Thermostat	EH1-EH6: Heating Element	
QS1: On-Off Switch 1	QS2 On-Off Switch 2	M1: Motor	M2: Fan

Niniejsza instrukcja obsługi została przetłumaczona za pomocą tłumaczenia maszynowego. Dołożyliśmy wszelkich starań, aby zapewnić dokładność tłumaczenia. Należy jednak pamiętać, że tłumaczenia automatyczne nie są doskonałe i nie mają na celu zastąpienia tłumaczy. Oficjalna wersja instrukcji obsługi jest w języku angielskim. Wszelkie różnice między wersją przetłumaczoną a oryginałem w języku angielskim nie są prawnie wiążące. Jeśli masz jakiekolwiek pytania dotyczące dokładności tłumaczenia, zapoznaj się z wersją angielską, która jest wersją oficjalną. Więcej wersji językowych jest dostępnych na życzenie pod adresem info@expondo.com.

Dane techniczne

Parametru opis	Parametru wartość
Nazwa produktu	Rożno
Model	RC-RT-02
Napięcie znamionowe [V] / Częstotliwość [Hz]	400 / 50
Moc znamionowa [W]	12000
Stopień ochrony IP	IPX4
Wymiary [Szerokość x Głębokość x Wysokość; mm]	1170x480x1495
Ciężar [kg]	111

PAMIĘTAJ! Rysunki zawarte w niniejszej instrukcji służą wyłącznie celom poglądowym i w niektórych szczegółach mogą różnić się od rzeczywistego produktu.

UWAGA! Mimo bezpiecznej konstrukcji urządzenia i jego zabezpieczeń, a także zastosowania dodatkowych elementów zabezpieczających operatora, istnieje niewielkie ryzyko wypadku lub obrażeń podczas korzystania z urządzenia. Zachowaj czujność i kieruj się zdrowym rozsądkiem podczas korzystania z urządzenia.

1. Dla Twojego bezpieczeństwa

Niniejsza instrukcja obsługi zawiera ważne informacje dotyczące prawidłowego montażu i bezpiecznego użytkowania urządzenia. Przed montażem lub uruchomieniem maszyny należy uważnie przeczytać wszystkie ostrzeżenia i instrukcje. Podczas stosowania należy przestrzegać wszystkich ostrzeżeń. Niedostosowanie się do tych instrukcji może spowodować uszkodzenie mienia, obrażenia ciała, a nawet śmierć.
Nie ponosimy odpowiedzialności za szkody lub obrażenia spowodowane niewłaściwym lub niedbałym użytkowaniem tego urządzenia. Produkt ten powinny obsługiwać wyłącznie osoby, które:

- Powyżej 18 roku życia,
- Zdrowy na umyśle i
- Nie być pod wpływem narkotyków lub alkoholu.

Operatorzy muszą zostać przeszkoleni w zakresie prawidłowego użytkowania maszyny. Modyfikacje urządzenia powodują unieważnienie gwarancji i mogą spowodować szkody u użytkowników lub osób postronnych podczas pracy.

Warning
Konsument jest odpowiedzialny za zapewnienie prawidłowego montażu, instalacji i konserwacji urządzenia. Nieprzestrzeganie instrukcji zawartych w niniejszej instrukcji może skutkować obrażeniami ciała lub uszkodzeniem mienia.

Środki ostrożności

- Przed usunięciem opakowania należy upewnić się, że maszyna jest nienaruszona. Przeprowadź kontrolę wizualną wszystkich części. W razie wątpliwości przed użyciem należy skonsultować się z dostawcą.
- Materiały opakowaniowe, takie jak plastikowe torby i gwoździe, należy trzymać z dala od dzieci, aby uniknąć ryzyka zadławienia.
- Zachowaj odległość co najmniej 50 cm między urządzeniem a materiałami łatwopalnymi lub podłogą.
- Nie wolno używać maszyny pod znajdującymi się nad głową materiałami łatwopalnymi.
- Nigdy nie pozostawiaj maszyny bez nadzoru. Podczas użytkowania urządzenia należy trzymać dzieci i zwierzęta z daleka.
- Niektóre części mogą mieć ostre krawędzie. W razie potrzeby należy nosić rękawice ochronne.
- **Nie używaj tego urządzenia jako grzejnika.** Nie jest on zaprojektowany ani przeznaczony do takiego użytku.

- **Uwaga: Gorące powierzchnie.** Urządzenie nagrzewa się w trakcie i po użyciu. Aby chronić się przed oparzeniami lub zachlapaniem gorącymi płynami, zawsze używaj izolowanych rękawic kuchennych.
- **Unikać zakłóceń w działaniu.** Spożywanie alkoholu, leków na receptę lub bez recepty może utrudniać bezpieczny montaż lub obsługę maszyny.
- **Ostrzeżenie dotyczące bezpieczeństwa przeciwpożarowego:** W przypadku pożaru oleju lub smaru **nie należy próbować gasić go wodą.** Natychmiast zadzwoń po straż pożarną.
- **Kontakt w celu uzyskania pomocy:** Jeśli masz jakiekolwiek pytania lub wątpliwości, skontaktuj się ze swoim dostawcą.

⚠️ **Ostrożność**

- **Stosowanie w pomieszczeniach wentylowanych:** Urządzenie musi być użytkowane w pomieszczeniach o dobrej wentylacji. Zamontuj wentylator wyciągowy, aby mieć pewność, że para i emisje będą bezpiecznie odprowadzane poza obszar instalacji. **Nie należy używać urządzenia w garażach ani innych zamkniętych pomieszczeniach.**
- **Ograniczenia dotyczące instalacji:** Urządzenie to nie jest przeznaczone do użytku w pojazdach rekreacyjnych (RV) ani na łodziach.

2. Użytkowanie i pielęgnacja

Wskazówki dotyczące bezpieczeństwa:

- **Wyczyść przed użyciem:** Przed pierwszym użyciem usuń z maszyny cały olej przemysłowy.
- **Sprawdź materiały opakowaniowe:** Przed rozpoczęciem użytkowania upewnij się, że wszystkie plastikowe zabezpieczenia i opakowania zostały usunięte.
- **Zachowaj ostrożność:** Podczas obchodzenia się z komponentami zachowaj ostrożność, aby uniknąć przypadkowych obrażeń.
- **Wyłączaj urządzenie, gdy go nie używasz:** Zawsze wyłączaj urządzenie, gdy go nie używasz.
- **Nie przesuwać, gdy urządzenie jest gorące:** Nigdy nie próbuj przesuwać urządzenia, gdy pracuje lub jest jeszcze gorące.
- **Korzystanie z tacki na wodę:** Napełnij tackę na wodę przed użyciem urządzenia. Upewnij się, że podczas pracy urządzenia poziom wody wynosi co najmniej połowę pojemności tacy.
- **Zapobiegaj poparzeniom:** Używaj długich narzędzi do grillowania i izolowanych rękawic kuchennych, aby uniknąć poparzeń i rozprysków.
- **Regularne czyszczenie:** Czyść maszynę często, najlepiej po każdym użyciu.
- **Wyłącz zasilanie po użyciu:** Wyłącz maszynę po zakończeniu pracy.
- **Rozwiązywanie problemów:** Jeśli napotkasz jakiekolwiek problemy, zapoznaj się z sekcją dotyczącą rozwiązywania problemów. Jeżeli problem nie zostanie rozwiązany, skontaktuj się z dostawcą.
- **Gorące powierzchnie:** Dostępne części mogą stać się bardzo gorące. Trzymaj dzieci z dala od urządzenia.

Wskazówki dotyczące montażu:

- **Zasilanie:** Przed użyciem należy upewnić się, że zasilanie jest zgodne z danymi na tabliczce znamionowej lub w instrukcji obsługi. Przed przystąpieniem do dalszych czynności należy dokładnie przeczytać wszystkie instrukcje.
- **Miejsce montażu:** maszynę należy zmontować w dużym, czystym miejscu. Szczegółowe wskazówki znajdują się na schemacie montażu.
- **Pozycjonowanie:** Podczas montażu oraz po jego zakończeniu należy utrzymywać maszynę w pozycji poziomej i stabilnej. Unikaj potrząsania i niestabilności podczas użytkowania.
- **Instalacja niezależna:** Maszynę należy zainstalować niezależnie lub zgodnie z określonym zakresem produktu.
- **Sprawdź podzespoły:** Przed uruchomieniem upewnij się, że wszystkie części są solidnie zamocowane i że urządzenie działa prawidłowo.
- **Umiejscowienie:** Tylną część urządzenia należy ustawić w odległości co najmniej 50 cm od ścian. Aby uniknąć ryzyka pożaru, należy umieścić go w dobrze wentylowanym miejscu.
- **Unikaj przedmiotów łatwopalnych:** Nie umieszczaj materiałów łatwopalnych, takich jak ściereczki, na maszynie lub w jej pobliżu, gdyż może to spowodować pożar.

3. SCHEMAT

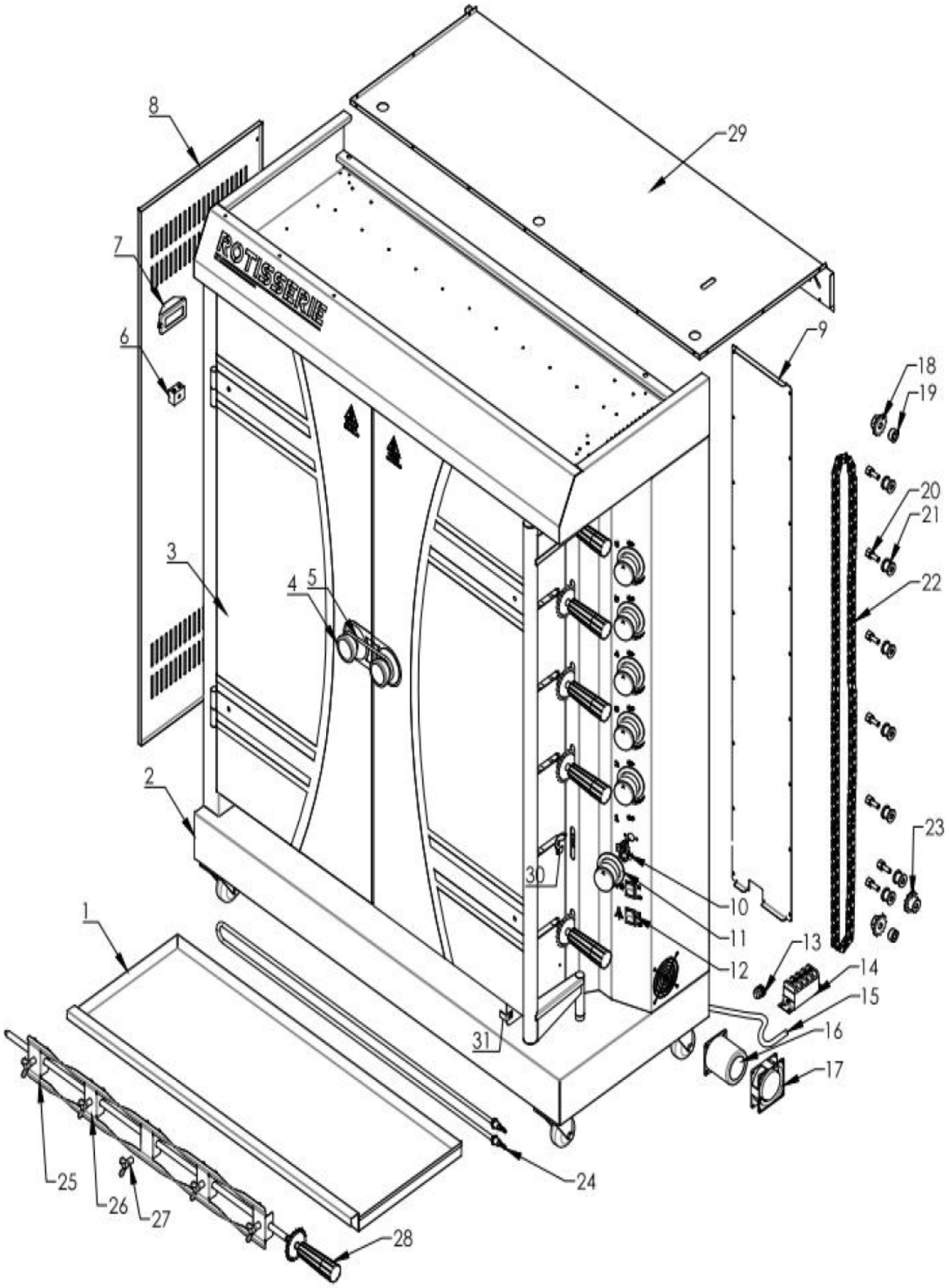
ROTISSERIE
1
2
3
4
5
6
7
8
9
10
11
12
13
14
15
16
17
18
19
20
21
22
23
24
25
26
27
28
29
30
31

Nr	Nazwa części	Ilość
1	Tacka na wodę/olej	1
2	Korpus	1
3	Drzwi szklane	2
4	Klamka do drzwi	2
5	Blokada klamki	1
6	Światło	1
7	Zacisk magnetyczny 1	1
8	Lewa płyta boczna	1
9	Tylna płyta pokrywy skrzynki sterowniczej elektrycznej	1
10	Kontroler temperatury	6
11	Temp. Komponent pokrętła	6
12	Przełącznik włączania/wyłączania	2
13	Szef ds. kabli zasilających	1
14	Zacisk magnetyczny	1
15	Kabel zasilający	1
16	Silnik	1
17	Wentylator	1
18	Napędzana zębatka	1
19	Przekładka zębatki	2
20	Tuleja wału środkowego koła przejściowego	7
21	Koło przejściowe	1
22	Łańcuch	1
23	Zębatka napędowa	1
24	Element grzejny	1
25	Widelec 1	12
26	Widelec 2	18
27	Śruba skrzydełkowa	30
28	Obrotowy pręt	6
29	Górna pokrywa	1
30	Płytka klamry widelca	6
31	Tacka na wodę/olej Płyta stała	1

4. Działanie

Instrukcja obsługi:

1. **Umiejscowienie i połączenie:**
   - Ustaw maszynę na płaskiej platformie.
   - Podłącz przewód zasilający do wyłącznika różnicowoprądowego.
2. **Sprawdzenie zasilania:**
   - Upewnij się, że napięcie zasilania odpowiada parametrom podanym na tabliczce znamionowej.
   - Sprawdź, czy wyłącznik zasilania i bezpiecznik użytkownika są zgodne z wymaganiami dotyczącymi zasilania urządzenia.
3. **Grunt:**
   - Prawidłowo uziemij maszynę, aby uniknąć zagrożeń elektrycznych.
4. **Bezpieczeństwo przeciwpożarowe:**
   - Trzymać materiały łatwopalne i wybuchowe z dala od maszyny.
   - Używaj maszyny w dobrze wentylowanym pomieszczeniu.
5. **Wymagania dotyczące temperatury:**
   - Upewnij się, że temperatura otoczenia wokół maszyny nie przekracza 50°C.
6. **Ostrzeżenie dotyczące rur grzewczych:**
   - Aby przedłużyć żywotność urządzenia, należy unikać przepalania rury grzewczej na sucho.

Kroki operacyjne:

1. **Przygotuj widelce:**
   - Aby poluzować widełki, przekręć śruby w kierunku przeciwnym do ruchu wskazówek zegara.
2. **Podłącz jedzenie:**
   - Nałóż kurczaka lub inny produkt spożywczy na widelce.

- Ustaw widełki w żądanej pozycji, a następnie przekręć śruby zgodnie z ruchem wskazówek zegara, aby je zabezpieczyć.

3. **Ponowny montaż:**
   - Włóż pręty z widłami z powrotem do maszyny.
   - Dostosuj ich położenie i zablokuj je bezpiecznie.
4. **Limit wagowy:**
   - Aby zapobiec uszkodzeniom, nie należy przekraczać maksymalnego obciążenia 6–8 kg na pręt.

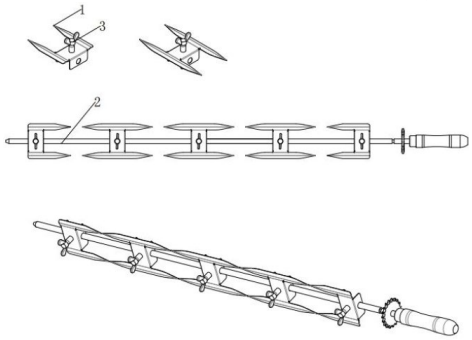

⚠ **Ostrożność**

- **Ostre widelce:** Widelce są ostre. W razie konieczności należy założyć rękawice ochronne, aby uniknąć obrażeń.
- **Ciężkie pręty:** Pręty będą ciężkie po załadowaniu ich pełnymi kurczakami. Przy wkładaniu i wyjmowaniu prętów należy zawsze używać obu rąk.

2. **Włączanie:**
   - Upewnij się, że napięcie zasilania jest zgodne z napięciem podanym na tabliczce znamionowej maszyny. Aby zapewnić bezpieczną eksploatację urządzenia, zainstaluj odpowiedni wyłącznik zasilania, bezpiecznik i wyłącznik automatyczny.
   - Włącz maszynę postępując zgodnie z poprzednimi krokami. Palniki zostaną zapalone, a temperatura urządzenia zacznie wzrastać.
   - Aby rozpocząć operację, użyj następujących przełączników:
     - **Wyłącznik silnika:** Włącza silnik, aby obrócić pręty.
     - **Włącznik/wyłącznik światła:** włącza wewnętrzne światło maszyny, zapewniając widoczność.
   - Gdy wszystkie przełączniki zostaną włączone, pręty zaczną się obracać, a kurczaki zaczną się piec.

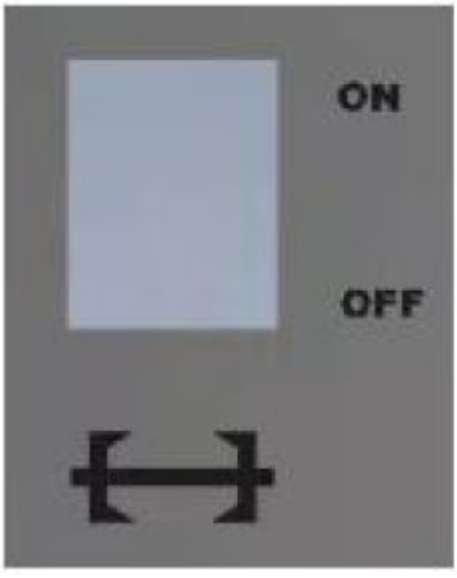	
Przełącznik WŁ./WYŁ. silnika	Przełącznik włączania/wyłączania światła

3. **Używanie obrotowego pręta:**
   - Pręt obrotowy przeznaczony jest do pieczenia kurczaków. Można go zdjąć w celu wyczyszczenia lub zabezpieczenia kurczaków.
   - Aby kurczak równomiernie się upiekł, umieść go na środku widelca. Gdy pręt się obraca, kurczak również będzie się obracał, co zapewni równomierne upieczenie.
4. **Użycie tacy na wodę:**
   - Przed uruchomieniem maszyny należy napełnić miskę olejową wodą. Zawsze utrzymuj poziom wody powyżej połowy tacy, aby zapobiec jej wyschnięciu.

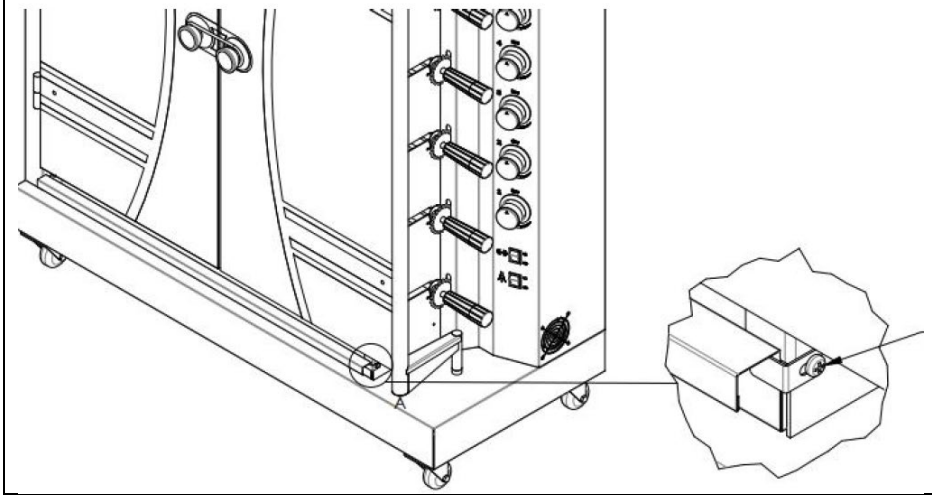	Aby wyjąć tackę na wodę: 1. Odkręć śrubę na stałej płycie tacy na wodę. 2. Ostrożnie wyjmij tackę na wodę.

⚠ **Uwaga:**
Podczas korzystania z urządzenia należy unikać dotykania elementów grzewczych, aby uniknąć oparzeń.

5. Pielęgnacja i konserwacja

Transport i magazynowanie:

- Podczas transportu należy obchodzić się z urządzeniem ostrożnie, aby uniknąć silnych wibracji.
- Aby zachować żywotność i dobry stan maszyny, należy unikać pozostawiania sprzętu w opakowaniu na wolnym powietrzu przez dłuższy czas. Przechowuj maszynę w suchym miejscu z dobrą wentylacją i powietrzem nie powodującym korozji.
- Jeżeli przechowywanie urządzenia na zewnątrz jest konieczne, należy upewnić się, że jest ono przechowywane w wodoodpornym pojemniku.
- **Nie przechowuj urządzenia do góry nogami.**

Czyszczenie i konserwacja:

- **Odłączaj urządzenie od zasilania ze względów bezpieczeństwa:** Zawsze odłączaj urządzenie od zasilania lub wyłączaj je, jeśli nie używasz go przez dłuższy czas. Wszelkie prace związane z czyszczeniem i konserwacją należy wykonywać wyłącznie po odłączeniu urządzenia od zasilania.
- **Naprawy:** Jeżeli wystąpią jakiekolwiek problemy z urządzeniem, nie należy go rozmontowywać samodzielnie. W celu dokonania naprawy skontaktuj się z dostawcą.
- **Kontrole roczne:** Regularnie sprawdzaj i dokręcaj wszystkie metalowe elementy, aby zapewnić prawidłowe działanie urządzenia.
- **Rutynowe czyszczenie:** Dokładnie wyczyść maszynę pomiędzy kolejnymi użyciami, zwłaszcza po dłuższym okresie przechowywania.
- Do czyszczenia należy używać miękkiej tkaniny i neutralnego środka czyszczącego. Unikaj używania ostrych narzędzi, które mogą zarysować lub uszkodzić zewnętrzną powierzchnię płyty grzewczej.
- Przed czyszczeniem upewnij się, że urządzenie jest całkowicie zimne. Nigdy nie dotykaj gorących części gołymi rękami.
- Aby zapobiec gromadzeniu się oleju, regularnie czyść tackę na olej.
- **Recykling materiałów:** Ponad 90% maszyny wykonano z materiałów nadających się do recyklingu, takich jak stal nierdzewna, żelazo i aluminium. Zutylizuj te elementy w wyznaczonych punktach recyklingu. **Nie wyrzucaj ich bez powodu.**

6. Schematy elektryczne

- **Kontrola obwodu:** Przed rozpoczęciem użytkowania należy upewnić się, że obwód został prawidłowo sprawdzony.
- **Odpowiedzialność instalatora:** Instalację tego urządzenia powinien wykonać wyłącznie wykwalifikowany instalator, który bierze pełną odpowiedzialność za jego bezpieczeństwo i zgodność z przepisami.
- **Wyłącz urządzenie przed konserwacją:** Zawsze wyłączaj urządzenie i odczekaj, aż całkowicie ostygnie, zanim podejmiesz jakiekolwiek próby jego demontażu lub konserwacji.

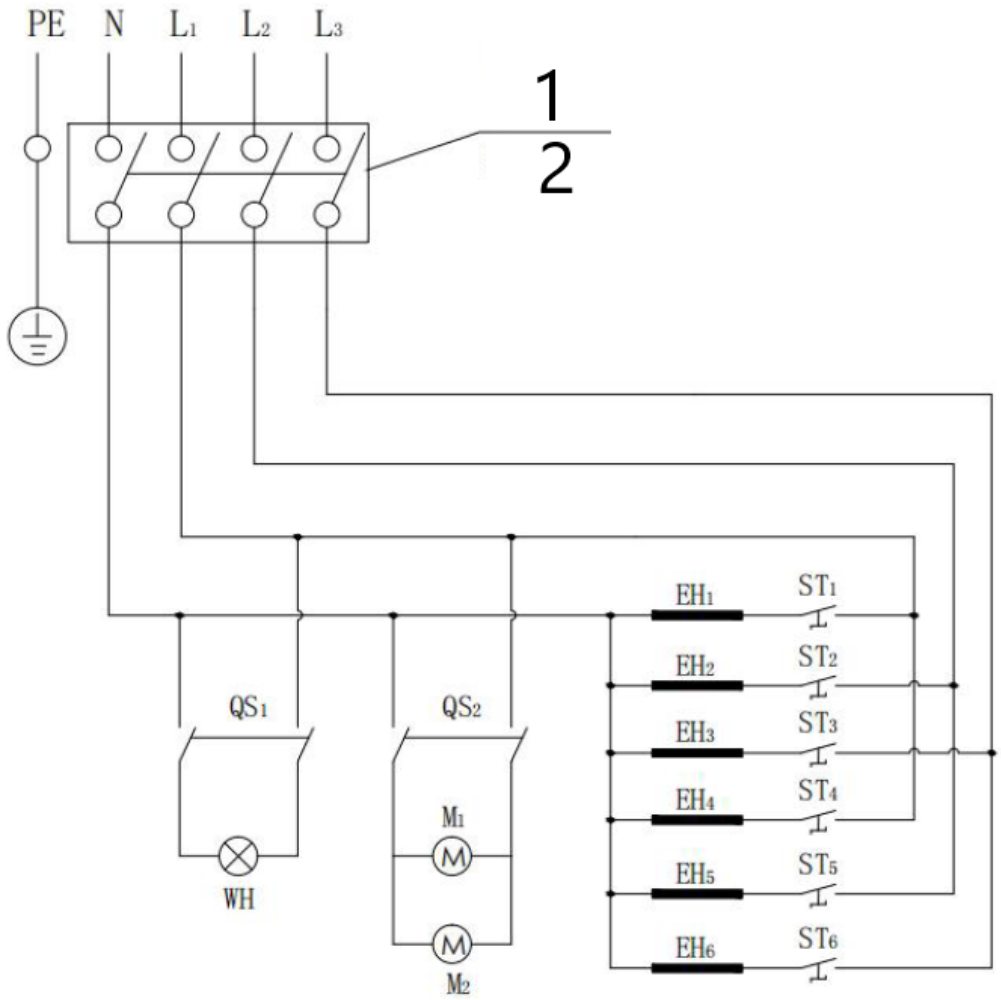

1 400 V, 50 Hz; użytkownik powinien przetestować zasilacz z zabezpieczeniem przed upływem prądu

2 Zalecamy stosowanie przewodu zasilającego 60A i przekroju 4 m².

WH: Światło	ST1-ST6: Termostat	EH1-EH6: Element grzejny	
QS1: Przełącznik Włącz-Wyłącz 1	Przełącznik włączania/wyłączania QS2 2	M1: Silnik	M2: Wentylator

Tato uživatelská příručka byla přeložena pomocí strojového překladu. Udělali jsme vše pro to, aby byl překlad přesný, ale mějte na paměti, že automatické překlady nejsou dokonalé a nemají nahradit lidské překladatele. Oficiální verze uživatelské příručky je v angličtině. Jakékoli rozdíly mezi přeloženou verzí a původní angličtinou nejsou právně závazné. Máte-li jakékoli dotazy ohledně přesnosti překladu, podívejte se prosím na anglickou verzi, která je oficiálním odkazem. Další jazykové verze jsou k dispozici na vyžádání na adrese info@expondo.com.

Technické údaje

Parametru popis	Parametru hodnota
Název výrobku	Rotisserie
Model	RC-RT-02
Jmenovité napětí [V] / Frekvence [Hz]	400 / 50
Jmenovitý výkon[W]	12000
Krytí IP	IPX4
Rozměry [šířka x hloubka x výška; mm]	1170 x 480 x 1495
Hmotnost [kg]	111

NEZAPOMEŇTE! Výkresy v tomto návodu jsou pouze pro ilustrační účely a v některých detailech se mohou lišit od skutečného produktu.

POZOR! I přes bezpečnou konstrukci zařízení a jeho ochranné vlastnosti a přes použití přídavných prvků chránících obsluhu stále existuje mírné riziko nehody nebo zranění při používání zařízení. Při používání zařízení buďte ve střehu a používejte zdravý rozum.

1. Pro vaši bezpečnost

Tento návod k obsluze obsahuje důležité informace pro správnou montáž a bezpečné používání stroje. Před sestavením nebo provozem stroje si pečlivě přečtěte všechna varování a pokyny. Během používání dodržujte všechna varování. Nedodržení těchto pokynů může mít za následek poškození majetku, zranění osob nebo dokonce smrt.
Neneseme odpovědnost za škody nebo zranění způsobené nesprávným nebo nedbalým používáním tohoto stroje. Tento produkt by měli obsluhovat pouze osoby, které jsou:

- Ve věku nad 18 let,
- Zdravé mysli a
- Ne pod vlivem drog nebo alkoholu.

Obsluha musí být proškolena ve správném používání stroje. Úpravy stroje ruší jakoukoli záruku a mohou během provozu poškodit uživatele nebo kolemjdoucí.

Varování
Je odpovědností zákazníka zajistit, aby byl stroj správně smontován, nainstalován a udržován. Nedodržení pokynů v tomto návodu může mít za následek zranění nebo poškození majetku.

Opatření

- Před odstraněním obalu zajistěte integritu stroje. Proveďte vizuální kontrolu všech dílů. V případě pochybností se před použitím poraďte se svým dodavatelem.
- Uchovávejte obalové materiály, jako jsou plastové sáčky a hřebíky, mimo dosah dětí, aby se zabránilo nebezpečí udušení.
- Udržujte minimální vzdálenost 50 cm mezi strojem a jakýmikoli hořlavými materiály nebo podlahou.
- Neprovozujte stroj pod hořlavými povrchy nad hlavou.
- Nikdy nenechávejte stroj bez dozoru. Během používání držte děti a domácí zvířata mimo dosah.
- Některé části mohou mít ostré hrany. Podle potřeby používejte ochranné rukavice.
- **Nepoužívejte tento stroj jako ohřívač.** Není určen nebo určen pro takové použití.
- **Upozornění: Horké povrchy.** Stroj se během a po použití zahřeje. Vždy používejte izolované rukavice nebo rukavice, abyste se chránili před popálením nebo postříkáním horkými tekutinami.
- **Vyhněte se zhoršenému provozu.** Požívání alkoholu, léků na předpis nebo volně prodejných léků může zhoršit vaši schopnost bezpečně sestavit nebo obsluhovat stroj.
- **Upozornění na požární bezpečnost:** V případě požáru oleje nebo tuku **se nepokoušejte hasit vodou.** Okamžitě volejte hasiče.

- **Kontakt pro pomoc:** Máte-li jakékoli dotazy nebo obavy, obraťte se na svého dodavatele.

⚠️ **Pozor**

- **Použití ve větraných prostorách:** Tento stroj musí být provozován na dobře větraných místech. Nainstalujte odtahový ventilátor, abyste zajistili, že pára a emise budou bezpečně odváděny z prostoru instalace. **Nepoužívejte tento stroj v garážích nebo jiných uzavřených prostorách.**
- **Omezené instalace:** Tento stroj není určen pro použití v nebo na rekreačních vozidlech (RV) nebo lodích.

2. Použití a péče

Bezpečnostní tipy:

- **Před použitím vyčistěte:** Před prvním použitím odstraňte ze stroje veškerý průmyslový olej.
- **Zkontrolujte obalové materiály:** Před uvedením do provozu zajistěte, aby byly odstraněny všechny plastové kryty a obaly.
- **Zacházejte opatrně:** Při manipulaci se součástmi buďte opatrní, abyste předešli náhodnému zranění.
- **Vypněte, když se nepoužívá:** Vždy vypněte stroj, když se nepoužívá.
- **Nehýbejte, když je horký:** Nikdy se nepokoušejte přemisťovat stroj, když je v provozu nebo je ještě horký.
- **Použití zásobníku na vodu:** Před použitím stroje naplňte zásobník na vodu. Ujistěte se, že hladina vody je během provozu větší než polovina kapacity podnosu.
- **Zabraňte popálení:** Používejte grilovací nástroje s dlouhou rukojetí a izolované chňapky, abyste zabránili popálení nebo postříkání.
- **Pravidelné čištění:** Stroj čistěte často, nejlépe po každém použití.
- **Vypnutí po použití:** Po dokončení vypněte stroj.
- **Odstraňování problémů:** Pokud narazíte na nějaké problémy, podívejte se do části odstraňování problémů. Pokud problém nevyřešíte, kontaktujte svého dodavatele.
- **Horké povrchy:** Přístupné části se mohou velmi zahřát. Udržujte děti mimo dosah stroje.

Tipy na sestavení:

- **Napájení:** Před použitím se ujistěte, že napájecí zdroj odpovídá typovému štítku nebo specifikacím manuálu. Před pokračováním si důkladně přečtěte všechny pokyny.
- **Montážní prostor:** Sestavte stroj na velké, čisté ploše. Pokyny naleznete v montážním schématu.
- **Umístění:** Během montáže a po ní udržujte stroj ve vodorovné stabilní poloze. Zabraňte otřesům nebo nestabilitě během používání.
- **Instalace nezávisle:** Stroj by měl být instalován samostatně nebo v souladu se specifikovaným rozsahem produktu.
- **Zkontrolujte součásti:** Před uvedením do provozu se ujistěte, že všechny části jsou bezpečně upevněny a že jednotka je ve správném provozním stavu.
- **Umístění:** Umístěte zadní část stroje alespoň 50 cm od stěn. Umístěte jej na dobře větrané místo, aby nedošlo k požáru.
- **Vyvarujte se hořlavých předmětů:** Na stroj nebo do jeho blízkosti nepokládejte hořlavé materiály, jako jsou žínky, protože by mohlo dojít k požáru.

3. DIAGRAM

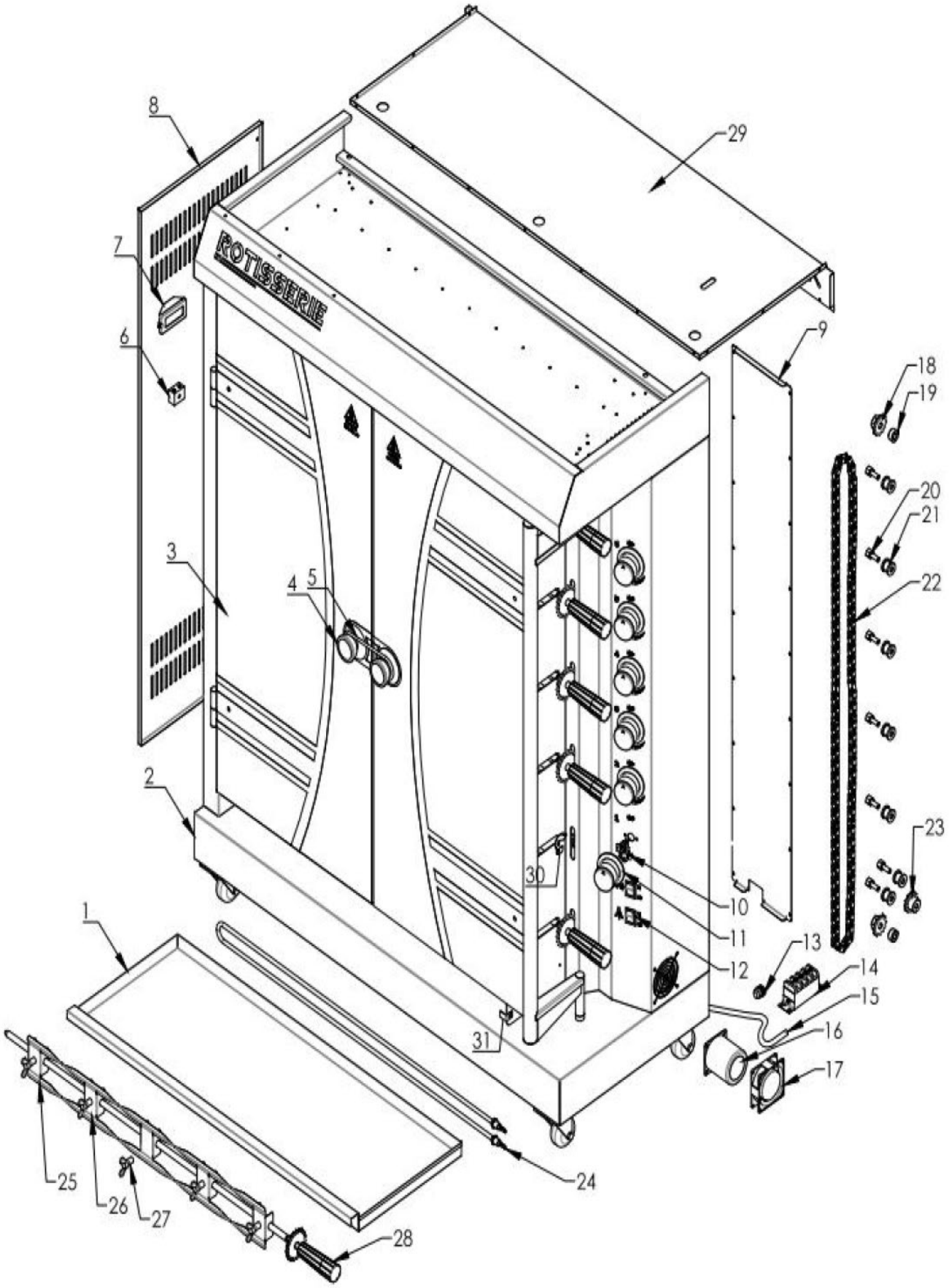
ROTISSERIE
1
2
3
4
5
6
7
8
9
10
11
12
13
14
15
16
17
18
19
20
21
22
23
24
25
26
27
28
29
30
31

Č.	Název dílu	Počet
1	Zásobník na vodu / olej	1
2	Těleso	1
3	Skleněné dveře	2
4	Klika	2
5	Zámek rukojeti	1
6	Světlo	1
7	Magnetický terminál 1	1
8	Levá boční deska	1
9	Zadní krycí deska elektrické ovládací skříňky	1
10	Regulátor teploty	6
11	Temp. Komponenta knoflíku	6
12	Vypínač On-Off	2
13	Vedoucí napájecího kabelu	1
14	Magnetický terminál	1
15	Napájecí kabel	1
16	Motor	1
17	Ventilátor	1
18	Hnané ozubené kolo	1
19	Rozpěrka ozubeného kola	2
20	Středová objímka převodového kola	7
21	Přechodové kolo	1
22	Řetěz	1
23	Hnací řetězové kolo	1
24	Topné těleso	1
25	Vidlice 1	12
26	Vidlička 2	18
27	Křídlový šroub	30
28	Otočná tyč	6
29	Horní kryt	1
30	Vidlicová přezka Plate	6
31	Pevná deska zásobníku na vodu / olej	1

4. Provoz

Návod k obsluze:

1. **Umístění a připojení:**
   - Umístěte stroj na rovnou plošinu.
   - Připojte napájecí vodič ke spínači svodového obvodu.
2. **Kontrola napájení:**
   - Ujistěte se, že napětí napájecího zdroje odpovídá specifikacím na typovém štítku.
   - Ověřte, že vypínač a pojistka uživatele odpovídají požadavkům na napájení stroje.
3. **Základy:**
   - Řádně uzemněte stroj, abyste předešli nebezpečí úrazu elektrickým proudem.
4. **Požární bezpečnost:**
   - Udržujte hořlavé nebo výbušné materiály v dostatečné vzdálenosti od stroje.
   - Stroj provozujte v dobře větraném prostředí.
5. **Požadavky na teplotu:**
   - Zajistěte, aby okolní teplota kolem stroje zůstala pod 50 °C.
6. **Upozornění na topnou trubici:**
   - Vyvarujte se suchého spalování topné trubky, abyste prodloužili životnost stroje.

Operační kroky:

1. **Připravte vidličky:**
   - Otočte šrouby proti směru hodinových ručiček, abyste uvolnili vidlice.
2. **Připevněte jídlo:**
   - Umístěte kuře nebo jiné potraviny na vidličky.
   - Nastavte vidlice do požadované polohy a poté je zajistěte otočením šroubů ve směru hodinových ručiček.
3. **Znovu sestavit:**

- Vložte tyče s vidlicemi zpět do stroje.
- Upravte jejich polohu a bezpečně je zajistěte.

4. **Hmotnostní limit:**
   - Nepřekračujte maximální zatížení 6–8 kg na prut, aby nedošlo k poškození.

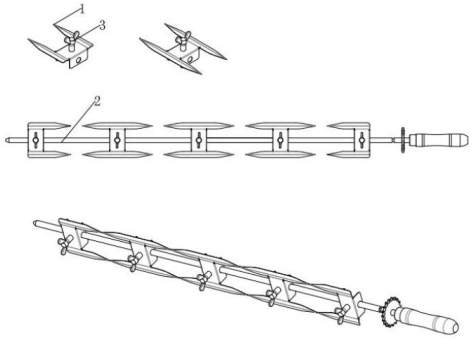

⚠ **Pozor**

- **Ostré vidlice:** Vidlice jsou ostré. V případě potřeby používejte ochranné rukavice, aby nedošlo ke zranění.
- **Těžké pruty:** Pruty budou těžké po naložení plnými kuřaty. Při vkládání nebo vyjímání tyčí vždy používejte obě ruce.

2. **Zapínání:**
   - Ujistěte se, že napájecí zdroj odpovídá napětí uvedenému na typovém štítku stroje. Pro bezpečný provoz nainstalujte příslušný vypínač, pojistku a jistič.
   - Zapněte stroj podle předchozích kroků. Hořáky se zapálí a teplota stroje se začne zvyšovat.
   - Ke spuštění operace použijte následující přepínače:
     - **Vypínač motoru:** Zapíná motor pro otáčení tyčí.
     - **Vypínač světla:** Zapíná vnitřní osvětlení stroje pro lepší viditelnost.
   - Jakmile jsou všechny spínače zapnuté, tyče se otočí a kuřata se začnou péct.

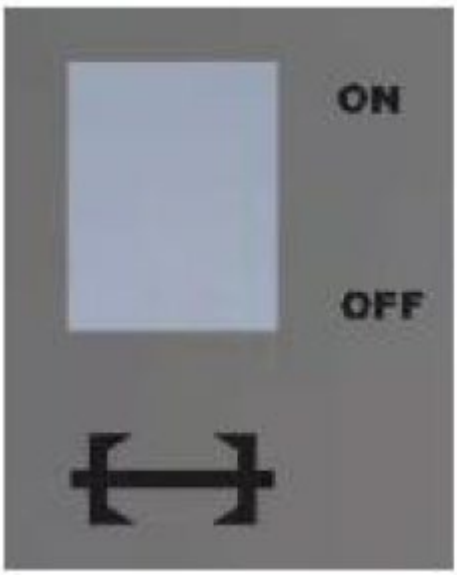	
Spínač ZAP/VYP motoru	Vypínač světla

3. **Pomocí otočné tyče:**
   - Rotační tyč je určena pro pečení kuřat. Lze jej vyjmout pro čištění nebo fixaci kuřat.
   - Umístěte kuře doprostřed vidlice pro rovnoměrné vaření. Jak se tyč otáčí, kuře se bude také otáčet, aby bylo zajištěno rovnoměrné propečení.
4. **Použití zásobníku na vodu:**
   - Před spuštěním stroje naplňte zásobník na olej vodou. Vždy udržujte hladinu vody nad polovinou podnosu, aby nevyschla.

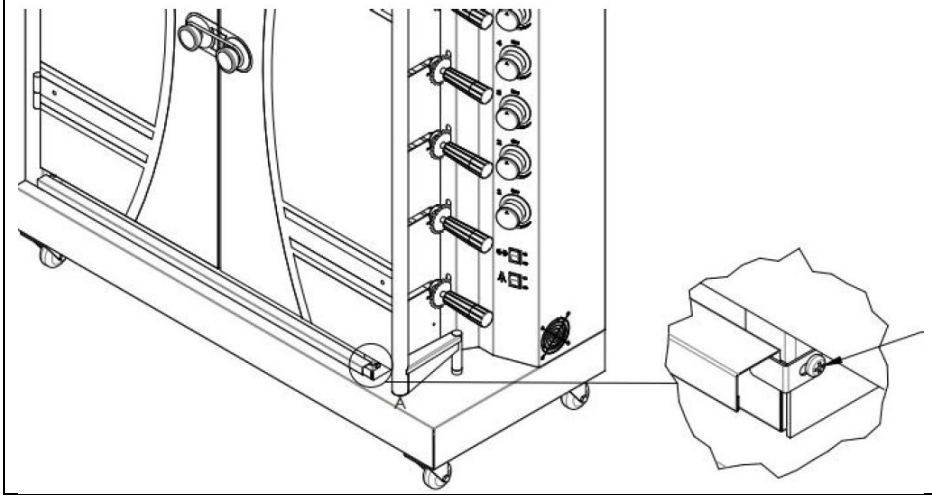	Vyjmutí zásobníku na vodu: 1. Povolte šroub na pevné desce zásobníku na vodu. 2. Opatrně vyjměte zásobník na vodu.

⚠ **Pozor:**
Při používání tohoto stroje se nedotýkejte oblasti elektrického ohřevu, abyste zabránili opaření.

5. Péče a údržba

Doprava a skladování:

- Během přepravy zacházejte se strojem opatrně, aby nedošlo k silným vibracím.
- Chcete-li zachovat životnost a stav stroje, neponechávejte zařízení v obalu po delší dobu na volném prostranství. Stroj skladujte na suchém místě s dobrou ventilací a nekorozivním vzduchem.
- Je-li nutné skladovat stroj venku, zajistěte, aby byl uložen ve vodotěsných prostorách.
- **Neskladujte stroj dnem vzhůru.**

Čištění a údržba:

- **Odpojte z bezpečnostních důvodů:** Pokud stroj delší dobu nepoužíváte, vždy odpojte zdroj napájení nebo vypněte hlavní vypínač. Veškeré čištění a údržbu provádějte pouze po odpojení stroje od napájení.
- **Opravy:** Pokud má stroj nějaké problémy, sami jej nerozebírejte. Ohledně opravy kontaktujte svého dodavatele.
- **Roční kontroly:** Pravidelně kontrolujte a utahujte všechny kovové armatury, abyste zajistili správnou funkci.
- **Běžné čištění:** Stroj mezi jednotlivými použitími důkladně vyčistěte, zejména po delším skladování.
- K čištění používejte měkkou tkaninu a neutrální čisticí prostředek. Nepoužívejte ostré nástroje, které by mohly poškrábat nebo poškodit vnější povrch topné desky.
- Před čištěním se ujistěte, že je stroj zcela vychladlý. Nikdy nemanipulujte s horkými díly nechráněnýma rukama.
- Čistěte často zbytky oleje z olejové vany, abyste zabránili jeho usazování.
- **Recyklace materiálu:** Více než 90 % stroje je vyrobeno z recyklovatelných materiálů, jako je nerezová ocel, železo a hliník. Tyto součásti zlikvidujte v určených recyklačních zařízeních. **Nevyhazujte je náhodně.**

6. Elektrická schémata

- **Kontrola obvodu:** Před uvedením do provozu se ujistěte, že je obvod řádně zkontrolován.
- **Odpovědnost instalačního technika:** Instalaci tohoto spotřebiče by měl provádět pouze kvalifikovaný instalační technik, který přebírá plnou odpovědnost za jeho bezpečnost a shodu.
- **Před údržbou vypněte napájení:** Vždy vypněte napájení a nechejte spotřebič úplně vychladnout, než se pokusíte o jakoukoliv demontáž nebo údržbu.

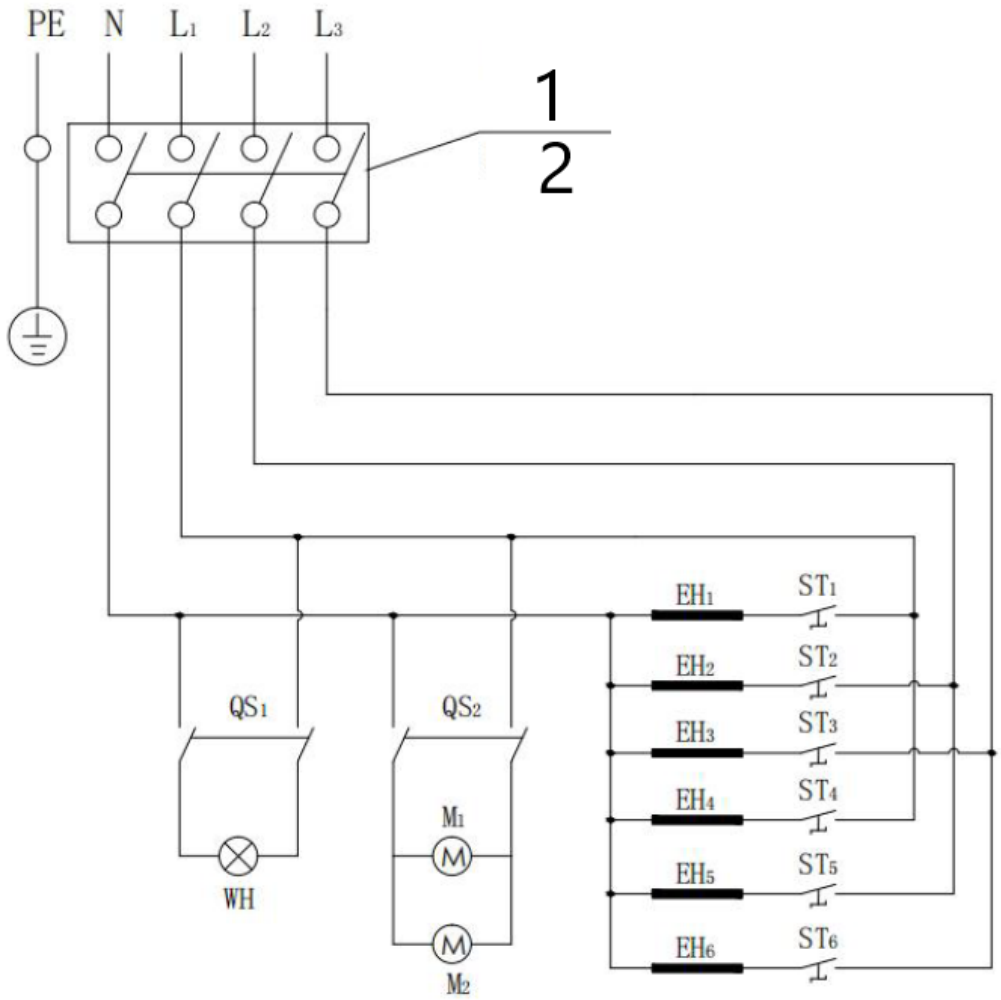

1 400V, 50Hz; uživatel by měl otestovat napájecí zdroj s ochranou proti úniku

2 Doporučujeme použít napájecí kabel 60A, 4 m².

WH: Světlo	ST1-ST6: Termostat	EH1-EH6: Topné těleso	
QS1: Vypínač 1	QS2 vypínač 2	M1: Motor	M2: Ventilátor

Ce manuel d'utilisation a été traduit à l'aide d'une traduction automatique. Nous avons fait tout notre possible pour garantir l'exactitude de la traduction, mais veuillez noter que les traductions automatiques ne sont pas parfaites et ne sont pas destinées à remplacer les traducteurs humains. La version officielle du manuel d'utilisation est en anglais. Les éventuelles différences entre la version traduite et l'original anglais ne sont pas juridiquement contraignantes. Si vous avez des questions sur l'exactitude de la traduction, veuillez vous référer à la version anglaise, qui est la référence officielle. D'autres versions linguistiques sont disponibles sur demande via info@expondo.com.

Caractéristiques techniques

du paramètre description	du paramètre valeur
Nom de produit	Rôtissoire
Modèle	RC-RT-02
Tension nominale [V] / Fréquence [Hz]	400 / 50
Puissance nominale [W]	12000
Indice de protection IP	IPX4
Dimensions [Largeur x profondeur x hauteur ; mm]	1170 x 480 x 1495
Poids [kg]	111

N'OUBLIEZ PAS ! Les dessins de ce manuel sont fournis à titre d'illustration uniquement et peuvent différer du produit réel dans certains détails.

ATTENTION! Malgré la conception sûre de l'appareil et ses dispositifs de protection, et malgré l'utilisation d'éléments supplémentaires protégeant l'opérateur, il existe toujours un léger risque d'accident ou de blessure lors de l'utilisation de l'appareil. Restez vigilant et faites preuve de bon sens lorsque vous utilisez l'appareil.

1. Pour votre sécurité

Ce manuel d'instructions contient des informations importantes pour le montage correct et l'utilisation sûre de la machine. Lisez attentivement tous les avertissements et instructions avant d'assembler ou d'utiliser la machine. Suivez tous les avertissements pendant l'utilisation. Le non-respect de ces instructions peut entraîner des dommages matériels, des blessures corporelles, voire la mort.

Nous ne sommes pas responsables des dommages ou blessures causés par une utilisation inappropriée ou négligente de cette machine. Ce produit ne doit être utilisé que par des personnes qui :

- Âgé de plus de 18 ans,
- De son esprit sain, et
- Pas sous l'influence de drogues ou d'alcool.

Les opérateurs doivent être formés à l'utilisation correcte de la machine. La modification de la machine annule toute garantie et peut blesser les utilisateurs ou les personnes à proximité pendant le fonctionnement.

Warning

Il est de la responsabilité du consommateur de s'assurer que la machine est correctement assemblée, installée et entretenue. Le non-respect des instructions contenues dans ce manuel peut entraîner des blessures corporelles ou des dommages matériels.

Précautions

- Assurez-vous de l'intégrité de la machine avant de retirer l'emballage. Effectuer une inspection visuelle de toutes les pièces. En cas de doute, consultez votre fournisseur avant utilisation.
- Gardez les matériaux d'emballage, tels que les sacs en plastique et les clous, hors de portée des enfants pour éviter tout risque d'étouffement.
- Maintenez une distance minimale de 50 cm entre la machine et tout matériau combustible ou sol.
- N'utilisez pas la machine sous des surfaces combustibles.
- Ne laissez jamais la machine sans surveillance. Tenir les enfants et les animaux domestiques éloignés pendant l'utilisation.
- Certaines pièces peuvent avoir des bords tranchants. Portez des gants de protection si nécessaire.

- **N'utilisez pas cette machine comme appareil de chauffage.** Il n'est pas conçu ni prévu pour une telle utilisation.
- **Attention : surfaces chaudes.** La machine deviendra chaude pendant et après utilisation. Utilisez toujours des gants isolants pour vous protéger des brûlures ou des éclaboussures de liquides chauds.
- **Eviter tout fonctionnement altéré.** La consommation d'alcool, de médicaments sur ordonnance ou en vente libre peut nuire à votre capacité à assembler ou à utiliser la machine en toute sécurité.
- **Avertissement de sécurité incendie :** En cas d'incendie d'huile ou de graisse, **n'essayez pas de l'éteindre avec de l'eau.** Appelez immédiatement les pompiers.
- **Contact pour assistance :** Si vous avez des questions ou des préoccupations, veuillez contacter votre fournisseur.

⚠ **Attention**

- **Utilisation dans des zones ventilées :** Cette machine doit être utilisée dans des endroits bien ventilés. Installez un ventilateur d'extraction pour garantir que la vapeur et les émissions sont dirigées en toute sécurité hors de la zone d'installation. **N'utilisez pas cette machine dans des garages ou autres espaces clos.**
- **Installations restreintes :** Cette machine n'est pas conçue pour être utilisée dans ou sur des véhicules de loisirs (VR) ou des bateaux.

2. Utilisation et entretien

Conseils de sécurité :

- **Nettoyer avant utilisation :** Retirer toute huile industrielle de la machine avant sa première utilisation.
- **Vérifiez les matériaux d'emballage :** assurez-vous que toutes les protections et tous les emballages en plastique sont retirés avant l'utilisation.
- **Manipuler avec précaution :** Soyez prudent pour éviter les blessures accidentelles lors de la manipulation des composants.
- **Éteindre lorsque la machine n'est pas utilisée :** Éteignez toujours la machine lorsqu'elle n'est pas utilisée.
- **Ne pas déplacer la machine lorsqu'elle est chaude :** N'essayez jamais de déplacer la machine lorsqu'elle est en fonctionnement ou encore chaude.
- **Utilisation du bac à eau :** Remplissez le bac à eau avant d'utiliser la machine. Assurez-vous que le niveau d'eau est supérieur à la moitié de la capacité du bac pendant le fonctionnement.
- **Prévenir les brûlures :** utilisez des ustensiles de barbecue à long manche et des gants de cuisine isolés pour éviter les brûlures ou les éclaboussures.
- **Nettoyage régulier :** Nettoyez souvent la machine, de préférence après chaque utilisation.
- **Mise hors tension après utilisation :** Arrêtez la machine une fois terminée.
- **Dépannage :** Si vous rencontrez des problèmes, reportez-vous à la section Dépannage. Si le problème n'est pas résolu, contactez votre fournisseur.
- **Surfaces chaudes :** les pièces accessibles peuvent devenir très chaudes. Gardez les enfants éloignés de la machine.

Conseils d'assemblage :

- **Alimentation :** Avant utilisation, assurez-vous que l'alimentation correspond à la plaque signalétique ou aux spécifications du manuel. Lisez attentivement toutes les instructions avant de continuer.
- **Zone de montage :** Assemblez la machine dans une zone large et propre. Reportez-vous au schéma d'assemblage pour plus de conseils.
- **Positionnement :** Maintenir la machine dans une position horizontale et stable pendant et après le montage. Évitez les secousses ou l'instabilité pendant l'utilisation.
- **Installation autonome :** La machine doit être installée seule ou conformément à la portée du produit spécifiée.
- **Vérifiez les composants :** assurez-vous que toutes les pièces sont solidement fixées et que l'appareil est en bon état de fonctionnement avant de l'utiliser.
- **Emplacement :** Positionner l'arrière de la machine à au moins 50 cm des murs. Placez-le dans un endroit bien aéré pour éviter les risques d'incendie.
- **Évitez les objets inflammables :** ne placez pas de matériaux inflammables, tels que des débarbouillettes, sur ou à proximité de la machine, car cela pourrait provoquer un incendie.

3. DIAGRAM

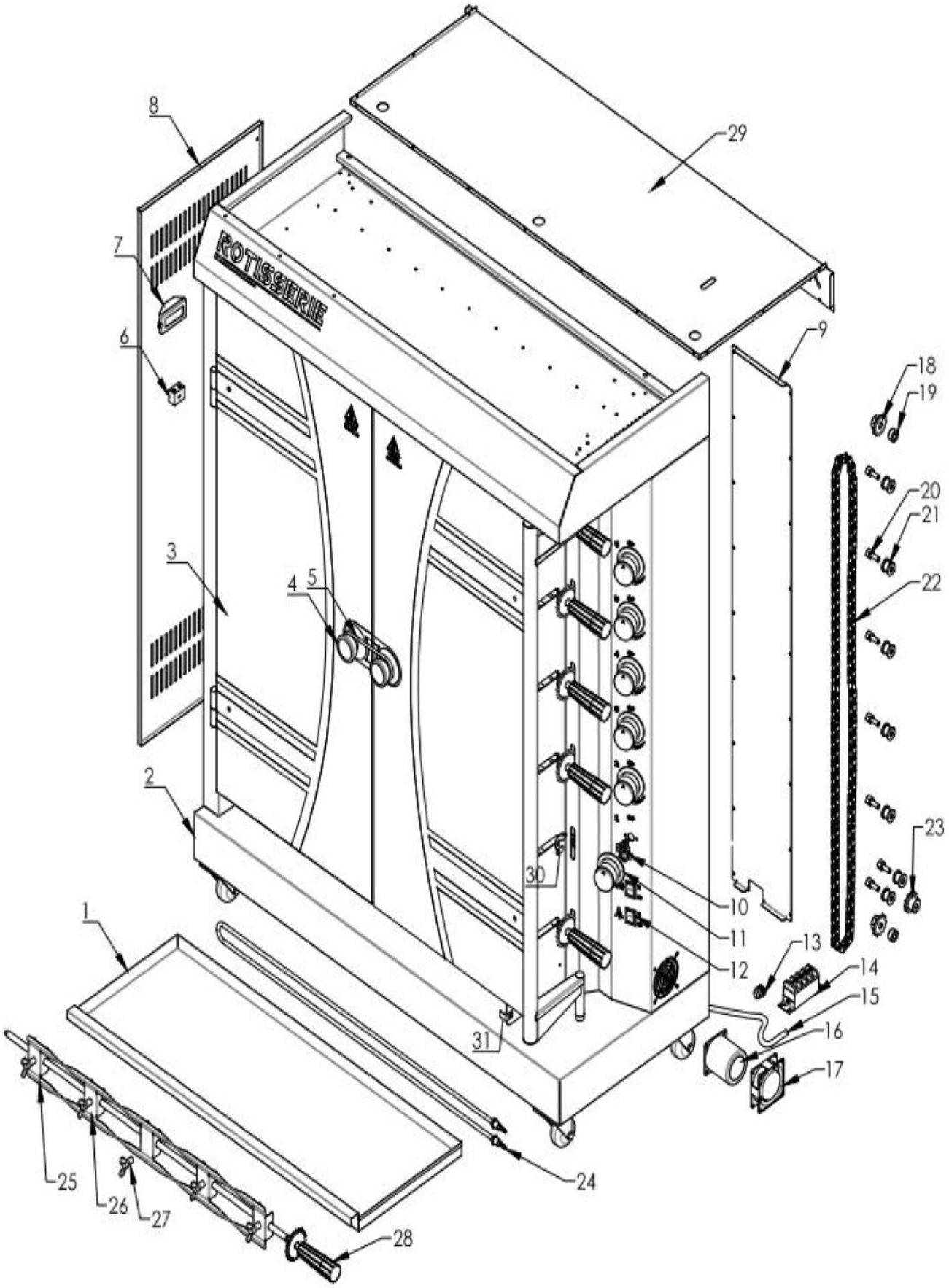
ROTISSERIE
1
2
3
4
5
6
7
8
9
10
11
12
13
14
15
16
17
18
19
20
21
22
23
24
25
26
27
28
29
30
31

N°	Nom de la pièce	Quantité
1	Bac à eau/huile	1
2	Corps	1
3	Porte en verre	2
4	Poignée de porte	2
5	Verrouillage de la poignée	1
6	Lumière	1
7	Terminal magnétique 1	1
8	Plaque latérale gauche	1
9	Plaque de recouvrement arrière du boîtier de commande électrique	1
10	Contrôleur de température	6
11	Temp. Composant de bouton	6
12	Interrupteur marche-arrêt	2
13	Tête de cordon d'alimentation	1
14	Terminal magnétique	1
15	Câble d'alimentation	1
16	Moteur	1
17	Ventilateur	1
18	Pignon entraîné	1
19	Entretoise de pignon	2
20	Manchon d'arbre central de roue de transition	7
21	Roue de transition	1
22	Chaîne	1
23	Pignon d'entraînement	1
24	Élément chauffant	1
25	Fourchette 1	12
26	Fourche 2	18
27	Vis à oreilles	30
28	Tige rotative	6
29	Couverture supérieure	1
30	Plaque de boucle de fourche	6
31	Plateau fixe pour bac à eau/huile	1

4. Fonctionnement

Mode d'emploi :

1. **Placement et connexion :**
   - Placez la machine sur une plate-forme plane.
   - Connectez le fil d'alimentation à un interrupteur de circuit de fuite.
2. **Vérification de l'alimentation électrique :**
   - Assurez-vous que la tension de l'alimentation correspond aux spécifications de la plaque signalétique.
   - Vérifiez que l'interrupteur d'alimentation et le fusible de l'utilisateur sont conformes aux exigences d'alimentation de la machine.
3. **Mise à la terre :**
   - Reliez correctement la machine à la terre pour éviter tout risque électrique.
4. **Sécurité incendie :**
   - Gardez les matériaux inflammables ou explosifs loin de la machine.
   - Utilisez la machine dans un environnement bien ventilé.
5. **Exigences de température :**
   - Assurez-vous que la température ambiante autour de la machine reste inférieure à 50°C.
6. **Attention tube chauffant :**
   - Évitez de brûler à sec le tube chauffant pour prolonger la durée de vie de la machine.

Étapes de fonctionnement :

1. **Préparez les fourchettes :**
   - Tournez les vis dans le sens inverse des aiguilles d'une montre pour desserrer les fourches.
2. **Attachez la nourriture :**
   - Placez le poulet ou les autres aliments sur les fourchettes.

- Réglez les fourches à la position souhaitée, puis tournez les vis dans le sens des aiguilles d'une montre pour les fixer.

3. **Remonter:**
   - Réinsérez les tiges avec les fourches dans la machine.
   - Ajustez leur position et verrouillez-les solidement.
4. **Limite de poids:**
   - Ne pas dépasser une charge maximale de 6 à 8 kg par tige pour éviter tout dommage.

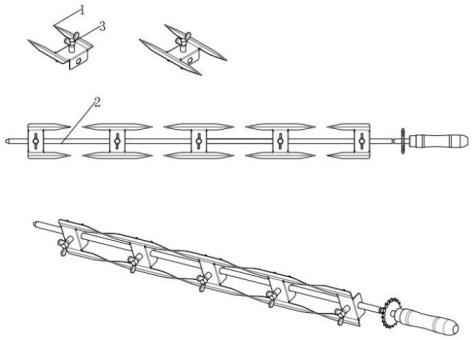

⚠ **Attention**

- **Fourches tranchantes :** Les fourches sont tranchantes. Portez des gants de protection si nécessaire pour éviter les blessures.
- **Tiges lourdes :** Les tiges seront lourdes après les avoir chargées avec des poulets pleins. Utilisez toujours les deux mains pour insérer ou retirer les tiges.

2. **Mise sous tension :**
   - Assurez-vous que l'alimentation électrique correspond à la tension indiquée sur la plaque signalétique de la machine. Installez l'interrupteur d'alimentation, le fusible et le disjoncteur appropriés pour un fonctionnement sûr.
   - Allumez la machine comme indiqué dans les étapes précédentes. Les brûleurs s'allumeront et la température de la machine commencera à augmenter.
   - Utilisez les commutateurs suivants pour démarrer l'opération :
     - **Interrupteur marche/arrêt du moteur :** allume le moteur pour faire tourner les tiges.
     - **Interrupteur marche/arrêt :** alimente l'éclairage interne de la machine pour plus de visibilité.
   - Une fois tous les interrupteurs allumés, les tiges tourneront et les poulets commenceront à rôtir.

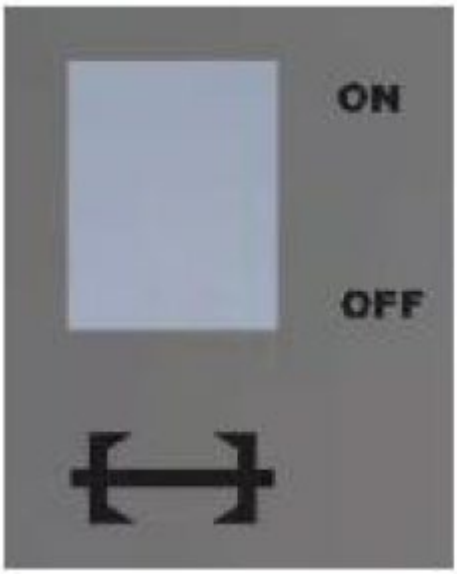	
Interrupteur marche/arrêt du moteur	Interrupteur marche/arrêt de la lumière

3. **Utilisation de la tige rotative :**
   - La tige rotative est conçue pour rôtir des poulets. Il peut être retiré pour nettoyer ou réparer les poulets.
   - Placez le poulet au milieu de la fourchette pour une cuisson uniforme. Lorsque la tige tourne, le poulet tourne également pour assurer une cuisson uniforme.
4. **Utilisation du bac à eau :**
   - Remplissez le bac à huile avec de l'eau avant de démarrer la machine. Maintenez toujours le niveau d'eau au-dessus de la moitié du plateau pour éviter qu'il ne se dessèche.

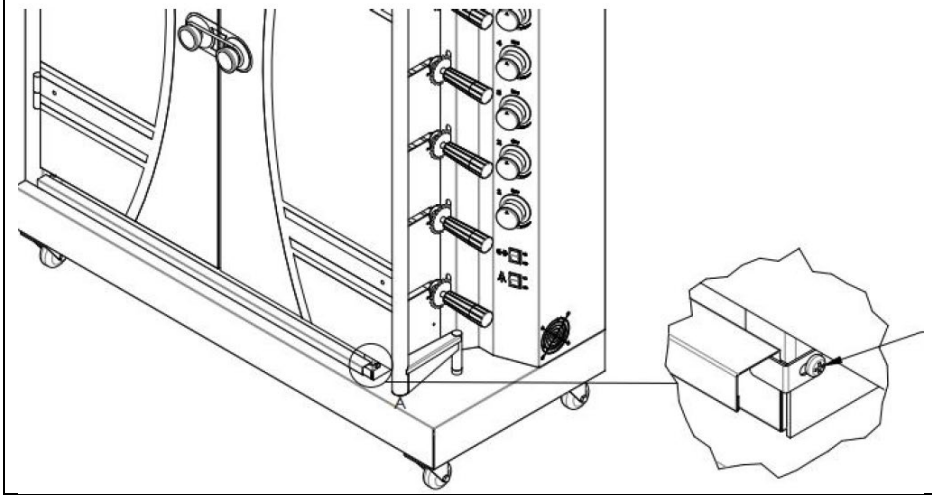	Pour retirer le bac à eau : 1. Desserrez la vis sur la plaque fixe du bac à eau. 2. Retirez soigneusement le bac à eau.

⚠ **Attention :**
Lorsque vous utilisez cette machine, évitez de toucher la zone de chauffage électrique pour éviter les brûlures.

5. Entretien et maintenance

Transport et stockage :

- Pendant le transport, manipulez la machine avec précaution pour éviter de fortes vibrations.
- Pour maintenir la durée de vie et l'état de la machine, évitez de laisser l'équipement dans son emballage à l'air libre pendant des périodes prolongées. Stockez la machine dans un endroit sec avec une bonne ventilation et un air non corrosif.
- Si le stockage de la machine à l'extérieur est nécessaire, assurez-vous qu'elle est conservée dans des locaux étanches.
- **Ne pas stocker la machine à l'envers.**

Nettoyage et entretien :

- **Débrancher pour des raisons de sécurité :** Débranchez toujours l'alimentation électrique ou éteignez l'interrupteur d'alimentation si la machine n'est pas utilisée pendant une période prolongée. Effectuez toutes les tâches de nettoyage et d'entretien uniquement après avoir débranché la machine de l'alimentation électrique.
- **Réparations :** Si la machine présente des problèmes, ne la démontez pas vous-même. Contactez votre fournisseur pour les réparations.
- **Contrôles annuels :** Vérifiez et serrez régulièrement toutes les fixations métalliques pour assurer leur bon fonctionnement.
- **Nettoyage de routine :** Nettoyez soigneusement la machine entre chaque utilisation, en particulier après de longues périodes de stockage.
- Pour le nettoyage, utilisez un chiffon doux et un produit nettoyant neutre. Évitez d'utiliser des outils tranchants qui pourraient rayer ou endommager l'extérieur de la plaque chauffante.
- Assurez-vous que la machine est complètement refroidie avant de la nettoyer. Ne jamais manipuler les pièces chaudes avec les mains non protégées.
- Nettoyez fréquemment l'huile restante du bac à huile pour éviter toute accumulation.
- **Recyclage des matériaux :** Plus de 90 % de la machine est constituée de matériaux recyclables tels que l'acier inoxydable, le fer et l'aluminium. Éliminez ces composants dans les installations de recyclage spécifiées. **Ne les jetez pas avec désinvolture.**

6. Schémas électriques

- **Vérification du circuit :** Assurez-vous que le circuit est correctement vérifié avant l'opération.
- **Responsabilité de l'installateur :** L'installation de cet appareil doit être effectuée uniquement par un installateur qualifié qui assume l'entière responsabilité de sa sécurité et de sa conformité.
- **Mise hors tension avant l'entretien :** coupez toujours l'alimentation et laissez l'appareil refroidir complètement avant de tenter tout démontage ou entretien.

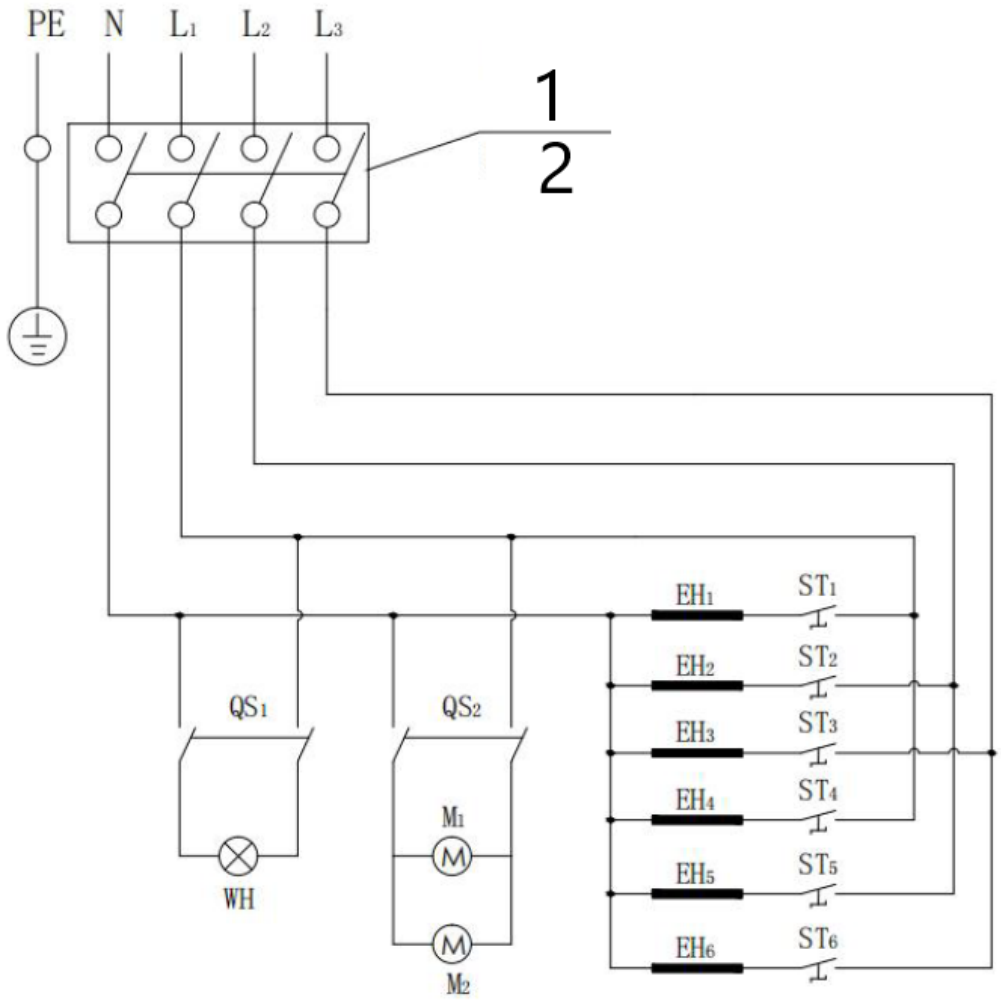

1 400 V, 50 Hz ; l'utilisateur doit tester l'alimentation avec une protection contre les fuites

2 Nous suggérons d'utiliser un cordon d'alimentation de 60 A et 4 m².

WH : Lumière	ST1-ST6 : Thermostat	EH1-EH6 : Élément chauffant	
QS1 : Interrupteur marche-arrêt 1	Interrupteur marche/arrêt QS2 2	M1 : Moteur	M2 : Ventilateur

Questo manuale utente è stato tradotto utilizzando la traduzione automatica. Abbiamo fatto ogni sforzo per garantire l'accuratezza della traduzione, ma tieni presente che le traduzioni automatiche non sono perfette e non intendono sostituire i traduttori umani. La versione ufficiale del Manuale d'uso è in inglese. Eventuali differenze tra la versione tradotta e quella originale in inglese non sono giuridicamente vincolanti. In caso di dubbi sull'accuratezza della traduzione, fare riferimento alla versione inglese, che è il riferimento ufficiale. Versioni in altre lingue sono disponibili su richiesta scrivendo a info@expondo.com.

Dati tecnici

del parametro descrizione	del parametro valore
Nome del prodotto	Girarrosto
Modello	RC-RT-02
Tensione nominale [V] / Frequenza [Hz]	400 / 50
Potenza nominale [W]	12000
Grado di protezione IP	IPX4
Dimensioni [Larghezza x Profondità x Altezza; mm]	Dimensioni: 1170 x 480 x 1495
Peso [kg]	111

ATTENZIONE! I disegni presenti nel presente manuale hanno solo scopo illustrativo e potrebbero differire in alcuni dettagli dal prodotto reale.

ATTENZIONE! Nonostante la progettazione sicura del dispositivo e le sue caratteristiche di protezione, e nonostante l'impiego di elementi aggiuntivi per la protezione dell'operatore, sussiste comunque un leggero rischio di incidenti o lesioni durante l'utilizzo del dispositivo. Siate vigili e usate il buon senso quando utilizzate il dispositivo.

1. Per la tua sicurezza

Il presente manuale di istruzioni contiene informazioni importanti per il corretto montaggio e l'uso sicuro della macchina. Leggere attentamente tutte le avvertenze e le istruzioni prima di montare o utilizzare la macchina. Seguire tutte le avvertenze durante l'uso. La mancata osservanza di queste istruzioni potrebbe causare danni alla proprietà, lesioni personali o addirittura la morte.

Non siamo responsabili per eventuali danni o lesioni causati dall'uso improprio o negligente di questa macchina. Questo prodotto deve essere utilizzato solo da persone che:

- Di età superiore ai 18 anni,
- Di mente sana e
- Non sotto l'effetto di droghe o alcol.

Gli operatori devono essere formati sull'uso corretto della macchina. Qualsiasi modifica alla macchina invalida la garanzia e può causare danni agli utenti o agli astanti durante il funzionamento.

Warning

È responsabilità del consumatore garantire che la macchina sia correttamente assemblata, installata e sottoposta a manutenzione. La mancata osservanza delle istruzioni contenute nel presente manuale potrebbe causare lesioni personali o danni materiali.

Precauzioni

- Prima di rimuovere l'imballaggio, assicurarsi dell'integrità della macchina. Eseguire un'ispezione visiva di tutte le parti. In caso di dubbi, consultare il fornitore prima dell'uso.
- Per evitare rischi di soffocamento, tenere lontano dalla portata dei bambini materiali da imballaggio, come sacchetti di plastica e chiodi.
- Mantenere una distanza minima di 50 cm tra la macchina e qualsiasi materiale combustibile o pavimento.
- Non utilizzare la macchina sotto superfici infiammabili sopraelevate.
- Non lasciare mai la macchina incustodita. Tenere lontani bambini e animali domestici durante l'uso.
- Alcune parti potrebbero presentare bordi taglienti. Indossare guanti protettivi se necessario.
- **Non utilizzare questa macchina come riscaldatore.** Non è progettato né destinato a tale uso.

- **Attenzione: superfici calde.** La macchina diventerà calda durante e dopo l'uso. Utilizzare sempre guanti o presine isolanti per proteggersi da ustioni o schizzi di liquidi caldi.
- **Evitare problemi di funzionamento.** L'uso di alcol, farmaci da prescrizione o da banco può compromettere la capacità di montare o utilizzare la macchina in modo sicuro.
- **Avvertenza sulla sicurezza antincendio:** in caso di incendio causato da olio o grasso, **non tentare di spegnerlo con acqua.** Chiamare immediatamente i vigili del fuoco.
- **Contatto per assistenza:** in caso di domande o dubbi, contattare il fornitore.

⚠️ **Attenzione**

- **Utilizzo in aree ventilate:** questa macchina deve essere utilizzata in luoghi ben ventilati. Installare una ventola di scarico per garantire che il vapore e le emissioni vengano convogliati in modo sicuro fuori dall'area di installazione. **Non utilizzare questa macchina in garage o altri spazi chiusi.**
- **Installazioni limitate:** questa macchina non è progettata per l'uso su veicoli ricreazionali (RV) o imbarcazioni.

2. Uso e cura

Suggerimenti per la sicurezza:

- **Pulizia prima dell'uso:** rimuovere tutto l'olio industriale dalla macchina prima del primo utilizzo.
- **Controllare i materiali di imballaggio:** assicurarsi che tutte le protezioni in plastica e l'imballaggio siano stati rimossi prima dell'operazione.
- **Maneggiare con cura:** usare cautela per evitare lesioni accidentali durante la manipolazione dei componenti.
- **Spegnere quando non in uso:** spegnere sempre la macchina quando non è in uso.
- **Non spostare la macchina quando è calda:** non tentare mai di spostare la macchina mentre è in funzione o è ancora calda.
- **Utilizzo del vassoio dell'acqua:** riempire il vassoio dell'acqua prima di utilizzare la macchina. Durante il funzionamento, assicurarsi che il livello dell'acqua sia superiore alla metà della capacità del vassoio.
- **Prevenire le ustioni:** utilizzare utensili da barbecue con manico lungo e guanti da forno isolati per evitare ustioni o schizzi.
- **Pulizia regolare:** pulire la macchina spesso, preferibilmente dopo ogni utilizzo.
- **Spegnimento dopo l'uso:** spegnere la macchina una volta terminato.
- **Risoluzione dei problemi:** se riscontri problemi, consulta la sezione relativa alla risoluzione dei problemi. Se il problema persiste, contattare il fornitore.
- **Superfici calde:** le parti accessibili possono diventare molto calde. Tenere i bambini lontani dalla macchina.

Suggerimenti per il montaggio:

- **Alimentazione:** prima dell'uso, assicurarsi che l'alimentazione corrisponda a quanto indicato sulla targhetta o nelle specifiche del manuale. Leggere attentamente tutte le istruzioni prima di procedere.
- **Area di montaggio:** montare la macchina in un'area ampia e pulita. Per istruzioni, fare riferimento allo schema di montaggio.
- **Posizionamento:** mantenere la macchina in posizione orizzontale e stabile durante e dopo il montaggio. Evitare scosse o instabilità durante l'uso.
- **Installazione indipendente:** la macchina deve essere installata autonomamente o in conformità con l'ambito di applicazione del prodotto specificato.
- **Controllare i componenti:** prima dell'uso, assicurarsi che tutte le parti siano saldamente fissate e che l'unità sia in buone condizioni di funzionamento.
- **Posizionamento:** posizionare la parte posteriore della macchina ad almeno 50 cm di distanza dalle pareti. Collocarlo in un luogo ben ventilato per evitare rischi di incendio.
- **Evitare oggetti infiammabili:** non collocare materiali infiammabili, come strofinacci, sopra o vicino alla macchina, poiché potrebbero causare un incendio.

3. SCHEMA

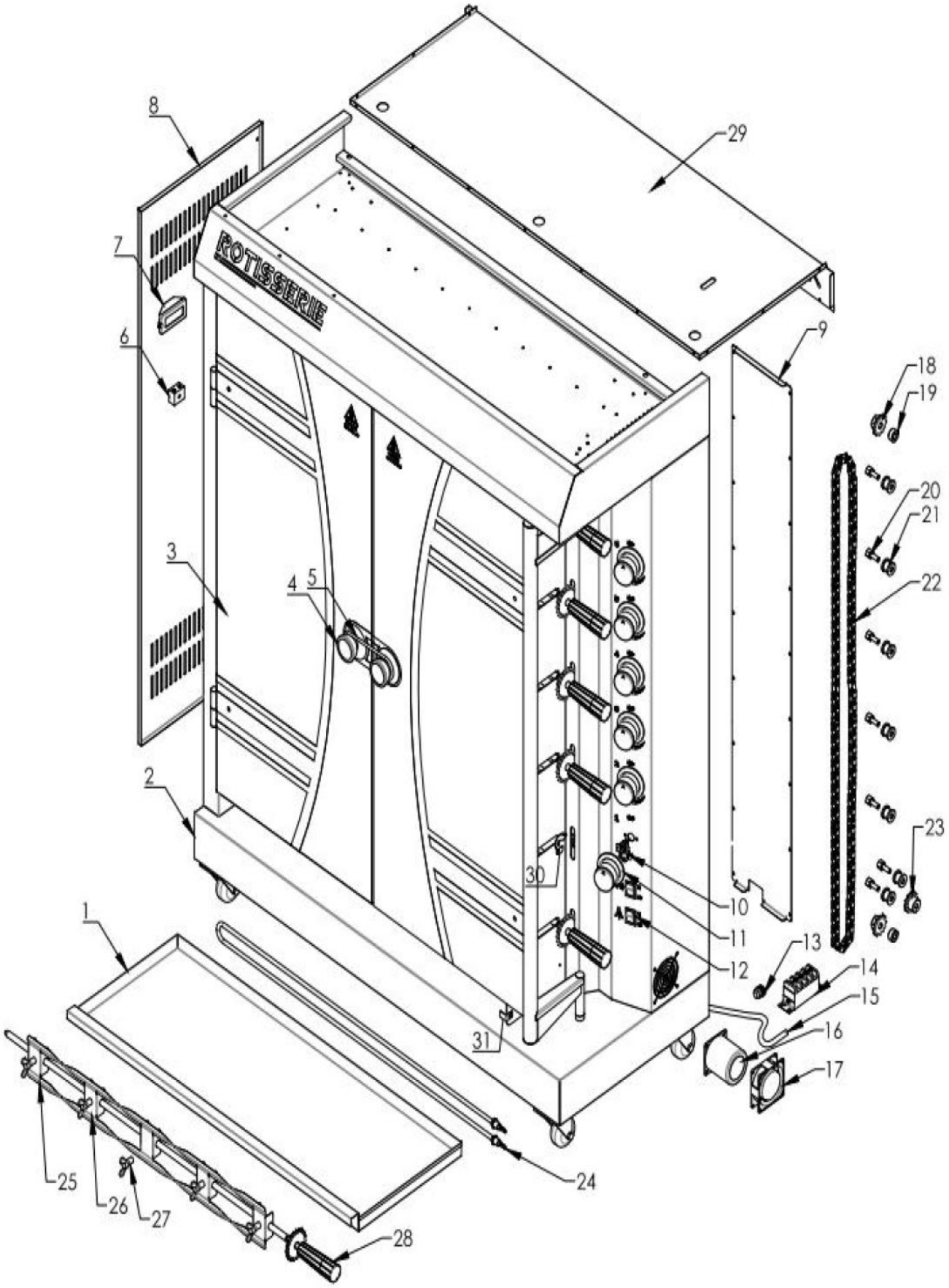
ROTISSERIE
1
2
3
4
5
6
7
8
9
10
11
12
13
14
15
16
17
18
19
20
21
22
23
24
25
26
27
28
29
30
31

N.	Nome della parte	Quantità
1	Vassoio acqua/olio	1
2	Corpo	1
3	Porta in vetro	2
4	Maniglia della porta	2
5	Maniglia di blocco	1
6	Leggero	1
7	Terminale magnetico 1	1
8	Piastra laterale sinistra	1
9	Piastra di copertura posteriore della scatola di controllo elettrico	1
10	Regolatore di temperatura	6
11	Temperatura Componente manopola	6
12	Interruttore On-Off	2
13	Testa del cavo di alimentazione	1
14	Terminale magnetico	1
15	Cavo di alimentazione	1
16	Motore	1
17	Ventilatore	1
18	Pignone condotto	1
19	Distanziale per pignone	2
20	Manicotto dell'albero centrale della ruota di transizione	7
21	Ruota di transizione	1
22	Catena	1
23	Pignone di trasmissione	1
24	Elemento riscaldante	1
25	Forchetta 1	12
26	Forchetta 2	18
27	Vite ad alette	30
28	Asta rotante	6
29	Copertura superiore	1
30	Piastra fibbia forcella	6
31	Piastra fissa per vassoio acqua/olio	1

4. Funzionamento

Istruzioni per l'uso:

1. **Posizionamento e collegamento:**
   - Posizionare la macchina su una piattaforma piana.
   - Collegare il cavo di alimentazione a un interruttore di circuito di dispersione.
2. **Controllo dell'alimentazione:**
   - Assicurarsi che la tensione dell'alimentatore corrisponda alle specifiche riportate sulla targhetta dati.
   - Verificare che l'interruttore di alimentazione e il fusibile dell'utente siano conformi ai requisiti di alimentazione della macchina.
3. **Messa a terra:**
   - Per evitare pericoli elettrici, collegare correttamente la macchina a terra.
4. **Sicurezza antincendio:**
   - Tenere materiali infiammabili o esplosivi lontano dalla macchina.
   - Utilizzare la macchina in un ambiente ben ventilato.
5. **Requisiti di temperatura:**
   - Assicurarsi che la temperatura ambiente attorno alla macchina rimanga inferiore a 50°C.
6. **Attenzione al tubo di riscaldamento:**
   - Evitare di bruciare a secco il tubo riscaldante per prolungare la durata utile della macchina.

Fasi operative:

1. **Preparate le forchette:**
   - Girare le viti in senso antiorario per allentare le forcelle.
2. **Allega il cibo:**

- Disporre il pollo o altri alimenti sulle forchette.
- Regolare le forcelle nella posizione desiderata, quindi ruotare le viti in senso orario per fissarle.

3. **Rimontare:**
   - Reinserire le aste con le forchette nella macchina.
   - Regolarne la posizione e bloccarli saldamente.
4. **Limite di peso:**
   - Per evitare danni, non superare il carico massimo di 6–8 kg per asta.

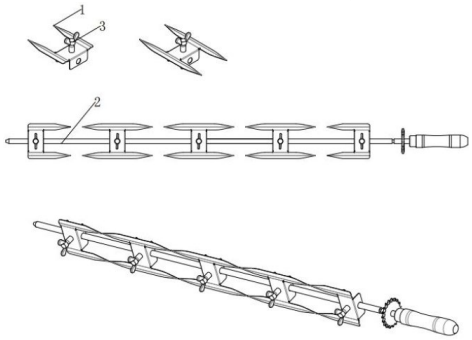

⚠ **Attenzione**

- **Forchette affilate:** Le forchette sono affilate. Se necessario, indossare guanti protettivi per evitare lesioni.
- **Aste pesanti:** le aste saranno pesanti dopo essere state caricate con polli pieni. Utilizzare sempre entrambe le mani quando si inseriscono o si rimuovono le aste.

2. **Accensione:**
   - Assicurarsi che la tensione di alimentazione corrisponda a quella indicata sulla targhetta della macchina. Per un funzionamento sicuro, installare l'interruttore di alimentazione, il fusibile e l'interruttore automatici adeguati.
   - Accendere la macchina seguendo i passaggi precedenti. I bruciatori si accenderanno e la temperatura della macchina inizierà ad aumentare.
   - Per avviare l'operazione utilizzare i seguenti switch:
     - **Interruttore di accensione/spegnimento del motore:** accende il motore per far ruotare le aste.
     - **Interruttore luce on-off:** accende la luce interna della macchina per aumentarne la visibilità.
   - Una volta accesi tutti gli interruttori, le aste ruoteranno e i polli inizieranno ad arrostire.

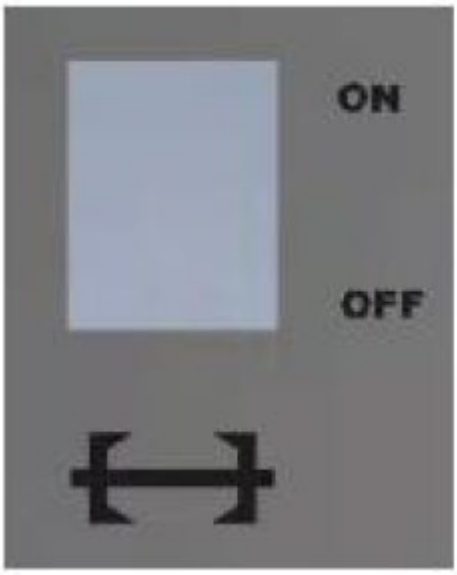	
Interruttore ON/OFF del motore	Interruttore luce ON/OFF

3. **Utilizzando l'asta rotante:**
   - L'asta rotante è progettata per arrostire i polli. Può essere rimosso per pulire o riparare i polli.
   - Per una cottura uniforme, posizionare il pollo al centro della forchetta. Mentre l'asta ruota, anche il pollo ruoterà, garantendo una cottura uniforme.
4. **Utilizzo del vassoio dell'acqua:**
   - Riempire la vaschetta dell'olio con acqua prima di avviare la macchina. Mantenere sempre il livello dell'acqua sopra la metà del vassoio per evitare che si secchi.

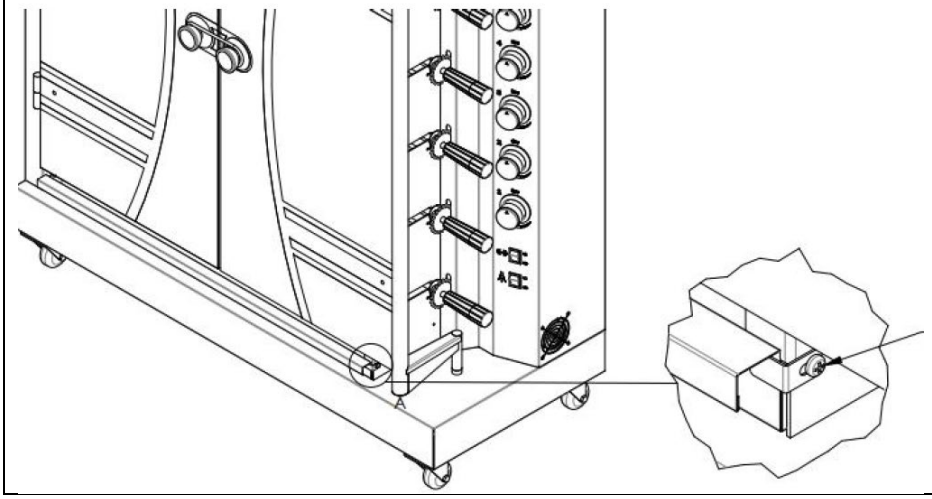	Per rimuovere il vassoio dell'acqua: 1. Allentare la vite sulla piastra fissa del vassoio dell'acqua. 2. Estrarre con cautela la vaschetta dell'acqua.

⚠️ **Attenzione:**
Durante l'uso della macchina, evitare di toccare la zona di riscaldamento elettrico per evitare scottature.

5. Cura e manutenzione

Trasporto e stoccaggio:

- Durante il trasporto, maneggiare la macchina con cura per evitare forti vibrazioni.
- Per preservare la durata e le condizioni della macchina, evitare di lasciare l'apparecchiatura nel suo imballaggio all'aria aperta per periodi prolungati. Conservare la macchina in un luogo asciutto, ben ventilato e con aria non corrosiva.
- Se è necessario riporre la macchina all'esterno, assicurarsi che venga conservata in un luogo impermeabile.
- **Non riporre la macchina capovolta.**

Pulizia e manutenzione:

- **Scollegare per motivi di sicurezza:** scollegare sempre l'alimentazione elettrica o spegnere l'interruttore di alimentazione se la macchina non viene utilizzata per un periodo prolungato. Eseguire tutte le operazioni di pulizia e manutenzione solo dopo aver scollegato la macchina dalla rete elettrica.
- **Riparazioni:** se la macchina presenta problemi, non smontarla da soli. Per le riparazioni contattare il fornitore.
- **Controlli annuali:** controllare e serrare regolarmente tutti i raccordi metallici per garantirne il corretto funzionamento.
- **Pulizia di routine:** pulire accuratamente la macchina tra un utilizzo e l'altro, soprattutto dopo lunghi periodi di inutilizzo.
- Per la pulizia utilizzare un panno morbido e un detergente neutro. Evitare di utilizzare utensili affilati che potrebbero graffiare o danneggiare la parte esterna della piastra riscaldante.
- Prima di pulirla, assicurarsi che la macchina sia completamente fredda. Non maneggiare mai parti calde con le mani non protette.
- Pulire frequentemente l'olio rimasto nella vaschetta per evitare accumuli.
- **Riciclaggio dei materiali:** oltre il 90% della macchina è realizzata con materiali riciclabili come acciaio inossidabile, ferro e alluminio. Smaltire questi componenti presso gli appositi impianti di riciclaggio. **Non gettarli via con noncuranza.**

6. Schemi elettrici

- **Controllo del circuito:** assicurarsi che il circuito sia stato controllato correttamente prima dell'uso.
- **Responsabilità dell'installatore:** l'installazione di questo apparecchio deve essere eseguita esclusivamente da un installatore qualificato che si assume la piena responsabilità della sua sicurezza e conformità.
- **Spegnere l'apparecchio prima della manutenzione:** spegnere sempre l'apparecchio e lasciarlo raffreddare completamente prima di tentare qualsiasi operazione di smontaggio o manutenzione.

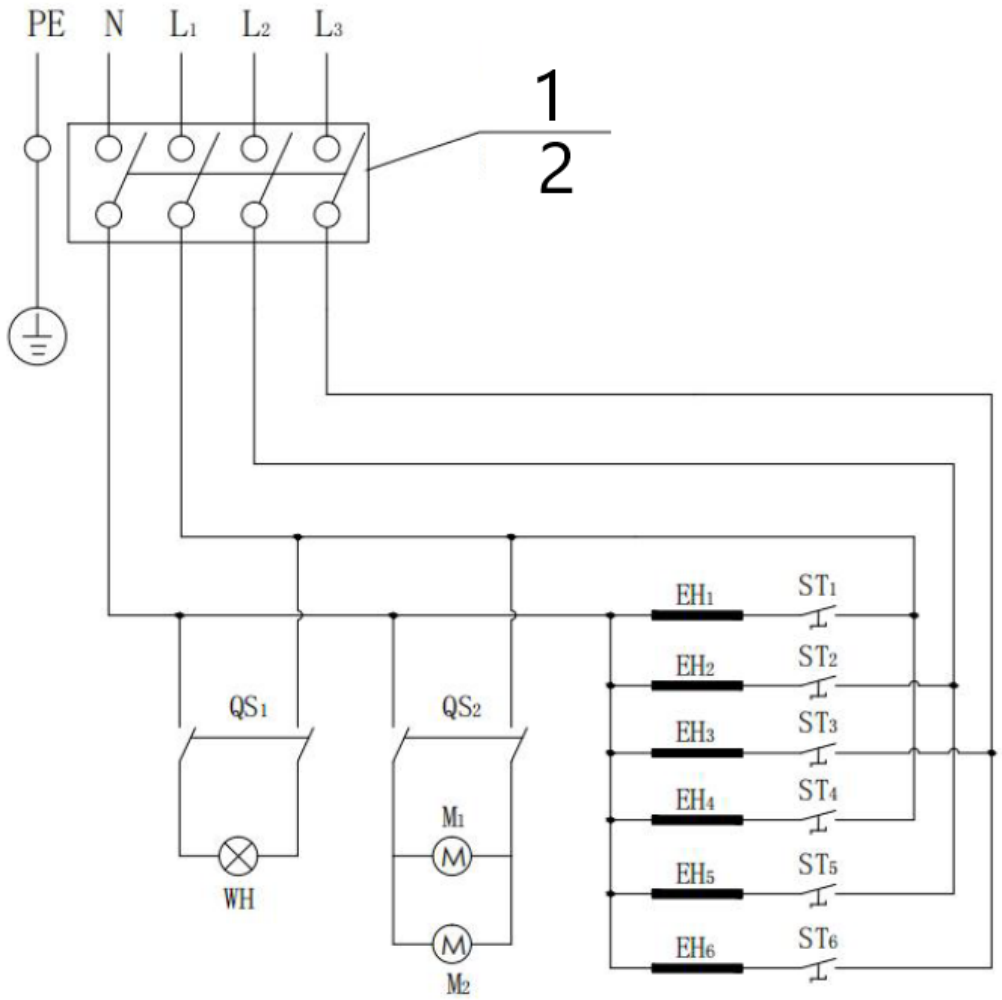

1 400 V, 50 Hz; l'utente deve testare l'alimentatore con protezione dalle perdite

2 Si consiglia di utilizzare un cavo di alimentazione da 60 A, 4 m².

WH: Luce	ST1-ST6: Termostato	EH1-EH6: Elemento riscaldante	
QS1: Interruttore On-Off 1	Interruttore di accensione/spegnimento QS2 2	M1: Motore	M2: Ventilatore

Este manual de usuario ha sido traducido mediante traducción automática. Hemos hecho todo lo posible para garantizar que la traducción sea precisa, pero tenga en cuenta que las traducciones automáticas no son perfectas y no están destinadas a reemplazar a los traductores humanos. La versión oficial del Manual del Usuario está en inglés. Cualquier diferencia entre la versión traducida y el original en inglés no es legalmente vinculante. Si tiene alguna pregunta sobre la exactitud de la traducción, consulte la versión en inglés, que es la referencia oficial. Están disponibles versiones en más idiomas previa solicitud a info@expondo.com.

Características técnicas

del parámetro descripción	del parámetro valor
Nombre del producto	Asador
Modelo	RC-RT-02
Voltaje nominal [V] / Frecuencia [Hz]	400 / 50
Potencia nominal [W]	12000
Grado de protección IP	IPX4
Dimensiones [anchura × profundidad × altura; mm]	1170 x 480 x 1495
Peso [kg]	111

¡RECUERDE! Los dibujos de este manual son sólo para fines ilustrativos y en algunos detalles pueden diferir del producto real.

¡ATENCIÓN! A pesar del diseño seguro del dispositivo y de sus características de protección, y a pesar del uso de elementos adicionales que protegen al operador, todavía existe un ligero riesgo de accidente o lesiones al utilizar el dispositivo. Manténgase alerta y use el sentido común al utilizar el dispositivo.

1. Por tu seguridad

Este manual de instrucciones contiene información importante para el correcto montaje y uso seguro de la máquina. Lea atentamente todas las advertencias e instrucciones antes de ensamblar u operar la máquina. Siga todas las advertencias durante el uso. El incumplimiento de estas instrucciones podría ocasionar daños a la propiedad, lesiones personales o incluso la muerte.

No seremos responsables de daños o lesiones causados por el uso indebido o negligente de esta máquina. Este producto sólo debe ser utilizado por personas que:

- Mayor de 18 años,
- De mente sana, y
- No bajo la influencia de drogas o alcohol.

Los operadores deben recibir capacitación sobre el uso adecuado de la máquina. Modificar la máquina anula cualquier garantía y puede dañar a los usuarios o a otras personas durante su funcionamiento.

Advertencia

Es responsabilidad del consumidor asegurarse de que la máquina esté correctamente ensamblada, instalada y mantenida. El incumplimiento de las instrucciones de este manual podría provocar lesiones corporales o daños a la propiedad.

Precauciones

- Asegúrese de la integridad de la máquina antes de retirar el embalaje. Realice una inspección visual de todas las piezas. En caso de duda, consulte con su proveedor antes de usarlo.
- Mantenga los materiales de embalaje, como bolsas de plástico y clavos, fuera del alcance de los niños para evitar peligro de asfixia.
- Mantenga una distancia mínima de 50 cm entre la máquina y cualquier material o suelo combustible.
- No opere la máquina debajo de superficies combustibles elevadas.
- Nunca deje la máquina desatendida. Mantenga a los niños y las mascotas alejados durante su uso.
- Algunas piezas pueden tener bordes afilados. Utilice guantes protectores según sea necesario.
- **No utilice esta máquina como calentador.** No está diseñado ni destinado para tal uso.
- **Precaución: Superficies calientes.** La máquina se calentará durante y después de su uso. Utilice siempre guantes o manoplas aislantes para horno para protegerse de quemaduras o salpicaduras de líquidos calientes.

- **Evite el funcionamiento deficiente.** El uso de alcohol y de medicamentos recetados o de venta libre puede afectar su capacidad para ensamblar u operar la máquina de manera segura.
- **Advertencia de seguridad contra incendios:** En caso de incendio de aceite o grasa, **no intente extinguirlo con agua.** Llamar inmediatamente a los bomberos.
- **Contacto para asistencia:** Si tiene alguna pregunta o inquietud, comuníquese con su proveedor.

⚠️ **Precaución**

- **Uso en áreas ventiladas:** Esta máquina debe utilizarse en lugares bien ventilados. Instale un extractor de aire para garantizar que el vapor y las emisiones se dirijan de forma segura fuera del área de instalación. **No utilice esta máquina en garajes ni otros espacios cerrados.**
- **Instalaciones restringidas:** Esta máquina no está diseñada para usarse dentro o sobre vehículos recreativos (RV) o embarcaciones.

2. Uso y cuidado

Consejos de seguridad:

- **Limpiar antes de usar:** Retire todo el aceite industrial de la máquina antes de su primer uso.
- **Verifique los materiales de embalaje:** asegúrese de que se hayan quitado todas las protecciones plásticas y el embalaje antes de la operación.
- **Manipule con cuidado:** tenga cuidado para evitar lesiones accidentales al manipular los componentes.
- **Apagar cuando no esté en uso:** Apague siempre la máquina cuando no esté en uso.
- **No mover mientras esté caliente:** Nunca intente mover la máquina mientras esté en funcionamiento o aún caliente.
- **Uso de la bandeja de agua:** Llene la bandeja de agua antes de usar la máquina. Asegúrese de que el nivel del agua sea superior a la mitad de la capacidad de la bandeja durante el funcionamiento.
- **Evite quemaduras:** utilice herramientas para barbacoa con mangos largos y guantes de horno aislantes para evitar quemaduras o salpicaduras.
- **Limpieza periódica:** Limpie la máquina con frecuencia, preferiblemente después de cada uso.
- **Apagar después del uso:** Apague la máquina una vez finalizado.
- **Solución de problemas:** si encuentra algún problema, consulte la sección de solución de problemas. Si no se resuelve, comuníquese con su proveedor.
- **Superficies calientes:** Las partes accesibles pueden calentarse mucho. Mantenga a los niños alejados de la máquina.

Consejos de montaje:

- **Fuente de alimentación:** antes de usar, asegúrese de que la fuente de alimentación coincida con la placa de características o las especificaciones del manual. Lea todas las instrucciones detenidamente antes de continuar.
- **Zona de montaje:** Monte la máquina en un área amplia y limpia. Consulte el diagrama de montaje para obtener orientación.
- **Posicionamiento:** Mantenga la máquina en posición horizontal y estable durante y después del montaje. Evite sacudidas o inestabilidad durante su uso.
- **Instalación independiente:** La máquina debe instalarse sola o de acuerdo con el alcance del producto especificado.
- **Verifique los componentes:** asegúrese de que todas las piezas estén bien sujetas y que la unidad esté en correcto estado de funcionamiento antes de ponerla en funcionamiento.
- **Ubicación:** Coloque la parte trasera de la máquina al menos a 50 cm de las paredes. Colóquelo en un área bien ventilada para evitar riesgos de incendio.
- **Evite elementos inflamables:** no coloque materiales inflamables, como paños, sobre o cerca de la máquina, ya que esto podría provocar un incendio.

3. DIAGRAMA

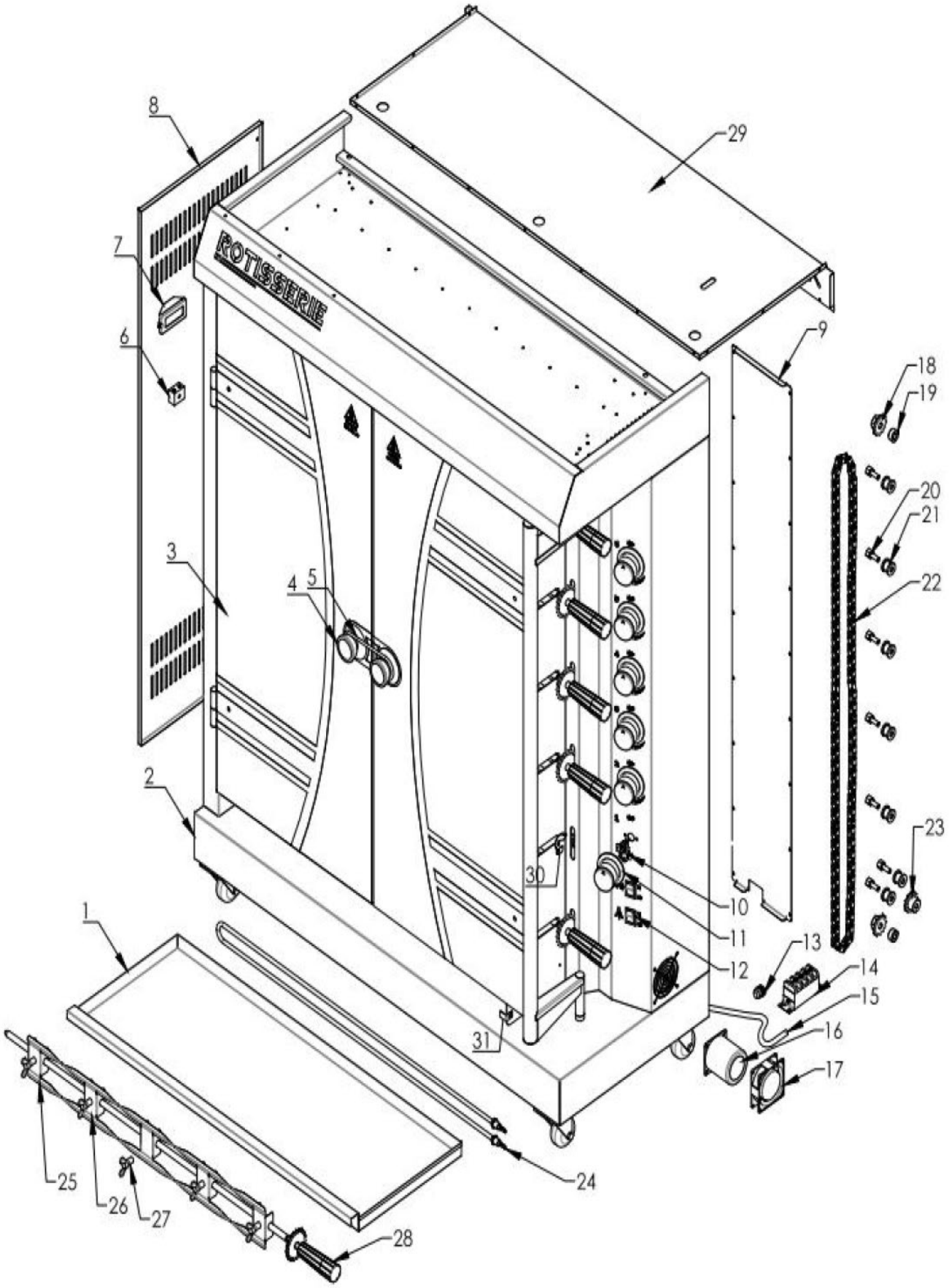
ROTISSERIE
1
2
3
4
5
6
7
8
9
10
11
12
13
14
15
16
17
18
19
20
21
22
23
24
25
26
27
28
29
30
31

Nr.	Nombre de la pieza	Cantidad
1	Bandeja de agua/aceite	1
2	Cuerpo	1
3	Puerta de vidrio	2
4	Manija de la puerta	2
5	Cerradura de manija	1
6	Luz	1
7	Terminal magnético 1	1
8	Placa lateral izquierda	1
9	Placa de cubierta posterior de la caja de control eléctrico	1
10	Controlador de temperatura	6
11	Temperatura. Componente de perilla	6
12	Interruptor de encendido y apagado	2
13	Cabezal del cable de alimentación	1
14	Terminal magnético	1
15	Cable de alimentación	1
16	Motor	1
17	Ventilador	1
18	Piñón impulsado	1
19	Espaciador de piñón	2
20	Casquillo del eje central de la rueda de transición	7
21	Rueda de transición	1
22	Cadena	1
23	Piñón de transmisión	1
24	Elemento calefactor	1
25	Tenedor 1	12
26	Tenedor 2	18
27	Tornillo de mariposa	30
28	Varilla giratoria	6
29	Cubierta superior	1
30	Placa de hebilla de horquilla	6
31	Bandeja de agua/aceite de placa fija	1

4. Operación

Instrucciones de funcionamiento:

1. **Colocación y conexión:**
   - Coloque la máquina sobre una plataforma plana.
   - Conecte el cable de alimentación a un interruptor de circuito de fuga.
2. **Comprobación de la fuente de alimentación:**
   - Asegúrese de que el voltaje de la fuente de alimentación coincida con las especificaciones de la placa de datos.
   - Verifique que el interruptor de encendido y el fusible del usuario cumplan con los requisitos de energía de la máquina.
3. **Toma de tierra:**
   - Conecte a tierra adecuadamente la máquina para evitar riesgos eléctricos.
4. **Seguridad contra incendios:**
   - Mantenga los materiales inflamables o explosivos lejos de la máquina.
   - Utilice la máquina en un entorno bien ventilado.
5. **Requisitos de temperatura:**
   - Asegúrese de que la temperatura ambiente alrededor de la máquina se mantenga por debajo de los 50 °C.
6. **Precauciones con el tubo de calentamiento:**
   - Evite quemar en seco el tubo de calentamiento para prolongar la vida útil de la máquina.

Pasos operativos:

1. **Prepara los tenedores:**
   - Gire los tornillos en sentido antihorario para aflojar las horquillas.
2. **Adjuntar la comida:**
   - Coloque el pollo u otros alimentos en los tenedores.

- Ajuste las horquillas a la posición deseada, luego gire los tornillos en el sentido de las agujas del reloj para asegurarlas.

3. **Volver a montar:**
   - Inserte las varillas con las horquillas nuevamente en la máquina.
   - Ajuste su posición y bloquéelos de forma segura.
4. **Límite de peso:**
   - No exceda una carga máxima de 6 a 8 kg por varilla para evitar daños.

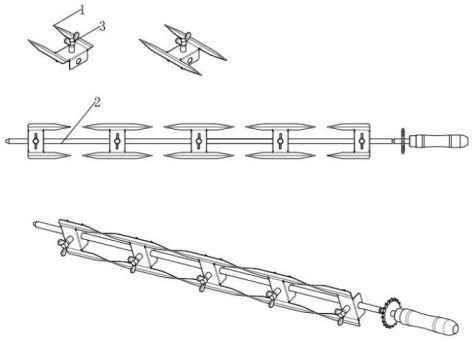

⚠ **Precaución**

- **Horquillas afiladas:** Las horquillas son afiladas. Utilice guantes protectores si es necesario para evitar lesiones.
- **Varillas pesadas:** Las varillas quedarán pesadas después de cargarlas con pollos completos. Utilice siempre ambas manos al insertar o retirar las varillas.

2. **Encendiendo:**
   - Asegúrese de que la fuente de alimentación coincida con el voltaje indicado en la placa de identificación de la máquina. Instale el interruptor de encendido, el fusible y el disyuntor adecuados para un funcionamiento seguro.
   - Encienda la máquina según los pasos anteriores. Los quemadores se encenderán y la temperatura de la máquina comenzará a aumentar.
   - Utilice los siguientes interruptores para iniciar la operación:
     - **Interruptor de encendido y apagado del motor:** enciende el motor para girar las varillas.
     - **Interruptor de encendido y apagado de luz:** enciende la luz interna de la máquina para mayor visibilidad.
   - Una vez que todos los interruptores estén encendidos, las varillas girarán y los pollos comenzarán a asarse.

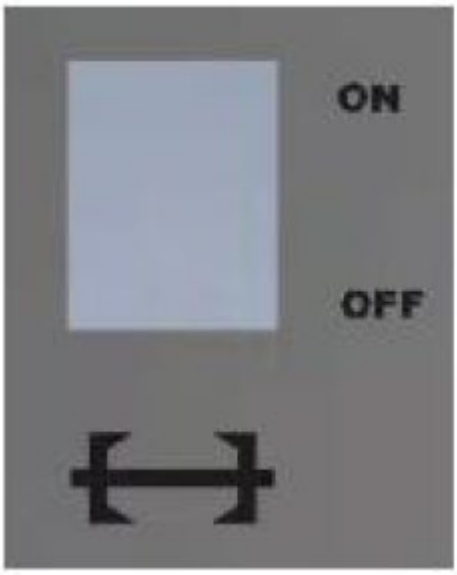	
Interruptor de encendido y apagado del motor	Interruptor de encendido y apagado de luz

3. **Utilizando la varilla giratoria:**
   - La varilla giratoria está diseñada para asar pollos. Se puede quitar para limpiar o arreglar a los pollos.
   - Coloque el pollo en el centro del tenedor para que se cocine de manera uniforme. A medida que la varilla gira, el pollo también girará para garantizar un asado uniforme.
4. **Uso de la bandeja de agua:**
   - Llene la bandeja de aceite con agua antes de poner en marcha la máquina. Mantenga siempre el nivel del agua por encima de la mitad de la bandeja para evitar que se seque.

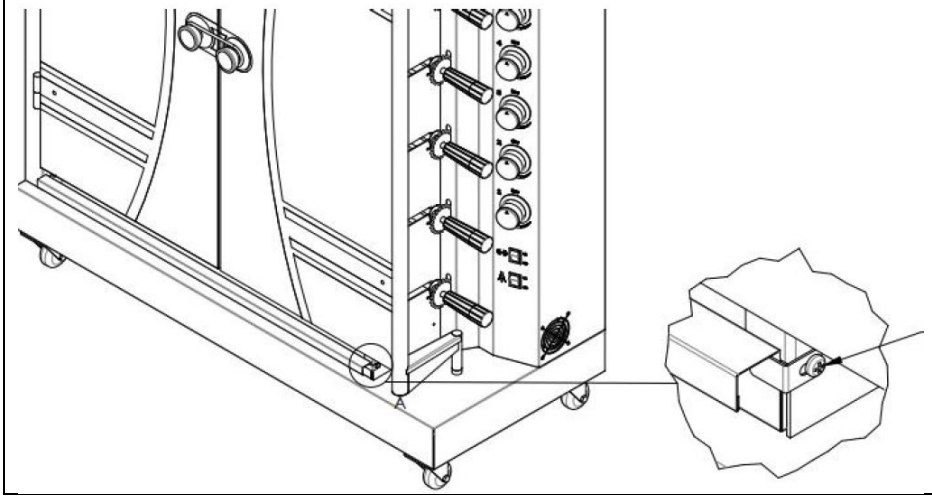	Para quitar la bandeja de agua: 1. Afloje el tornillo de la placa fija de la bandeja de agua. 2. Saque con cuidado la bandeja de agua.

⚠ Atención :
Al utilizar esta máquina, evite tocar el área de calentamiento eléctrico para evitar quemaduras.

5. Cuidado y mantenimiento

Transporte y almacenamiento:

- Durante el transporte, manipule la máquina con cuidado para evitar vibraciones fuertes.
- Para mantener la vida útil y el estado de la máquina, evite dejar el equipo en su embalaje al aire libre durante períodos prolongados. Guarde la máquina en un lugar seco con buena ventilación y aire no corrosivo.
- Si es necesario almacenar la máquina al aire libre, asegúrese de mantenerla en instalaciones impermeables.
- **No guarde la máquina boca abajo.**

Limpieza y mantenimiento:

- **Desenchufe por seguridad:** desenchufe siempre la fuente de alimentación o apague el interruptor de encendido si la máquina no va a utilizarse durante un período prolongado. Realice todas las tareas de limpieza y mantenimiento únicamente después de desconectar la máquina de la fuente de alimentación.
- **Reparaciones:** Si la máquina tiene algún problema, no la desmonte usted mismo. Contacte con su proveedor para realizar reparaciones.
- **Controles anuales:** Revise y ajuste periódicamente todos los accesorios metálicos para garantizar su correcto funcionamiento.
- **Limpieza de rutina:** Limpie la máquina a fondo entre usos, especialmente después de períodos prolongados de almacenamiento.
- Utilice un paño suave y un agente de limpieza neutro para limpiar. Evite utilizar herramientas afiladas que puedan rayar o dañar el exterior de la placa calefactora.
- Asegúrese de que la máquina esté completamente fría antes de limpiarla. Nunca manipule piezas calientes con las manos desprotegidas.
- Limpie con frecuencia el aceite sobrante de la bandeja de aceite para evitar su acumulación.
- **Reciclaje de materiales:** Más del 90% de la máquina está hecha de materiales reciclables como acero inoxidable, hierro y aluminio. Deseche estos componentes en instalaciones de reciclaje específicas. **No los deseche a la ligera.**

6. Esquemas eléctricos

- **Comprobación del circuito:** asegúrese de que el circuito esté correctamente revisado antes de la operación.
- **Responsabilidad del instalador:** La instalación de este aparato solo debe ser realizada por un instalador calificado que asuma plena responsabilidad por su seguridad y cumplimiento.
- **Apague antes de realizar tareas de mantenimiento:** Siempre apague el aparato y deje que se enfríe por completo antes de intentar desmontarlo o realizar tareas de mantenimiento.

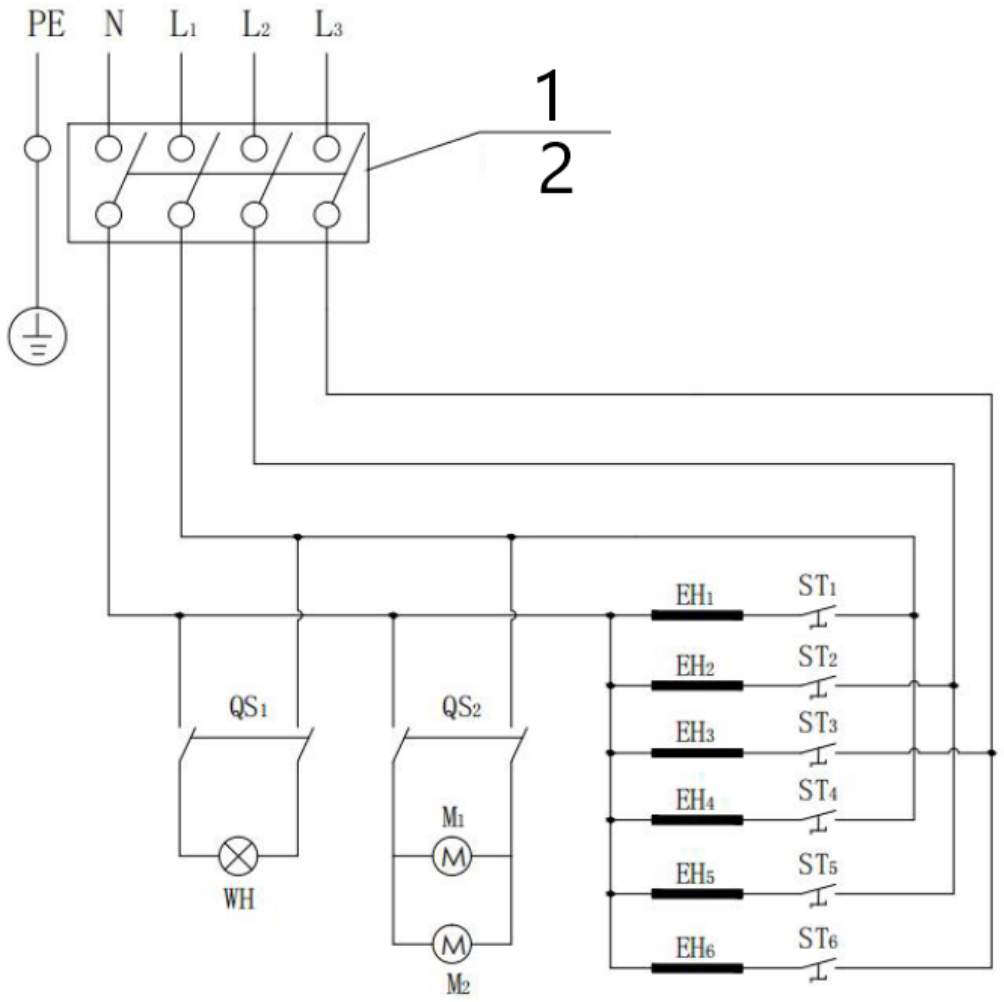

1 400 V, 50 Hz; el usuario debe probar la fuente de alimentación con protección contra fugas

2 Sugerimos utilizar un cable de alimentación de 60 A y 4 m².

WH: Luz	ST1-ST6: Termostato	EH1-EH6: Elemento calefactor	
QS1: Interruptor de encendido y apagado 1	Interruptor de encendido y apagado QS2 2	M1: Motor	M2: Ventilador

Ezt a felhasználói kézikönyvet gépi fordítással fordították le. Minden erőfeszítést megtettünk a fordítás pontosságának biztosítása érdekében, de kérjük, vegye figyelembe, hogy az automatizált fordítások nem tökéletesek, és nem az emberi fordítók helyettesítésére szolgálnak. A felhasználói kézikönyv hivatalos változata angol nyelvű. A lefordított változat és az eredeti angol nyelvű változat közötti eltérések nem jogilag kötelező érvényűek. Ha bármilyen kérdése van a fordítás pontosságával kapcsolatban, kérjük, olvassa el az angol nyelvű változatot, amely a hivatalos hivatkozási alap. További nyelvi változatok kérésre a info@expondo.com címen érhetők el.

Műszaki adatok

Paraméterek leírás	Paraméterek érték
Precíziós mérleg	Rotisserie
Modell	RC-RT-02
Névleges feszültség [V ~] / Frekvencia [Hz]	400 / 50
Névleges teljesítmény [W]	12000
Védelmi fokozat IP	IPX4
Méretek (Szélesség x mélység x magasság) [mm]	1170 x 480 x 1495
Súly [kg]	111

NE FELEDJE! A jelen kézikönyvben található rajzok csak illusztrációs célokat szolgálnak, és egyes részletek eltérhetnek a tényleges terméktől.

FIGYELEM! A készülék biztonságos kialakítása és védőfunkciói, valamint a kezelőt védő kiegészítő elemek használata ellenére a készülék használata során még mindig fennáll a baleset vagy sérülés kockázata. Maradjon éber és használja a józan eszét a készülék használatakor.

1. Az Ön biztonsága érdekében

Ez a használati útmutató fontos információkat tartalmaz a gép megfelelő összeszereléséhez és biztonságos használatához. A gép összeszerelése vagy üzemeltetése előtt figyelmesen olvassa el az összes figyelmeztetést és utasítást. A használat során tartsa be az összes figyelmeztetést. Az utasítások be nem tartása anyagi károkat, személyi sérüléseket vagy akár halált is okozhat.

Nem vállalunk felelősséget a gép nem megfelelő vagy gondatlan használata által okozott károkért vagy sérülésekért. Ezt a terméket csak olyan személyek kezelhetik, akik:

- 18 éves kor felett,
- épelméjűek, és
- Nem áll kábítószer vagy alkohol hatása alatt.

A kezelőket ki kell képezni a gép megfelelő használatára. A gép módosítása érvényteleníti a garanciát, és működés közben kárt okozhat a felhasználóknak vagy a közelben állóknak.

Figyelmeztetés

A fogyasztó felelőssége annak biztosítása, hogy a gépet megfelelően szereljék össze, szereljék fel és tartsák karban. A jelen kézikönyv utasításainak be nem tartása testi sérülést vagy anyagi kárt okozhat.

Óvintézkedések

- A csomagolás eltávolítása előtt győződjön meg a gép épségéről. Végezze el az összes alkatrész szemrevételezéses ellenőrzését. Ha kétségei vannak, használat előtt konzultáljon szállítójával.
- A fulladásveszély elkerülése érdekében tartsa a csomagolóanyagokat, például a műanyag zacskókat és a szögeket a gyermekektől távol.
- Tartson legalább 50 cm távolságot a gép és az éghető anyagok vagy padlóburkolatok között.
- Ne üzemeltesse a gépet éghető felületek alatt.
- Soha ne hagyja a gépet felügyelet nélkül. Használat közben tartsa távol a gyermekeket és a háziállatokat.
- Egyes részek éles élekkel rendelkezhetnek. Szükség szerint viseljen védőkesztyűt.
- **Ne használja ezt a készüléket fűtőberendezésként.** Nem ilyen használatra tervezték vagy szánták.
- **Vigyázat! Forró felületek.** A gép használat közben és után felforrósodik. Mindig használjon szigetelt sütőkesztyűt vagy kesztyűt, hogy megvédje magát az égési sérülésektől vagy a forró folyadékok fröccsenésétől.

- **Kerülje a károsodott működést.** Alkohol, vényköteles vagy nem vényköteles gyógyszerek használata ronthatja a gép biztonságos összeszereléséhez vagy működtetéséhez szükséges képességeit.
- **Tűzvédelmi figyelmeztetés:** Olaj- vagy zsírtűz esetén **ne próbálja meg vízzel eloltani.** Azonnal hívja a tűzoltóságot.
- **Kapcsolat a segítségnyújtásért:** Ha bármilyen kérdése vagy problémája van, kérjük, forduljon a szállítójához.

⚠️ **Vigyázat**

- **Szellőztetett helyiségekben használja:** Ezt a gépet jól szellőző helyeken kell üzemeltetni. Telepítsen elszívó ventilátort, hogy a gőz és a kibocsátások biztonságosan távozhassanak a telepítési területről. **Ne használja ezt a gépet garázsban vagy más zárt térben.**
- **Korlátozott létesítmények:** Ez a gép nem szabadidőjárművekben (RV) vagy csónakokban való használatra készült.

2. Használat és gondozás

Biztonsági tippek:

- **Használat előtt tisztítsa meg:** Az első használat előtt távolítsa el a gépből az összes ipari olajat.
- **Ellenőrizze a csomagolóanyagokat:** Győződjön meg róla, hogy minden műanyag védelmet és csomagolást eltávolítottak a működés előtt.
- **Óvatosan kezelje:** A véletlen sérülések elkerülése érdekében az alkatrészek kezelése során legyen óvatos.
- **Használaton kívül kapcsolja ki:** Mindig kapcsolja ki a gépet, amikor nincs használatban.
- **Forró állapotban ne mozogjon:** Soha ne próbálja meg mozgatni a gépet működés közben vagy még forró állapotban.
- **Víztálca használata:** A gép használata előtt töltse meg a víztartályt. Ügyeljen arra, hogy a vízszint a tálca űrtartalmának több mint a fele legyen működés közben.
- **Az égési sérülések megelőzése:** Használjon hosszú nyelű grilleszközöket és szigetelt sütőkesztyűt az égési sérülések és fröccsenések elkerülése érdekében.
- **Rendszeres tisztítás:** A gépet gyakran, lehetőleg minden használat után tisztítsa meg.
- **Használat után kapcsolja ki a készüléket:** Kapcsolja ki a gépet, ha befejezte a használatot.
- **Hibaelhárítás:** Ha bármilyen probléma merül fel, olvassa el a hibaelhárítás részt. Ha ez nem megoldott, forduljon a szállítójához.
- **Forró felületek:** A hozzáférhető részek nagyon felforrósodhatnak. Tartsa távol a gyerekeket a géptől.

Összeszerelési tippek:

- **Tápegység:** Használat előtt győződjön meg arról, hogy a tápegység megfelel a teljesítménytáblán vagy a kézikönyvben szereplő adatoknak. A folytatás előtt alaposan olvassa el az összes utasítást.
- **Gyülekezési terület:** Szerelje össze a gépet egy nagy, tiszta helyen. Az összeszerelési ábrán található útmutatót tekintse meg.
- **Pozicionálás:** A gépet az összeszerelés alatt és után vízszintes, stabil helyzetben kell tartani. Használat közben kerülje a rázást vagy az instabilitást.
- **Függetlenül telepítse:** A gépet önállóan vagy a megadott termékkörnek megfelelően kell telepíteni.
- **Ellenőrizze az alkatrészeket:** Üzembe helyezés előtt győződjön meg arról, hogy minden alkatrész biztonságosan rögzítve van, és a készülék megfelelő működési állapotban van.
- **Elhelyezés:** A gép hátulját legalább 50 cm-re helyezze el a falaktól. A tűzveszély elkerülése érdekében helyezze jól szellőző helyre.
- **Kerülje a gyúlékony tárgyakat:** Ne helyezzen gyúlékony anyagokat, például mosogatórongyokat a gépre vagy annak közelébe, mert ez tüzet okozhat.

3. DIAGRAM

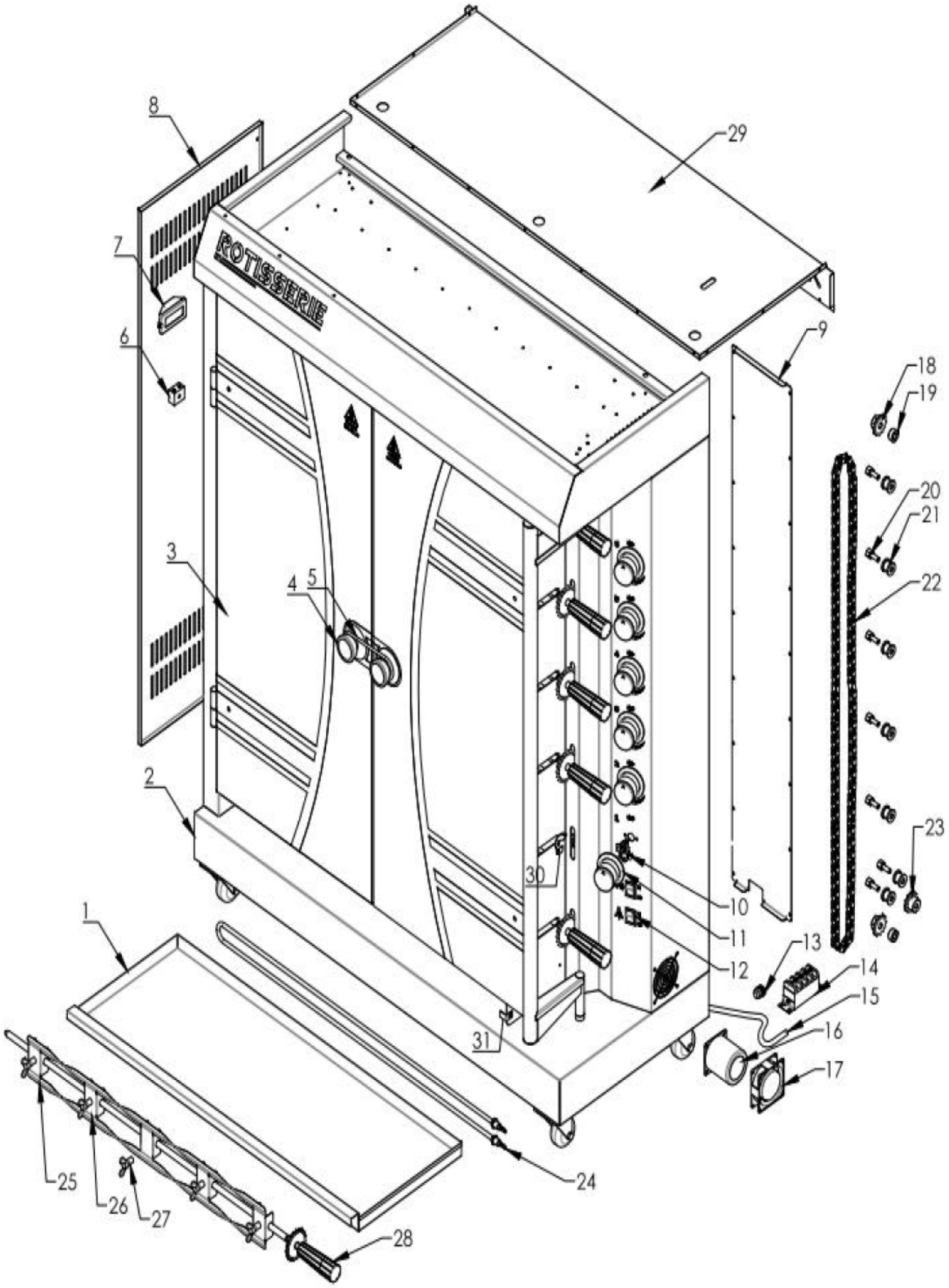
ROTISSERIE
1
2
3
4
5
6
7
8
9
10
11
12
13
14
15
16
17
18
19
20
21
22
23
24
25
26
27
28
29
30
31

Nr	Alkatrész neve	Mennyiség
1	Víz/olaj tálca	1
2	Szórópisztoly teste	1
3	Üvegajtó	2
4	Ajtókilincs	2
5	Fogantyú zár	1
6	Fény	1
7	Mágneses terminál 1	1
8	Bal oldali lemez	1
9	Az elektromos vezérlődoboz hátsó fedőlapja	1
10	Hőmérséklet szabályozó	6
11	Lassúság. Gombkomponens	6
12	Be-kapcsoló	2
13	A tápkábel feje	1
14	Mágneses terminál	1
15	Tápkábel	1
16	Motor	1
17	Ventillátor	1
18	Hajtott lánckerék	1
19	Lánckerék távtartó	2
20	Átmeneti kerék középső tengelyhüvelye	7
21	Átmeneti kerék	1
22	Lánc	1
23	Hajtó lánckerék	1
24	Fűtőelem	1
25	1. villa	12
26	2. villa	18
27	Szárnycsavar	30
28	Forgó rúd	6
29	Felső borító	1
30	Villás csatos lemez	6
31	Víz / olajtálca rögzített lemez	1

4. Művelet

Használati utasítás:

1. **Elhelyezés és csatlakozás:**
   - Helyezze a gépet egy sík platformra.
   - Csatlakoztassa a tápkábelt egy szivárgási áramkör kapcsolóhoz.
2. **Tápellátás ellenőrzése:**
   - Győződjön meg arról, hogy a tápegység feszültsége megfelel az adattáblán szereplő adatoknak.
   - Ellenőrizze, hogy a felhasználó hálózati kapcsolója és biztosítéka megfelel-e a gép teljesítményigényének.
3. **Földelés:**
   - Az elektromos veszélyek elkerülése érdekében megfelelően földelje le a gépet.
4. **Tűzbiztonság:**
   - Tartsa távol a gyúlékony vagy robbanásveszélyes anyagokat a géptől.
   - A gépet jól szellőző környezetben üzemeltesse.
5. **Hőmérsékleti követelmények:**
   - Gondoskodjon arról, hogy a gép körül a környezeti hőmérséklet 50 °C alatt maradjon.
6. **Óvatosan a fűtőcsővel:**
   - A gép élettartamának meghosszabbítása érdekében kerülje a fűtőcső szárazra égését.

Működési lépések:

1. **Készítse elő a villákat:**
   - A villák meglazításához forgassa a csavarokat az óramutató járásával ellentétes irányba.
2. **Csatlakoztassa az ételt:**
   - Tegye a csirkét vagy más ételeket a villákra.
   - Állítsa a villákat a kívánt pozícióba, majd a csavarokat az óramutató járásával megegyező irányban elforgatva rögzítse őket.

3. **Újra összeszerelni:**
    - Helyezze vissza a rudakat a villákkal együtt a gépbe.
    - Állítsa be a helyzetüket, és rögzítse őket biztonságosan.
4. **Súlyhatár:**
    - A sérülések elkerülése érdekében ne lépje túl a rúdonkénti 6-8 kg-os maximális terhelést.

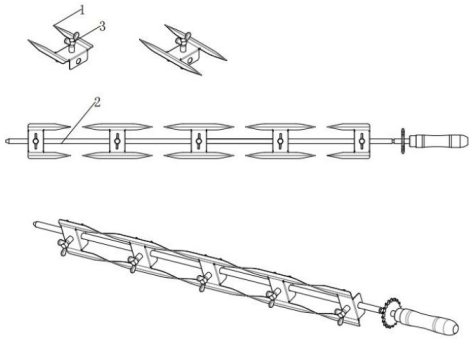

⚠️ **Vigyázat**

- **Éles villák:** A villák élesek. A sérülések elkerülése érdekében szükség esetén viseljen védőkesztyűt.
- **Nehéz rudak:** A rudak nehézek lesznek, miután megrakodták őket teljes csirkékkel. A rudak behelyezésekor és eltávolításakor mindig mindkét kezét használja.

2. **Bekapcsolás:**
    - Győződjön meg arról, hogy a tápegység megfelel a gép címtábláján feltüntetett feszültségnek. A biztonságos működéshez szerelje be a megfelelő hálózati kapcsolót, biztosítékot és megszakítót.
    - Kapcsolja be a gépet az előző lépések szerint. Az égők begyulladnak, és a gép hőmérséklete emelkedni kezd.
    - A művelet elindításához használja a következő kapcsolókat:
        - **Motor ki-be kapcsoló:** Bekapcsolja a motort a rudak forgatásához.
        - **Fény be- és kikapcsoló kapcsoló:** Bekapcsolja a gép belső világítását a láthatóság érdekében.
    - Amint minden kapcsoló bekapcsol, a rudak forogni fognak, és a csirkék elkezdenek sülni.

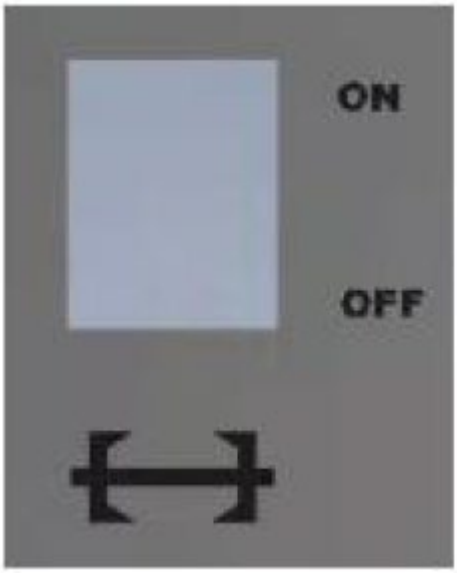	
Motor ON/OFF kapcsoló	Fény ON/OFF kapcsoló

3. **A forgó rúd használatával:**
    - A forgó rúd csirkék sütésére szolgál. A csirkék tisztításához vagy rögzítéséhez eltávolítható.
    - Az egyenletes sütés érdekében helyezze a csirkét a villa közepére. Ahogy a rúd forog, a csirke is forog, így biztosítva az egyenletes sütést.
4. **Víztálca használata:**
    - A gép indítása előtt töltse fel az olajtálcát vízzel. A tálca kiszáradásának megakadályozása érdekében a vízszintet mindig tartsa a tálca felénél magasabban.

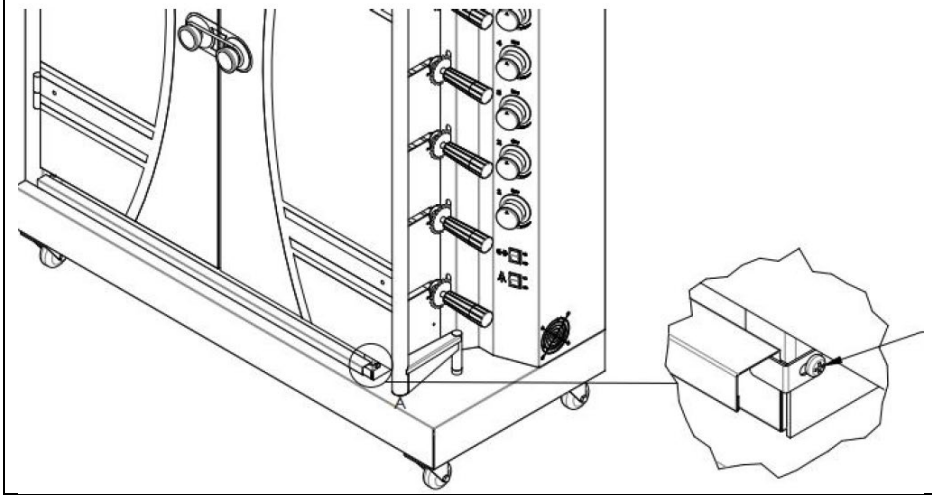	A víztartály eltávolítása: 1. Lazítsa meg a csavart a víztartály rögzített lemezén. 2. Óvatosan vegye ki a víztartályt.

⚠ **Figyelem!**
A gép használatakor a leforrázás elkerülése érdekében kerülje az elektromos fűtőfelület érintését.

5. Gondozás és karbantartás

Szállítás és tárolás:

- A szállítás során óvatosan kezelje a gépet, hogy elkerülje a nagy rezgéseket.
- A gép élettartamának és állapotának megőrzése érdekében kerülje, hogy a készüléket a csomagolásban hosszabb időre a szabadban hagyja. A gépet száraz, jól szellőző, nem korrodáló levegőjű helyen tárolja.
- Ha a gépet a szabadban kell tárolni, gondoskodjon arról, hogy vízálló helyiségben tárolja.
- **Ne tárolja a gépet fejjel lefelé.**

Tisztítás és karbantartás:

- **A biztonság kedvéért húzza ki a konnektorból:** Ha a gépet hosszabb ideig nem használja, mindig húzza ki a hálózati csatlakozót, vagy kapcsolja ki a hálózati kapcsolót. Minden tisztítási és karbantartási feladatot csak a gép áramellátásról való leválasztása után végezzen el.
- **Javítások:** Ha a gépnek bármilyen problémája van, ne szerelje szét saját maga. A javítással kapcsolatban forduljon a szállítójához.
- **Éves ellenőrzések:** Rendszeresen ellenőrizze és húzza meg az összes fémszerelvényt a megfelelő működés biztosítása érdekében.
- **Rutintisztítás:** Tisztítsa meg alaposan a gépet két használat között, különösen hosszabb tárolás után.
- A tisztításhoz használjon puha szövetet és semleges tisztítószert. Kerülje az éles szerszámok használatát, amelyek megkarcolhatják vagy megrongálhatják a fűtőlap külsejét.
- Tisztítás előtt győződjön meg arról, hogy a gép teljesen kihűlt. Soha ne kezelje a forró alkatrészeket védtelen kézzel.
- A lerakódás megelőzése érdekében gyakran tisztítsa ki a maradék olajat az olajtálcából.
- **Anyag-újrahasznosítás:** A gép több mint 90%-a újrahasznosítható anyagokból, például rozsdamentes acélból, vasból és alumíniumból készül. Ezeket az alkatrészeket meghatározott újrahasznosító létesítményekben kell ártalmatlanítani. **Ne dobja el őket véletlenül.**

6. Elektromos kapcsolási rajzok

- **Körellenőrzés:** Az áramkör megfelelő ellenőrzése a működés előtt.
- **A telepítő felelőssége:** A készülék beszerelését csak szakképzett szerelő végezheti, aki teljes felelősséget vállal a biztonságért és a megfelelőségért.
- **Karbantartás előtt kapcsolja ki a készüléket:** Mindig kapcsolja ki a készüléket, és hagyja, hogy teljesen lehűljön, mielőtt bármilyen szétszerelési vagy karbantartási kísérletet tenne.

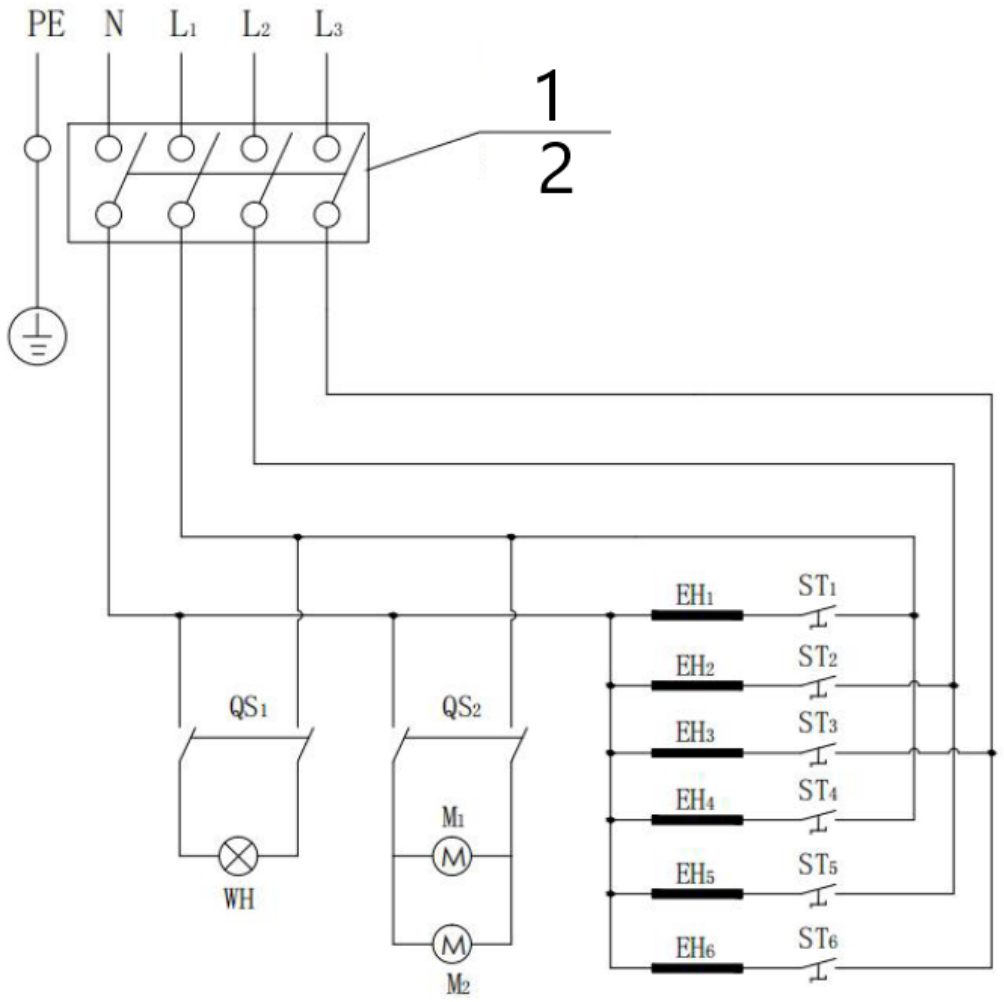

1 400V, 50Hz; a felhasználónak szivárgásvédelemmel ellátott tápegységet kell tesztelnie.

2 Javasoljuk, hogy 60A, 4 m²-es tápkábelt használjon.

WH: Fény	ST1-ST6: Termosztát	EH1-EH6: fűtőelem	
QS1: Be- és kikapcsoló kapcsoló 1	QS2 Ki-be kapcsoló 2	M1: Motor	M2: Ventilátor

Denne brugervejledning er blevet oversat ved hjælp af maskinoversættelse. Vi har gjort alt for at sikre, at oversættelsen er nøjagtig, men vær opmærksom på, at automatiserede oversættelser ikke er perfekte og ikke er beregnet til at erstatte menneskelige oversættere. Den officielle version af brugervejledningen er på engelsk. Eventuelle forskelle mellem den oversatte version og den originale engelske er ikke juridisk bindende. Hvis du har spørgsmål om nøjagtigheden af oversættelsen, bedes du henvise til den engelske version, som er den officielle reference. Flere sprogversioner er tilgængelige efter anmodning via info@expondo.com.

Tekniske data

værdi beskrivelse	værdi værdi
Produktnavn	Rotisserie
Model	RC-RT-02
Nominel spænding [V] / Frekvens [Hz]	400 / 50
Nominel effekt[W]	12000
Beskyttelsesgrad IP	IPX4
Dimensioner [Bredde x dybde x højde; mm]	1170 x 480 x 1495
Vægt [kg]	111

OBS! Tegningerne i denne manual er kun til illustration, og nogle detaljer kan afvige fra det faktiske produkt.

OBS! På trods af apparatets sikre design og dets beskyttelsesfunktioner, og på trods af brugen af ekstra elementer til beskyttelse af operatøren, er der stadig en lille risiko for ulykker eller skader, når apparatet bruges. Vær opmærksom og brug din sunde fornuft, når du bruger enheden.

1. For din egen sikkerheds skyld

Denne brugsanvisning indeholder vigtige oplysninger om korrekt montering og sikker brug af maskinen. Læs alle advarsler og instruktioner omhyggeligt, før du monterer eller betjener maskinen. Følg alle advarsler under brug. Hvis du ikke følger disse instruktioner, kan det resultere i materielle skader, personskade eller endda død.
Vi er ikke ansvarlige for skader forårsaget af forkert eller uagtsom brug af denne maskine. Dette produkt må kun betjenes af personer, der er:

- Over 18 år,
- Med sundt sind og
- Ikke påvirket af stoffer eller alkohol.

Operatører skal oplæres i korrekt brug af maskinen. Ved at ændre på maskinen bortfalder enhver garanti, og den kan skade brugere eller tilskuere under drift.

Advarsel
Det er forbrugerens ansvar at sikre, at maskinen er korrekt samlet, installeret og vedligeholdt. Hvis du ikke følger instruktionerne i denne vejledning, kan det medføre personskade eller skade på ejendom.

Forholdsregler

- Sørg for, at maskinen er intakt, før du fjerner emballagen. Udfør en visuel inspektion af alle dele. Hvis du er i tvivl, skal du kontakte din leverandør før brug.
- Hold pakkematerialer som f.eks. plastikposer og søm væk fra børn for at undgå kvælningsfare.
- Hold en afstand på mindst 50 cm mellem maskinen og brændbare materialer eller gulvbelægning.
- Brug ikke maskinen under overliggende brændbare overflader.
- Efterlad aldrig maskinen uden opsyn. Hold børn og kæledyr væk under brug.
- Nogle dele kan have skarpe kanter. Brug beskyttelseshandsker efter behov.
- **Brug ikke denne maskine som varmelegeme.** Den er ikke designet eller beregnet til en sådan brug.
- **Forsigtig: Varme overflader.** Maskinen bliver varm under og efter brug. Brug altid isolerede ovnhandsker for at beskytte dig mod forbrændinger eller stænk af varme væsker.
- **Undgå nedsat funktion.** Brug af alkohol, receptpligtig eller ikke-receptpligtig medicin kan forringe din evne til at samle eller betjene maskinen på en sikker måde.

- **Advarsel om brandsikkerhed:** I tilfælde af olie- eller fedtbrand **må du ikke forsøge at slukke den med vand.** Ring straks til brandvæsenet.
- **Kontakt for at få hjælp:** Hvis du har spørgsmål eller bekymringer, bedes du kontakte din leverandør.

⚠️ **Forsigtig**

- **Brug i ventilerede områder:** Denne maskine skal bruges på godt ventilerede steder. Installer en udsugningsventilator for at sikre, at damp og emissioner ledes sikkert ud af installationsområdet. **Brug ikke denne maskine i garager eller andre lukkede rum.**
- **Begrænsede installationer:** Denne maskine er ikke beregnet til brug i eller på fritidskøretøjer (RVs) eller både.

2. Brug og pleje

Tips om sikkerhed:

- **Rengør før brug:** Fjern al industriolie fra maskinen, før den tages i brug første gang.
- **Tjek for emballagematerialer:** Sørg for, at al plastikbeskyttelse og emballage er fjernet før brug.
- **Håndter forsigtigt:** Vær forsigtig for at undgå utilsigtede skader, når du håndterer komponenter.
- **Sluk, når den ikke er i brug:** Sluk altid for maskinen, når den ikke er i brug.
- Flyt ikke maskinen, mens den er **varm:** Forsøg aldrig at flytte maskinen, mens den er i drift eller stadig er varm.
- **Brug af vandbakke:** Fyld vandbakken, før du bruger maskinen. Sørg for, at vandstanden er mere end halvdelen af bakkens kapacitet under drift.
- **Undgå forbrændinger:** Brug grillredskaber med lange skafter og isolerede ovnhandsker for at undgå forbrændinger og sprøjt.
- **Regelmæssig rengøring:** Rengør maskinen ofte, helst efter hver brug.
- **Sluk efter brug:** Sluk for maskinen, når du er færdig.
- **Fejlfinding:** Hvis du støder på problemer, kan du læse afsnittet om fejlfinding. Kontakt din leverandør, hvis problemet ikke er løst.
- **Varme overflader:** Tilgængelige dele kan blive meget varme. Hold børn væk fra maskinen.

Tips til samling:

- **Strømforsyning:** Før brug skal du sikre dig, at strømforsyningen stemmer overens med typeskiltet eller manualens specifikationer. Læs alle instruktioner grundigt, før du fortsætter.
- **Samlingsområde:** Saml maskinen i et stort, rent område. Se monteringsdiagrammet for vejledning.
- **Placering:** Hold maskinen i en vandret, stabil position under og efter monteringen. Undgå rystelser eller ustabilitet under brug.
- **Installer uafhængigt:** Maskinen skal installeres alene eller i overensstemmelse med det specificerede produktomfang.
- **Kontrollér komponenterne:** Sørg for, at alle dele er forsvarligt fastgjort, og at enheden fungerer korrekt, før den tages i brug.
- **Placering:** Placer bagsiden af maskinen mindst 50 cm væk fra vægge. Placer den i et godt ventileret område for at undgå brandfare.
- **Undgå brandfarlige genstande:** Anbring ikke brændbare materialer, som f.eks. vaskeklude, på eller i nærheden af maskinen, da det kan medføre brand.

3. DIAGRAM

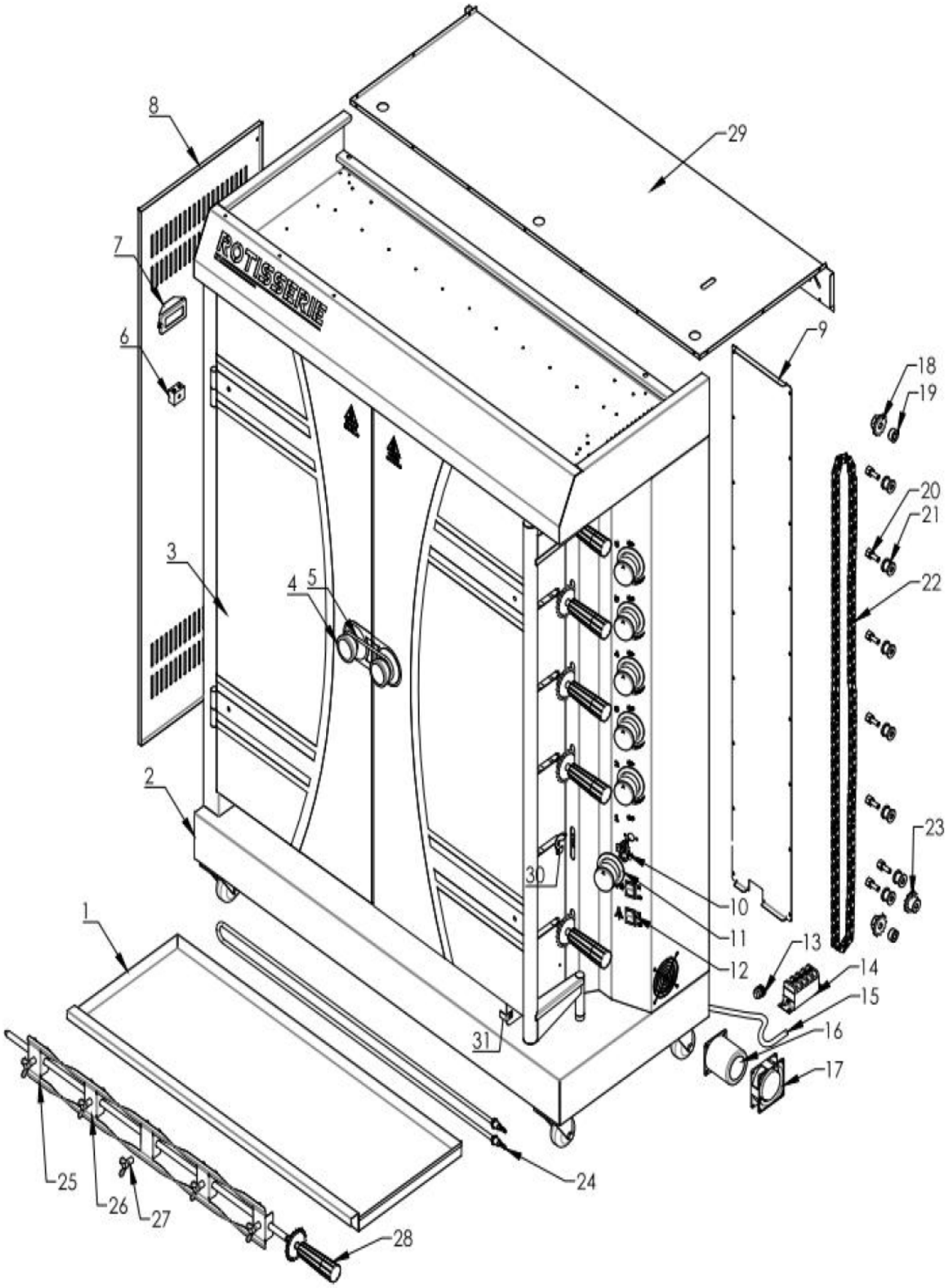
ROTISSERIE
1
2
3
4
5
6
7
8
9
10
11
12
13
14
15
16
17
18
19
20
21
22
23
24
25
26
27
28
29
30
31

Nr.	Delens navn	Antal
1	Bakke til vand/olie	1
2	Krop	1
3	Glasdør	2
4	Dørhåndtag	2
5	Håndtagslås	1
6	Lys	1
7	Magnetisk terminal 1	1
8	Venstre sideplade	1
9	Bagerste dækplade på den elektriske kontrolboks	1
10	Temperaturregulator	6
11	Temp. Knapkomponent	6
12	Tænd/sluk-kontakt	2
13	Hovedet på netledningen	1
14	Magnetisk terminal	1
15	Strømkabel	1
16	Motor	1
17	Ventilator	1
18	Drevet tandhjul	1
19	Afstandsstykke til tandhjul	2
20	Overgangshjulets midterste akselbøsning	7
21	Overgangshjul	1
22	Kæde	1
23	Drivhjul	1
24	Varmeelement	1
25	Gaffel 1	12
26	Gaffel 2	18
27	Vingeskrue	30
28	Roterende stang	6
29	Øverste omslag	1
30	Gaffelspændeplade	6
31	Vand-/oliebakke Fast plade	1

4. Betjening

Brugsanvisning:

1. **Placering og tilslutning:**
   - Placer maskinen på en flad platform.
   - Tilslut strømkablet til en lækageafbryder.
2. **Kontrol af strømforsyningen:**
   - Sørg for, at spændingen i strømforsyningen svarer til specifikationerne på datapladen.
   - Kontrollér, at brugerens strømafbryder og sikring er i overensstemmelse med maskinens strømkrav.
3. **Jordforbindelse:**
   - Sørg for at jordforbinde maskinen korrekt for at undgå elektriske farer.
4. **Brandsikkerhed:**
   - Hold brandfarlige eller eksplosive materialer væk fra maskinen.
   - Brug maskinen i et godt ventileret miljø.
5. **Krav til temperatur:**
   - Sørg for, at omgivelsestemperaturen omkring maskinen forbliver under 50°C.
6. **Forsigtig med varmerør:**
   - Undgå at tørbrænde varmerøret for at forlænge maskinens levetid.

Betjeningstrin:

1. **Gør gaflerne klar:**
   - Drej skruerne mod uret for at løsne gaflerne.
2. **Sæt maden fast:**
   - Læg kyllingen eller andre madvarer på gaflerne.
   - Juster gaflerne til den ønskede position, og drej derefter skruerne med uret for at fastgøre dem.
3. **Saml den igen:**

- Sæt stængerne med gaflerne tilbage i maskinen.
- Juster deres position, og lås dem sikkert.

4. **Vægtgrænse:**
   - Overskrid ikke en maksimal belastning på 6-8 kg pr. stang for at undgå skader.

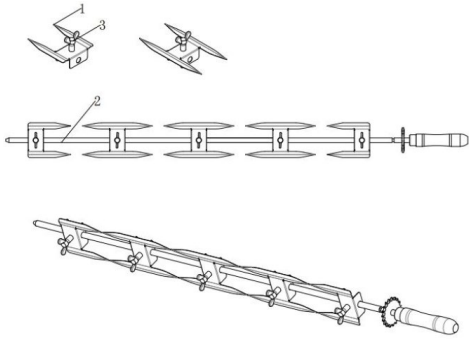

⚠️ **Forsigtig**

- **Skarpe gafler:** Gaflerne er skarpe. Brug om nødvendigt beskyttelseshandsker for at undgå skader.
- **Tunge stænger:** Stængerne bliver tunge, når de er fyldt op med kyllinger. Brug altid begge hænder, når du sætter stængerne i eller tager dem ud.

2. **Tænder for strømmen:**
   - Sørg for, at strømforsyningen svarer til den spænding, der er angivet på maskinens typeskilt. Installer den relevante afbryder, sikring og afbryder for sikker drift.
   - Tænd for maskinen som i de foregående trin. Brænderne tændes, og maskinens temperatur begynder at stige.
   - Brug følgende kontakter til at starte operationen:
     - **Tænd/sluk-kontakt til motor:** Tænder motoren for at rotere stængerne.
     - **Tænd/sluk-knap til lys:** Tænder maskinens interne lys for synlighed.
   - Når alle kontakter er tændt, vil stængerne rotere, og kyllingerne vil begynde at stege.

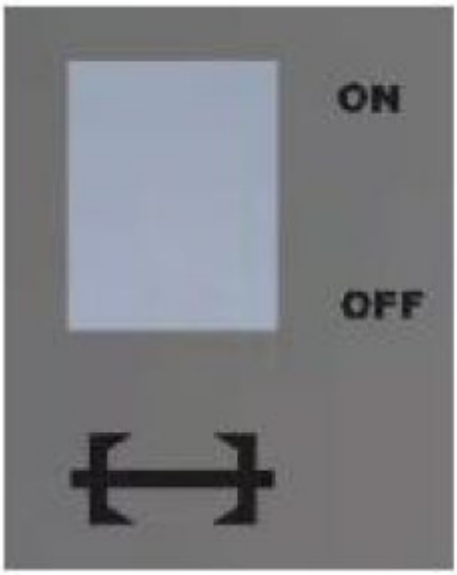	
Motor ON/OFF-kontakt	Tænd/sluk-kontakt til lys

3. **Ved hjælp af den roterende stang:**
   - Den roterende stang er designet til stegning af kyllinger. Den kan tages af, når man skal rengøre eller reparere hønsene.
   - Placer kyllingen midt på gaflen for at få en jævn tilberedning. Når stangen roterer, vil kyllingen også rotere for at sikre en ensartet stegning.
4. **Brug af vandbakke:**
   - Fyld oliebakken med vand, før du starter maskinen. Hold altid vandstanden over halvdelen af bakken for at forhindre, at den tørrer ud.

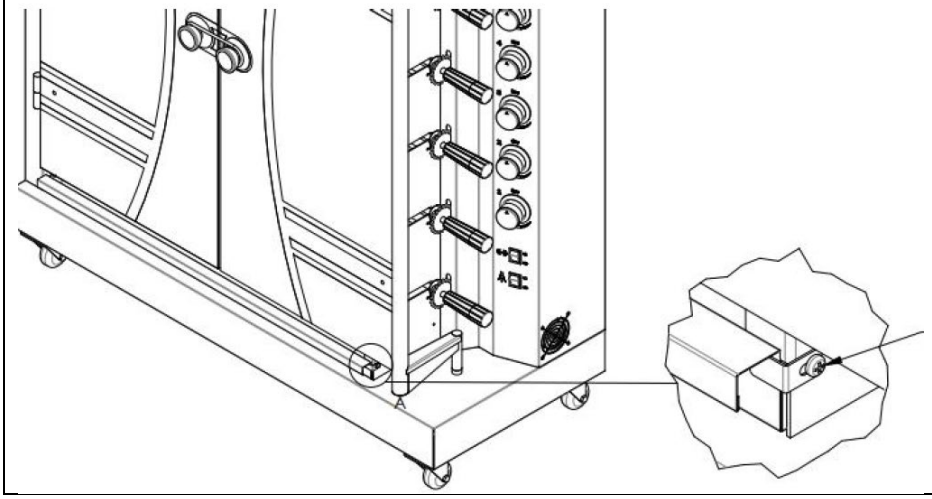	Sådan fjerner du vandbakken: 1. Løsn skruen på vandbakkens faste plade. 2. Tag forsigtigt vandbakken ud.

⚠ **Opmærksomhed:**
Når du bruger denne maskine, skal du undgå at røre ved det elektriske varmeområde for at undgå skoldning.

5. Pleje og vedligeholdelse

Transport og opbevaring:

- Håndter maskinen forsigtigt under transport for at undgå kraftige vibrationer.
- For at bevare maskinens levetid og tilstand skal man undgå at efterlade udstyret i emballagen under åben himmel i længere perioder. Opbevar maskinen på et tørt sted med god ventilation og ikke-korroderende luft.
- Hvis det er nødvendigt at opbevare maskinen udendørs, skal du sørge for, at den opbevares i vandtætte rum.
- **Opbevar ikke maskinen med hovedet nedad.**

Rengøring og vedligeholdelse:

- **Tag stikket ud af hensyn til sikkerheden:** Tag altid stikket ud af stikkontakten, eller sluk for afbryderen, hvis maskinen ikke skal bruges i længere tid. Udfør først alle rengørings- og vedligeholdelsesopgaver, når maskinen er koblet fra strømforsyningen.
- **Reparationer:** Hvis der er problemer med maskinen, må du ikke skille den ad selv. Kontakt din leverandør for reparation.
- **Årlige kontroller:** Kontrollér og spænd regelmæssigt alle metalfittings for at sikre, at de fungerer korrekt.
- **Rutinemæssig rengøring:** Rengør maskinen grundigt mellem hver brug, især efter længere tids opbevaring.
- Brug et blødt stof og et neutralt rengøringsmiddel til rengøring. Undgå at bruge skarpe værktøjer, der kan ridse eller beskadige varmepladens yderside.
- Sørg for, at maskinen er helt afkølet før rengøring. Håndter aldrig varme dele med ubeskyttede hænder.
- Fjern ofte olierester fra oliebakken for at undgå ophobning.
- **Genbrug af materialer:** Over 90 % af maskinen er lavet af genanvendelige materialer som rustfrit stål, jern og aluminium. Bortskaf disse komponenter på specificerede genbrugsstationer. **Kassér dem ikke uden videre.**

6. Elektriske skemaer

- **Kontrol af kredsløb:** Sørg for, at kredsløbet er korrekt kontrolleret før brug.
- **Installatørens ansvar:** Installationen af dette apparat bør kun udføres af en kvalificeret installatør, som tager det fulde ansvar for dets sikkerhed og overensstemmelse.
- **Sluk for strømmen før vedligeholdelse:** Sluk altid for strømmen, og lad apparatet køle helt af, før du forsøger at afmontere eller vedligeholde det.

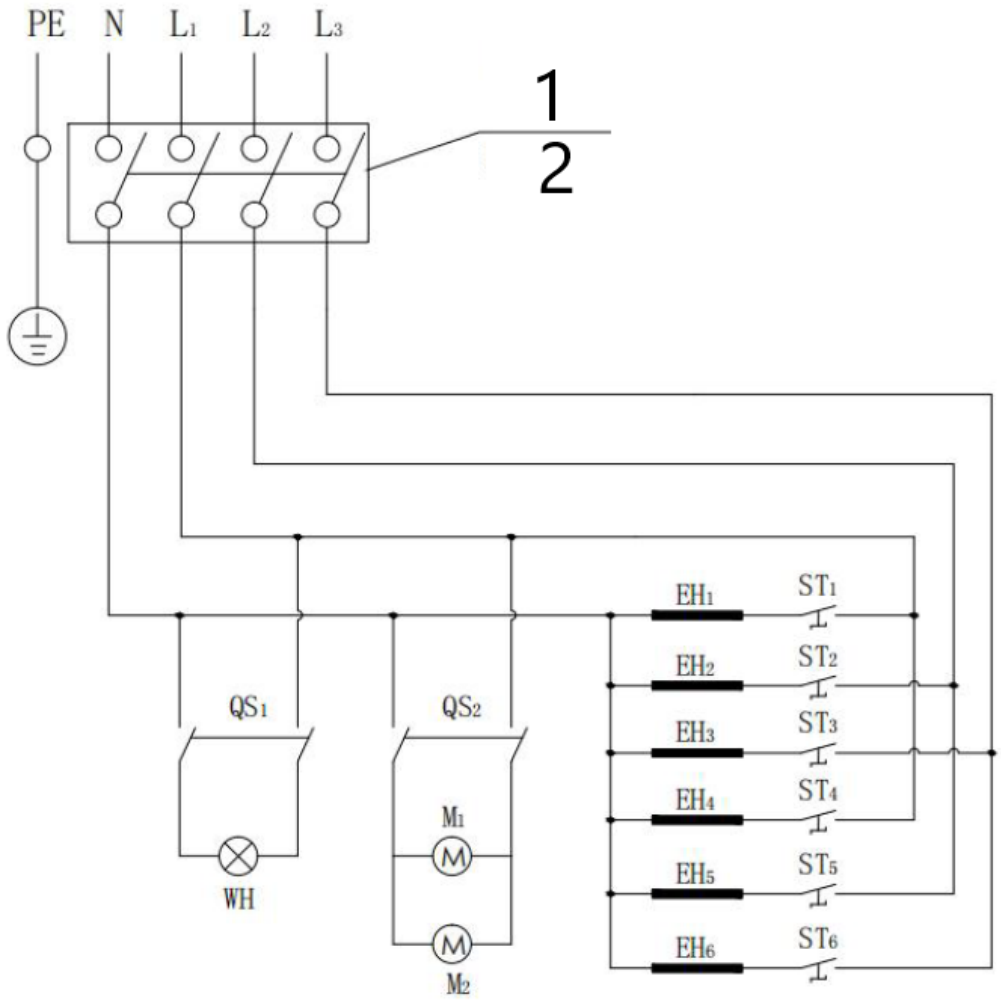

1 400V, 50Hz; brugeren bør teste strømforsyningen med lækagebeskyttelse

2 Vi anbefaler at bruge en 60A, 4 m² netledning.

WH: Lys	ST1-ST6: Termostat	EH1-EH6: Varmeelement	
QS1: Tænd/sluk-kontakt 1	QS2 tænd/sluk-kontakt 2	M1: Motor	M2: Ventilator

Tämä käyttöopas on käännetty konekäännöksellä. Olemme tehneet kaikkemme varmistaaksemme käännöksen tarkkuuden, mutta huomaa, että automaattiset käännökset eivät ole täydellisiä eivätkä ne ole tarkoitettu korvaamaan ihmiskääntäjiä. Käyttöoppaan virallinen versio on englanninkielinen. Erot käännetyn version ja alkuperäisen englanninkielisen version välillä eivät ole oikeudellisesti sitovia. Jos sinulla on kysyttävää käännöksen tarkkuudesta, katso englanninkielinen versio, joka on virallinen viite. Lisää kieliversioita on saatavilla pyynnöstä osoitteesta info@expondo.com.

Tekniset tiedot

Parametri kuvaus	Parametri arvo
Tuotteen nimi	Varras
Malli	RC-RT-02
Nimellisjännite [V~] / taajuus [Hz]	400 / 50
Nimellisteho [W]	12000
Suojausluokka IP	IPX4
Mitat [leveys x syvyys x korkeus; mm]	1170 x 480 x 1495
Paino [kg]	111

HUOM! Tämän käyttöohjeen piirustukset ovat vain havainnollistavia, ja ne voivat joiltakin osin poiketa todellisesta tuotteesta.

HUOMIO! Huolimatta laitteen turvallisesta rakenteesta, suojaominaisuuksista ja käyttäjää suojaavien lisäelementtien käytöstä, laitteen käyttöön sisältyy silti aina pieni onnettomuus- tai loukkaantumisriski. Pysy valppaana ja käytä tervettä järkeä laitetta käyttäessäsi.

1. Turvallisuutesi vuoksi

Tämä käyttöohje sisältää tärkeitä tietoja koneen oikeasta kokoamisesta ja turvallisesta käytöstä. Lue kaikki varoitukset ja ohjeet huolellisesti ennen koneen kokoamista tai käyttöä. Noudata kaikkia varoituksia käytön aikana. Näiden ohjeiden noudattamatta jättäminen voi aiheuttaa omaisuusvahinkoja, henkilövahinkoja tai jopa kuoleman.
Emme ole vastuussa vahingoista tai vammoista, jotka aiheutuvat tämän koneen väärästä tai huolimattomasta käytöstä. Tätä tuotetta saavat käyttää vain henkilöt, jotka ovat:

- Yli 18-vuotias,
- Terveellä mielellä ja
- Ei huumeiden tai alkoholin vaikutuksen alaisena.

Käyttäjiä on koulutettava käyttämään konetta oikein. Koneen muuttaminen mitätöi takuun ja voi vahingoittaa käyttäjiä tai sivullisia käytön aikana.

Varoitus
Kuluttajan vastuulla on varmistaa, että kone on oikein koottu, asennettu ja huollettu. Tämän oppaan ohjeiden noudattamatta jättäminen voi aiheuttaa ruumiinvamman tai omaisuusvahinkoja.

Varotoimenpiteet

- Varmista koneen eheys ennen pakkauksen poistamista. Suorita kaikkien osien silmämääräinen tarkastus. Jos olet epävarma, ota yhteyttä toimittajaan ennen käyttöä.
- Pidä pakkausmateriaalit, kuten muovipussit ja naulat, lasten ulottumattomissa tukehtumisvaaran välttämiseksi.
- Säilytä vähintään 50 cm:n etäisyys koneen ja palavien materiaalien tai lattian välillä.
- Älä käytä konetta yläpuolella olevien syttyvien pintojen alla.
- Älä koskaan jätä konetta ilman valvontaa. Pidä lapset ja lemmikkieläimet loitolla käytön aikana.
- Joissakin osissa voi olla teräviä reunoja. Käytä suojakäsineitä tarvittaessa.
- **Älä käytä tätä konetta lämmittimenä.** Sitä ei ole suunniteltu tai tarkoitettu sellaiseen käyttöön.
- **Varoitus: Kuumat pinnat.** Kone kuumenee käytön aikana ja sen jälkeen. Käytä aina eristettyjä uunikintaita tai käsineitä suojautuaksesi palovammolta tai kuumien nesteiden roiskeilta.
- **Vältä heikentynyttä toimintaa.** Alkoholin, reseptilääkkeiden tai lääkkeiden käyttö voi heikentää kykyäsi koota tai käyttää konetta turvallisesti.
- **Paloturvallisuusvaroitus:** Öljy- tai rasvapalon sattuessa **älä yritä sammuttaa sitä vedellä.** Soita välittömästi palokuntaan.

- **Ota yhteyttä saadaksesi apua:** Jos sinulla on kysyttävää tai huolenaiheita, ota yhteyttä toimittajaasi.

⚠️ **Varoitus**

- **Käyttö tuuletetuissa tiloissa:** Tätä konetta on käytettävä hyvin ilmastoiduissa tiloissa. Asenna poistotuuletin varmistaaksesi, että höyry ja päästöt ohjataan turvallisesti pois asennusalueelta. **Älä käytä tätä konetta autotallissa tai muissa suljetuissa tiloissa.**
- **Rajoitettu asennus:** Tätä konetta ei ole suunniteltu käytettäväksi vapaa-ajan ajoneuvoissa (RV) tai veneissä tai niiden päällä.

2. Käyttö ja hoito

Turvallisuusvinkkejä:

- **Puhdista ennen käyttöä:** Poista kaikki teollisuusöljy koneesta ennen ensimmäistä käyttöä.
- **Tarkista pakkausmateriaalit:** Varmista, että kaikki muovisuojat ja pakkaukset on poistettu ennen käyttöä.
- **Käsittele varovasti:** Ole varovainen välttääksesi tahattomat vammat käsitellessäsi osia.
- **Sammuta, kun sitä ei käytetä:** Sammuta kone aina, kun se ei ole käytössä.
- **Älä liikuta laitteen ollessa kuuma:** Älä koskaan yritä siirtää konetta sen ollessa käynnissä tai kuumana.
- **Vesikaukalon käyttö:** Täytä vesikaukalo ennen koneen käyttöä. Varmista, että veden pinta on yli puolet alustan tilavuudesta käytön aikana.
- **Estä palovammat:** Käytä pitkävartisia grillityökaluja ja eristettyjä uunikintaita välttääksesi palovammat tai roiskeet.
- **Säännöllinen puhdistus:** Puhdista kone usein, mieluiten jokaisen käyttökerran jälkeen.
- **Katkaise virta käytön jälkeen:** Sammuta kone, kun se on valmis.
- **Vianetsintä:** Jos kohtaat ongelmia, katso vianmääritysosaa. Jos ongelma ei ratkea, ota yhteyttä toimittajaan.
- **Kuumat pinnat:** Koskettavat osat voivat kuumentua hyvin. Pidä lapset poissa koneen luota.

Vinkkejä kokoamiseen:

- **Virtalähde:** Varmista ennen käyttöä, että virtalähde vastaa arvokilveä tai käsikirjaa. Lue kaikki ohjeet huolellisesti ennen kuin jatkat.
- **Kokoamisalue:** Kokoa kone suurelle, puhtaalle alueelle. Katso ohjeita asennuskaaviosta.
- **Sijoitus:** Pidä kone vaakasuorassa, vakaassa asennossa asennuksen aikana ja sen jälkeen. Vältä tärinää tai epävakautta käytön aikana.
- **Asenna itsenäisesti:** Kone tulee asentaa yksinään tai määritellyn tuotevalikoiman mukaisesti.
- **Tarkista osat:** Varmista ennen käyttöä, että kaikki osat on kiinnitetty kunnolla ja yksikkö on asianmukaisessa toimintakunnossa.
- **Sijoitus:** Sijoita koneen takaosa vähintään 50 cm:n etäisyydelle seinistä. Sijoita se hyvin ilmastoituun tilaan välttääksesi tulipalon vaaran.
- **Vältä syttyviä esineitä:** Älä aseta syttyviä materiaaleja, kuten pesulappuja, koneen päälle tai lähelle, koska tämä voi aiheuttaa tulipalon.

3. KAAVIO

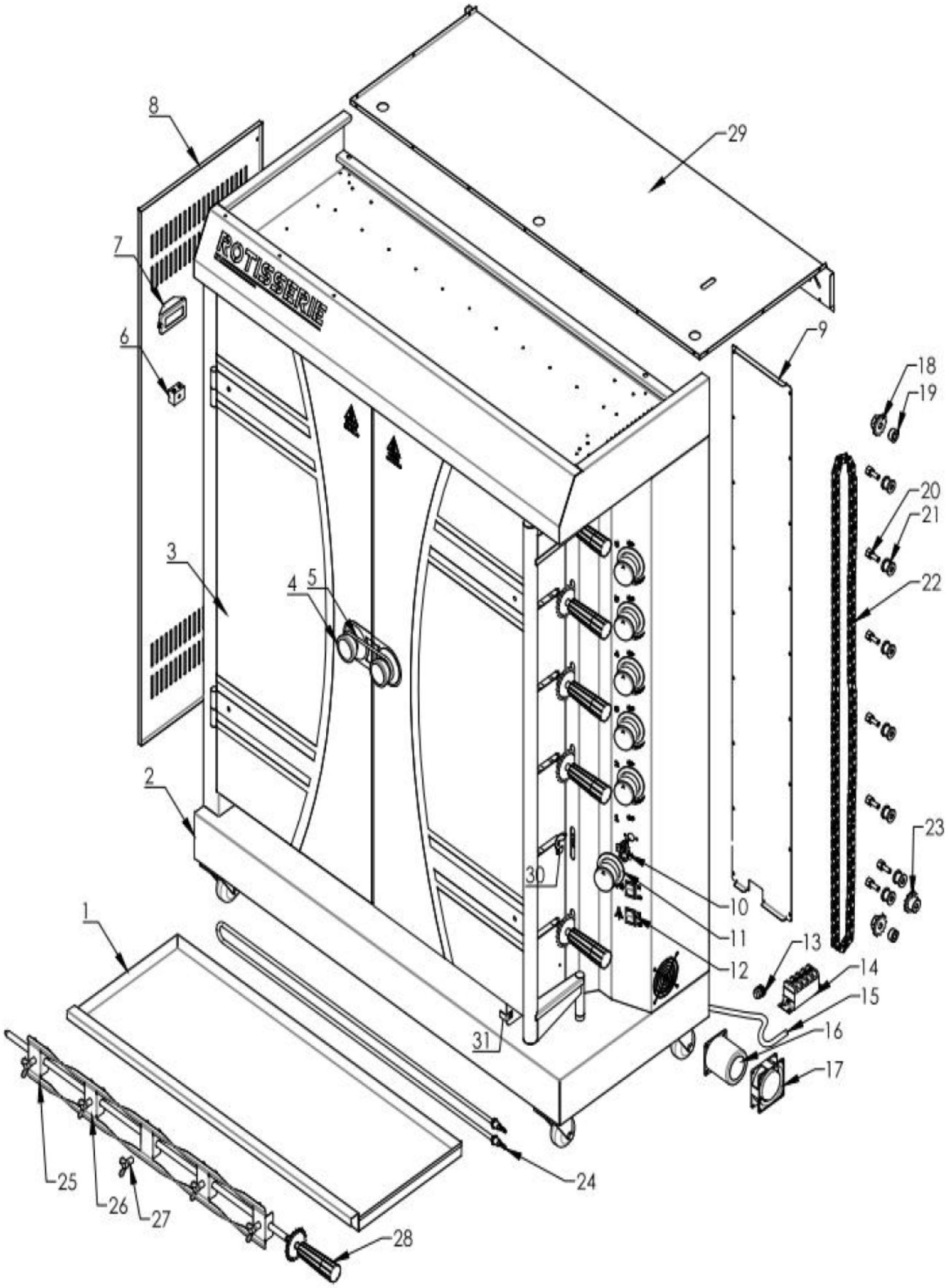
ROTISSERIE
1
2
3
4
5
6
7
8
9
10
11
12
13
14
15
16
17
18
19
20
21
22
23
24
25
26
27
28
29
30
31

Järj. nro	Osan nimi	Määrä
1	Vesi/öljyastia	1
2	Laitteen runko	1
3	Lasi Ovi	2
4	Ovenkahva	2
5	Kahvan lukko	1
6	Kevyt	1
7	Magneettinen pääte 1	1
8	Vasen sivulevy	1
9	Sähköisen ohjausrasian takakansi	1
10	Lämpötilan säädin	6
11	Temp. Nupin komponentti	6
12	On-Off-kytkin	2
13	Virtajohdon johtaja	1
14	Magneettinen pääte	1
15	Virtakaapeli	1
16	Moottori	1
17	Puhallin	1
18	Vetävä ketjupyörä	1
19	Sprocket välikappale	2
20	Siirtymäpyörän keskiakseliholkki	7
21	Siirtymäpyörä	1
22	Ketju	1
23	Vetoketju	1
24	Lämmityselementti	1
25	Haarukka 1	12
26	Haarukka 2	18
27	Siipiruuvi	30
28	Pyörivä sauva	6
29	Yläkansi	1
30	Haarukan solkilevy	6
31	Vesi/öljyalusta kiinteä levy	1

4. Käyttö

Käyttöohjeet:

1. **Sijoitus ja liitäntä:**
   - Aseta kone tasaiselle alustalle.
   - Liitä virtajohto vuotopiirin kytkimeen.
2. **Virtalähteen tarkistus:**
   - Varmista, että virtalähteen jännite vastaa arvokilvessä olevia tietoja.
   - Varmista, että käyttäjän virtakytkin ja sulake vastaavat koneen tehovaatimuksia.
3. **Maadoitus:**
   - Maadoita kone kunnolla sähkövaaran välttämiseksi.
4. **Paloturvallisuus:**
   - Pidä syttyvät tai räjähtävät materiaalit etäällä koneesta.
   - Käytä konetta hyvin ilmastoidussa ympäristössä.
5. **Lämpötilavaatimukset:**
   - Varmista, että ympäristön lämpötila koneen ympärillä on alle 50 °C.
6. **Lämmitysputken varoitus:**
   - Vältä lämmitysputken kuivapolttamista koneen käyttöiän pidentämiseksi.

Käyttövaiheet:

1. **Valmista haarukat:**
   - Löysää haarukat kiertämällä ruuveja vastapäivään.
2. **Kiinnitä ruoka:**
   - Aseta kana tai muut ruokatarvikkeet haarukoille.
   - Säädä haarukat haluttuun asentoon ja kiinnitä ne kiertämällä ruuveja myötäpäivään.

3. **Kokoa uudelleen:**
    - Aseta tangot haarukoineen takaisin koneeseen.
    - Säädä niiden asentoa ja lukitse ne kunnolla.
4. **Painorajoitus:**
    - Älä ylitä 6–8 kg:n enimmäiskuormitusta tangoa kohti vaurioiden välttämiseksi.

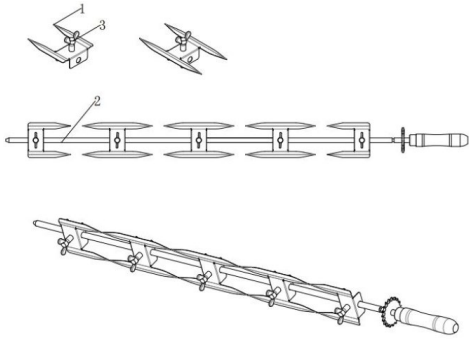

⚠️ **Varoitus**

- **Terävät haarukat:** Haarukat ovat teräviä. Käytä tarvittaessa suojakäsineitä loukkaantumisen välttämiseksi.
- **Raskaat sauvat:** Vavat ovat raskaita, kun niihin on ladattu täysiä kanoja. Käytä aina molempia käsiä, kun asetat tai irrotat tangot.

2. **Virran kytkeminen:**
    - Varmista, että virtalähde vastaa koneen tyyppikilvessä ilmoitettua jännitettä. Asenna sopiva virtakytkin, sulake ja katkaisija turvallisen käytön varmistamiseksi.
    - Kytke kone päälle edellisten vaiheiden mukaisesti. Polttimet syttyvät ja koneen lämpötila alkaa nousta.
    - Käytä seuraavia kytkimiä käynnistääksesi toiminnon:
        - **Moottorin päälle-pois-kytkin:** Käynnistää moottorin tankojen pyörittämiseksi.
        - **Valon päälle-pois-kytkin:** Syöttää koneen sisäisen valon näkyvyyttä varten.
    - Kun kaikki kytkimet ovat päällä, tangot pyörivät ja kanat alkavat paistaa.

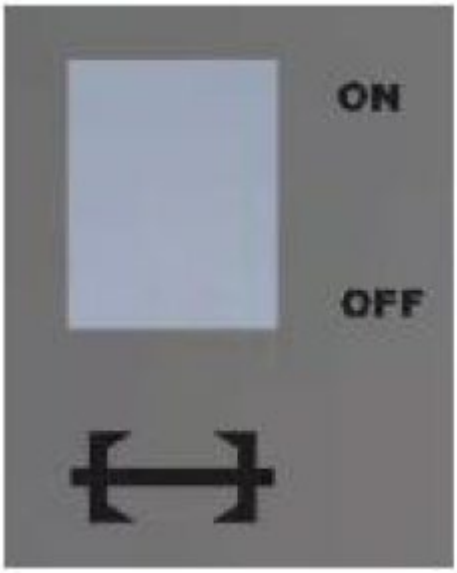	
Moottorin ON/OFF-kytkin	Valon ON/OFF-kytkin

3. **Pyörivän tangon käyttäminen:**
    - Pyörivä sauva on suunniteltu kanojen paistamiseen. Se voidaan irrottaa kanojen puhdistamista tai kiinnitystä varten.
    - Aseta kana haarukan keskelle, jotta se kypsyy tasaisesti. Kun sauva pyörii, myös kana pyörii tasaisen paahtamisen varmistamiseksi.
4. **Vesisäiliön käyttö:**
    - Täytä öljykaukalo vedellä ennen koneen käynnistämistä. Säilytä aina vedenpinta säiliön puolikkaan yläpuolella, jotta se ei kuivu.

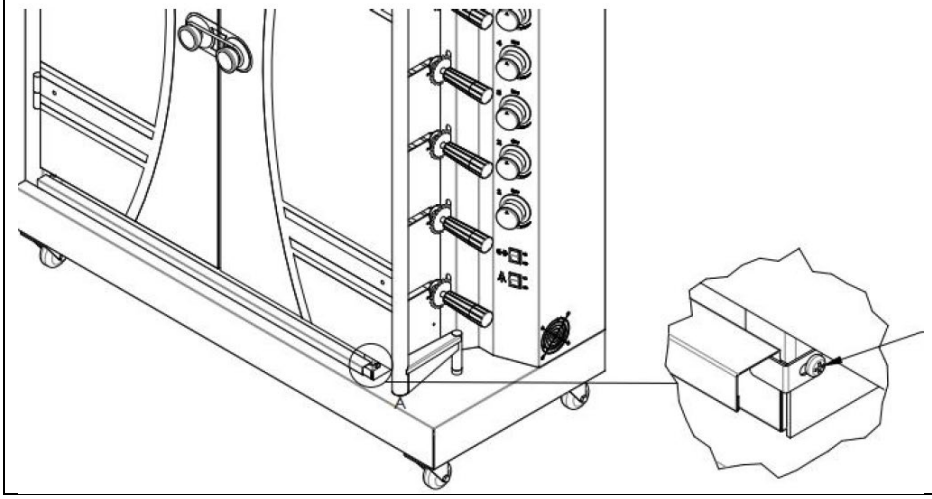	Vesisäiliön poistaminen: 1. Löysää vesikaukalon kiinteän levyn ruuvia. 2. Ota vesisäiliö varovasti ulos.

⚠ **Huomio:**
Kun käytät tätä konetta, älä kosketa sähkölämmitysaluetta palovammojen välttämiseksi.

5. Hoito ja huolto

Kuljetus ja varastointi:

- Käsittele konetta varovasti kuljetuksen aikana voimakkaan tärinän välttämiseksi.
- Koneen käyttöiän ja kunnon säilyttämiseksi älä jätä laitetta pakkaukseensa ulkoilmaan pitkiksi ajoiksi. Säilytä konetta kuivassa paikassa, jossa on hyvä ilmanvaihto ja syövyttämätön ilma.
- Jos koneen varastointi ulkona on välttämätöntä, varmista, että se säilytetään vesitiiviissä tiloissa.
- **Älä säilytä konetta ylösalaisin.**

Puhdistus ja huolto:

- **Irrota pistoke turvallisuuden vuoksi:** Irrota aina virtalähde tai sammuta virtakytkin, jos konetta ei käytetä pitkään aikaan. Suorita kaikki puhdistus- ja huoltotyöt vasta, kun olet irrottanut koneen sähköverkosta.
- **Korjaukset:** Jos koneessa on ongelmia, älä pura sitä itse. Ota yhteyttä toimittajaasi korjausta varten.
- **Vuosittaiset tarkastukset:** Tarkista ja kiristä säännöllisesti kaikki metalliliittimet oikean toiminnan varmistamiseksi.
- **Säännöllinen puhdistus:** Puhdista kone huolellisesti käyttökertojen välillä, erityisesti pitkän varastoinnin jälkeen.
- Käytä puhdistukseen pehmeää kangasta ja neutraalia puhdistusainetta. Vältä käyttämästä teräviä työkaluja, jotka voivat naarmuttaa tai vaurioittaa lämmityslevyä.
- Varmista, että kone on täysin jäähtynyt ennen puhdistamista. Älä koskaan käsittele kuumia osia suojaamattomilla käsillä.
- Puhdista öljyjäännökset öljykaukalosta usein välttääksesi kerääntymisen.
- **Materiaalien kierrätys:** Yli 90 % koneesta on valmistettu kierrätettävistä materiaaleista, kuten ruostumattomasta teräksestä, raudasta ja alumiinista. Hävitä nämä osat määrätyissä kierrätyspisteissä. **Älä hävitä niitä vahingossa.**

6. Sähkökaaviot

- **Piirin tarkistus:** Varmista, että piiri on tarkastettu kunnolla ennen käyttöä.
- **Asentajan vastuu:** Tämän laitteen asennuksen saa suorittaa vain pätevä asentaja, joka ottaa täyden vastuun laitteen turvallisuudesta ja vaatimustenmukaisuudesta.
- **Katkaise virta ennen huoltoa:** Katkaise aina virta ja anna laitteen jäähtyä täysin ennen kuin yrität purkaa tai huoltaa.

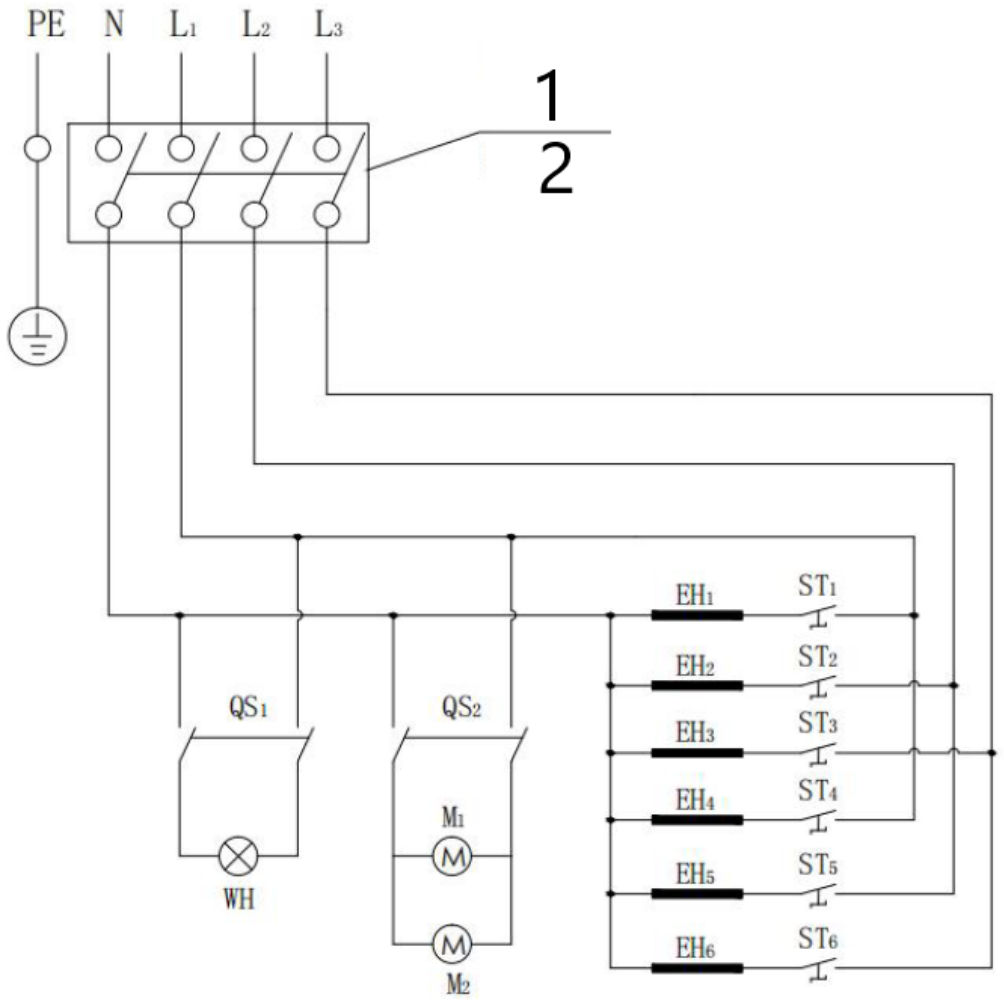

1 400V, 50Hz; käyttäjän tulee testata virtalähde vuotosuojauksella

2 Suosittelemme käyttämään 60A, 4 m² virtajohtoa.

WH: Kevyt	ST1-ST6: Termostaatti	EH1-EH6: Lämmityselementti	
QS1: On-Off-kytkin 1	QS2 on-off-kytkin 2	M1: Moottori	M2: Tuuletin

Deze gebruikershandleiding is vertaald met behulp van machinevertaling. Wij hebben er alles aan gedaan om ervoor te zorgen dat de vertaling nauwkeurig is, maar houd er rekening mee dat automatische vertalingen niet perfect zijn en niet bedoeld zijn om menselijke vertalers te vervangen. De officiële versie van de gebruikershandleiding is in het Engels. Eventuele verschillen tussen de vertaalde versie en de originele Engelse versie zijn niet juridisch bindend. Als u vragen hebt over de juistheid van de vertaling, raadpleeg dan de Engelse versie; dit is de officiële referentie. Versies in andere talen zijn op aanvraag verkrijgbaar via info@expondo.com.

Technische gegevens

Parameter beschrijving	Parameter waarde
Productnaam	Rotisserie
Model	RC-RT-02
Nominale spanning [V~] / Frequentie [Hz]	400 / 50
Nominaal vermogen [W]	12000
Beschermingsgraad IP	IPX4
Afmetingen [breedte x diepte x hoogte; mm]	1170x480x1495
Gewicht [kg]	111

LET OP! De tekeningen in deze handleiding dienen uitsluitend ter illustratie en kunnen in sommige details afwijken van het werkelijke product.

ATTENTIE! Ondanks het veilige ontwerp van het apparaat en de beschermende functies ervan, en ondanks het gebruik van extra elementen ter bescherming van de bediener, bestaat er toch een klein risico op een ongeval of letsel bij het gebruik van het apparaat. Blijf alert en gebruik uw gezond verstand wanneer u het apparaat gebruikt.

1. Voor uw veiligheid

Deze gebruiksaanwijzing bevat belangrijke informatie voor de juiste montage en het veilige gebruik van de machine. Lees alle waarschuwingen en instructies zorgvuldig door voordat u de machine monteert of bedient. Volg alle waarschuwingen op tijdens gebruik. Als u deze instructies niet opvolgt, kan dit leiden tot materiële schade, persoonlijk letsel of zelfs de dood.
Wij zijn niet aansprakelijk voor schade of letsel veroorzaakt door onjuist of nalatig gebruik van deze machine. Dit product mag uitsluitend worden bediend door personen die:

- Boven de 18 jaar,
- Van gezond verstand, en
- Niet onder invloed van drugs of alcohol.

Operators moeten getraind worden in het juiste gebruik van de machine. Door het aanpassen van de machine vervalt de garantie en kunnen gebruikers of omstanders tijdens het gebruik gewond raken.

Waarschuwing

Het is de verantwoordelijkheid van de consument om ervoor te zorgen dat de machine op de juiste wijze wordt gemonteerd, geïnstalleerd en onderhouden. Als u de instructies in deze handleiding niet opvolgt, kan dit leiden tot lichamelijk letsel of schade aan eigendommen.

Voorzorgsmaatregelen

- Controleer of de machine intact is voordat u de verpakking verwijdert. Voer een visuele inspectie van alle onderdelen uit. Raadpleeg bij twijfel vóór gebruik uw leverancier.
- Houd verpakkingsmaterialen, zoals plastic zakken en spijkers, buiten bereik van kinderen om verstikkingsgevaar te voorkomen.
- Houd een minimale afstand van 50 cm aan tussen de machine en brandbare materialen of de vloer.
- Gebruik de machine niet onder brandbare oppervlakken.
- Laat het apparaat nooit onbeheerd achter. Houd kinderen en huisdieren uit de buurt tijdens gebruik.
- Sommige onderdelen kunnen scherpe randen hebben. Draag indien nodig beschermende handschoenen.
- **Gebruik dit apparaat niet als verwarming.** Het is niet ontworpen of bedoeld voor dergelijk gebruik.

- **Let op: hete oppervlakken.** Het apparaat wordt heet tijdens en na gebruik. Gebruik altijd geïsoleerde ovenwanten of handschoenen om uzelf te beschermen tegen brandwonden of spatten van hete vloeistoffen.
- **Voorkom een verstoorde werking.** Het gebruik van alcohol, voorgeschreven medicijnen of zelfzorgmedicijnen kan uw vermogen om de machine veilig te monteren of te bedienen, negatief beïnvloeden.
- **Waarschuwing voor brandveiligheid: Probeer bij een olie- of vetbrand deze niet met water te blussen.** Bel onmiddellijk de brandweer.
- **Neem contact op voor assistentie:** Als u vragen of opmerkingen heeft, neem dan contact op met uw leverancier.

⚠ Let op

- **Gebruik in geventileerde ruimtes:** Deze machine moet worden bediend in goed geventileerde ruimtes. Installeer een afzuigventilator om ervoor te zorgen dat stoom en emissies veilig uit de installatieruimte worden afgevoerd. **Gebruik dit apparaat niet in garages of andere afgesloten ruimten.**
- **Beperkte installaties:** Deze machine is niet ontworpen voor gebruik in of op recreatieve voertuigen (campers) of boten.

2. Gebruik en onderhoud

Veiligheidstips:

- **Reinigen voor gebruik:** Verwijder alle industriële olie uit het apparaat voordat u het voor het eerst gebruikt.
- **Controleer de verpakkingsmaterialen:** zorg ervoor dat alle plastic bescherming en verpakkingsmaterialen zijn verwijderd voordat u het apparaat gebruikt.
- **Ga voorzichtig te werk:** wees voorzichtig om letsel te voorkomen bij het hanteren van onderdelen.
- **Uitschakelen wanneer u het apparaat niet gebruikt:** Schakel het apparaat altijd uit wanneer u het niet gebruikt.
- **Verplaats het apparaat niet als het nog heet is:** Probeer het apparaat nooit te verplaatsen als het in werking is of nog heet is.
- **Gebruik van de waterbak:** Vul de waterbak voordat u het apparaat gebruikt. Zorg ervoor dat het waterniveau tijdens gebruik meer dan de helft van de capaciteit van de lade bedraagt.
- **Voorkom brandwonden:** gebruik barbecuegereedschap met een lange steel en geïsoleerde ovenwanten om brandwonden en spetters te voorkomen.
- **Regelmatig schoonmaken:** Maak het apparaat regelmatig schoon, bij voorkeur na elk gebruik.
- **Schakel de machine uit na gebruik:** Schakel de machine uit als u klaar bent.
- **Problemen oplossen:** Als u problemen ondervindt, raadpleeg dan het gedeelte Problemen oplossen. Als het probleem niet is opgelost, neem dan contact op met uw leverancier.
- **Hete oppervlakken:** Bereikbare delen kunnen zeer heet worden. Houd kinderen uit de buurt van het apparaat.

Montagetips:

- **Voeding:** Controleer voor gebruik of de voeding overeenkomt met de specificaties op het typeplaatje of in de handleiding. Lees alle instructies zorgvuldig door voordat u verdergaat.
- **Montageplaats:** Monteer de machine in een grote, schone ruimte. Raadpleeg het montageschema voor instructies.
- **Positionering:** Houd de machine tijdens en na de montage in een horizontale, stabiele positie. Vermijd schudden of instabiliteit tijdens gebruik.
- **Zelfstandig installeren:** De machine dient zelfstandig of in overeenstemming met de gespecificeerde productomvang te worden geïnstalleerd.
- **Controleer de componenten:** zorg ervoor dat alle onderdelen goed vastzitten en dat het apparaat naar behoren functioneert voordat u het apparaat gebruikt.
- **Plaatsing:** Plaats de achterkant van het apparaat op minimaal 50 cm afstand van muren. Plaats het in een goed geventileerde ruimte om brandgevaar te voorkomen.
- **Vermijd brandbare voorwerpen:** Plaats geen brandbare materialen, zoals washandjes, op of in de buurt van de machine, omdat dit brand kan veroorzaken.

3. SCHEMA

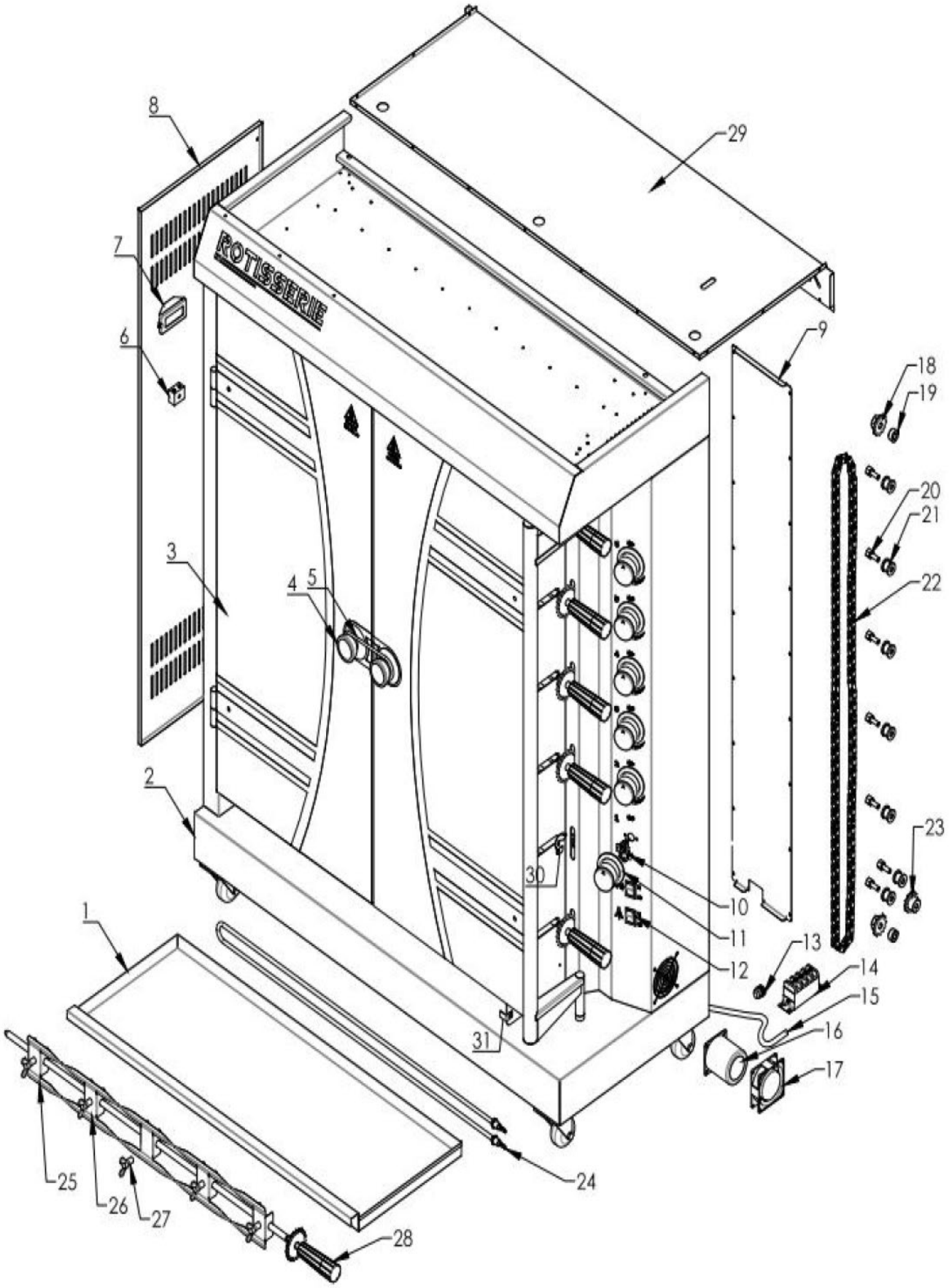
ROTISSERIE
1
2
3
4
5
6
7
8
9
10
11
12
13
14
15
16
17
18
19
20
21
22
23
24
25
26
27
28
29
30
31

Nee.	Onderdeelnaam	aantal
1	Water/Oliebak	1
2	Krop	1
3	Glazen deur	2
4	Deurkruk	2
5	Handvatvergrendeling	1
6	Licht	1
7	Magnetische aansluiting 1	1
8	Linker zijplaat	1
9	Achterste afdekplaat van elektrische schakelkast	1
10	Temperatuurregelaar	6
11	Temperatuur Knopcomponent	6
12	Aan-uitschakelaar	2
13	Hoofd van het netsnoer	1
14	Magnetische aansluiting	1
15	Stroomkabel	1
16	Motor	1
17	Ventilator	1
18	Aangedreven tandwiel	1
19	Tandwiel afstandhouder	2
20	Middenasbus van overgangswiel	7
21	Overgangswiel	1
22	Kæde	1
23	Aandrijftandwiel	1
24	Verwarmingselement	1
25	Vork 1	12
26	Vork 2	18
27	Vleugelschroef	30
28	Draaiende staaf	6
29	Bovenste deksel	1
30	Vorkgespplaat	6
31	Water/Oliebak Vaste Plaat	1

4. Bediening

Gebruiksaanwijzing:

1. **Plaatsing en aansluiting:**
   - Plaats de machine op een vlakke ondergrond.
   - Sluit de stroomdraad aan op een aardlekschakelaar.
2. **Controle van de stroomvoorziening:**
   - Controleer of de spanning van de voeding overeenkomt met de specificaties op het typeplaatje.
   - Controleer of de aan/uit-schakelaar en de zekering van de gebruiker voldoen aan de stroomvereisten van de machine.
3. **Aarding:**
   - Zorg ervoor dat het apparaat goed geaard is om elektrische gevaren te voorkomen.
4. **Brandveiligheid:**
   - Houd brandbare of explosieve materialen uit de buurt van de machine.
   - Gebruik de machine in een goed geventileerde omgeving.
5. **Temperatuurvereisten:**
   - Zorg ervoor dat de omgevingstemperatuur rond het apparaat onder de 50°C blijft.
6. **Waarschuwing verwarmingsbuis:**
   - Voorkom dat de verwarmingsbuis droogbrandt, om de levensduur van het apparaat te verlengen.

Bedieningsstappen:

1. **Bereid de vorken voor:**
   - Draai de schroeven tegen de klok in om de vorken los te maken.
2. **Bevestig het voedsel:**
   - Leg de kip of andere etenswaren op de vorken.

- Stel de vorken in op de gewenste positie en draai de schroeven vervolgens met de klok mee om ze vast te zetten.

3. **Opnieuw monteren:**
   - Plaats de staven met de vorken terug in de machine.
   - Pas de positie aan en vergrendel ze stevig.
4. **Gewichtslimiet:**
   - Overschrijd de maximale belasting van 6–8 kg per stang niet om schade te voorkomen.

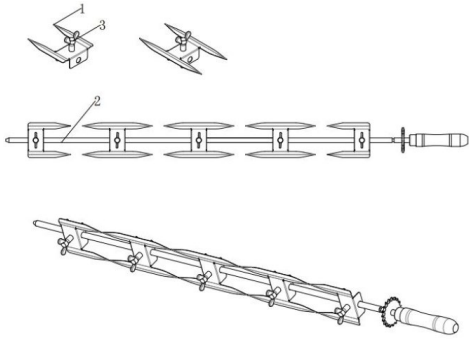

⚠ Let op

- **Scherpe vorken:** De vorken zijn scherp. Draag indien nodig beschermende handschoenen om letsel te voorkomen.
- **Zware staven:** De staven worden zwaar als ze vol zitten met kippen. Gebruik altijd beide handen bij het plaatsen of verwijderen van de staven.

2. **Inschakelen:**
   - Zorg ervoor dat de voeding overeenkomt met de spanning die op het typeplaatje van het apparaat staat vermeld. Installeer de juiste schakelaar, zekering en stroomonderbreker voor een veilige werking.
   - Zet het apparaat aan volgens de voorgaande stappen. De branders gaan branden en de temperatuur van het apparaat begint te stijgen.
   - Gebruik de volgende schakelaars om de bewerking te starten:
     - **Motor aan-uitschakelaar:** schakelt de motor in om de staven te laten draaien.
     - **Aan-/uitschakelaar voor verlichting:** schakelt de interne verlichting van de machine in, zodat u beter kunt zien.
   - Zodra alle schakelaars aan staan, gaan de staven draaien en beginnen de kippen te braden.

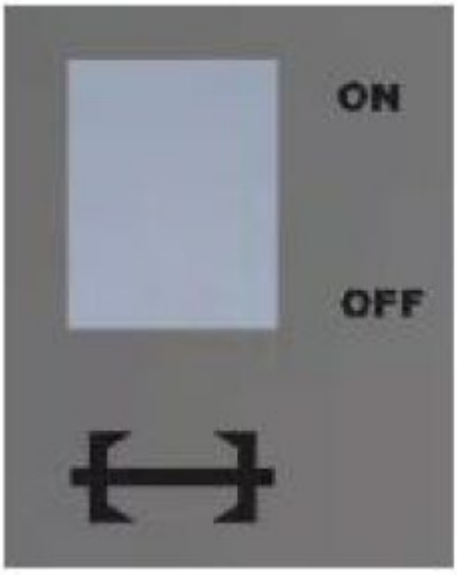	
Motor AAN/UIT schakelaar	Licht AAN/UIT schakelaar

3. **Gebruik van de roterende staaf:**
   - De roterende staaf is ontworpen voor het braden van kippen. Het kan verwijderd worden om de kippen schoon te maken of te verzorgen.
   - Plaats de kip in het midden van de vork, zodat deze gelijkmatig gaart. Terwijl de staaf draait, draait de kip ook mee, zodat deze gelijkmatig wordt gebraden.
4. **Gebruik van waterbak:**
   - Vul de oliebak met water voordat u de machine start. Zorg ervoor dat het waterniveau altijd boven de helft van de schaal staat om uitdroging te voorkomen.

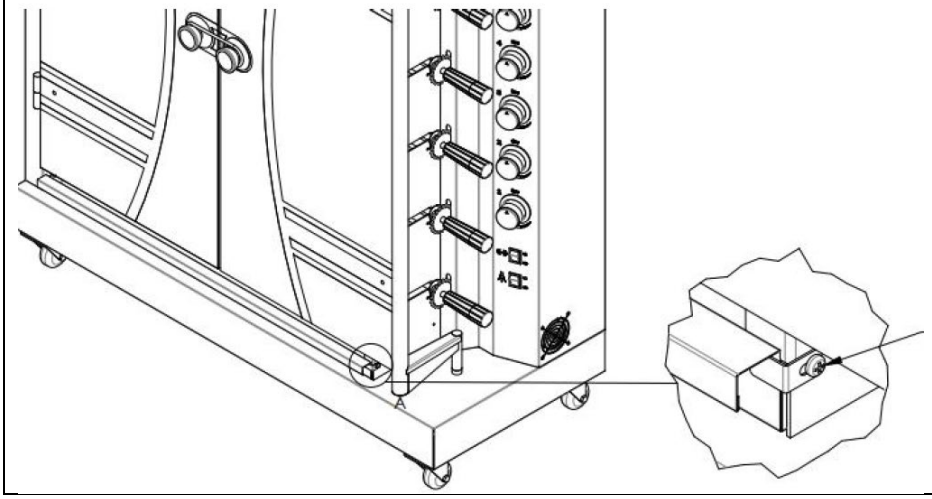	Om de waterbak te verwijderen: 1. Draai de schroef op de vaste plaat van de waterbak los. 2. Haal de waterbak voorzichtig eruit.

⚠ **Let op:**
Raak bij gebruik van dit apparaat het elektrische verwarmingsgedeelte niet aan om verbranding te voorkomen.

5. Verzorging en onderhoud

Transport en opslag:

- Ga tijdens het transport voorzichtig met de machine om, om hevige trillingen te voorkomen.
- Om de levensduur en de conditie van de machine te behouden, dient u te voorkomen dat de apparatuur gedurende langere tijd in de verpakking in de open lucht wordt achtergelaten. Bewaar de machine op een droge plaats met goede ventilatie en niet-corrosieve lucht.
- Als u het apparaat buiten wilt opslaan, zorg er dan voor dat u dit in een waterdichte ruimte doet.
- **Berg het apparaat niet ondersteboven op.**

Reiniging en onderhoud:

- **Trek de stekker uit het stopcontact om veiligheidsredenen:** Trek altijd de stekker uit het stopcontact of zet de aan/uit-schakelaar uit als u het apparaat gedurende een langere periode niet gebruikt. Voer alle reinigings- en onderhoudswerkzaamheden alleen uit nadat u de machine hebt losgekoppeld van de stroomvoorziening.
- **Reparaties:** Als er problemen zijn met het apparaat, mag u het niet zelf demonteren. Neem contact op met uw leverancier voor reparaties.
- **Jaarlijkse controles:** Controleer regelmatig alle metalen fittingen en draai ze goed vast om een goede werking te garanderen.
- **Regelmatige reiniging:** Maak het apparaat grondig schoon tussen gebruik door, vooral na langere opslagperioden.
- Gebruik voor het schoonmaken een zachte doek en een neutraal schoonmaakmiddel. Gebruik geen scherpe gereedschappen die de buitenkant van de verwarmingsplaat kunnen krassen of beschadigen.
- Zorg ervoor dat het apparaat volledig is afgekoeld voordat u het schoonmaakt. Raak hete onderdelen nooit aan met onbeschermde handen.
- Verwijder regelmatig de resterende olie uit de oliebak om ophoping te voorkomen.
- **Materiaalrecycling:** Meer dan 90% van de machine bestaat uit recyclebare materialen zoals roestvrij staal, ijzer en aluminium. Lever deze onderdelen in bij de daarvoor bestemde recyclingfaciliteiten. **Gooi ze niet zomaar weg.**

6. Elektrische schema's

- **Circuitcontrole:** zorg ervoor dat het circuit goed wordt gecontroleerd voordat u het apparaat in gebruik neemt.
- **Verantwoordelijkheid van de installateur:** De installatie van dit apparaat mag uitsluitend worden uitgevoerd door een gekwalificeerde installateur die de volledige verantwoordelijkheid draagt voor de veiligheid en naleving van de voorschriften.
- **Schakel het apparaat uit voordat u onderhoud pleegt:** Schakel altijd de stroom uit en laat het apparaat volledig afkoelen voordat u het apparaat demonteert of onderhoudt.

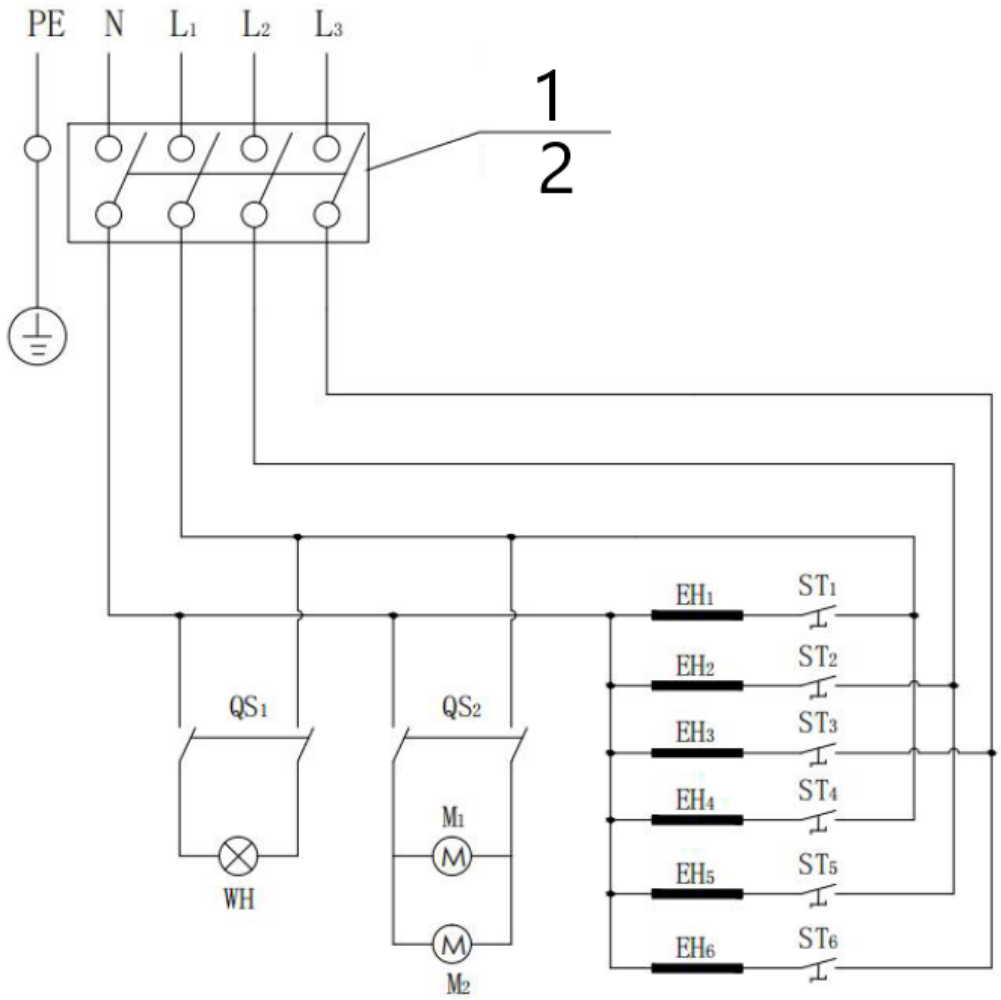

1 400V, 50Hz; gebruiker moet de voeding testen met lekstroombeveiliging
2 Wij adviseren om een 60A, 4 m² netsnoer te gebruiken.

WH: Licht	ST1-ST6: Thermostaat	EH1-EH6: Verwarmingselement	
QS1: Aan-uitschakelaar 1	QS2 Aan-Uitschakelaar 2	M1: Motor	M2: Ventilator

Denne brukerhåndboken er oversatt ved hjelp av maskinoversettelse. Vi har gjort vårt ytterste for å sikre at oversettelsen er nøyaktig, men vær oppmerksom på at automatiserte oversettelser ikke er perfekte og ikke er ment å erstatte menneskelige oversettere. Den offisielle versjonen av brukerhåndboken er på engelsk. Eventuelle forskjeller mellom den oversatte versjonen og den originale engelske versjonen er ikke juridisk bindende. Hvis du har spørsmål om nøyaktigheten av oversettelsen, vennligst se den engelske versjonen, som er den offisielle referansen. Flere språkversjoner er tilgjengelig på forespørsel via info@expondo.com.

Tekniske data

Parameter beskrivelse	Parameter verdi
Produktnavn	Rotisseri
Modell	RC-RT-02
Nominell spenning [V~] / Frekvens [Hz]	400 / 50
Nominell effekt [W]	12000
Kapslingsgrad IP	IPX4
Mål [bredde x dybde x høyde; mm].	1170 x 480 x 1495
Vekt [kg]	111

OBS! Tegningene i denne håndboken er kun ment som illustrasjoner, og enkelte detaljer kan avvike fra det faktiske produktet.

OBS! Til tross for apparatets sikre utforming og beskyttelsesfunksjoner, og til tross for bruk av ekstra elementer som beskytter operatøren, er det fortsatt en liten risiko for ulykker eller skader ved bruk av apparatet. Vær på vakt og bruk sunn fornuft når du bruker enheten.

1. For din sikkerhet

Denne bruksanvisningen inneholder viktig informasjon for riktig montering og sikker bruk av maskinen. Les alle advarsler og instruksjoner nøye før du monterer eller bruker maskinen. Følg alle advarsler under bruk. Unnlatelse av å følge disse instruksjonene kan føre til skade på eiendom, personskade eller til og med død.
Vi er ikke ansvarlige for skade eller skade forårsaket av feil eller uaktsom bruk av denne maskinen. Dette produktet skal kun betjenes av personer som er:

- Over 18 år,
- Med sunt sinn, og
- Ikke påvirket av narkotika eller alkohol.

Operatører må være opplært i riktig bruk av maskinen. Modifisering av maskinen opphever enhver garanti og kan skade brukere eller tilskuere under drift.

Advarsel

Det er forbrukerens ansvar å sørge for at maskinen er riktig montert, installert og vedlikeholdt. Unnlatelse av å følge instruksjonene i denne håndboken kan føre til personskade eller skade på eiendom.

Forholdsregler

- Kontroller maskinens integritet før du fjerner emballasjen. Utfør en visuell inspeksjon av alle deler. Hvis du er i tvil, kontakt leverandøren din før bruk.
- Hold emballasjemateriale, som plastposer og spiker, unna barn for å unngå kvelningsfare.
- Hold en minimumsavstand på 50 cm mellom maskinen og brennbare materialer eller gulv.
- Ikke bruk maskinen under brennbare overflater.
- Forlat aldri maskinen uten tilsyn. Hold barn og kjæledyr unna under bruk.
- Noen deler kan ha skarpe kanter. Bruk vernehansker etter behov.
- **Ikke bruk denne maskinen som varmeapparat.** Den er ikke designet eller beregnet for slik bruk.
- **Forsiktig: Varme overflater.** Maskinen blir varm under og etter bruk. Bruk alltid isolerte ovnsvotter eller hansker for å beskytte deg mot brannskader eller sprut av varme væsker.
- **Unngå nedsatt drift.** Bruk av alkohol, reseptbelagte eller reseptfrie legemidler kan svekke din evne til å montere eller betjene maskinen på en sikker måte.

- **Brannsikkerhetsadvarsel:** I tilfelle brann med olje eller fett, **prøv ikke å slukke den med vann.** Ring brannvesenet umiddelbart.
- **Kontakt for assistanse:** Hvis du har spørsmål eller bekymringer, vennligst kontakt din leverandør.

⚠️ **Forsiktig**

- **Bruk i ventilerte områder:** Denne maskinen må brukes på godt ventilerte steder. Installer en avtrekksvifte for å sikre at damp og utslipp ledes trygt ut av installasjonsområdet. **Ikke bruk denne maskinen i garasjer eller andre lukkede rom.**
- **Begrensede installasjoner:** Denne maskinen er ikke laget for bruk i eller på fritidskjøretøy (bobiler) eller båter.

2. Bruk og stell

Sikkerhetstips:

- **Rengjør før bruk:** Fjern all industriolje fra maskinen før første gangs bruk.
- **Se etter emballasjematerialer:** Sørg for at all plastbeskyttelse og emballasje er fjernet før bruk.
- **Håndter forsiktig:** Vær forsiktig for å unngå utilsiktet skade ved håndtering av komponenter.
- **Slå av når den ikke er i bruk:** Slå alltid av maskinen når den ikke er i bruk.
- **Ikke flytt mens den er varm:** Forsøk aldri å flytte maskinen mens den er i drift eller fortsatt er varm.
- **Bruk av vannbrett:** Fyll vannbrettet før du bruker maskinen. Sørg for at vannstanden er mer enn halvparten av brettets kapasitet under drift.
- **Forhindre brannskader:** Bruk grillredskaper med lang skaft og isolerte ovnsvotter for å unngå brannskader eller sprut.
- **Regelmessig rengjøring:** Rengjør maskinen ofte, helst etter hver bruk.
- **Slå av etter bruk:** Slå av maskinen når den er ferdig.
- **Feilsøking:** Hvis du støter på problemer, se feilsøkingsdelen. Ta kontakt med leverandøren hvis det ikke er løst.
- **Varme overflater:** Tilgjengelige deler kan bli svært varme. Hold barn unna maskinen.

Monteringstips:

- **Strømforsyning:** Før bruk, sørg for at strømforsyningen samsvarer med typeskiltet eller de manuelle spesifikasjonene. Les alle instruksjonene grundig før du fortsetter.
- **Monteringsområde:** Sett sammen maskinen på et stort, rent område. Se monteringsskjemaet for veiledning.
- **Plassering:** Hold maskinen i en horisontal, stabil posisjon under og etter montering. Unngå risting eller ustabilitet under bruk.
- **Installer uavhengig:** Maskinen skal installeres alene eller i samsvar med spesifisert produktomfang.
- **Kontroller komponentene:** Sørg for at alle deler er godt festet og at enheten fungerer som den skal før bruk.
- **Plassering:** Plasser baksiden av maskinen minst 50 cm unna vegger. Plasser den i et godt ventilert område for å unngå brannfare.
- **Unngå brennbare gjenstander:** Ikke plasser brennbare materialer, som vaskekluter, på eller i nærheten av maskinen, da dette kan føre til brann.

3. DIAGRAM

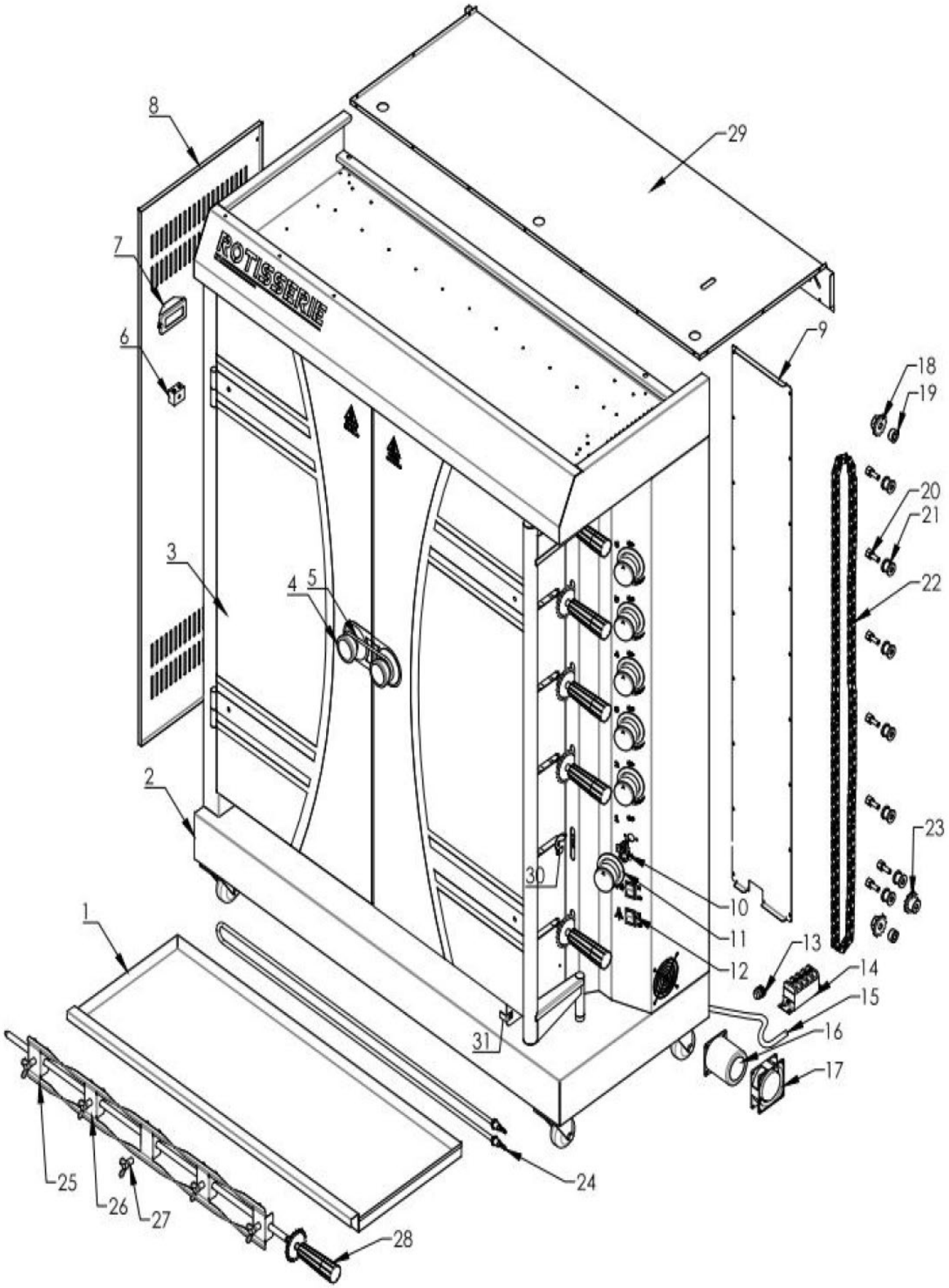
ROTISSERIE
1
2
3
4
5
6
7
8
9
10
11
12
13
14
15
16
17
18
19
20
21
22
23
24
25
26
27
28
29
30
31

Nr.	Delnavn	Antall
1	Vann/oljebrett	1
2	Kanne	1
3	Glassdør	2
4	Dørhåndtak	2
5	Håndtakslås	1
6	Lys	1
7	Magnetisk terminal 1	1
8	Venstre sideplate	1
9	Bakdekselplate på elektrisk kontrollboks	1
10	Temperaturkontroller	6
11	Temp. Knottkomponent	6
12	På-av-bryter	2
13	Leder for strømledning	1
14	Magnetisk terminal	1
15	Strømkabel	1
16	Motor	1
17	Vifte	1
18	Drevet tannhjul	1
19	Sprocket Spacer	2
20	Senterakselhylse på overgangshjul	7
21	Overgangshjul	1
22	Kjetting	1
23	Driv tannhjul	1
24	Varmeelement	1
25	Gaffel 1	12
26	Gaffel 2	18
27	Vingeskrue	30
28	Roterende stang	6
29	Toppdeksel	1
30	Gaffelspenneplate	6
31	Vann / oljebrett Fast plate	1

4. Drift

Bruksanvisning:

1. **Plassering og tilkobling:**
   - Plasser maskinen på en flat plattform.
   - Koble strømledningen til en lekkasjekretsbryter.
2. **Kontroll av strømforsyning:**
   - Sørg for at spenningen til strømforsyningen samsvarer med spesifikasjonene på typeskiltet.
   - Kontroller at brukerens strømbryter og sikring samsvarer med maskinens strømkrav.
3. **Jording:**
   - Jord maskinen riktig for å unngå elektriske farer.
4. **Brannsikkerhet:**
   - Hold brennbare eller eksplosive materialer unna maskinen.
   - Bruk maskinen i et godt ventilert miljø.
5. **Temperaturkrav:**
   - Sørg for at omgivelsestemperaturen rundt maskinen forblir under 50°C.
6. **Forsiktig varmerør:**
   - Unngå tørrbrenning av varmerøret for å forlenge maskinens levetid.

Driftstrinn:

1. **Forbered gaflene:**
   - Vri skruene mot klokken for å løsne gaflene.
2. **Fest maten:**
   - Legg kyllingen eller andre matvarer på gaflene.
   - Juster gaflene til ønsket posisjon, og vri deretter skruene med klokken for å feste dem.
3. **Sett sammen igjen:**

- Sett stengene med gaflene tilbake i maskinen.
- Juster posisjonen og lås dem godt.

4. **Vektgrense:**
   - Ikke overskrid en maksimal belastning på 6–8 kg per stang for å unngå skade.

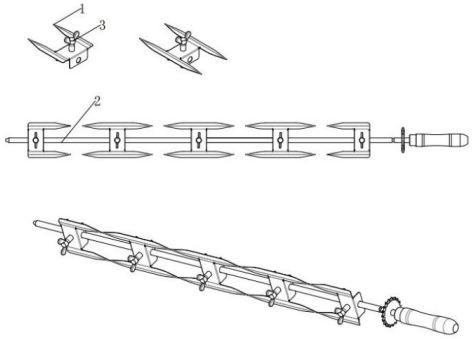

⚠ **Forsiktig**

- **Skarpe gafler:** Gaflene er skarpe. Bruk vernehansker om nødvendig for å unngå skade.
- **Tunge stenger:** Stengene vil være tunge etter å ha lastet dem med fulle kyllinger. Bruk alltid begge hender når du setter inn eller fjerner stengene.

2. **Slår på:**
   - Sørg for at strømforsyningen samsvarer med spenningen som er angitt på maskinens merkeskilt. Installer riktig strømbryter, sikring og bryter for sikker drift.
   - Slå på maskinen i henhold til de foregående trinnene. Brennerne vil antennes, og maskinens temperatur vil begynne å øke.
   - Bruk følgende brytere for å starte operasjonen:
     - **Motor på-av-bryter:** Slår på motoren for å rotere stengene.
     - **Lys på-av-bryter:** Driver maskinens interne lys for synlighet.
   - Når alle bryterne er på, vil stengene rotere, og kyllingene begynner å steke.

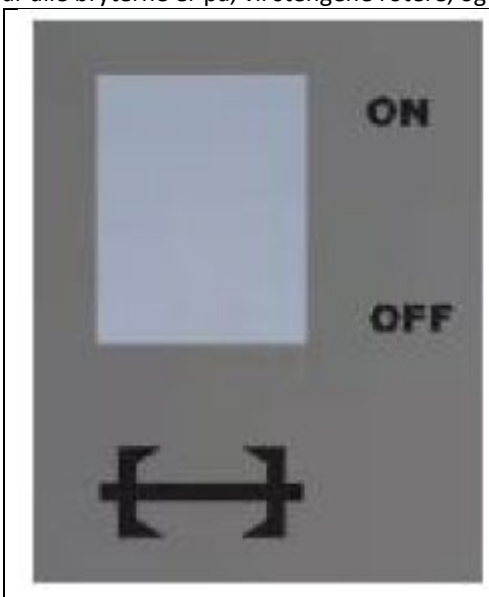

Motor PÅ/AV-bryter

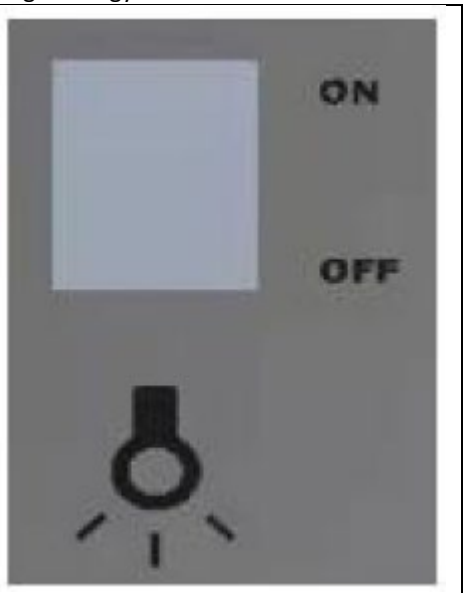

Lys PÅ/AV-bryter

3. **Bruke den roterende stangen:**
   - Den roterende stangen er designet for steking av kyllinger. Den kan fjernes for rengjøring eller fiksering av kyllingene.
   - Plasser kyllingen i midten av gaffelen for jevn steking. Når stangen roterer, vil kyllingen også rotere for å sikre jevn steking.
4. **Bruk av vannbrett:**
   - Fyll oljebrettet med vann før du starter maskinen. Hold alltid vannivået over halvparten av brettet for å forhindre at det tørker ut.

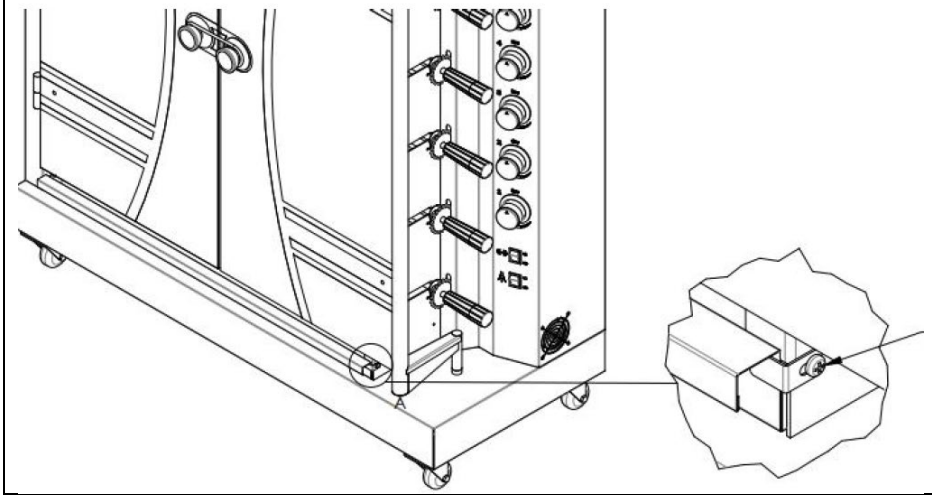	Slik fjerner du vannbeholderen: 1. Løsne skruen på vannbrettets faste plate. 2. Ta forsiktig ut vannbrettet.

⚠ **OBS:**
Når du bruker denne maskinen, unngå å berøre det elektriske oppvarmingsområdet for å unngå skålding.

5. Stell og vedlikehold

Transport og lagring:

- Håndter maskinen forsiktig under transport for å unngå kraftige vibrasjoner.
- For å opprettholde levetiden og tilstanden til maskinen, unngå å la utstyret ligge i emballasjen i friluft over lengre perioder. Oppbevar maskinen på et tørt sted med god ventilasjon og ikke-korrosiv luft.
- Hvis det er nødvendig å oppbevare maskinen utendørs, sørg for at den oppbevares i vanntette fasiliteter.
- **Ikke oppbevar maskinen opp ned.**

Rengjøring og vedlikehold:

- **Trekk ut støpselet for sikkerhets skyld:** Koble alltid fra strømforsyningen eller slå av strømbryteren hvis maskinen ikke er i bruk over en lengre periode. Utfør alle rengjørings- og vedlikeholdsoppgaver først etter at maskinen er koblet fra strømforsyningen.
- **Reparasjoner:** Hvis maskinen har problemer, ikke demonter den selv. Kontakt din leverandør for reparasjoner.
- **Årlige kontroller:** Kontroller og stram alle metallbeslag regelmessig for å sikre riktig funksjon.
- **Rutinemessig rengjøring:** Rengjør maskinen grundig mellom bruk, spesielt etter lengre perioder med lagring.
- Bruk et mykt stoff og et nøytralt rengjøringsmiddel for rengjøring. Unngå å bruke skarpe verktøy som kan ripe opp eller skade varmeplatens utside.
- Sørg for at maskinen er helt avkjølt før rengjøring. Håndter aldri varme deler med ubeskyttede hender.
- Rens ut oljerester fra oljebrettet ofte for å unngå opphopning.
- **Materialgjenvinning:** Over 90 % av maskinen er laget av resirkulerbare materialer som rustfritt stål, jern og aluminium. Kast disse komponentene på spesifiserte resirkuleringsanlegg. **Ikke kast dem tilfeldig.**

6. Elektrisk skjema

- **Kretskontroll:** Sørg for at kretsen er skikkelig kontrollert før bruk.
- **Installatørens ansvar:** Installasjonen av dette apparatet skal kun utføres av en kvalifisert installatør som tar fullt ansvar for sikkerheten og samsvar.
- **Slå av strømmen før vedlikehold:** Slå alltid av strømmen og la apparatet kjøle seg helt ned før du prøver å demontere eller vedlikeholde det.

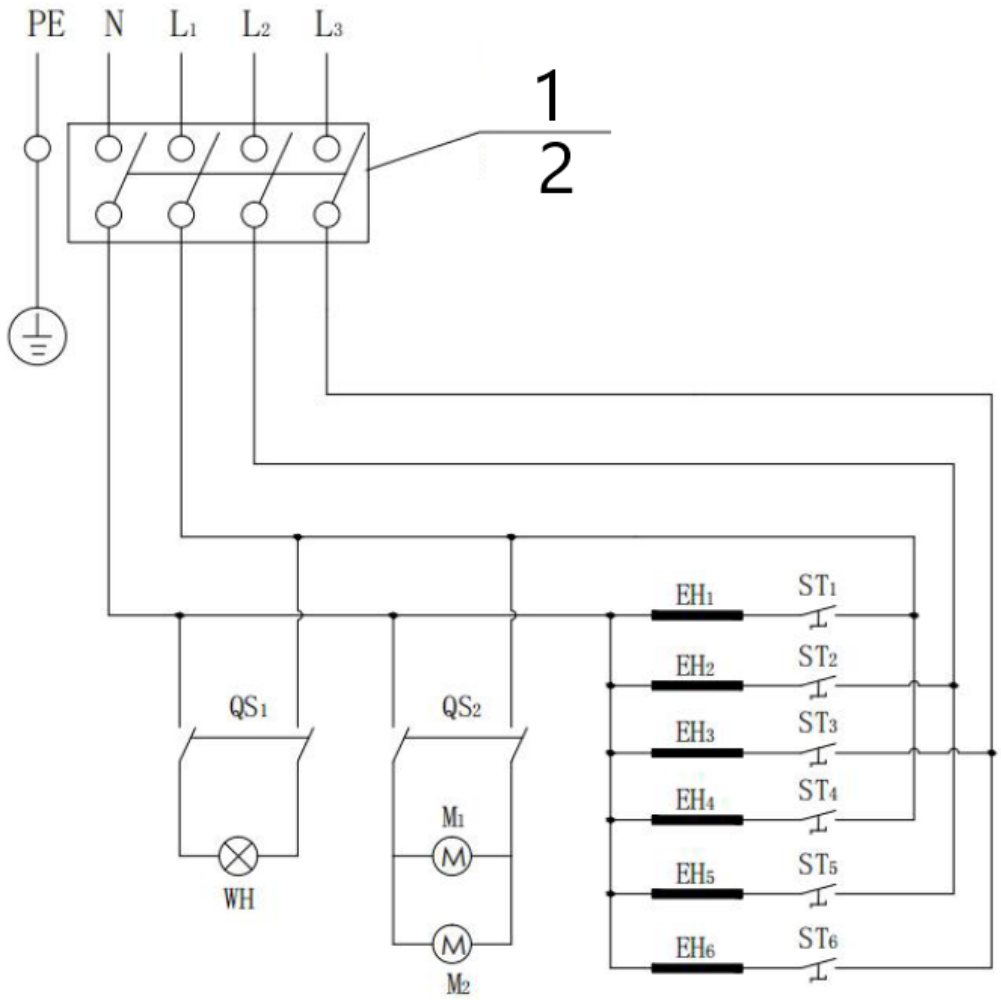

1 400V, 50Hz; brukeren bør teste strømforsyningen med lekkasjebeskyttelse

2 Vi foreslår å bruke 60A, 4 m² strømledning.

WH: Lys	ST1-ST6: Termostat	EH1-EH6: Varmeelement	
QS1: På-av-bryter 1	QS2 på-av-bryter 2	M1: Motor	M2: Vifte

Denna användarmanual har översatts med maskinöversättning. Vi har ansträngt oss för att säkerställa att översättningen är korrekt, men observera att automatiska översättningar inte är perfekta och inte är avsedda att ersätta mänskliga översättare. Den officiella versionen av användarmanualen är på engelska. Eventuella skillnader mellan den översatta versionen och den engelska originalversionen är inte juridiskt bindande. Om du har några frågor om översättningens riktighet, se den engelska versionen, som är den officiella referensen. Fler språkversioner finns tillgängliga på begäran via info@expondo.com.

Tekniska data

Parameter beskrivning	Parameter värde
Produktnamn	Rotisserie
Modell	RC-RT-02
Märkspänning [V~] / Frekvens [Hz]	400 / 50
Nominell effekt [W]	12000
IP-skyddsklass (Kapslingsklass)	IPX4
Mått [bredd x djup x höjd; mm]	1170 x 480 x 1495
Vikt [kg]	111

OBSERVERA! Illustrationerna i denna bruksanvisning är endast avsedda som referens och vissa detaljer kan skilja sig från den faktiska produkten.

OBS! Trots den säkra konstruktionen av apparaten och dess skyddsfunktioner, och trots användningen av ytterligare element som skyddar användaren, finns det fortfarande en liten risk för olycka eller skada vid användning av apparaten. Var hela tiden uppmärksam och använd sunt förnuft när du använder apparaten.

1. För din säkerhet

Denna bruksanvisning innehåller viktig information för korrekt montering och säker användning av maskinen. Läs alla varningar och instruktioner noggrant innan du monterar eller använder maskinen. Följ alla varningar under användning. Underlåtenhet att följa dessa instruktioner kan leda till skada på egendom, personskada eller till och med dödsfall.
Vi är inte ansvariga för skada som orsakas av felaktig eller försumlig användning av denna maskin. Denna produkt bör endast användas av personer som är:

- Över 18 år,
- Med sunt sinne, och
- Inte påverkad av droger eller alkohol.

Operatörer måste utbildas i korrekt användning av maskinen. Modifiering av maskinen ogiltigförklarar all garanti och kan skada användare eller åskådare under drift.

Varning

Det är konsumentens ansvar att se till att maskinen är korrekt monterad, installerad och underhållen. Underlåtenhet att följa instruktionerna i denna handbok kan resultera i kroppsskada eller egendomsskada.

Försiktighetsåtgärder

- Säkerställ maskinens integritet innan du tar bort förpackningen. Utför en visuell inspektion av alla delar. Om du är osäker, rådfråga din leverantör före användning.
- Håll förpackningsmaterial, såsom plastpåsar och spikar, borta från barn för att undvika kvävningsrisk.
- Håll ett minsta avstånd på 50 cm mellan maskinen och eventuellt brännbart material eller golv.
- Använd inte maskinen under överliggande brännbara ytor.
- Lämna aldrig maskinen utan uppsikt. Håll barn och husdjur borta under användning.
- Vissa delar kan ha vassa kanter. Använd skyddshandskar vid behov.
- **Använd inte denna maskin som värmare.** Den är inte konstruerad eller avsedd för sådan användning.
- **Varning: Heta ytor.** Maskinen blir varm under och efter användning. Använd alltid isolerade ugnsvantar eller handskar för att skydda dig mot brännskador eller stänk av heta vätskor.
- **Undvik funktionshinder.** Användning av alkohol, receptbelagda eller receptfria läkemedel kan försämra din förmåga att säkert montera eller använda maskinen.

- **Brandsäkerhetsvarning:** I händelse av en olje- eller fettbrand, **försök inte släcka den med vatten.** Ring omedelbart brandkåren.
- **Kontakta för hjälp:** Om du har några frågor eller funderingar, vänligen kontakta din leverantör.

⚠️ **Varning**

- **Användning i ventilerade utrymmen:** Denna maskin måste användas på väl ventilerade platser. Installera en frånluftsfläkt för att säkerställa att ånga och utsläpp på ett säkert sätt leds ut från installationsområdet. **Använd inte denna maskin i garage eller andra slutna utrymmen.**
- **Begränsade installationer:** Denna maskin är inte konstruerad för användning i eller på fritidsfordon (husbilar) eller båtar.

2. Använd och skötsel

Säkerhetstips:

- **Rengör före användning:** Avlägsna all industriolja från maskinen innan den används för första gången.
- **Kontrollera om det finns förpackningsmaterial:** Se till att allt plastskydd och förpackningar är borttagna före användning.
- **Hantera försiktigt:** Var försiktig för att undvika oavsiktlig skada när du hanterar komponenter.
- **Stäng av när den inte används:** Stäng alltid av maskinen när den inte används.
- **Flytta inte när den är varm:** Försök aldrig att flytta maskinen medan den är i drift eller fortfarande är varm.
- **Användning av vattenbrickan:** Fyll vattenbrickan innan du använder maskinen. Se till att vattennivån är mer än hälften av brickans kapacitet under drift.
- **Förhindra brännskador:** Använd grillredskap med långa skaft och isolerade ugnsvantar för att undvika brännskador eller stänk.
- **Regelbunden rengöring:** Rengör maskinen ofta, helst efter varje användning.
- **Stäng av efter användning:** Stäng av maskinen när den är klar.
- **Felsökning:** Om du stöter på några problem, se avsnittet om felsökning. Kontakta din leverantör om det inte är löst.
- **Heta ytor:** Tillgängliga delar kan bli mycket varma. Håll barn borta från maskinen.

Monteringstips:

- **Strömförsörjning:** Före användning, se till att strömförsörjningen matchar märkskylten eller de manuella specifikationerna. Läs alla instruktioner noggrant innan du fortsätter.
- **Monteringsområde:** Montera maskinen på ett stort, rent område. Se monteringsschemat för vägledning.
- **Placering:** Håll maskinen i ett horisontellt, stabilt läge under och efter montering. Undvik skakning eller instabilitet under användning.
- **Installera självständigt:** Maskinen bör installeras ensam eller i enlighet med den specificerade produktomfattningen.
- **Kontrollera komponenter:** Se till att alla delar är ordentligt fastsatta och att enheten är i gott skick innan användning.
- **Placering:** Placera baksidan av maskinen minst 50 cm från väggar. Placera den i ett väl ventilerat utrymme för att undvika brandrisker.
- **Undvik brandfarliga föremål:** Placera inte lättantändliga material, såsom tvättlappar, på eller nära maskinen, eftersom det kan leda till brand.

3. DIAGRAM

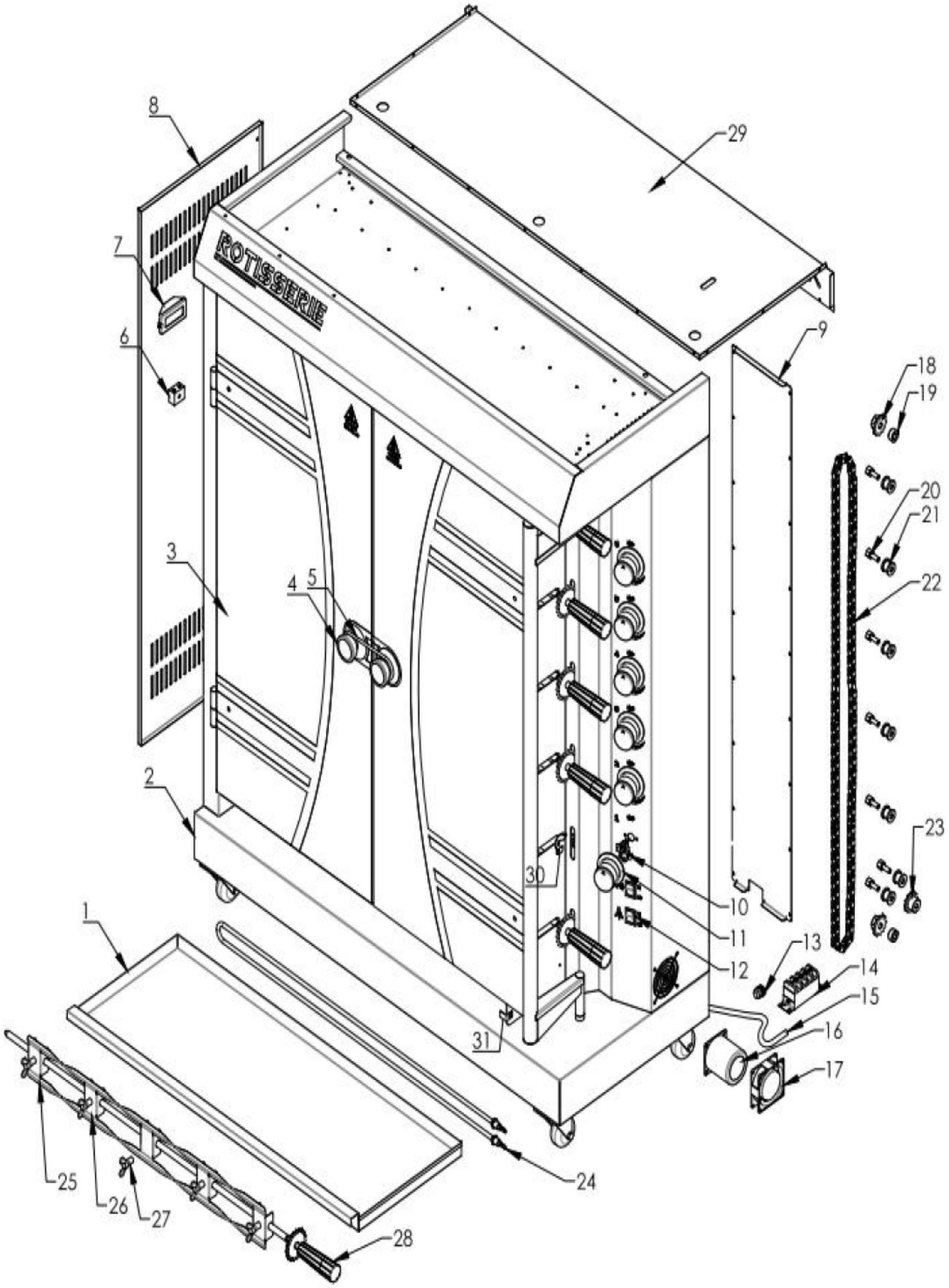
ROTISSERIE
1
2
3
4
5
6
7
8
9
10
11
12
13
14
15
16
17
18
19
20
21
22
23
24
25
26
27
28
29
30
31

Nr.	Delens namn	Antal
1	Vatten-/oljebricka	1
2	Kropp	1
3	Glasdörr	2
4	Dörrhandtag	2
5	Handtagslås	1
6	Ljus	1
7	Magnetterminal 1	1
8	Vänster sidoplatta	1
9	Bakre täckplåt på elektrisk kontrollbox	1
10	Temperaturregulator	6
11	Temp. Knoppkomponent	6
12	På-av-brytare	2
13	Chef för nätsladd	1
14	Magnetisk terminal	1
15	Strömkabel	1
16	Motor	1
17	Fläkt	1
18	Drivt kedjehjul	1
19	Sprocket Spacer	2
20	Mittaxelhylsa på övergångshjul	7
21	Övergångshjul	1
22	Kedja	1
23	Driv kedjehjul	1
24	Värmeelement	1
25	Gaffel 1	12
26	Gaffel 2	18
27	Vingskruv	30
28	Roterande stång	6
29	Topplock	1
30	Gaffelspänneplatta	6
31	Vatten / Oljebricka Fast platta	1

4. Drift

Bruksanvisning:

1. **Placering och anslutning:**
   - Placera maskinen på en plan plattform.
   - Anslut strömkabeln till en läckagekretsbrytare.
2. **Kontroll av strömförsörjningen:**
   - Se till att spänningen på nätaggregatet stämmer överens med specifikationerna på typskylten.
   - Kontrollera att användarens strömbrytare och säkring överensstämmer med maskinens strömkrav.
3. **Grundstötning:**
   - Jorda maskinen ordentligt för att undvika elektriska faror.
4. **Brandsäkerhet:**
   - Håll brandfarliga eller explosiva material borta från maskinen.
   - Använd maskinen i en välventilerad miljö.
5. **Temperaturkrav:**
   - Se till att omgivningstemperaturen runt maskinen förblir under 50°C.
6. **Varning för värmerör:**
   - Undvik att torrbränna värmeröret för att förlänga maskinens livslängd.

Driftssteg:

1. **Förbered gafflarna:**
   - Vrid skruvarna moturs för att lossa gafflarna.
2. **Bifoga maten:**
   - Placera kycklingen eller andra livsmedel på gafflarna.
   - Justera gafflarna till önskat läge och vrid sedan skruvarna medurs för att säkra dem.
3. **Åter samla:**

- Sätt tillbaka stängerna med gafflarna i maskinen.
- Justera deras position och lås dem säkert.

4. **Viktgräns:**
   - Överskrid inte en maximal belastning på 6–8 kg per spö för att förhindra skador.

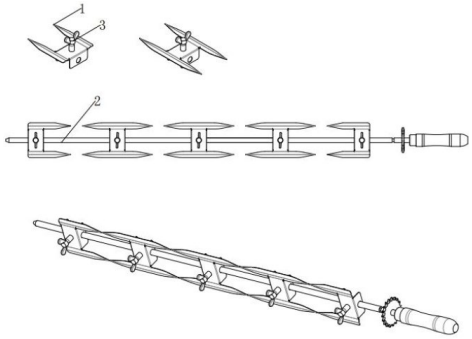

⚠️ **Varning**

- **Skarpa gafflar:** Gafflarna är vassa. Använd skyddshandskar vid behov för att undvika skador.
- **Tunga stavar:** Stavarna blir tunga efter att ha laddat dem med fulla kycklingar. Använd alltid båda händerna när du sätter i eller tar bort stängerna.

2. **Slår på:**
   - Se till att strömförsörjningen matchar spänningen som anges på maskinens märkskylt. Installera lämplig strömbrytare, säkring och brytare för säker drift.
   - Slå på maskinen enligt de föregående stegen. Brännarna kommer att antändas och maskinens temperatur börjar öka.
   - Använd följande omkopplare för att starta operationen:
     - **Motor på/av-brytare:** Slår på motorn för att rotera stängerna.
     - **Ljus på-av-brytare:** Drivs av maskinens interna ljus för synlighet.
   - När alla strömbrytare är på, kommer stavarna att rotera och kycklingarna börjar steka.

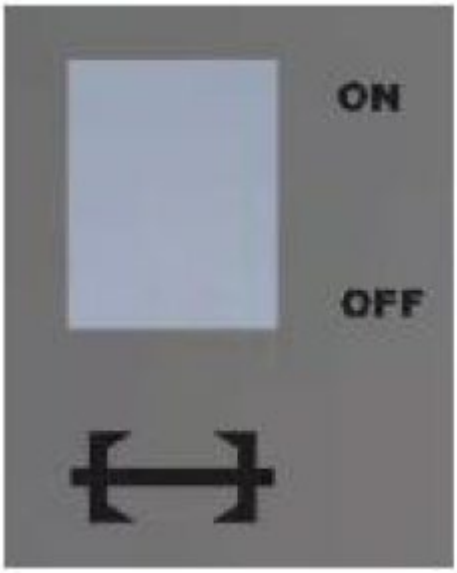	
Motor PÅ/AV-brytare	Ljus ON/OFF-brytare

3. **Använda den roterande stången:**
   - Den roterande stången är designad för stekning av kycklingar. Den kan tas bort för rengöring eller fixering av kycklingarna.
   - Placera kycklingen i mitten av gaffeln för jämn tillagning. När stången roterar kommer kycklingen också att rotera för att säkerställa en jämn stekning.
4. **Användning av vattenbrickor:**
   - Fyll oljetråget med vatten innan du startar maskinen. Håll alltid vattennivån över halva brickan för att förhindra att den torkar ut.

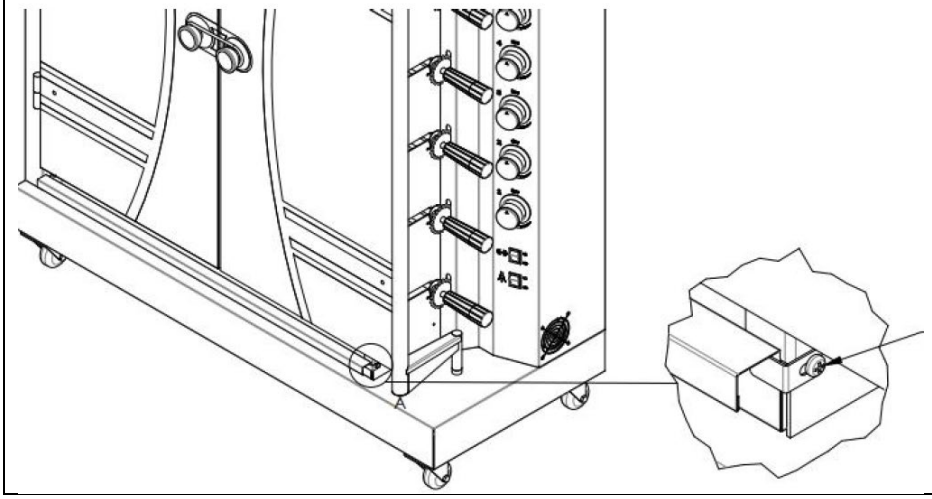	För att ta bort vattenbrickan: 1. Lossa skruven på vattenbrickans fasta platta. 2. Ta försiktigt ut vattenbrickan.

⚠ **Observera:**
När du använder denna maskin, undvik att vidröra det elektriska uppvärmningsområdet för att förhindra skållning.

5. Skötsel och underhåll

Transport och förvaring:

- Hantera maskinen försiktigt under transporten för att undvika kraftiga vibrationer.
- För att bibehålla maskinens livslängd och skick, undvik att lämna utrustningen i sin förpackning i utomhusförhållanden under längre perioder. Förvara maskinen i ett torrt utrymme med god ventilation och icke-frätande luft.
- Om det är nödvändigt att förvara maskinen utomhus, se till att den förvaras i vattentäta utrymmen.
- **Förvara inte maskinen upp och ner.**

Rengöring och underhåll:

- **Koppla ur för säkerhets skull:** Koppla alltid ur strömförsörjningen eller stäng av strömbrytaren om maskinen inte används under en längre tid. Utför alla rengörings- och underhållsuppgifter först efter att maskinen har kopplats bort från strömförsörjningen.
- **Reparationer:** Om maskinen har några problem, ta inte isär den själv. Kontakta din leverantör för reparationer.
- **Årliga kontroller:** Kontrollera och dra åt alla metallbeslag regelbundet för att säkerställa korrekt funktion.
- **Rutinrengöring:** Rengör maskinen noggrant mellan användningarna, speciellt efter längre förvaringsperioder.
- Använd ett mjukt tyg och ett neutralt rengöringsmedel för rengöring. Undvik att använda vassa verktyg som kan repa eller skada värmeplattans utsida.
- Se till att maskinen är helt kall innan rengöring. Hantera aldrig varma delar med oskyddade händer.
- Rensa bort överbliven olja från oljetråget ofta för att förhindra ansamling.
- **Materialåtervinning:** Över 90 % av maskinen är gjord av återvinningsbara material som rostfritt stål, järn och aluminium. Kassera dessa komponenter till specificerade återvinningsanläggningar. **Kasta dem inte slentrianmässigt.**

6. Elektriska scheman

- **Kretskontroll:** Se till att kretsen är ordentligt kontrollerad före användning.
- **Installatörens ansvar:** Installationen av denna apparat bör endast utföras av en kvalificerad installatör som tar fullt ansvar för dess säkerhet och efterlevnad.
- **Stäng av strömmen före underhåll:** Stäng alltid av strömmen och låt apparaten svalna helt innan du försöker demontera eller underhålla.

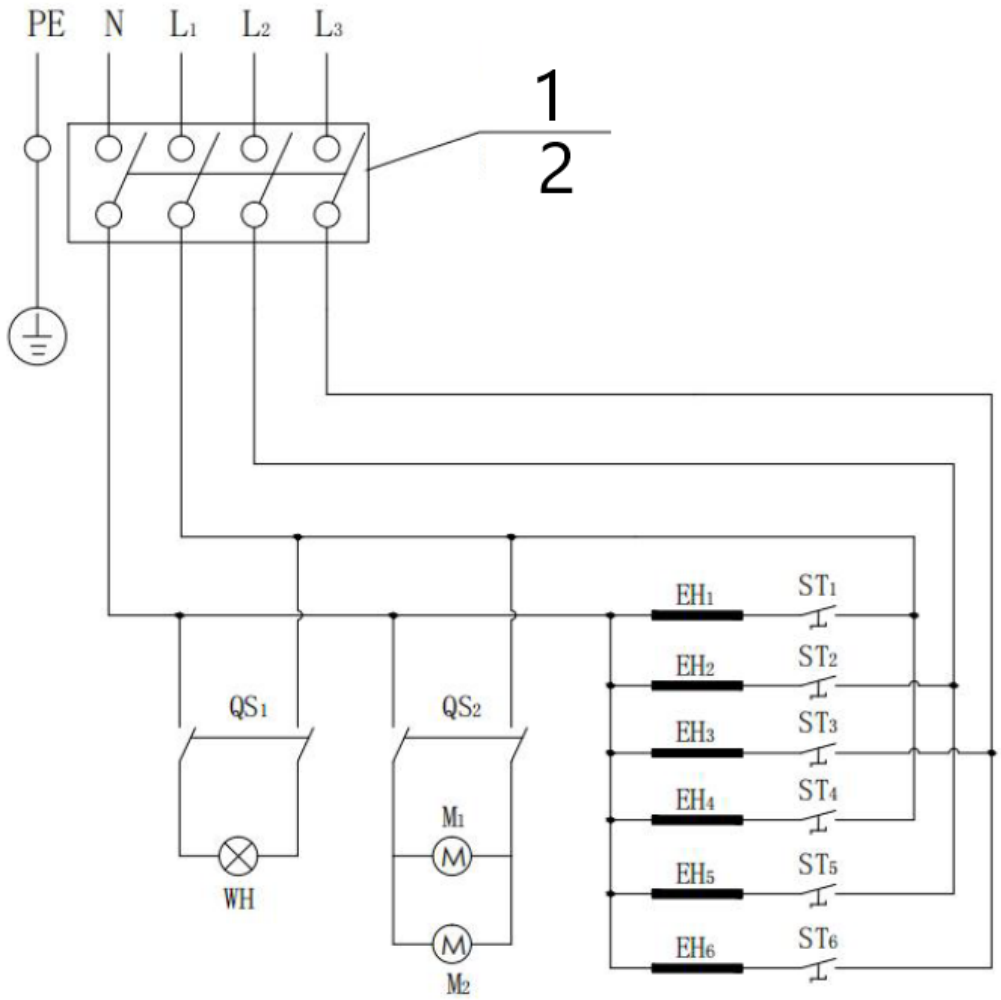

1 400V, 50Hz; Användaren bör testa strömförsörjningen med läckageskydd

2 Vi föreslår att du använder 60A, 4 m² nätsladd.

WH: Ljus	ST1-ST6: Termostat	EH1-EH6: Värmeelement	
QS1: På/av-brytare 1	QS2 På/Av-brytare 2	M1: Motor	M2: Fläkt

Este Manual do Usuário foi traduzido usando tradução automática. Fizemos todos os esforços para garantir que a tradução seja precisa, mas observe que as traduções automatizadas não são perfeitas e não têm como objetivo substituir tradutores humanos. A versão oficial do Manual do Usuário está em inglês. Quaisquer diferenças entre a versão traduzida e o original em inglês não são juridicamente vinculativas. Caso tenha alguma dúvida sobre a precisão da tradução, consulte a versão em inglês, que é a referência oficial. Versões em outros idiomas estão disponíveis mediante solicitação através de info@expondo.com.

Dados técnicos

Parâmetro descrição	Parâmetro valor
Nome do produto	Churrasqueira
Modelo	RC-RT-02
Tensão nominal [V~] / Frequência [Hz]	400 / 50
Potência nominal [W]	12000
Grau de proteção IP	IPX4
Dimensões [Largura x Profundidade x Altura; mm]	1170 x 480 x 1495
Peso [kg]	111

POR FAVOR, OBSERVE! Os desenhos deste manual servem apenas para fins ilustrativos e, em alguns pormenores, podem diferir do produto real.

ATENÇÃO! Apesar da conceção segura do aparelho e das suas características de proteção, e apesar da utilização de elementos adicionais que protegem o operador, existe ainda um ligeiro risco de acidente ou lesão durante a utilização do aparelho. Mantenha-se alerta e use o bom senso quando utilizar o dispositivo.

1. Para sua segurança

Este manual de instruções contém informações importantes para a montagem correta e uso seguro da máquina. Leia todos os avisos e instruções cuidadosamente antes de montar ou operar a máquina. Siga todos os avisos durante o uso. O não cumprimento destas instruções pode resultar em danos materiais, ferimentos pessoais ou até mesmo morte.
Não nos responsabilizamos por danos ou ferimentos causados pelo uso impróprio ou negligente desta máquina. Este produto só deve ser operado por indivíduos que:

- Com mais de 18 anos,
- De mente sã, e
- Não esteja sob influência de drogas ou álcool.

Os operadores devem ser treinados no uso correto da máquina. Modificar a máquina anula qualquer garantia e pode causar danos aos usuários ou espectadores durante a operação.

Aviso
É de responsabilidade do consumidor garantir que a máquina seja devidamente montada, instalada e mantida. O não cumprimento das instruções deste manual pode resultar em ferimentos corporais ou danos materiais.

Precauções

- Certifique-se da integridade da máquina antes de remover a embalagem. Realize uma inspeção visual de todas as peças. Em caso de dúvida, consulte seu fornecedor antes de usar.
- Mantenha materiais de embalagem, como sacos plásticos e pregos, longe das crianças para evitar riscos de asfixia.
- Mantenha uma distância mínima de 50 cm entre a máquina e quaisquer materiais ou pisos combustíveis.
- Não opere a máquina sob superfícies combustíveis no alto.
- Nunca deixe a máquina sem supervisão. Mantenha crianças e animais de estimação afastados durante o uso.
- Algumas peças podem ter bordas afiadas. Use luvas de proteção conforme necessário.
- **Não utilize esta máquina como aquecedor.** Ele não foi projetado nem destinado a esse uso.
- **Cuidado: Superfícies quentes.** A máquina ficará quente durante e após o uso. Use sempre luvas ou luvas de forno isoladas para se proteger de queimaduras ou respingos de líquidos quentes.
- **Evite operação prejudicada.** O uso de álcool, medicamentos prescritos ou não prescritos pode prejudicar sua capacidade de montar ou operar a máquina com segurança.

- **Aviso de segurança contra incêndio:** Em caso de incêndio causado por óleo ou graxa, **não tente apagá-lo com água.** Ligue imediatamente para o corpo de bombeiros.
- **Contato para obter assistência:** Se você tiver alguma dúvida ou preocupação, entre em contato com seu fornecedor.

⚠ **Cuidado**

- **Uso em áreas ventiladas:** Esta máquina deve ser operada em locais bem ventilados. Instale um exaustor para garantir que o vapor e as emissões sejam direcionados com segurança para fora da área de instalação. **Não utilize esta máquina em garagens ou outros espaços fechados.**
- **Instalações restritas:** Esta máquina não foi projetada para uso em veículos recreativos (RVs) ou barcos.

2. Uso e cuidados

Dicas de segurança:

- **Limpe antes de usar:** Remova todo o óleo industrial da máquina antes do primeiro uso.
- **Verifique os materiais de embalagem:** certifique-se de que toda a proteção plástica e embalagem sejam removidas antes da operação.
- **Manuseie com cuidado:** tenha cuidado para evitar ferimentos acidentais ao manusear os componentes.
- **Desligue quando não estiver em uso:** Sempre desligue a máquina quando ela não estiver em uso.
- **Não mova a máquina enquanto ela estiver quente:** Nunca tente mover a máquina enquanto ela estiver em operação ou ainda quente.
- **Uso da bandeja de água:** Encha a bandeja de água antes de usar a máquina. Certifique-se de que o nível da água esteja acima da metade da capacidade da bandeja durante a operação.
- **Evite queimaduras:** use utensílios de churrasco com cabos longos e luvas de forno isoladas para evitar queimaduras ou respingos.
- **Limpeza regular:** limpe a máquina com frequência, de preferência após cada uso.
- **Desligue a máquina após o uso:** desligue-a quando terminar.
- **Solução de problemas:** se você encontrar algum problema, consulte a seção de solução de problemas. Caso não seja resolvido, entre em contato com seu fornecedor.
- **Superfícies quentes:** as partes acessíveis podem ficar muito quentes. Mantenha as crianças afastadas da máquina.

Dicas de montagem:

- **Fonte de alimentação:** Antes de usar, certifique-se de que a fonte de alimentação corresponde às especificações da placa de classificação ou do manual. Leia todas as instruções cuidadosamente antes de prosseguir.
- **Área de montagem:** monte a máquina em uma área ampla e limpa. Consulte o diagrama de montagem para obter orientação.
- **Posicionamento:** Mantenha a máquina em uma posição horizontal e estável durante e após a montagem. Evite trepidações ou instabilidade durante o uso.
- **Instalar de forma independente:** A máquina deve ser instalada sozinha ou de acordo com o escopo especificado do produto.
- **Verifique os componentes:** certifique-se de que todas as peças estejam firmemente fixadas e que a unidade esteja em boas condições de funcionamento antes da operação.
- **Posicionamento:** Posicione a parte traseira da máquina a pelo menos 50 cm de distância das paredes. Coloque-o em uma área bem ventilada para evitar riscos de incêndio.
- **Evite itens inflamáveis:** não coloque materiais inflamáveis, como toalhas de rosto, sobre ou perto da máquina, pois isso pode causar um incêndio.

3. DIAGRAMA

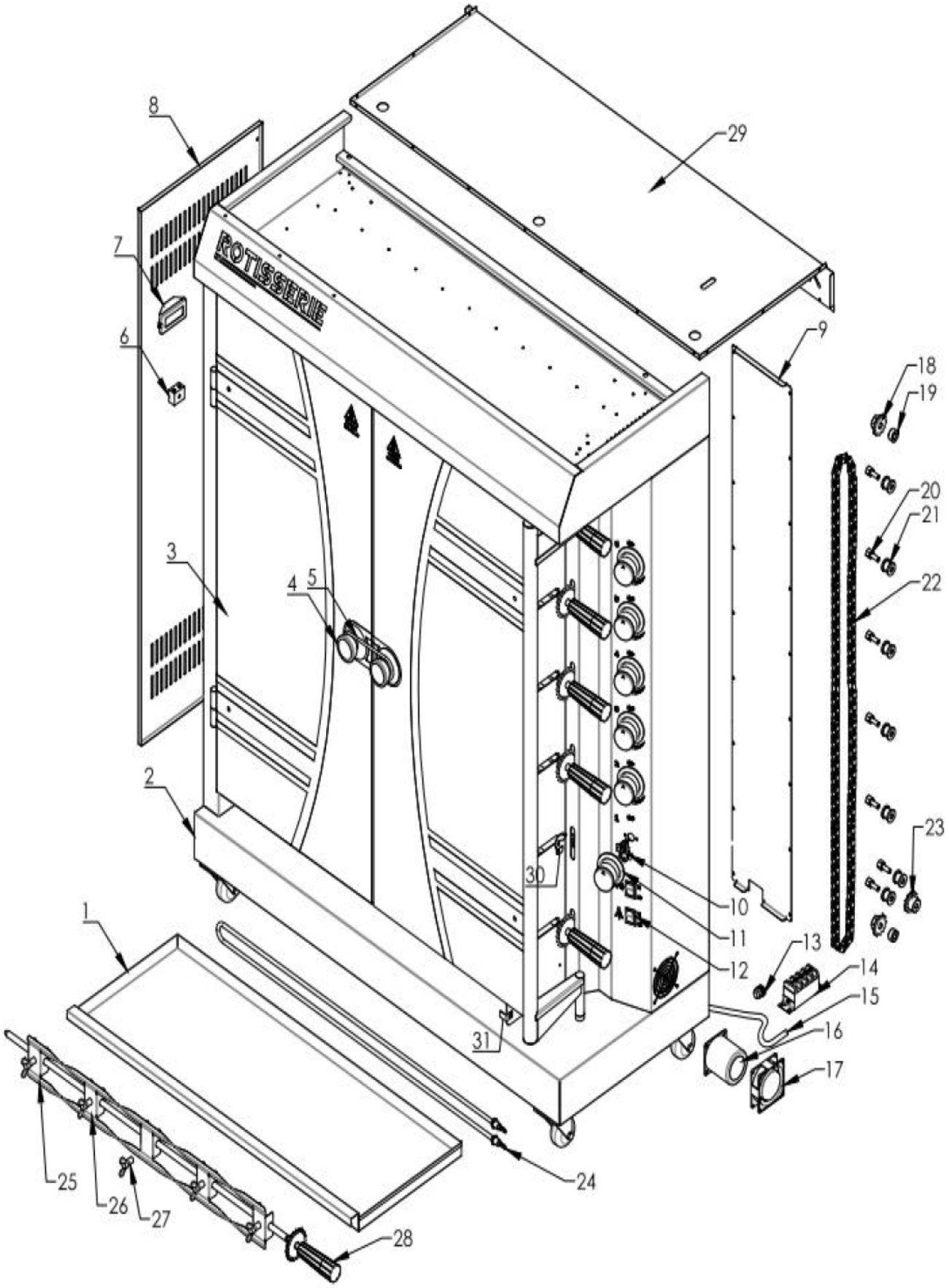
ROTISSERIE
1
2
3
4
5
6
7
8
9
10
11
12
13
14
15
16
17
18
19
20
21
22
23
24
25
26
27
28
29
30
31

Não.	Nome da peça	Quantidade
1	Bandeja de água/óleo	1
2	Corpo	1
3	Porta de vidro	2
4	Maçaneta da porta	2
5	Trava de alça	1
6	Luz	1
7	Terminal magnético 1	1
8	Placa lateral esquerda	1
9	Placa de cobertura traseira da caixa de controle elétrico	1
10	Controlador de temperatura	6
11	Temperatura. Componente de botão	6
12	Interruptor liga/desliga	2
13	Cabeça do cabo de alimentação	1
14	Terminal magnético	1
15	Cabo de energia	1
16	Motor	1
17	Ventilador	1
18	Roda dentada acionada	1
19	Espaçador de roda dentada	2
20	Manga do eixo central da roda de transição	7
21	Roda de Transição	1
22	Corrente	1
23	Roda dentada de transmissão	1
24	Elemento de aquecimento	1
25	Garfo 1	12
26	Garfo 2	18
27	Parafuso de asa	30
28	Haste Rotativa	6
29	Capa superior	1
30	Fivela de garfo	6
31	Bandeja de água/óleo Placa fixa	1

4. Operação

Instruções de operação:

1. **Colocação e conexão:**
   - Coloque a máquina sobre uma plataforma plana.
   - Conecte o fio de alimentação a um interruptor de circuito de fuga.
2. **Verificação da fonte de alimentação:**
   - Certifique-se de que a voltagem da fonte de alimentação corresponde às especificações na placa de dados.
   - Verifique se o interruptor de energia e o fusível do usuário estão em conformidade com os requisitos de energia da máquina.
3. **Aterramento:**
   - Aterre a máquina adequadamente para evitar riscos elétricos.
4. **Segurança contra incêndio:**
   - Mantenha materiais inflamáveis ou explosivos longe da máquina.
   - Opere a máquina em um ambiente bem ventilado.
5. **Requisitos de temperatura:**
   - Certifique-se de que a temperatura ambiente ao redor da máquina permaneça abaixo de 50°C.
6. **Cuidado com o tubo de aquecimento:**
   - Evite queimar a seco o tubo de aquecimento para prolongar a vida útil da máquina.

Etapas operacionais:

1. **Prepare os garfos:**
   - Gire os parafusos no sentido anti-horário para soltar os garfos.
2. **Anexar a comida:**
   - Coloque o frango ou outros alimentos nos garfos.

- Ajuste os garfos na posição desejada e gire os parafusos no sentido horário para prendê-los.

3. **Remontar:**
   - Insira as hastes com os garfos de volta na máquina.
   - Ajuste a posição deles e trave-os com segurança.
4. **Limite de peso:**
   - Não exceda a carga máxima de 6–8 kg por haste para evitar danos.

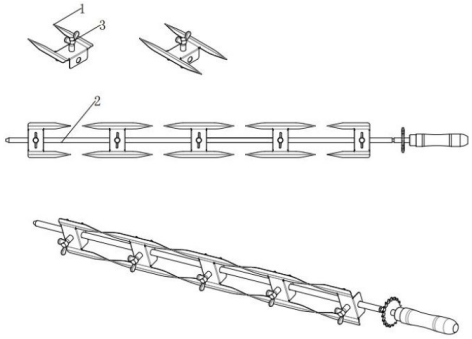

⚠️ **Cuidado**

- **Garfos afiados:** Os garfos são afiados. Use luvas de proteção, se necessário, para evitar ferimentos.
- **Varas pesadas:** As varas ficarão pesadas depois de carregadas com frangos cheios. Use sempre as duas mãos ao inserir ou remover as hastes.

2. **Ligando:**
   - Certifique-se de que a fonte de alimentação corresponde à voltagem indicada na placa de identificação da máquina. Instale o interruptor de energia, o fusível e o disjuntor apropriados para uma operação segura.
   - Ligue a máquina conforme os passos anteriores. Os queimadores acenderão e a temperatura da máquina começará a aumentar.
   - Use as seguintes opções para iniciar a operação:
     - **Interruptor liga/desliga do motor:** liga o motor para girar as hastes.
     - **Interruptor liga/desliga da luz:** liga a luz interna da máquina para maior visibilidade.
   - Quando todos os interruptores estiverem ligados, as hastes girarão e os frangos começarão a assar.

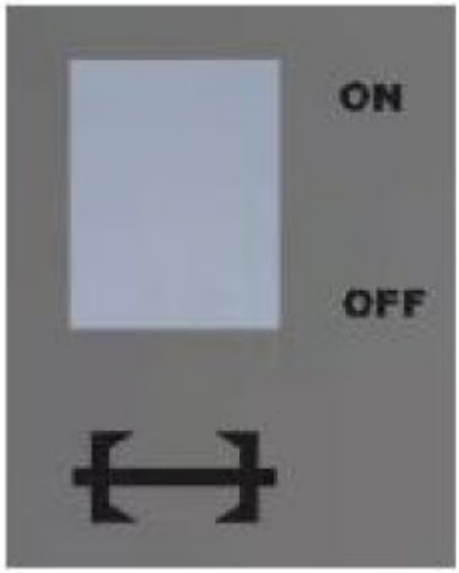	
Interruptor ON/OFF do motor	Interruptor de luz ON/OFF

3. **Usando a haste giratória:**
   - A haste giratória é projetada para assar frangos. Pode ser removido para limpeza ou conserto das galinhas.
   - Posicione o frango no meio do garfo para cozinhar por igual. À medida que a haste gira, o frango também gira para garantir um assado uniforme.
4. **Utilização da bandeja de água:**
   - Encha a bandeja de óleo com água antes de ligar a máquina. Mantenha sempre o nível da água acima da metade da bandeja para evitar que ela seque.

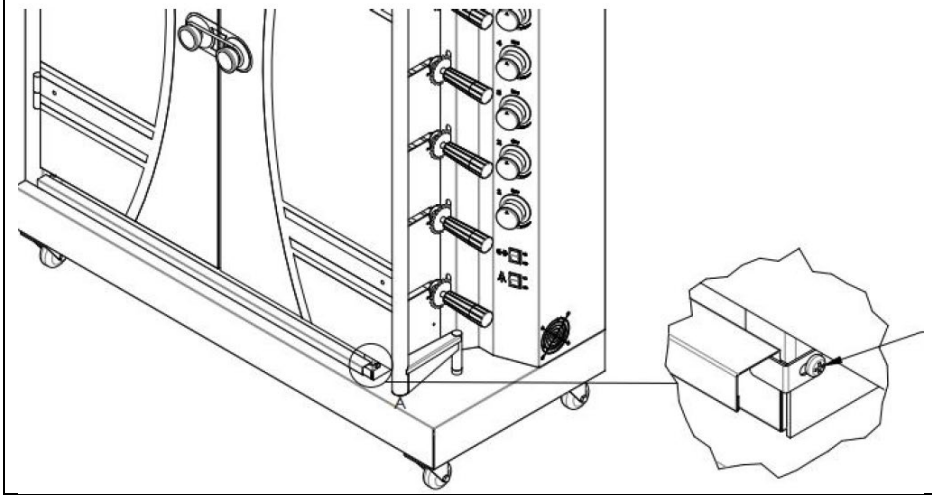	Para remover a bandeja de água: 1. Solte o parafuso na placa fixa da bandeja de água. 2. Retire cuidadosamente a bandeja de água.

⚠ **Atenção:**
Ao usar esta máquina, evite tocar na área de aquecimento elétrico para evitar queimaduras.

5. Cuidados e manutenção

Transporte e armazenamento:

- Durante o transporte, manuseie a máquina com cuidado para evitar vibrações fortes.
- Para manter a vida útil e as condições da máquina, evite deixar o equipamento em sua embalagem em condições ao ar livre por períodos prolongados. Armazene a máquina em local seco, com boa ventilação e ar não corrosivo.
- Se for necessário armazenar a máquina ao ar livre, certifique-se de que ela seja mantida em instalações à prova d'água.
- **Não guarde a máquina de cabeça para baixo.**

Limpeza e manutenção:

- **Desconecte por segurança:** sempre desconecte a fonte de alimentação ou desligue o interruptor de energia se a máquina não for usada por um longo período. Execute todas as tarefas de limpeza e manutenção somente após desconectar a máquina da fonte de alimentação.
- **Reparos:** Se a máquina apresentar algum problema, não a desmonte você mesmo. Entre em contato com seu fornecedor para reparos.
- **Verificações anuais:** Verifique e aperte regularmente todos os acessórios metálicos para garantir o funcionamento adequado.
- **Limpeza de rotina:** limpe bem a máquina entre os usos, especialmente após longos períodos de armazenamento.
- Use um tecido macio e um agente de limpeza neutro para limpeza. Evite usar ferramentas afiadas que possam arranhar ou danificar o exterior da placa de aquecimento.
- Certifique-se de que a máquina esteja completamente fria antes de limpá-la. Nunca manuseie peças quentes com as mãos desprotegidas.
- Limpe o óleo restante da bandeja de óleo com frequência para evitar acúmulo.
- **Reciclagem de materiais:** Mais de 90% da máquina é feita de materiais recicláveis, como aço inoxidável, ferro e alumínio. Descarte esses componentes em instalações de reciclagem especificadas. **Não os descarte casualmente.**

6. Esquemas elétricos

- **Verificação do circuito:** certifique-se de que o circuito seja verificado corretamente antes da operação.
- **Responsabilidade do instalador:** A instalação deste aparelho deve ser realizada somente por um instalador qualificado que assuma total responsabilidade por sua segurança e conformidade.
- **Desligue antes de fazer manutenção:** Sempre desligue a energia e deixe o aparelho esfriar completamente antes de tentar qualquer desmontagem ou manutenção.

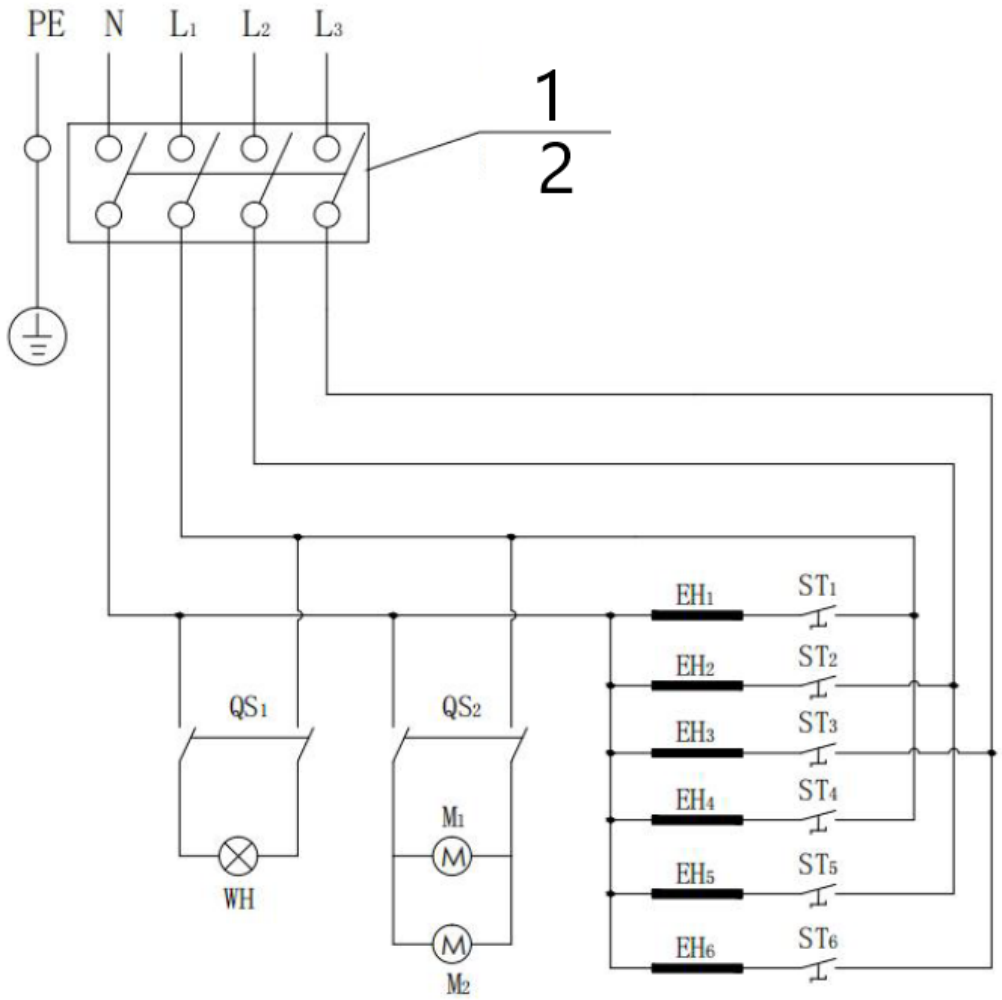

1 400 V, 50 Hz; o usuário deve testar a fonte de alimentação com proteção contra vazamento

2 Sugerimos usar um cabo de alimentação de 60 A e 4 m².

WH: Luz	ST1-ST6: Termostato	EH1-EH6: Elemento de aquecimento	
QS1: Interruptor liga/desliga 1	Interruptor liga/desliga QS2 2	M1: Motor	M2: Ventilador

Táto používateľská príručka bola preložená pomocou strojového prekladu. Vyvinuli sme maximálne úsilie, aby bol preklad presný, ale upozorňujeme, že automatické preklady nie sú dokonalé a nie sú určené na to, aby nahradili ľudských prekladateľov. Oficiálna verzia používateľskej príručky je v angličtine. Akékoľvek rozdiely medzi preloženou verziou a originálnou angličtinou nie sú právne záväzné. Ak máte akékoľvek otázky týkajúce sa presnosti prekladu, pozrite si anglickú verziu, ktorá je oficiálnou referenciou. Ďalšie jazykové verzie sú k dispozícii na požiadanie na adrese info@expondo.com.

Technické údaje

Parameter popis	Parameter hodnotu
Názov produktu	Rotisserie
Model	RC-RT-02
Menovité napätie [V~] / Frekvencia [Hz]	400 / 50
Menovitý výkon [W]	12000
Stupeň ochrany IP	IPX4
Rozmery [šírka x hĺbka x výška; mm]	1170 x 480 x 1495
Hmotnosť [kg]	111

UPOZORNENIE! Nákresy v tejto príručke slúžia len na ilustráciu a niektoré detaily sa môžu líšiť od skutočného výrobku.

POZOR! Napriek bezpečnej konštrukcii zariadenia a jeho ochranným prvkom, ako aj použitiu ďalších prvkov chrániacich obsluhujúcu osobu existuje pri používaní zariadenia mierne riziko nehody alebo poranenia. Pri používaní zariadenia buďte ostražití a používajte zdravý rozum.

1. Pre vašu bezpečnosť

Tento návod na obsluhu obsahuje dôležité informácie pre správnu montáž a bezpečné používanie stroja. Pred montážou alebo prevádzkou stroja si pozorne prečítajte všetky varovania a pokyny. Počas používania dodržiavajte všetky upozornenia. Nedodržanie týchto pokynov môže mať za následok poškodenie majetku, zranenie osôb alebo dokonca smrť.
Nie sme zodpovední za škody alebo zranenia spôsobené nesprávnym alebo nedbalým používaním tohto stroja. Tento produkt by mali obsluhovať iba osoby, ktoré sú:

- nad 18 rokov,
- Zdravá myseľ a
- Nie pod vplyvom drog ani alkoholu.

Obsluha musí byť zaškolená na správne používanie stroja. Úpravy stroja rušia akúkoľvek záruku a môžu poškodiť používateľov alebo okolostojace osoby počas prevádzky.

POZOR
Je zodpovednosťou spotrebiteľa zabezpečiť, aby bol stroj správne zmontovaný, nainštalovaný a udržiavaný. Nedodržanie pokynov v tomto návode môže viesť k zraneniu osôb alebo poškodeniu majetku.

Prevencia

- Pred odstránením obalu skontrolujte integritu stroja. Vykonajte vizuálnu kontrolu všetkých častí. Ak máte pochybnosti, pred použitím sa poraďte s dodávateľom.
- Baliace materiály, ako sú plastové vrecká a klince, uchovávajte mimo dosahu detí, aby sa predišlo nebezpečenstvu udusenia.
- Udržujte minimálnu vzdialenosť 50 cm medzi strojom a akýmikoľvek horľavými materiálmi alebo podlahou.
- Neprevádzkujte stroj pod horľavými povrchmi nad hlavou.
- Nikdy nenechávajte stroj bez dozoru. Počas používania držte deti a domáce zvieratá mimo dosahu.
- Niektoré časti môžu mať ostré hrany. Podľa potreby noste ochranné rukavice.
- **Nepoužívajte tento stroj ako ohrievač.** Nie je navrhnutý ani určený na takéto použitie.
- **Upozornenie: Horúce povrchy.** Stroj sa počas používania a po ňom zahrieva. Vždy používajte izolované chňapky alebo rukavice, aby ste sa chránili pred popáleninami alebo postriekaním horúcimi tekutinami.
- **Zabráňte zhoršenej prevádzke.** Používanie alkoholu, liekov na predpis alebo voľne predajných liekov môže zhoršiť vašu schopnosť bezpečne zostaviť alebo obsluhovať stroj.

- **Protipožiarne varovanie:** V prípade požiaru oleja alebo mastnoty **sa nepokúšajte uhasiť ho vodou.** Okamžite volajte hasičov.
- **Kontakt pre pomoc:** Ak máte nejaké otázky alebo obavy, kontaktujte svojho dodávateľa.

⚠ **Pozor**

- **Použitie vo vetraných priestoroch:** Tento stroj musí byť prevádzkovaný na dobre vetraných miestach. Nainštalujte odsávací ventilátor, aby ste zabezpečili, že para a emisie budú bezpečne nasmerované von z oblasti inštalácie. **Nepoužívajte tento stroj v garážach alebo iných uzavretých priestoroch.**
- **Obmedzené inštalácie:** Tento stroj nie je určený na použitie v rekreačných vozidlách (RV) alebo člnoch.

2. Používanie a starostlivosť

Bezpečnostné tipy:

- **Pred použitím vyčistite:** Pred prvým použitím odstráňte zo stroja všetok priemyselný olej.
- **Skontrolujte obalové materiály:** Pred uvedením do prevádzky sa uistite, že sú odstránené všetky plastové ochranné prvky a obaly.
- **Zaobchádzajte opatrne:** Pri manipulácii s komponentmi buďte opatrní, aby ste predišli náhodnému zraneniu.
- **Vypnutie, keď sa nepoužíva:** Vždy vypnite stroj, keď sa nepoužíva.
- **Nehýbte sa, keď je horúci:** Nikdy sa nepokúšajte premiestňovať stroj, keď je v prevádzke alebo je horúci.
- **Použitie zásobníka na vodu:** Pred použitím stroja naplňte zásobník na vodu. Uistite sa, že hladina vody je počas prevádzky väčšia ako polovica kapacity podnosu.
- **Zabráňte popáleniu:** Používajte grilovacie nástroje s dlhou rukoväťou a izolované chňapky, aby ste sa vyhli popáleninám alebo postriekaniu.
- **Pravidelné čistenie:** Stroj čistite často, najlepšie po každom použití.
- **Vypnutie po použití:** Po dokončení vypnite stroj.
- **Riešenie problémov:** Ak narazíte na nejaké problémy, pozrite si časť o riešení problémov. Ak sa to nevyrieši, kontaktujte svojho dodávateľa.
- **Horúce povrchy:** Prístupné časti môžu byť veľmi horúce. Udržujte deti mimo dosahu stroja.

Tipy na zostavenie:

- **Napájanie:** Pred použitím sa uistite, že napájací zdroj sa zhoduje s typovým štítkom alebo špecifikáciami v príručke. Pred pokračovaním si dôkladne prečítajte všetky pokyny.
- **Miesto montáže:** Stroj zložte na veľkom, čistom mieste. Pokyny nájdete v montážnej schéme.
- **Umiestnenie:** Počas montáže a po nej udržujte stroj vo vodorovnej, stabilnej polohe. Zabráňte otrasom alebo nestabilite počas používania.
- **Inštalácia nezávisle:** Stroj by mal byť inštalovaný samostatne alebo v súlade so špecifikovaným rozsahom produktu.
- **Skontrolujte komponenty:** Pred uvedením do prevádzky sa uistite, že všetky diely sú bezpečne upevnené a jednotka je v správnom prevádzkovom stave.
- **Umiestnenie:** Umiestnite zadnú časť stroja aspoň 50 cm od stien. Umiestnite ho na dobre vetranom mieste, aby ste predišli nebezpečenstvu požiaru.
- **Vyhnite sa horľavým predmetom:** Na stroj alebo do jeho blízkosti neumiestňujte horľavé materiály, ako sú napríklad žinky, pretože by to mohlo spôsobiť požiar.

3. DIAGRAM

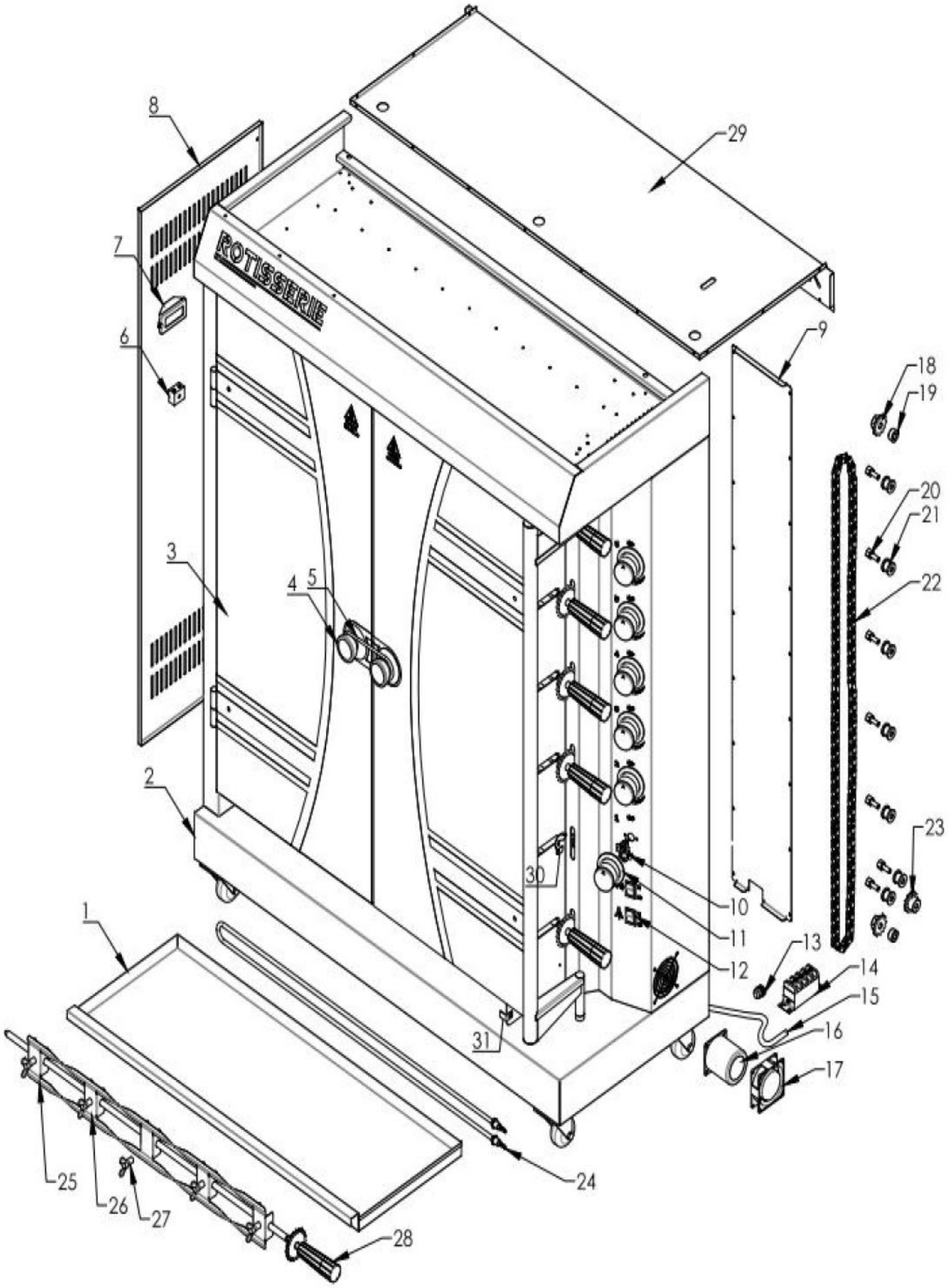
ROTISSERIE
1
2
3
4
5
6
7
8
9
10
11
12
13
14
15
16
17
18
19
20
21
22
23
24
25
26
27
28
29
30
31

Nie	Názov časti	Množstvo
1	Zásobník na vodu/olej	1
2	Telo	1
3	Sklenené dvere	2
4	Rukoväť dverí	2
5	Zámok rukoväte	1
6	Svetlo	1
7	Magnetický terminál 1	1
8	Ľavá bočná doska	1
9	Zadná krycia doska elektrickej riadiacej skrinky	1
10	Regulátor teploty	6
11	tepl. Komponent gombíka	6
12	Prepínač zapnutia a vypnutia	2
13	Vedúci napájacieho kábla	1
14	Magnetický terminál	1
15	Napájací kábel	1
16	Motor	1
17	Ventilátor	1
18	Hnané ozubené koleso	1
19	Rozperka pre ozubené koleso	2
20	Objímka stredového hriadeľa prechodového kolesa	7
21	Prechodové koleso	1
22	reťaz	1
23	Hnacie ozubené koleso	1
24	Vyhrievacie teleso	1
25	Vidlica 1	12
26	Vidlica 2	18
27	Krídlová skrutka	30
28	Otočná tyč	6
29	Horný kryt	1
30	Doska spony vidlice	6
31	Pevná doska zásobníka na vodu / olej	1

4. Prevádzka

Návod na obsluhu:

1. **Umiestnenie a pripojenie:**
   - Umiestnite stroj na rovnú plošinu.
   - Pripojte napájací kábel k prepínaču zvodového obvodu.
2. **Kontrola napájania:**
   - Uistite sa, že napätie napájacieho zdroja zodpovedá špecifikáciám na typovom štítku.
   - Skontrolujte, či vypínač a poistka používateľa zodpovedajú požiadavkám stroja.
3. **Uzemnenie:**
   - Správne uzemnite stroj, aby ste predišli úrazu elektrickým prúdom.
4. **Požiarna bezpečnosť:**
   - Udržujte horľavé alebo výbušné materiály mimo dosahu stroja.
   - Stroj prevádzkujte v dobre vetranom prostredí.
5. **Požiadavky na teplotu:**
   - Uistite sa, že okolitá teplota okolo stroja zostáva pod 50 °C.
6. **Upozornenie na vykurovacie rúrky:**
   - Vyvarujte sa suchého spaľovania vykurovacej trubice, aby ste predĺžili životnosť stroja.

Prevádzkové kroky:

1. **Pripravte vidličky:**
   - Otáčaním skrutiek proti smeru hodinových ručičiek uvoľnite vidlice.
2. **Pripojte jedlo:**
   - Položte kurča alebo iné potraviny na vidličky.
   - Nastavte vidlice do požadovanej polohy a potom ich zaistite otočením skrutiek v smere hodinových ručičiek.
3. **Znovu zložiť:**

- Vložte tyče s vidlicami späť do stroja.
- Upravte ich polohu a bezpečne ich zaistite.

4. **Váhový limit:**
   - Neprekračujte maximálne zaťaženie 6–8 kg na tyč, aby ste predišli poškodeniu.

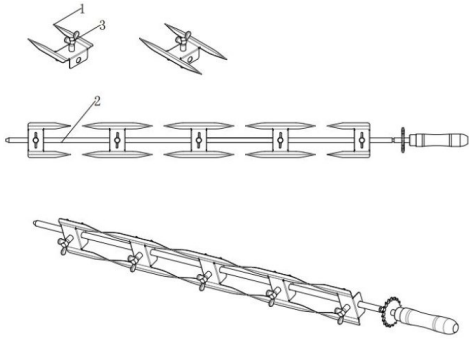

⚠ **Pozor**

- **Ostré vidlice:** Vidlice sú ostré. V prípade potreby noste ochranné rukavice, aby ste predišli zraneniu.
- **Ťažké prúty:** Prúty budú ťažké po naložení plnými kurčatami. Pri vkladaní alebo vyberaní tyčí vždy používajte obe ruky.

2. **Zapnutie:**
   - Uistite sa, že napájací zdroj zodpovedá napätiu uvedenému na typovom štítku stroja. Na bezpečnú prevádzku nainštalujte príslušný vypínač, poistku a istič.
   - Zapnite stroj podľa predchádzajúcich krokov. Horáky sa zapália a teplota stroja sa začne zvyšovať.
   - Na spustenie operácie použite nasledujúce prepínače:
     - **Vypínač motora:** Zapína motor na otáčanie tyčí.
     - **Vypínač svetla:** Zapína vnútorné osvetlenie stroja, aby bola viditeľná.
   - Keď sú všetky spínače zapnuté, tyče sa budú otáčať a kurčatá sa začnú piecť.

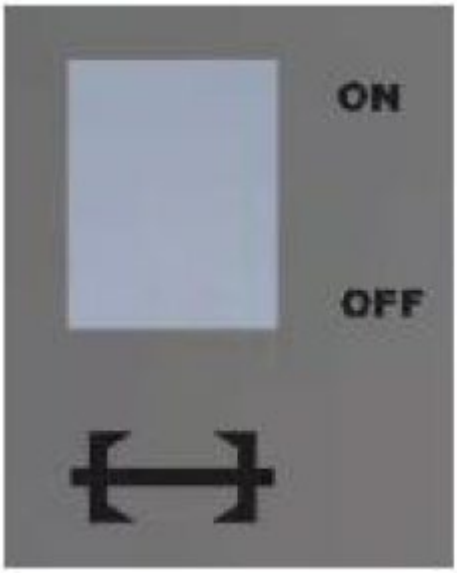	
Spínač ON/OFF motora	Vypínač svetla

3. **Pomocou otočnej tyče:**
   - Otočná tyč je určená na pečenie kurčiat. Dá sa odstrániť na čistenie alebo upevnenie kurčiat.
   - Umiestnite kurča do stredu vidlice, aby ste ho rovnomerne uvarili. Pri otáčaní tyče sa bude otáčať aj kura, aby sa zabezpečilo rovnomerné prepečenie.
4. **Použitie zásobníka na vodu:**
   - Pred spustením stroja naplňte zásobník na olej vodou. Vždy udržujte hladinu vody nad polovicou podnosu, aby ste zabránili vyschnutiu.

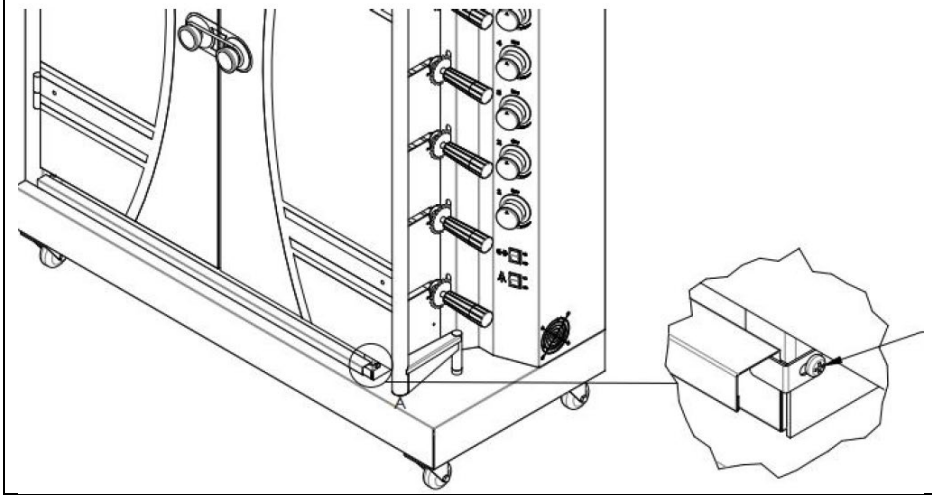	Vybratie zásobníka na vodu: 1. Uvoľnite skrutku na pevnej doske zásobníka na vodu. 2. Opatrne vyberte zásobník na vodu.

⚠ **Pozor:**
Pri používaní tohto stroja sa nedotýkajte oblasti elektrického ohrevu, aby ste predišli obareniu.

5. Starostlivosť a údržba

Preprava a skladovanie:

- Počas prepravy manipulujte so strojom opatrne, aby ste predišli silným vibráciám.
- Aby ste zachovali životnosť a stav stroja, neponechávajte zariadenie v balení na otvorenom priestranstve dlhší čas. Stroj skladujte na suchom mieste s dobrým vetraním a nekorozívnym vzduchom.
- Ak je potrebné skladovať stroj vonku, zaistite, aby bol uložený vo vodotesných priestoroch.
- **Neskladujte stroj hore nohami.**

Čistenie a údržba:

- **Odpojte kvôli bezpečnosti:** Vždy odpojte napájací zdroj alebo vypnite hlavný vypínač, ak sa stroj dlhší čas nepoužíva. Všetky činnosti čistenia a údržby vykonávajte až po odpojení stroja od napájania.
- **Opravy:** Ak má stroj nejaké problémy, sami ho nerozoberajte. Pre opravu kontaktujte svojho dodávateľa.
- **Ročné kontroly:** Pravidelne kontrolujte a uťahujte všetky kovové armatúry, aby ste zaistili správnu funkciu.
- **Bežné čistenie:** Stroj medzi jednotlivými použitiami dôkladne vyčistite, najmä po dlhom skladovaní.
- Na čistenie používajte mäkkú tkaninu a neutrálny čistiaci prostriedok. Vyhnite sa používaniu ostrých nástrojov, ktoré môžu poškriabať alebo poškodiť vonkajšiu časť vyhrievacej platne.
- Pred čistením sa uistite, že stroj úplne vychladol. Nikdy nemanipulujte s horúcimi časťami nechránenými rukami.
- Často čistite zvyšky oleja z podnosu na olej, aby ste zabránili jeho usadzovaniu.
- **Recyklácia materiálu:** Viac ako 90 % stroja je vyrobených z recyklovateľných materiálov, ako je nehrdzavejúca oceľ, železo a hliník. Zlikvidujte tieto komponenty v určených recyklačných zariadeniach. **Nevyhadzujte ich náhodne.**

6. Elektrické schémy

- **Kontrola obvodu:** Pred prevádzkou sa uistite, že je obvod riadne skontrolovaný.
- **Zodpovednosť inštalatéra:** Inštaláciu tohto spotrebiča by mal vykonávať iba kvalifikovaný inštalatér, ktorý preberá plnú zodpovednosť za jeho bezpečnosť a súlad.
- **Pred údržbou vypnite napájanie:** Pred akoukoľvek demontážou alebo údržbou spotrebič vždy vypnite a nechajte ho úplne vychladnúť.

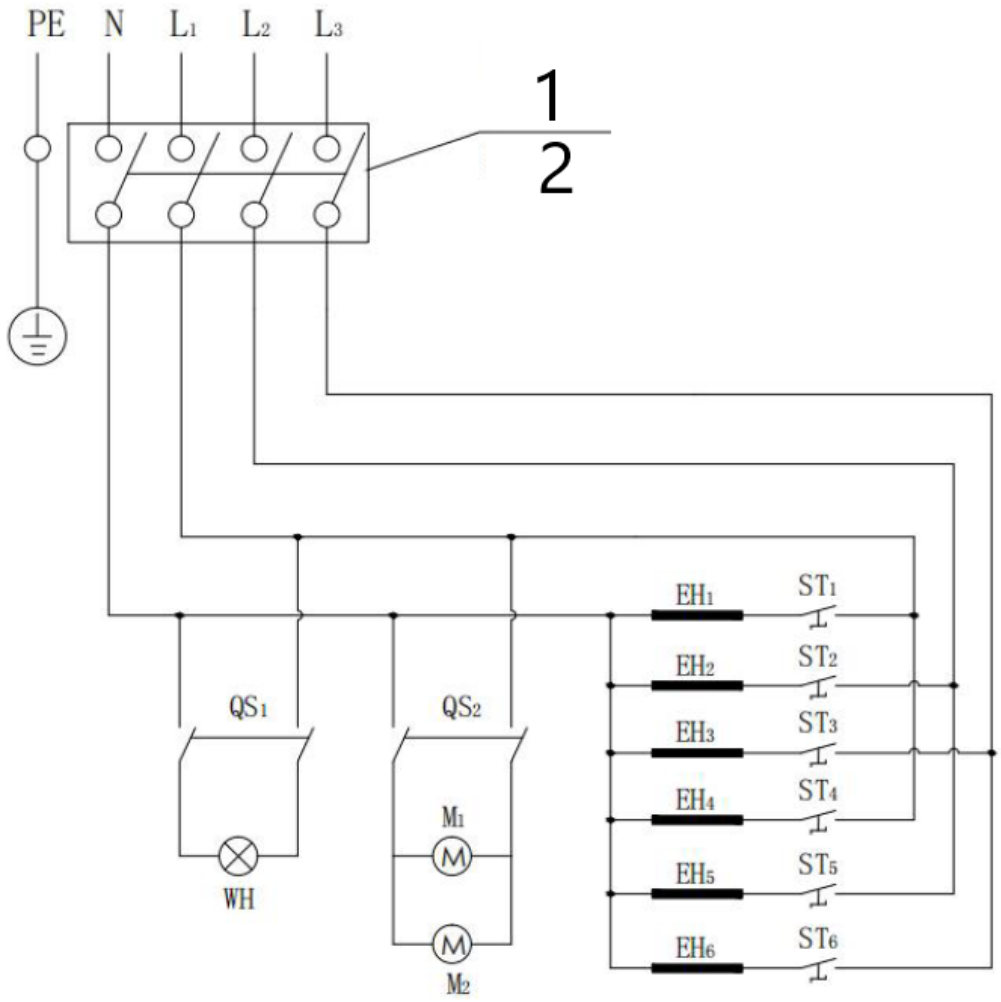

1 400 V, 50 Hz; používateľ by mal otestovať napájací zdroj s ochranou proti úniku

2 Odporúčame použiť napájací kábel 60 A, 4 m².

WH: Svetlo	ST1-ST6: Termostat	EH1-EH6: Vyhrievacie teleso	
QS1: Vypínač 1	QS2 vypínač 2	M1: Motor	M2: Ventilátor

Това ръководство за потребителя е преведено чрез машинен превод. Положихме всички усилия, за да гарантираме, че преводът е точен, но имайте предвид, че автоматизираните преводи не са перфектни и не са предназначени да заменят човешки преводачи. Официалната версия на ръководството за потребителя е на английски език. Всички разлики между преведената версия и оригиналния английски не са правно обвързващи. Ако имате някакви въпроси относно точността на превода, моля, вижте английската версия, която е официалната справка. Повече езикови версии са достъпни при заявка чрез info@expondo.com.

Технически данни

Параметър описание	Параметър стойност
Име на продукта	Ротисерия
Модел	RC-RT-02
Номинално напрежение [V~] / Честота [Hz]	400 / 50
Номинална мощност [W]	12000
Степен на защита IP	IPX4
Размери [ширина x дълбочина x височина; mm]	1170 x 480 x 1495
Тегло [kg]	111

МОЛЯ, ОБЪРНЕТЕ ВНИМАНИЕ! Чертежите в това ръководство са само за илюстрация и в някои детайли може да се различават от действителния продукт.

ВНИМАНИЕ! Въпреки безопасния дизайн на устройството и неговите защитни характеристики и въпреки използването на допълнителни елементи, предпазващи оператора, все още съществува малък риск от злополука или нараняване при използване на устройството. Бъдете нащрек и използвайте здравия разум, когато използвате устройството.

1. За вашата безопасност

Това ръководство с инструкции съдържа важна информация за правилното сглобяване и безопасна употреба на машината. Прочетете внимателно всички предупреждения и инструкции, преди да сглобите или работите с машината. Спазвайте всички предупреждения по време на употреба. Неспазването на тези инструкции може да доведе до щети на имущество, нараняване или дори смърт.

Ние не носим отговорност за щети или наранявания, причинени от неправилно или небрежно използване на тази машина. Този продукт трябва да се управлява само от лица, които са:

- Над 18 години,
- Със здрав разум и
- Не е под въздействието на наркотици или алкохол.

Операторите трябва да бъдат обучени за правилното използване на машината. Модифицирането на машината анулира всякаква гаранция и може да навреди на потребители или странични лица по време на работа.

Предупреждение

Отговорност на потребителя е да гарантира, че машината е правилно сглобена, инсталирана и поддържана. Неспазването на инструкциите в това ръководство може да доведе до телесни наранявания или материални щети.

Предпазни мерки

- Уверете се в целостта на машината, преди да премахнете опаковката. Извършете визуална проверка на всички части. Ако се съмнявате, консултирайте се с вашия доставчик преди употреба.
- Пазете опаковъчните материали, като найлонови торбички и пирони, далеч от деца, за да избегнете опасност от задавяне.
- Поддържайте минимално разстояние от 50 см между машината и всички запалими материали или подови настилки.
- Не работете с машината под горни горими повърхности.
- Никога не оставяйте машината без надзор. Дръжте децата и домашните любимци далеч по време на употреба.
- Някои части може да имат остри ръбове. Носете защитни ръкавици, ако е необходимо.

- **Не използвайте тази машина като нагревател.** Той не е проектиран или предназначен за такава употреба.
- **Внимание: Горещи повърхности.** Машината ще се нагорещи по време и след употреба. Винаги използвайте изолирани ръкавици за готвене или ръкавици, за да се предпазите от изгаряния или пръски с горещи течности.
- **Избягвайте нарушена работа.** Употребата на алкохол, лекарства с рецепта или лекарства без рецепта може да наруши способността ви за безопасно сглобяване или работа с машината.
- **Предупреждение за пожарна безопасност:** В случай на пожар от масло или грес, **не се опитвайте да го гасите с вода.** Незабавно се обадете на пожарната.
- **Контакт за помощ:** Ако имате някакви въпроси или притеснения, моля, свържете се с вашия доставчик.

⚠️ **Внимание**

- **Използване на проветриви места:** Тази машина трябва да работи на добре проветриви места. Инсталирайте изпускателен вентилатор, за да сте сигурни, че парата и емисиите са безопасно насочени извън зоната на инсталиране. **Не използвайте тази машина в гаражи или други затворени помещения.**
- **Ограничени инсталации:** Тази машина не е предназначена за използване във или върху превозни средства за отдих (RV) или лодки.

2. Използване и грижи

Съвети за безопасност:

- **Почистете преди употреба:** Отстранете цялото индустриално масло от машината преди първата ѝ употреба.
- **Проверете за опаковъчни материали:** Уверете се, че цялата пластмасова защита и опаковка са отстранени преди работа.
- **Работете внимателно:** Бъдете внимателни, за да избегнете случайно нараняване, когато боравите с компоненти.
- **Изключвайте, когато не се използва:** Винаги изключвайте машината, когато не се използва.
- **Не движете, докато е гореща:** Никога не се опитвайте да местите машината, докато работи или е още гореща.
- **Използване на тавата за вода:** Напълнете тавата с вода, преди да използвате машината. Уверете се, че нивото на водата е повече от половината от капацитета на тавата по време на работа.
- **Предотвратете изгаряния:** Използвайте инструменти за барбекю с дълги дръжки и изолирани ръкавици за фурна, за да избегнете изгаряния или пръски.
- **Редовно почистване:** Почиствайте машината често, за предпочитане след всяка употреба.
- **Изключете захранването след употреба:** Изключете машината, след като приключите.
- **Отстраняване на неизправности:** Ако срещнете проблеми, вижте раздела за отстраняване на неизправности. Ако проблемът не е разрешен, свържете се с вашия доставчик.
- **Горещи повърхности:** Достъпните части могат да станат много горещи. Дръжте децата далеч от машината.

Съвети за сглобяване:

- **Захранване:** Преди употреба се уверете, че захранването отговаря на табелата с данни или спецификациите в ръководството. Прочетете внимателно всички инструкции, преди да продължите.
- **Зона за сглобяване:** Сглобете машината в голяма, чиста зона. Обърнете се към диаграмата за сглобяване за насоки.
- **Позициониране:** Дръжте машината в хоризонтална, стабилна позиция по време и след сглобяването. Избягвайте разклащане или нестабилност по време на употреба.
- **Инсталирайте независимо:** Машината трябва да бъде инсталирана самостоятелно или в съответствие с посочения обхват на продукта.
- **Проверете компонентите:** Уверете се, че всички части са здраво закрепени и уредът е в правилно работно състояние преди работа.
- **Поставяне:** Разположете задната част на машината на поне 50 см разстояние от стените. Поставете го на добре проветриво място, за да избегнете опасност от пожар.
- **Избягвайте запалими предмети:** Не поставяйте запалими материали, като кърпи, върху или близо до машината, тъй като това може да доведе до пожар.

3. ДИАГРАМА

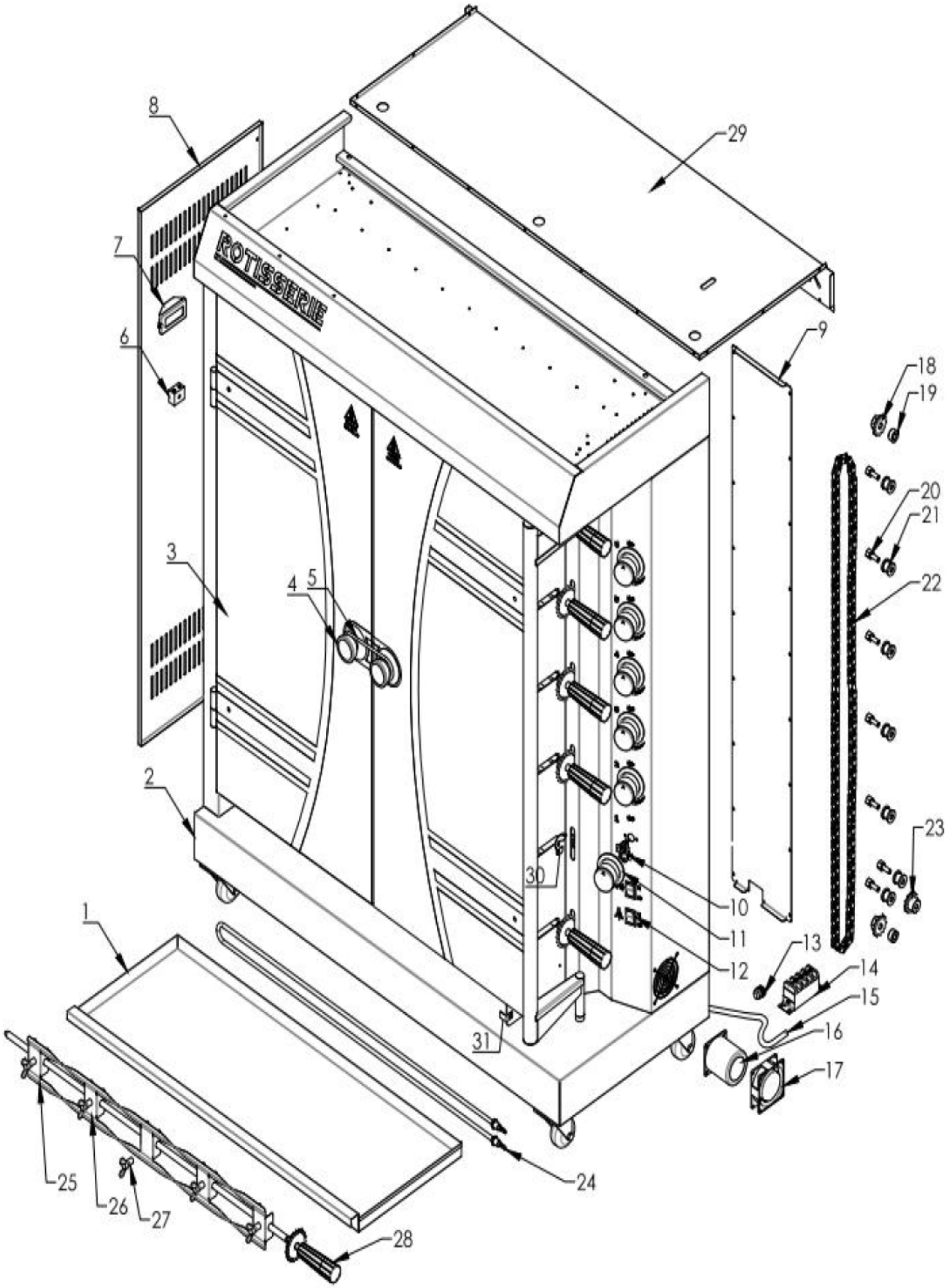
ROTISSERIE
1
2
3
4
5
6
7
8
9
10
11
12
13
14
15
16
17
18
19
20
21
22
23
24
25
26
27
28
29
30
31

не	Име на част	Количество
1	Тава за вода / масло	1
2	Тяло	1
3	Стъклена врата	2
4	Дръжка на вратата	2
5	Заключване на дръжката	1
6	светлина	1
7	Магнитна клема 1	1
8	Лява странична плоча	1
9	Заден капак на електрическата контролна кутия	1
10	Регулатор на температурата	6
11	темп. Компонент на копчето	6
12	Превключвател за включване и изключване	2
13	Глава на захранващия кабел	1
14	Магнитен терминал	1
15	Захранващ кабел	1
16	Мотор	1
17	Вентилатор	1
18	Задвижвано зъбно колело	1
19	Спейсер на зъбно колело	2
20	Втулка на централния вал на преходното колело	7
21	Преходно колело	1
22	Верига	1
23	Задвижващо зъбно колело	1
24	Нагревателен елемент	1
25	Вилица 1	12
26	вилица 2	18
27	Криловиден винт	30
28	Въртящ се прът	6
29	Горен капак	1
30	Плоча за закопчаване на вилицата	6
31	Фиксирана плоча за тава за вода/масло	1

4. Операция

Инструкции за работа:

1. **Поставяне и свързване:**
   - Поставете машината върху плоска платформа.
   - Свържете захранващия проводник към превключвател на веригата за утечки.
2. **Проверка на захранването:**
   - Уверете се, че напрежението на захранването отговаря на спецификациите на табелката с данни.
   - Проверете дали превключвателят на захранването и предпазителят на потребителя отговарят на изискванията за захранване на машината.
3. **Заземяване:**
   - Заземете правилно машината, за да избегнете електрически опасности.
4. **Пожарна безопасност:**
   - Дръжте запалими или експлозивни материали далеч от машината.
   - Работете с машината в добре вентилирана среда.
5. **Температурни изисквания:**
   - Уверете се, че температурата на околната среда около машината остава под 50°C.
6. **Внимание за нагревателна тръба:**
   - Избягвайте сухо изгаряне на нагревателната тръба, за да удължите живота на машината.

Стъпки на работа:

1. **Подгответе вилиците:**
   - Завъртете винтовете обратно на часовниковата стрелка, за да разхлабите вилиците.
2. **Прикрепете храната:**
   - Поставете пилето или други хранителни продукти върху вилиците.

- Регулирайте вилиците в желаната позиция, след което завъртете винтовете по посока на часовниковата стрелка, за да ги закрепите.

3. **Сглобете отново:**
   - Поставете прътите с вилиците обратно в машината.
   - Коригирайте позицията им и ги заключете здраво.
4. **Ограничение на теглото:**
   - Не превишавайте максималното натоварване от 6–8 kg на въдица, за да предотвратите повреда.

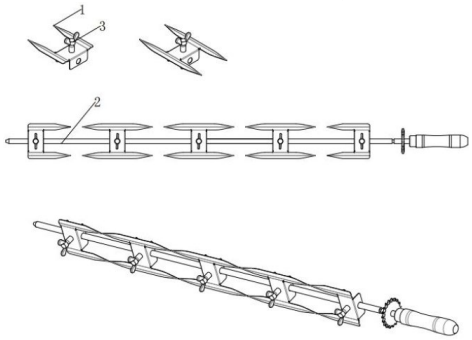

⚠ **Внимание**

- **Остри вилици:** Вилиците са остри. Носете защитни ръкавици, ако е необходимо, за да избегнете нараняване.
- **Тежки пръчки:** Пръчките ще бъдат тежки, след като ги натоварите с пълни пилета. Винаги използвайте и двете си ръце, когато поставяте или изваждате прътите.

2. **Включване:**
   - Уверете се, че захранването отговаря на напрежението, посочено на табелката с данни на машината. Инсталирайте подходящия ключ за захранване, предпазител и прекъсвач за безопасна работа.
   - Включете машината, както е описано в предишните стъпки. Горелките ще се запалят и температурата на машината ще започне да се повишава.
   - Използвайте следните превключватели, за да стартирате операцията:
     - **Превключвател за включване и изключване на двигателя:** Включва двигателя, за да завърти прътите.
     - **Превключвател за включване и изключване на светлината:** Захранва вътрешната светлина на машината за видимост.
   - След като всички превключватели са включени, пръчките ще се завъртят и пилетата ще започнат да се пекат.

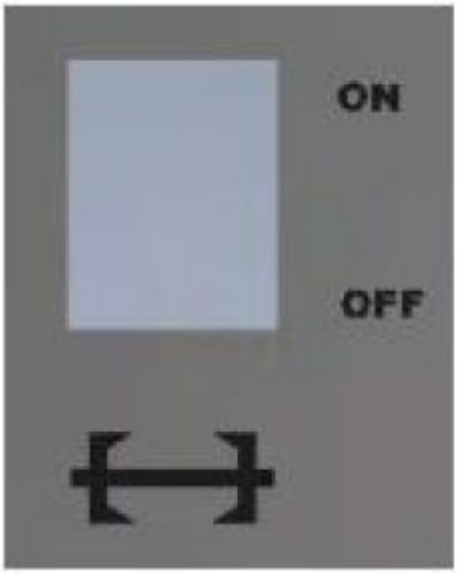	
Превключвател за включване/изключване на двигателя	Превключвател за ВКЛ./ИЗКЛ

3. **Използване на въртящия се прът:**
   - Въртящата се пръчка е предназначена за печене на пилета. Може да се сваля за почистване или фиксиране на пилетата.
   - Поставете пилето в средата на вилицата за равномерно готвене. Докато прътът се върти, пилето също ще се върти, за да се осигури равномерно печене.
4. **Използване на тава за вода:**

- Напълнете тавата за масло с вода, преди да стартирате машината. Винаги поддържайте нивото на водата над половината от тавата, за да не изсъхне.

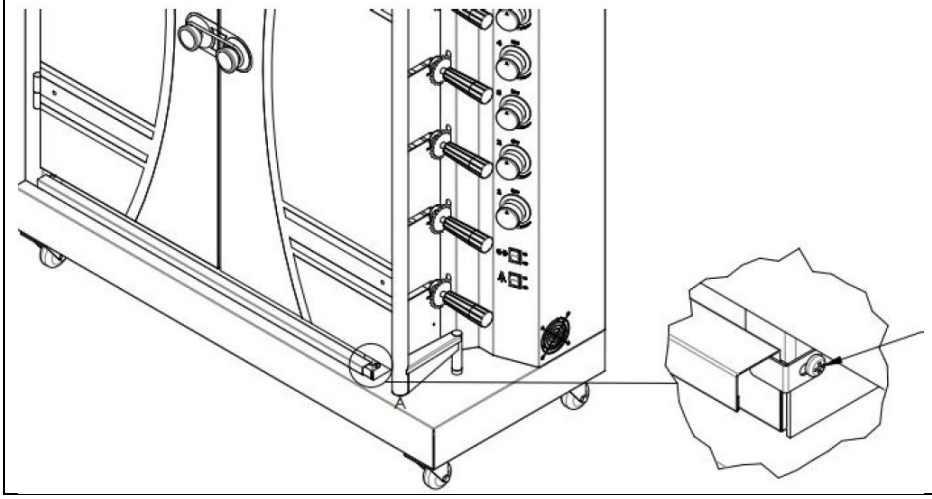	За да премахнете тавата за вода: 1. Разхлабете винта на фиксираната плоча на тавата за вода. 2. Внимателно извадете тавата с вода.

⚠️ **Внимание:**
Когато използвате тази машина, избягвайте да докосвате зоната на електрическо нагряване, за да предотвратите изгаряне.

5. Грижи и поддръжка

Транспорт и съхранение:

- По време на транспортиране боравете внимателно с машината, за да избегнете силни вибрации.
- За да поддържате живота и състоянието на машината, избягвайте да оставяте оборудването в опаковката му на открито за продължителни периоди. Съхранявайте машината на сухо място с добра вентилация и некорозивен въздух.
- Ако е необходимо да съхранявате машината на открито, уверете се, че се съхранява във водоустойчиви помещения.
- **Не съхранявайте машината с главата надолу.**

Почистване и поддръжка:

- **Изключете щепсела за безопасност:** Винаги изключвайте захранването или изключвайте захранващия ключ, ако машината не се използва за продължителен период от време. Извършвайте всички дейности по почистване и поддръжка само след изключване на машината от захранването.
- **Ремонти:** Ако машината има някакви проблеми, не я разглобявайте сами. Свържете се с вашия доставчик за ремонт.
- **Годишни проверки:** Редовно проверявайте и затягайте всички метални фитинги, за да осигурите правилна работа.
- **Рутинно почистване:** Почиствайте машината старателно между употребите, особено след продължителни периоди на съхранение.
- Използвайте мека тъкан и неутрален почистващ препарат за почистване. Избягвайте използването на остри инструменти, които могат да надраскат или повредят външността на нагревателната плоча.
- Уверете се, че машината е напълно охладена преди почистване. Никога не пипайте горещи части с незащитени ръце.
- Почиствайте често остатъчното масло от тавата за масло, за да предотвратите натрупване.
- **Рециклиране на материали:** Над 90% от машината е направена от рециклируеми материали като неръждаема стомана, желязо и алуминий. Изхвърлете тези компоненти в определени съоръжения за рециклиране. **Не ги изхвърляйте случайно.**

6. Електрически схеми

- **Проверка на веригата:** Уверете се, че веригата е правилно проверена преди работа.
- **Отговорност на монтажника:** Инсталирането на този уред трябва да се извършва само от квалифициран монтажник, който поема пълната отговорност за неговата безопасност и съответствие.
- **Изключвайте захранването преди поддръжка:** Винаги изключвайте захранването и оставяйте уреда да се охлади напълно, преди да опитате какъвто и да е демонтаж или поддръжка.

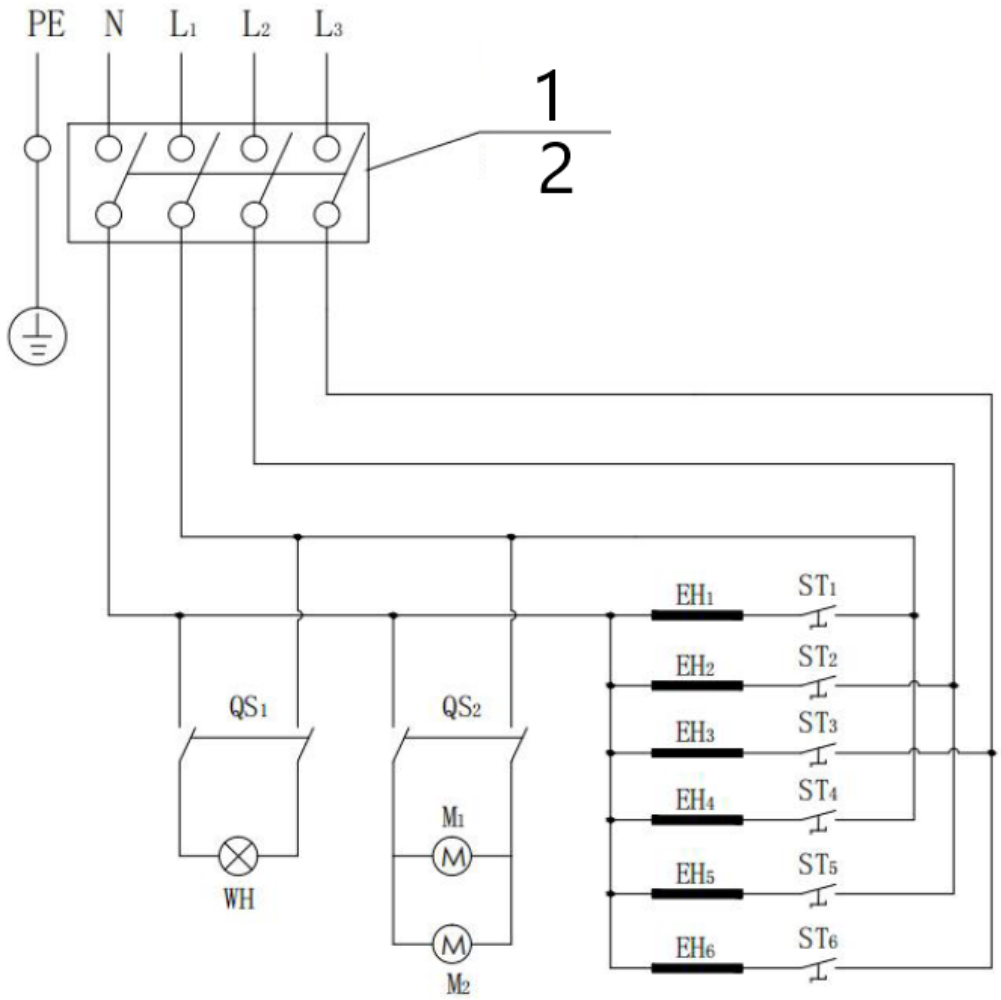

1 400V, 50Hz; потребителят трябва да тества захранването със защита срещу течове

2 Препоръчваме да използвате захранващ кабел 60A, 4 m².

WH: Светлина	ST1-ST6: Термостат	EH1-EH6: Нагревателен елемент	
QS1: Превключвател за включване и изключване 1	QS2 Превключвател за включване и изключване 2	M1: Мотор	M2: Вентилатор

Αυτό το εγχειρίδιο χρήστη έχει μεταφραστεί με τη χρήση αυτόματης μετάφρασης. Έχουμε καταβάλει κάθε δυνατή προσπάθεια για να διασφαλίσουμε ότι η μετάφραση είναι ακριβής, αλλά σημειώστε ότι οι αυτοματοποιημένες μεταφράσεις δεν είναι τέλειες και δεν προορίζονται να αντικαταστήσουν τους ανθρώπινους μεταφραστές. Η επίσημη έκδοση του Εγχειριδίου χρήσης είναι στα Αγγλικά. Τυχόν διαφορές μεταξύ της μεταφρασμένης έκδοσης και της αρχικής αγγλικής έκδοσης δεν είναι νομικά δεσμευτικές. Εάν έχετε ερωτήσεις σχετικά με την ακρίβεια της μετάφρασης, ανατρέξτε στην αγγλική έκδοση, η οποία είναι η επίσημη αναφορά. Περισσότερες γλωσσικές εκδόσεις είναι διαθέσιμες κατόπιν αιτήματος μέσω του info@expondo.com.

Τεχνικά στοιχεία

Παράμετρος περιγραφή	Παράμετρος αξία
Όνομα προϊόντος	Ψησταριά
Μοντέλο	RC-RT-02
Ονομαστική τάση [V~] / Συχνότητα [Hz]	400 / 50
Ονομαστική ισχύς [W]	12000
Διαβάθμιση προστασίας IP	IPX4
Διαστάσεις [Πλάτος x Βάθος x Ύψος; mm]	1170 x 480 x 1495
Βάρος [kg]	111

ΠΑΡΑΚΑΛΩ ΣΗΜΕΙΩΣΤΕ! Τα σχέδια σε αυτό το εγχειρίδιο είναι μόνο για λόγους απεικόνισης και σε ορισμένες λεπτομέρειες μπορεί να διαφέρουν από το πραγματικό προϊόν.

ΠΡΟΣΟΧΗ! Παρά τον ασφαλή σχεδιασμό της συσκευής και τα προστατευτικά χαρακτηριστικά της και παρά τη χρήση πρόσθετων στοιχείων που προστατεύουν τον χειριστή, εξακολουθεί να υπάρχει ένας μικρός κίνδυνος ατυχήματος ή τραυματισμού κατά τη χρήση της συσκευής. Μείνετε σε εγρήγορση και χρησιμοποιήστε την κοινή λογική όταν χρησιμοποιείτε τη συσκευή.

1. Για την ασφάλειά σας

Αυτό το εγχειρίδιο οδηγιών περιέχει σημαντικές πληροφορίες για τη σωστή συναρμολόγηση και την ασφαλή χρήση του μηχανήματος. Διαβάστε προσεκτικά όλες τις προειδοποιήσεις και τις οδηγίες πριν από τη συναρμολόγηση ή τη λειτουργία του μηχανήματος. Ακολουθήστε όλες τις προειδοποιήσεις κατά τη χρήση. Η μη τήρηση αυτών των οδηγιών μπορεί να οδηγήσει σε υλικές ζημιές, προσωπικό τραυματισμό ή ακόμα και θάνατο.
Δεν φέρουμε ευθύνη για βλάβη ή τραυματισμό που προκαλείται από ακατάλληλη ή αμελή χρήση αυτού του μηχανήματος. Αυτό το προϊόν θα πρέπει να χρησιμοποιείται μόνο από άτομα που είναι:

- άνω των 18 ετών,
- Του υγιούς μυαλού, και
- Όχι υπό την επήρεια ναρκωτικών ή αλκοόλ.

Οι χειριστές πρέπει να είναι εκπαιδευμένοι στη σωστή χρήση του μηχανήματος. Η τροποποίηση του μηχανήματος ακυρώνει οποιαδήποτε εγγύηση και μπορεί να βλάψει τους χρήστες ή τους παρευρισκόμενους κατά τη λειτουργία.

Προειδοποίηση
Είναι ευθύνη του καταναλωτή να διασφαλίσει ότι το μηχάνημα συναρμολογείται, τοποθετείται και συντηρείται σωστά. Η μη τήρηση των οδηγιών σε αυτό το εγχειρίδιο μπορεί να οδηγήσει σε σωματικό τραυματισμό ή υλικές ζημιές.

Προφυλάξεις

- Εξασφαλίστε την ακεραιότητα του μηχανήματος πριν αφαιρέσετε τη συσκευασία. Πραγματοποιήστε μια οπτική επιθεώρηση όλων των εξαρτημάτων. Εάν έχετε αμφιβολίες, συμβουλευτείτε τον προμηθευτή σας πριν από τη χρήση.
- Κρατήστε τα υλικά συσκευασίας, όπως πλαστικές σακούλες και καρφιά, μακριά από παιδιά για να αποφύγετε τον κίνδυνο πνιγμού.
- Διατηρήστε ελάχιστη απόσταση 50 cm μεταξύ του μηχανήματος και τυχόν εύφλεκτων υλικών ή δαπέδων.
- Μη λειτουργείτε το μηχάνημα κάτω από εύφλεκτες επιφάνειες.
- Μην αφήνετε ποτέ το μηχάνημα χωρίς επίβλεψη. Κρατήστε τα παιδιά και τα κατοικίδια μακριά κατά τη χρήση.
- Ορισμένα μέρη μπορεί να έχουν αιχμηρές άκρες. Φοράτε προστατευτικά γάντια όπως χρειάζεται.
- **Μη χρησιμοποιείτε αυτό το μηχάνημα ως θερμαντήρα.** Δεν έχει σχεδιαστεί ούτε προορίζεται για τέτοια χρήση.

- **Προσοχή: Καυτές επιφάνειες.** Το μηχάνημα θα ζεσταθεί κατά τη διάρκεια και μετά τη χρήση. Χρησιμοποιείτε πάντα μονωμένα γάντια φούρνου ή γάντια για να προστατεύεστε από εγκαύματα ή πιτσίλισμα καυτών υγρών.
- **Αποφύγετε την εξασθενημένη λειτουργία.** Η χρήση αλκοόλ, συνταγογραφούμενων ή μη συνταγογραφούμενων φαρμάκων μπορεί να βλάψει την ικανότητά σας να συναρμολογείτε ή να χειρίζεστε με ασφάλεια το μηχάνημα.
- **Προειδοποίηση πυρασφάλειας:** Σε περίπτωση πυρκαγιάς με λάδι ή γράσο, **μην επιχειρήσετε να το σβήσετε με νερό.** Καλέστε αμέσως την πυροσβεστική.
- **Επικοινωνήστε για βοήθεια:** Εάν έχετε οποιεσδήποτε ερωτήσεις ή ανησυχίες, επικοινωνήστε με τον προμηθευτή σας.

⚠️ **Προσοχή**

- **Χρήση σε αεριζόμενους χώρους:** Αυτό το μηχάνημα πρέπει να λειτουργεί σε καλά αεριζόμενους χώρους. Εγκαταστήστε έναν ανεμιστήρα εξάτμισης για να διασφαλίσετε ότι ο ατμός και οι εκπομπές διοχετεύονται με ασφάλεια έξω από την περιοχή εγκατάστασης. **Μη χρησιμοποιείτε αυτό το μηχάνημα σε γκαράζ ή άλλους κλειστούς χώρους.**
- **Περιορισμένες εγκαταστάσεις:** Αυτό το μηχάνημα δεν έχει σχεδιαστεί για χρήση σε ή σε οχήματα αναψυχής (RV) ή σκάφη.

2. Χρήση και φροντίδα

Συμβουλές ασφαλείας:

- **Καθαρισμός πριν από τη χρήση:** Αφαιρέστε όλο το βιομηχανικό λάδι από το μηχάνημα πριν από την πρώτη χρήση του.
- **Ελέγξτε για υλικά συσκευασίας:** Βεβαιωθείτε ότι όλα τα πλαστικά προστατευτικά και οι συσκευασίες έχουν αφαιρεθεί πριν από τη λειτουργία.
- **Χειριστείτε προσεκτικά:** Να είστε προσεκτικοί για να αποφύγετε τυχαίο τραυματισμό κατά το χειρισμό εξαρτημάτων.
- **Απενεργοποίηση όταν δεν χρησιμοποιείται:** Απενεργοποιείτε πάντα το μηχάνημα όταν δεν το χρησιμοποιείτε.
- **Μην μετακινείτε όταν είναι ζεστό:** Μην επιχειρήσετε ποτέ να μετακινήσετε το μηχάνημα ενώ είναι σε λειτουργία ή ακόμα ζεστό.
- **Χρήση δίσκου νερού:** Γεμίστε το δίσκο νερού πριν χρησιμοποιήσετε το μηχάνημα. Βεβαιωθείτε ότι η στάθμη του νερού είναι μεγαλύτερη από τη μισή χωρητικότητα του δίσκου κατά τη λειτουργία.
- **Αποτρέψτε τα εγκαύματα:** Χρησιμοποιήστε εργαλεία μπάρμπεκιου με μακριά λαβή και μονωμένα γάντια φούρνου για να αποφύγετε εγκαύματα ή πιτσιλίσματα.
- **Τακτικός καθαρισμός:** Καθαρίζετε συχνά το μηχάνημα, κατά προτίμηση μετά από κάθε χρήση.
- **Απενεργοποίηση μετά τη χρήση:** Κλείστε το μηχάνημα μόλις τελειώσει.
- **Αντιμετώπιση προβλημάτων:** Εάν αντιμετωπίζετε προβλήματα, ανατρέξτε στην ενότητα αντιμετώπισης προβλημάτων. Εάν δεν επιλυθεί, επικοινωνήστε με τον προμηθευτή σας.
- **Καυτές επιφάνειες:** Τα προσβάσιμα μέρη μπορεί να ζεσταθούν πολύ. Κρατήστε τα παιδιά μακριά από το μηχάνημα.

Συμβουλές συναρμολόγησης:

- **Τροφοδοσία ρεύματος:** Πριν από τη χρήση, βεβαιωθείτε ότι το τροφοδοτικό ταιριάζει με την πινακίδα τεχνικών χαρακτηριστικών ή τις προδιαγραφές του εγχειριδίου. Διαβάστε προσεκτικά όλες τις οδηγίες πριν προχωρήσετε.
- **Περιοχή συναρμολόγησης:** Συναρμολογήστε το μηχάνημα σε μια μεγάλη, καθαρή περιοχή. Ανατρέξτε στο διάγραμμα συναρμολόγησης για καθοδήγηση.
- **Τοποθέτηση:** Διατηρήστε το μηχάνημα σε οριζόντια, σταθερή θέση κατά τη διάρκεια και μετά τη συναρμολόγηση. Αποφύγετε το κούνημα ή την αστάθεια κατά τη χρήση.
- **Εγκατάσταση ανεξάρτητα:** Το μηχάνημα πρέπει να εγκατασταθεί μόνο του ή σύμφωνα με το καθορισμένο εύρος του προϊόντος.
- **Ελέγξτε τα εξαρτήματα:** Βεβαιωθείτε ότι όλα τα εξαρτήματα είναι καλά στερεωμένα και ότι η μονάδα λειτουργεί σωστά πριν από τη λειτουργία.
- **Τοποθέτηση:** Τοποθετήστε το πίσω μέρος του μηχανήματος τουλάχιστον 50 cm μακριά από τους τοίχους. Τοποθετήστε το σε καλά αεριζόμενο χώρο για να αποφύγετε τους κινδύνους πυρκαγιάς.
- **Αποφύγετε εύφλεκτα αντικείμενα:** Μην τοποθετείτε εύφλεκτα υλικά, όπως πανιά, πάνω ή κοντά στο μηχάνημα, καθώς αυτό μπορεί να προκαλέσει πυρκαγιά.

3. ΔΙΑΓΡΑΜΜΑ

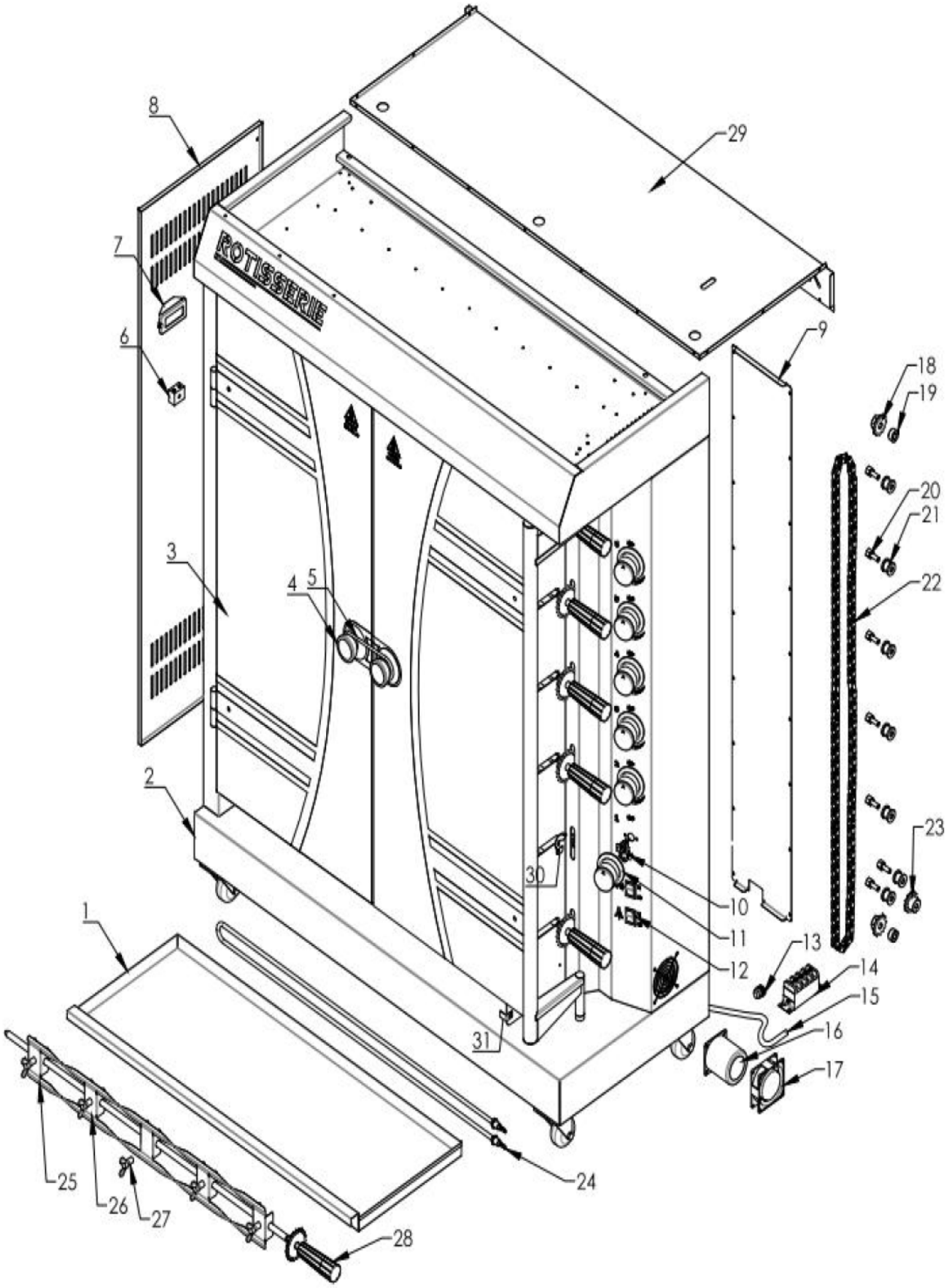
ROTISSERIE
1
2
3
4
5
6
7
8
9
10
11
12
13
14
15
16
17
18
19
20
21
22
23
24
25
26
27
28
29
30
31

Οχι.	Όνομα μέρους	Ποσότητα
1	Δίσκος νερού / λαδιού	1
2	Σώμα	1
3	Γυάλινη Πόρτα	2
4	Πόμολο	2
5	Κλείδωμα λαβής	1
6	Φως	1
7	Μαγνητικό τερματικό 1	1
8	Πλάκα αριστερής πλευράς	1
9	Πίσω κάλυμμα του ηλεκτρικού κιβωτίου ελέγχου	1
10	Ελεγκτής θερμοκρασίας	6
11	Θερμ. Εξάρτημα πόμολο	6
12	Διακόπτης On-Off	2
13	Κεφαλή καλωδίου ρεύματος	1
14	Μαγνητικό τερματικό	1
15	Καλώδιο τροφοδοσίας	1
16	Μοτέρ	1
17	Ανεμιστήρας	1
18	Κινητό γρανάζι	1
19	Αποστάτης γραναζιών	2
20	Κεντρικό χιτώνιο άξονα μεταβατικού τροχού	7
21	Τροχός μετάβασης	1
22	Αλυσίδα	1
23	Γρανάζια κίνησης	1
24	Στοιχείο θέρμανσης	1
25	Πιρούνι 1	12
26	Πιρούνι 2	18
27	Βίδα φτερού	30
28	Περιστρεφόμενη ράβδος	6
29	Επάνω εξώφυλλο	1
30	Πιάτο πόρπης πιρουνιού	6
31	Σταθερή πλάκα σε δίσκο νερού / λαδιού	1

4. Λειτουργία

Οδηγίες λειτουργίας:

1. **Τοποθέτηση και σύνδεση:**
   - Τοποθετήστε το μηχάνημα σε μια επίπεδη πλατφόρμα.
   - Συνδέστε το καλώδιο τροφοδοσίας σε διακόπτη κυκλώματος διαρροής.
2. **Έλεγχος τροφοδοσίας:**
   - Βεβαιωθείτε ότι η τάση του τροφοδοτικού ταιριάζει με τις προδιαγραφές στην πινακίδα δεδομένων.
   - Βεβαιωθείτε ότι ο διακόπτης και η ασφάλεια του χρήστη συμμορφώνονται με τις απαιτήσεις ισχύος του μηχανήματος.
3. **Γείωση:**
   - Γειώστε σωστά το μηχάνημα για να αποφύγετε ηλεκτρικούς κινδύνους.
4. **Πυρασφάλεια:**
   - Κρατήστε εύφλεκτα ή εκρηκτικά υλικά μακριά από το μηχάνημα.
   - Λειτουργήστε το μηχάνημα σε καλά αεριζόμενο περιβάλλον.
5. **Απαιτήσεις θερμοκρασίας:**
   - Βεβαιωθείτε ότι η θερμοκρασία περιβάλλοντος γύρω από το μηχάνημα παραμένει κάτω από 50°C.
6. **Προσοχή στο σωλήνα θέρμανσης:**
   - Αποφύγετε την ξηρή καύση του σωλήνα θέρμανσης για να παρατείνετε τη διάρκεια ζωής του μηχανήματος.

Βήματα λειτουργίας:

1. **Προετοιμάστε τα πιρούνια:**
   - Γυρίστε τις βίδες αριστερόστροφα για να χαλαρώσετε τα πιρούνια.
2. **Συνδέστε το φαγητό:**
   - Τοποθετήστε το κοτόπουλο ή άλλα τρόφιμα πάνω στα πιρούνια.

- Ρυθμίστε τις περόνες στην επιθυμητή θέση και, στη συνέχεια, γυρίστε τις βίδες δεξιόστροφα για να τις στερεώσετε.

3. **Επανασυναρμολόγηση:**
   - Εισάγετε τις ράβδους με τα πιρούνια πίσω στο μηχάνημα.
   - Προσαρμόστε τη θέση τους και ασφαλίστε τα καλά.
4. **Όριο βάρους:**
   - Μην υπερβαίνετε το μέγιστο φορτίο 6–8 kg ανά ράβδο για να αποφύγετε ζημιές.

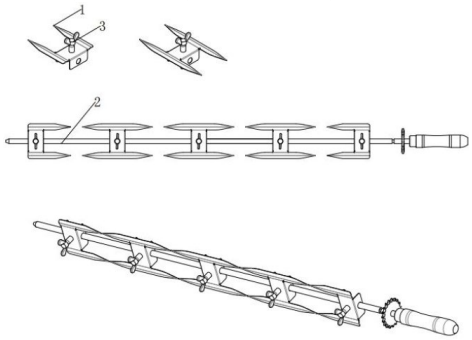

⚠ **Προσοχή**

- **Αιχμηρά πιρούνια:** Τα πιρούνια είναι αιχμηρά. Φοράτε προστατευτικά γάντια εάν είναι απαραίτητο για να αποφύγετε τραυματισμούς.
- **Βαριά καλάμια:** Τα καλάμια θα είναι βαριά αφού τα φορτώσουμε με γεμάτα κοτόπουλα. Χρησιμοποιείτε πάντα και τα δύο χέρια όταν εισάγετε ή αφαιρείτε τις ράβδους.

2. **Ενεργοποίηση:**
   - Βεβαιωθείτε ότι το τροφοδοτικό ταιριάζει με την τάση που αναγράφεται στην πινακίδα τύπου του μηχανήματος. Εγκαταστήστε τον κατάλληλο διακόπτη τροφοδοσίας, την ασφάλεια και τον διακόπτη για ασφαλή λειτουργία.
   - Ενεργοποιήστε το μηχάνημα σύμφωνα με τα προηγούμενα βήματα. Οι καυστήρες θα αναφλεγούν και η θερμοκρασία του μηχανήματος θα αρχίσει να αυξάνεται.
   - Χρησιμοποιήστε τους παρακάτω διακόπτες για να ξεκινήσετε τη λειτουργία:
     - **Διακόπτης ενεργοποίησης-απενεργοποίησης κινητήρα:** Ενεργοποιεί τον κινητήρα για να περιστρέψει τις ράβδους.
     - **Διακόπτης ενεργοποίησης-απενεργοποίησης φωτός:** Τροφοδοτεί το εσωτερικό φως του μηχανήματος για ορατότητα.
   - Μόλις ενεργοποιηθούν όλοι οι διακόπτες, οι ράβδοι θα περιστραφούν και τα κοτόπουλα θα αρχίσουν να ψήνονται.

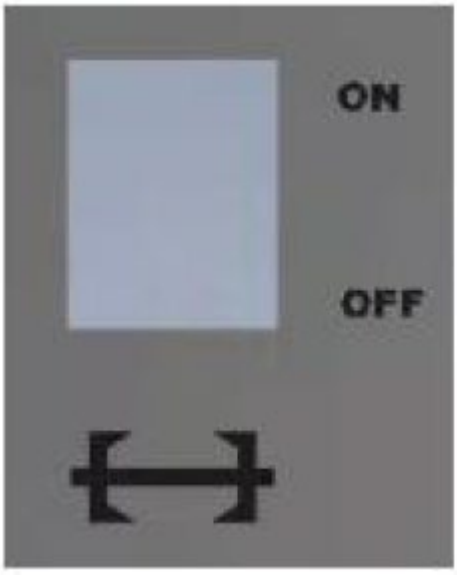	
Διακόπτης ON/OFF κινητήρα	Διακόπτης ON/OFF φωτός

3. **Χρησιμοποιώντας την περιστρεφόμενη ράβδο:**
   - Η περιστρεφόμενη ράβδος είναι σχεδιασμένη για ψήσιμο κοτόπουλων. Μπορεί να αφαιρεθεί για τον καθαρισμό ή τη στερέωση των κοτόπουλων.
   - Τοποθετήστε το κοτόπουλο στη μέση του πιρουνιού για ομοιόμορφο ψήσιμο. Καθώς η ράβδος περιστρέφεται, το κοτόπουλο θα περιστρέφεται επίσης για να εξασφαλίσει ομοιόμορφο ψήσιμο.
4. **Χρήση δίσκου νερού:**

- Γεμίστε τη θήκη λαδιού με νερό πριν ξεκινήσετε τη μηχανή. Διατηρείτε πάντα τη στάθμη του νερού πάνω από το μισό του δίσκου για να μην στεγνώσει.

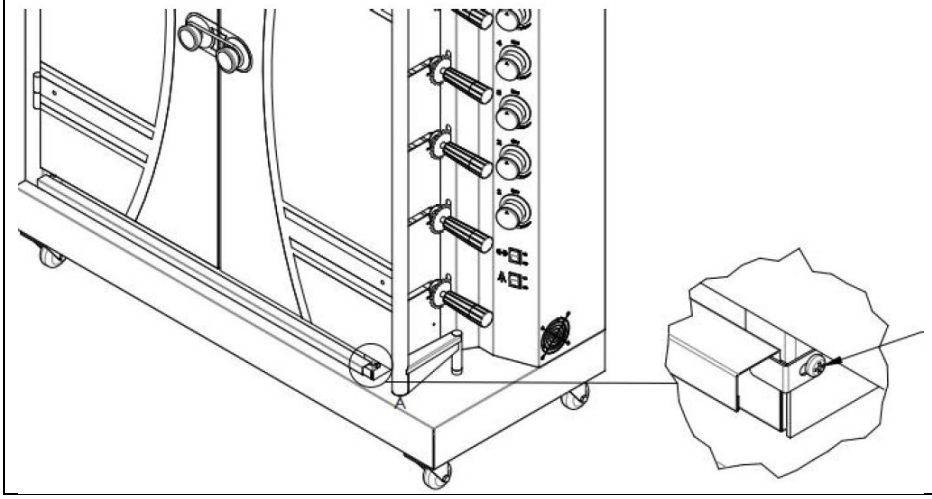

Για να αφαιρέσετε το δίσκο νερού:

1. Χαλαρώστε τη βίδα στη σταθερή πλάκα του δίσκου νερού.
2. Βγάλτε προσεκτικά το δίσκο νερού.

⚠️ **Προσοχή:**
Όταν χρησιμοποιείτε αυτό το μηχάνημα, αποφύγετε να αγγίζετε την ηλεκτρική περιοχή θέρμανσης για να αποφύγετε εγκαύματα.

5. Φροντίδα και συντήρηση

Μεταφορά και αποθήκευση:

- Κατά τη μεταφορά, χειριστείτε το μηχάνημα προσεκτικά για να αποφύγετε έντονους κραδασμούς.
- Για να διατηρήσετε τη ζωή και την κατάσταση του μηχανήματος, αποφύγετε να αφήνετε τον εξοπλισμό στη συσκευασία του σε υπαίθριες συνθήκες για παρατεταμένες περιόδους. Αποθηκεύστε το μηχάνημα σε στεγνό χώρο με καλό αερισμό και μη διαβρωτικό αέρα.
- Εάν είναι απαραίτητη η αποθήκευση του μηχανήματος σε εξωτερικό χώρο, βεβαιωθείτε ότι διατηρείται σε αδιάβροχες εγκαταστάσεις.
- **Μην αποθηκεύετε το μηχάνημα ανάποδα.**

Καθαρισμός και συντήρηση:

- **Αποσυνδέστε την πρίζα για ασφάλεια:** Πάντα να αποσυνδέετε το τροφοδοτικό ή να απενεργοποιείτε το διακόπτη λειτουργίας εάν το μηχάνημα δεν χρησιμοποιείται για μεγάλο χρονικό διάστημα. Εκτελέστε όλες τις εργασίες καθαρισμού και συντήρησης μόνο αφού αποσυνδέσετε το μηχάνημα από την παροχή ρεύματος.
- **Επισκευές:** Εάν το μηχάνημα έχει προβλήματα, μην το αποσυναρμολογήσετε μόνοι σας. Επικοινωνήστε με τον προμηθευτή σας για επισκευές.
- **Ετήσιοι έλεγχοι:** Ελέγχετε τακτικά και σφίγγετε όλα τα μεταλλικά εξαρτήματα για να διασφαλίσετε τη σωστή λειτουργία.
- **Καθαρισμός ρουτίνας:** Καθαρίστε το μηχάνημα σχολαστικά μεταξύ των χρήσεων, ειδικά μετά από παρατεταμένες περιόδους αποθήκευσης.
- Χρησιμοποιήστε ένα μαλακό ύφασμα και ένα ουδέτερο καθαριστικό για τον καθαρισμό. Αποφύγετε τη χρήση αιχμηρών εργαλείων που μπορεί να γρατσουνίσουν ή να προκαλέσουν ζημιά στο εξωτερικό της πλάκας θέρμανσης.
- Βεβαιωθείτε ότι το μηχάνημα είναι εντελώς κρύο πριν το καθαρίσετε. Μην χειρίζεστε ποτέ ζεστά μέρη με απροστάτευτα χέρια.
- Καθαρίζετε συχνά το υπόλοιπο λάδι από τη θήκη λαδιού για να αποφύγετε τη συσσώρευση.
- **Ανακύκλωση υλικών:** Πάνω από το 90% του μηχανήματος είναι κατασκευασμένο από ανακυκλώσιμα υλικά όπως ανοξείδωτο ατσάλι, σίδηρος και αλουμίνιο. Απορρίψτε αυτά τα εξαρτήματα σε καθορισμένες εγκαταστάσεις ανακύκλωσης. **Μην τα πετάτε τυχαία.**

6. Ηλεκτρολογικά σχήματα

- **Έλεγχος κυκλώματος:** Βεβαιωθείτε ότι το κύκλωμα έχει ελεγχθεί σωστά πριν από τη λειτουργία.
- **Ευθύνη εγκαταστάτη:** Η εγκατάσταση αυτής της συσκευής πρέπει να εκτελείται μόνο από εξειδικευμένο τεχνικό εγκατάστασης που αναλαμβάνει την πλήρη ευθύνη για την ασφάλεια και τη συμμόρφωσή της.
- **Απενεργοποίηση πριν από τη συντήρηση:** Απενεργοποιείτε πάντα την παροχή ρεύματος και αφήνετε τη συσκευή να κρυώσει εντελώς πριν επιχειρήσετε οποιαδήποτε αποσυναρμολόγηση ή συντήρηση.

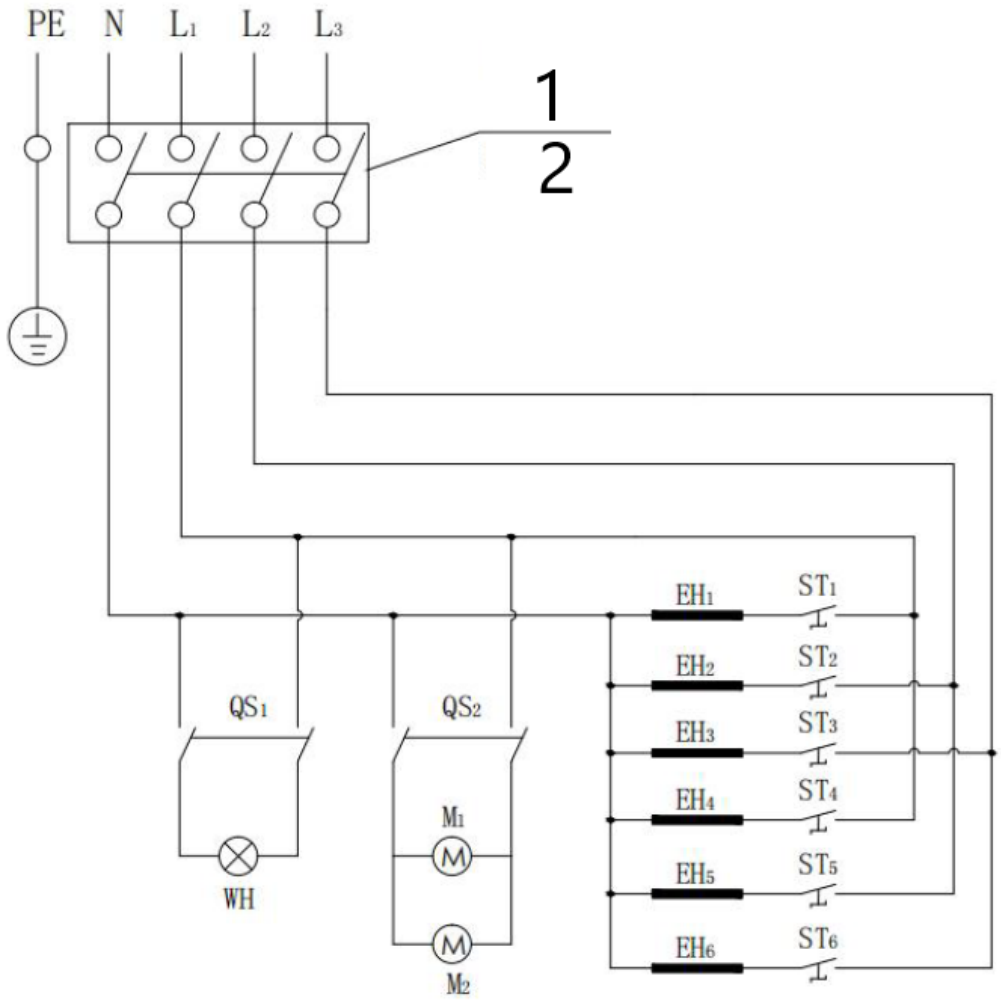

1 400V, 50Hz; Ο χρήστης πρέπει να δοκιμάσει την παροχή ρεύματος με προστασία από διαρροές

2 Προτείνουμε να χρησιμοποιήσετε καλώδιο ρεύματος 60A, 4 m².

WH: Φως	ST1-ST6: Θερμοστάτης	EH1-EH6: Θερμαντικό στοιχείο	
QS1: Διακόπτης On-Off 1	Διακόπτης ενεργοποίησης-απενεργοποίησης QS2 2	M1: Μοτέρ	M2: Ανεμιστήρας

Ovaj korisnički priručnik preveden je strojnim prijevodom. Uložili smo sve napore kako bismo osigurali točnost prijevoda, ali imajte na umu da automatizirani prijevodi nisu savršeni i nisu namijenjeni zamjeni ljudskih prevoditelja. Službena verzija korisničkog priručnika je na engleskom jeziku. Sve razlike između prevedene verzije i izvornog engleskog jezika nisu pravno obvezujuće. Ako imate pitanja o točnosti prijevoda, pogledajte englesku verziju, koja je službena referenca. Verzije na više jezika dostupne su na zahtjev putem info@expondo.com.

Tehnički podaci

Parametar opis	Parametar vrijednost
Naziv proizvoda	Rotisserie
Model	RC-RT-02
Nazivni napon [V~] / Frekvencija [Hz]	400 / 50
Nazivna snaga [W]	12000
Stupanj zaštite IP	IPX4
Dimenzije [širina x dubina x visina; mm]	1170 x 480 x 1495
Težina [kg]	111

NAPOMENA! Crteži u ovom priručniku služe samo za ilustraciju i u nekim se detaljima mogu razlikovati od stvarnog proizvoda.

PAŽNJA! Unatoč sigurnom dizajnu uređaja i njegovim zaštitnim značajkama te usprkos korištenju dodatnih elemenata koji štite operatera, još uvijek postoji mali rizik od nezgode ili ozljede pri korištenju uređaja. Budite oprezni i koristite zdrav razum kada koristite uređaj.

1. Za vašu sigurnost

Ovaj priručnik s uputama sadrži važne informacije za pravilno sastavljanje i sigurnu uporabu stroja. Pažljivo pročitajte sva upozorenja i upute prije sastavljanja ili rada sa strojem. Pridržavajte se svih upozorenja tijekom uporabe. Nepoštivanje ovih uputa može rezultirati oštećenjem imovine, osobnim ozljedama ili čak smrću.
Nismo odgovorni za štetu ili ozljedu uzrokovanu nepravilnom ili nemarnom uporabom ovog stroja. Ovim proizvodom smiju upravljati samo osobe koje su:

- stariji od 18 godina,
- Pri zdravoj pameti, i
- Nije pod utjecajem droga ili alkohola.

Rukovatelji moraju biti obučeni za pravilno korištenje stroja. Modificiranje stroja poništava svako jamstvo i može oštetiti korisnike ili promatrače tijekom rada.

Upozorenje
Kupčeva je odgovornost osigurati da je stroj pravilno sastavljen, instaliran i održavan. Nepoštivanje uputa u ovom priručniku može rezultirati tjelesnim ozljedama ili oštećenjem imovine.

Mjere predostrožnosti

- Prije uklanjanja ambalaže provjerite cjelovitost stroja. Izvršite vizualni pregled svih dijelova. Ako ste u nedoumici, posavjetujte se s dobavljačem prije uporabe.
- Materijale za pakiranje, poput plastičnih vrećica i čavala, držite podalje od djece kako biste izbjegli opasnost od gušenja.
- Održavajte minimalnu udaljenost od 50 cm između stroja i svih zapaljivih materijala ili poda.
- Ne koristite stroj ispod zapaljivih površina iznad glave.
- Nikada ne ostavljajte stroj bez nadzora. Tijekom uporabe držite podalje djecu i kućne ljubimce.
- Neki dijelovi mogu imati oštre rubove. Po potrebi nosite zaštitne rukavice.
- **Ne koristite ovaj stroj kao grijač.** Nije dizajniran niti namijenjen za takvu upotrebu.
- **Oprez: Vruće površine.** Stroj će postati vruć tijekom i nakon upotrebe. Uvijek koristite izolirane rukavice za pećnicu ili rukavice kako biste se zaštitili od opeklina ili prskanja vrućim tekućinama.
- **Izbjegavajte otežan rad.** Upotreba alkohola, lijekova na recept ili lijekova bez recepta može umanjiti vašu sposobnost sigurnog sastavljanja ili rukovanja strojem.
- **Upozorenje za sigurnost od požara:** U slučaju požara ulja ili masti, **ne pokušavajte ga ugasiti vodom.** Odmah pozovite vatrogasce.

- **Kontakt za pomoć:** Ako imate pitanja ili nedoumica, obratite se svom dobavljaču.

⚠️ **Oprez**

- **Upotreba u prozračenim prostorima:** Ovaj stroj mora raditi na dobro prozračenim mjestima. Ugradite ispušni ventilator kako biste osigurali da para i emisije budu sigurno usmjereni izvan područja instalacije. **Ne koristite ovaj stroj u garažama ili drugim zatvorenim prostorima.**
- **Ograničene instalacije:** Ovaj stroj nije dizajniran za korištenje u ili na rekreacijskim vozilima (RV) ili čamcima.

2. Korištenje i njega

Sigurnosni savjeti:

- **Očistite prije uporabe:** Uklonite svo industrijsko ulje iz stroja prije prve uporabe.
- **Provjerite materijale za pakiranje:** Provjerite jesu li sva plastična zaštita i ambalaža uklonjeni prije rada.
- **Rukujte pažljivo:** Budite oprezni kako biste izbjegli slučajne ozljede pri rukovanju komponentama.
- **Isključite kada se ne koristi:** Uvijek isključite stroj kada nije u upotrebi.
- **Ne pomičite dok je vruć:** Nikad ne pokušavajte pomicati stroj dok radi ili je još vruć.
- **Korištenje posude za vodu:** Napunite posudu za vodu prije korištenja stroja. Uvjerite se da je razina vode veća od polovice kapaciteta ladice tijekom rada.
- **Spriječite opekline:** Koristite alate za roštiljanje s dugim drškama i izolirane rukavice za pećnicu kako biste izbjegli opekline ili prskanje.
- **Redovito čišćenje:** Često čistite stroj, po mogućnosti nakon svake uporabe.
- **Isključivanje nakon upotrebe:** Isključite stroj kada završite.
- **Rješavanje problema:** Ako naiđete na bilo kakve probleme, pogledajte odjeljak za rješavanje problema. Ako problem nije riješen, obratite se svom dobavljaču.
- **Vruće površine:** Dostupni dijelovi mogu postati vrlo vrući. Držite djecu dalje od stroja.

Savjeti za sastavljanje:

- **Napajanje:** Prije uporabe provjerite da napajanje odgovara pločici s nazivnim podacima ili priručniku. Prije nastavka pažljivo pročitajte sve upute.
- **Područje sastavljanja:** Sastavite stroj u velikom, čistom prostoru. Za smjernice pogledajte dijagram montaže.
- **Pozicioniranje:** Držite stroj u vodoravnom, stabilnom položaju tijekom i nakon sastavljanja. Izbjegavajte podrhtavanje ili nestabilnost tijekom uporabe.
- **Instalirajte samostalno:** Stroj treba instalirati samostalno ili u skladu s navedenim opsegom proizvoda.
- **Provjerite komponente:** Provjerite jesu li svi dijelovi dobro pričvršćeni i je li jedinica u ispravnom stanju prije rada.
- **Postavljanje:** Postavite stražnji dio stroja najmanje 50 cm od zidova. Stavite ga na dobro prozračeno mjesto kako biste izbjegli opasnost od požara.
- **Izbjegavajte zapaljive predmete:** Ne stavljajte zapaljive materijale, kao što su krpe za pranje, na ili blizu stroja jer to može dovesti do požara.

3. DIJAGRAM

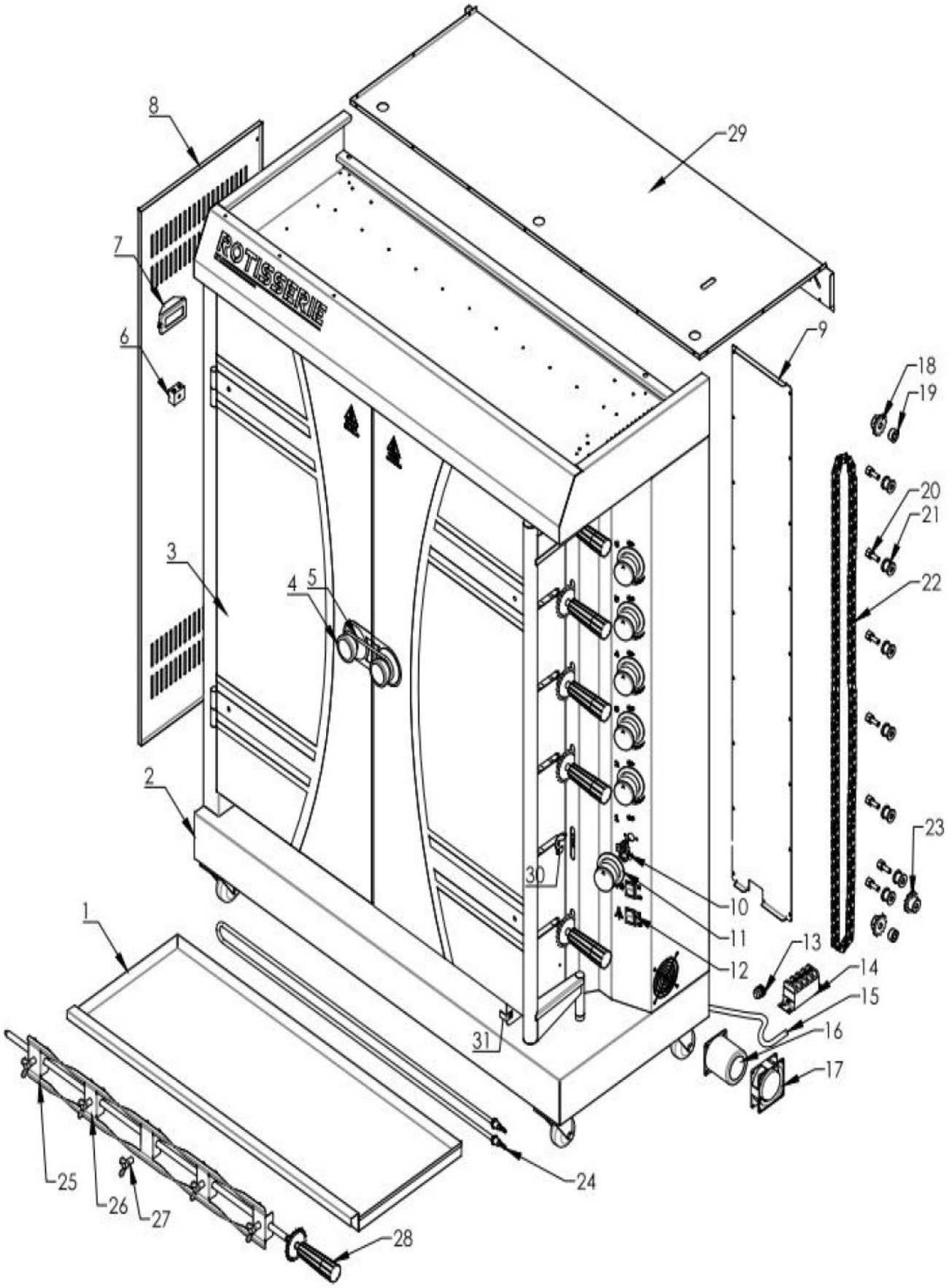
ROTISSERIE
1
2
3
4
5
6
7
8
9
10
11
12
13
14
15
16
17
18
19
20
21
22
23
24
25
26
27
28
29
30
31

Ne.	Naziv dijela	Količina
1	Posuda za vodu/ulje	1
2	Tijelo	1
3	Staklena vrata	2
4	Kvaka za vrata	2
5	Ručka za zaključavanje	1
6	Svjetlo	1
7	Magnetski terminal 1	1
8	Lijeva bočna ploča	1
9	Stražnja ploča poklopca električne upravljačke kutije	1
10	Regulator temperature	6
11	Temp. Komponenta gumba	6
12	Prekidač za uključivanje i isključivanje	2
13	Glava kabela za napajanje	1
14	Magnetski terminal	1
15	Kabel za napajanje	1
16	Motor	1
17	Ventilator	1
18	Pogonski lančanik	1
19	Odstojnik lančanika	2
20	Središnji rukavac osovine prijelaznog kotača	7
21	Prijelazni kotač	1
22	Lanac	1
23	Pogonski lančanik	1
24	Grijaći element	1
25	Vilica 1	12
26	Vilica 2	18
27	Krilni vijak	30
28	Rotirajuća šipka	6
29	Gornji poklopac	1
30	Ploča s kopčom vilice	6
31	Fiksna ploča ladice za vodu/ulje	1

4. Operacija

Upute za rad:

1. **Postavljanje i spajanje:**
   - Postavite stroj na ravnu platformu.
   - Spojite strujnu žicu na prekidač kruga curenja.
2. **Provjera napajanja:**
   - Provjerite odgovara li napon napajanja specifikacijama na pločici s podacima.
   - Provjerite odgovaraju li korisnikov prekidač napajanja i osigurač zahtjevima napajanja stroja.
3. **Uzemljenje:**
   - Pravilno uzemljite stroj kako biste izbjegli električne opasnosti.
4. **Sigurnost od požara:**
   - Držite zapaljive ili eksplozivne materijale dalje od stroja.
   - Upravljajte strojem u dobro prozračenom okruženju.
5. **Zahtjevi za temperaturu:**
   - Pazite da temperatura okoline oko stroja ostane ispod 50°C.
6. **Oprez za grijaću cijev:**
   - Izbjegavajte suho spaljivanje grijaće cijevi kako biste produžili životni vijek stroja.

Radni koraci:

1. **Pripremite vilice:**
   - Okrenite vijke suprotno od kazaljke na satu kako biste olabavili vilice.
2. **Pričvrstite hranu:**
   - Stavite piletinu ili drugu hranu na vilice.
   - Namjestite vilice u željeni položaj, zatim okrenite vijke u smjeru kazaljke na satu kako biste ih pričvrstili.
3. **Ponovno sastavite:**

- Umetnite šipke s vilicama natrag u stroj.
- Prilagodite njihov položaj i dobro ih zaključajte.

4. **Ograničenje težine:**
   - Nemojte prekoračiti maksimalno opterećenje od 6-8 kg po štapu kako biste spriječili oštećenje.

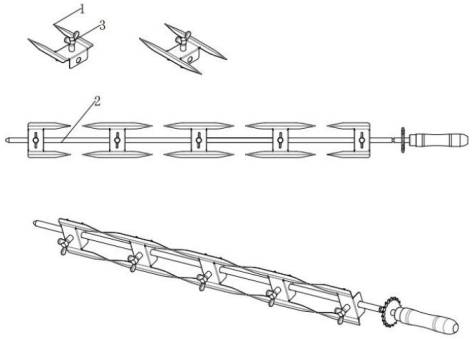

⚠ **Oprez**

- **Oštre vilice:** Vilice su oštre. Nosite zaštitne rukavice ako je potrebno kako biste izbjegli ozljede.
- **Teški štapovi:** štapovi će biti teški nakon što ih napunite punim pilićima. Uvijek koristite obje ruke kada umećete ili uklanjate šipke.

2. **Uključivanje:**
   - Osigurajte da napajanje odgovara naponu navedenom na natpisnoj pločici stroja. Ugradite odgovarajući prekidač napajanja, osigurač i prekidač za siguran rad.
   - Uključite stroj prema prethodnim koracima. Plamenici će se zapaliti, a temperatura stroja će se početi povećavati.
   - Koristite sljedeće prekidače za pokretanje operacije:
     - **Prekidač za uključivanje/isključivanje motora:** uključuje motor za okretanje šipki.
     - **Prekidač za uključivanje/isključivanje svjetla:** Napaja unutarnje svjetlo stroja za vidljivost.
   - Nakon što su svi prekidači uključeni, šipke će se okretati i pilići će se početi peći.

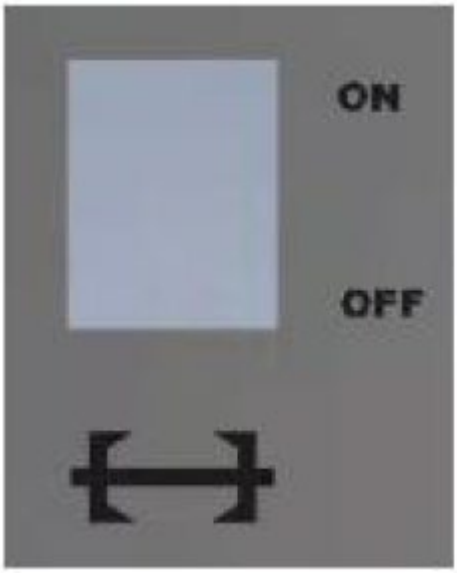	
Motor ON/OFF prekidač	Prekidač za uključivanje/isključivanje svjetla

3. **Korištenje rotirajuće šipke:**
   - Rotirajuća šipka namijenjena je za pečenje pilića. Može se ukloniti radi čišćenja ili popravljanja pilića.
   - Postavite piletinu na sredinu vilice za ravnomjerno pečenje. Kako se šipka okreće, tako će se okretati i piletina kako bi se osiguralo ravnomjerno pečenje.
4. **Upotreba posude za vodu:**
   - Napunite posudu za ulje vodom prije pokretanja stroja. Uvijek održavajte razinu vode iznad polovice ladice kako biste spriječili isušivanje.

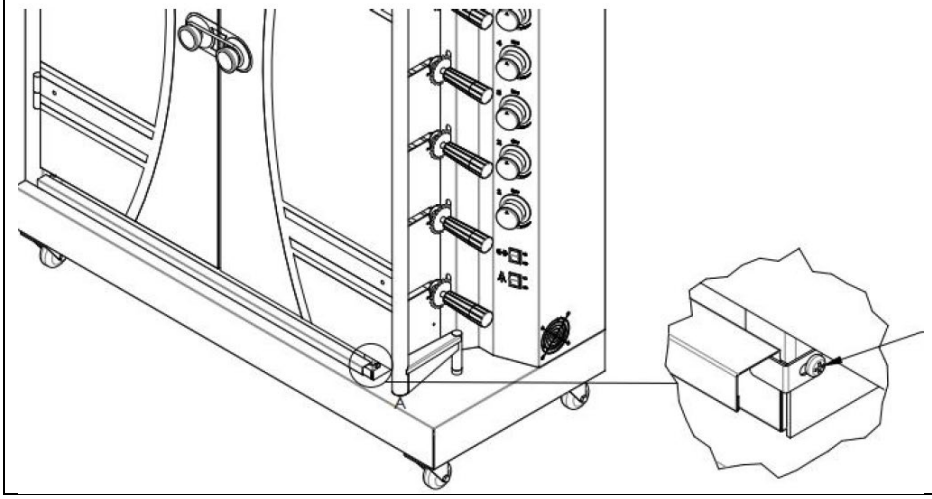	Za uklanjanje posude za vodu: 1. Otpustite vijak na fiksnoj ploči posude za vodu. 2. Pažljivo izvadite posudu za vodu.

⚠ **Pažnja:**
Kada koristite ovaj stroj, izbjegavajte dodirivati područje električnog grijanja kako biste spriječili opekotine.

5. Njega i održavanje

Prijevoz i skladištenje:

- Tijekom transporta pažljivo rukujte strojem kako biste izbjegli jake vibracije.
- Kako biste održali životni vijek i stanje stroja, izbjegavajte ostavljati opremu u ambalaži na otvorenom dulje vrijeme. Stroj skladištite na suhom mjestu s dobrom ventilacijom i zrakom koji nije korozivan.
- Ako je potrebno pohraniti stroj na otvorenom, osigurajte da se drži u vodonepropusnim prostorijama.
- **Nemojte spremati stroj naopako.**

Čišćenje i održavanje:

- **Isključite iz utičnice radi sigurnosti:** uvijek isključite napajanje ili isključite prekidač ako se stroj ne koristi dulje vrijeme. Sve poslove čišćenja i održavanja izvodite tek nakon što ste isključili stroj iz napajanja.
- **Popravci:** Ako stroj ima bilo kakvih problema, nemojte ga sami rastavljati. Kontaktirajte svog dobavljača za popravke.
- **Godišnje provjere:** Redovito provjeravajte i zategnite sve metalne spojeve kako biste osigurali pravilan rad.
- **Rutinsko čišćenje:** temeljito očistite stroj između dva korištenja, osobito nakon dužeg razdoblja skladištenja.
- Za čišćenje koristite meku tkaninu i neutralno sredstvo za čišćenje. Izbjegavajte korištenje oštrih alata koji mogu izgrebati ili oštetiti vanjski dio grijaće ploče.
- Provjerite je li stroj potpuno ohlađen prije čišćenja. Nikada nemojte rukovati vrućim dijelovima nezaštićenim rukama.
- Često čistite ostatke ulja iz posude za ulje kako biste spriječili nakupljanje.
- **Recikliranje materijala:** Više od 90% stroja izrađeno je od materijala koji se mogu reciklirati kao što su nehrđajući čelik, željezo i aluminij. Odložite ove komponente u određenim postrojenjima za recikliranje. **Nemojte ih slučajno odbaciti.**

6. Električne sheme

- **Provjera strujnog kruga:** Provjerite je li strujni krug ispravno provjeren prije rada.
- **Odgovornost instalatera:** Instalaciju ovog uređaja treba izvršiti samo kvalificirani instalater koji preuzima punu odgovornost za njegovu sigurnost i sukladnost.
- **Isključite uređaj prije održavanja:** uvijek isključite napajanje i ostavite uređaj da se potpuno ohladi prije bilo kakvog pokušaja rastavljanja ili održavanja.

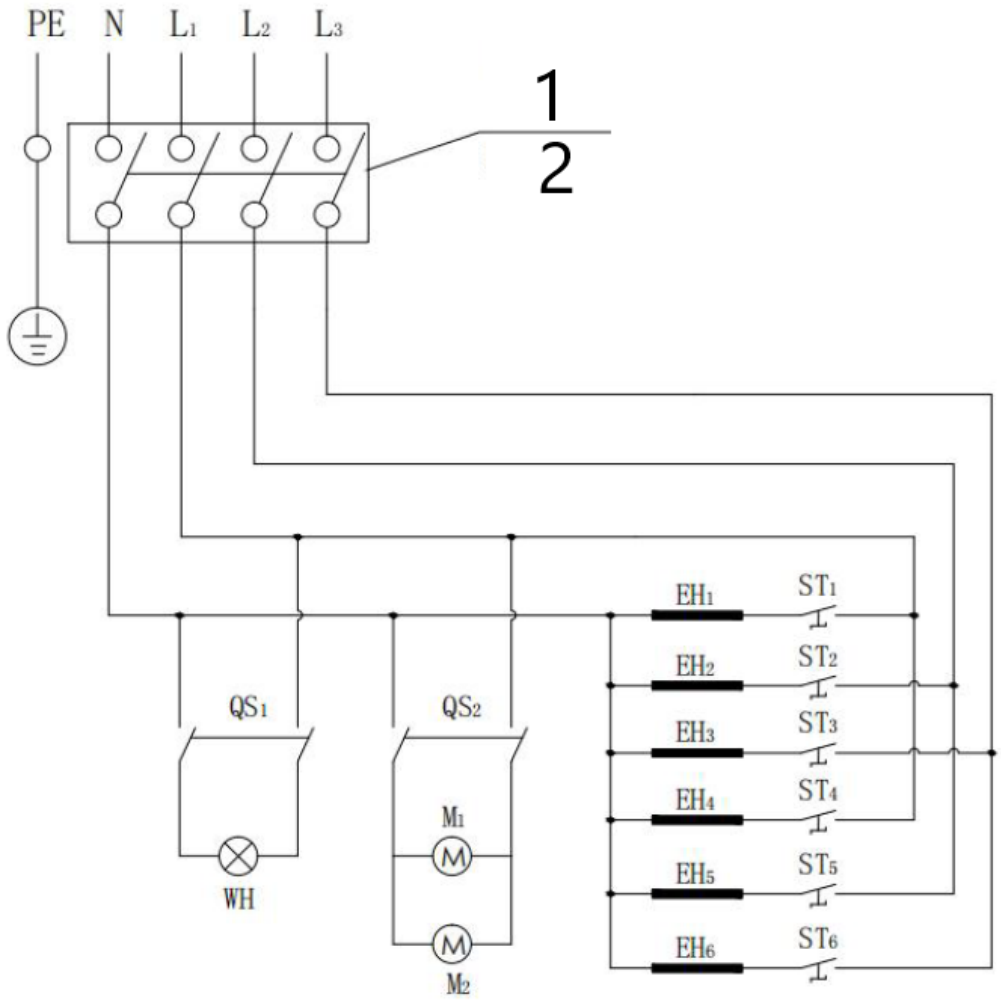

1 400V, 50Hz; korisnik bi trebao testirati napajanje sa zaštitom od curenja

2 Predlažemo da koristite kabel za napajanje od 60 A, 4 m².

WH: Svjetlo	ST1-ST6: Termostat	EH1-EH6: Grijaći element	
QS1: Prekidač za uključivanje-isključivanje 1	QS2 prekidač za uključivanje i isključivanje 2	M1: Motor	M2: Ventilator

Šis vartotojo vadovas buvo išverstas naudojant mašininį vertimą. Dėjome visas pastangas, kad vertimas būtų tikslus, tačiau atminkite, kad automatiniai vertimai nėra tobuli ir nėra skirti pakeisti žmonių vertėjus. Oficiali vartotojo vadovo versija yra anglų kalba. Bet kokie skirtumai tarp išverstos versijos ir originalo anglų kalba nėra teisiškai įpareigojantys. Jei turite klausimų dėl vertimo tikslumo, žr. versiją anglų kalba, kuri yra oficiali nuoroda. Daugiau kalbų versijų galima gauti paprašius adresu info@expondo.com.

Techniniai duomenys

Parametras aprašymas	Parametras vertė
Produkto pavadinimas	Rotisserie
Modelis	RC-RT-02
Nominali įtampa [V~] / dažnis [Hz]	400 / 50
Nominali galia [W]	12000
Apsaugos reitingas IP	IPX4
Matmenys [plotis x gylis x aukštis; mm]	1170 x 480 x 1495
Svoris [kg]	111

ATKREIPKITE DĖMESĮ! Šio vadovo brėžiniai yra tik iliustravimo tikslais ir kai kuriomis detalėmis gali skirtis nuo tikrojo gaminio.

DĖMESIO! Nepaisant saugios prietaiso konstrukcijos ir jo apsauginių savybių bei papildomų operatorių saugančių elementų naudojimo, naudojant prietaisą išlieka nedidelė nelaimingo atsitikimo ar susižalojimo rizika. Naudodami įrenginį būkite budrūs ir vadovaukitės sveiku protu.

1. Jūsų saugumui

Šioje naudojimo instrukcijoje pateikiama svarbi informacija apie tinkamą mašinos surinkimą ir saugų naudojimą. Prieš montuodami arba naudodami mašiną, atidžiai perskaitykite visus įspėjimus ir instrukcijas. Naudodami laikykitės visų įspėjimų. Jei nesilaikysite šių nurodymų, galite sugadinti turtą, susižaloti ar net mirti.
Mes nesame atsakingi už žalą ar sužalojimus, atsiradusius dėl netinkamo ar aplaidaus šio įrenginio naudojimo. Šį gaminį turėtų naudoti tik asmenys, kurie:

- Vyresniems nei 18 metų,
- Sveiko proto ir
- Nebuvo apsvaigęs nuo narkotikų ar alkoholio.

Operatoriai turi būti išmokyti tinkamai naudoti mašiną. Įrenginio modifikavimas panaikina bet kokią garantiją ir gali pakenkti naudotojams ar pašaliniams asmenims veikimo metu.

Įspėjimas
Vartotojas yra atsakingas už tai, kad mašina būtų tinkamai surinkta, sumontuota ir prižiūrima. Jei nesilaikysite šiame vadove pateiktų nurodymų, galite susižaloti arba sugadinti turtą.

Atsargumo priemonės

- Prieš išimdami pakuotę, įsitikinkite, kad aparatas yra vientisas. Vizualiai patikrinkite visas dalis. Jei abejojate, prieš naudodami pasitarkite su tiekėju.
- Pakavimo medžiagas, tokias kaip plastikiniai maišeliai ir vinys, laikykite vaikams nepasiekiamoje vietoje, kad išvengtumėte užspringimo pavojaus.
- Išlaikykite mažiausiai 50 cm atstumą tarp mašinos ir bet kokių degių medžiagų arba grindų.
- Nenaudokite mašinos po virš galvos esančiais degiais paviršiais.
- Niekada nepalikite mašinos be priežiūros. Naudodami neleiskite vaikams ir gyvūnams.
- Kai kurios dalys gali turėti aštrių briaunų. Jei reikia, mūvėkite apsaugines pirštines.
- **Nenaudokite šios mašinos kaip šildytuvo.** Jis nėra sukurtas ar skirtas tokiam naudojimui.
- **Dėmesio: karšti paviršiai.** Mašina įkais ir naudojimo metu, ir po jos. Visada naudokite izoliuotas orkaitės pirštines arba pirštines, kad apsisaugotumėte nuo nudegimų ar karštų skysčių purslų.
- **Venkite sutrikusio veikimo.** Alkoholio, receptinių ar nereceptinių vaistų vartojimas gali pakenkti jūsų gebėjimui saugiai surinkti arba valdyti mašiną.

- **Priešgaisrinės saugos įspėjimas:** Kilus alyvai ar tepalams, **nebandykite jo gesinti vandeniu.** Nedelsdami skambinkite ugniagesiams.
- **Kreipkitės pagalbos:** jei turite klausimų ar rūpesčių, susisiekite su savo tiekėju.

⚠️ **Atsargiai**

- **Naudojimas vėdinamose patalpose:** Ši mašina turi būti naudojama gerai vėdinamose vietose. Sumontuokite išmetimo ventiliatorių, kad garai ir išmetamieji teršalai būtų saugiai nukreipti iš įrengimo zonos. **Nenaudokite šios mašinos garažuose ar kitose uždarose patalpose.**
- **Ribotas įrengimas:** ši mašina nėra skirta naudoti pramoginėse transporto priemonėse (RV) ar valtyse arba ant jų.

2. Naudojimas ir priežiūra

Saugos patarimai:

- **Išvalykite prieš naudojimą:** Prieš pirmą kartą naudodami mašiną, išvalykite iš mašinos visą pramoninę alyvą.
- **Patikrinkite, ar nėra pakavimo medžiagų:** prieš naudodami įsitikinkite, kad visos plastikinės apsaugos ir pakuotės yra pašalintos.
- **Elkitės atsargiai:** dirbdami su komponentais būkite atsargūs, kad nesusižeistumėte.
- **Išjunkite, kai nenaudojate:** Visada išjunkite mašiną, kai jos nenaudojate.
- **Nejudinkite, kol karšta:** Niekada nebandykite perkelti mašinos, kai ji veikia arba dar karšta.
- **Vandens padėklo naudojimas:** prieš naudodami aparatą užpildykite vandens padėklą. Įsitikinkite, kad veikimo metu vandens lygis yra daugiau nei pusė dėklo talpos.
- **Apsaugokite nuo nudegimų:** naudokite kepimo įrankius ilgomis rankenomis ir izoliuotas orkaitės pirštines, kad išvengtumėte nudegimų ar purslų.
- **Reguliarus valymas:** Valykite mašiną dažnai, geriausia po kiekvieno naudojimo.
- **Išjunkite maitinimą po naudojimo:** baigę išjunkite įrenginį.
- **Trikčių šalinimas:** jei kyla problemų, žr. trikčių šalinimo skyrių. Jei problema neišspręsta, susisiekite su tiekėju.
- **Karšti paviršiai:** Prieinamos dalys gali labai įkaisti. Saugokite vaikus nuo mašinos.

Surinkimo patarimai:

- **Maitinimas:** prieš naudodami įsitikinkite, kad maitinimo šaltinis atitinka duomenų lentelėje arba vadovo specifikacijas. Prieš tęsdami, atidžiai perskaitykite visas instrukcijas.
- **Surinkimo sritis:** Surinkite mašiną didelėje, švarioje vietoje. Instrukcijų ieškokite surinkimo schemoje.
- **Padėtis:** Surinkdami ir po jo laikykite mašiną horizontalioje, stabilioje padėtyje. Naudodami venkite purtymo ar nestabilumo.
- **Montuoti savarankiškai:** mašina turi būti montuojama atskirai arba pagal nurodytą gaminio apimtį.
- **Patikrinkite komponentus:** prieš naudodami įsitikinkite, kad visos dalys yra tvirtai pritvirtintos ir ar įrenginys tinkamai veikia.
- **Vieta:** įrenginio galinę dalį pastatykite bent 50 cm atstumu nuo sienų. Padėkite jį gerai vėdinamoje vietoje, kad išvengtumėte gaisro pavojaus.
- **Venkite degių daiktų:** ant mašinos ar šalia jos nedėkite degių medžiagų, tokių kaip skalbimo šluostės, nes tai gali sukelti gaisrą.

3. SCHEMA

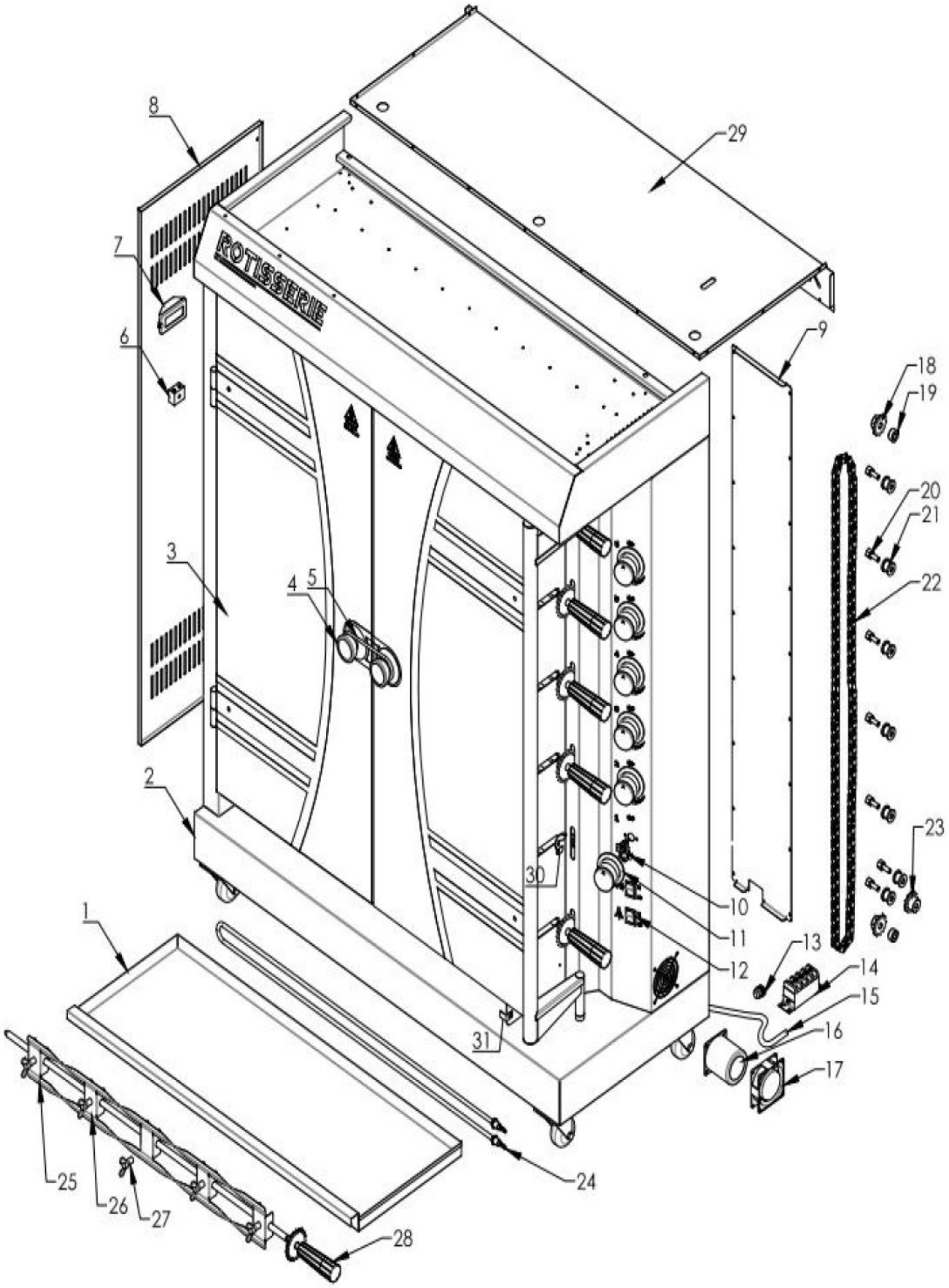
ROTISSERIE
1
2
3
4
5
6
7
8
9
10
11
12
13
14
15
16
17
18
19
20
21
22
23
24
25
26
27
28
29
30
31

Nr.	Dalies pavadinimas	Kiekis
1	Vandens / alyvos padėklas	1
2	Kūnas	1
3	Stiklinės durys	2
4	Durų rankena	2
5	Rankenos užraktas	1
6	Šviesa	1
7	Magnetinis terminalas 1	1
8	Kairioji šoninė plokštė	1
9	Elektrinio valdymo bloko galinė dangtelis	1
10	Temperatūros reguliatorius	6
11	Temp. Rankenėlės komponentas	6
12	Įjungimo-išjungimo jungiklis	2
13	Maitinimo laido vadovas	1
14	Magnetinis terminalas	1
15	Maitinimo kabelis	1
16	Variklis	1
17	Ventiliatorius	1
18	Varoma žvaigždutė	1
19	Sprocket tarpiklis	2
20	Pereinamojo rato centrinio veleno įvorė	7
21	Perėjimo ratas	1
22	Grandinė	1
23	Vairavimo žvaigždutė	1
24	Šildymo elementas	1
25	1 šakutė	12
26	2 šakutė	18
27	Sparnas Sraigtas	30
28	Besisukantis strypas	6
29	Viršutinis dangtelis	1
30	Šakės sagties plokštė	6
31	Vandens / alyvos padėklo fiksuota plokštė	1

4. Operacija

Naudojimo instrukcijos:

1. **Įdėjimas ir prijungimas:**
   - Pastatykite mašiną ant plokščios platformos.
   - Prijunkite maitinimo laidą prie nuotėkio grandinės jungiklio.
2. **Maitinimo patikrinimas:**
   - Įsitikinkite, kad maitinimo įtampa atitinka duomenų lentelėje nurodytas specifikacijas.
   - Patikrinkite, ar vartotojo maitinimo jungiklis ir saugiklis atitinka įrenginio galios reikalavimus.
3. **Įžeminimas:**
   - Tinkamai įžeminkite mašiną, kad išvengtumėte elektros pavojaus.
4. **Priešgaisrinė sauga:**
   - Degias ar sprogias medžiagas laikykite toliau nuo mašinos.
   - Naudokite mašiną gerai vėdinamoje aplinkoje.
5. **Temperatūros reikalavimai:**
   - Užtikrinkite, kad aplinkos temperatūra aplink mašiną būtų žemesnė nei 50°C.
6. **Šildymo vamzdžio įspėjimas:**
   - Venkite sauso šildymo vamzdžio deginimo, kad pailgintumėte mašinos tarnavimo laiką.

Veikimo žingsniai:

1. **Paruoškite šakutes:**
   - Pasukite varžtus prieš laikrodžio rodyklę, kad atlaisvintumėte šakes.
2. **Pritvirtinkite maistą:**
   - Padėkite vištieną ar kitus maisto produktus ant šakučių.
   - Nustatykite šakes į norimą padėtį, tada sukite varžtus pagal laikrodžio rodyklę, kad pritvirtintumėte.
3. **Surinkti iš naujo:**

- Įkiškite strypus su šakėmis atgal į mašiną.
- Sureguliuokite jų padėtį ir saugiai užfiksuokite.

4. **Svorio limitas:**
   - Neviršykite maksimalios 6–8 kg apkrovos vienam meškui, kad išvengtumėte žalos.

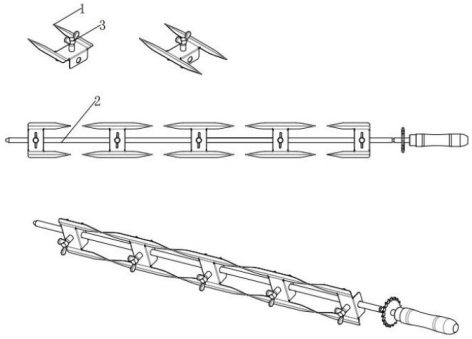

⚠️ **Atsargiai**

- **Aštrios šakės:** šakės yra aštrios. Jei reikia, dėvėkite apsaugines pirštines, kad nesusižeistumėte.
- **Sunkios meškerės:** pakrovus į jas pilnus viščiukus, meškerės bus sunkios. Įdėdami arba išimdami strypus visada naudokite abi rankas.

2. **Įjungimas:**
   - Įsitikinkite, kad maitinimo šaltinis atitinka įtampą, nurodytą mašinos vardinėje plokštelėje. Kad veiktų saugiai, įdiekite atitinkamą maitinimo jungiklį, saugiklį ir pertraukiklį.
   - Įjunkite mašiną, kaip aprašyta anksčiau. Degikliai užsidegs, o mašinos temperatūra pradės kilti.
   - Norėdami pradėti operaciją, naudokite šiuos jungiklius:
     - **Variklio įjungimo-išjungimo jungiklis:** įjungia variklį, kad pasuktų strypus.
     - **Šviesos įjungimo-išjungimo jungiklis:** įjungia mašinos vidinį apšvietimą, kad būtų lengviau matyti.
   - Įjungus visus jungiklius, strypai pasisuks ir viščiukai pradės kepti.

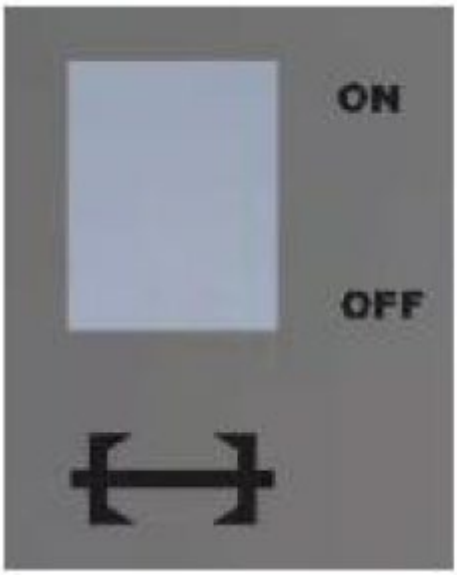	
Variklio įjungimo/išjungimo jungiklis	Šviesos įjungimo/išjungimo jungiklis

3. **Sukamojo strypo naudojimas:**
   - Besisukantis strypas skirtas viščiukams kepti. Jį galima nuimti viščiukų valymui ar tvirtinimui.
   - Padėkite vištieną šakutės viduryje, kad keptumėte tolygiai. Kai sukasi lazdele, vištiena taip pat suksis, kad būtų užtikrintas vienodas kepimas.
4. **Vandens padėklo naudojimas:**
   - Prieš paleisdami mašiną, užpildykite alyvos dėklą vandeniu. Visada palaikykite vandens lygį virš pusės dėklo, kad jis neišdžiūtų.

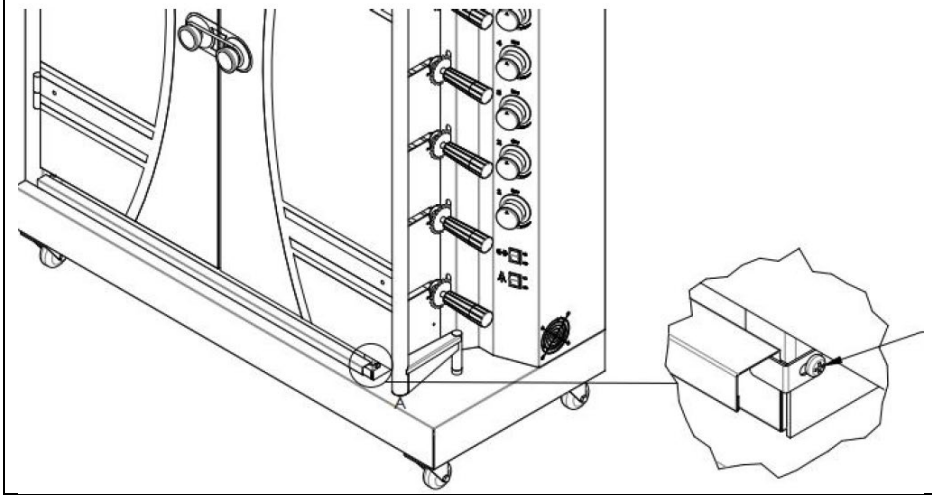	Norėdami išimti vandens dėklą: 1. Atsukite varžtą ant vandens padėklo fiksuotos plokštės. 2. Atsargiai išimkite vandens dėklą.

⚠ **Dėmesio:**
Naudodamiesi šiuo aparatu, nelieskite elektrinio šildymo srities, kad išvengtumėte nusiplikymo.

5. Priežiūra ir priežiūra

Transportavimas ir sandėliavimas:

- Transportuodami mašiną elkitės atsargiai, kad išvengtumėte stiprios vibracijos.
- Norėdami išlaikyti mašinos eksploatavimo laiką ir būklę, nepalikite įrangos ilgesniam laikui lauke. Mašiną laikykite sausoje patalpoje su gera ventiliacija ir nerūdijančiu oru.
- Jei mašiną būtina laikyti lauke, įsitikinkite, kad ji yra vandeniui atspariose patalpose.
- **Nelaikykite mašinos apverstos.**

Valymas ir priežiūra:

- **Saugumo sumetimais ištraukite kištuką:** Visada atjunkite maitinimą arba išjunkite maitinimo jungiklį, jei mašina nenaudojama ilgą laiką. Visus valymo ir priežiūros darbus atlikite tik atjungę mašiną nuo maitinimo šaltinio.
- **Remontas:** jei mašina turi kokių nors problemų, neišardykite jos patys. Dėl remonto kreipkitės į tiekėją.
- **Kasmetinės patikros:** Reguliariai tikrinkite ir priveržkite visas metalines jungtis, kad užtikrintumėte tinkamą veikimą.
- **Reguliarus valymas:** kruopščiai išvalykite mašiną tarp naudojimo, ypač po ilgo sandėliavimo.
- Valymui naudokite minkštą audinį ir neutralią valymo priemonę. Nenaudokite aštrių įrankių, kurie gali subraižyti arba sugadinti šildymo plokštės išorę.
- Prieš valydami įsitikinkite, kad mašina yra visiškai atvėsusi. Niekada nelieskite karštų dalių neapsaugotomis rankomis.
- Dažnai išvalykite alyvos likučius iš alyvos dėklo, kad nesusikauptų.
- **Medžiagų perdirbimas:** daugiau nei 90 % mašinos yra pagamintos iš perdirbamų medžiagų, tokių kaip nerūdijantis plienas, geležis ir aliuminis. Išmeskite šiuos komponentus nurodytose perdirbimo įmonėse. **Neišmeskite jų atsitiktinai.**

6. Elektros schemos

- **Grandinės patikra:** prieš naudodami įsitikinkite, kad grandinė tinkamai patikrinta.
- **Montuotojo atsakomybė:** šį prietaisą turėtų montuoti tik kvalifikuotas montuotojas, kuris prisiima visą atsakomybę už jo saugumą ir atitiktį.
- **Išjunkite maitinimą prieš atliekant techninę priežiūrą:** Visada išjunkite maitinimą ir leiskite prietaisui visiškai atvėsti, prieš bandydami išmontuoti ar atlikti techninę priežiūrą.

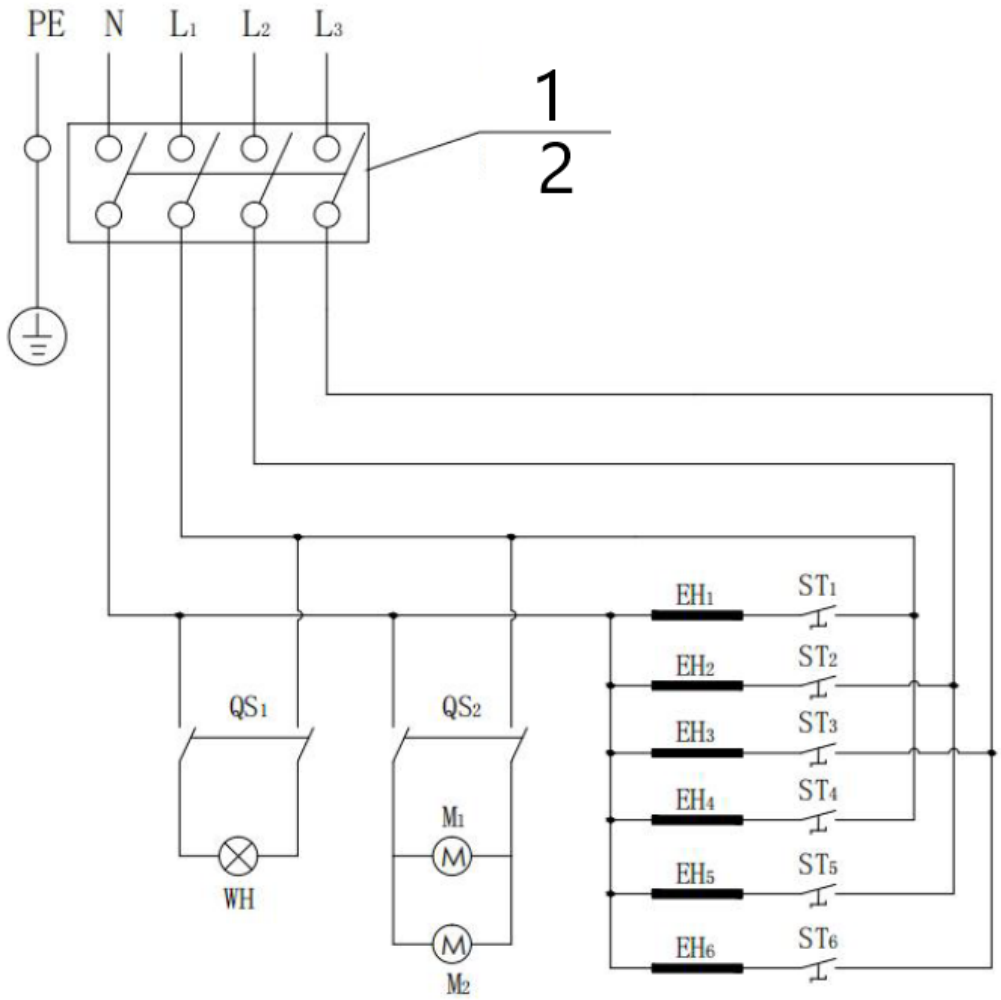

1 400V, 50Hz; vartotojas turi išbandyti maitinimo šaltinį su apsauga nuo nuotėkio

2 Siūlome naudoti 60A, 4 m² maitinimo laidą.

WH: šviesa	ST1-ST6: termostatas	EH1-EH6: šildymo elementas	
QS1: 1 įjungimo-išjungimo jungiklis	QS2 įjungimo-išjungimo jungiklis 2	M1: variklis	M2: Ventiliatorius

Acest manual de utilizare a fost tradus folosind traducerea automată. Am depus toate eforturile pentru a ne asigura că traducerea este exactă, dar vă rugăm să rețineți că traducerile automate nu sunt perfecte și nu sunt menite să înlocuiască traducătorii umani. Versiunea oficială a manualului de utilizare este în limba engleză. Orice diferență între versiunea tradusă și versiunea originală în limba engleză nu este obligatorie din punct de vedere juridic. Dacă aveți întrebări despre acuratețea traducerii, vă rugăm să consultați versiunea în limba engleză, care este referința oficială. Mai multe versiuni lingvistice sunt disponibile la cerere prin info@expondo.com.

Date tehnice

Parametru descriere	Parametru valoare
Numele produsului	Rotisor
Model	RC-RT-02
Tensiune nominală [V~] / Frecvență [Hz]	400 / 50
Putere nominală [W]	12000
Grad de protecție IP	IPX4
Dimensiuni [Latime x Adancime x Inaltime; mm]	1170 x 480 x 1495
Greutate [kg]	111

VĂ RUGĂM SĂ REȚINEȚI! Desenele din acest manual au doar scop ilustrativ și unele detalii pot diferi de produsul real.

ATENŢIE! În ciuda designului sigur al dispozitivului și a caracteristicilor sale de protecție și în ciuda utilizării unor elemente suplimentare care protejează operatorul, există totuși un mic risc de accident sau rănire la utilizarea dispozitivului. Fii atent și folosește bunul simț atunci când folosești dispozitivul.

1. Pentru siguranța dumneavoastră

Acest manual de instrucțiuni conține informații importante pentru asamblarea corectă și utilizarea în siguranță a mașinii. Citiți cu atenție toate avertismentele și instrucțiunile înainte de a asambla sau utiliza mașina. Urmați toate avertismentele în timpul utilizării. Nerespectarea acestor instrucțiuni poate duce la daune materiale, vătămări corporale sau chiar deces.
Nu suntem responsabili pentru vătămări sau răni cauzate de utilizarea necorespunzătoare sau neglijentă a acestui aparat. Acest produs ar trebui să fie operat numai de persoane care sunt:

- Peste 18 ani,
- De minte sănătoasă, și
- Nu sub influența drogurilor sau alcoolului.

Operatorii trebuie să fie instruiți cu privire la utilizarea corectă a mașinii. Modificarea mașinii anulează orice garanție și poate dăuna utilizatorilor sau celor din jur în timpul funcționării.

Avertizare
Este responsabilitatea consumatorului să se asigure că mașina este asamblată, instalată și întreținută corespunzător. Nerespectarea instrucțiunilor din acest manual poate duce la vătămări corporale sau daune materiale.

Precauții

- Asigurați-vă integritatea mașinii înainte de a îndepărta ambalajul. Efectuați o inspecție vizuală a tuturor pieselor. Dacă aveți îndoieli, consultați furnizorul înainte de utilizare.
- Păstrați materialele de ambalare, cum ar fi pungile de plastic și cuiele, departe de copii pentru a evita pericolul de sufocare.
- Mențineți o distanță minimă de 50 cm între mașină și orice materiale combustibile sau pardoseală.
- Nu utilizați mașina sub suprafețe combustibile deasupra capului.
- Nu lăsați niciodată mașina nesupravegheată. Țineți copiii și animalele de companie departe în timpul utilizării.
- Unele părți pot avea margini ascuțite. Purtați mănuși de protecție după cum este necesar.
- **Nu folosiți această mașină ca încălzitor.** Nu este conceput sau destinat pentru o astfel de utilizare.
- **Atenție: suprafețe fierbinți.** Aparatul va deveni fierbinte în timpul și după utilizare. Utilizați întotdeauna mănuși sau mănuși izolate pentru cuptor pentru a vă proteja de arsuri sau stropi de lichide fierbinți.

- **Evitați funcționarea afectată.** Utilizarea de alcool, medicamente eliberate pe bază de rețetă sau fără prescripție medicală vă poate afecta capacitatea de a asambla sau de a utiliza aparatul în siguranță.
- **Avertisment de siguranță la incendiu:** În cazul unui incendiu cu ulei sau grăsime, **nu încercați să îl stingeți cu apă.** Sunați imediat pompierii.
- **Contactați pentru asistență:** dacă aveți întrebări sau nelămuriri, vă rugăm să contactați furnizorul.

⚠ **Atenție**

- **Utilizare în zone ventilate:** Această mașină trebuie utilizată în locuri bine ventilate. Instalați un ventilator de evacuare pentru a vă asigura că aburul și emisiile sunt direcționate în siguranță în afara zonei de instalare. **Nu utilizați această mașină în garaje sau în alte spații închise.**
- **Instalări restricționate:** Această mașină nu este proiectată pentru utilizare în sau pe vehicule de agrement (RV) sau bărci.

2. Utilizare și îngrijire

Sfaturi de siguranță:

- **Curățați înainte de utilizare:** Îndepărtați uleiul industrial din mașină înainte de prima utilizare.
- **Verificați materialele de ambalare:** Asigurați-vă că toate protecția din plastic și ambalajul sunt îndepărtate înainte de utilizare.
- **Manipulați cu atenție:** Aveți grijă pentru a evita rănirea accidentală atunci când manipulați componente.
- **Opriți când nu este utilizat:** opriți întotdeauna aparatul când nu este în uz.
- **Nu vă mișcați când este fierbinte:** Nu încercați niciodată să mutați mașina când este în funcțiune sau încă fierbinte.
- **Utilizarea tăvii de apă:** Umpleți tava de apă înainte de a utiliza mașina. Asigurați-vă că nivelul apei este mai mare de jumătate din capacitatea tăvii în timpul funcționării.
- **Preveniți arsurile:** Folosiți unelte de grătar cu mâner lung și mănuși izolate pentru cuptor pentru a evita arsurile sau stropii.
- **Curățare regulată:** Curățați des mașina, de preferință după fiecare utilizare.
- **Opriți după utilizare:** Opriți mașina odată ce ați terminat.
- **Depanare:** dacă întâmpinați probleme, consultați secțiunea de depanare. Dacă nu este rezolvată, contactați furnizorul dvs.
- **Suprafețe fierbinți:** părțile accesibile pot deveni foarte fierbinți. Țineți copiii departe de mașină.

Sfaturi de asamblare:

- **Alimentare:** Înainte de utilizare, asigurați-vă că sursa de alimentare corespunde plăcuței de identificare sau specificațiilor manualului. Citiți cu atenție toate instrucțiunile înainte de a continua.
- **Zona de asamblare:** Asamblați mașina într-o zonă mare și curată. Consultați diagrama de asamblare pentru îndrumare.
- **Poziționare:** Păstrați mașina într-o poziție orizontală, stabilă în timpul și după asamblare. Evitați agitarea sau instabilitatea în timpul utilizării.
- **Instalați independent:** mașina trebuie instalată singură sau în conformitate cu domeniul specificat de produs.
- **Verificați componentele:** Asigurați-vă că toate piesele sunt bine fixate și că unitatea este în stare de funcționare corespunzătoare înainte de utilizare.
- **Amplasare:** Poziționați partea din spate a mașinii la cel puțin 50 cm distanță de pereți. Așezați-l într-o zonă bine ventilată pentru a evita pericolele de incendiu.
- **Evitați obiectele inflamabile:** Nu așezați materiale inflamabile, cum ar fi prosoape, pe sau în apropierea mașinii, deoarece acest lucru ar putea duce la un incendiu.

3. SCHEMA

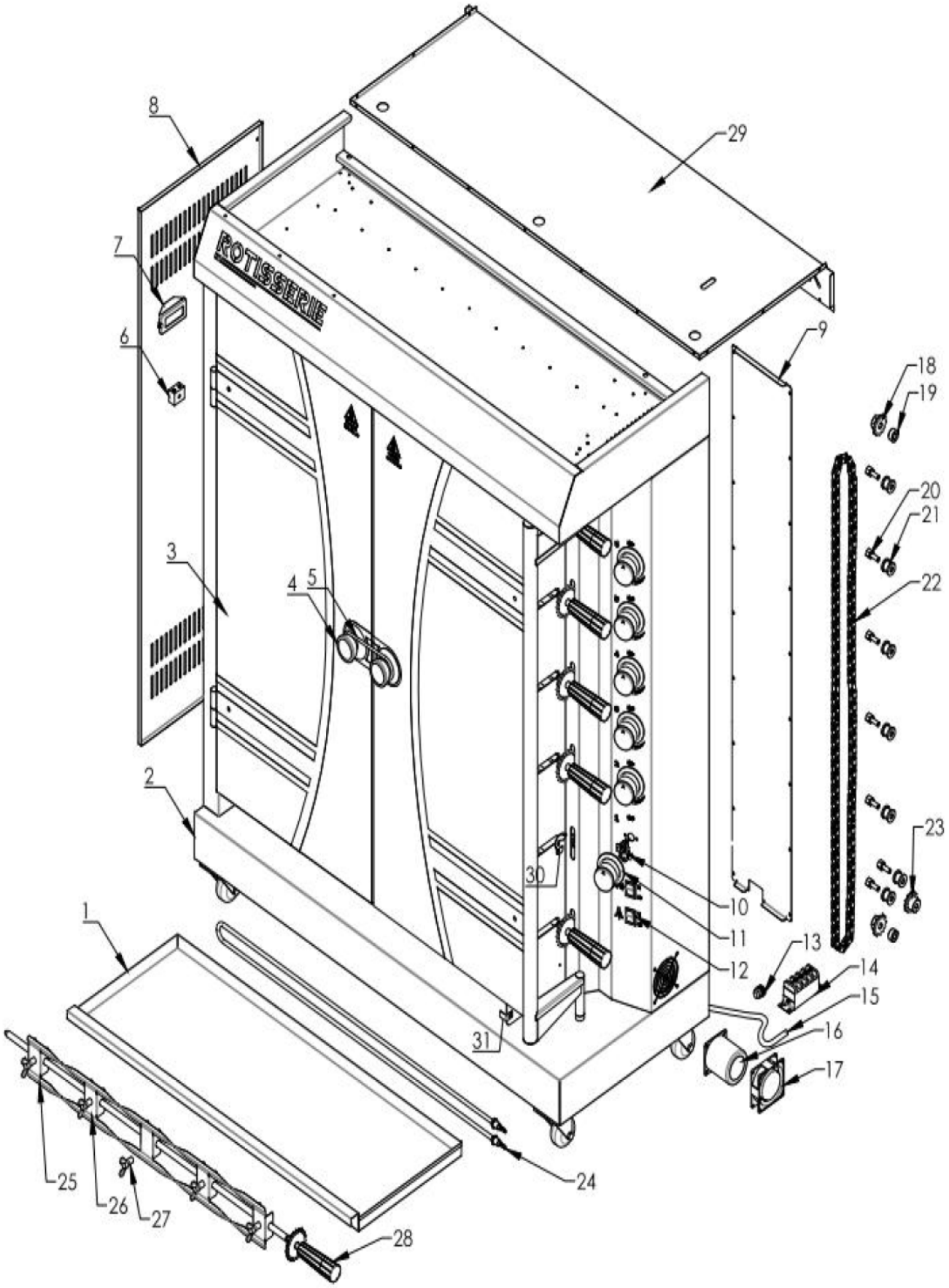
ROTISSERIE
1
2
3
4
5
6
7
8
9
10
11
12
13
14
15
16
17
18
19
20
21
22
23
24
25
26
27
28
29
30
31

Nu.	Numele piesei	Cantitate
1	Tava apa/ulei	1
2	Corp	1
3	Ușă de sticlă	2
4	Mânerul ușii	2
5	Blocare mâner	1
6	Aprinde	1
7	Terminalul magnetic 1	1
8	Placa laterala stanga	1
9	Placa de acoperire din spate a cutiei de control electric	1
10	Controler de temperatură	6
11	Temp. Componenta butonului	6
12	Comutator On-Off	2
13	Capul cablului de alimentare	1
14	Terminal magnetic	1
15	Cablu de alimentare	1
16	Motor	1
17	Ventilator	1
18	Pinion condus	1
19	Distanțiator pinion	2
20	Manșonul arborelui central al roții de tranziție	7
21	Roata de tranziție	1
22	Lanţ	1
23	Pinion de antrenare	1
24	Element de încălzire	1
25	Furca 1	12
26	Furca 2	18
27	Șurub cu aripă	30
28	Tijă rotativă	6
29	Capac superior	1
30	Placă cu cataramă furcă	6
31	Tavă apă/ulei Placă fixă	1

4. Funcționare

Instructiuni de operare:

1. **Amplasare și conectare:**
   - Așezați mașina pe o platformă plată.
   - Conectați cablul de alimentare la un comutator de circuit de scurgere.
2. **Verificarea sursei de alimentare:**
   - Asigurați-vă că tensiunea sursei de alimentare corespunde specificațiilor de pe plăcuța de date.
   - Verificați dacă întrerupătorul de alimentare și siguranța utilizatorului sunt conforme cu cerințele de alimentare ale mașinii.
3. **Împământare:**
   - Împământați corespunzător mașina pentru a evita pericolele electrice.
4. **Siguranta la incendiu:**
   - Țineți materialele inflamabile sau explozive departe de mașină.
   - Utilizați mașina într-un mediu bine ventilat.
5. **Cerințe de temperatură:**
   - Asigurați-vă că temperatura ambiantă din jurul mașinii rămâne sub 50°C.
6. **Atenție tub de încălzire:**
   - Evitați arderea uscată a tubului de încălzire pentru a prelungi durata de viață a mașinii.

Etape de operare:

1. **Pregătiți furculițele:**
   - Rotiți șuruburile în sens invers acelor de ceasornic pentru a slăbi furcile.
2. **Atașați mâncarea:**
   - Puneți puiul sau alte alimente pe furculițe.

- Reglați furcile în poziția dorită, apoi rotiți șuruburile în sensul acelor de ceasornic pentru a le fixa.

3. **Reasamblați:**
   - Introduceți tijele cu furcile înapoi în mașină.
   - Reglați-le poziția și blocați-le în siguranță.
4. **Limită de greutate:**
   - Nu depășiți o sarcină maximă de 6-8 kg per tijă pentru a preveni deteriorarea.

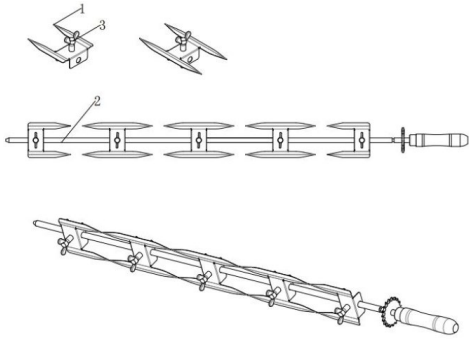

⚠ **Atenție**

- **Furci ascuțite:** Furcile sunt ascuțite. Purtați mănuși de protecție dacă este necesar pentru a evita rănirea.
- **Undițe grele:** Undițele vor fi grele după ce le-ați încărcat cu pui plini. Folosiți întotdeauna ambele mâini când introduceți sau scoateți tijele.

2. **Pornire:**
   - Asigurați-vă că sursa de alimentare corespunde tensiunii indicate pe plăcuța de identificare a mașinii. Instalați întrerupătorul de alimentare, siguranța și întrerupătorul corespunzător pentru o funcționare în siguranță.
   - Porniți mașina conform pașilor anteriori. Arzatoarele se vor aprinde, iar temperatura masinii va incepe sa creasca.
   - Utilizați următoarele comutatoare pentru a începe operația:
     - **Comutator de pornire-oprire a motorului:** Pornește motorul pentru a roti tijele.
     - **Comutator pornit-oprit:** alimentează lumina internă a mașinii pentru vizibilitate.
   - Odată ce toate comutatoarele sunt pornite, tijele se vor roti, iar puii vor începe să se prăjească.

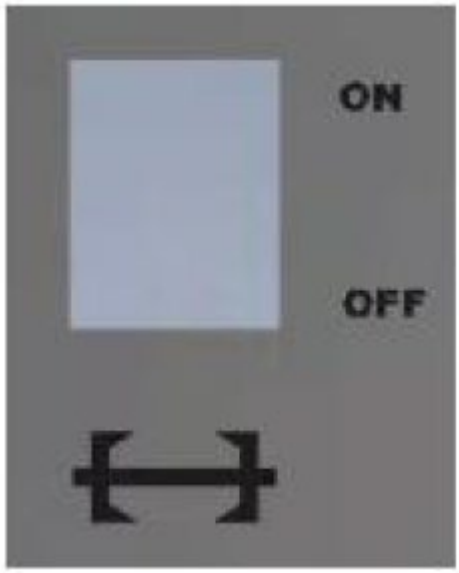	
Comutator ON/OFF motor	Comutator ON/OFF

3. **Folosind tija rotativă:**
   - Tija rotativă este concepută pentru prăjirea puilor. Poate fi îndepărtat pentru curățarea sau fixarea găinilor.
   - Poziționați puiul în mijlocul furculiței pentru o gătit uniform. Pe măsură ce tija se rotește, puiul se va roti și el pentru a asigura o prăjire uniformă.
4. **Utilizare tavă de apă:**
   - Umpleți tava de ulei cu apă înainte de a porni mașina. Mențineți întotdeauna nivelul apei peste jumătatea tavii pentru a preveni uscarea acesteia.

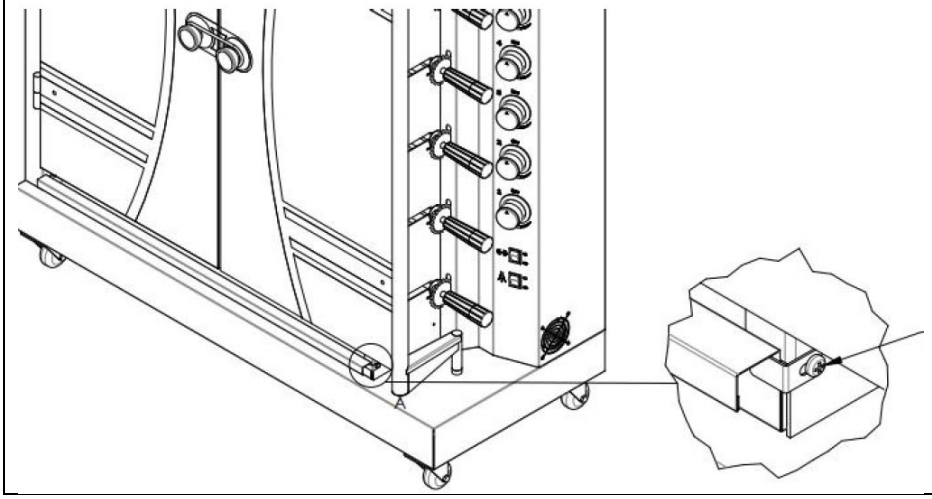	Pentru a scoate tava de apă: 1. Slăbiți șurubul de pe placa fixă a tăvii de apă. 2. Scoateți cu grijă tava cu apă.

⚠ **Atenție:**
Când utilizați acest aparat, evitați să atingeți zona de încălzire electrică pentru a preveni opărirea.

5. Îngrijire și întreținere

Transport si depozitare:

- În timpul transportului, manipulați mașina cu atenție pentru a evita vibrațiile puternice.
- Pentru a menține viața și starea mașinii, evitați să lăsați echipamentul în ambalaj în aer liber pentru perioade lungi de timp. Depozitați mașina într-o zonă uscată, cu o bună ventilație și aer non-coroziv.
- Dacă este necesară depozitarea mașinii în aer liber, asigurați-vă că este păstrată în spații impermeabile.
- **Nu depozitați mașina cu capul în jos.**

Curățare și întreținere:

- **Deconectați pentru siguranță:** deconectați întotdeauna sursa de alimentare sau opriți întrerupătorul de alimentare dacă aparatul nu este utilizat pentru o perioadă lungă de timp. Efectuați toate sarcinile de curățare și întreținere numai după deconectarea mașinii de la sursa de alimentare.
- **Reparații:** Dacă mașina are probleme, nu o dezasamblați singur. Contactați furnizorul pentru reparații.
- **Verificări anuale:** verificați și strângeți în mod regulat toate fitingurile metalice pentru a asigura funcționarea corectă.
- **Curăţare de rutină:** Curăţaţi bine maşina între utilizări, în special după perioade lungi de depozitare.
- Utilizați o țesătură moale și un agent de curățare neutru pentru curățare. Evitați utilizarea instrumentelor ascuțite care pot zgâria sau deteriora exteriorul plăcii de încălzire.
- Asigurați-vă că mașina este complet rece înainte de curățare. Nu manipulați niciodată părțile fierbinți cu mâinile neprotejate.
- Curățați frecvent uleiul rămas din tava de ulei pentru a preveni acumularea.
- **Reciclarea materialelor:** Peste 90% din mașină este fabricată din materiale reciclabile, cum ar fi oțel inoxidabil, fier și aluminiu. Aruncați aceste componente la unitățile de reciclare specificate. **Nu le aruncați întâmplător.**

6. Scheme electrice

- **Verificarea circuitului:** Asigurați-vă că circuitul este verificat corespunzător înainte de operare.
- **Responsabilitatea instalatorului:** Instalarea acestui aparat trebuie efectuată numai de un instalator calificat, care își asumă întreaga responsabilitate pentru siguranța și conformitatea acestuia.
- **Opriți înainte de întreținere:** opriți întotdeauna alimentarea și lăsați aparatul să se răcească complet înainte de a încerca orice demontare sau întreținere.

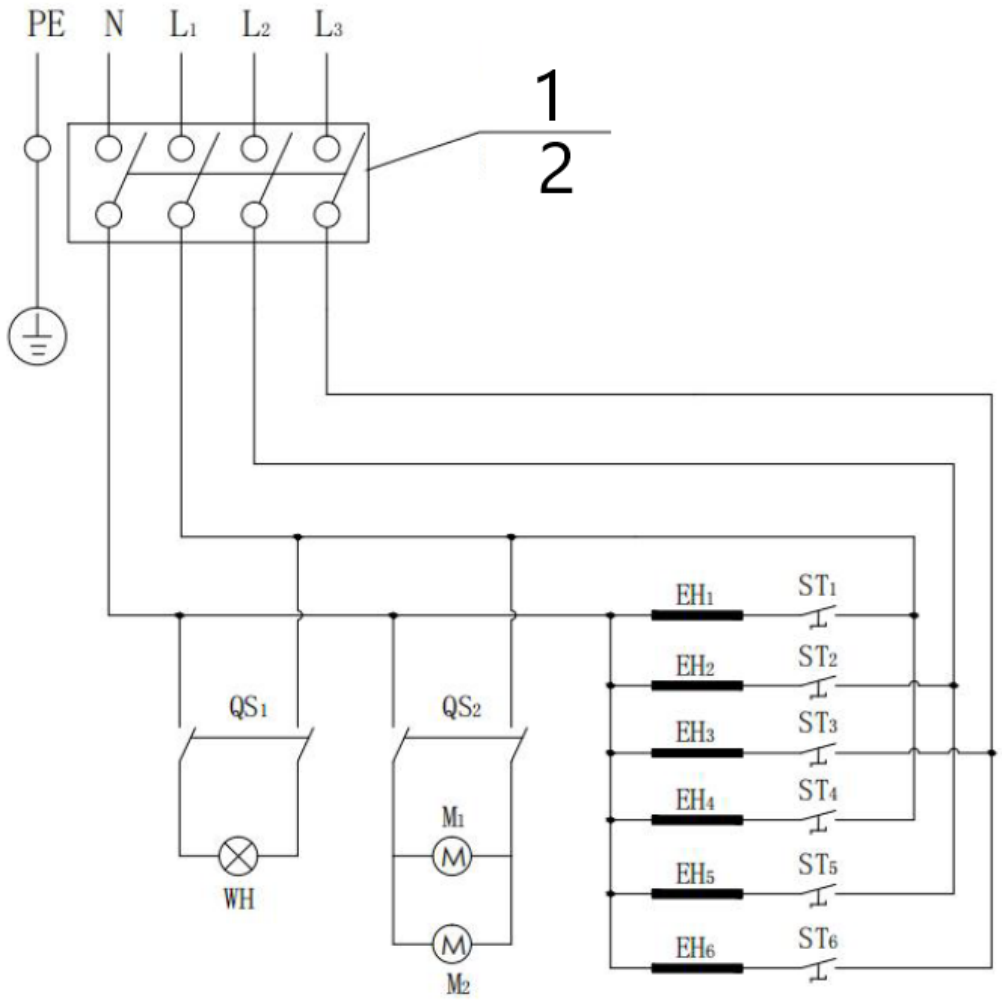

1 400V, 50Hz; utilizatorul trebuie să testeze sursa de alimentare cu protecție împotriva scurgerilor

2 Vă recomandăm să utilizați un cablu de alimentare de 60 A, 4 m².

WH: Lumină	ST1-ST6: Termostat	EH1-EH6: Element de încălzire	
QS1: Comutator pornit-oprit 1	QS2 comutator pornit-oprit 2	M1: Motor	M2: Ventilator

Ta uporabniški priročnik je bil preveden s strojnim prevajanjem. Potrudili smo se, da bi zagotovili točnost prevoda, vendar upoštevajte, da avtomatizirani prevodi niso popolni in niso namenjeni nadomestitvi človeških prevajalcev. Uradna različica uporabniškega priročnika je v angleščini. Morebitne razlike med prevedeno različico in izvirno angleščino niso pravno zavezujoče. Če imate kakršna koli vprašanja o točnosti prevoda, si oglejte angleško različico, ki je uradna referenca. Več jezikovnih različic je na voljo na zahtevo preko info@expondo.com.

Tehnični podatki

Parameter opis	Parameter vrednost
Ime izdelka	Rotisserie
Model	RC-RT-02
Nazivna napetost [V~] / frekvenca [Hz]	400 / 50
Nazivna moč [W]	12000
Stopnja zaščite IP	IPX4
Mere [širina x globina x višina; mm]	1170 x 480 x 1495
Teža [kg]	111

UPOŠTEVAJTE! Risbe v tem priročniku so samo za ilustracijo in se lahko v nekaterih podrobnostih razlikujejo od dejanskega izdelka.

POZOR! Kljub varni zasnovi naprave in njenim zaščitnim funkcijam ter kljub uporabi dodatnih elementov, ki ščitijo operaterja, pri uporabi naprave še vedno obstaja majhna nevarnost nesreče ali poškodbe. Bodite pozorni in pri uporabi naprave uporabljajte zdrav razum.

1. Za vašo varnost

Ta navodila za uporabo vsebujejo pomembne informacije za pravilno sestavljanje in varno uporabo stroja. Pred sestavljanjem ali uporabo stroja natančno preberite vsa opozorila in navodila. Med uporabo upoštevajte vsa opozorila. Neupoštevanje teh navodil lahko povzroči materialno škodo, telesne poškodbe ali celo smrt.
Nismo odgovorni za škodo ali poškodbe, ki jih povzroči nepravilna ali malomarna uporaba tega stroja. Ta izdelek smejo upravljati le posamezniki, ki:

- starejši od 18 let,
- Pri zdravi pameti in
- Ne pod vplivom mamil ali alkohola.

Upravljavci morajo biti usposobljeni za pravilno uporabo stroja. Spreminjanje stroja razveljavi vsako garancijo in lahko poškoduje uporabnike ali druge osebe med delovanjem.

Opozorilo
Potrošnik je dolžan zagotoviti, da je stroj pravilno sestavljen, nameščen in vzdrževan. Neupoštevanje navodil v tem priročniku lahko povzroči telesne poškodbe ali materialno škodo.

Previdnostni ukrepi

- Preden odstranite embalažo, se prepričajte, da je stroj neoporečen. Opravite vizualni pregled vseh delov. Če ste v dvomih, se pred uporabo posvetujte z dobaviteljem.
- Embalažni material, kot so plastične vrečke in žeblji, hranite stran od otrok, da se izognete nevarnosti zadušitve.
- Ohranite najmanjšo razdaljo 50 cm med strojem in vsemi vnetljivimi materiali ali tlemi.
- Stroja ne uporabljajte pod gorljivimi gorljivimi površinami.
- Nikoli ne puščajte stroja brez nadzora. Med uporabo hranite otroke in hišne ljubljenčke proč.
- Nekateri deli imajo lahko ostre robove. Po potrebi nosite zaščitne rokavice.
- **Tega stroja ne uporabljajte kot grelec.** Ni zasnovan ali namenjen za takšno uporabo.
- **Pozor: vroče površine.** Stroj se med in po uporabi segreje. Vedno uporabljajte izolirane rokavice ali rokavice, da se zaščitite pred opeklinami ali brizgi vročih tekočin.
- **Izogibajte se motenemu delovanju.** Uživanje alkohola, zdravil na recept ali zdravil brez recepta lahko zmanjša vašo sposobnost varnega sestavljanja ali upravljanja stroja.
- **Opozorilo za požarno varnost:** V primeru požara olja ali masti **ga ne poskušajte pogasiti z vodo.** Takoj pokličite gasilce.
- **Kontakt za pomoč:** Če imate kakršna koli vprašanja ali pomisleke, se obrnite na svojega dobavitelja.

⚠ **Pozor**

- **Uporaba v prezračevanih prostorih:** Ta stroj mora delovati v dobro prezračenih prostorih. Namestite izpušni ventilator, da zagotovite, da so para in emisije varno usmerjene iz območja namestitve. **Tega stroja ne uporabljajte v garažah ali drugih zaprtih prostorih.**
- **Prepovedane namestitve:** ta stroj ni zasnovan za uporabo v ali na rekreacijskih vozilih (RV) ali čolnih.

2. Uporaba in nega

Varnostni nasveti:

- **Očistite pred uporabo:** Pred prvo uporabo odstranite vse industrijsko olje iz stroja.
- **Preverite embalažni material:** Pred uporabo se prepričajte, da ste odstranili vso plastično zaščito in embalažo.
- **Ravnajte previdno:** Bodite previdni, da preprečite nenamerne poškodbe pri ravnanju s komponentami.
- **Izklopite, ko ni v uporabi:** Vedno izklopite stroj, ko ni v uporabi.
- **Ne premikajte, ko je vroč:** Nikoli ne poskušajte premakniti stroja, ko deluje ali je še vroč.
- **Uporaba pladnja za vodo:** Pred uporabo stroja napolnite pladenj za vodo. Prepričajte se, da je nivo vode med delovanjem več kot polovica prostornine pladnja.
- **Preprečite opekline:** uporabljajte orodja za peko na žaru z dolgimi ročaji in izolirane rokavice za pečenje, da preprečite opekline ali brizge.
- **Redno čiščenje:** Stroj čistite pogosto, najbolje po vsaki uporabi.
- **Izklop po uporabi:** Ko končate, izklopite stroj.
- **Odpravljanje težav:** Če naletite na kakršne koli težave, glejte razdelek o odpravljanju težav. Če težave niste rešili, se obrnite na svojega dobavitelja.
- **Vroče površine:** Dostopni deli se lahko zelo segrejejo. Otroci naj se ne približujejo stroju.

Nasveti za sestavljanje:

- **Napajanje:** Pred uporabo se prepričajte, da se napajalnik ujema s ploščico z nazivnimi podatki ali specifikacijami v priročniku. Preden nadaljujete, natančno preberite vsa navodila.
- **Montažno območje:** Stroj sestavite v velikem, čistem prostoru. Za navodila si oglejte diagram sestavljanja.
- **Postavitev:** Med sestavljanjem in po njem naj bo stroj v vodoravnem in stabilnem položaju. Izogibajte se tresenju ali nestabilnosti med uporabo.
- **Namestitev neodvisno:** Stroj je treba namestiti samostojno ali v skladu z navedenim obsegom izdelka.
- **Preverite komponente:** Pred uporabo se prepričajte, da so vsi deli varno pritrjeni in da enota deluje pravilno.
- **Postavitev:** Hrbtno stran stroja postavite vsaj 50 cm stran od sten. Postavite ga v dobro prezračen prostor, da preprečite nevarnost požara.
- **Izogibajte se vnetljivim predmetom:** ne postavljajte vnetljivih materialov, kot so pralne krpe, na stroj ali v njegovo bližino, saj lahko povzroči požar.

3. DIAGRAM

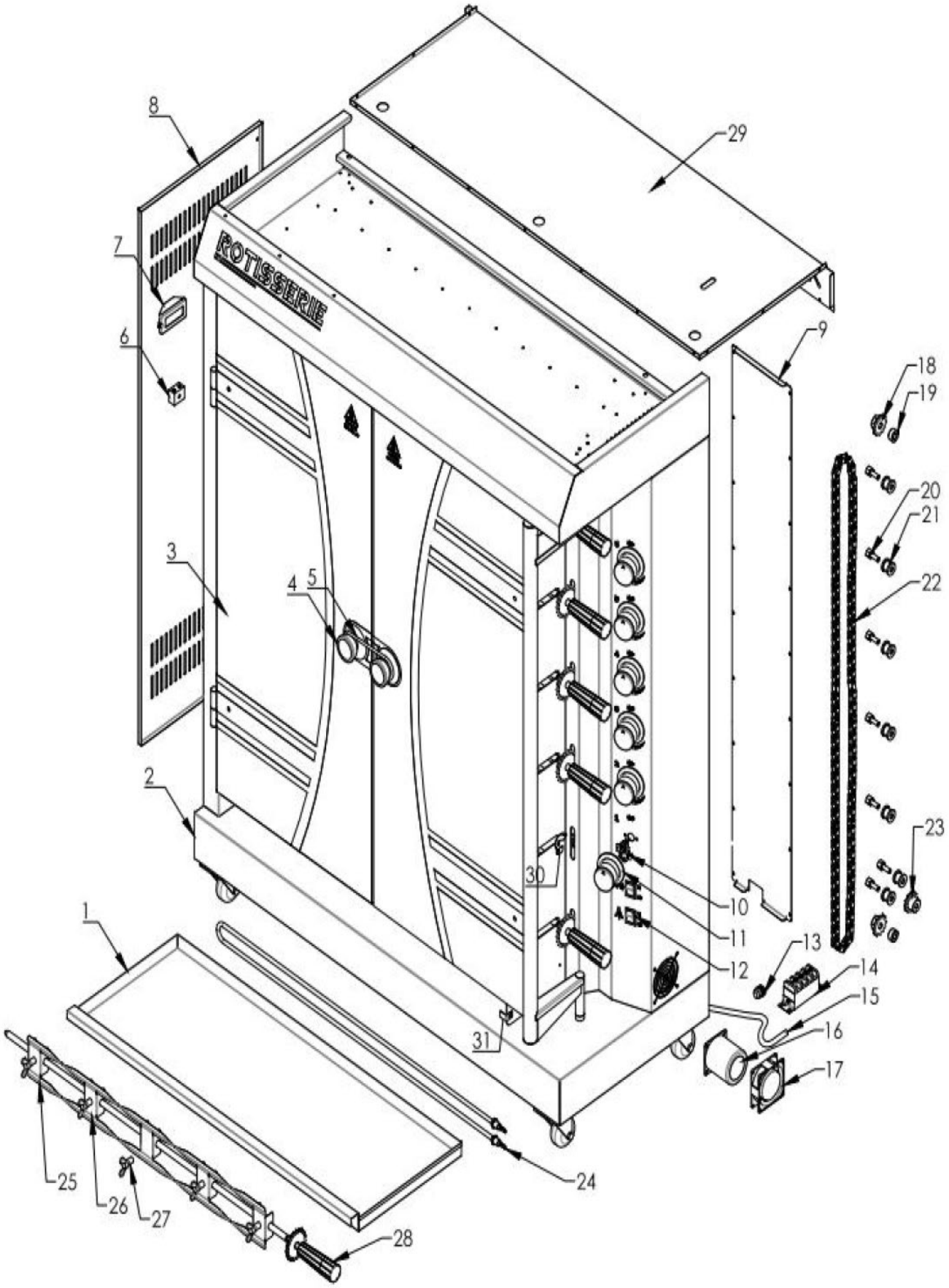
ROTISSERIE
1
2
3
4
5
6
7
8
9
10
11
12
13
14
15
16
17
18
19
20
21
22
23
24
25
26
27
28
29
30
31

št.	Ime dela	Količina
1	Pladenj za vodo/olje	1
2	Telo	1
3	Steklena vrata	2
4	Kljuka za vrata	2
5	Zaklep ročaja	1
6	Svetloba	1
7	Magnetni terminal 1	1
8	Leva stranska plošča	1
9	Zadnja pokrovna plošča električne krmilne omarice	1
10	Regulator temperature	6
11	Temp. Komponenta gumba	6
12	Stikalo za vklop/izklop	2
13	Vodja napajalnega kabla	1
14	Magnetni terminal	1
15	Napajalni kabel	1
16	Motor	1
17	ventilator	1
18	Pogonski zobnik	1
19	Distančnik zobnika	2
20	Tulec sredinske gredi prehodnega kolesa	7
21	Prehodno kolo	1
22	Veriga	1
23	Pogonski zobnik	1
24	Grelni element	1
25	Vilice 1	12
26	Vilice 2	18
27	Krilni vijak	30
28	Vrtljiva palica	6
29	Zgornji pokrov	1
30	Plošča za sponke vilic	6
31	Fiksna plošča pladnja za vodo/olje	1

4. Delovanje

Navodila za uporabo:

1. **Namestitev in povezava:**
   - Stroj postavite na ravno ploščad.
   - Napajalno žico priključite na stikalo tokokroga za uhajanje.
2. **Preverjanje napajanja:**
   - Prepričajte se, da napetost napajalne enote ustreza specifikacijam na tablici s podatki.
   - Preverite, ali sta stikalo za vklop in varovalka uporabnika v skladu z zahtevami po moči stroja.
3. **Ozemljitev:**
   - Stroj pravilno ozemljite, da preprečite nevarnost električnega toka.
4. **Požarna varnost:**
   - Vnetljivih ali eksplozivnih materialov hranite proč od stroja.
   - Stroj uporabljajte v dobro prezračevanem okolju.
5. **Temperaturne zahteve:**
   - Prepričajte se, da je temperatura okolice stroja nižja od 50 °C.
6. **Opozorilo za grelno cev:**
   - Izogibajte se suhemu sežiganju grelne cevi, da podaljšate življenjsko dobo stroja.

Koraki delovanja:

1. **Pripravite vilice:**
   - Zavrtite vijake v nasprotni smeri urinega kazalca, da sprostite vilice.
2. **Priložite hrano:**
   - Na vilice položite piščanca ali drugo hrano.
   - Nastavite vilice v želeni položaj, nato zavrtite vijake v smeri urinega kazalca, da jih pritrdite.
3. **Ponovno sestavite:**

- Palice z vilicami vstavite nazaj v stroj.
- Prilagodite njihov položaj in jih varno zaklenite.

4. **Omejitev teže:**
   - Ne prekoračite največje obremenitve 6–8 kg na palico, da preprečite poškodbe.

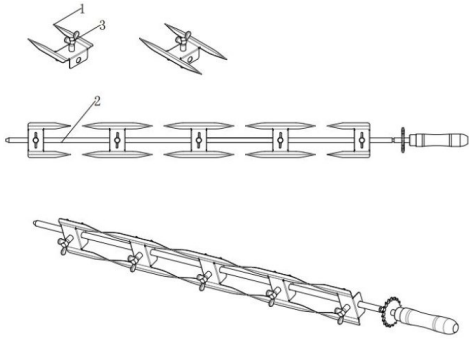

⚠ **Pozor**

- **Ostre vilice:** Vilice so ostre. Po potrebi nosite zaščitne rokavice, da preprečite poškodbe.
- **Težke palice:** Palice bodo težke, ko jih naložite s polnimi piščanci. Pri vstavljanju ali odstranjevanju palic vedno uporabljajte obe roki.

2. **Vklop:**
   - Prepričajte se, da napajalnik ustreza napetosti, ki je navedena na ploščici z imenom stroja. Za varno delovanje namestite ustrezno vklopno stikalo, varovalko in odklopnik.
   - Vklopite stroj kot v prejšnjih korakih. Gorilniki se bodo vžgali in temperatura stroja se bo začela povečevati.
   - Za začetek operacije uporabite naslednja stikala:
     - **Stikalo za vklop in izklop motorja:** Vklopi motor za vrtenje palic.
     - **Stikalo za vklop in izklop luči:** Napaja notranjo luč stroja za vidljivost.
   - Ko so vsa stikala vklopljena, se bodo palice vrtele in piščanci se bodo začeli peči.

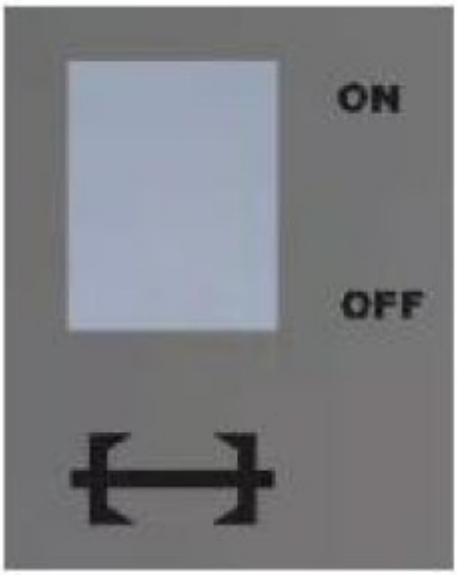	
Stikalo za VKLOP/IZKLOP motorja	Stikalo za VKLOP/IZKLOP luči

3. **Uporaba vrtljive palice:**
   - Vrtljiva palica je namenjena pečenju piščancev. Lahko se odstrani za čiščenje ali pritrditev piščancev.
   - Piščanca položite na sredino vilic za enakomerno pečenje. Ko se palica vrti, se bo vrtel tudi piščanec, da se zagotovi enakomerno pečenje.
4. **Uporaba posode za vodo:**
   - Pred zagonom stroja posodo za olje napolnite z vodo. Nivo vode vedno vzdržujte nad polovico pladnja, da preprečite izsušitev.

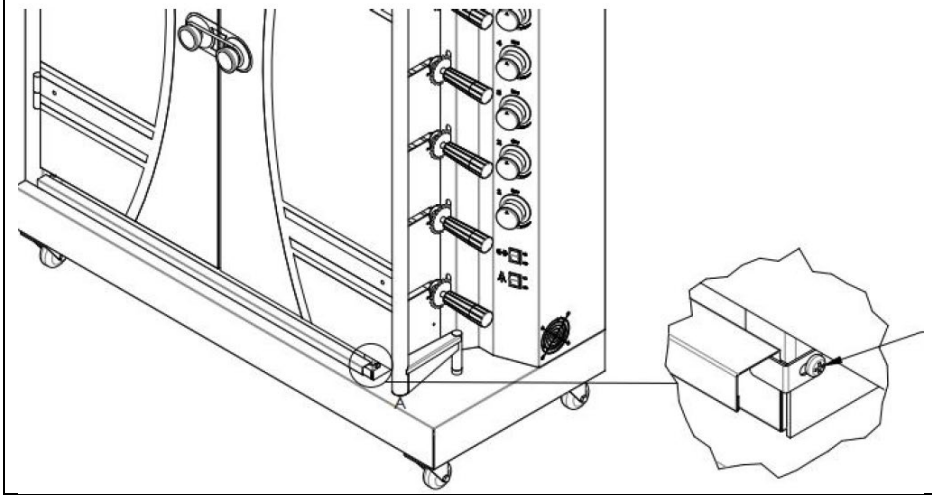	Za odstranitev posode za vodo: 1. Odvijte vijak na fiksni plošči pladnja za vodo. 2. Previdno vzemite ven pladenj za vodo.

⚠ **Pozor:**
Pri uporabi tega stroja se ne dotikajte električnega grelnega območja, da preprečite opekline.

5. Nega in vzdrževanje

Prevoz in skladiščenje:

- Med transportom s strojem ravnajte previdno, da se izognete močnim tresljajem.
- Za ohranitev življenjske dobe in stanja stroja ne puščajte opreme v embalaži dlje časa na prostem. Stroj hranite v suhem prostoru z dobrim prezračevanjem in nejedkim zrakom.
- Če je stroj potrebno shranjevati na prostem, poskrbite, da bo shranjen v nepremočljivih prostorih.
- **Stroja ne shranjujte obrnjenega na glavo.**

Čiščenje in vzdrževanje:

- **Odklopite za varnost:** vedno izključite napajalnik ali izklopite stikalo za vklop, če stroja dlje časa ne uporabljate. Vsa opravila čiščenja in vzdrževanja izvajajte šele po odklopu stroja iz električnega omrežja.
- **Popravila:** Če ima naprava kakršne koli težave, je ne razstavljajte sami. Za popravilo se obrnite na svojega dobavitelja.
- **Letni pregledi:** Redno preverjajte in zategnite vse kovinske priključke, da zagotovite pravilno delovanje.
- **Redno čiščenje:** Stroj temeljito očistite med uporabami, zlasti po daljšem shranjevanju.
- Za čiščenje uporabite mehko tkanino in nevtralno čistilno sredstvo. Izogibajte se uporabi ostrih orodij, ki lahko opraskajo ali poškodujejo zunanjost grelne plošče.
- Pred čiščenjem se prepričajte, da je stroj popolnoma ohlajen. Nikoli ne prijemajte vročih delov z nezaščitenimi rokami.
- Redno čistite ostanke olja iz posode za olje, da preprečite kopičenje.
- **Recikliranje materiala:** več kot 90 % stroja je izdelanega iz materialov, ki jih je mogoče reciklirati, kot so nerjavno jeklo, železo in aluminij. Te komponente odvrzite v določenih obratih za recikliranje. **Ne zavrzite jih naključno.**

6. Električne sheme

- **Preverjanje tokokroga:** Pred uporabo zagotovite, da je tokokrog pravilno preverjen.
- **Odgovornost inštalaterja:** Namestitev te naprave naj opravi le usposobljen inštalater, ki prevzame polno odgovornost za njeno varnost in skladnost.
- **Pred vzdrževanjem izklopite:** vedno izklopite napajanje in pustite, da se naprava popolnoma ohladi, preden poskušate razstaviti ali vzdrževati.

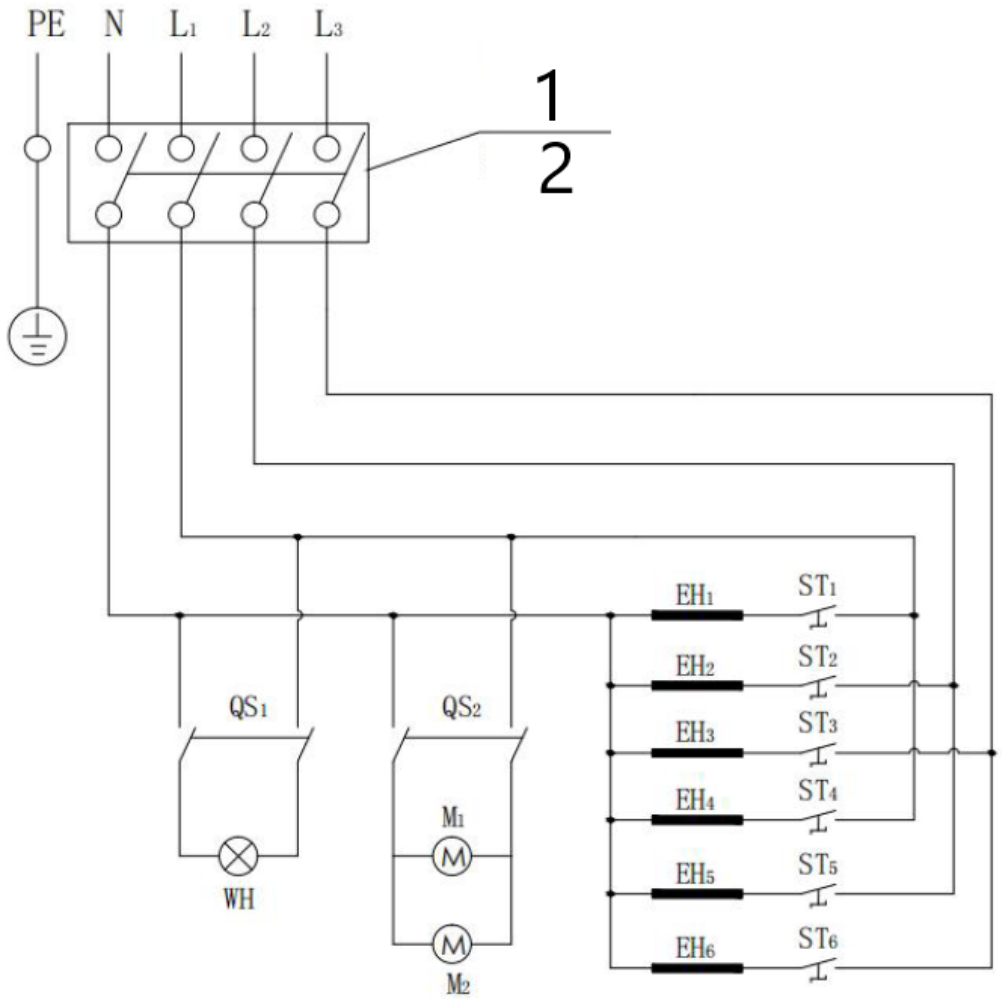

1 400V, 50Hz; uporabnik mora preizkusiti napajalnik z zaščito pred uhajanjem

2 Priporočamo, da uporabite napajalni kabel 60 A, 4 m².

WH: Svetloba	ST1-ST6: Termostat	EH1-EH6: grelni element	
QS1: stikalo za vklop-izklop 1	QS2 stikalo za vklop-izklop 2	M1: Motor	M2: ventilator

ROYAL
catering

UMWELT – UND ENTSORGUNGSHINWEISE

Hersteller an Verbraucher

Sehr geehrte Damen und Herren,

gebrauchte Elektro – und Elektronikgeräte dürfen gemäß europäischer Vorgaben **[1]** nicht zum unsortierten Siedlungsabfall gegeben werden, sondern müssen getrennt erfasst werden. Das Symbol der Abfalltonne auf Rädern weist auf die Notwendigkeit der getrennten Sammlung hin. Helfen auch Sie mit beim Umweltschutz. Sorgen Sie dafür, dieses Gerät, wenn Sie es nicht mehr weiter nutzen wollen, in die hierfür vorgesehenen Systeme der Getrenntsammlung zu geben.



In Deutschland sind Sie gesetzlich **[2]** verpflichtet, ein Altgerät einer vom unsortierten Siedlungsabfall getrennten Erfassung zuzuführen. Die öffentlich – rechtlichen Entsorgungsträger (Kommunen) haben hierzu Sammelstellen eingerichtet, an denen Altgeräte aus privaten Haushalten ihres Gebietes für Sie kostenfrei entgegengenommen werden. Möglicherweise holen die rechtlichen Entsorgungsträger die Altgeräte auch bei den privaten Haushalten ab.

Bitte informieren Sie sich über Ihren lokalen Abfallkalender oder bei Ihrer Stadt – oder Gemeindeverwaltung über die in Ihrem Gebiet zur Verfügung stehenden Möglichkeiten der Rückgabe oder Sammlung von Altgeräten.

[1] RICHTLINIE 2002/96/EG DES EUROPÄISCHEN PARLAMENTS UND DES RATES ÜBER ELEKTRO – UND ELEKTRONIK – ALTGERÄTE

[2] Gesetz über das Inverkehrbringen, die Rücknahme und die umweltverträgliche Entsorgung von Elektro – und Elektronikgeräten (Elektro – und Elektronikgerätegesetz – ElektroG).

Utylizacja produktu

Produkty elektryczne i elektroniczne po zakończeniu okresu eksploatacji wymagają segregacji i oddania ich do wyznaczonego punktu odbioru. Nie wolno wyrzucać produktów elektrycznych razem z odpadami gospodarstwa domowego. Zgodnie z dyrektywą WEEE 2012/19/UE obowiązującą w Unii Europejskiej, urządzenia elektryczne i elektroniczne wymagają segregacji i utylizacji w wyznaczonych miejscach. Dbając o prawidłową utylizację, przyczyniasz się do ochrony zasobów naturalnych i zmniejszasz negatywny wpływ oddziaływania na środowisko, człowieka i otoczenie. Zgodnie z krajowym prawodawstwem, nieprawidłowe usuwanie odpadów elektrycznych i elektronicznych może być karane!

For the disposal of the device please consider and act according to the national and local rules and regulations.

CONTACT

expondo Polska sp. z o.o. sp. k.

ul. Nowy Kisielin – Innowacyjna 7
66-002 Zielona Góra | Poland, EU

e-mail: info@expondo.com