ROYAL
catering

USER MANUAL

Bedienungsanleitung
Instrukcja obsługi
Návod k použití
Manuel d´utilisation
Istruzioni per l'uso
Manual de instrucciones
Használati útmutató Brugsanvisning
Käyttöohje
Gebruiksaanwijzing
Bruksanvisning
Instruções de utilização
Používateľská príručka
Ръководство за употреба
Οδηγιεσ χρησησ
Upute za uporabu
Naudojimo instrukcija
Manual de utilizare
Navodila za uporabo

COMMERCIAL MICROWAVE OVEN



expondo.com

DE	Produktname	Mikrowelle P 2,1 kW
EN	Product name	Commercial Microwave Oven P 2,1 kW
PL	Nazwa produktu	Kuchenka Mikrofalowa P 2,1 kW
CZ	Název výrobku	Mikrovlnná trouba P 2,1 kW
FR	Nom du produit	Micro-ondes P 2,1 kW
IT	Nome del prodotto	Microonde P 2,1 kW
ES	Nombre del producto	Microondas P 2,1 kW
HU	Termék neve	Mikro P 2,1 kW
DA	Produktnavn	Mikrobølgeovn P 2,1 kW
FI	Tuotteen nimi	Mikroaaltouuni P 2,1 kW
NL	Productnaam	Magnetron P 2,1 kW
NO	Produktnavn	Mikrobølgeovn P 2,1 kW
SE	Produktnamn	Mikrovågsugn P 2,1 kW
PT	Nome do produto	Micro-ondas P 2,1 kW
SK	Názov produktu	Mikrovlnná rúra P 2,1 kW
BG	Име на продукта	Микровълнова фурна P 2,1 kW
EL	Όνομα προϊόντος	Φούρνος μικροκυμάτων P 2,1 kW
HR	Naziv proizvoda	Mikrovalna pećnica P 2,1 kW
LT	Produkto pavadinimas	Mikrobangų krosnelė P 2,1 kW
RO	Numele produsului	Cuptor cu microunde P 2,1 kW
SL	Ime izdelka	Mikrovalovna pečica P 2,1 kW

DE Modell | **EN** Product model | **PL** Model produktu | **CZ** Model výrobku | **FR** Modèle | **IT** Modello | **ES** Modelo | **HU** Modell | **DA** Model | **FI** Tuotteen malli | **NL** Productmodel | **NO** Produktmodell | **SE** Produktmodell | **PT** Modelo do produto | **SK** Model | **BG** Модел на продукт | **EL** Μοντέλο προϊόντος | **HR** Model proizvoda | **LT:** Gaminio modelis | **RO:** Model de produs | **SL:** Model izdelka	RC-MV-06
DE Hersteller | **EN** Manufacturer | **PL** Producent | **CZ** Výrobce | **FR** Fabricant | **IT** Produttore | **ES** Fabricante | **HU** Termelő | **DA** Producent | **FI** Valmistaja | **NL** Producent | **NO** Produsent | **SE** Tillverkare | **PT** Fabricante | **SK** Výrobca | **BG** Производител | **EL** Κατασκευαστής | **HR** Proizvođač | **LT** Gamintojas | **RO** Producător | **SL** Proizvajalec	expondo Polska sp. z o.o. sp. k.
DE Anschrift des Herstellers | **EN** Manufacturer Address | **PL** Adres producenta | **CZ** Adresa výrobce | **FR** Adresse du fabricant | **IT** Indirizzo del produttore | **ES** Dirección del fabricante | **HU** A gyártó címe | **DA** Producentens adresse | **FI** Valmistajan osoite | **NL** Adres producent | **NO** Produsentens adresse | **SE** Tillverkarens adress | **PT** Endereço do fabricante | **SK** Adresa výrobcu | **BG** Адрес на производителя | **EL:** Διεύθυνση κατασκευαστή | **HR** Adresa proizvođača | **LT** Gamintojo adresas | **RO** Adresa producătorului | **SL** Naslov proizvajalca	ul. Nowy Kisielin – Innowacyjna 7, 66-002 Zielona Góra | Poland, EU

Diese Bedienungsanleitung wurde für Sie maschinell übersetzt. Wir arbeiten kontinuierlich daran, eine akkurate Übersetzung zu liefern. Allerdings ist keine maschinelle Übersetzung perfekt. Die offizielle Bedienungsanleitung ist die englische Version. Etwaige Abweichungen oder Unterschiede in der Übersetzung sind weder bindend noch haben sie eine rechtliche Wirkung für die Einhaltung oder Durchsetzung von Vorschriften. Sollten Fragen zur Genauigkeit der Informationen in der Bedienungsanleitung aufkommen, beziehen Sie sich bitte auf die englische Version dieser Inhalte. Sie ist die offizielle Version.

Technische Daten

Beschreibung des Parameters	Parameterwert
Produktname	Mikrowelle P 2,1 kW
Modell	RC-MV-06
Nennspannung [V~] / Frequenz [Hz]	230/50
Mikrowellenfrequenz [MHz]	2450
Nenneingangsleistung [W]	3200
Nennausgangsleistung [W]	2100
Volumen [l]	34
Countdown-Timer - Zeitbereich [min]	0-60
Abmessungen (Breite x Tiefe x Höhe) [cm]	57x48x37
Gewicht [kg]	33,5

Lesen Sie diese Anleitung sorgfältig durch, bevor Sie Ihren Mikrowellenherd benutzen, und bewahren Sie sie sorgfältig auf.
Wenn Sie die Anweisungen befolgen, wird Ihnen Ihr Backofen viele Jahre lang gute Dienste leisten.

Vorkehrungen zur Vermeidung einer möglichen Exposition gegenüber übermäßiger Mikrowellenenergie

a) Versuchen Sie nicht, diesen Ofen bei geöffneter Tür zu betreiben, da dies zu einer schädlichen Exposition gegenüber Mikrowellenenergie führen kann. Es ist wichtig, dass die Sicherheitsverriegelungen nicht zerstört oder manipuliert werden.
b) Legen Sie keine Gegenstände zwischen Backofenfront und Tür und achten Sie darauf, dass sich keine Schmutz- oder Reinigungsmittelreste auf den Dichtungsflächen ansammeln.
c) WARNUNG: Wenn die Tür oder die Türdichtungen beschädigt sind, darf der Backofen nicht in Betrieb genommen werden, bis er von einer kompetenten Person repariert worden ist.

Wenn das Gerät nicht in einem sauberen Zustand gehalten wird, kann seine Oberfläche beschädigt werden, was die Lebensdauer des Geräts beeinträchtigt und zu einer gefährlichen Situation führt.

Wichtige Sicherheitshinweise

Um das Risiko eines Brandes, eines elektrischen Schlages, einer Verletzung von Personen oder einer übermäßigen Belastung durch Mikrowellenenergie bei der Verwendung Ihres Gerätes zu verringern, sollten Sie die folgenden grundlegenden Vorsichtsmaßnahmen beachten:

1) Dieses Gerät ist nicht dafür bestimmt, durch Personen (einschließlich Kinder) mit

eingeschränkten physischen, sensorischen oder geistigen Fähigkeiten oder mangels Erfahrung und mangels Wissen benutzt zu werden, es sei denn, sie werden durch eine für ihre Sicherheit zuständige Person beaufsichtigt oder erhielten von ihr Anweisungen, wie das Gerät zu benutzen ist. Kinder sollten beaufsichtigt werden, um sicherzustellen, dass sie nicht mit dem Gerät spielen.

2) Wenn das Netzkabel beschädigt ist, muss es vom Hersteller, seinem Kundendienst oder einer ähnlich qualifizierten Person ausgetauscht werden, um eine Gefährdung zu vermeiden. (Für Gerät mit Aufsatz Typ Y)
3) Warnung: Vergewissern Sie sich, dass das Gerät ausgeschaltet ist, bevor Sie die Lampe austauschen, um die Gefahr eines Stromschlags zu vermeiden.
4) WARNUNG: Es ist gefährlich, wenn eine nicht fachkundige Person Wartungs- oder Reparaturarbeiten durchführt, bei denen eine Abdeckung entfernt werden muss, die das Gerät vor Mikrowellenenergie schützt.
5) WARNUNG: Flüssigkeiten und andere Lebensmittel dürfen nicht in verschlossenen Behältern erhitzt werden, da sie explodieren können.
6) WARNUNG: Das Erhitzen von Getränken in der Mikrowelle kann zu einem verzögerten Eruptionssieden führen, daher ist bei der Handhabung des Behälters Vorsicht geboten.
7) WARNUNG: Der Inhalt von Babyflaschen und Gläschen mit Babynahrung muss vor dem Verzehr umgerührt oder geschüttelt und die Temperatur überprüft werden, um Verbrennungen zu vermeiden.
8) Verwenden Sie nur Utensilien, die für die Verwendung in Mikrowellenherden geeignet sind.
9) Wenn Sie Lebensmittel in Plastik- oder Papierbehältern erhitzen, sollten Sie den Ofen im Auge behalten, da er sich entzünden kann.
10) Wenn Sie Rauch bemerken, schalten Sie das Gerät aus oder ziehen Sie den Netzstecker und halten Sie die Tür geschlossen, um eventuelle Flammen zu ersticken.
11) Eier in der Schale und ganze hartgekochte Eier sollten nicht in der Mikrowelle erhitzt werden, da sie explodieren können, auch wenn die Mikrowellenerhitzung beendet ist.
12) Der Backofen sollte regelmäßig gereinigt werden, und eventuelle Speisereste sollten entfernt werden.
13) Das Gerät darf nicht mit einem Wasserstrahl gereinigt werden. (für Geräte, die auf dem Boden stehen sollen und nicht mindestens IPX5 sind)
14) Wird der Backofen nicht sauber gehalten, kann dies zu einer Verschlechterung der Oberfläche führen, die sich negativ auf die Lebensdauer des Geräts auswirken und möglicherweise zu einer gefährlichen Situation führen kann.
15) Verwenden Sie nur den für diesen Backofen empfohlenen Temperaturfühler (bei Backöfen mit der Möglichkeit, einen Temperaturfühler zu verwenden).
16) Lesen und befolgen Sie den Hinweis: "Vorsichtsmaßnahmen zur Vermeidung einer möglichen Exposition gegenüber übermäßiger Mikrowellenenergie".
17) Metallische Behälter für Lebensmittel und Getränke sind beim Kochen in der Mikrowelle nicht erlaubt.

Lesen Sie das Benutzerhandbuch sorgfältig durch und bewahren Sie es zum späteren Nachschlagen auf.

Zur Verringerung der Verletzungsgefahr für Personen

Erdungsinstallation

Dieses Gerät muss geerdet werden. Im Falle eines elektrischen Kurzschlusses verringert die Erdung die

Gefahr eines elektrischen Schlags, da sie eine Ableitung für den elektrischen Strom bietet. Dieses Gerät ist mit einem Kabel mit Erdungsdraht und einem Erdungsstecker ausgestattet. Der Stecker muss in eine ordnungsgemäß installierte und geerdete Steckdose eingesteckt werden.
Wenden Sie sich an einen qualifizierten Elektriker oder Servicetechniker, wenn Sie die Erdungsanweisungen nicht vollständig verstanden haben oder wenn Sie Zweifel daran haben, ob das Gerät richtig geerdet ist. Wenn ein Verlängerungskabel erforderlich ist, verwenden Sie nur ein 3-adriges Verlängerungskabel.

1) Ein kurzes Netzkabel ist vorgesehen, um die Gefahr zu verringern, sich in einem längeren Kabel zu verfangen oder darüber zu stolpern.
2) Wenn ein langes Kabel oder ein Verlängerungskabel verwendet wird:
   - Die angegebene elektrische Leistung des Kabelsatzes oder des Verlängerungskabels sollte mindestens so groß sein wie die elektrische Leistung des Geräts.
   - Das Verlängerungskabel muss ein geerdetes, 3-adriges Kabel sein.
   - Die lange Schnur sollte so verlegt werden, dass sie nicht über die Arbeits- oder Tischplatte hängt, wo sie von Kindern angezogen werden oder über die sie unbeabsichtigt stolpern können.

Gefahr

Stromschlaggefahr Das Berühren einiger interner Komponenten kann zu schweren Verletzungen oder zum Tod führen. Nehmen Sie das Gerät nicht auseinander.

Achtung

Stromschlaggefahr Die unsachgemäße Verwendung der Erdung kann zu einem Stromschlag führen. Schließen Sie das Gerät erst dann an eine Steckdose an, wenn es ordnungsgemäß installiert und geerdet ist.

Reinigung

Trennen Sie das Gerät unbedingt vom Stromnetz.

1) Reinigen Sie das Innere des Backofens nach dem Gebrauch mit einem leicht feuchten Tuch.
2) Reinigen Sie das Zubehör wie gewohnt in Seifenlauge.
3) Der Türrahmen und die Dichtung sowie die angrenzenden Teile müssen bei Verschmutzung sorgfältig mit einem feuchten Tuch gereinigt werden.

UTENSILS

Warnhinweise

Gefahr von Personenschäden
Es ist gefährlich, wenn eine nicht fachkundige Person Wartungs- oder Reparaturarbeiten durchführt, bei denen eine Abdeckung entfernt werden muss, die vor der Einwirkung von Mikrowellenenergie schützt.

Siehe die Anweisungen unter "Materialien, die Sie im Mikrowellenherd verwenden können oder die im Mikrowellenherd vermieden werden sollten". Bestimmte nicht-metallische Utensilien sind für die Mikrowelle nicht geeignet. Im Zweifelsfall können Sie das betreffende Utensil wie folgt testen.

Utensilien-Test:

1) Füllen Sie einen mikrowellengeeigneten Behälter mit 1 Tasse kaltem Wasser (250 ml) und dem

betreffenden Utensil.

2) 1 Minute lang auf höchster Stufe kochen.
3) Fühlen Sie das Utensil vorsichtig. Wenn das leere Kochgeschirr warm ist, darf es nicht zum Kochen in der Mikrowelle verwendet werden.
4) Die Garzeit sollte 1 Minute nicht überschreiten.

Materialien, die Sie im Mikrowellenherd verwenden können

Utensilien	Achtung
Bräunungsschale	Befolgen Sie die Anweisungen des Herstellers. Der Boden der Bräunungsschale muss gleichmäßig auf dem Keramikbrett aufliegen. Unsachgemäße Verwendung kann zum Bruch der Keramikplatte führen.
Essgeschirr	Nur für die Mikrowelle geeignet. Befolgen Sie die Anweisungen des Herstellers. Verwenden Sie kein gesprungenes oder zerbrochenes Geschirr.
Glasgefäße	Nehmen Sie immer den Deckel ab. Nur zum Erhitzen von Speisen verwenden, bis sie gerade warm sind. Die meisten Glasgefäße sind nicht hitzebeständig und können zerbrechen.
Glaswaren	Nur hitzebeständige Glaswaren für den Ofen. Vergewissern Sie sich, dass keine metallischen Verzierungen vorhanden sind. Verwenden Sie kein gesprungenes oder zerbrochenes Geschirr.
Backofen-Kochbeutel	Befolgen Sie die Anweisungen des Herstellers. Nicht mit Metallbändern verschließen. Schlitze machen, damit der Dampf entweichen kann.
Pappteller und -becher	Nur zum kurzzeitigen Kochen/Aufwärmen verwenden. Lassen Sie den Ofen während des Garens nicht unbeaufsichtigt.
Papierhandtücher	Zum Abdecken von Speisen zum Aufwärmen und Absorbieren von Fett. Nur unter Aufsicht für kurzzeitiges Kochen verwenden.
Pergamentpapier	Verwenden Sie es als Abdeckung, um Spritzer zu vermeiden, oder als Umschlag zum Dämpfen.
Kunststoff	Nur für die Mikrowelle geeignet. Befolgen Sie die Anweisungen des Herstellers. Sollte mit "mikrowellensicher" beschriftet sein. Manche Kunststoffbehälter werden weich, wenn die Lebensmittel darin heiß werden. "Kochbeutel" und fest verschlossene Plastikbeutel sollten entsprechend den Anweisungen auf der Verpackung aufgeschlitzt, durchstochen oder belüftet werden.
Plastikfolie	Nur für die Mikrowelle geeignet. Zum Abdecken von Speisen während des Kochens, um die Feuchtigkeit zu bewahren. Achten Sie darauf, dass die Frischhaltefolie nicht mit den Lebensmitteln in Berührung kommt.
Thermometer	Nur mikrowellengeeignet (Fleisch- und Süßigkeitenthermometer).
Wachspapier	Als Abdeckung verwenden, um Spritzer zu vermeiden und die Feuchtigkeit zu speichern.

Zu vermeidende Materialien im Mikrowellenherd

Utensilien	Achtung
Aluminium-Schale	Kann Lichtbögen verursachen. Das Essen in eine mikrowellengeeignete Schüssel geben.
Lebensmittelkarton mit Metallgriff	Kann Lichtbögen verursachen. Das Essen in eine mikrowellengeeignete Schüssel geben.
Utensilien aus Metall oder mit Metallbeschlägen	Metall schirmt die Lebensmittel vor der Mikrowellenenergie ab. Metallverkleidungen können Lichtbögen verursachen.
Metall-Drahtbinder	Dies kann zu Lichtbögen führen und einen Brand im Backofen verursachen.
Papiertüten	Kann einen Brand im Backofen verursachen.
Kunststoffschaum	Kunststoffschaum kann schmelzen oder die Flüssigkeit im Inneren verunreinigen, wenn er hohen Temperaturen ausgesetzt wird.
Holz	Holz trocknet bei der Verwendung im Mikrowellenherd aus und kann splittern oder reißen.

Aufstellen des Ofens

Bezeichnungen von Backofenteilen und Zubehör

Nehmen Sie den Backofen und alle Materialien aus dem Karton und dem Backraum. Ihr Backofen wird mit dem folgenden Zubehör geliefert:

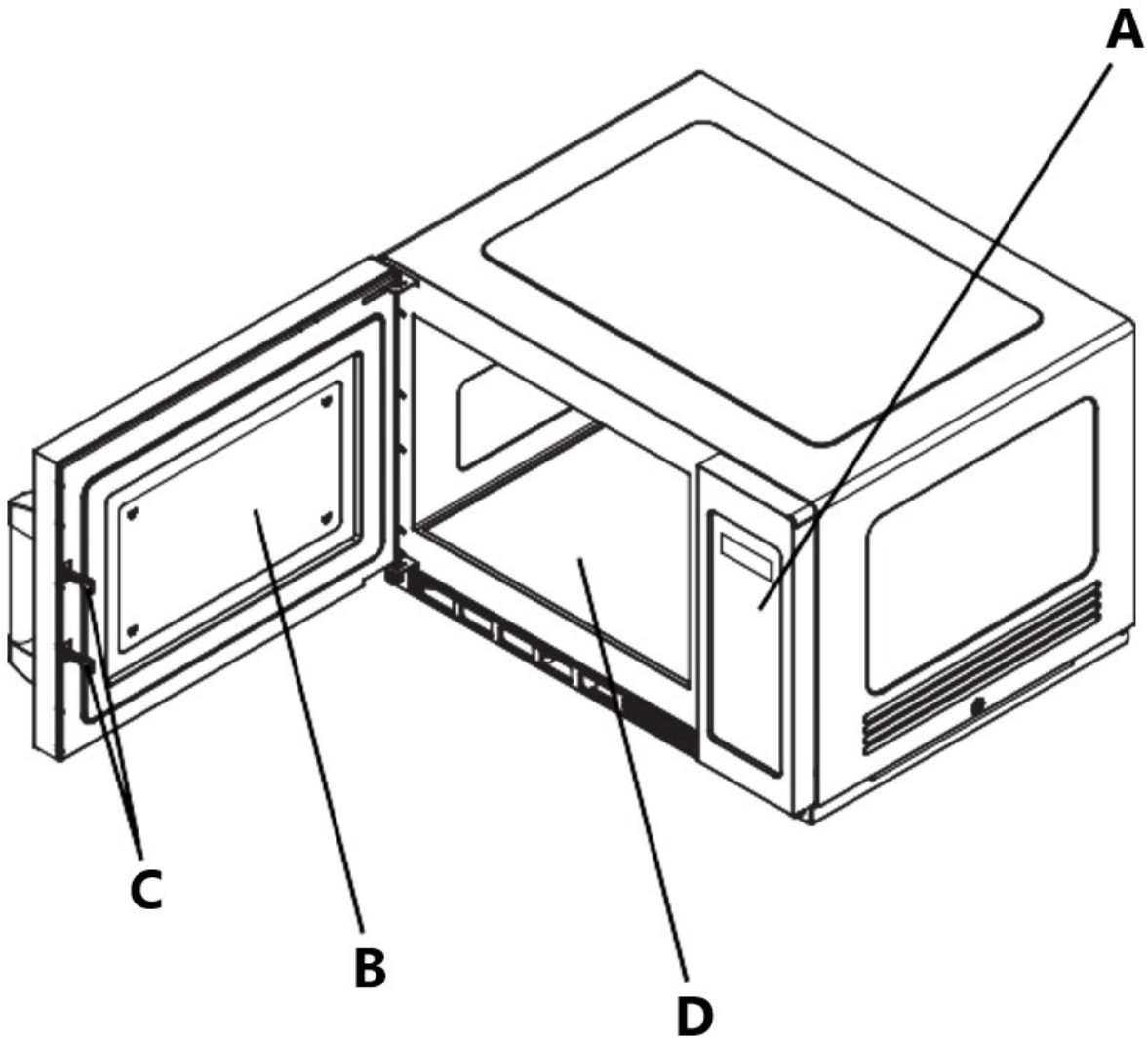

A - Steuerfeld
B - Fenster zur Beobachtung
C - Sicherheitsverriegelungssystem
D - Keramische Platte

Anmerkung:

1) Drücken Sie nicht gewaltsam auf die Keramikplatte.
2) Nehmen Sie die Utensilien während des Vorgangs vorsichtig in die Hand, um Schäden an der Keramikplatte zu vermeiden.
3) Berühren Sie die Keramikplatte nach dem Gebrauch nicht mit der Hand, um Verbrühungen durch hohe Temperaturen zu vermeiden.

Einbau der Arbeitsplatte

Entfernen Sie sämtliches Verpackungsmaterial und Zubehör. Untersuchen Sie den Backofen auf Schäden wie Beulen oder eine zerbrochene Tür. Nicht einbauen, wenn der Ofen beschädigt ist.
Gehäuse: Entfernen Sie alle Schutzfolien, die sich auf der Oberfläche des Mikrowellengehäuses befinden.

Einrichtung

- Wählen Sie eine ebene Fläche, die genügend Freiraum für die Ansaug- und/oder Auslassöffnungen bietet.

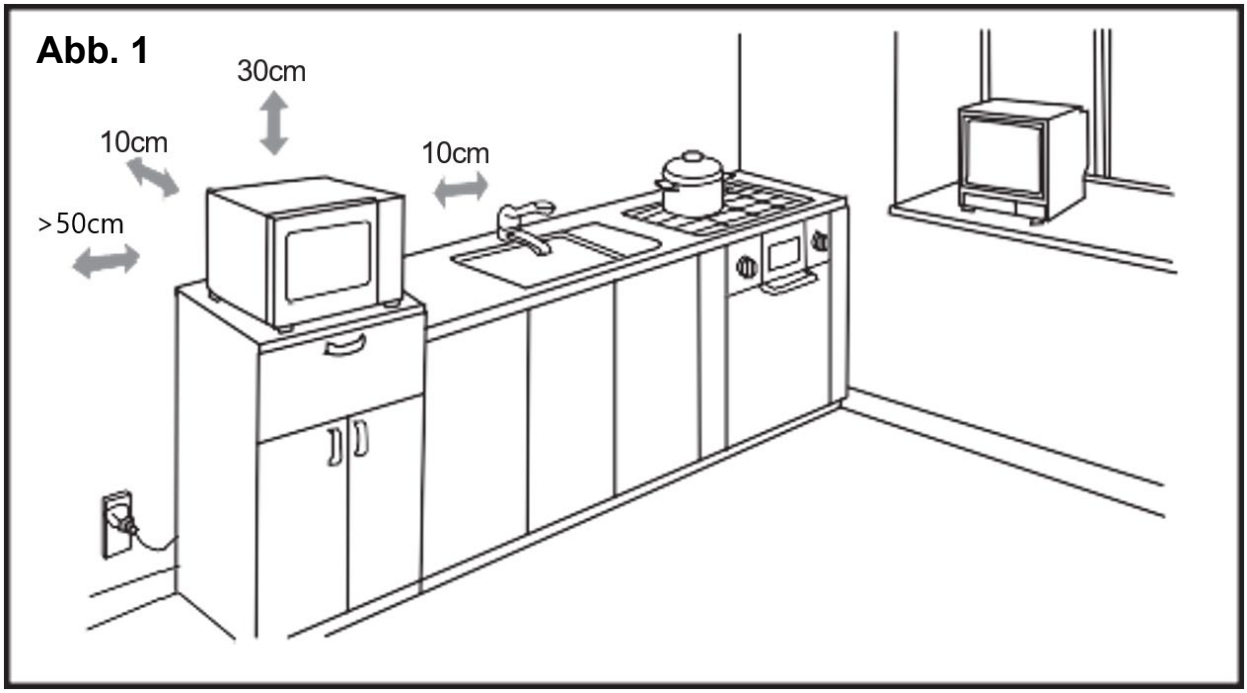

- Zwischen dem Gerät und der rechten und der hinteren Wand sollte ein Abstand von 10 cm und auf der Oberseite ein Abstand von 30 cm eingehalten werden. Demontieren Sie niemals die Füße des Geräts und blockieren Sie nicht die Luftein- und -auslassöffnung. Die linke Seite muss offen sein.
- Die Blockierung der Ansaug- und/oder Auslassöffnungen kann den Ofen beschädigen.
- Stellen Sie den Backofen so weit wie möglich von Radios und Fernsehgeräten entfernt auf. Der Betrieb des Mikrowellenofens kann zu Störungen des Radio- oder Fernsehempfangs führen.
- Schließen Sie Ihren Backofen an eine normale Haushaltssteckdose an. Vergewissern Sie sich, dass die Spannung und die Frequenz mit der Spannung und der Frequenz auf dem Typenschild übereinstimmen.
- Achtung! Die Steckdose, Elektrogeräte oder das Gerät, die durch Hitze und Feuchtigkeit beeinträchtigt werden können, sollten von den Lüftungsöffnungen des Backofens ferngehalten werden.
- Das Gerät kann mit einer gewissen Überlappung installiert werden (Abbildung 2).
- Die maximale Überlappungshöhe beträgt zwei Schichten.

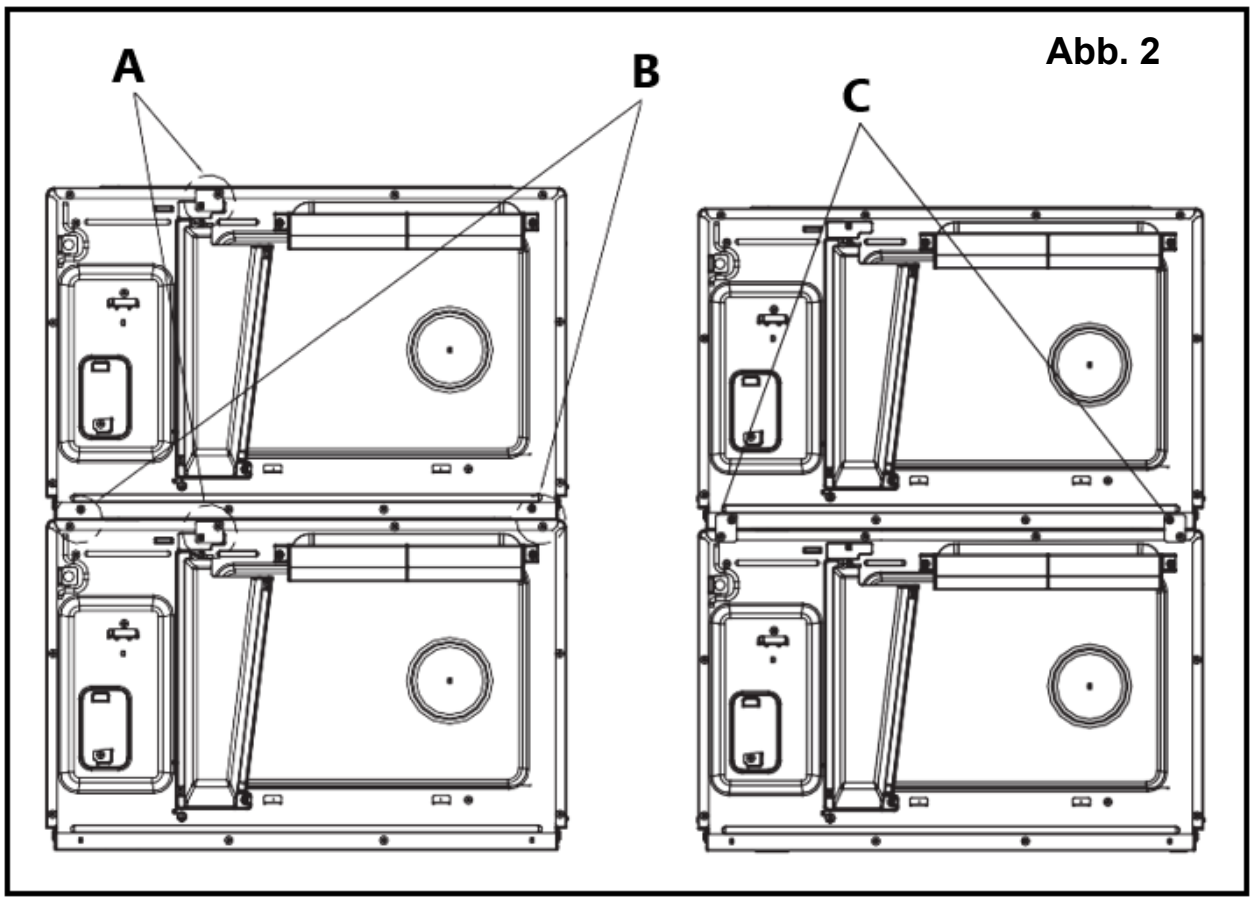

A - Lösen Sie die Schraube, nehmen Sie die Installationsplatine ab und setzen Sie die Schraube wieder fest an ihren Platz.
B - Entfernen Sie die vier Schrauben wie in der Abbildung gezeigt.
C - Setzen Sie die Installationsplatine an der folgenden Stelle ein und ziehen Sie die Schraube einfach fest.

Anweisungen zur Reinigung

Halten Sie den Backofen immer sauber

1) Reinigung des Glasfensters, der Türinnenverkleidung und der Backofenfront.
Um eine optimale Leistung und ein hohes Maß an Sicherheit zu gewährleisten, sollten die innere Türverkleidung und die Vorderseite des Ofens frei von Lebensmittel- oder Fettablagerungen sein. Wischen Sie diese Teile mit einem milden Reinigungsmittel ab, spülen Sie sie ab und wischen Sie sie trocken. Verwenden Sie niemals Scheuerpulver oder -pads.

2) Reinigung des Bedienfelds und der Kunststoffteile.
Wenden Sie keine Reinigungsmittel oder alkalischen Flüssigkeiten auf das Bedienfeld und die Kunststoffteile an, da diese Teile dadurch beschädigt werden können.
Verwenden Sie zur Reinigung dieser Teile ein trockenes Tuch (kein getränktes Tuch).

3) Reinigung des Backofeninneren
Achten Sie darauf, verschüttete Flüssigkeiten, Ölspritzer und Speisereste nach dem Gebrauch so schnell wie möglich zu entfernen. Wenn der Backofen in verschmutztem Zustand benutzt wird, sinkt die Leistung, und der Schmutz setzt sich auf der Oberfläche des Backofens fest und kann

schlechte Gerüche verursachen. Reinigen Sie den Innenraum mit einem Tuch, das in lauwarmem Wasser mit einem darin gelösten milden Reinigungsmittel getränkt ist, und spülen Sie die Seife anschließend mit einem feuchten Tuch ab.

4) Reinigen Sie die Ölverstopfung regelmäßig, halten Sie die Ölverstopfung frei. Andernfalls wird der Fleck auf der Ölblockade auf das Essen fallen.
5) Reinigen Sie den Filter regelmäßig, damit er sauber bleibt. Wenn der Filter verstopft ist, überhitzt das Gerät.
6) Wenn das Gerät in Betrieb ist, müssen die Ölverstopfung und die Lage des Filters korrigiert werden, um eine Beschädigung anderer Teile zu vermeiden (siehe Installation auf den Seiten 19 und 20).

Vorsicht! Wischen Sie Kunststoffteile und lackierte Teile des Backofens nicht mit Bleichmitteln, Verdünnern oder anderen Reinigungsmitteln ab, da sich diese Teile dadurch auflösen oder scharf werden können.

BETRIEB

Bedienfeld und Funktionen

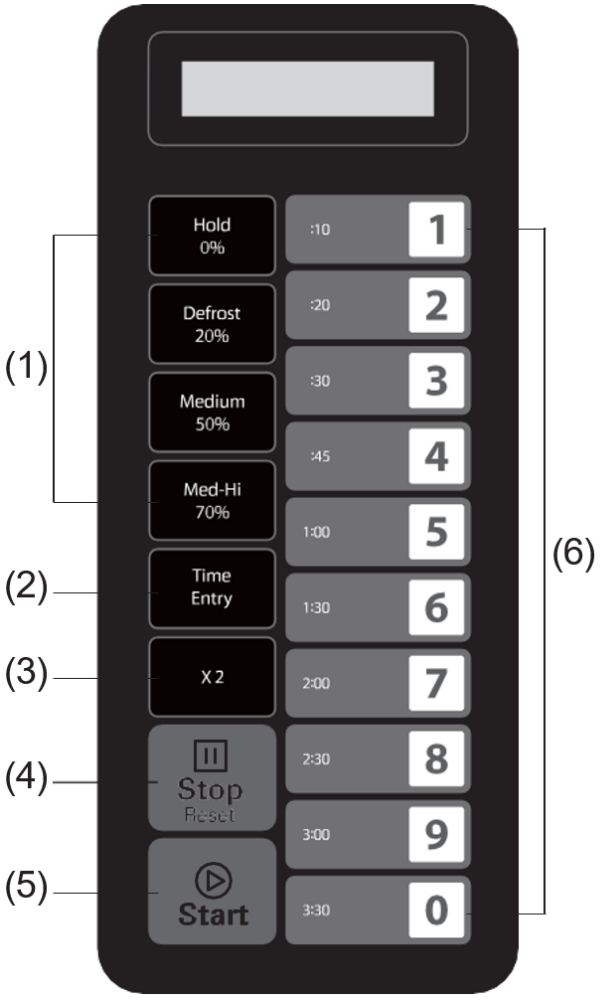

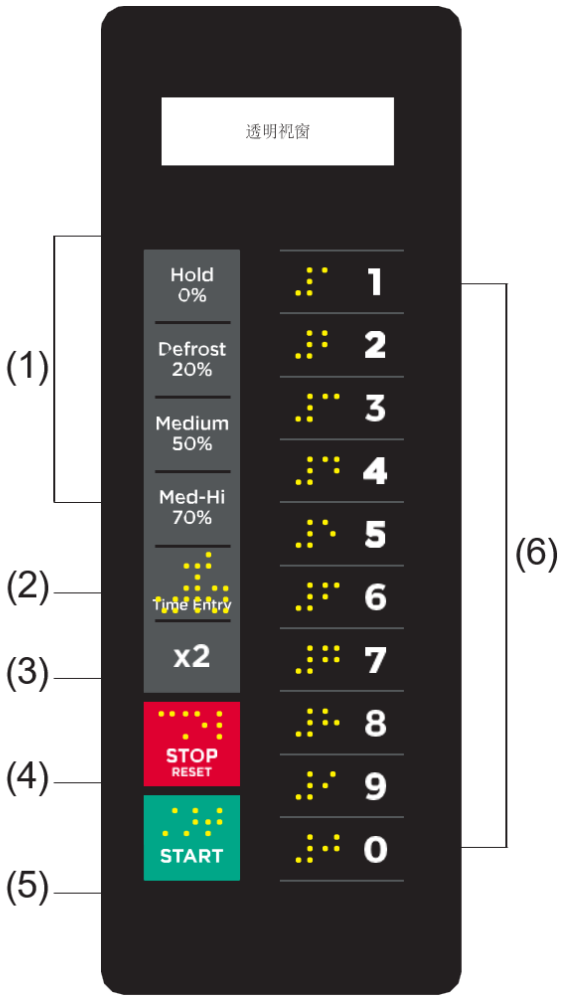

(1) Power-Tasten
(2) Schaltfläche Zeiteingabe
(3) Schaltfläche "Doppelte Menge
(4) Stop/Reset-Taste
(5) Start-Taste
(6) Nummerntastatur

Betriebsanleitung

Anhang A: Benutzeroptionen

Die unten fett gedruckten Elemente sind die Standardwerte.

Option	Einstellung	Beschreibung des Geräts
1 EOC-Ton	**OP:10**	**3 Sekunden Signalton**
	OP:11	Kontinuierlicher Signalton
	OP:12	5 schnelle Pieptöne, Wiederholung
2 Piepser-Lautstärke	OP:20	Piepser aus
	OP:21	Niedrig
	OP:22	**Mittel**
	OP:23	Hoch
3 Piepser ein/aus	OP:30	Tastenton aus
	OP:31	**Tastenton ein**
4 Tastatur-Fenster	OP:40	15 Sekunden
	OP:41	30 Sekunden
	OP:42	**60 Sekunden**
	OP:43	120 Sekunden
5 Unterwegs	OP:50	On-the-Fly-Deaktivierung
	OP:51	**On-the-Fly Aktiviert**
6 Tür zurücksetzen	**OP:60**	**Türrückstellung Deaktiviert**
	OP:61	Türrückstellung Aktiviert
7 Maximale Zeit	**OP:70**	**60 Minuten maximale Kochzeit**
	OP:71	10 Minuten maximale Kochzeit
8 Manuell Programmieren	OP:80	Manuelle Programmierung Deaktiviert
	OP:81	**Manuelle Programmierung Aktiviert**
9 Zweistellig	**OP:90**	**Einzifferiger Modus - 10 Programme**
	OP:91	Zweistelliger Modus - 100 Programme

Anhang B: Standard-Kochzeiten

Der Ofen wird mit den folgenden voreingestellten Garzeiten geliefert, sofern in der Produktspezifikation nichts anderes angegeben ist.

Schaltfläche	Anzeige (Zeit)	Stromversorgung des Geräts	Koch-Faktor
1	0:10	100%	80%
2	0:20	100%	80%
3	0:30	100%	80%
4	0:45	100%	80%
5	1:00	100%	80%
6	1:30	100%	80%
7	2:00	100%	80%
8	2:30	100%	80%
9	3:00	100%	80%
0	3:30	100%	80%

1. Einschalten

" _ _ _ _ _ _ _ " wird angezeigt, wenn der Backofen zum ersten Mal unter Strom gesetzt wird. Wenn die Taste "⏸" gedrückt wird, wechselt der Ofen in den Ruhezustand.
Hinweis: Im Ruhezustand kann keine Taste gedrückt werden.

2. Idle-Modus

1) Der Backofen muss in den Ruhezustand übergehen, nachdem im Bereitschaftsmodus eine bestimmte Anzahl von Sekunden verstrichen ist, ohne dass eine Taste gedrückt oder die Tür geöffnet und geschlossen wurde. Die Anzahl der Sekunden wird durch das Timeout-Fenster der Tastatur bestimmt, das mit der Benutzeroption 4 eingestellt wird.
2) Im Ruhezustand wird auf dem Bildschirm "ECO" angezeigt.
3) Wenn Sie die Backofentür öffnen und wieder schließen, verlässt der Backofen den Ruhezustand und geht in den Bereitschaftszustand über.

3. Bereitschaftsmodus

1) In diesem Modus ist der Ofen bereit, entweder einen manuellen oder einen voreingestellten Kochzyklus zu starten.
2) Wenn Sie die Tür öffnen und schließen, während sich der Backofen im Leerlaufmodus befindet, wird der Backofen in den Bereitschaftsmodus versetzt.
3) Im Bereitschaftsmodus wird "READY" angezeigt.
4) Vom Bereitschaftsmodus aus kann der Backofen in fast alle anderen Modi wechseln.

4. Modus "Tür offen

1) Solange die Tür des Backofens geöffnet ist, befindet sich der Backofen im Modus "Tür offen".
2) In diesem Modus wird auf dem Bildschirm "DOOR OPEN" angezeigt. Und der Ventilator und die Ofenlampe funktionieren.
3) Wenn die Tür geschlossen wird und die Benutzeroption OP:60 ausgewählt ist und der Ofen einen manuellen oder voreingestellten Kochzyklus ausgeführt hat, schaltet der Ofen in den Pausenmodus.

In allen anderen Fällen kehrt der Ofen in den Modus "Tür offen" zurück, wenn die Benutzeroption OP:61 eingestellt ist; durch das Öffnen und Schließen der Tür werden alle Informationen über ein laufendes manuelles oder voreingestelltes Programm gelöscht.

5. Pause-Modus

1) In diesem Modus kann der Benutzer den Garvorgang vorübergehend unterbrechen, um das Gargut zu prüfen oder umzurühren.
2) Wenn im manuellen Kochmodus oder im voreingestellten Programm-Kochmodus die Tür geöffnet und wieder geschlossen wird oder wenn die Taste "⏸" gedrückt wird, schaltet der Ofen in den Pausenmodus.
3) Während der Pause wird auf dem Bildschirm die verbleibende Garzeit angezeigt.
4) Der Pausemodus wird in Abhängigkeit von der Benutzeroption 4 genau wie der Bereitschaftsmodus in den Ruhemodus zurückkehren. Wenn die Taste " ⏵ " gedrückt wird, geht der Ofen sofort in den Bereitschaftsmodus über, oder wenn die Taste "⏸ " gedrückt wird, geht der Ofen in den Arbeitsmodus über.

6. Manueller Kocheingabemodus

1) In diesem Modus kann der Benutzer manuell eine Garzeit und eine Leistungsstufe eingeben.
2) Wenn sich der Ofen im Bereitschaftsmodus befindet, kann er durch Drücken der Taste "Zeiteingabe" auf der Tastatur in den manuellen Kocheingabemodus versetzt werden.
3) In diesem Modus wird "00:00" angezeigt, geben Sie die gewünschte Zeit ein.
4) Wenn Sie die Tasten "Hold 0%", "Defrost 20%", "Medium 50%" oder "Med-Hi 70%" drücken, um die Leistungsstufe auszuwählen, wird auf dem Bildschirm die entsprechende Leistung angezeigt. Wenn Sie dieselbe Taste zweimal drücken, wird die Leistung auf volle Leistung umgeschaltet, auf dem Bildschirm wird "% POWER" angezeigt. Wenn keine Leistung gewählt wird, ist volle Leistung voreingestellt.
5) Drücken Sie während des Einstellvorgangs die Taste " ⏵ ", um den manuellen Kochmodus aufzurufen. Drücken Sie "⏸", um in den Bereitschaftsmodus zu gelangen.

7. Manueller Kochmodus

1) Dieser Modus ermöglicht das Garen von Lebensmitteln. Drücken Sie im manuellen Eingabemodus die Taste "⏵", um den Ofen in den manuellen Kochmodus zu versetzen.
2) In diesem Modus wird die verbleibende Garzeit angezeigt. Der Ventilator und die Backofenlampe funktionieren.
3) Wenn das Garprogramm beendet ist, schaltet der Ofen in den Modus Ende des Garvorgangs. Wenn Sie in diesem Modus die Taste "⏸" drücken, geht der Ofen in den Pausenmodus über.

8. Modus "Ende des Kochvorgangs

1) Nach Ablauf der Zeit in einem manuellen Kochmodus oder einem voreingestellten Programm-Kochmodus geht der Ofen in den Modus Ende des Kochzyklus über.
2) In diesem Modus wird "DONE" angezeigt.
3) Wenn die Benutzeroption OP:11 ausgewählt ist, ertönt der Backofen so lange (oder wenn die Benutzeroption OP:12 ausgewählt ist, ertönen 5 schnelle Pieptöne), bis der Benutzer dies entweder durch Öffnen und Schließen der Tür oder durch Drücken der Taste "⏸" bestätigt. Wenn die Benutzeroption OP:10 gewählt wurde, erscheint nach dem 3-Sekunden-Ton die Anzeige "DONE". Nach dem Signalton wird auf dem Bildschirm "READY" angezeigt. Wenn für eine gewisse Zeit kein Betrieb stattfindet, schaltet der Ofen in den Leerlaufmodus.

9. Voreingestellter Programm-Kochmodus

1) Dieser Modus ermöglicht das Garen von Lebensmitteln mit einer einzigen Berührung des Pads. Wenn Sie im Bereitschaftsmodus eine der zehn Zifferntasten auf der Tastatur drücken, führt der Ofen das dieser Taste zugeordnete voreingestellte Programm aus.
2) In diesem Modus zeigt das Display die verbleibende Garzeit an. Wenn es sich um ein mehrstufiges Garen handelt, wird die gesamte verbleibende Garzeit angezeigt, nicht die Garzeit einer bestimmten Stufe.
3) Wenn das Garprogramm beendet ist, schaltet der Ofen in den Modus Ende des Garvorgangs. Wenn Sie in diesem Modus die Taste "⏸" drücken, geht der Ofen in den Pausenmodus über.

10. Unterwegs kochen

1) Während der Backofen gart, drücken Sie die Zifferntasten, wenn die Benutzeroption OP:51 gewählt ist, und das voreingestellte Garprogramm wird automatisch gestartet.
2) Das Display zeigt die verbleibende Garzeit an.
3) Wenn das Garprogramm beendet ist, schaltet der Ofen in den Modus Ende des Garvorgangs.

11. Programmiermodus

Dieser Modus ermöglicht es dem Benutzer, Garzeiten und Leistungsstufen einer einzigen Taste zuzuordnen.

1) Öffnen Sie die Tür und drücken Sie die Taste "1" für 5 Sekunden. Der Summer ertönt einmal und Sie gelangen in den Programmiermodus. PROGRAM" wird angezeigt.
2) Drücken Sie eine beliebige Zahl von 0 bis 9. Auf dem Bildschirm wird die gespeicherte Zeit angezeigt, und Sie können die gewünschte Zeit eingeben.
3) Drücken Sie " Hold 0% "," Defrost 20% "," Medium 50% " oder " Med-Hi 70% ", um die Leistungsstufe einzugeben. Wenn dieselbe Taste zweimal gedrückt wurde, wechselt die Leistung auf PL10. Wenn keine Leistung gewählt wird, ist "PL10" voreingestellt.
   Hinweis: Stellen Sie zuerst die Zeit ein und wählen Sie dann die Leistung.
4) Zum Ändern des Garfaktors: Wenn Sie "X2" drücken, wird auf dem Bildschirm "CF:XX" angezeigt. Der Standardfaktor beträgt 80 %. "CF:08" wird angezeigt. Wenn Sie den Garfaktor ändern möchten, drücken Sie einfach eine der Zifferntasten, um ihn einzustellen. Wenn Sie "0" drücken, wird "CF:10" angezeigt.
5) Nachdem Sie die Zeit und die Leistung eingestellt haben, drücken Sie " ⏵ ", das Garprogramm wird gespeichert. Wenn das Programm gespeichert wurde, wird "PROGRAM" angezeigt.
6) Wenn die gesamte Garzeit die MAX-Zeit Benutzeroption 7 überschreitet, ertönt beim Drücken von "⏵" zum Speichern des Programms dreimal kurz der Summer, um Ihnen mitzuteilen, dass die Zeit nicht ausreicht. Dann erscheint auf dem Bildschirm wieder die Anzeige "PROGRAM". Die vorher festgelegte Zeit wird nicht geändert.
7) Schließen Sie die Tür, der Backofen schaltet wieder in den Bereitschaftsmodus.
   Wenn Sie während des Einstellvorgangs die Taste "⏸" drücken, schaltet der Ofen in den Modus "Tür offen".
   Das Programm, das nicht gespeichert wurde, geht verloren. Wenn ein Programm als Speicherverfahren gespeichert ist, drücken Sie die entsprechende Nummerntaste, um das gespeicherte Programm zu starten. Wenn kein Programm gespeichert ist, ertönt beim Drücken der Zifferntaste der Summer und das Gerät funktioniert nicht.
   Zum Beispiel: das Programm als Speicherkochen einstellen. Leistungsstufe PL7 und eine Garzeit von 1 Minute und 25 Sekunden.

Schritt 1: Öffnen Sie die Tür, drücken Sie die Zifferntaste "1" für 5 Sekunden, "PROGRAM" wird angezeigt.
Schritt 2: Drücken Sie die Zifferntaste "3", auf dem Bildschirm wird "P:03" angezeigt, nach zwei Sekunden,
wird auf dem Bildschirm die entsprechende Zeit " :30" angezeigt.
Schritt 3: Drücken Sie die Zifferntasten "1", "2" und "5", um die Garzeit einzugeben.
Schritt 4: Drücken Sie die Taste "Med-Hi 70%", "1:25 70" wird angezeigt. Einstellung beendet.
Schritt 5: Drücken Sie zum Speichern "⏵". Wenn Sie das Programm das nächste Mal verwenden, drücken Sie einfach "3",
wird das entsprechende Programm gestartet.

Anmerkung:

- Wenn der Strom abgeschaltet wird, geht das gespeicherte Programm nicht verloren.
- Wenn das Programm zurückgesetzt werden muss, wiederholen Sie einfach die oben genannten Schritte.
- Wenn Sie beim letzten Schritt die Taste "⏸" drücken, kehrt das Gerät in den Modus "Tür öffnen" zurück. Die Einstellung ist dann ungültig.

12. Kochen in doppelter Menge

1) Mit Hilfe des "X2"-Pads kann der Benutzer ganz einfach die beiden Zeiten für ein bestimmtes Lebensmittel einstellen.
2) Wenn die Taste "X2" im Bereitschaftsmodus gedrückt wird, gefolgt vom Start eines voreingestellten Programms, oder wenn die Taste "X2" innerhalb von 5 Sekunden nach dem Start eines voreingestellten Programms gedrückt wird, beginnt der Ofen mit der voreingestellten Garzeit der Menge.
3) Drücken Sie "X2", "DOUBLE" wird angezeigt. Wenn Sie die Zifferntasten drücken, wird auf dem Bildschirm die voreingestellte Zeit angezeigt.
   Beispiel: Zifferntaste "5" und die voreingestellte Zeit beträgt 1 Minute. Drücken Sie dann "X2", dann ändert sich die Zeit auf 1:00*(1+0.8)=1:48(1 Minute und 48 Sekunden)
4) Wenn das Garprogramm beendet ist, schaltet der Ofen in den Modus Ende des Garvorgangs.

13. Programmieren des Bühnenkochens

Dies ermöglicht dem Benutzer das Garen von Lebensmitteln im manuellen Kochmodus und im Programmiermodus.

1) Im Kochmodus oder im Programmiermodus können maximal drei Stufen eingestellt werden.
2) Nachdem Sie die Leistung und die Zeit für die erste Stufe eingestellt haben, drücken Sie die Taste " Time Entry ", um die zweite Stufe einzustellen, und den gleichen Schritt, um die dritte Stufe einzustellen.
3) Beim Einstellen der zweiten und dritten Stufe drücken Sie die Taste "Zeiteingabe", "STUFE-2", "STUFE-3" wird angezeigt.
4) Drücken Sie die Taste "⏵", um den Garvorgang zu starten.

Beispiel: Im Programmiermodus drücken Sie die Zifferntasten "3", um zwei Garstufen einzustellen. Die erste Stufe ist PL7 und die Zeit beträgt 1 Minute 25 Sekunden. Die zweite Stufe ist PL5 und 5 Minuten und 40 Sekunden. Die Schritte sind wie folgt.

a) Öffnen Sie die Tür, drücken Sie die Zifferntaste "1" für 5 Sekunden, "PROGRAM" wird angezeigt.
b) Drücken Sie die Zifferntaste "3", auf dem Bildschirm wird "P:03" angezeigt, zwei Sekunden

später erscheint auf dem Bildschirm die zugehörige Zeit " :30".

c) Drücken Sie "1", "2", "5", um die Garzeit einzugeben. "1:25" wird angezeigt.
d) Drücken Sie "Med-Hi 70%", "1:25 70" wird angezeigt.
   Die erste Etappe ist abgeschlossen.
e) Drücken Sie " Zeiteingabe ", "STUFE-2" wird angezeigt.
f) Drücken Sie die Tasten "5", "4", "0", "5:40" wird angezeigt.
g) Drücken Sie "Mittel 50%", "5:40 50" wird angezeigt.
   Die zweite Etappe ist abgeschlossen.
h) Drücken Sie die Taste " ⏵ ", um den Garvorgang zu starten.
i) Die Gesamtzeit wird heruntergezählt.

14. Benutzeroption Modus

So kann der Benutzer zwischen verschiedenen Betriebsarten des Backofens wählen.

1) Öffnen Sie die Backofentür und drücken Sie 5 Sekunden lang die Taste "2". Der Summer ertönt einmal und Sie gelangen in diesen Modus.
2) Auf dem Bildschirm erscheint "OP: - -".
3) Drücken Sie eine beliebige Zifferntaste, um den entsprechenden Modus einzustellen.
   Zum Beispiel: die Stimme des Summers auf mittel einstellen. Drücken Sie " 2 ", "OP:22" wird angezeigt.
   Wenn Sie wechseln möchten, halten Sie die Taste "2" gedrückt, auf dem Bildschirm erscheint zyklisch "OP:20", "OP:21", "OP:22", "OP:23", "OP:20".
4) Drücken Sie "⏵", um die aktuelle Einstellung zu speichern. Nach dem Speichern wird wieder "OP: - -" angezeigt.
5) Drücken Sie während des Einstellvorgangs die Taste "⏸", um in den Türöffnungsmodus zu gelangen. Schließen Sie die Tür, um in den Bereitschaftsmodus zu gelangen.
6) Wenn die Taste "⏵" beim letzten Schritt nicht gedrückt wird, kann das Programm nicht gespeichert werden, sondern bleibt auf dem vorherigen Weg.

15. Werkseitige Standardeinstellung

Drücken Sie im Bereitschaftsmodus die Tasten "⏵" und "0", um die Werkseinstellung wiederherzustellen.

1) Drücken Sie "⏵" und "0", der Summer ertönt einmal und auf dem Bildschirm wird "CHECK" angezeigt. In der werkseitigen Voreinstellung erscheint auf dem Display die Anzeige "11", nach drei Sekunden schaltet der Ofen in den Bereitschaftsmodus.
   Wenn die werkseitige Einstellung nicht stimmt, wird auf dem Bildschirm "00" angezeigt, drücken Sie "⏵", um die werkseitige Einstellung wiederherzustellen, auf dem Bildschirm wird "CLEAR" angezeigt.
2) Wenn Sie bei Anzeige von "00" nicht auf " ⏵" drücken, wird die Einstellung nach 10 Sekunden abgebrochen.

Hinweis: Seien Sie bei diesem Vorgang vorsichtig, da dabei alle Konfigurationen auf die Werkseinstellungen zurückgesetzt werden.

So bauen Sie den Filter aus und ein

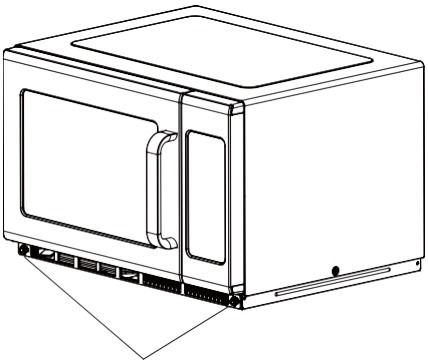

Drehen Sie die Metallnägel nach links, um sie zu lockern.

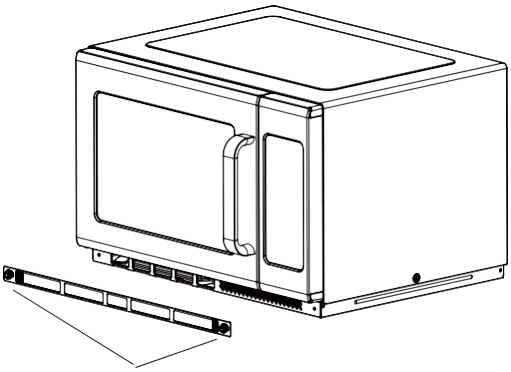

Nehmen Sie den Filter ab.

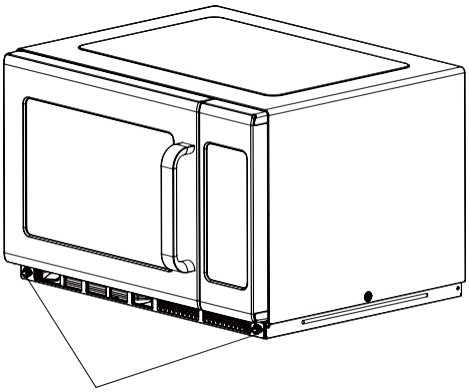

Zum Wiedereinbau die Befestigungslöcher der Grundplatte ausrichten und die Metallnägel im Uhrzeigersinn festziehen.

Entfernen und Anbringen der Ölblockade

Achtung! Bevor Sie die Ölblockade entfernen und installieren, müssen Sie das Gerät von der Stromversorgung trennen, um Verbrühungen durch hohe Temperaturen zu vermeiden.

Anweisungen zur Beseitigung einer Ölblockade

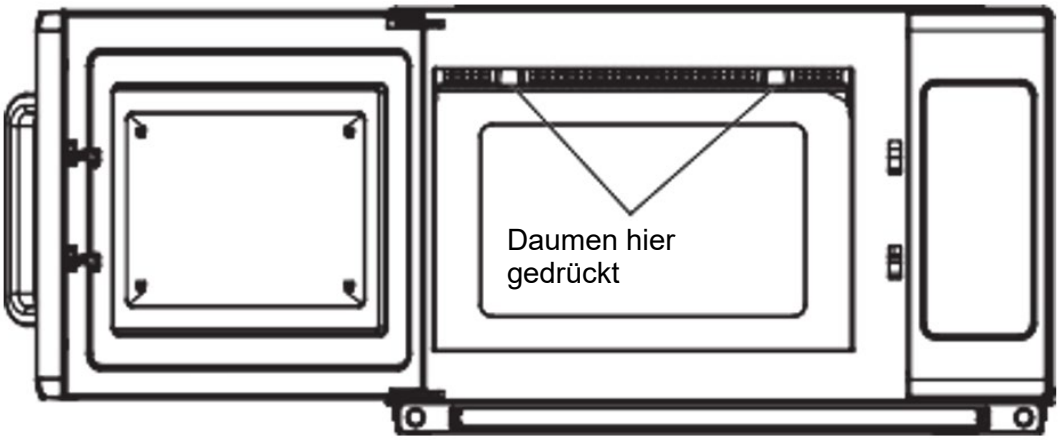

1) Drücken Sie auf den abgebildeten Pfeil, schieben Sie ihn fest zurück und ziehen Sie ihn dann nach unten.

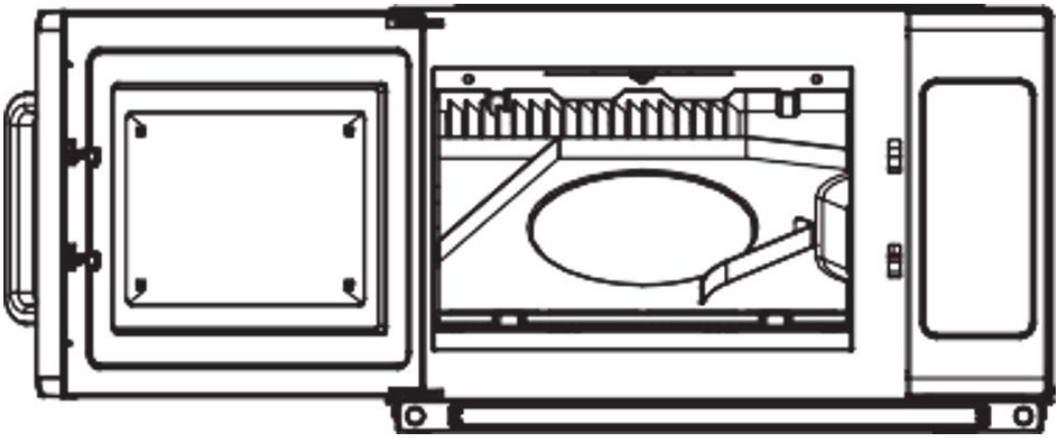

2) Ansicht nach Entfernung

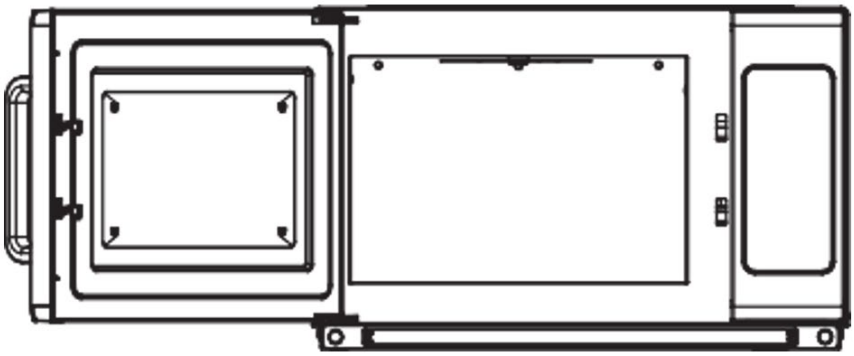

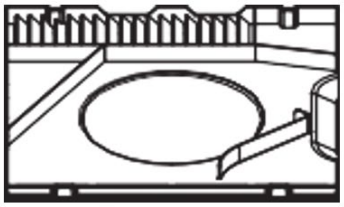

3) Beseitigung der Ölverschmutzung des Geräts.

Anweisungen für den Einbau einer Ölsperre

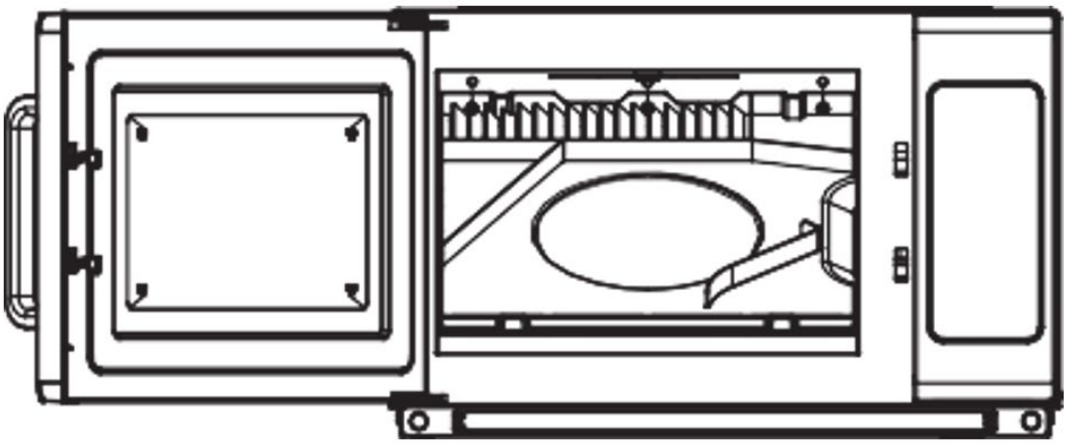

1) Richten Sie die drei Zylinder der Ölblockade aus und setzen Sie die drei Löcher der Rückplatte ein.

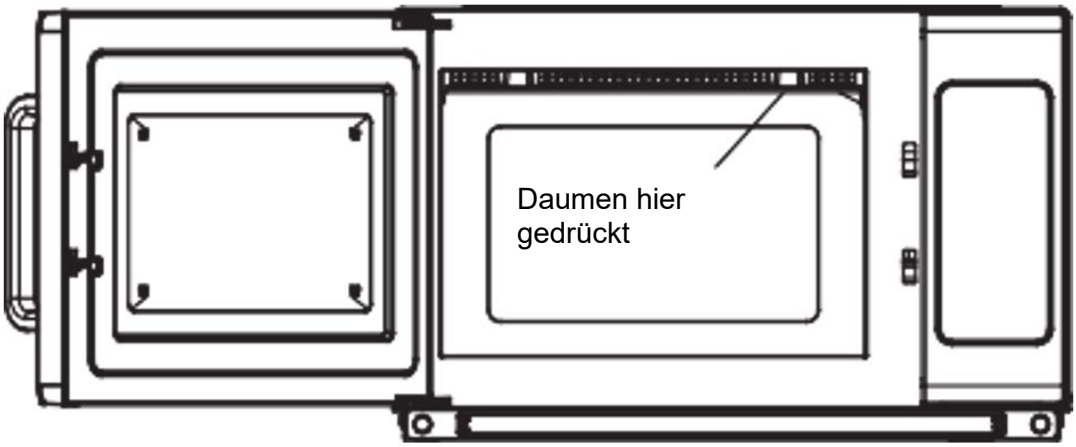

2) Die linke Hand fasst die Mikrowelle, der rechte Daumen drückt die Pfeilrichtung und drückt mit Kraft zurück. Und gleichzeitig den linken Daumen fest nach oben gedrückt. Stecken Sie das Recht der Ölverstopfung in die Schnalle der Frontplatte.

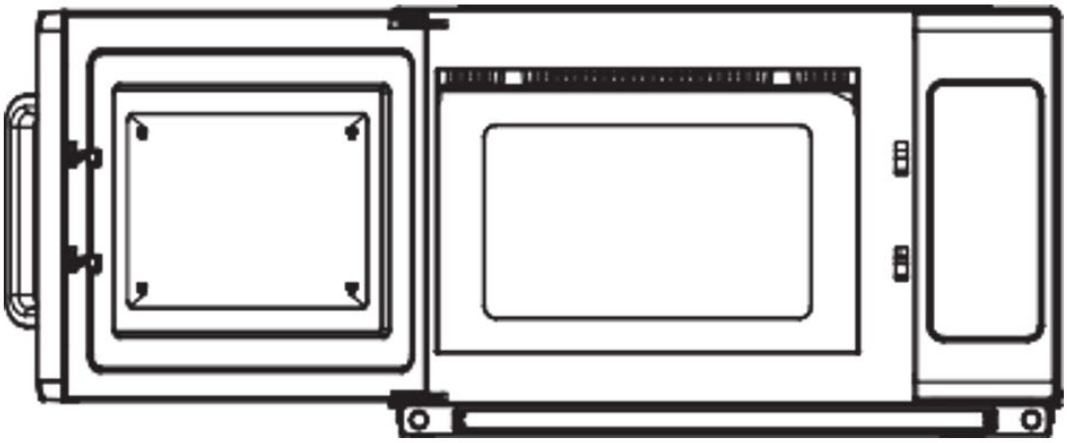

3) Von rechts nach links wird die Ölblockade eingebaut. Überprüfen Sie anschließend, ob der Verschluss der Blockade richtig befestigt ist.

Installation (Nachtrag)

1) Der Schaltbetrieb dieses Mikrowellenofens kann zu Spannungsschwankungen auf der Versorgungsleitung führen. Der Betrieb dieses Schranks unter ungünstigen Spannungsversorgungsbedingungen kann nachteilige Auswirkungen haben. Dieses Gerät ist für den Anschluss an ein Stromversorgungsnetz mit einer maximal zulässigen Netzimpedanz von max. 0,2 Ohm am Schnittstellenpunkt der Benutzerversorgung vorgesehen. Der Benutzer muss sicherstellen, dass dieses Gerät nur an ein Stromversorgungssystem angeschlossen wird, das die oben genannten Anforderungen erfüllt. Gegebenenfalls kann der Nutzer die Netzimpedanz am Übergabepunkt beim öffentlichen Stromversorgungsunternehmen erfragen.
2) Ist kein Potenzialausgleichsleiter in der Stromversorgung vorhanden, muss ein externer Potenzialausgleichsleiter an der Rückseite des Geräts verlegt werden (siehe Symbol).
   Diese Klemme muss in effektivem elektrischen Kontakt mit allen festen freiliegenden Metallteilen stehen und den Anschluss eines Leiters mit einem Nennquerschnitt von bis zu 10 mm² ermöglichen.



Symbol für den äußeren Anschluss von Potenzialausgleichsleitern.

Fehlersuche

Normal	
Mikrowellenherd stört den TV-Empfang	Der Radio- und Fernsehempfang kann beim Betrieb des Mikrowellenofens gestört werden. Sie ist vergleichbar mit der Störung von kleinen Elektrogeräten wie Mixer, Staubsauger und Ventilator. Das gilt als ist eine normale Erscheinung.
Ofenlicht dimmen	Beim Garen im Mikrowellenherd mit niedriger Leistung kann das Licht des Ofens schwächer werden. Das gilt als ist eine normale Erscheinung.
Dampfansammlung an der Tür, heiße Luft aus den Lüftungsöffnungen	Beim Kochen kann Dampf aus den Lebensmitteln austreten. Die meisten kommen aus den Lüftungsöffnungen heraus. Einige können sich jedoch an kühlen Orten wie der Ofentür ansammeln. Das gilt als ist eine normale Erscheinung.
Der Backofen wurde versehentlich gestartet, ohne dass Lebensmittel drin waren.	Es ist verboten, das Gerät zu betreiben, wenn sich keine Lebensmittel darin befinden. Das ist sehr gefährlich.

Probleme	Mögliche Ursache	Abhilfe
Backofen kann nicht gestartet werden.	(1) Das Netzkabel ist nicht richtig eingesteckt.	Ausstöpseln. Dann nach 10 Sekunden wieder einstecken.
	(2) Die Sicherung brennt durch oder der Schutzschalter funktioniert.	Sicherung auswechseln oder Schutzschalter zurücksetzen (Reparatur durch Fachpersonal unseres Unternehmens)
	(3) Probleme mit der Steckdose.	Steckdose mit anderen Elektrogeräten testen.
Der Backofen heizt nicht.	(4) Die Tür ist nicht richtig geschlossen.	Schließen Sie die Tür gut.

Entsorgung von Altgeräten

Entsorgen Sie dieses Gerät nicht über den Hausmüll. Geben Sie es bei einer Recycling- und Sammelstelle für Elektro- und Elektronikgeräte ab. Überprüfen Sie das Symbol auf dem Produkt, der Gebrauchsanweisung und der Verpackung. Die zur Herstellung des Geräts verwendeten Kunststoffe können entsprechend ihrer Kennzeichnung recycelt werden. Wenn Sie sich für das Recycling entscheiden, leisten Sie einen wichtigen Beitrag zum Schutz unserer Umwelt.
Wenden Sie sich an die örtlichen Behörden, um Informationen über Ihre örtliche Recyclinganlage zu erhalten.

This User Manual has been translated for your convenience using machine translation. Reasonable efforts have been made to provide an accurate translation; however, no automated translation is perfect nor is it intended to replace human translators. The official User Manual is the English version. Any discrepancies or differences created in the translation are not binding and have no legal effect for compliance or enforcement purposes. If any questions arise related to the accuracy of the information contained in the User Manual, please refer to the English version of those contents which is the official version.

Technical data

Parameter description	Parameter value
Product name	Commercial Microwave Oven P 2,1 kW
Model	RC-MV-06
Rated voltage [V~] / frequency [Hz]	230/50
Microwave Frequency [MHz]	2450
Rated input power [W]	3200
Rated output power [W]	2100
Capacity [l]	34
Countdown timer – time range [min]	0-60
Dimensions (width x depth x height) [cm]	57x48x37
Weight [kg]	33.5

Read these instructions carefully before using your microwave oven and keep it carefully.
If you follow the instructions, your oven will provide you with many years of good service.

Precautions to avoid possible exposure to excessive microwave energy

a) Do not attempt to operate this oven with the door open since this can result in harmful exposure to microwave energy. It is important not to break or tamper with the safety interlocks.
b) Do not place any object between the oven front face and the door or allow soil or cleaner residue to accumulate on sealing surfaces.
c) WARNING: If the door or door seals are damaged, the oven must not be operated until it has been repaired by a competent person.

If the apparatus is not maintained in a good state of cleanliness, its surface could be degraded and affect the lifespan of the apparatus and lead to a dangerous situation.

Important safety instructions

To reduce the risk of fire, electric shock, injury to persons or exposure to excessive microwave oven energy when using your appliance, follow basic precautions, including the following:

1) This appliance is not intended for use by persons (including children) with reduced physical, sensory or mental capabilities, or lack of experience and knowledge, unless they have been given supervision or instruction concerning use of the appliance by a person responsible for their safety. Children should be supervised to ensure that they do not play with the appliance.

2) If the supply cord is damaged, it must be replaced by the manufacturer, its service agent or similarly qualified persons in order to avoid a hazard. (For appliance with type Y attachment)
3) Warning: Ensure that the appliance is switched off before replacing the lamp to avoid the possibility of electric shock.
4) WARNING: It is hazardous for anyone other than a competent person to carry out any service or repair operation that involves the removal of a cover which gives protection against exposure to microwave energy.
5) WARNING: Liquids and other foods must not be heated in sealed containers since they are liable to explode.
6) WARNING: Microwave heating of beverages can result in delayed eruptive boiling, therefore care must be taken when handling the container.
7) WARNING: The contents of feeding bottles and baby food jars shall be stirred or shaken and the temperature checked before consumption, in order to avoid burns.
8) Only use utensils that are suitable for use in microwave ovens.
9) When heating food in plastic or paper containers, keep an eye on the oven due to the possibility of ignition.
10) If smoke is observed, switch off or unplug the appliance and keep the door closed in order to stifle any flames.
11) Eggs in their shell and whole hard-boiled eggs should not be heated in microwave ovens since they may explode, even after microwave heating has ended.
12) The oven should be cleaned regularly, and any food deposits should be removed.
13) The appliance must not be cleaned with a water jet. (for appliances intended to stand on the floor and which are not at least IPX5)
14) Failure to maintain the oven in a clean condition could lead to deterioration of the surface that could adversely affect the life of the appliance and possibly result in a hazardous situation.
15) Only use the temperature probe recommended for this oven.(for ovens provided with a facility to use a temperature-sensing probe.)
16) Read and follow the specific: "Precautions to avoid possible exposure to excessive microwave energy".
17) Metallic containers for food and beverages are not allowed during microwave cooking.

Read the user manual carefully and keep for future reference

To Reduce the Risk of Injury to Persons Grounding Installation

This appliance must be grounded. In the event of an electrical short circuit, grounding reduces the risk of electric shock by providing an escape wire for the electric current. This appliance is equipped with a cord having a grounding wire with a grounding plug. The plug must be plugged into an outlet that is properly installed and grounded.

Consult a qualified electrician or serviceman if the grounding instructions are not completely understood or if doubt exists as to whether the appliance is properly grounded. If it is necessary to use an extension cord, use only a 3-wire extension cord.

1) A short power-supply cord is provided to reduce the risks resulting from becoming entangled in or tripping over a longer cord.
2) If a long cord set or extension cord is used:
   - The marked electrical rating of the cord set, or extension cord should be at least as great as the electrical rating of the appliance.
   - The extension cord must be a grounding- type 3-wire cord.
   - The long cord should be arranged so that it will not drape over the countertop or tabletop

where it can be pulled on by children or tripped over unintentionally.

Danger

Electric Shock Hazard Touching some of the internal components can cause serious personal injury or death. Do not disassemble this appliance.

Warning

Electric Shock Hazard Improper use of the grounding can result in electric shock. Do not plug into an outlet until appliance is properly installed and grounded.

Cleaning

Be sure to unplug the appliance from the power supply.

1) Clean the inside of the oven after using with a slightly damp cloth.
2) Clean the accessories in the usual way in soapy water.
3) The door frame and seal and neighboring parts must be cleaned carefully with a damp cloth when they are dirty.

UTENSILS

Caution

Personal Injury Hazard

It is hazardous for anyone other than a competent person to carry out any service or repair operation that involves the removal of a cover which gives protection against exposure to microwave energy.

See the instructions on "Materials you can use in microwave oven or to be avoided in microwave oven." There may be certain non-metallic utensils that are not safe to use for microwaving. If in doubt, you can test the utensil in question following the procedure below.

Utensil Test:

1) Fill a microwave-safe container with 1 cup of cold water (250ml) along with the utensil in question.
2) Cook on maximum power for 1 minute.
3) Carefully feel the utensil. If the empty utensil is warm, do not use it for microwave cooking.
4) Do not exceed 1 minute cooking time.

Materials you can use in microwave oven

Utensils	Remarks
Browning dish	Follow manufacturer’s instructions. The bottom of browning dish must be placed smoothly on the ceramic board. Incorrect usage may cause the ceramic board to break.
Dinnerware	Microwave-safe only. Follow manufacturer's instructions. Do not use cracked or chipped dishes.
Glass jars	Always remove lid. Use only to heat food until just warm. Most glass jars are not heat resistant and may break.
Glassware	Heat-resistant oven glassware only. Make sure there is no metallic trim. Do not use cracked or chipped dishes.
Oven cooking bags	Follow manufacturer’s instructions. Do not close with metal tie. Make slits to allow steam to escape.
Paper plates and cups	Use for short–term cooking/warming only. Do not leave oven unattended while cooking.
Paper towels	Use to cover food for reheating and absorbing fat. Use with supervision for a short-term cooking only.
Parchment paper	Use as a cover to prevent splattering or a wrap for steaming.
Plastic	Microwave-safe only. Follow the manufacturer’s instructions. Should be labeled "Microwave Safe". Some plastic containers soften, as the food inside gets hot. "Boiling bags" and tightly closed plastic bags should be slit, pierced or vented as directed by package.
Plastic wrap	Microwave-safe only. Use to cover food during cooking to retain moisture. Do not allow plastic wrap to touch food.
Thermometers	Microwave-safe only (meat and candy thermometers).
Wax paper	Use as a cover to prevent splattering and retain moisture.

Materials to be avoided in microwave oven

Utensils	Remarks
Aluminum tray	May cause arcing. Transfer food into microwave-safe dish.
Food carton with metal handle	May cause arcing. Transfer food into microwave-safe dish.
Metal or metal-trimmed utensils	Metal shields the food from microwave energy. Metal trim may cause arcing.
Metal twist ties	May cause arcing and could cause a fire in the oven.
Paper bags	May cause a fire in the oven.
Plastic foam	Plastic foam may melt or contaminate the liquid inside when exposed to high temperature.
Wood	Wood will dry out when used in the microwave oven and may split or crack.

Setting up your oven

Names of Oven Parts and Accessories

Remove the oven and all materials from the carton and oven cavity. Your oven comes with the following accessories:

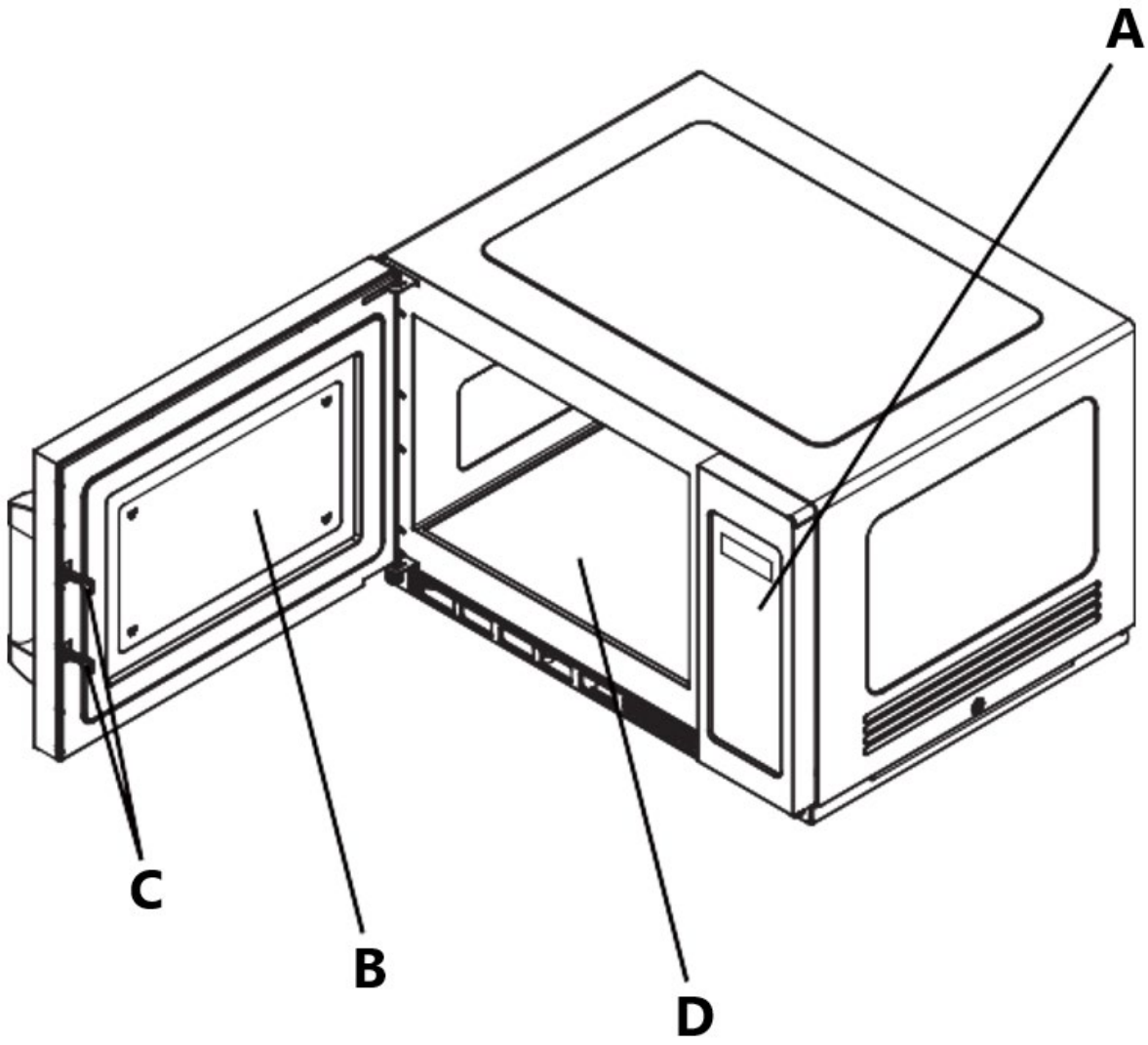

A - Control panel
B - Observation window
C - Safety interlock system
D - Ceramic board

Note:

1) Don't press the ceramic board forcibly.
2) Take and put the utensils gently during the operation in order to avoid damage to the ceramic board.
3) After using, don't touch the ceramic board by hand in order to avoid high temperature scald.

Countertop Installation

Remove all packing material and accessories. Examine the oven for any damage such as dents or broken door. Do not install if oven is damaged.
Cabinet: Remove any protective film found on the microwave oven cabinet surface.

Installation

- Select a level surface that provide enough open space for the intake and/or outlet vents

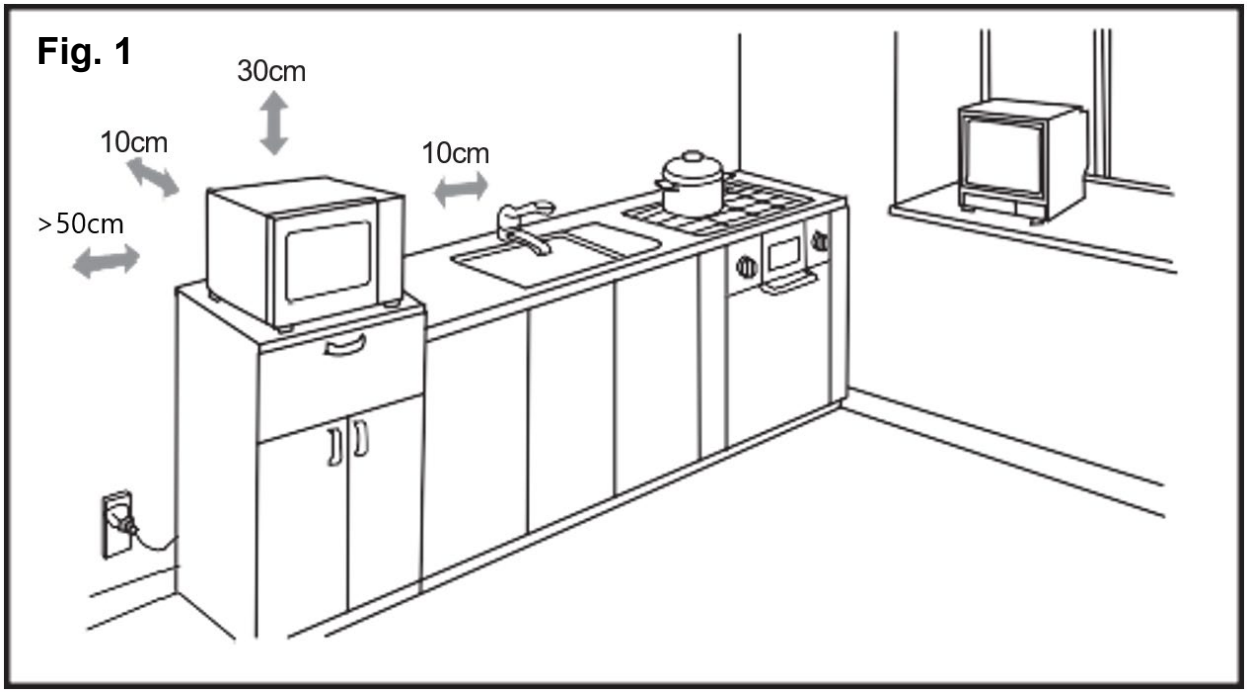

- A 10 cm spacing should be kept between the appliance and right and back walls, and a 30 cm spacing kept on the top. Never dismantle the appliance's feet, nor block the air intake and exhaust opening. The left side must be open.
- Blocking the intake and/or outlet openings can damage the oven.
- Place the oven as far away from radios and TV as possible. Operation of microwave oven may cause interference to your radio or TV reception.
- Plug your oven into a standard household outlet. Be sure the voltage and the frequency are the same as the voltage and the frequency on the rating label.
- Warning: The plug socket, electric appliances or the appliance which are liable effected by heat and moisture should be kept away from any vents on the oven.
- The appliance can be installed with a degree of overlap (Figure2).
- The maximum overlap height is two layers.

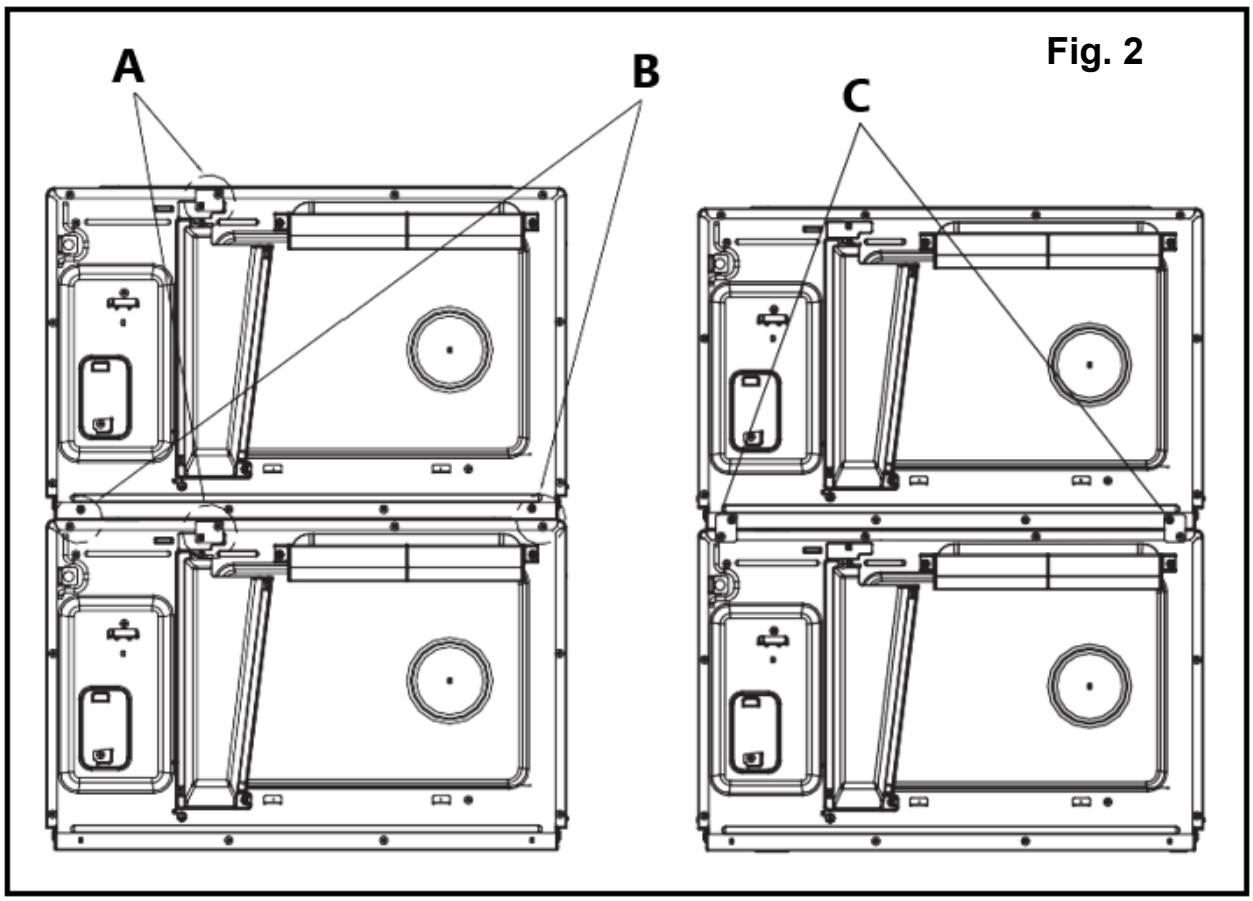

A - Loosening screw, taking off installation board then replacing screw in its place tightly.
B - Taking off four screws as shown in the picture.
C - Putting installation board to the following location then fixing screw just taking off tightly

Cleaning Instructions

Always keep the oven clean

1) Cleaning the glass viewing window, the inner door panel and oven front face.
   For best performance and to maintain the high degree of safety, the inner door panel and oven front face should be free of food or grease build-up. Wipe these parts with a mild detergent, rinse and wipe dry. Never use abrasive powders or pads.
2) Cleaning the control panel and plastic parts.
   Do not apply a detergent or an alkaline liquid spray to the control panel and plastic parts, as this may cause damage to these parts.
   Use a dry cloth (not a soaked cloth) to clean these parts.
3) Cleaning the oven interior
   After use be sure to clean up spilled liquids, spattered oil and food debris as quickly as possible. If the oven is used when dirty, efficiency drops, and the dirt gets stuck on the oven surface and may cause bad odors. Clean the interior with a cloth soaked in lukewarm water with a mild detergent dissolved in it, then rinse the soap off with a damp cloth.
4) Cleaning the oil blockage regularly, keep the oil blockage clear. Otherwise, the stain on the oil blockage will drop on the food.

5) Cleaning the filter regularly, keep it clear. The appliance will overheat when the filter is blocked.
6) When the appliance is operated, oil blockage and filter location must correct, avoiding to damage other parts (the installation in page 19 and 20).

Caution: Do Not wipe plastic and painted sections of the oven with bleach, thinners or other cleaning agents, as this may cause these parts to dissolve or change sharp.

OPERATION

Control Panel and Features

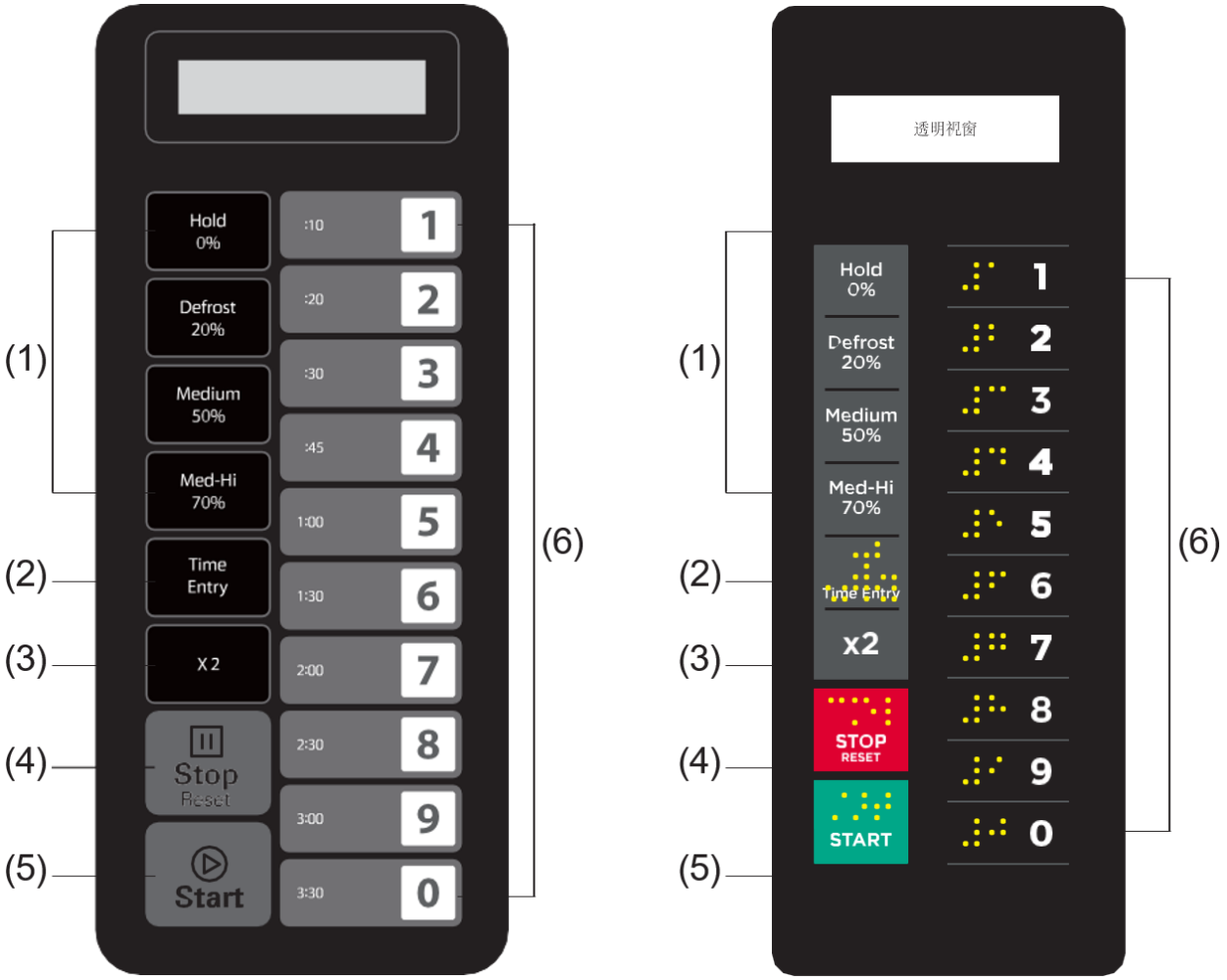

(1) Power Buttons
(2) Time Entry Button
(3) Double Quantity Button
(4) Stop/Reset Button
(5) Start Button
(6) Number Keyboard

Operation instruction

Appendix A: User Options

Items bolded below are the default values.

Option	Setting	Description
1 EOC Tone	**OP:10**	**3 seconds beep**
	OP:11	Continuous beep
	OP:12	5 quick beeps, repeating
2 Beeper Volume	OP:20	Beeper off
	OP:21	Low
	OP:22	**Medium**
	OP:23	High
3 Beeper On/Off	OP:30	Key beep off
	OP:31	**Key beep on**
4 Keyboard Window	OP:40	15 seconds
	OP:41	30 seconds
	OP:42	**60 seconds**
	OP:43	120 seconds
5 On the Fly	OP:50	On-the-Fly Disable
	OP:51	**On-the-Fly Enabled**
6 Door Reset	**OP:60**	**Door reset Disabled**
	OP:61	Door Reset Enabled
7 Max time	**OP:70**	**60 Minute Maximum Cook Time**
	OP:71	10 Minute Maximum Cook Time
8 Manual Programming	OP:80	Manual Programming Disabled
	OP:81	**Manual Programming Enabled**
9 Double Digit	**OP:90**	**Single Digit Mode-10 programs**
	OP:91	Double Digit Mode-100 programs

Appendix B: Default Cook Times

The oven shall ship with the following Preset Cook Times unless otherwise noted in the product Specification.

Button	Display (Time)	Power	Cook Factor
1	0:10	100%	80%
2	0:20	100%	80%
3	0:30	100%	80%
4	0:45	100%	80%
5	1:00	100%	80%
6	1:30	100%	80%
7	2:00	100%	80%
8	2:30	100%	80%
9	3:00	100%	80%
0	3:30	100%	80%

1. Power Up

" _ _ _ _ _ _ _ " displays when the oven is electrified for the first time. If "⏸" button will be pressed, the oven will change to idle mode.
Note: Under idle mode, no button can be pressed.

2. Idle Mode

1) The oven shall enter idle mode after a set of seconds have expired in Ready Mode without a keyboard press or a door open and close. The number of seconds is determined by the keyboard Timeout Window, set by User Option 4.
2) During idle mode, the screen displays “ECO”.
3) Opening and then closing the oven door, the oven will exit the idle mode and into ready mode.

3. Ready Mode

1) In this mode, the oven is ready to either begin a manual or preset cook cycle.
2) Opening and closing the door while the oven is in Idle Mode will put the oven into Ready Mode.
3) During Ready Mode, "READY" displays.
4) From the Ready Mode, the oven can go to almost all of the other modes.

4. Door Open Mode

1) While the door of the oven is open, the oven shall be in Door Open Mode.
2) During this mode, the screen displays "DOOR OPEN" . And the fan and oven lamp work.
3) When the door is closed, if User Option OP:60 is selected and the oven was running a manual or preset cook cycle, the oven shall enter Pause Mode.
   In all other cases, the oven shall return to Door open Mode with User Option OP:61 set, opening and closing the door will clear out any information about a manual or preset program which was running.

5. Pause Mode

1) This mode allows the users to temporarily stop the cooking cycle to inspect or stir the food item.
2) While in Manual Cook Mode, or Preset Program Cook Mode, if the door is open and then closed, or if the "⏸" pad is pressed, the oven will enter Pause Mode.
3) While paused, the screen will display the remaining cooking time.
4) Pause Mode will expire back to Idle Mode in the exact fashion as Ready Mode, dependent on User Option 4. Additionally, if the " ⏵ " button is pressed, the oven shall immediately enter Ready Mode, or if press "⏸ " button, the oven will go into working mode.

6. Manual Cook Entry Mode

1) The user may manually enter a cook time and power level while in this mode.
2) While the oven is in the Ready Mode, pressing the "Time Entry" pad on the keyboard will put the oven into Manual Cook Entry Mode.
3) During this mode, "00:00" displays, input the time you need.
4) If you press "Hold 0%","Defrost 20%","Medium 50%" or "Med-Hi 70% " button to select power level, the screen will display the related power. If the same button pressed twice, the power will change to full power, the screen will display "% POWER". If no power chosen, full power is default.
5) During setting process, press " ⏵ " to enter Manual Cook Mode. Press "⏸" to enter Ready Mode.

7. Manual Cook Mode

1) This mode allows cooking of the food items. While in Manual Cook Entry Mode, pressing the "▷" pad will cause to the oven to begin Manual Cook Mode.
2) During this mode, remaining cooking time displays. The fan and oven lamp will work.
3) When cooking program finish, the oven will enter End of Cook Cycle Mode. If you press "II" button under this mode, the oven will enter Pause Mode.

8. End of Cook Cycle Mode

1) After the time has expired in a Manual Cook Mode, or a Preset Program Cook Mode, the oven shall go into The End of Cook Cycle Mode.
2) During this mode, "DONE" displays.
3) If User Option OP:11 is selected, the oven shall continue to sound (or User Option OP:12 is selected, the oven shall sound 5 quick beeps, repeatedly) until the user acknowledges this by either opening and closing the door or pressing the "II" pad. If User Option OP:10 is selected, after the 3 second beep, the screen will display "DONE" . After the beep, the screen will display "READY" . If there is no operation for a period of time, the oven shall go into Idle Mode.

9. Preset Program Cook Mode

1) This mode allows cooking of food items through a one pad touch operation. While in Ready Mode, pressing one of ten digit keys on the keyboard will cause the oven to run the Preset Program associated with that key.
2) During this mode, the screen displays the remaining cooking time. If it is multi-stage cooking, the total remaining cooking time displays not a particular stage cooking time.
3) When cooking program finish, the oven will enter End of Cook Cycle Mode.
   If you press "II" button under this mode, the oven will enter Pause Mode.

10. On the Fly Cooking

1) While the oven is cooking, if User Option OP:51 is selected, press number buttons, the preset cooking program will start automatically.
2) The screen displays the remaining cooking time.
3) When cooking program finish, the oven will enter End of Cook Cycle Mode.

11. Programming Mode

This mode allows the user to assign cooking times and power levels to a single touch button.

1) Open the door and press "1" pad for 5 seconds, the buzzer will sound once and enter to Programming Mode. PROGRAM" displays.
2) Press any number ,0 to 9,and the screen will display the saved time, then you can input the time you need.
3) Press " Hold 0% "," Defrost 20% "," Medium 50% " or " Med-Hi 70% " to input the power level, the screen will display the related power. If the same button has been pressed twice, the power will change to PL10. If no power be chosen, "PL10" is default.
   Note: Set the time first, then choose the power.
4) To change the cooking factor: If press "X2", the screen will display "CF:XX". The default factor is 80%. "CF:08" displays. If you need to change the cooking factor, just press one of the number buttons to set. If you press "0", "CF:10" will display.
5) After setting the time and power, press " ▷ ", the cooking program will be saved. When the

program saved, "PROGRAM" displays.

6) If all the cooking time exceeds the MAX time User Option 7, when press "⏵" to save the program, the buzzer will sound three times briefly to tell you the time is no use. And then the screen turns back to display "PROGRAM". The time set before will be no change.
7) Close the door, the oven will turn back to Ready Mode.
   If press "⏸" button during setting process, the oven turns to Door Open Mode.
   The program that not saved will be lost. If there is program saved as memory procedure, press the related number button, the saved program will start. If no saved program, the buzzer will alarm when pressing number button and it will not work.
   For example: set the program as memory cooking. Power level PL7 and cooking time is 1 minute and 25 seconds.

   Step1: Open the door, press number button "1" for 5 seconds, “PROGRAM" displays.
   Step 2: Press number button "3", the screen will display "P:03”, After two seconds, the screen will display the related time " :30".
   Step 3: Press number buttons "1", "2" and "5" to input the cooking time.
   Step 4: Press "Med-Hi 70%" button,"1:25 70" displays. Setting finished.
   Step 5: Press "⏵" to save. When use the program next time, just press "3", the related program will start.

Note:

- If the electricity is cut off, the saved program will not lost.
- If the program need to reset , just repeat the above steps.
- If press "⏸" at the last step, it will turn back to Door Open Mode. The setting will be invalid.

12. Double Quantity cooking

1) Through the use of the "X2" pad, the user can easily set the time two of a particular food item.
2) If the "X2" button is pressed in ready mode, followed by the starting of a Preset Program, or if the "X2" button is pressed in 5 seconds of starting a Preset Program, the oven will start cooking with the quantity preset cooking time.
3) Press "X2", "DOUBLE" displays. When press number buttons, the screen will display the quantity preset time.
   For example, number button "5" and its preset time is 1 minute. Then press "X2", then time will change to 1:00*(1+0.8)=1:48(1 minute and 48 seconds)
4) When cooking program finish, the oven will enter End of Cook Cycle Mode.

13. Stage Cooking Programming

This allows the user to cook food items at manual cook mode and programming mode.

1) Three stages can be set at most under cooking mode or programming mode.
2) After setting the power and time for the first stage, press " Time Entry " to set the second stage, and the same step to set the third stage.
3) When setting the second, third stage, press " Time Entry", “STAGE-2", "STAGE-3" displays.
4) Press "⏵" button to start cooking.

Example: In programming mode, press number buttons "3" to set two cooking stages. The first stage is PL7 and time is 1 minute 25 seconds. The second stage is PL5 and 5 minutes and 40 seconds. The steps are as follows.

a) Open the door, press number button "1" for 5 seconds, “PROGRAM" displays.

b) Press number button "3", the screen will display "P:03", two seconds later, the screen will display the related time " :30".
c) Press "1","2","5" to input the cooking time. "1:25" displays.
d) Press "Med-Hi 70% ", "1:25 70" displays.
The first stage is finished.
e) Press " Time Entry ", "STAGE-2" displays.
f) Press "5", "4","0" button, "5:40" displays.
g) Press "Medium 50% ", "5:40 50" displays.
The second stage is finished.
h) Press " ⓟ " button to start cooking.
i) The total time counts down.

14. User Option Mode

This allows the user to choose between various ways for the oven to operate.

1) Open the oven door and press "2" pad for 5 seconds. The buzzer sounds once and enter this mode.
2) The screen displays "OP: - -".
3) Press any number button to enter related mode setting.
For example: to set the voice of the buzzer to medium. Press " 2 ", "OP:22" displays.
If you want to change, keep pressing "2", the screen displays "OP:20", "OP:21","OP:22", "OP:23", "OP:20" in cycle.
4) Press "ⓟ" to save the current setting. After saved, "OP: - -" display again.
5) During setting process, press "⏸" to enter Door Open Mode. Close the door will enter Ready Mode.
6) If "ⓟ" button not pressed at the last step, the program cannot be saved but stay at previous way.

15. Factory-default setting

In the Ready Mode, pressing "ⓟ" and "0" to factory-default setting.

1) Press "ⓟ" and "0", the buzzer sounds once, and the screen will display "CHECK". If it is in the factory-default setting, the screen will display "11", after three seconds, the oven turn to the ready mode.
If not in the factory-default setting, the screen will display "00", press"ⓟ" to the factory-default setting, the screen will display " CLEAR ". the buzzer sounds once, after self-testing, the screen will display "11" or "00".
2) If do not press " ⓟ" when the screen display "00“, the setting will cancel 10 after seconds.

Note: Be careful in the operation as it will restore all configure to factory-default setting.

How to remove and install the filter

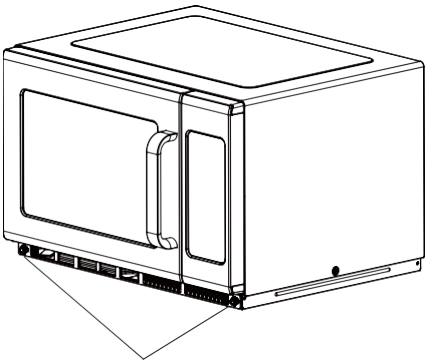

Turn the metal nails left to loosen them.

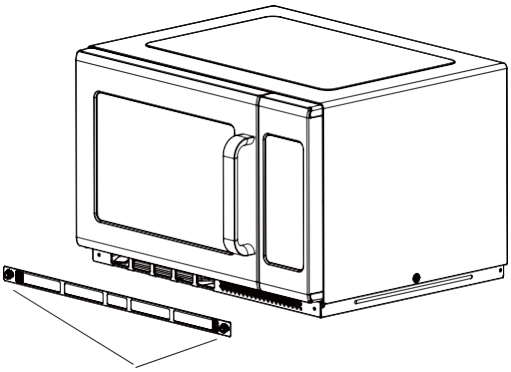

Take off the filter.

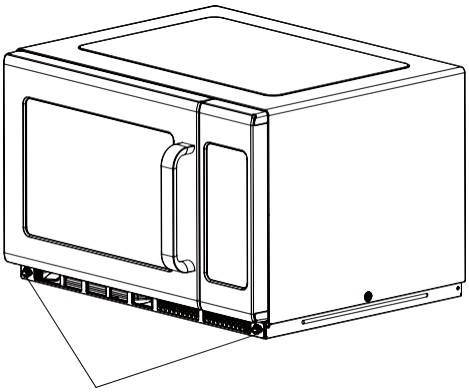

To reinstall, align the base plate mounting holes, clockwise the metal nails to tighten

How to remove and install the oil blockage

Warning: Before remove and install the oil blockage, be sure to unplug the appliance from the power supply and avoid high temperature scald.

Instructions for removing oil blockage

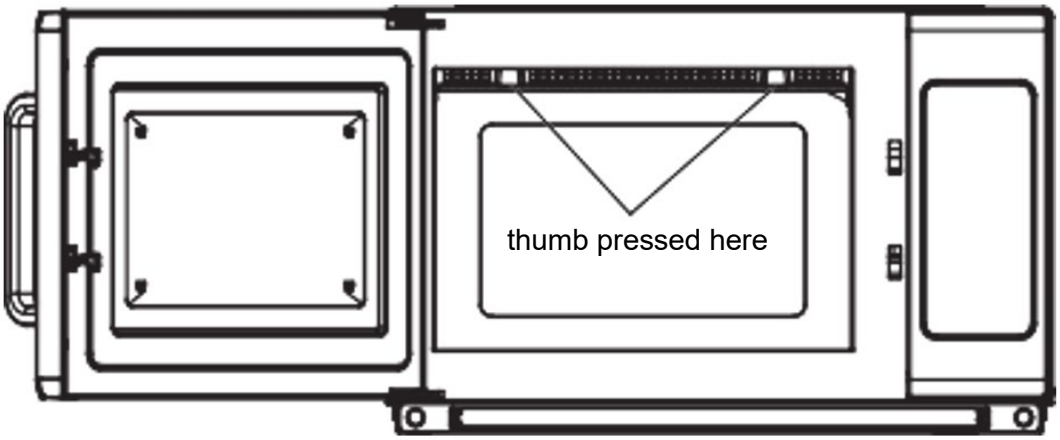

1) Press on the arrow shown, push back firmly, then pull down.

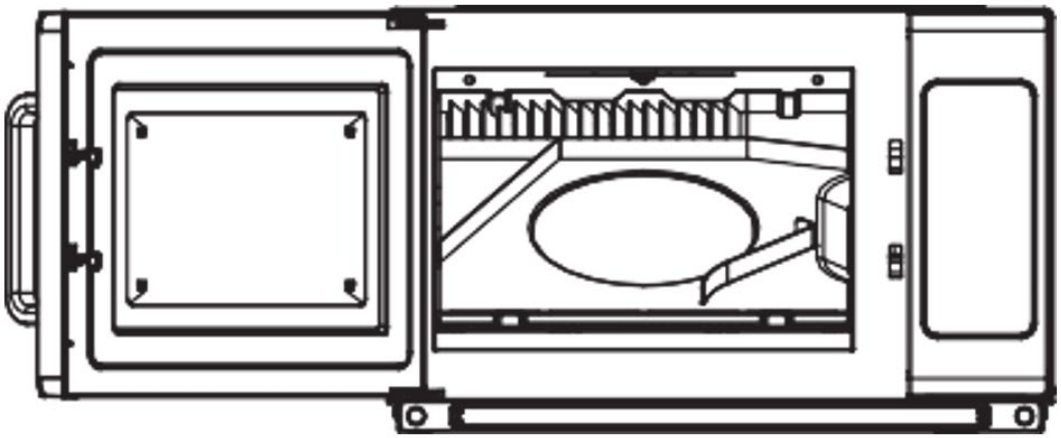

2) View after removal

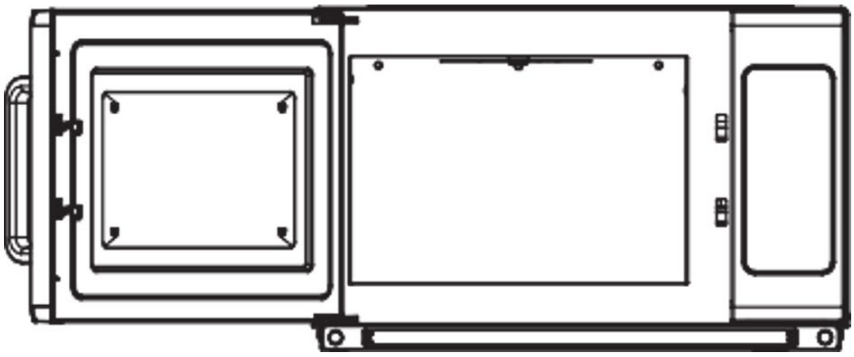

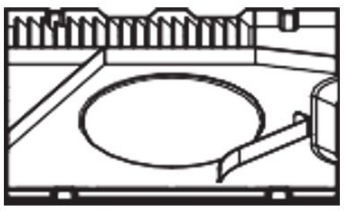

3) Taking off the oil blockage from the appliance.

Instructions for installing oil blockage

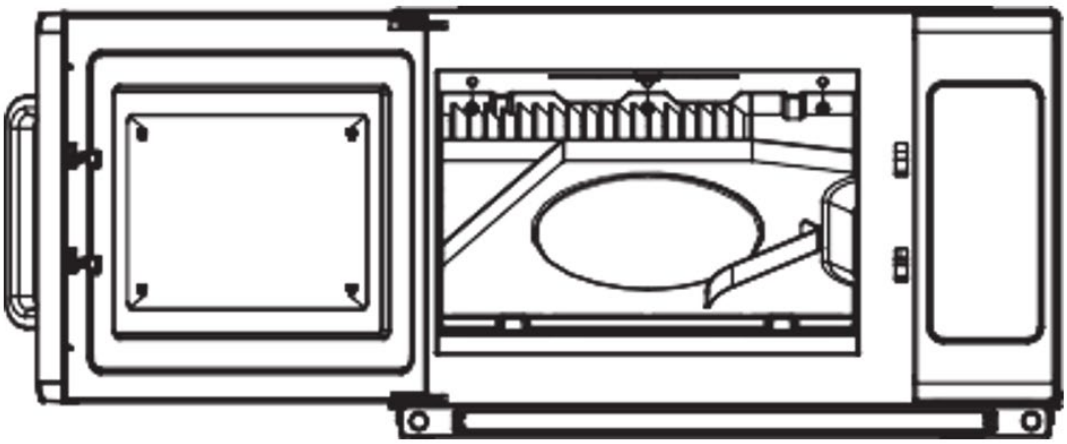

1) Align three cylinders of the oil blockage, insert the three holes of the back plate.

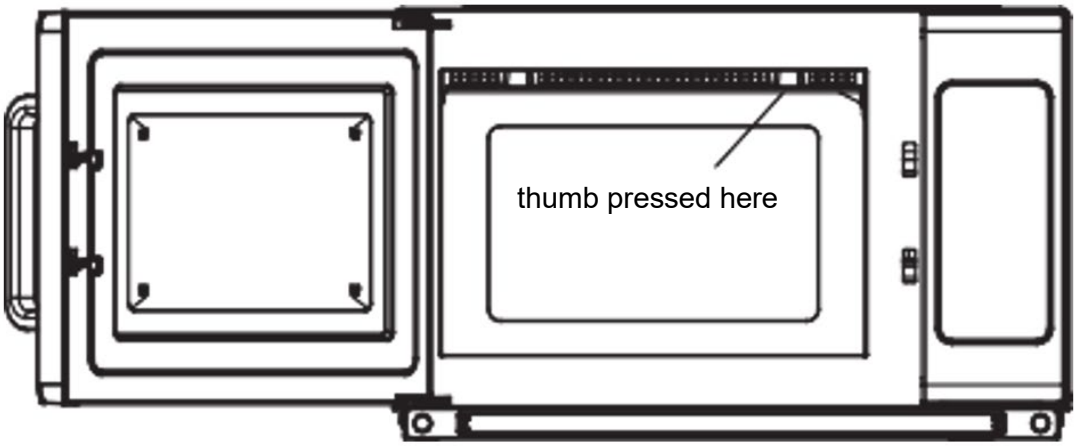

2) The left hand grasp the microwave, right thumb to press the arrow directions and forcing to push back. And the left thumb hard pressed upward at the same time. Put the right of oil blockage into the buckle of the front plate.

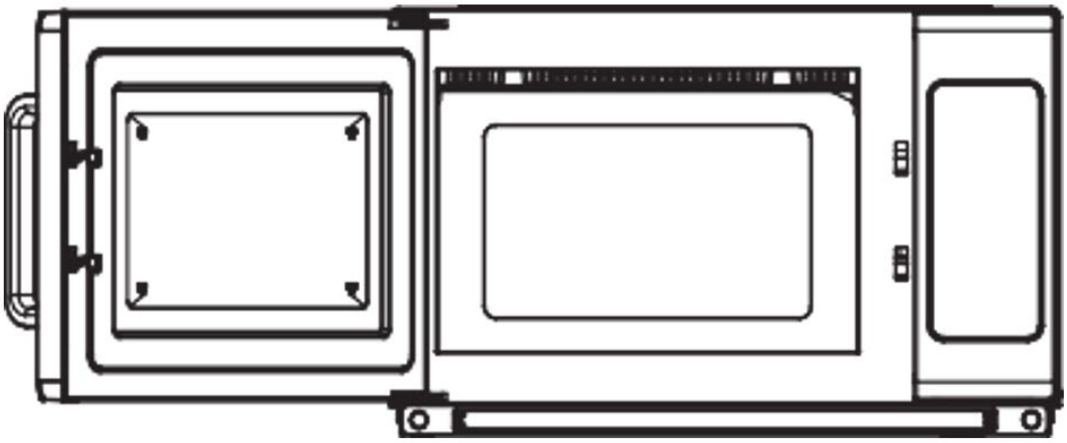

3) From right to left, make the oil blockage is installed. When finish, check to ensure that the blockage buckle is properly fixed.

Installation (supplement)

1) The switching operation of this microwave oven can cause voltage fluctuations on the supply line. The operation of this oven under unfavorable voltage supply conditions can have adverse effects. This device is intended for the connection to a power supply system with a maximum permissible system impedance max of 0.2 Ohms at the interface point of the user's supply. The user has to ensure that this device is connected only to a power supply system which fulfills the requirement above. If necessary, the user can ask the public power supply company for the system impedance at the interface point.
2) If there is no equipotential bonding conductor in the electric supply, an external equipotential bonding conductor must be installed at the rear of the appliance (see symbol).
   This terminal shall be in effective electrical contact with all fixed exposed metal parts and shall allow the connection of a conductor having a nominal cross-sectional area up to 10 mm².



Symbol for the external connection of equipotential bonding conductors.

Trouble shooting

Normal	
Microwave oven interfering TV reception	Radio and TV reception may be interfered when microwave oven operating. It is similar to the interference of small electrical appliances, like mixer, vacuum cleaner, and electric fan. It is normal.
Dim oven light	In low power microwave cooking, oven light may become dim. It is normal.
Steam accumulating on door, hot air out of vents	In cooking, steam may come out of food. Most will get out from vents. But some may accumulate on cool place like oven door. It is normal.
Oven started accidentally with no food in.	It is forbidden to run the unit without any food inside. It is very dangerous.

Trouble	Possible Cause	Remedy
Oven cannot be started.	(1) Power cord is not plugged in tightly.	Unplug. Then plug again after 10 seconds.
	(2) Fuse blowing or circuit breaker works.	Replace fuse or reset circuit breaker (repaired by professional personnel of our company)
	(3) Trouble with outlet.	Test outlet with other electrical appliances.
Oven does not heat.	(4) Door is not closed well.	Close door well.

Disposing of used devices

Do not dispose of this device in municipal waste systems. Hand it over to an electric and electrical device recycling and collection point. Check the symbol on the product, instruction manual and packaging. The plastics used to construct the device can be recycled in accordance with their markings. By choosing to recycle you are making a significant contribution to the protection of our environment.
Contact local authorities for information on your local recycling facility.

Niniejsza instrukcja obsługi została przetłumaczona dla Twojej wygody za pomocą tłumaczenia maszynowego. Dołożono wszelkich starań, aby zapewnić dokładne tłumaczenie. Należy jednak pamiętać, że żadne tłumaczenie automatyczne nie jest doskonałe i nie ma na celu zastąpienia tłumaczy-ludzi. Oficjalną instrukcją obsługi jest wersja angielska. Wszelkie rozbieżności lub różnice powstałe w tłumaczeniu nie są wiążące i nie mają skutków prawnych dla celów zgodności lub egzekwowania przepisów. W razie jakichkolwiek pytań co do dokładności informacji zawartych w Instrukcji obsługi prosimy zapoznać się z wersją angielską tej instrukcji, która jest wersją oficjalną.

Dane techniczne

Opis parametru	Wartość parametru
Nazwa produktu	Kuchenka Mikrofalowa P 2,1 kW
Model	ZK-MV-06
Napięcie znamionowe [V~] / częstotliwość [Hz]	230/50
Częstotliwość mikrofal [MHz]	2450
Moc znamionowa wejściowa [W]	3200
Moc wyjściowa znamionowa [W]	2100
Pojemność [L]	34
Timer odliczający – zakres czasu [min]	0-60
Wymiary (szerokość x głębokość x wysokość) [cm]	57x48x37
Ciężar [kg]	33,5

Przed użyciem kuchenki mikrofalowej uważnie przeczytaj niniejszą instrukcję i przechowuj ją w bezpiecznym miejscu.
Jeżeli będziesz przestrzegać instrukcji, Twój piekarnik będzie Ci służył przez wiele lat.

Środki ostrożności zapobiegające możliwemu narażeniu na nadmierną energię mikrofalową

a) Nie próbuj używać kuchenki z otwartymi drzwiami, gdyż może to spowodować szkodliwe narażenie na działanie energii mikrofalowej. Ważne jest, aby nie uszkodzić ani nie ingerować w blokady bezpieczeństwa.
b) Nie umieszczaj żadnych przedmiotów między przednią powierzchnią piekarnika a drzwiczkami. Nie dopuszczaj również do gromadzenia się zanieczyszczeń lub resztek środka czyszczącego na powierzchniach uszczelniających.
c) OSTRZEŻENIE: Jeśli drzwiczki lub uszczelki drzwiczek są uszkodzone, nie wolno używać piekarnika, dopóki nie zostanie on naprawiony przez kompetentną osobę.

Jeżeli urządzenie nie jest utrzymywane w należytej czystości, jego powierzchnia może ulec zniszczeniu, co może wpłynąć na żywotność urządzenia i doprowadzić do niebezpiecznej sytuacji.

Ważne instrukcje bezpieczeństwa

Aby ograniczyć ryzyko pożaru, porażenia prądem, obrażeń ciała lub narażenia na nadmierną energię mikrofal podczas korzystania z urządzenia, należy przestrzegać podstawowych środków ostrożności, w tym:

1) Urządzenie to nie jest przeznaczone do użytku przez osoby (w tym dzieci) o ograniczonej sprawności fizycznej, sensorycznej lub umysłowej, a także osoby nieposiadające odpowiedniego doświadczenia lub wiedzy, chyba że znajdują się one pod nadzorem osoby odpowiedzialnej za ich bezpieczeństwo lub otrzymały od niej instrukcje dotyczące korzystania z urządzenia. Dzieci powinny znajdować się pod nadzorem, aby mieć pewność, że nie bawią się urządzeniem.
2) Jeśli przewód zasilający jest uszkodzony, musi zostać wymieniony przez producenta, jego przedstawiciela serwisowego lub podobnie wykwalifikowaną osobę, aby uniknąć zagrożenia. (Dotyczy urządzeń z przyłączem typu Y)
3) Ostrzeżenie: Przed wymianą lampy należy upewnić się, że urządzenie jest wyłączone, aby uniknąć ryzyka porażenia prądem.
4) OSTRZEŻENIE: Wykonywanie jakichkolwiek czynności serwisowych lub naprawczych wymagających zdjęcia osłony zabezpieczającej przed działaniem energii mikrofalowej jest niebezpieczne dla osób niebędących osobami kompetentnymi.
5) OSTRZEŻENIE: Płynów i innych produktów spożywczych nie wolno podgrzewać w szczelnie zamkniętych pojemnikach, gdyż istnieje ryzyko eksplozji.
6) OSTRZEŻENIE: Podgrzewanie napojów w kuchence mikrofalowej może skutkować opóźnionym gwałtownym wrzeniem, dlatego należy zachować ostrożność podczas obchodzenia się z pojemnikiem.
7) OSTRZEŻENIE: Aby uniknąć poparzeń, przed spożyciem zawartość butelek do karmienia i słoiczków z jedzeniem dla dzieci należy wymieszać lub wstrząsnąć i sprawdzić jej temperaturę.
8) Używaj wyłącznie naczyń przeznaczonych do stosowania w kuchenkach mikrofalowych.
9) Podczas podgrzewania żywności w plastikowych lub papierowych pojemnikach należy obserwować kuchenkę ze względu na ryzyko zapłonu.
10) W przypadku zauważenia dymu należy wyłączyć urządzenie lub odłączyć je od zasilania i zamknąć drzwi, aby stłumić płomienie.
11) Jajek w skorupkach ani całych jajek ugotowanych na twardo nie należy podgrzewać w kuchence mikrofalowej, ponieważ mogą eksplodować, nawet po zakończeniu podgrzewania.
12) Piekarnik należy regularnie czyścić i usuwać wszelkie resztki jedzenia.
13) Urządzenia nie wolno czyścić strumieniem wody. (dotyczy urządzeń przeznaczonych do ustawienia na podłodze i niemających co najmniej klasy ochrony IPX5)
14) Nieutrzymywanie piekarnika w czystości może doprowadzić do pogorszenia jego stanu, co może niekorzystnie wpłynąć na żywotność urządzenia, a nawet doprowadzić do niebezpiecznych sytuacji.
15) Używaj wyłącznie sondy temperatury zalecanej dla tego piekarnika. (Dotyczy piekarników wyposażonych w możliwość użycia sondy wykrywającej temperaturę.)
16) Przeczytaj i zastosuj się do szczegółowego: „Środki ostrożności mające na celu uniknięcie możliwej ekspozycji na nadmierną energię mikrofal”.
17) Podczas gotowania w kuchence mikrofalowej nie wolno używać metalowych pojemników na żywność i napoje.

Przeczytaj uważnie instrukcję obsługi i zachowaj na przyszłość

Aby zmniejszyć ryzyko obrażeń osób, należy zainstalować uziemienie

To urządzenie musi być uziemione. W przypadku zwarcia elektrycznego uziemienie zmniejsza ryzyko porażenia prądem, zapewniając przewód odprowadzający prąd elektryczny. Urządzenie to wyposażone jest w przewód z przewodem uziemiającym i wtyczką uziemiającą. Wtyczkę należy podłączyć do prawidłowo zainstalowanego i uziemionego gniazdka.
Jeśli nie rozumiesz w pełni instrukcji dotyczących uziemienia lub masz wątpliwości co do prawidłowego uziemienia urządzenia, skonsultuj się z wykwalifikowanym elektrykiem lub serwisantem. Jeżeli konieczne jest użycie przedłużacza, należy używać wyłącznie przedłużacza 3-żyłowego.

1) Krótki przewód zasilający ma na celu ograniczenie ryzyka zaplątania się lub potknięcia się o dłuższy przewód.
2) W przypadku użycia długiego przewodu lub przedłużacza:
   - Podane parametry elektryczne przewodu zasilającego lub przedłużacza powinny być co najmniej tak wysokie, jak parametry elektryczne urządzenia.
   - Przewód przedłużający musi być przewodem uziemiającym, 3-żyłowym.
   - Długi kabel należy ułożyć tak, aby nie zwisał z blatu lub stołu, gdzie dzieci mogłyby go pociągnąć, a my moglibyśmy się o niego przypadkowo potknąć.

Niebezpieczeństwo

Ryzyko porażenia prądem elektrycznym Dotknięcie niektórych wewnętrznych elementów może spowodować poważne obrażenia ciała lub śmierć. Nie rozmontowuj tego urządzenia.

Ostrzeżenie

Ryzyko porażenia prądem elektrycznym Niewłaściwe użycie uziemienia może skutkować porażeniem prądem elektrycznym. Nie podłączaj urządzenia do gniazdka, dopóki nie zostanie ono prawidłowo zainstalowane i uziemione.

Czyszczenie

Pamiętaj o odłączeniu urządzenia od zasilania.

1) Po użyciu piekarnika należy wyczyścić jego wnętrze lekko wilgotną ściereczką.
2) Akcesoria należy czyścić w zwykły sposób, używając wody z mydłem.
3) W przypadku zabrudzenia ościeżnicy, uszczelki i sąsiadujących z nią części należy je dokładnie oczyścić wilgotną szmatką.

NACZYNIA

Ostrzeżenia

Ryzyko obrażeń ciała
Wykonywanie jakichkolwiek czynności serwisowych lub naprawczych wiążących się ze zdejmowaniem osłony zabezpieczającej przed działaniem energii mikrofalowej jest niebezpieczne dla osób niebędących osobami kompetentnymi.

Zobacz instrukcję w części „Materiały, których można używać w kuchence mikrofalowej lub których należy unikać w kuchence mikrofalowej”. Niektóre naczynia niemetalowe mogą być niebezpieczne do używania w kuchence mikrofalowej. W razie wątpliwości możesz sprawdzić działanie danego naczynia, postępując zgodnie z poniższą procedurą.

Test naczyń:

1) Napełnij pojemnik nadający się do użycia w kuchence mikrofalowej 1 szklanką zimnej wody (250 ml) i użyj odpowiedniego naczynia.
2) Gotować na maksymalnej mocy przez 1 minutę.
3) Dokładnie sprawdź naczynie. Jeśli puste naczynie jest ciepłe, nie należy go używać do gotowania w kuchence mikrofalowej.
4) Nie przekraczać czasu gotowania 1 minuty.

Materiały, których można używać w kuchence mikrofalowej

Przybory	Uwagi
Naczynie do zarumieniania	Postępuj zgodnie z instrukcją producenta. Dno naczynia do zapiekania należy umieścić na gładkiej powierzchni ceramicznej. Nieprawidłowe użycie może spowodować pęknięcie płytki ceramicznej.
Naczynia stołowe	Tylko do użytku w kuchence mikrofalowej. Postępuj zgodnie z instrukcją producenta. Nie używaj naczyń pękniętych lub wyszczerbionych.
Słoiki szklane	Zawsze zdejmuj pokrywkę. Stosować wyłącznie do podgrzewania potraw, aż będą lekko ciepłe. Większość szklanych słoików nie jest odporna na ciepło i może pęknąć.
Wyroby szklane	Tylko szkło żaroodporne. Sprawdź, czy nie ma metalowych elementów wykończeniowych. Nie używaj naczyń pękniętych lub wyszczerbionych.
Torby do pieczenia w piekarniku	Postępuj zgodnie z instrukcją producenta. Nie zamykać opaską metalową. Zrób nacięcia, aby umożliwić ucieczkę pary.
Talerze i kubki papierowe	Stosować wyłącznie do krótkotrwałego gotowania/podgrzewania. Nie pozostawiaj piekarnika bez nadzoru podczas gotowania.
Ręczniki papierowe	Można ją stosować do przykrycia potraw w celu ich odgrzania i wchłonięcia tłuszczu. Stosować pod nadzorem wyłącznie do krótkotrwałego gotowania.
Papier pergaminowy	Stosować jako przykrycie zapobiegające pryskaniu lub jako osłonę podczas gotowania na parze.
Plastikowy	Tylko do użytku w kuchence mikrofalowej. Postępuj zgodnie z instrukcją producenta. Powinien być oznaczony jako „Można używać w kuchence mikrofalowej”. Niektóre plastikowe pojemniki miękną, gdy jedzenie w środku się nagrzewa. „Woreczki do gotowania” i szczelnie zamknięte torby plastikowe należy nacinać, przekłuwać lub otwierać zgodnie z instrukcją na opakowaniu.
Folia plastikowa	Tylko do użytku w kuchence mikrofalowej. Służy do przykrycia potrawy w czasie gotowania, aby zachować jej wilgoć. Nie dopuszczaj do kontaktu folii z żywnością.
Termometry	Można używać wyłącznie w kuchence mikrofalowej (termometry do mięsa i słodyczy).
Papier woskowy	Stosować jako przykrycie zapobiegające rozchlapywaniu i zatrzymujące wilgoć.

Materiały, których należy unikać w kuchence mikrofalowej

Przybory	Uwagi
Tacka aluminiowa	Może powodować łuk elektryczny. Przełóż jedzenie do naczynia nadającego się do użytku w kuchence mikrofalowej.
Karton na żywność z metalowym uchwytem	Może powodować łuk elektryczny. Przełóż jedzenie do naczynia nadającego się do użytku w kuchence mikrofalowej.
Naczynia metalowe lub z wykończeniem metalowym	Metal chroni żywność przed energią mikrofalową. Elementy metalowe mogą powodować łuk elektryczny.
Opaski zaciskowe metalowe	Może powodować łuk elektryczny i być przyczyną pożaru w piekarniku.
Torby papierowe	Może spowodować pożar w piekarniku.
Pianka plastikowa	Pianka plastikowa może się stopić lub zanieczyścić płyn znajdujący się wewnątrz, jeśli zostanie wystawiona na działanie wysokiej temperatury.
Drewno	Drewno wysycha podczas używania go w kuchence mikrofalowej i może pękać lub pękać.

Konfiguracja piekarnika

Nazwy części i akcesoriów piekarnika

Wyjmij piekarnik i wszystkie materiały z kartonu i komory piekarnika. Do piekarnika dołączone są następujące akcesoria:

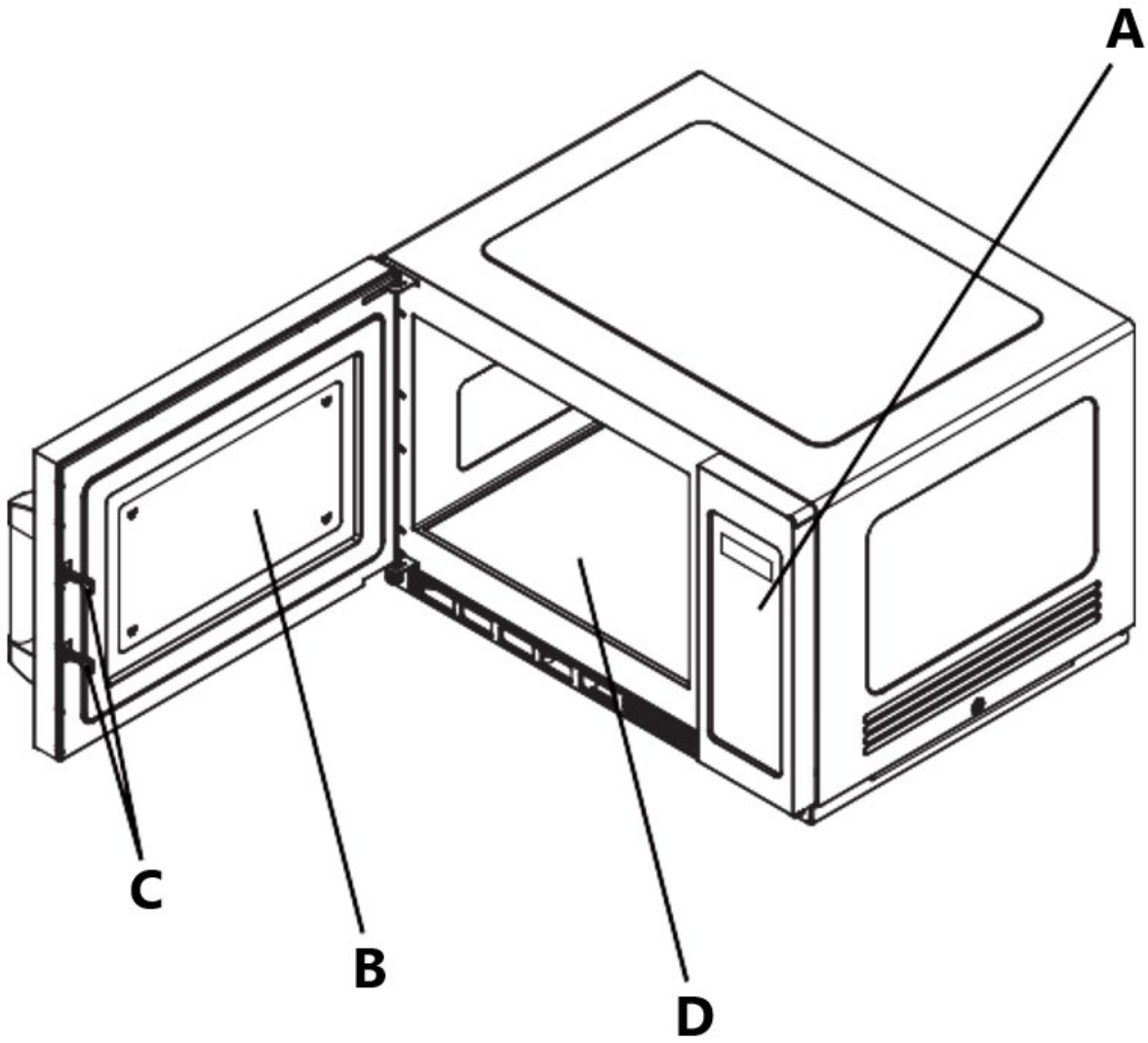

A - Panel sterujący
B - Okno obserwacyjne
C - System blokad bezpieczeństwa
D - Płyta ceramiczna

Notatka:

1) Nie należy naciskać płytki ceramicznej na siłę.
2) Podczas mycia naczyń należy ostrożnie wyjmować i odkładać naczynia, aby nie uszkodzić płytki ceramicznej.
3) Po użyciu nie należy dotykać deski ceramicznej rękami, aby uniknąć poparzenia wysoką temperaturą.

Montaż blatu

Usuń wszystkie materiały opakowaniowe i akcesoria. Sprawdź, czy piekarnik nie ma wgnieceń lub uszkodzonych drzwi. Nie instaluj, jeśli piekarnik jest uszkodzony.
Obudowa: Zdejmij wszelką folię ochronną z powierzchni obudowy kuchenki mikrofalowej.

Instalacja

- Wybierz równą powierzchnię zapewniającą wystarczająco dużo wolnej przestrzeni dla otworów wlotowych i/lub wylotowych

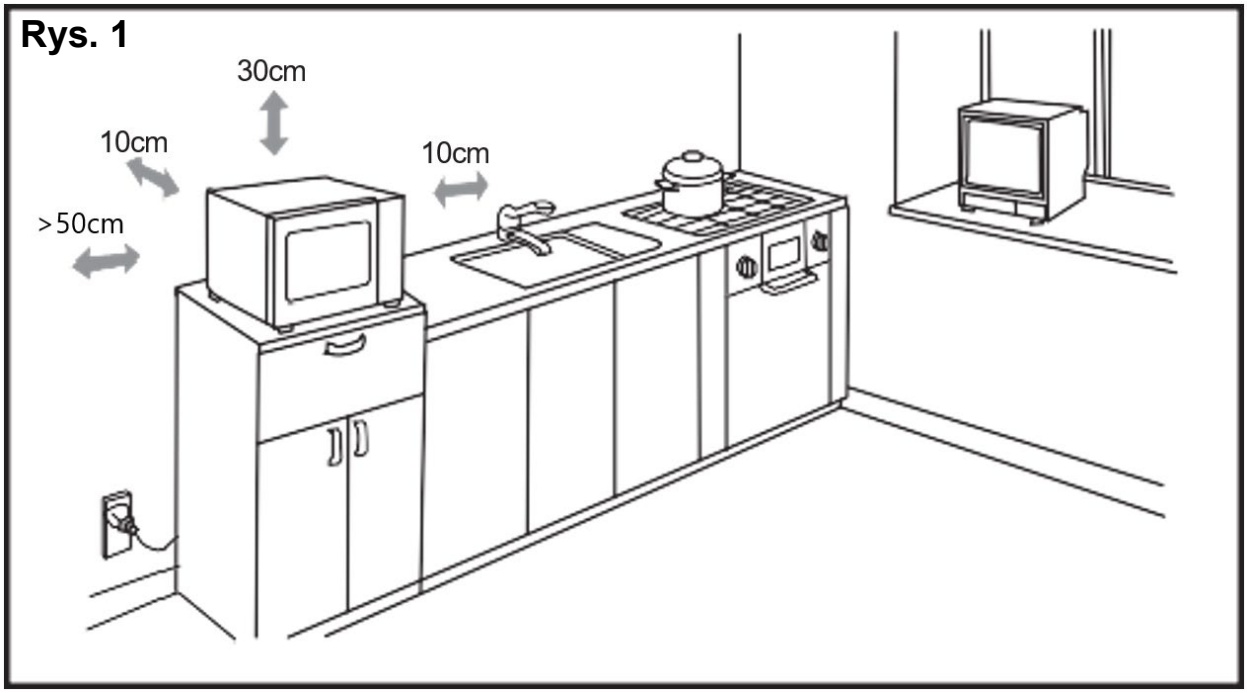

- Między urządzeniem a ścianą prawą i tylną należy zachować odległość 10 cm, a od góry odległość 30 cm. Nigdy nie rozmontowuj nóżek urządzenia ani nie blokuj otworów wlotowych i wylotowych powietrza. Lewa strona musi być otwarta.
- Zablokowanie otworów wlotowych i/lub wylotowych może spowodować uszkodzenie piekarnika.
- Umieść piekarnik jak najdalej od radia i telewizora. Korzystanie z kuchenki mikrofalowej może powodować zakłócenia w odbiorze sygnału radiowego lub telewizyjnego.
- Podłącz piekarnik do standardowego gniazdka domowego. Upewnij się, że napięcie i częstotliwość są takie same, jak podane na tabliczce znamionowej.
- Ostrzeżenie: Gniazdo wtykowe, urządzenia elektryczne lub urządzenia podatne na działanie ciepła i wilgoci powinny być trzymane z dala od otworów wentylacyjnych piekarnika.
- Urządzenie można zainstalować z pewnym stopniem zachodzenia na siebie (rysunek 2).
- Maksymalna wysokość nakładania się warstw wynosi dwie.

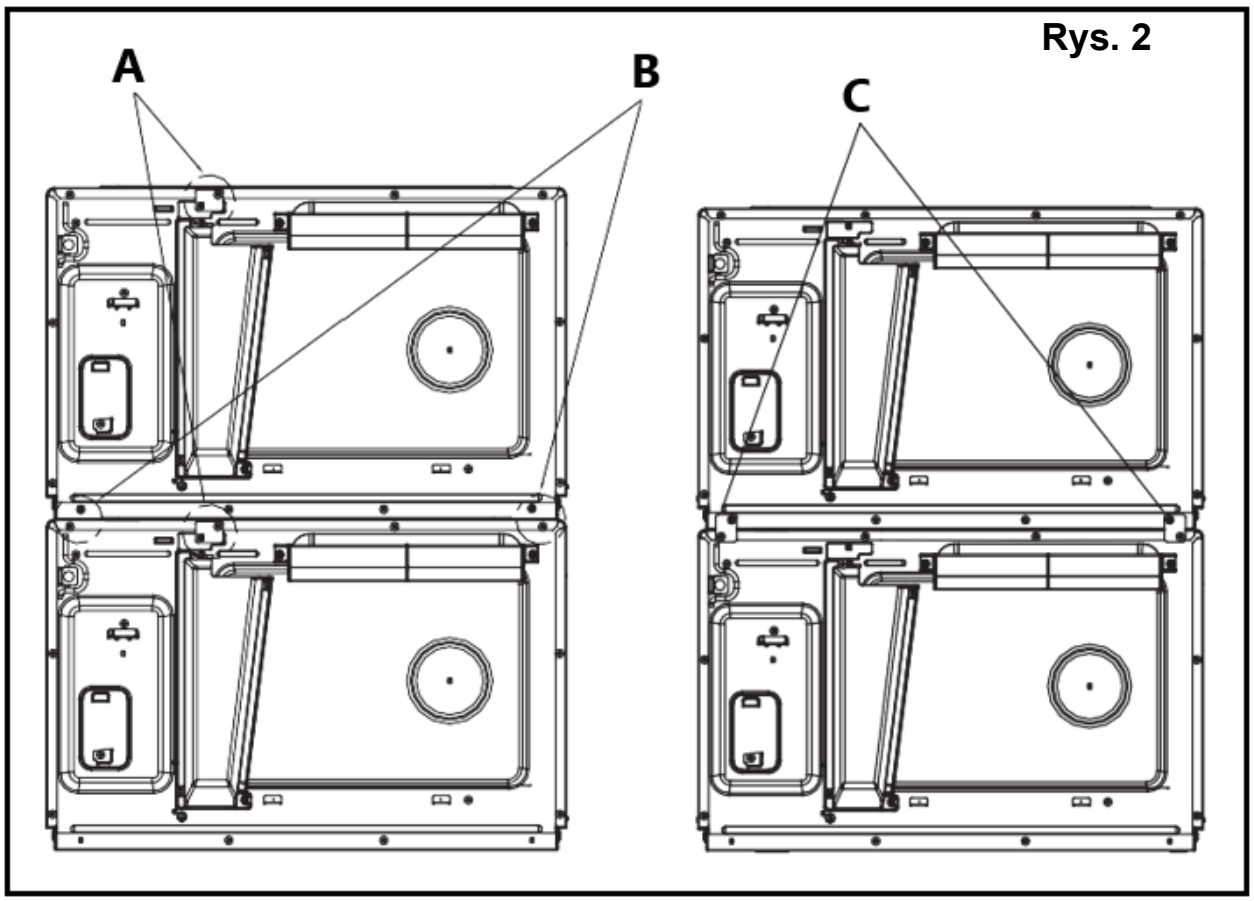

A - Odkręcić śrubę, zdjąć płytę instalacyjną, a następnie mocno przykręcić śrubę na jej miejsce.
B - Odkręcamy cztery śruby, jak pokazano na rysunku.
C - Umieść płytę instalacyjną w następującym miejscu, a następnie przykręć śrubę i mocno ją odkręć

Instrukcje czyszczenia

Zawsze utrzymuj piekarnik w czystości

1) Czyszczenie szklanego okienka inspekcyjnego, wewnętrznego panelu drzwi i przedniej powierzchni piekarnika.
   Aby zapewnić optymalną pracę urządzenia i wysoki poziom bezpieczeństwa, wewnętrzny panel drzwi i przednia powierzchnia piekarnika powinny być wolne od resztek jedzenia i tłuszczu. Przetrzyj te części łagodnym detergentem, opłucz i wytrzyj do sucha. Nigdy nie używaj proszków ani gąbek ściernych.

2) Czyszczenie panelu sterowania i części plastikowych.
   Nie należy stosować detergentów ani środków alkalicznych w sprayu na panel sterowania i części plastikowe, gdyż może to spowodować uszkodzenie tych części.
   Do czyszczenia tych części należy używać suchej ściereczki (nie nasączonej).

3) Czyszczenie wnętrza piekarnika
   Po użyciu należy jak najszybciej usunąć wszelkie rozlane płyny, pryskający olej i resztki jedzenia. Jeśli piekarnik jest używany, gdy jest brudny, jego wydajność spada, a brud gromadzi się na powierzchni piekarnika i może być przyczyną powstawania nieprzyjemnych zapachów. Wnętrze należy czyścić szmatką zwilżoną letnią wodą z dodatkiem łagodnego detergentu, a następnie

spłukać mydło wilgotną szmatką.

4) Regularnie czyść zator olejowy, utrzymuj zator olejowy w czystości. W przeciwnym wypadku plama z zatkanego oleju spadnie na jedzenie.
5) Regularnie czyść filtr, aby był czysty. Urządzenie będzie się przegrzewać, jeśli filtr będzie zablokowany.
6) Podczas użytkowania urządzenia należy korygować blokadę oleju i położenie filtra, aby nie doszło do uszkodzenia innych części (instalacja na stronach 19 i 20).

Uwaga : Nie należy przecierać plastikowych i malowanych części piekarnika wybielaczem, rozcieńczalnikiem ani innymi środkami czyszczącymi, ponieważ może to spowodować rozpuszczenie się tych części lub zmianę ich ostrości.

EKSPLOATACJA

Panel sterowania i funkcje

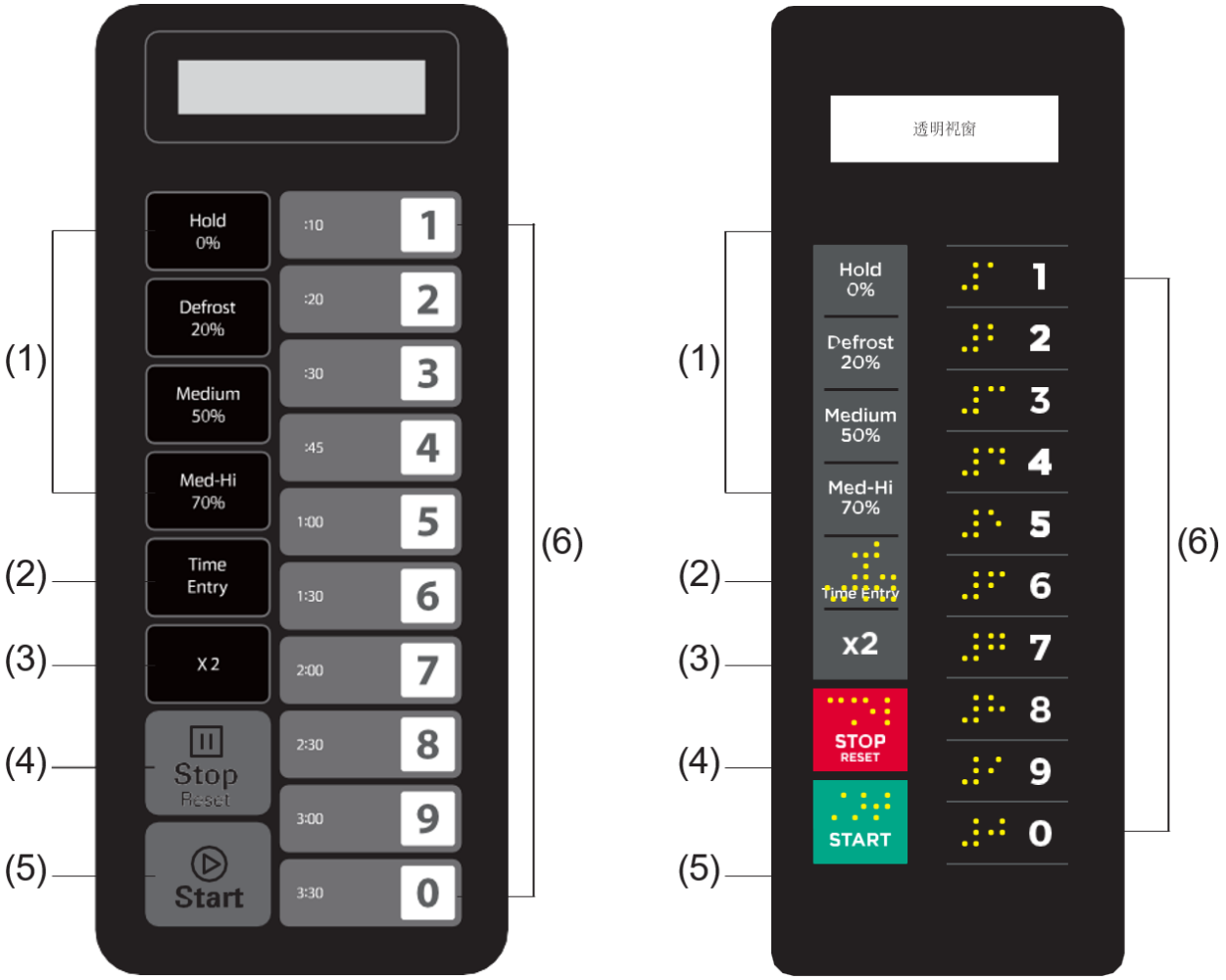

(1) Przyciski zasilania
(2) Przycisk wprowadzania czasu
(3) Przycisk podwójnej ilości
(4) Przycisk Stop/Reset
(5) Przycisk Start
(6) Klawiatura numeryczna

Instrukcja obsługi

Załącznik A: Opcje użytkownika

Elementy pogrubione poniżej są wartościami domyślnymi.

Opcja	Ustawienie	Opis urządzenia
1 Ton EOC	**OP:10**	**3 sekundy sygnału dźwiękowego**
	OP:11	Ciągły sygnał dźwiękowy
	OP:12	5 szybkich sygnałów dźwiękowych, powtarzających się
2 Głośność sygnału dźwiękowego	OP:20	Wyłącz brzęczyk
	OP:21	Niski
	OP:22	**Średni**
	OP:23	Wysoki
3 Włączanie/wyłączanie sygnału dźwiękowego	OP:30	Dźwięk klawisza wyłączony
	OP:31	**Dźwięk klawisza włączony**
4 Okno klawiatury	OP:40	15 sekund
	OP:41	30 sekund
	OP:42	**60 sekund**
	OP:43	120 sekund
5 W locie	OP:50	Wyłączanie w locie
	OP:51	**Włączone w locie**
6 Resetowanie drzwi	**OP:60**	**Resetowanie drzwi wyłączone**
	OP:61	Włączono resetowanie drzwi
7 Maksymalny czas	**OP:70**	**Maksymalny czas gotowania 60 minut**
	OP:71	Maksymalny czas gotowania: 10 minut
8 Ręczny Programowanie	OP:80	Programowanie ręczne wyłączone
	OP:81	**Włączono programowanie ręczne**
9 Dwucyfrowy	**OP:90**	**Tryb jednocyfrowy-10 programów**
	OP:91	Tryb dwucyfrowy-100 programów

Załącznik B: Domyślne czasy gotowania

O ile w specyfikacji produktu nie określono inaczej, piekarnik zostanie dostarczony z następującymi wstępnie ustawionymi czasami pieczenia.

Przycisk	Wyświetlacz (czas)	Zasilanie urządzenia	Współczynnik Cooka
1	0:10	100%	80%
2	0:20	100%	80%
3	0:30	100%	80%
4	0:45	100%	80%
5	1:00	100%	80%
6	1:30	100%	80%
7	2:00	100%	80%
8	2:30	100%	80%
9	3:00	100%	80%
0	3:30	100%	80%

1. Włącz zasilanie

Na wyświetlaczu pojawia się napis „ _ _ _ _ _ _ _” po pierwszym podłączeniu piekarnika do prądu. Jeśli przycisk "⏸" zostanie naciśnięty, piekarnik przejdzie w tryb bezczynności.
Uwaga: W trybie bezczynności nie można nacisnąć żadnego przycisku.

2. Tryb bezczynności

1) Piekarnik przejdzie w tryb bezczynności po upływie określonej liczby sekund w trybie gotowości, jeżeli nie zostanie naciśnięty żaden klawisz ani otwarte lub zamknięte drzwi. Liczbę sekund ustala się w oknie limitu czasu klawiatury, ustawionym w Opcji użytkownika 4.
2) W trybie bezczynności na ekranie wyświetlany jest napis „ECO”.
3) Otwarcie i zamknięcie drzwi piekarnika spowoduje wyjście piekarnika z trybu bezczynności i przejście w tryb gotowości.

3. Tryb gotowości

1) W tym trybie piekarnik jest gotowy do rozpoczęcia ręcznego lub zaprogramowanego cyklu pieczenia.
2) Otwarcie i zamknięcie drzwiczek, gdy piekarnik znajduje się w trybie bezczynności, spowoduje przełączenie piekarnika w tryb gotowości.
3) W trybie gotowości wyświetla się komunikat „READY”.
4) Z trybu gotowości piekarnik może przejść do niemal wszystkich pozostałych trybów.

4. Tryb otwartych drzwi

1) Gdy drzwi piekarnika są otwarte, piekarnik powinien być w trybie otwartych drzwi.
2) W tym trybie na ekranie wyświetlany jest komunikat „DRZWI OTWARTE”. A wentylator i lampa w piekarniku działają.
3) Po zamknięciu drzwi, jeżeli wybrano opcję użytkownika OP:60 i piekarnik pracował w trybie ręcznym lub według zaprogramowanego cyklu pieczenia, piekarnik przejdzie w tryb pauzy. We wszystkich innych przypadkach piekarnik powróci do trybu otwartych drzwi z ustawioną opcją użytkownika OP:61. Otwarcie i zamknięcie drzwi spowoduje usunięcie wszelkich informacji o uruchomionym programie ręcznym lub wstępnie ustawionym.

5. Tryb pauzy

1) Ten tryb umożliwia użytkownikom tymczasowe zatrzymanie cyklu gotowania, aby sprawdzić lub wymieszać potrawę.
2) Jeśli w trybie gotowania ręcznego lub trybie gotowania z zaprogramowanym programem drzwi są otwarte, a następnie zamknięte lub jeśli „⏸ " zostanie naciśnięty, piekarnik przejdzie w tryb pauzy.
3) Po wstrzymaniu na ekranie będzie wyświetlany pozostały czas gotowania.
4) Tryb pauzy powróci do trybu bezczynności w dokładnie taki sam sposób jak tryb gotowości, w zależności od Opcji Użytkownika 4. Dodatkowo, jeśli „⏯ „ zostanie naciśnięty przycisk, piekarnik natychmiast przejdzie w tryb gotowości, lub jeśli naciśniesz „⏸ " przycisk, piekarnik przejdzie w tryb pracy.

6. Tryb ręcznego wprowadzania danych do gotowania

1) W tym trybie użytkownik może ręcznie wprowadzić czas gotowania i poziom mocy.
2) Gdy piekarnik znajduje się w trybie gotowości, naciśnięcie przycisku „Wprowadzanie czasu” na klawiaturze spowoduje przełączenie piekarnika w tryb ręcznego wprowadzania czasu gotowania.
3) W tym trybie wyświetla się „00:00”, wprowadź potrzebny czas.
4) Jeśli naciśniesz przycisk „Hold 0%”, „Defrost 20%”, „Medium 50%” lub „Med-Hi 70%”, aby wybrać poziom mocy, na ekranie zostanie wyświetlona odpowiednia moc. Jeżeli ten sam przycisk zostanie naciśnięty dwukrotnie, moc zmieni się na pełną moc, a na ekranie pojawi się komunikat „% POWER”. Jeżeli nie wybrano żadnej mocy, domyślnie ustawiona jest pełna moc.
5) Podczas procesu ustawiania naciśnij „⏯ „aby przejść do trybu gotowania ręcznego. Naciskać " ⏸ " aby przejść do trybu gotowości.

7. Tryb gotowania ręcznego

1) Ten tryb umożliwia gotowanie potraw. W trybie ręcznego wprowadzania ustawień gotowania naciśnięcie przycisku „⏯ ” spowoduje, że piekarnik przejdzie w tryb gotowania ręcznego.
2) W tym trybie wyświetlany jest pozostały czas gotowania. Wentylator i lampa piekarnika będą działać.
3) Po zakończeniu programu pieczenia piekarnik przejdzie w tryb zakończenia cyklu pieczenia. Jeżeli naciśniesz "⏸ „ w tym trybie, piekarnik przejdzie w tryb pauzy.

8. Tryb zakończenia cyklu gotowania

1) Po upływie ustawionego czasu w trybie gotowania ręcznego lub trybie gotowania z ustawionym programem piekarnik przejdzie w tryb zakończenia cyklu gotowania.
2) W tym trybie wyświetlany jest komunikat „GOTOWE”.
3) Jeżeli wybrano opcję użytkownika OP:11, piekarnik będzie nadal wydawał dźwięk (lub wybrano opcję użytkownika OP:12, piekarnik będzie wydawał 5 krótkich sygnałów dźwiękowych, powtarzanych wielokrotnie), aż użytkownik potwierdzi to, otwierając i zamykając drzwi lub naciskając przycisk „⏸ "podkładka. Jeśli wybrano opcję użytkownika OP:10, po 3-sekundowym sygnale dźwiękowym na ekranie pojawi się komunikat „GOTOWE”. Po sygnale dźwiękowym na ekranie pojawi się komunikat „GOTOWE”. Jeżeli przez pewien czas nie zostanie wykonana żadna operacja, piekarnik przejdzie w tryb bezczynności.

9. Tryb gotowania z ustawionym programem

1) W tym trybie gotowanie potraw odbywa się za pomocą jednego dotknięcia przycisku. Gdy piekarnik znajduje się w trybie gotowości, naciśnięcie jednego z dziesięciu klawiszy cyfrowych na

klawiaturze spowoduje uruchomienie przez niego programu predefiniowanego przypisanemu do danego klawisza.

2) W tym trybie na ekranie wyświetlany jest pozostały czas gotowania. Jeśli jest to gotowanie wieloetapowe, całkowity pozostały czas gotowania nie jest wyświetlany dla konkretnego etapu gotowania.
3) Po zakończeniu programu pieczenia piekarnik przejdzie w tryb zakończenia cyklu pieczenia. Jeżeli naciśniesz "⏸ „ w tym trybie, piekarnik przejdzie w tryb pauzy.

10. Gotowanie w locie

1) Podczas gdy piekarnik piecze, jeśli wybrano opcję użytkownika OP:51, naciśnij przyciski numeryczne, a ustawiony wcześniej program pieczenia rozpocznie się automatycznie.
2) Na ekranie wyświetlany jest pozostały czas gotowania.
3) Po zakończeniu programu pieczenia piekarnik przejdzie w tryb zakończenia cyklu pieczenia.

11. Tryb programowania

W tym trybie użytkownik może przypisać czas gotowania i poziom mocy do jednego przycisku dotykowego.

1) Otwórz drzwi i naciśnij przycisk „1” przez 5 sekund. Rozlegnie się jeden sygnał dźwiękowy i nastąpi przejście do trybu programowania. Wyświetla się napis „PROGRAM”.
2) Naciśnij dowolną cyfrę (0–9), a na ekranie wyświetli się zapisany czas. Możesz wówczas wprowadzić potrzebny czas.
3) Naciśnij „Hold 0%”, „Defrost 20%”, „Medium 50%” lub „Med-Hi 70%”, aby wprowadzić poziom mocy, a na ekranie zostanie wyświetlona odpowiednia moc. Jeżeli ten sam przycisk zostanie naciśnięty dwukrotnie, moc zmieni się na PL10. Jeżeli nie zostanie wybrana żadna moc, domyślnie ustawiona jest wartość „PL10”.
   Uwaga: Najpierw ustaw czas, a potem wybierz moc.
4) Aby zmienić współczynnik gotowania: Po naciśnięciu „X2” na ekranie wyświetli się „CF:XX”. Domyślny współczynnik wynosi 80%. Wyświetla się „CF:08”. Jeśli chcesz zmienić współczynnik gotowania, po prostu naciśnij jeden z przycisków numerycznych, aby go ustawić. Po naciśnięciu "0" wyświetli się "CF:10".
5) Po ustawieniu czasu i mocy naciśnij przycisk "⏵ ", program gotowania zostanie zapisany. Po zapisaniu programu wyświetla się napis „PROGRAM”.
6) Jeżeli cały czas gotowania przekroczy maksymalny czas Opcja użytkownika 7, po naciśnięciu „⏵ „aby zapisać program, brzęczyk zabrzmi trzy razy krótko, aby poinformować, że czas nie jest już potrzebny. Następnie ekran powraca do wyświetlania napisu „PROGRAM”. Podany wcześniej czas nie ulegnie zmianie.
7) Zamknij drzwiczki, piekarnik powróci do trybu gotowości.
   Jeżeli naciśniesz "⏸ „ podczas ustawiania ustawień, piekarnik przełączy się w tryb otwartych drzwi.
   Program, który nie zostanie zapisany, zostanie utracony. Jeżeli istnieje program zapisany jako procedura pamięci, naciśnij odpowiedni przycisk numeryczny, a zapisany program zostanie uruchomiony. Jeżeli nie ma zapisanego programu, po naciśnięciu przycisku numerycznego włączy się sygnał dźwiękowy i urządzenie nie będzie działać.
   Na przykład: ustaw program jako gotowanie pamięci. Poziom mocy PL7, a czas gotowania wynosi 1 minutę i 25 sekund.

   Krok 1 : Otwórz drzwi, naciśnij przycisk numeryczny „1” przez 5 sekund, wyświetli się komunikat

„PROGRAM”.
Krok 2 : Naciśnij przycisk numeryczny „3”, na ekranie wyświetli się „P:03”. Po dwóch sekundach na ekranie wyświetli się odpowiedni czas „:30”.
Krok 3 : Naciśnij przyciski numeryczne „1”, „2” i „5”, aby wprowadzić czas gotowania.
Krok 4 : Naciśnij przycisk „Med-Hi 70%”, na wyświetlaczu pojawi się „1:25 70”. Ustawienie zakończone.
Krok 5 : Naciśnij „⏵ "zapisać. Następnym razem, gdy będziesz używać programu, po prostu naciśnij „3”,
zostanie uruchomiony odpowiedni program.

Notatka:

- W przypadku przerwy w dostawie prądu zapisany program nie zostanie utracony.
- Jeśli program wymaga ponownego uruchomienia, po prostu powtórz powyższe kroki.
- Jeżeli naciśniesz "⏸ „w ostatnim kroku nastąpi powrót do trybu otwartych drzwi. Ustawienie będzie nieprawidłowe.

12. Gotowanie podwójnej ilości

1) Dzięki zastosowaniu maty „X2” użytkownik może łatwo ustawić godzinę rozpoczęcia spożywania konkretnego produktu spożywczego.
2) Jeżeli przycisk „X2” zostanie naciśnięty w trybie gotowości i rozpocznie się uruchamianie programu predefiniowanego lub jeżeli przycisk „X2” zostanie naciśnięty w ciągu 5 sekund od uruchomienia programu predefiniowanego, piekarnik rozpocznie pieczenie z ustawionym czasem pieczenia.
3) Naciśnij „X2”, wyświetli się „DOUBLE”. Po naciśnięciu przycisków numerycznych na ekranie wyświetli się wstępnie ustawiony czas.
   Na przykład przycisk z numerem „5” ma ustawiony wstępnie czas 1 minuty. Następnie naciśnij „X2”, a czas zmieni się na 1:00*(1+0,8)=1:48(1 minuta i 48 sekund)
4) Po zakończeniu programu pieczenia piekarnik przejdzie w tryb zakończenia cyklu pieczenia.

13. Programowanie gotowania scenicznego

Umożliwia użytkownikowi przygotowywanie potraw w trybie ręcznym i trybie programowania.
1) W trybie gotowania lub programowania można ustawić maksymalnie trzy etapy.
2) Po ustawieniu mocy i czasu dla pierwszego etapu naciśnij „Wprowadzanie czasu”, aby ustawić drugi etap, i tę samą czynność, aby ustawić trzeci etap.
3) Podczas ustawiania drugiego, trzeciego etapu naciśnij przycisk „Wprowadzanie czasu”, na wyświetlaczu pojawi się „ETAP-2”, „ETAP-3”.
4) Naciskać "⏵ „aby rozpocząć gotowanie.

Przykład : W trybie programowania naciśnij przyciski numeryczne „3”, aby ustawić dwa etapy gotowania. Pierwszy etap to PL7, a czas trwania wynosi 1 minutę i 25 sekund. Drugi etap to PL5 i trwa 5 minut i 40 sekund. Kroki są następujące.

a) Otwórz drzwi, naciśnij przycisk numeryczny „1” przez 5 sekund, wyświetli się komunikat „PROGRAM”.
b) Naciśnij przycisk numeryczny „3”, na ekranie wyświetli się „P:03”, a po dwóch sekundach na ekranie wyświetli się odpowiedni czas „:30”.
c) Naciśnij „1”, „2”, „5”, aby wprowadzić czas gotowania. Wyświetli się „1:25”.
d) Naciśnij „Med-Hi 70%”, wyświetli się „1:25 70”.

Pierwszy etap zakończony.

e) Naciśnij „Wprowadzanie czasu”, wyświetli się „ETAP-2”.
f) Naciśnij przycisk "5", "4", "0", wyświetli się "5:40".
g) Naciśnij „Średnie 50%”, wyświetli się „5:40 50”.
Drugi etap zakończony.
h) Naciskać "⏵ „aby rozpocząć gotowanie.
i) Rozpoczyna się odliczanie całkowitego czasu.

14. Tryb opcji użytkownika

Umożliwia to użytkownikowi wybór pomiędzy różnymi sposobami działania piekarnika.

1) Otwórz drzwi piekarnika i naciśnij przycisk „2” przez 5 sekund. Po jednym sygnale dźwiękowym następuje przejście do tego trybu.
2) Na ekranie wyświetla się „OP: - -”.
3) Naciśnij dowolny przycisk numeryczny, aby wejść w ustawienia odpowiedniego trybu.
Na przykład: aby ustawić dźwięk brzęczyka na średni. Naciśnij „2”, wyświetli się „OP:22”.
Jeśli chcesz dokonać zmiany, naciskaj dalej przycisk "2", na ekranie cyklicznie będą wyświetlane komunikaty "OP:20", "OP:21", "OP:22", "OP:23", "OP:20".
4) Naciskać "⏵ " aby zapisać bieżące ustawienie. Po zapisaniu, komunikat „OP: - -” zostanie wyświetlony ponownie.
5) Podczas procesu ustawiania naciśnij „⏸ " aby przejść do trybu otwartych drzwi. Zamknięcie drzwi spowoduje przejście w tryb gotowości.
6) Jeśli "⏵ " przycisk nie został naciśnięty w ostatnim kroku, program nie może zostać zapisany, ale pozostanie w poprzedniej formie.

15. Ustawienie fabryczne

W trybie gotowości naciśnięcie przycisku „⏵ „ a „0” to ustawienie fabryczne.

1) Naciskać "⏵ „ i „0”, rozlegnie się jeden sygnał dźwiękowy, a na ekranie pojawi się komunikat „SPRAWDŹ”. Jeśli urządzenie ma ustawienia fabryczne, na ekranie wyświetli się „11”, a po trzech sekundach piekarnik przełączy się w tryb gotowości.
Jeżeli nie ma ustawień fabrycznych, na ekranie wyświetli się „00”, naciśnij⏵ " do ustawień fabrycznych, na ekranie wyświetli się napis "CLEAR". Rozlegnie się jeden sygnał dźwiękowy, po wykonaniu autotestu na ekranie wyświetli się "11" lub "00".
2) Jeżeli nie naciskasz "⏵ „gdy na ekranie pojawi się „00“, ustawienie zostanie anulowane po upływie 10 sekund.

Uwaga: Należy zachować ostrożność podczas wykonywania tej operacji, ponieważ spowoduje to przywrócenie wszystkich ustawień fabrycznych.

Jak wyjąć i zamontować filtr

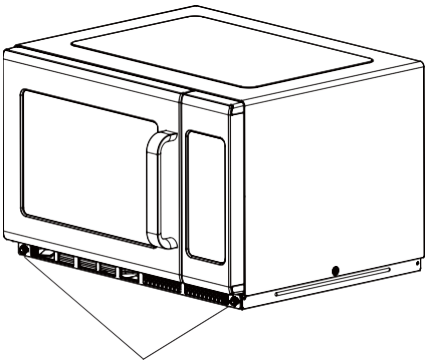

Obróć metalowe gwoździe w lewo, aby je poluzować.

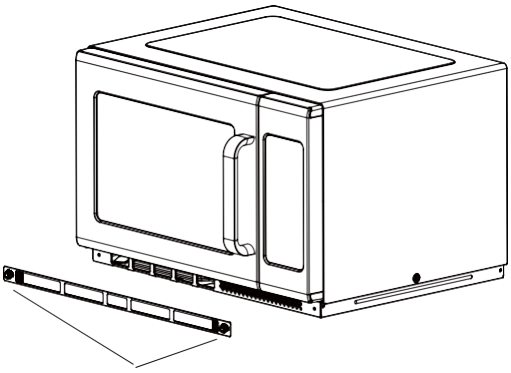

Zdejmij filtr.

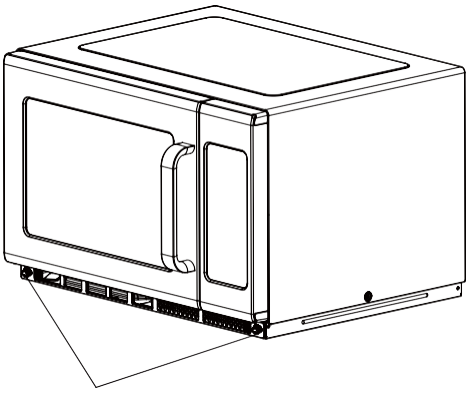

Aby ponownie zamontować płytę bazową, wyrównaj otwory montażowe zgodnie z ruchem wskazówek zegara, aby dokręcić metalowe gwoździe

Jak usunąć i zamontować blokadę olejową

Ostrzeżenie: Przed usunięciem i ponownym zamontowaniem blokady olejowej należy odłączyć urządzenie od zasilania i unikać poparzenia wysoką temperaturą.

Instrukcja usuwania blokady olejowe

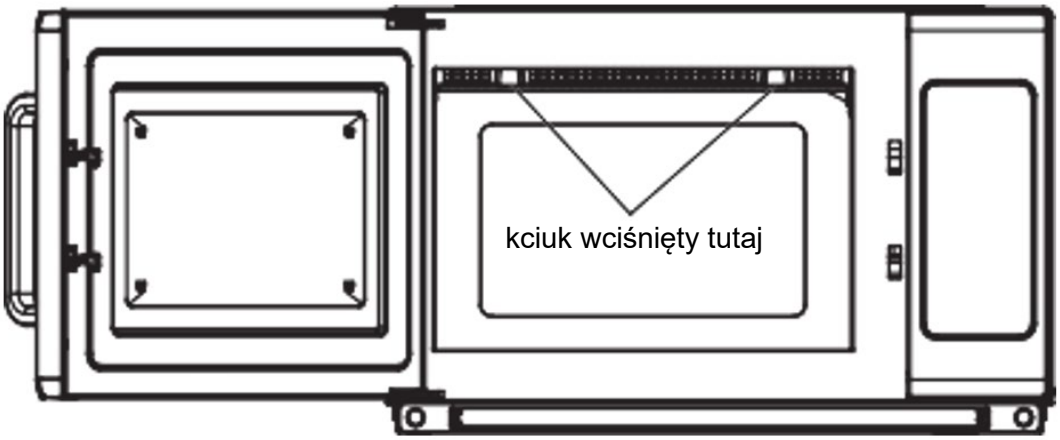

1) Aby zdjąć blokadę olejową naciśnij strzałkę, mocno odepchnij, a następnie pociągnij w dół.

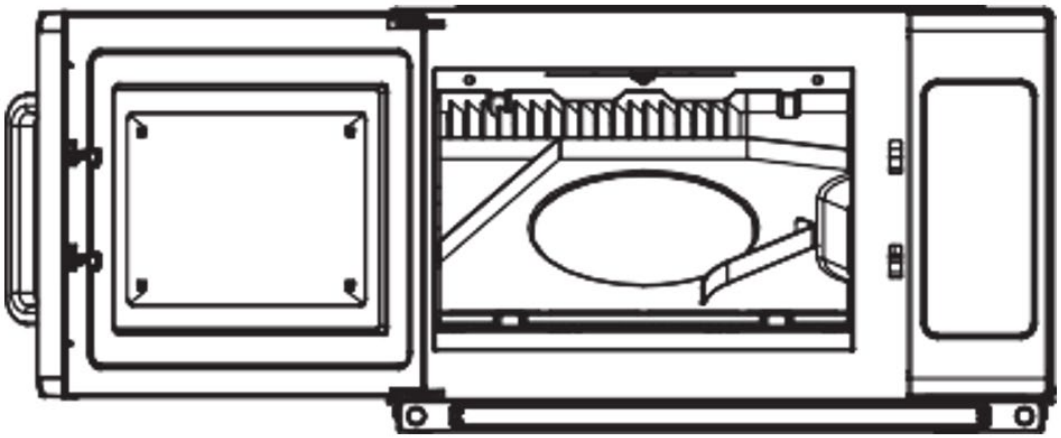

2) Widok po usunięciu

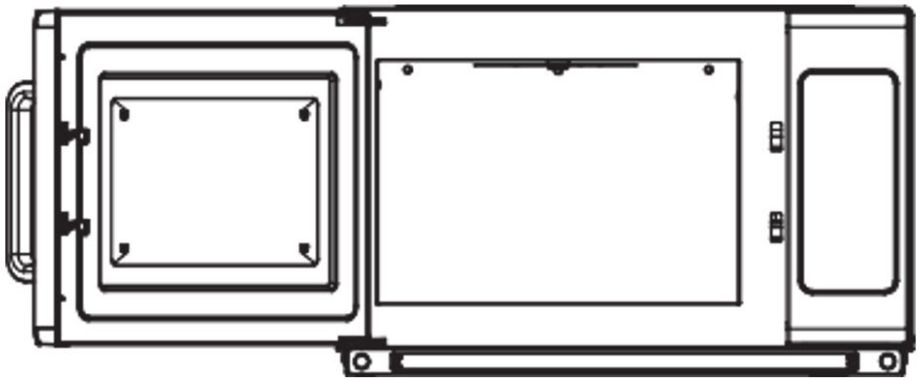

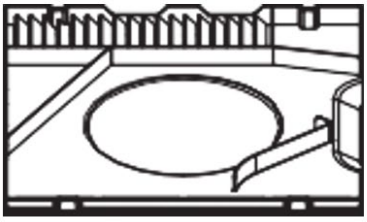

3) Usuwanie blokady olejowej z urządzenia.

Instrukcja montażu blokady olejowej

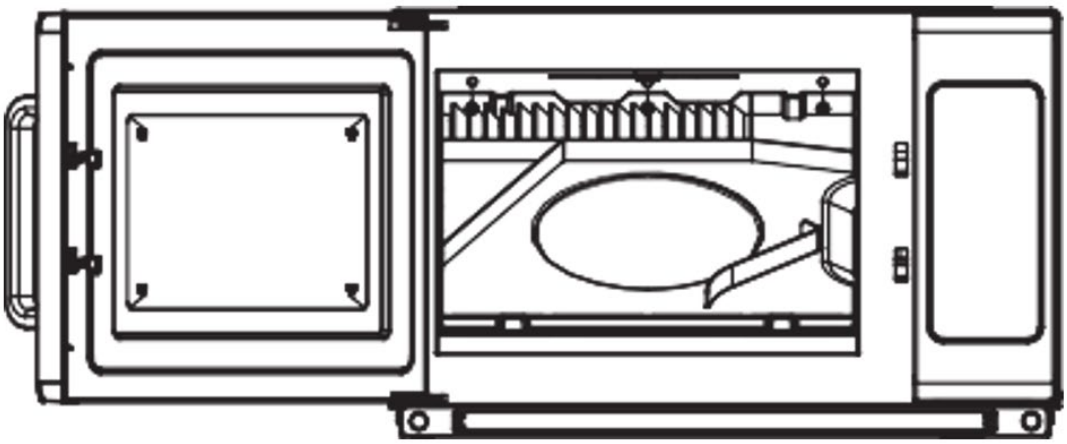

1) Wyrównać trzy cylindry blokady olejowej, wkładając trzy otwory w tylnej płycie.

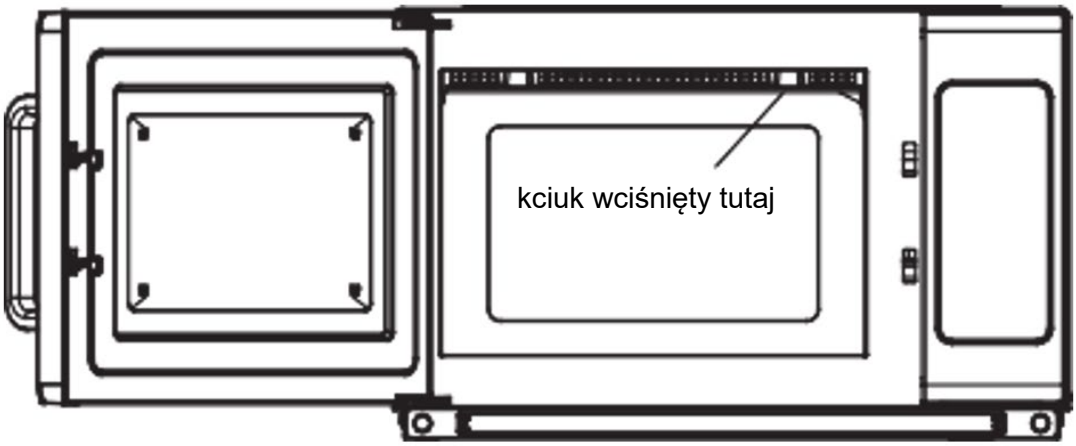

2) Lewą ręką chwytamy kuchenkę mikrofalową, prawym kciukiem naciskamy kierunki strzałek i zmuszamy do odpychania. Jednocześnie mocno naciśnij lewy kciuk ku górze. Włóż prawy kciuk blokady olejowej do klamry przedniej płyty.

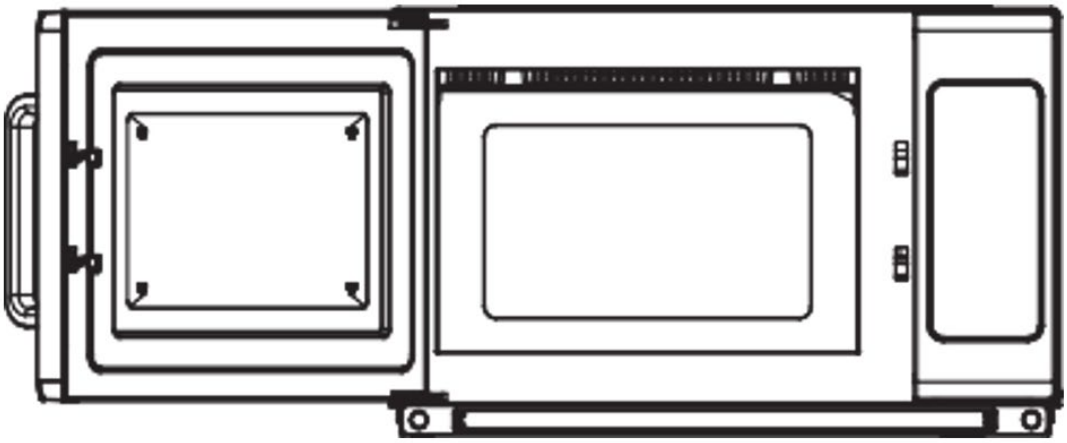

3) Od prawej do lewej, upewnij się, że blokada jest zainstalowana. Po zakończeniu sprawdź, czy klamra blokady została całkowicie założona.

Instalacja (suplement)

1) Przełączanie funkcji kuchenki mikrofalowej może powodować wahania napięcia w linii zasilającej. Eksploatacja tego pieca w niekorzystnych warunkach napięcia zasilania może mieć negatywne skutki. Urządzenie przeznaczone jest do podłączenia do sieci zasilającej o maksymalnej dopuszczalnej impedancji sieciowej wynoszącej maksymalnie 0,2 Ohma w punkcie styku zasilania użytkownika. Użytkownik ma obowiązek upewnić się, że urządzenie jest podłączone wyłącznie do systemu zasilania spełniającego powyższe wymagania. W razie konieczności użytkownik może zwrócić się do publicznego dostawcy energii elektrycznej z prośbą o podanie impedancji systemu w punkcie styku.
2) Jeżeli w instalacji elektrycznej nie ma przewodu wyrównawczego, z tyłu urządzenia należy zainstalować zewnętrzny przewód wyrównawczy (patrz symbol).
   Zacisk ten musi zapewniać skuteczny kontakt elektryczny ze wszystkimi stałymi odsłoniętymi częściami metalowymi i umożliwiać podłączenie przewodu o nominalnym przekroju poprzecznym do 10 mm².



Symbol zewnętrznego podłączenia przewodów wyrównawczych.

Rozwiązywanie problemów

Normalne	
Kuchenka mikrofalowa zakłóca odbiór telewizji	Odbiór radia i telewizji może być zakłócany podczas korzystania z kuchenki mikrofalowej. Można to porównać do zakłóceń wywoływanych przez małe urządzenia elektryczne, takie jak mikser, odkurzacz i wentylator elektryczny. Jest to normalne zjawisko.
Przyciemnij światło piekarnika	Podczas gotowania w kuchence mikrofalowej o niskiej mocy światło w kuchence może być przyćmione. Jest to normalne zjawisko.
Para wodna zbiera się na drzwiach, gorące powietrze wydostaje się z otworów wentylacyjnych	Podczas gotowania z jedzenia może wydobywać się para. Większość wydostanie się przez otwory wentylacyjne. Jednak część może gromadzić się w chłodnych miejscach, np. na drzwiach piekarnika. Jest to normalne zjawisko.
Piekarnik uruchomił się przypadkowo bez jedzenia w środku.	Zabrania się uruchamiania urządzenia bez jedzenia w środku. To jest bardzo niebezpieczne.

Kłopoty	Możliwa przyczyna	Zaradzić
Nie można uruchomić piekarnika.	(1) Przewód zasilający nie jest mocno podłączony.	Wyjąć wtyczkę. Następnie podłącz ponownie po 10 sekundach.
	(2) Przepalony bezpiecznik lub zadziałał wyłącznik obwodu.	Wymień bezpiecznik lub zresetuj wyłącznik obwodu (naprawa wykonywana przez profesjonalny personel naszej firmy)
	(3) Problem z gniazdkiem.	Sprawdź gniazdko za pomocą innych urządzeń elektrycznych.
Piekarnik nie grzeje.	(4) Drzwi nie są dobrze zamknięte.	Zamknij dokładnie drzwi.

Utylizacja zużytych urządzeń

Nie wyrzucaj tego urządzenia do miejskich systemów utylizacji odpadów. Oddaj go do punktu zbiórki i recyklingu urządzeń elektrycznych i elektronicznych. Sprawdź symbol na produkcie, instrukcji obsługi i opakowaniu. Tworzywa sztuczne wykorzystane do budowy urządzenia można poddać recyklingowi zgodnie z ich oznaczeniami. Wybierając recykling, wnosisz znaczący wkład w ochronę naszego środowiska.
Aby uzyskać informacje na temat najbliższego zakładu recyklingu, skontaktuj się z lokalnymi władzami.

Tento návod k použití byl přeložen strojově. Vždy se snažíme o poskytnutí přesného překladu. Žádný strojový překlad však není dokonalý. Rovněž neslouží k nahrazení překladu lidskou osobou. Oficiální návod k použití je dostupný v anglické verzi. Případné nesrovnalosti nebo rozdíly v překladu nejsou závazné a nemají žádný právní účinek pro účely dodržování předpisů nebo jejich vymáhání. V případě jakýchkoli otázek ohledně správnosti informací uvedených v návodu k použití se řiďte anglickou verzí tohoto obsahu. Jedná se o oficiální verzi.

Technické údaje

Popis parametru	Hodnota parametru
Stůl pro horní frézku	Mikrovlnná trouba P 2,1 kW
Model	RC-MV-06
Jmenovité napětí [V~] / frekvence [Hz]	230/50
Mikrovlnná frekvence [MHz]	2450
Jmenovitý příkon [W]	3200
Jmenovitý výstupní výkon [W]	2100
Objem [L]	34
Odpočítávací časovač – časový rozsah [min]	0-60
Rozměry (šířka x hloubka x výška) [cm]	57x48x37
Hmotnost [kg]	33,5

Před použitím mikrovlnné trouby si pozorně přečtěte tyto pokyny a pečlivě je uschovejte. Budete-li se řídit pokyny, bude vám vaše trouba sloužit mnoho let.

Opatření k zamezení možného vystavení nadměrné mikrovlnné energii

a) Nepokoušejte se používat tuto troubu s otevřenými dvířky, protože to může mít za následek škodlivé vystavení mikrovlnné energii. Je důležité neporušit nebo nemanipulovat s bezpečnostními zámky.
b) Mezi přední čelo trouby a dvířka nevkládejte žádné předměty a nedovolte, aby se na těsnicích plochách usazovala nečistota nebo zbytky čisticího prostředku.
c) VAROVÁNÍ: Pokud jsou dvířka nebo těsnění dvířek poškozené, troubu nesmíte používat, dokud ji neopraví kompetentní osoba.

Pokud není přístroj udržován v dobrém stavu čistoty, jeho povrch by se mohl zhoršit a ovlivnit životnost přístroje a vést k nebezpečné situaci.

Důležité bezpečnostní pokyny

Abyste snížili riziko požáru, úrazu elektrickým proudem, zranění osob nebo vystavení nadměrné energii mikrovlnné trouby při používání vašeho spotřebiče, dodržujte základní opatření, včetně následujících:

1) Tento spotřebič není určen pro použití osobami (včetně dětí) se sníženými fyzickými, smyslovými nebo duševními schopnostmi nebo nedostatečnými zkušenostmi a znalostmi, pokud na ně nedohlíží osoba odpovědná za jejich bezpečnost nebo jim nebyla poskytnuta instrukce ohledně používání spotřebiče. Děti by měly být pod dohledem, aby bylo zajištěno, že si se spotřebičem

nebudou hrát.

2) Pokud je napájecí kabel poškozen, musí jej vyměnit výrobce, jeho servisní zástupce nebo podobně kvalifikovaná osoba, aby se předešlo nebezpečí. (Pro spotřebič s nástavcem typu Y)
3) Varování: Před výměnou lampy se ujistěte, že je spotřebič vypnutý, abyste předešli možnosti úrazu elektrickým proudem.
4) VAROVÁNÍ: Pro kohokoli jiného než kompetentní osobu je nebezpečné provádět jakýkoli servis nebo opravu, která zahrnuje odstranění krytu, který poskytuje ochranu před vystavením mikrovlnné energii.
5) VAROVÁNÍ: Tekutiny a jiné potraviny se nesmí ohřívat v uzavřených nádobách, protože by mohly explodovat.
6) VAROVÁNÍ: Mikrovlnný ohřev nápojů může způsobit opožděný erupční var, proto je třeba dávat pozor při manipulaci s nádobou.
7) VAROVÁNÍ: Obsah kojeneckých lahví a sklenic s dětskou výživou je třeba před konzumací promíchat nebo protřepat a zkontrolovat teplotu, aby nedošlo k popálení.
8) Používejte pouze nádobí, které je vhodné pro použití v mikrovlnné troubě.
9) Při ohřívání potravin v plastových nebo papírových nádobách sledujte troubu kvůli možnosti vznícení.
10) Pokud zpozorujete kouř, vypněte nebo odpojte spotřebič ze zásuvky a nechte dvířka zavřená, abyste udusili případné plameny.
11) Vejce ve skořápce a celá natvrdo uvařená vejce by se neměla ohřívat v mikrovlnných troubách, protože mohou explodovat i po ukončení mikrovlnného ohřevu.
12) Troubu je třeba pravidelně čistit a odstraňovat veškeré zbytky jídla.
13) Spotřebič se nesmí čistit proudem vody. (pro spotřebiče určené k postavení na podlahu, které nemají alespoň IPX5)
14) Neudržování trouby v čistém stavu by mohlo vést k poškození povrchu, což by mohlo nepříznivě ovlivnit životnost spotřebiče a případně vést k nebezpečné situaci.
15) Používejte pouze teplotní sondu doporučenou pro tuto troubu. (pro trouby vybavené zařízením pro použití teplotní sondy.)
16) Přečtěte si a dodržujte specifické: „Opatření k zamezení možného vystavení nadměrné mikrovlnné energii“.
17) Během mikrovlnného vaření nejsou povoleny kovové nádoby na potraviny a nápoje.

Přečtěte si pozorně uživatelskou příručku a uschovejte ji pro budoucí použití

Pro snížení rizika zranění osob Instalace uzemnění

Tento spotřebič musí být uzemněn. V případě elektrického zkratu snižuje uzemnění riziko úrazu elektrickým proudem tím, že poskytuje únikový vodič pro elektrický proud. Tento spotřebič je vybaven kabelem s uzemňovacím vodičem s uzemňovací zástrčkou. Zástrčka musí být zapojena do zásuvky, která je správně nainstalována a uzemněna.

Poraďte se s kvalifikovaným elektrikářem nebo servisním technikem, pokud pokyny k uzemnění úplně nerozumíte nebo pokud existují pochybnosti o tom, zda je spotřebič správně uzemněn. Pokud je nutné použít prodlužovací kabel, použijte pouze 3vodičový prodlužovací kabel.

1) Krátký napájecí kabel je poskytován ke snížení rizik vyplývajících ze zamotání nebo zakopnutí o delší kabel.
2) Pokud používáte sadu dlouhých kabelů nebo prodlužovací kabel:
    - Označený elektrický výkon sady kabelů nebo prodlužovacího kabelu by měl být alespoň tak velký jako elektrický výkon spotřebiče.
    - Prodlužovací kabel musí být uzemněný se 3 vodiči.

- Dlouhá šňůra by měla být uspořádána tak, aby nepřekrývala pracovní desku nebo desku stolu, kde by ji děti mohly zatáhnout nebo o ni neúmyslně zakopnout.

Nebezpečí

Nebezpečí úrazu elektrickým proudem Dotyk některých vnitřních součástí může způsobit vážné zranění nebo smrt. Tento spotřebič nerozebírejte.

Varování

Nebezpečí úrazu elektrickým proudem Nesprávné použití uzemnění může vést k úrazu elektrickým proudem. Nezapojujte do zásuvky, dokud není spotřebič správně nainstalován a uzemněn.

Čištění

Ujistěte se, že je spotřebič odpojen od zdroje napájení.

1) Po použití vyčistěte vnitřek trouby mírně navlhčeným hadříkem.
2) Příslušenství čistěte obvyklým způsobem v mýdlové vodě.
3) Rám dveří a těsnění a sousední díly je nutné při znečištění pečlivě očistit vlhkým hadříkem.

NÁDOBÍ

Varování

Nebezpečí osobního zranění
Pro kohokoli jiného než kompetentní osobu je nebezpečné provádět jakýkoli servis nebo opravu, která zahrnuje odstranění krytu, který poskytuje ochranu před vystavením mikrovlnné energii.

Viz pokyny v části "Materiály, které můžete použít v mikrovlnné troubě nebo které by se v mikrovlnné troubě neměly používat." Mohou existovat určité nekovové nádobí, které není bezpečné pro použití v mikrovlnné troubě. V případě pochybností můžete předmětné nádobí otestovat podle níže uvedeného postupu.

Test náčiní:

1) Naplňte nádobu vhodnou do mikrovlnné trouby 1 šálkem studené vody (250 ml) spolu s příslušným nádobím.
2) Vařte na maximální výkon 1 minutu.
3) Pečlivě prohmatejte nádobu. Pokud je prázdné nádobí teplé, nepoužívejte jej pro vaření v mikrovlnné troubě.
4) Nepřekračujte dobu vaření 1 minutu.

Materiály, které můžete použít v mikrovlnné troubě

Nádobí	Poznámky
Hnědící pokrm	Postupujte podle pokynů výrobce. Dno pekáče musí být hladce položeno na keramické desce. Nesprávné použití může způsobit prasknutí keramické desky.
Nádobí	Pouze vhodné do mikrovlnné trouby. Postupujte podle pokynů výrobce. Nepoužívejte popraskané nebo odštípnuté nádobí.
Skleněné dózy	Vždy sejměte víko. Používejte pouze k ohřátí jídla, dokud nebude teplé. Většina skleněných nádob není tepelně odolná a může se rozbít.
Skleněné zboží	Pouze žáruvzdorné sklo do trouby. Ujistěte se, že nejsou žádné kovové ozdoby. Nepoužívejte popraskané nebo odštípnuté nádobí.
Sáčky na vaření do trouby	Postupujte podle pokynů výrobce. Neuzavírejte kovovou sponou. Udělejte štěrbiny, aby mohla unikat pára.
Papírové talíře a kelímky	Používejte pouze pro krátkodobé vaření/ohřívání. Během vaření nenechávejte troubu bez dozoru.
Papírové ručníky	Používejte k zakrytí potravin pro ohřívání a absorpci tuku. Používejte pod dohledem pouze pro krátkodobé vaření.
Pergamenový papír	Používejte jako přikrývku proti postříkání nebo jako zábal na napařování.
Plast	Pouze vhodné do mikrovlnné trouby. Postupujte podle pokynů výrobce. Mělo by být označeno jako „bezpečné pro mikrovlnnou troubu“. Některé plastové nádoby měknou, protože se jídlo uvnitř zahřívá. "Vařící sáčky" a těsně uzavřené plastové sáčky by měly být rozříznuty, propíchnuty nebo odvzdušněny podle pokynů na obalu.
Plastový obal	Pouze vhodné do mikrovlnné trouby. Použijte k zakrytí jídla během vaření, aby se zachovala vlhkost. Nedovolte, aby se plastový obal dotýkal potravin.
Teploměry	Pouze vhodné do mikrovlnné trouby (teploměry na maso a cukroví).
Voskový papír	Použijte jako kryt, abyste zabránili rozstřikování a udrželi vlhkost.

Materiály, kterým je třeba se vyhnout v mikrovlnné troubě

Nádobí	Poznámky
Hliníkový zásobník	Může způsobit jiskření. Přeneste jídlo do nádoby vhodné do mikrovlnné trouby.
Krabice na potraviny s kovovou rukojetí	Může způsobit jiskření. Přeneste jídlo do nádoby vhodné do mikrovlnné trouby.
Kovové nebo kovem zdobené nádobí	Kov chrání jídlo před mikrovlnnou energií. Kovové obložení může způsobit jiskření.
Kovové kroucené kravaty	Může způsobit jiskření a může způsobit požár v troubě.
Papírové sáčky	Může způsobit požár v troubě.
Plastová pěna	Plastová pěna se může při vystavení vysoké teplotě roztavit nebo kontaminovat kapalinu uvnitř.
Dřevo	Dřevo při použití v mikrovlnné troubě vyschne a může se rozštípnout nebo prasknout.

Nastavení vaší trouby

Názvy částí trouby a příslušenství

Vyjměte troubu a všechny materiály z kartonu a dutiny trouby. Vaše trouba se dodává s následujícím příslušenstvím:

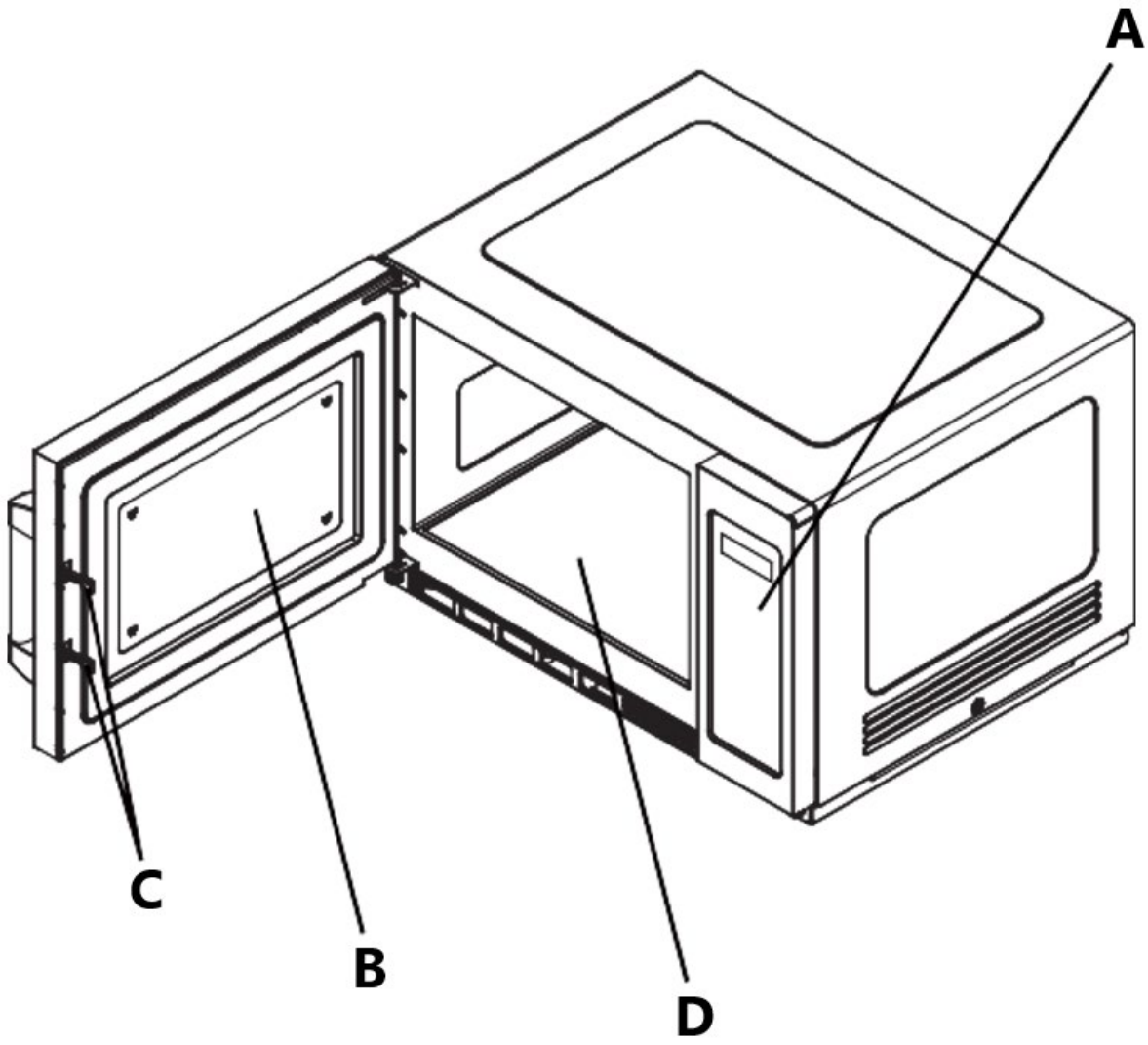

A - Ovládací panel
B - Pozorovací okénko
C - Bezpečnostní blokovací systém
D - Keramická deska

Poznámka:

1) Netlačte na keramickou desku násilím.
2) Během provozu berte a pokládejte nádobí opatrně, aby nedošlo k poškození keramické desky.
3) Po použití se keramické desky nedotýkejte rukou, aby nedošlo k opaření vysokou teplotou.

Instalace pracovní desky

Odstraňte veškerý obalový materiál a příslušenství. Zkontrolujte troubu, zda není poškozená, jako jsou promáčkliny nebo rozbitá dvířka. Neinstalujte, pokud je trouba poškozená.
Skříňka: Odstraňte veškerou ochrannou fólii, která se nachází na povrchu skříně mikrovlnné trouby.

Instalace

- Vyberte rovnou plochu, která poskytuje dostatek volného prostoru pro sací a/nebo výstupní otvory

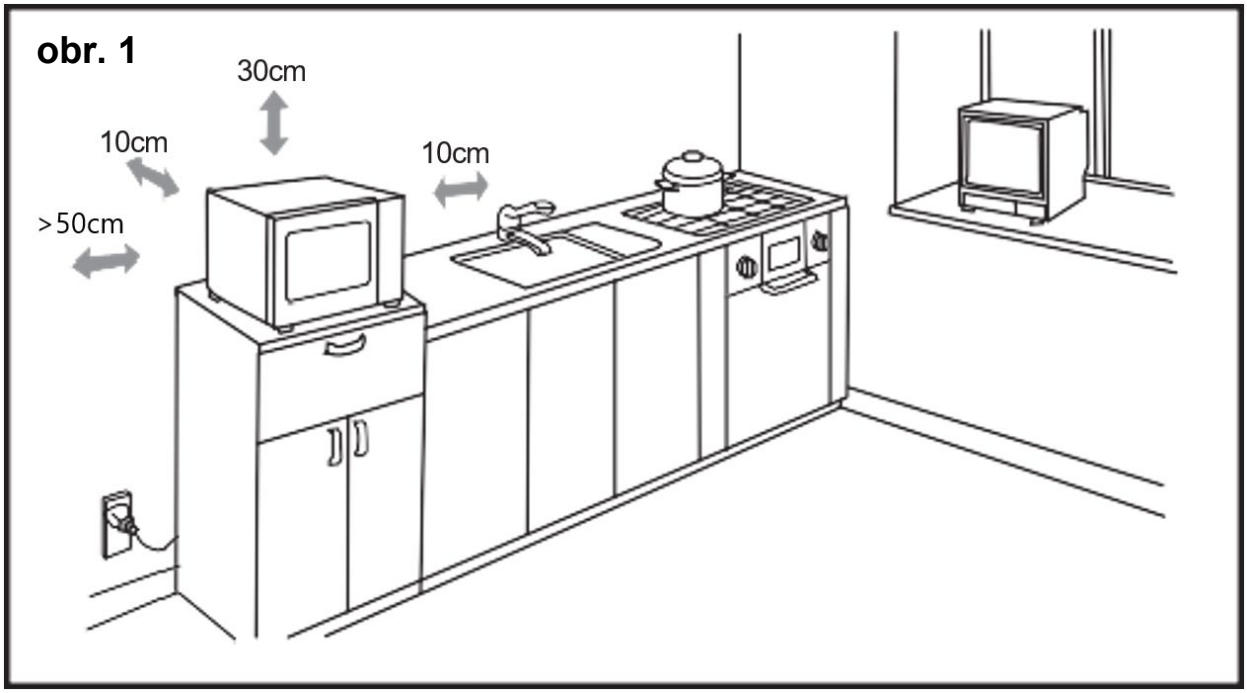

- Mezi spotřebičem a pravou a zadní stěnou by měla být dodržena vzdálenost 10 cm a nahoře 30 cm. Nikdy nerozebírejte nožičky spotřebiče, ani neblokujte otvory pro přívod a odvod vzduchu. Levá strana musí být otevřená.
- Zablokování sacích a/nebo výstupních otvorů může troubu poškodit.
- Umístěte troubu co nejdále od rádií a TV. Provoz mikrovlnné trouby může způsobit rušení vašeho rozhlasového nebo televizního příjmu.
- Zapojte troubu do standardní domácí zásuvky. Ujistěte se, že napětí a frekvence jsou stejné jako napětí a frekvence na typovém štítku.
- Upozornění: Zásuvku, elektrické spotřebiče nebo spotřebiče, které jsou vystaveny působení tepla a vlhkosti, udržujte mimo větrací otvory v troubě.
- Spotřebič lze instalovat s určitým přesahem (obrázek 2).
- Maximální výška překrytí jsou dvě vrstvy.

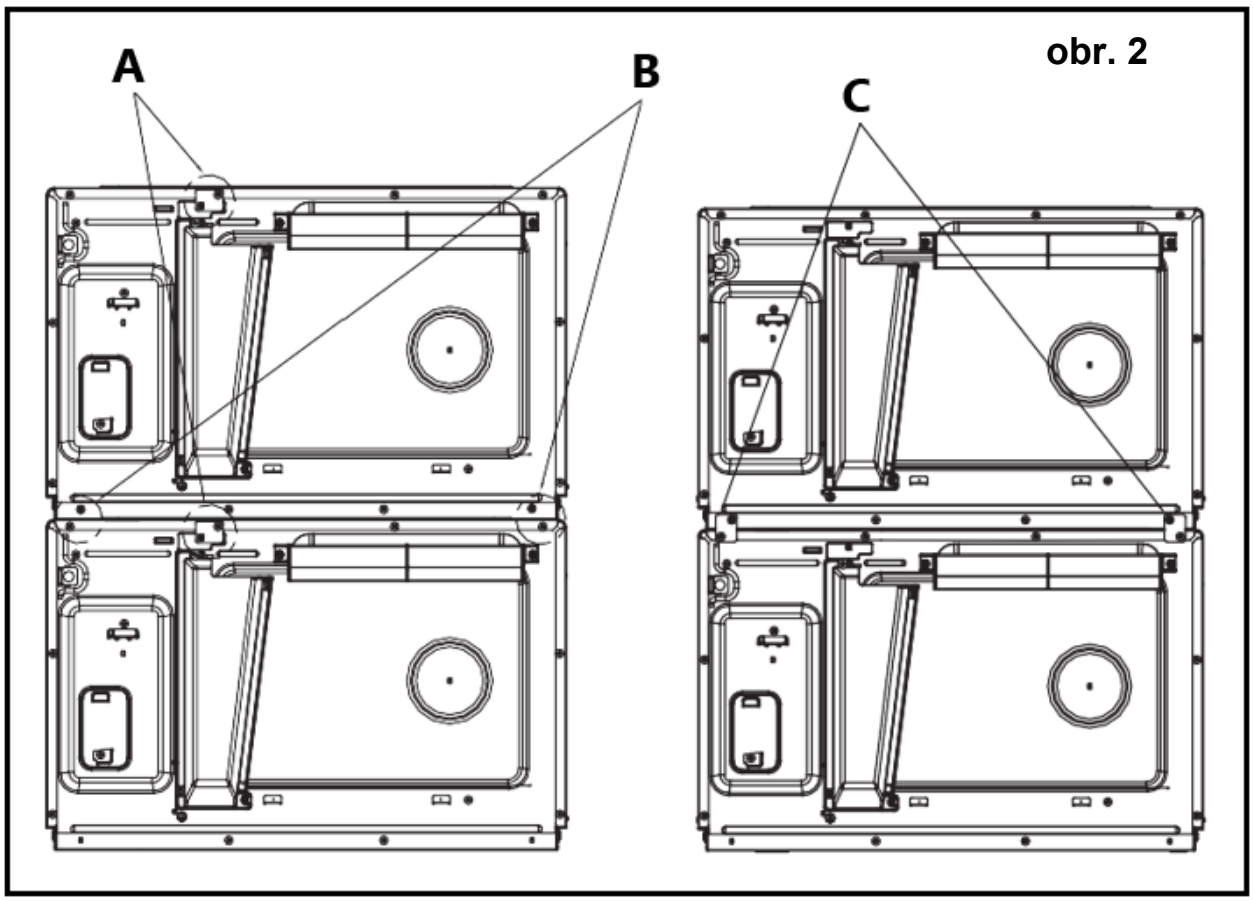

A - Povolte šroub, sejměte instalační desku a poté šroub pevně nasaďte na své místo.
B - Vyšroubujte čtyři šrouby, jak je znázorněno na obrázku.
C - Umístěte instalační desku na následující místo a poté upevňovací šroub těsně sundejte

Pokyny pro čištění

Udržujte troubu vždy čistou

1) Čištění skleněného průzoru, vnitřního panelu dvířek a přední strany trouby.
Pro nejlepší výkon a pro zachování vysokého stupně bezpečnosti by vnitřní panel dvířek a přední strana trouby neměly obsahovat usazeniny jídla nebo mastnoty. Tyto části otřete jemným čisticím prostředkem, opláchněte a vytřete dosucha. Nikdy nepoužívejte abrazivní prášky nebo pady.

2) Čištění ovládacího panelu a plastových dílů.
Na ovládací panel a plastové části neaplikujte čisticí prostředek nebo alkalický tekutý sprej, protože by mohlo dojít k poškození těchto částí.
K čištění těchto částí používejte suchý hadřík (ne namočený hadřík).

3) Čištění vnitřku trouby
Po použití nezapomeňte co nejrychleji uklidit rozlité tekutiny, rozstříknutý olej a zbytky jídla. Používáte-li troubu znečištěnou, účinnost klesá a špína se zachytí na povrchu trouby a může způsobit nepříjemný zápach. Vyčistěte vnitřek hadříkem namočeným ve vlažné vodě s rozpuštěným jemným čisticím prostředkem a poté mýdlo opláchněte vlhkým hadříkem.

4) Pravidelně čistěte ucpání oleje, udržujte ucpání olejem čisté. Jinak skvrna na olejovém ucpání

spadne na jídlo.

5) Filtr pravidelně čistěte, udržujte jej čistý. Spotřebič se přehřeje, když je filtr ucpaný.
6) Když je zařízení v provozu, ucpání oleje a umístění filtru se musí opravit, aby nedošlo k poškození ostatních částí (instalace na straně 19 a 20).

Upozornění : Neotírejte plastové a lakované části trouby bělidly, ředidly nebo jinými čisticími prostředky, protože by to mohlo způsobit rozpuštění nebo změnu ostrosti těchto částí.

OPERACE

Ovládací panely a funkce

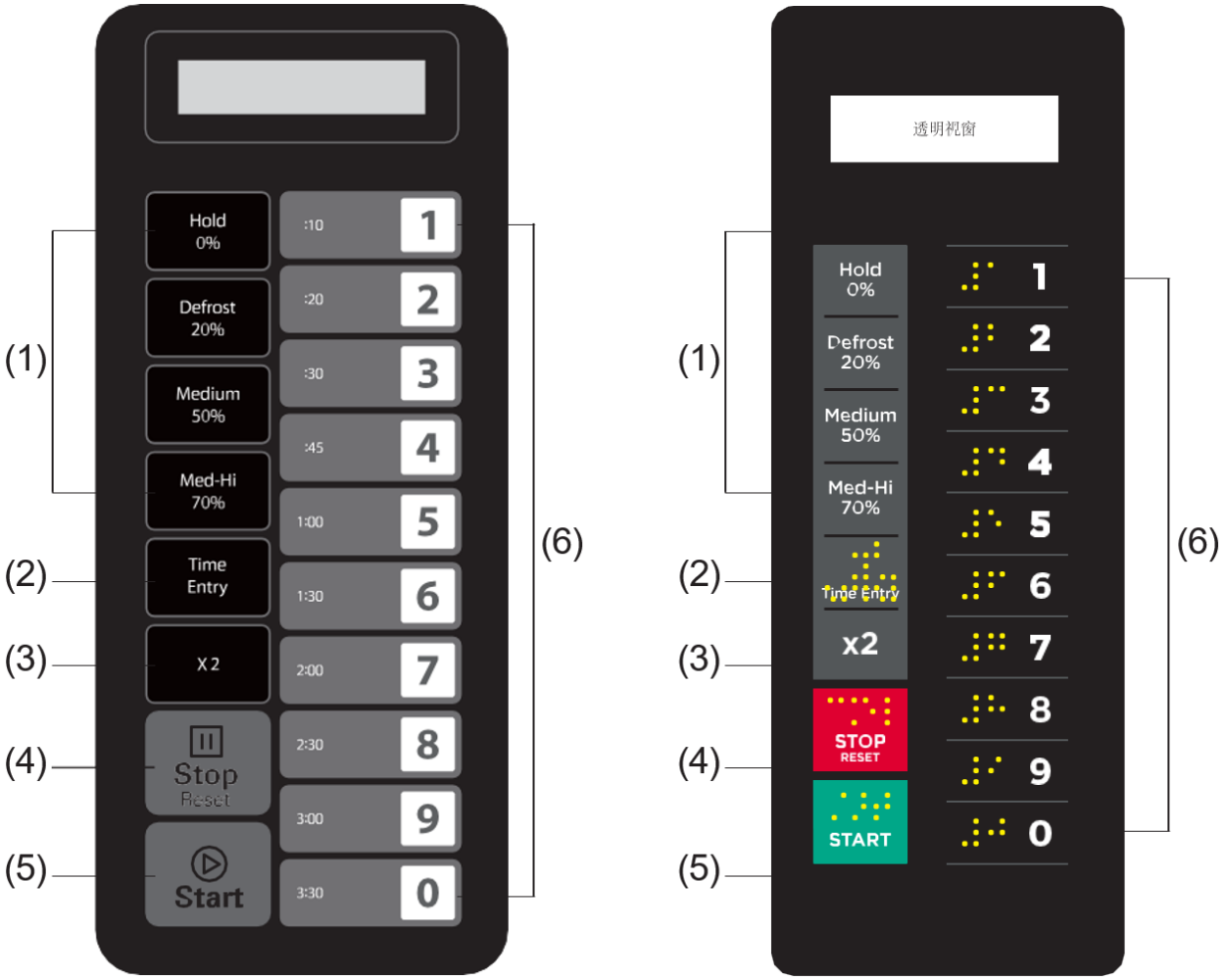

(1) Tlačítka napájení
(2) Tlačítko pro zadání času
(3) Tlačítko dvojitého množství
(4) Tlačítko Stop/Reset
(5) Tlačítko Start
(6) Číselná klávesnice

Návod k obsluze

Dodatek A: Možnosti uživatele

Položky označené níže jsou výchozí hodnoty.

Volba	Nastavení	Popis zařízení
1 Tón EOC	**OP:10** OP:11	**3 sekundové pípnutí** Nepřetržité pípání
	OP:12	5 rychlých pípnutí, opakování
2 Hlasitost bzučáku	OP:20	Bzučák vypnutý
	OP:21	Nízká
	OP:22	**Střední**
	OP:23	Vysoký
3 Beeper On/Off	OP:30	Pípnutí klíče vypnuto
	OP:31	**Pípnutí klíče zapnuto**
4 Okno klávesnice	OP:40	15 sekund
	OP:41	30 sekund
	OP:42	**60 sekund**
	OP:43	120 sekund
5 On the Fly	OP:50	Zakázat za běhu
	OP:51	**On-the-Fly povoleno**
6 Resetování dveří	**OP:60**	**Resetování dveří zakázáno**
	OP:61	Resetování dveří povoleno
7 Maximální čas	**OP:70**	**Maximální doba vaření 60 minut**
	OP:71	Maximální doba vaření 10 minut
8 Manuální Programování	OP:80	Ruční programování zakázáno
	OP:81	**Ruční programování povoleno**
9 Dvojčíslí	**OP:90**	**Jednociferný režim – 10 programů**
	OP:91	Dvojciferný režim - 100 programů

Příloha B: Výchozí doba vaření

Trouba se dodává s následujícími přednastavenými dobami vaření, pokud není ve specifikaci produktu uvedeno jinak.

Tlačítko	Displej (čas)	Napájení zařízení	Cookův faktor
1	0:10	100%	80%
2	0:20	100%	80%
3	0:30	100%	80%
4	0:45	100%	80%
5	1:00	100%	80%
6	1:30	100%	80%
7	2:00	100%	80%
8	2:30	100%	80%
9	3:00	100%	80%
0	3:30	100%	80%

1. Zapněte napájení

" _ _ _ _ _ _ _ " se zobrazí, když je trouba poprvé elektrifikována. Pokud "⏸ Po stisknutí tlačítka " se trouba přepne do klidového režimu.
Poznámka: V klidovém režimu nelze stisknout žádné tlačítko.

2. Režim nečinnosti

1) Trouba přejde do klidového režimu po uplynutí sady sekund v režimu Připraveno bez stisknutí klávesnice nebo otevření a zavření dveří. Počet sekund je určen oknem časového limitu klávesnice, nastaveným uživatelskou možností 4.
2) Během klidového režimu se na obrazovce zobrazuje „ECO“.
3) Otevřením a zavřením dvířek trouby trouba opustí režim nečinnosti a přejde do režimu připravenosti.

3. Režim připravenosti

1) V tomto režimu je trouba připravena zahájit ruční nebo přednastavený cyklus vaření.
2) Otevřením a zavřením dvířek, když je trouba v klidovém režimu, se trouba přepne do režimu Připraveno.
3) Během režimu Připraveno se zobrazí „READY“.
4) Z režimu Připraveno může trouba přejít do téměř všech ostatních režimů.

4. Režim otevření dveří

1) Když jsou dvířka trouby otevřená, trouba by měla být v režimu otevřených dvířek.
2) Během tohoto režimu se na obrazovce zobrazí "DOOR OPEN" . A ventilátor a lampa trouby fungují.
3) Když jsou dvířka zavřená, pokud je zvolena uživatelská možnost OP:60 a v troubě byl spuštěn manuální nebo přednastavený cyklus vaření, trouba přejde do režimu pozastavení.
   Ve všech ostatních případech se trouba vrátí do režimu otevřených dvířek s nastavenou uživatelskou možností OP:61, otevření a zavření dvířek vymaže veškeré informace o spuštěném ručním nebo přednastaveném programu.

5. Režim pozastavení

1) Tento režim umožňuje uživatelům dočasně zastavit cyklus vaření za účelem kontroly nebo promíchání potraviny.
2) V režimu ručního vaření nebo režimu vaření s přednastaveným programem, pokud jsou dvířka otevřená a poté zavřená, nebo pokud se zobrazí "⏸ ", trouba přejde do režimu pozastavení.
3) Během pauzy se na obrazovce zobrazí zbývající doba vaření.
4) Režim pozastavení vyprší zpět do klidového režimu přesně stejným způsobem jako režim Připraven, v závislosti na možnosti uživatele 4. Navíc, pokud "⏯ Pokud stisknete tlačítko ", trouba okamžitě přejde do režimu připravenosti, nebo pokud stisknete "⏸ ", trouba přejde do pracovního režimu.

6. Režim manuálního vstupu do vaření

1) V tomto režimu může uživatel ručně zadat dobu vaření a úroveň výkonu.
2) Když je trouba v režimu Připraveno, stisknutím tlačítka „Time Entry“ na klávesnici přepnete troubu do režimu Manual Cook Entry.
3) Během tohoto režimu se zobrazuje „00:00“, zadejte požadovaný čas.
4) Pokud stisknete tlačítko "Hold 0%", "Defrost 20%", "Medium 50%" nebo "Med-Hi 70%" pro výběr úrovně výkonu, na obrazovce se zobrazí příslušný výkon. Pokud stejné tlačítko stisknete dvakrát, výkon se změní na plný výkon, na obrazovce se zobrazí "% POWER". Pokud není zvolen žádný výkon, je výchozím nastavením plný výkon.
5) Během procesu nastavení stiskněte "⏯ “ pro vstup do režimu ručního vaření. stiskněte "⏸ “ pro vstup do režimu Připraveno.

7. Režim ručního vaření

1) Tento režim umožňuje vaření potravin. V režimu ručního zadání vaření stiskněte tlačítko "⏯ ” způsobí, že trouba spustí režim ručního vaření.
2) Během tohoto režimu se zobrazuje zbývající doba vaření. Ventilátor a žárovka trouby budou fungovat.
3) Když program vaření skončí, trouba přejde do režimu konce cyklu vaření. Pokud stisknete "⏸ " pod tímto režimem trouba přejde do režimu pauzy.

8. Konec režimu cyklu vaření

1) Po uplynutí doby v režimu ručního vaření nebo režimu vaření s přednastaveným programem se trouba přepne do režimu konce cyklu vaření.
2) Během tohoto režimu se zobrazí "DONE".
3) Pokud je zvolena uživatelská možnost OP:11, trouba bude nadále znít (nebo je zvolena uživatelská možnost OP:12, trouba vydá 5 rychlých pípnutí, opakovaně), dokud to uživatel nepotvrdí otevřením a zavřením dvířek nebo stisknutím tlačítka "⏸ "podložka. Pokud je vybrána možnost Uživatelská možnost OP:10, po 3 sekundovém pípnutí se na obrazovce zobrazí „HOTOVO“. Po pípnutí se na obrazovce zobrazí „READY“ . Pokud po určitou dobu neprovedete žádnou operaci, trouba přejde do klidového režimu.

9. Přednastavený režim programového vaření

1) Tento režim umožňuje vaření potravin pomocí dotykové operace s jedním dotykem. V režimu Připraveno stisknutím jedné z deseti číselných kláves na klávesnici trouba spustí přednastavený program spojený s touto klávesou.
2) Během tohoto režimu se na obrazovce zobrazuje zbývající doba vaření. Pokud se jedná o

vícestupňové vaření, celková zbývající doba vaření nezobrazuje dobu vaření v konkrétní fázi.

3) Když program vaření skončí, trouba přejde do režimu konce cyklu vaření.
   Pokud stisknete "⏸ " pod tímto režimem trouba přejde do režimu pauzy.

10. Vaření za letu

1) Pokud je během pečení v troubě zvolena uživatelská možnost OP:51, stiskněte číselná tlačítka, přednastavený program vaření se spustí automaticky.
2) Na obrazovce se zobrazí zbývající doba vaření.
3) Když program vaření skončí, trouba přejde do režimu konce cyklu vaření.

11. Režim programování

Tento režim umožňuje uživateli přiřadit časy vaření a úrovně výkonu jedinému dotykovému tlačítku.

1) Otevřete dvířka a stiskněte tlačítko "1" na 5 sekund, jednou zazní bzučák a přejde do režimu programování. Zobrazí se PROGRAM“.
2) Stiskněte libovolné číslo 0 až 9 a na obrazovce se zobrazí uložený čas, poté můžete zadat požadovaný čas.
3) Stisknutím " Hold 0% ", Defrost 20% "," Medium 50%" nebo "Med-Hi 70%" zadejte úroveň výkonu, na obrazovce se zobrazí příslušný výkon. Pokud bylo stejné tlačítko stisknuto dvakrát, výkon se změní na PL10. Pokud nezvolíte žádné napájení, je výchozí hodnota „PL10“.
   Poznámka: Nejprve nastavte čas a poté zvolte výkon.
4) Změna faktoru vaření: Pokud stisknete „X2“, na obrazovce se zobrazí „CF:XX“. Výchozí faktor je 80 %. Zobrazí se „CF:08“. Pokud potřebujete změnit faktor vaření, stačí pro nastavení stisknout jedno z číselných tlačítek. Pokud stisknete „0“, zobrazí se „CF:10“.
5) Po nastavení času a výkonu stiskněte "⏵ “, program vaření se uloží. Po uložení programu se zobrazí „PROGRAM“.
6) Pokud celá doba vaření překročí MAX čas Uživatelská možnost 7, když stisknete "⏵ Chcete-li program uložit, třikrát krátce zazní bzučák, aby vám oznámil, že čas je k ničemu. A pak se obrazovka vrátí zpět a zobrazí "PROGRAM". Dříve nastavený čas se nezmění.
7) Zavřete dvířka, trouba se přepne zpět do režimu Připraveno.
   Pokud stisknete "⏸ Během procesu nastavení se trouba přepne do režimu otevření dvířek. Program, který se neuloží, bude ztracen. Pokud je program uložen jako paměťová procedura, stiskněte příslušné číselné tlačítko, uložený program se spustí. Pokud není uložen žádný program, při stisknutí číselného tlačítka se ozve bzučák a nebude fungovat.
   Například: nastavte program jako vaření s pamětí. Výkonový stupeň PL7 a doba vaření je 1 minuta a 25 sekund.

   Krok 1 : Otevřete dvířka, stiskněte číselné tlačítko "1" na 5 sekund, zobrazí se "PROGRAM".
   Krok 2 : Stiskněte číselné tlačítko "3", na obrazovce se zobrazí "P:03", Po dvou sekundách, na obrazovce se zobrazí související čas „ :30“.
   Krok 3 : Stisknutím číselných tlačítek „1“, „2“ a „5“ zadejte dobu vaření.
   Krok 4 : Stiskněte tlačítko „Med-Hi 70%“, zobrazí se 1:25 70“. Nastavení dokončeno.
   Krok 5 : Stiskněte "⏵ "ušetřit. Při příštím použití programu stačí stisknout "3", spustí se související program.

Poznámka:

- Pokud dojde k výpadku proudu, uložený program se neztratí.
- Pokud je třeba program resetovat, zopakujte výše uvedené kroky.

- Pokud stisknete "⏸ " v posledním kroku se přepne zpět do režimu otevření dveří. Nastavení bude neplatné.

12. Dvojnásobné množství vaření

1) Pomocí podložky "X2" může uživatel snadno nastavit čas dva konkrétní potraviny.
2) Pokud stisknete tlačítko „X2“ v režimu připravenosti, následuje spuštění přednastaveného programu, nebo pokud stisknete tlačítko „X2“ do 5 sekund od spuštění přednastaveného programu, trouba začne vařit s množstvím přednastaveným časem vaření. .
3) Stiskněte "X2", zobrazí se "DOUBLE". Po stisknutí číselných tlačítek se na obrazovce zobrazí přednastavený čas množství.
   Například číselné tlačítko "5" a jeho přednastavený čas je 1 minuta. Poté stiskněte "X2", čas se změní na 1:00*(1+0,8)=1:48(1 minuta a 48 sekund)
4) Když program vaření skončí, trouba přejde do režimu konce cyklu vaření.

13. Fáze programování vaření

To umožňuje uživateli vařit potraviny v režimu ručního vaření a režimu programování.

1) V režimu vaření nebo programování lze nastavit maximálně tři stupně.
2) Po nastavení výkonu a času pro první stupeň stiskněte " Time Entry " pro nastavení druhého stupně a stejný krok pro nastavení třetího stupně.
3) Při nastavování druhého, třetího stupně stiskněte „Vstup času“, zobrazí se „STAGE-2“, „STAGE-3“.
4) stiskněte "⏵ “ tlačítko pro zahájení vaření.

Příklad : V režimu programování stiskněte číselná tlačítka "3" pro nastavení dvou stupňů vaření. První stupeň je PL7 a čas je 1 minuta 25 sekund. Druhý stupeň je PL5 a 5 minut a 40 sekund. Postup je následující.

a) Otevřete dvířka, stiskněte číselné tlačítko "1" na 5 sekund, zobrazí se "PROGRAM".
b) Stiskněte číselné tlačítko "3", na obrazovce se zobrazí "P:03", o dvě sekundy později se na obrazovce zobrazí související čas " :30".
c) Stisknutím "1", 2","5" zadejte dobu vaření. Zobrazí se "1:25".
d) Stiskněte "Med-Hi 70%", zobrazí se "1:25 70".
   První etapa je hotová.
e) Stiskněte " Time Entry ", zobrazí se "STAGE-2".
f) Stiskněte tlačítko "5", "4", "0", zobrazí se "5:40".
g) Stiskněte "Střední 50%", zobrazí se "5:40 50".
   Druhá etapa je hotová.
h) stiskněte "⏵ “ tlačítko pro zahájení vaření.
i) Celkový čas se odpočítává.

14. Režim uživatelských možností

To umožňuje uživateli vybrat si mezi různými způsoby provozu trouby.

1) Otevřete dvířka trouby a stiskněte tlačítko „2“ na 5 sekund. Jednou zazní bzučák a vstupte do tohoto režimu.
2) Na obrazovce se zobrazí "OP: - -".
3) Stisknutím libovolného číselného tlačítka vstoupíte do nastavení souvisejícího režimu.
   Například: chcete-li nastavit hlas bzučáku na střední. Stiskněte " 2 ", zobrazí se "OP:22".

Chcete-li provést změnu, stiskněte opakovaně „2“, na obrazovce se v cyklu zobrazí „OP:20“, „OP:21“, „OP:22“, „OP:23“, „OP:20“.

4) stiskněte "⏵ " pro uložení aktuálního nastavení. Po uložení se znovu zobrazí "OP: - -".
5) Během procesu nastavení stiskněte "⏸ " pro vstup do režimu otevření dveří. Zavřením dvířek přejdete do režimu připravenosti.
6) Pokud "⏵ Pokud v posledním kroku nestisknete tlačítko ", program nelze uložit, ale zůstane u předchozího způsobu.

15. Tovární nastavení

V režimu Připraveno stisknutím tlačítka "⏵ " a "0" na výchozí tovární nastavení.

1) stiskněte "⏵ " a "0", jednou zazní bzučák a na obrazovce se zobrazí "CHECK". Pokud je v továrním nastavení, na displeji se zobrazí „11“, po třech sekundách se trouba přepne do režimu připravenosti.
   Pokud není ve výchozím továrním nastavení, na obrazovce se zobrazí "00", stiskněte"⏵ " do továrního nastavení, na obrazovce se zobrazí " CLEAR ". jednou zazní bzučák, po autotestu se na obrazovce zobrazí "11" nebo "00".
2) Pokud nestisknete "⏵ " když se na obrazovce zobrazí "00", nastavení se po 10 sekundách zruší.

Poznámka: Buďte opatrní při operaci, protože obnoví všechny konfigurace na výchozí tovární nastavení.

Jak vyjmout a nainstalovat filtr

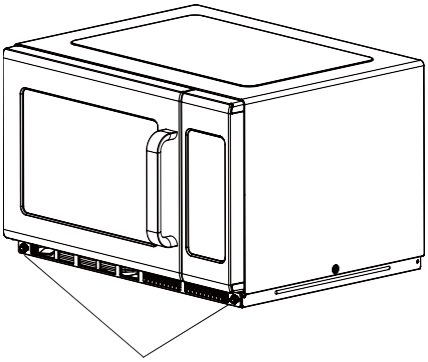

Otočte kovové hřebíky doleva, abyste je uvolnili.

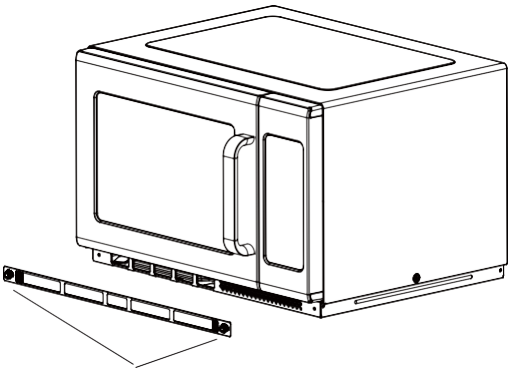

Vyjměte filtr.

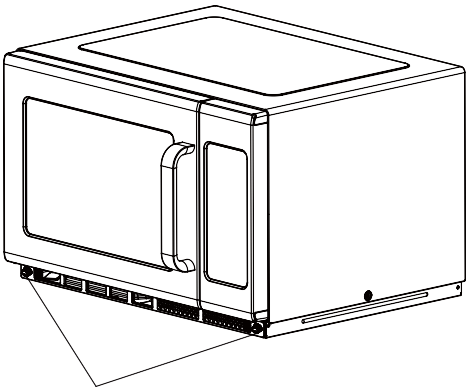

Chcete-li znovu nainstalovat, zarovnejte montážní otvory základní desky, kovové hřebíky utáhněte ve směru hodinových ručiček

Jak odstranit a nainstalovat ucpání oleje

Varování : Před odstraněním a instalací olejové ucpávky se ujistěte, že je spotřebič odpojen od napájení a vyvarujte se opaření vysokou teplotou.

Pokyny pro odstranění ucpání olejem

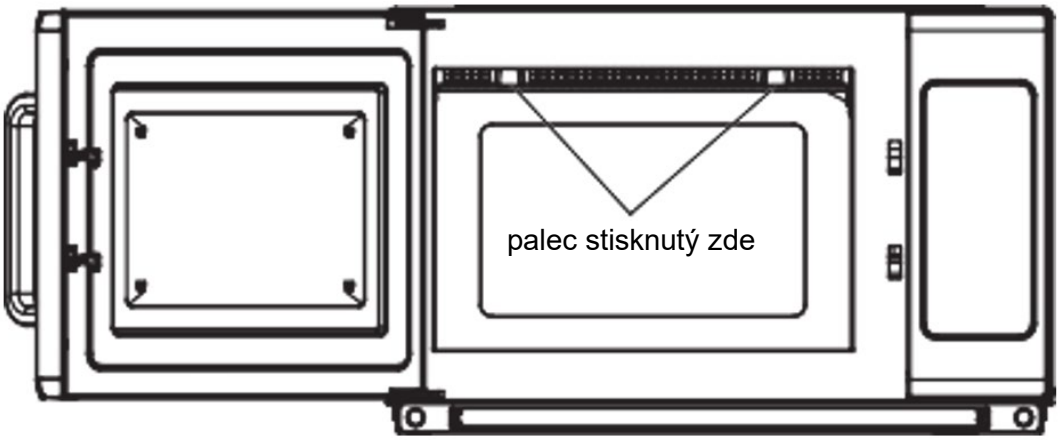

1) Zatlačte na zobrazenou šipku, pevně zatlačte zpět a poté stáhněte dolů.

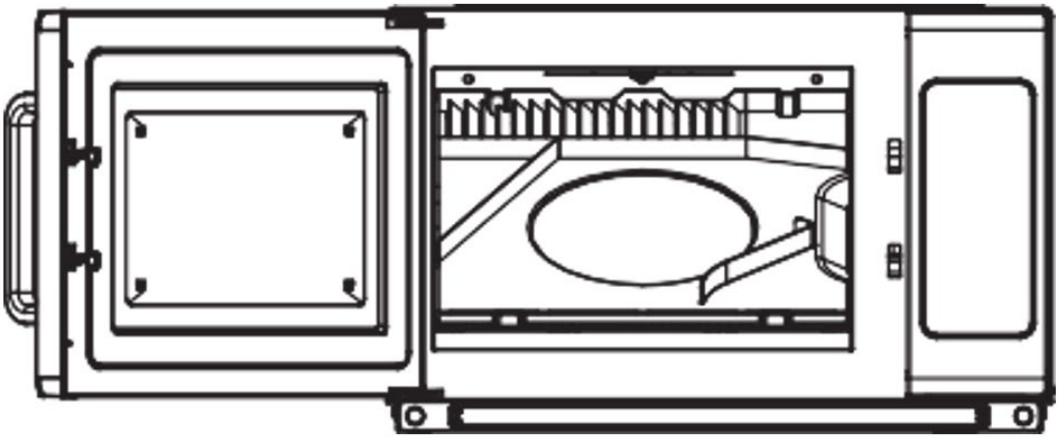

2) Zobrazit po odstranění

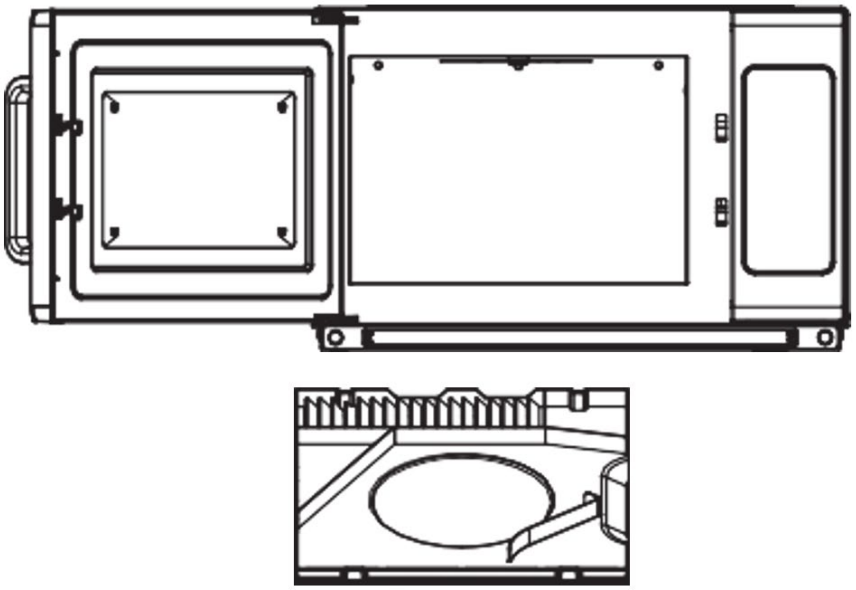

3) Odstraňte olejový uzávěr ze spotřebiče.

Pokyny pro instalaci ucpání olejem

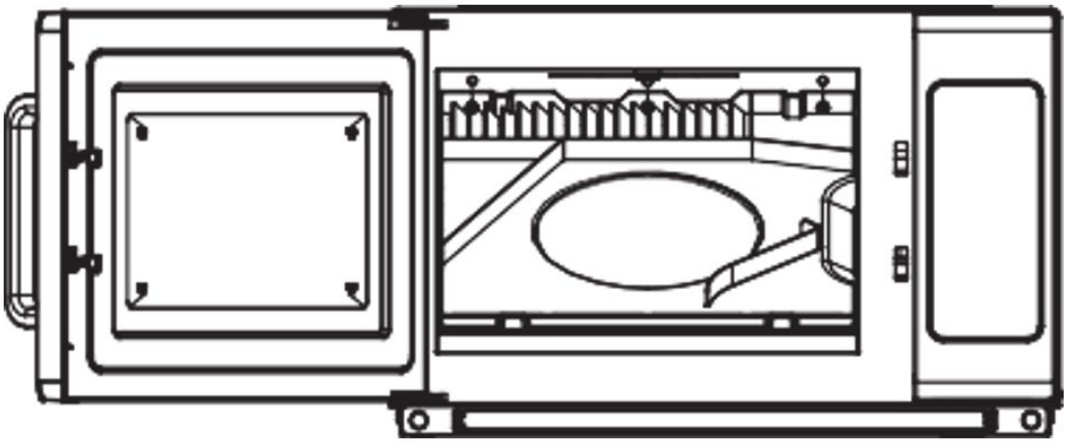

1) Vyrovnejte tři válce olejové ucpávky, vložte tři otvory v zadní desce.

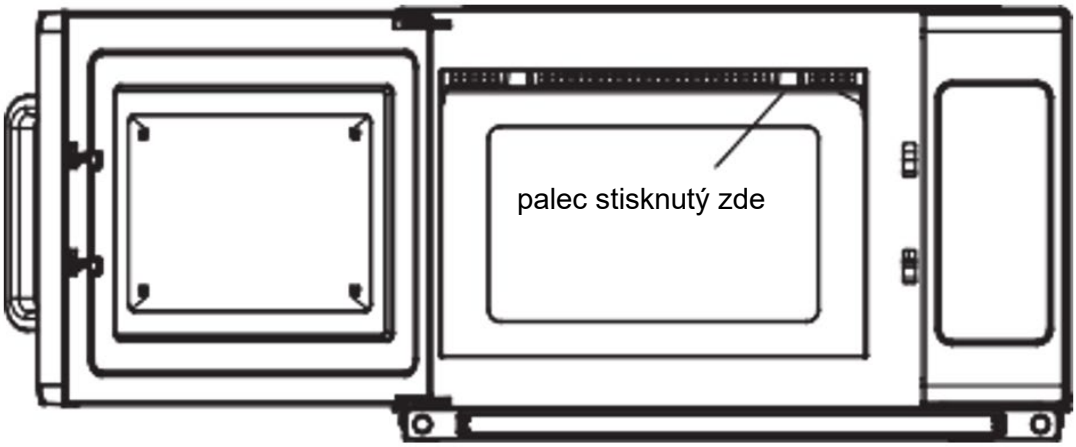

2) Levou rukou uchopte mikrovlnnou troubu, pravým palcem stiskněte směr šipky a silou zatlačte zpět. A levý palec tvrdě stisknutý nahoru ve stejnou dobu. Vložte pravou ucpávku oleje do přezky přední desky.

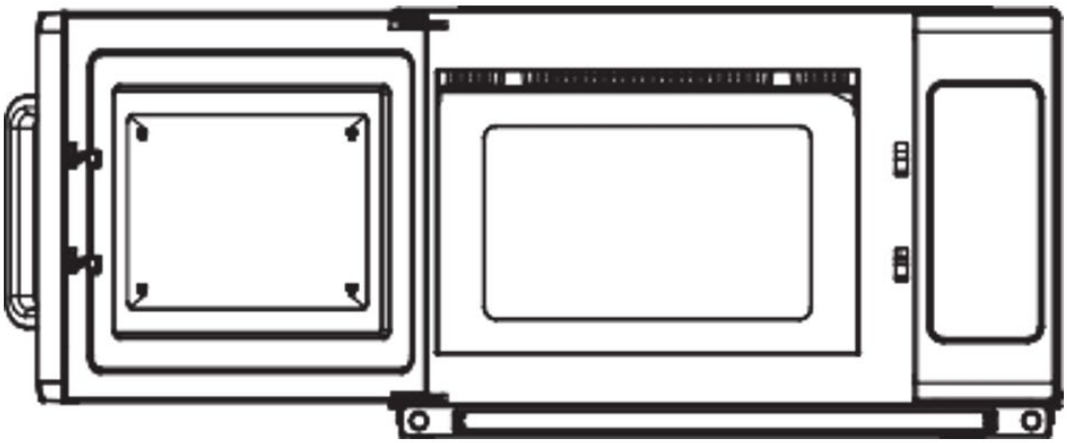

3) Zprava doleva proveďte instalaci blokování oleje. Po dokončení zkontrolujte, zda je blokovací přezka správně upevněna.

Instalace (dodatek)

1) Spínací provoz této mikrovlnné trouby může způsobit kolísání napětí na napájecím vedení. Provoz této trouby za nepříznivých podmínek napájení může mít nepříznivé účinky. Toto zařízení je určeno pro připojení k napájecímu systému s maximální přípustnou systémovou impedancí max. 0,2 Ohmů v místě rozhraní uživatelského napájení. Uživatel musí zajistit, aby toto zařízení bylo připojeno pouze k napájecímu systému, který splňuje výše uvedené požadavky. V případě potřeby může uživatel požádat veřejnou energetickou společnost o impedanci systému v bodě rozhraní.
2) Pokud v elektrické síti není vodič pro vyrovnání potenciálů, musí být na zadní straně spotřebiče instalován externí vodič pro vyrovnání potenciálů (viz symbol).
   Tato svorka musí být v účinném elektrickém kontaktu se všemi pevnými nechráněnými kovovými částmi a musí umožňovat připojení vodiče o jmenovitém průřezu do 10 mm².



Symbol pro vnější připojení vodičů pro vyrovnání potenciálů.

Odstraňování problémů

Normal	
Mikrovlnná trouba ruší příjem TV	Při provozu mikrovlnné trouby může být rušen příjem rozhlasu a televize. Je to podobné rušení malých elektrických spotřebičů, jako je mixér, vysavač a elektrický ventilátor. Jedná se o normální jev.
Ztlumit světlo trouby	Při vaření v mikrovlnné troubě s nízkým výkonem může světlo trouby ztmavnout. Jedná se o normální jev.
Pára se hromadí na dveřích, horký vzduch ven z ventilačních otvorů	Při vaření může z jídla vycházet pára. Většina se dostane ven z ventilačních otvorů. Některé se však mohou hromadit na chladném místě, jako jsou dvířka trouby. Jedná se o normální jev.
Trouba se náhodně spustila bez jídla.	Je zakázáno provozovat jednotku bez jídla uvnitř. Je to velmi nebezpečné.

Problémy	Možná příčina	Lék
Troubu nelze spustit.	(1) Napájecí kabel není pevně zapojen.	Odpojit. Poté znovu zapojte po 10 sekundách.
	(2) Přepálení pojistky nebo jistič funguje.	Vyměňte pojistku nebo resetujte jistič (opraví odborný personál naší společnosti)
	(3) Problém s výstupem.	Testovací zásuvka s jinými elektrickými spotřebiči.
Trouba nehřeje.	(4) Dveře nejsou dobře zavřené.	Dobře zavřete dveře.

Likvidace použitých přístrojů

Nevyhazujte toto zařízení do komunálního odpadu. Předejte jej na sběrné a recyklační místo elektrických a elektrických zařízení. Zkontrolujte symbol na produktu, návodu k použití a balení. Plasty použité ke konstrukci zařízení lze recyklovat v souladu s jejich označením. Výběrem recyklace významně přispíváte k ochraně našeho životního prostředí.
Informace o místním recyklačním zařízení získáte od místních úřadů.

Ce manuel d'utilisation a été traduit à l'aide d'une traduction automatique pour votre confort. Des efforts raisonnables ont été faits pour vous fournir une traduction précise ; cependant, aucune traduction automatique n'est parfaite et ne pourra jamais remplacer les traducteurs humains. La version anglaise est la version officielle de nos manuels d'utilisation. Toute divergence ou différence créée par la traduction n'est pas contraignante et n'a aucun effet juridique à des fins de conformité ou d'application. En cas de questions relatives à l'exactitude des informations contenues dans le manuel d'utilisation, veuillez-vous référer à la version anglaise de ces contenus en tant que version officielle.

Caractéristiques techniques

Description du paramètre	Valeur du paramètre
Nom de produit	Micro-ondes P 2,1 kW
Modèle	RC-MV-06
Tension nominale [V~] / fréquence [Hz]	230/50
Fréquence micro-onde [MHz]	2450
Puissance d'entrée nominale [W]	3200
Puissance de sortie nominale [W]	2100
Capacité [L]	34
Compte à rebours – plage de temps [min]	0-60
Dimensions (largeur x profondeur x hauteur) [cm]	57x48x37
Poids [kg]	33,5

Lisez attentivement ces instructions avant d'utiliser votre four à micro-ondes et conservez-les soigneusement.
Si vous suivez les instructions, votre four vous offrira de nombreux années de bon service.

Précautions à prendre pour éviter une éventuelle exposition à une énergie micro-ondes excessive

a) N'essayez pas d'utiliser ce four avec la porte ouverte car cela peut entraîner une exposition nocive à l'énergie des micro-ondes. Il est important de ne pas casser ni altérer les dispositifs de sécurité.
b) Ne placez aucun objet entre la face avant du four et la porte et ne laissez pas de saleté ou de résidus de nettoyant s'accumuler sur les surfaces d'étanchéité.
c) AVERTISSEMENT : Si la porte ou les joints de porte sont endommagés, le four ne doit pas être utilisé jusqu'à ce qu'il ait été réparé par une personne compétente.

Si l'appareil n'est pas maintenu dans un bon état de propreté, sa surface pourrait se dégrader et affecter la durée de vie de l'appareil et conduire à une situation dangereuse.

Consignes de sécurité importantes

Pour réduire le risque d'incendie, de choc électrique, de blessures corporelles ou d'exposition à une énergie excessive du four à micro-ondes lors de l'utilisation de votre appareil, suivez les précautions de base, notamment les suivantes :

1) Cet appareil n'est pas destiné à être utilisé par des personnes (y compris les enfants) ayant des capacités physiques, sensorielles ou mentales réduites, ou manquant d'expérience et de connaissances, à moins qu'elles ne bénéficient d'une surveillance ou d'instructions concernant l'utilisation de l'appareil par une personne responsable de leur sécurité. Les enfants doivent être surveillés pour s'assurer qu'ils ne jouent pas avec l'appareil.
2) Si le cordon d'alimentation est endommagé, il doit être remplacé par le fabricant, son agent de service ou des personnes de qualification similaire afin d'éviter tout danger. (Pour les appareils avec fixation de type Y)
3) Avertissement : Assurez-vous que l'appareil est éteint avant de remplacer la lampe pour éviter tout risque de choc électrique.
4) AVERTISSEMENT : Il est dangereux pour toute personne autre qu'une personne compétente d'effectuer une opération d'entretien ou de réparation impliquant le retrait d'un couvercle offrant une protection contre l'exposition à l'énergie des micro-ondes.
5) ATTENTION : Les liquides et autres aliments ne doivent pas être chauffés dans des récipients fermés car ils risquent d'exploser.
6) AVERTISSEMENT : Le chauffage des boissons au micro-ondes peut entraîner une ébullition éruptive retardée. Il faut donc être prudent lors de la manipulation du récipient.
7) ATTENTION : Le contenu des biberons et des petits pots doit être remué ou secoué et la température vérifiée avant consommation, afin d'éviter les brûlures.
8) Utilisez uniquement des ustensiles adaptés au four à micro-ondes.
9) Lorsque vous réchauffez des aliments dans des récipients en plastique ou en papier, gardez un œil sur le four en raison du risque d'inflammation.
10) Si de la fumée est observée, éteignez ou débranchez l'appareil et maintenez la porte fermée afin d'étouffer les flammes.
11) Les œufs dans leur coquille et les œufs durs entiers ne doivent pas être chauffés au four à micro-ondes car ils risquent d'exploser, même après la fin du réchauffage au micro-ondes.
12) Le four doit être nettoyé régulièrement et tous les dépôts alimentaires doivent être éliminés.
13) L'appareil ne doit pas être nettoyé au jet d'eau. (pour les appareils destinés à être posés au sol et qui ne sont pas au moins IPX5)
14) Le fait de ne pas maintenir le four dans un état de propreté pourrait entraîner une détérioration de la surface, ce qui pourrait nuire à la durée de vie de l'appareil et éventuellement entraîner une situation dangereuse.
15) Utilisez uniquement la sonde de température recommandée pour ce four (pour les fours équipés d'une fonction permettant d'utiliser une sonde de détection de température).
16) Lisez et suivez les instructions spécifiques : « Précautions à prendre pour éviter une éventuelle exposition à une énergie micro-ondes excessive ».
17) Les récipients métalliques pour aliments et boissons ne sont pas autorisés pendant la cuisson au micro-ondes.

Lisez attentivement le manuel d'utilisation et conservez-le pour référence ultérieure.

Pour réduire le risque de blessures aux personnes Installation de mise à la terre

Cet appareil doit être mis à la terre. En cas de court-circuit électrique, la mise à la terre réduit le risque de choc électrique en fournissant un fil d'échappement au courant électrique. Cet appareil est équipé d'un cordon doté d'un fil de mise à la terre et d'une fiche de mise à la terre. La fiche doit être branchée sur une prise correctement installée et mise à la terre.
Consultez un électricien ou un technicien qualifié si les instructions de mise à la terre ne sont pas entièrement comprises ou si vous avez un doute quant à la mise à la terre correcte de l'appareil. S'il est nécessaire d'utiliser une rallonge, utilisez uniquement une rallonge à 3 fils.

1) Un cordon d'alimentation court est fourni pour réduire les risques d'enchevêtrement ou de trébuchement sur un cordon plus long.
2) Si un long cordon ou une rallonge est utilisé :
   - La puissance électrique indiquée sur le cordon d'alimentation ou la rallonge doit être au moins aussi élevée que la puissance électrique de l'appareil.
   - La rallonge doit être un cordon à 3 fils avec mise à la terre.
   - Le long cordon doit être disposé de manière à ce qu'il ne pende pas sur le plan de travail ou la table, où les enfants pourraient le tirer ou trébucher dessus par inadvertance.

Danger

Risque de choc électrique Toucher certains composants internes peut entraîner des blessures graves, voire la mort. Ne démontez pas cet appareil.

Warning

Risque de choc électrique Une mauvaise utilisation de la mise à la terre peut entraîner un choc électrique. Ne branchez pas l'appareil sur une prise tant qu'il n'est pas correctement installé et mis à la terre.

Nettoyage

Assurez-vous de débrancher l'appareil de l'alimentation électrique.

1) Nettoyez l'intérieur du four après utilisation avec un chiffon légèrement humide.
2) Nettoyez les accessoires de manière habituelle dans de l'eau savonneuse.
3) Le cadre de porte, le joint et les pièces voisines doivent être nettoyés soigneusement avec un chiffon humide lorsqu'ils sont sales.

USTENSILES

Avertissements

Risque de blessures corporelles
Il est dangereux pour toute personne autre qu'une personne compétente d'effectuer une opération d'entretien ou de réparation impliquant le retrait d'un couvercle offrant une protection contre l'exposition à l'énergie des micro-ondes.

Consultez les instructions sur « Matériaux que vous pouvez utiliser au four à micro-ondes ou à éviter au four à micro-ondes ». Certains ustensiles non métalliques peuvent ne pas être sûrs à utiliser pour la cuisson au micro-ondes. En cas de doute, vous pouvez tester l'ustensile en question en suivant la procédure ci-dessous.

Test des ustensiles :

1) Remplissez un récipient allant au micro-ondes avec 1 tasse d'eau froide (250 ml) avec l'ustensile en question.
2) Cuire à puissance maximale pendant 1 minute.
3) Touchez soigneusement l'ustensile. Si l'ustensile vide est chaud, ne l'utilisez pas pour la cuisson au micro-ondes.
4) Ne pas dépasser 1 minute de cuisson.

Matériaux que vous pouvez utiliser dans le four à micro-ondes

Ustensiles	Commentaires
Plat à dorer	Suivez les instructions du fabricant. Le fond du plat à brunir doit être posé en douceur sur la plaque en céramique. Une utilisation incorrecte peut entraîner la rupture de la plaque en céramique.
Vaisselle	Compatible micro-ondes uniquement. Suivez les instructions du fabricant. N'utilisez pas de vaisselle fissurée ou ébréchée.
Bocaux en verre	Retirez toujours le couvercle. Utiliser uniquement pour réchauffer les aliments jusqu'à ce qu'ils soient tièdes. La plupart des bocaux en verre ne résistent pas à la chaleur et peuvent se casser.
Verrerie	Verrerie résistante à la chaleur pour four uniquement. Assurez-vous qu'il n'y a pas de garniture métallique. N'utilisez pas de vaisselle fissurée ou ébréchée.
Sacs de cuisson au four	Suivez les instructions du fabricant. Ne pas fermer avec un lien métallique. Faites des fentes pour permettre à la vapeur de s'échapper.
Assiettes et gobelets en carton	Utiliser uniquement pour la cuisson ou le réchauffement à court terme. Ne laissez pas le four sans surveillance pendant la cuisson.
Serviettes en papier	Utiliser pour couvrir les aliments afin de les réchauffer et d'absorber les graisses. A utiliser sous surveillance uniquement pour une cuisson de courte durée.
Papier sulfurisé	Utiliser comme couvercle pour éviter les éclaboussures ou comme emballage pour la cuisson à la vapeur.
Plastique	Compatible micro-ondes uniquement. Suivez les instructions du fabricant. Doit être étiqueté « Compatible avec le micro-ondes ». Certains récipients en plastique se ramollissent lorsque les aliments à l'intérieur deviennent chauds. Les « sacs d'ébullition » et les sacs en plastique hermétiquement fermés doivent être fendus, percés ou ventilés comme indiqué sur l'emballage.
Film plastique	Compatible micro-ondes uniquement. Utiliser pour couvrir les aliments pendant la cuisson afin de conserver l'humidité. Ne laissez pas le film plastique toucher les aliments.
Thermomètres	Compatible micro-ondes uniquement (thermomètres à viande et à bonbons).
Papier ciré	Utiliser comme couvercle pour éviter les éclaboussures et retenir l'humidité.

Matériaux à éviter dans le four à micro-ondes

Ustensiles	Commentaires
Plateau en aluminium	Peut provoquer un arc électrique. Transférer les aliments dans un plat allant au micro-ondes.
Carton alimentaire avec poignée en métal	Peut provoquer un arc électrique. Transférer les aliments dans un plat allant au micro-ondes.
Ustensiles en métal ou garnis de métal	Le métal protège les aliments de l'énergie des micro-ondes. Les garnitures métalliques peuvent provoquer un arc électrique.
Liens torsadés en métal	Peut provoquer un arc électrique et un incendie dans le four.
Sacs en papier	Peut provoquer un incendie dans le four.
Mousse plastique	La mousse plastique peut fondre ou contaminer le liquide à l'intérieur lorsqu'elle est exposée à une température élevée.
Bois	Le bois sèche lorsqu'il est utilisé au four à micro-ondes et peut se fendre ou se fissurer.

Installation de votre four

Noms des pièces et accessoires du four

Retirez le four et tous les matériaux du carton et de la cavité du four. Votre four est livré avec les accessoires suivants :

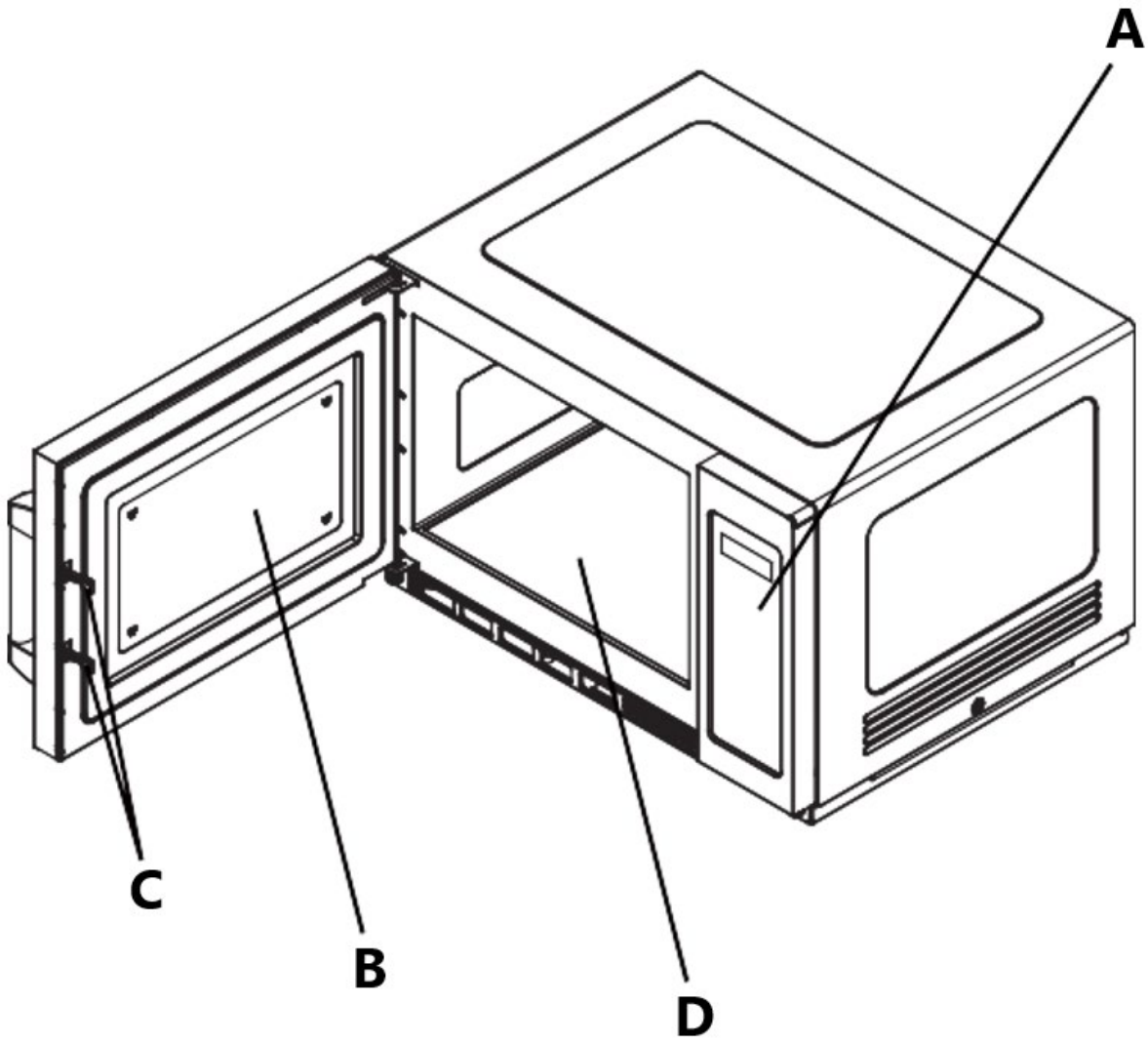

A - Panneau de commande
B - Fenêtre d'observation
C - Système de verrouillage de sécurité
D - Panneau en céramique

Note:

1) N'appuyez pas trop fort sur la plaque en céramique.
2) Prenez et posez les ustensiles avec précaution pendant l'opération afin d'éviter d'endommager la plaque en céramique.
3) Après utilisation, ne touchez pas la plaque en céramique à la main afin d'éviter les brûlures à haute température.

Installation de comptoir

Retirez tout le matériel d'emballage et les accessoires. Inspectez le four pour détecter tout dommage tel que des bosses ou une porte cassée. Ne pas installer si le four est endommagé.
Armoire : Retirez tout film protecteur présent sur la surface de l'armoire du four à micro-ondes.

Installation

- Sélectionnez une surface plane offrant suffisamment d'espace ouvert pour les évents d'admission et/ou de sortie

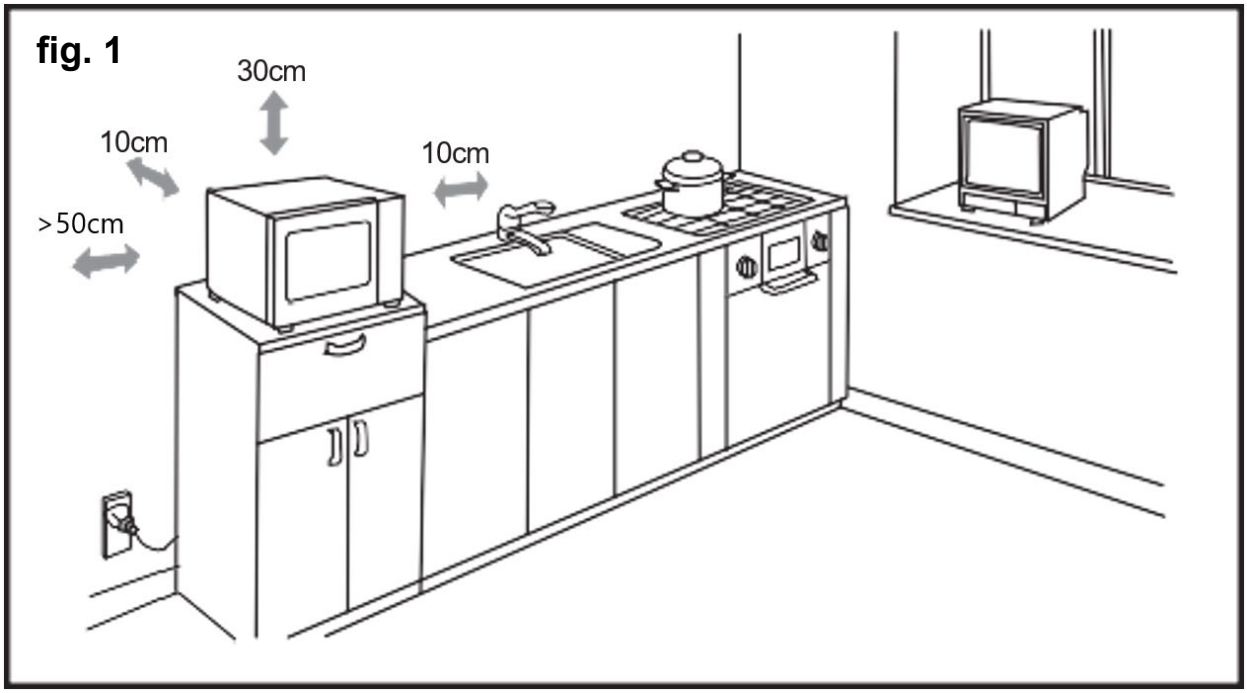

- Un espacement de 10 cm doit être respecté entre l'appareil et les murs de droite et du fond, et un espacement de 30 cm doit être respecté sur le dessus. Ne jamais démonter les pieds de l'appareil, ni obstruer les ouvertures d'entrée et de sortie d'air. Le côté gauche doit être ouvert.
- Le blocage des ouvertures d'admission et/ou de sortie peut endommager le four.
- Placez le four le plus loin possible des radios et de la télévision. Le fonctionnement du four à micro-ondes peut provoquer des interférences avec la réception de votre radio ou de votre télévision.
- Branchez votre four sur une prise domestique standard. Assurez-vous que la tension et la fréquence sont identiques à celles indiquées sur l'étiquette signalétique.
- Avertissement : La prise de courant, les appareils électriques ou les appareils susceptibles d'être affectés par la chaleur et l'humidité doivent être tenus à l'écart des évents du four.
- L'appareil peut être installé avec un certain degré de chevauchement (Figure 2).
- La hauteur de chevauchement maximale est de deux couches.

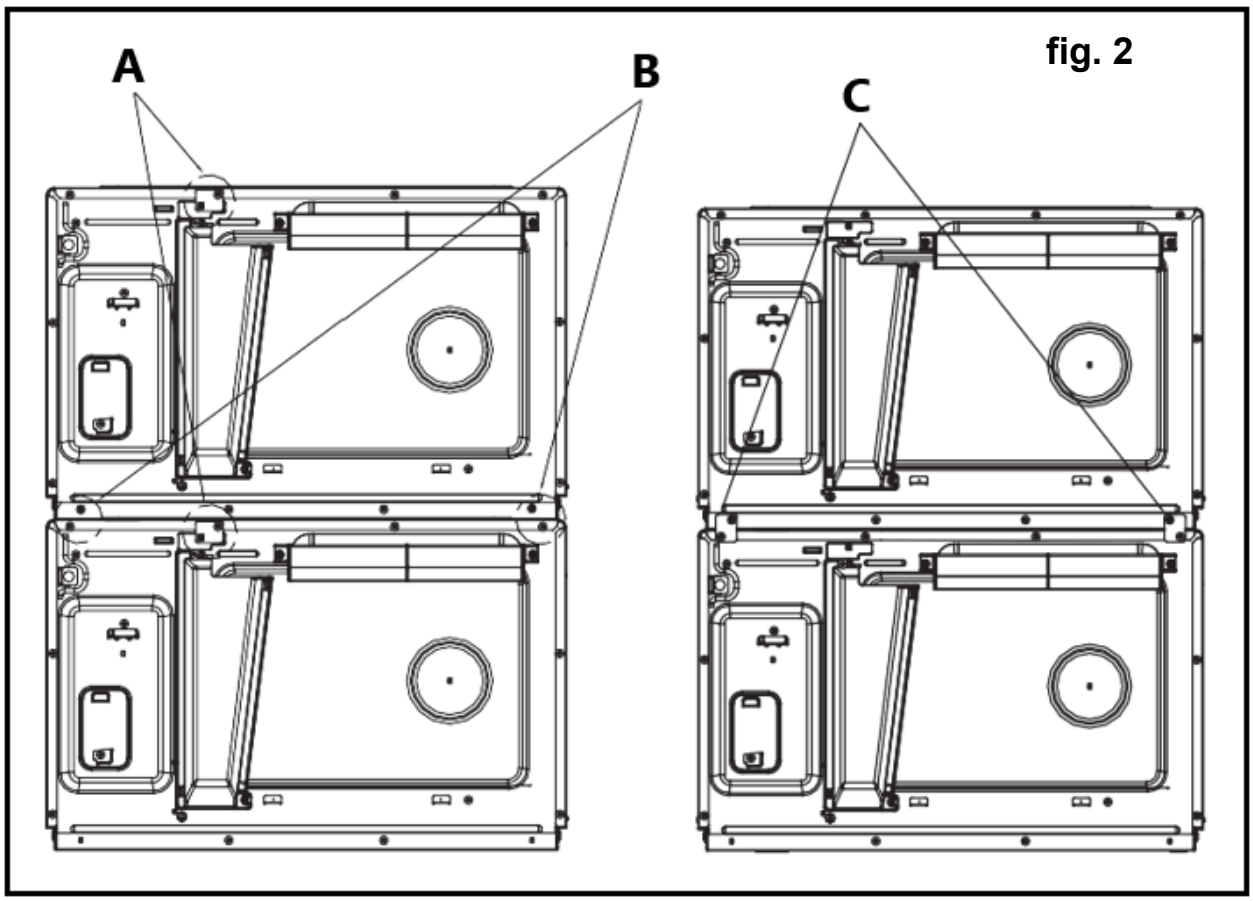

A - Desserrer la vis, retirer la carte d'installation puis replacer fermement la vis à sa place.
B - Retirer les quatre vis comme indiqué sur la photo.
C - Placez la plaque d'installation à l'emplacement suivant, puis fixez la vis en la retirant fermement

Instructions de nettoyage

Gardez toujours le four propre

1) Nettoyage de la vitre de visualisation, du panneau intérieur de la porte et de la façade du four. Pour des performances optimales et pour maintenir un haut degré de sécurité, le panneau intérieur de la porte et la face avant du four doivent être exempts de toute accumulation de nourriture ou de graisse. Essuyez ces pièces avec un détergent doux, rincez et essuyez. N'utilisez jamais de poudres ou de tampons abrasifs.

2) Nettoyage du panneau de commande et des pièces en plastique.
N'appliquez pas de détergent ou de spray liquide alcalin sur le panneau de commande et les pièces en plastique, car cela pourrait endommager ces pièces.
Utilisez un chiffon sec (pas un chiffon imbibé) pour nettoyer ces pièces.

3) Nettoyage de l'intérieur du four
Après utilisation, assurez-vous de nettoyer les liquides renversés, les éclaboussures d'huile et les débris alimentaires le plus rapidement possible. Si le four est utilisé lorsqu'il est sale, son efficacité diminue et la saleté reste collée à la surface du four et peut provoquer de mauvaises odeurs. Nettoyez l'intérieur avec un chiffon imbibé d'eau tiède additionnée d'un détergent doux, puis rincez le savon avec un chiffon humide.

4) Nettoyez régulièrement le blocage d'huile et maintenez-le dégagé. Sinon, la tache sur le blocage d'huile tombera sur les aliments.
5) Nettoyez régulièrement le filtre, gardez-le propre. L'appareil surchauffera lorsque le filtre sera bloqué.
6) Lors du fonctionnement de l'appareil, le blocage de l'huile et l'emplacement du filtre doivent être corrigés, en évitant d'endommager d'autres pièces (installation en page 19 et 20).

Attention : N'essuyez pas les parties en plastique et peintes du four avec de l'eau de Javel, des diluants ou d'autres agents nettoyants, car cela pourrait provoquer la dissolution de ces pièces ou leur changement de couleur.

EXPLOITATION

Panneau de configuration et fonctionnalités

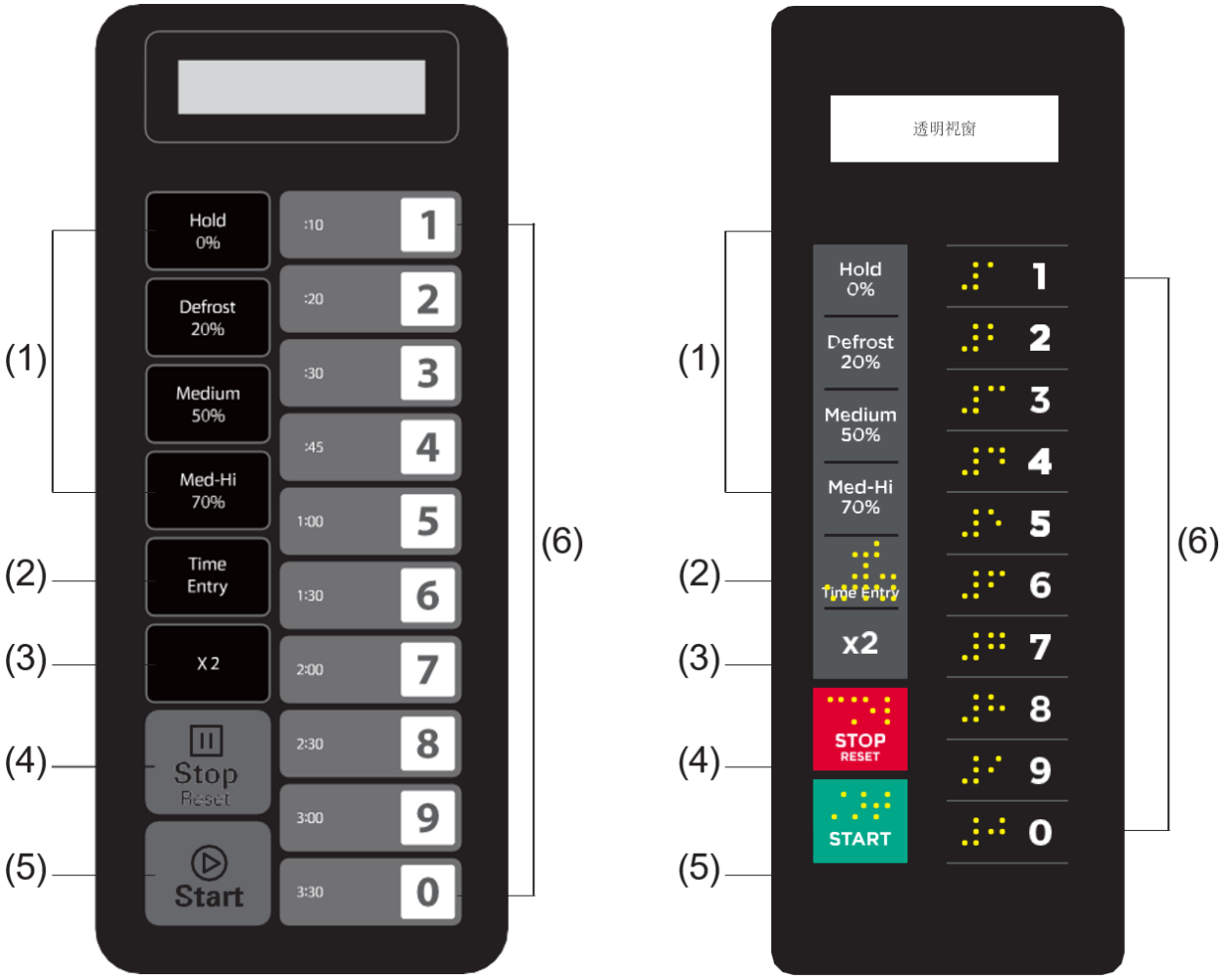

(1) Boutons d'alimentation
(2) Bouton de saisie de l'heure
(3) Bouton de double quantité
(4) Bouton d'arrêt/réinitialisation
(5) Bouton de démarrage
(6) Clavier numérique

Mode d'emploi

Annexe A : Options utilisateur

Les éléments en gras ci-dessous sont les valeurs par défaut.

Option	Orientation	Description de l'appareil
1 Tonalité EOC	**OP:10** OP:11	**Bip de 3 secondes** Bip continu
	OP:12	5 bips rapides, répétitifs
2 Volume du bip sonore	OP:20	Bip désactivé
	OP:21	Faible
	OP:22	**Moyen**
	OP:23	Aigu
3 Bip marche/arrêt	OP:30	Bip de touche désactivé
	OP:31	**Bip de touche activé**
4 Fenêtre du clavier	OP:40	15 secondes
	OP:41	30 secondes
	OP:42	**60 secondes**
	OP:43	120 secondes
5 À la volée	OP:50	Désactivation à la volée
	OP:51	**Activation à la volée**
6 Réinitialisation de la porte	**OP:60**	**Réinitialisation de la porte désactivée**
	OP:61	Réinitialisation de la porte activée
7 Temps maximum	**OP:70**	**Temps de cuisson maximum de 60 minutes**
	OP:71	Temps de cuisson maximum de 10 minutes
8 Manuel Programmation	OP:80	Programmation manuelle désactivée
	OP:81	**Programmation manuelle activée**
9 À deux chiffres	**OP:90** OP:91	**Mode à un chiffre - 10 programmes** Mode à deux chiffres - 100 programmes

Annexe B : Temps de cuisson par défaut

Le four sera livré avec les temps de cuisson prédéfinis suivants, sauf indication contraire dans les spécifications du produit.

Bouton	Affichage (Heure)	Alimentation de l'appareil	Facteur de cuisson
1	0:10	100%	80%
2	0:20	100%	80%
3	0:30	100%	80%
4	0:45	100%	80%
5	1:00	100%	80%
6	1:30	100%	80%
7	2:00	100%	80%
8	2:30	100%	80%
9	3:00	100%	80%
0	3:30	100%	80%

1. Mise sous tension

« _ _ _ _ _ _ _ » s'affiche lorsque le four est électrifié pour la première fois. Si " ⏸ Lorsque le bouton " " est enfoncé, le four passe en mode veille.
Remarque : en mode veille, aucun bouton ne peut être enfoncé.

2. Mode veille

1) Le four entrera en mode veille après l'expiration d'un certain nombre de secondes en mode Prêt sans appuyer sur le clavier ou sans ouvrir et fermer la porte. Le nombre de secondes est déterminé par la fenêtre de temporisation du clavier, définie par l'option utilisateur 4.
2) En mode veille, l'écran affiche « ECO ».
3) En ouvrant puis en fermant la porte du four, le four quittera le mode veille et passera en mode prêt.

3. Mode prêt

1) Dans ce mode, le four est prêt à démarrer un cycle de cuisson manuel ou prédéfini.
2) L'ouverture et la fermeture de la porte pendant que le four est en mode veille mettront le four en mode prêt.
3) En mode Prêt, « PRÊT » s'affiche.
4) À partir du mode Prêt, le four peut passer à presque tous les autres modes.

4. Mode d'ouverture de la porte

1) Lorsque la porte du four est ouverte, le four doit être en mode porte ouverte.
2) Durant ce mode, l'écran affiche « PORTE OUVERTE ». Et le ventilateur et la lampe du four fonctionnent.
3) Lorsque la porte est fermée, si l'option utilisateur OP:60 est sélectionnée et que le four exécutait un cycle de cuisson manuel ou prédéfini, le four entrera en mode Pause.
   Dans tous les autres cas, le four reviendra au mode porte ouverte avec l'option utilisateur OP:61 définie, l'ouverture et la fermeture de la porte effaceront toutes les informations sur un programme manuel ou prédéfini en cours d'exécution.

5. Mode Pause

1) Ce mode permet aux utilisateurs d'arrêter temporairement le cycle de cuisson pour inspecter ou remuer l'aliment.
2) En mode de cuisson manuelle ou en mode de cuisson programmée prédéfinie, si la porte est ouverte puis fermée, ou si le « Lorsque la touche " est enfoncée, le four entre en mode Pause.
3) Pendant la pause, l'écran affichera le temps de cuisson restant.
4) Le mode Pause expirera et reviendra au mode Inactif de la même manière que le mode Prêt, en fonction de l'option utilisateur 4. De plus, si le " " est appuyé, le four entrera immédiatement en mode Prêt, ou si vous appuyez sur " ", le four passera en mode de fonctionnement.

6. Mode d'entrée de cuisson manuelle

1) L'utilisateur peut saisir manuellement un temps de cuisson et un niveau de puissance dans ce mode.
2) Lorsque le four est en mode Prêt, appuyez sur la touche « Saisie de l'heure » du clavier pour mettre le four en mode de saisie de cuisson manuelle.
3) Pendant ce mode, « 00:00 » s'affiche, saisissez l'heure dont vous avez besoin.
4) Si vous appuyez sur le bouton « Hold 0% », « Defrost 20% », « Medium 50% » ou « Med-Hi 70% » pour sélectionner le niveau de puissance, l'écran affichera la puissance correspondante. Si le même bouton est appuyé deux fois, la puissance passera à pleine puissance, l'écran affichera « % POWER ». Si aucune puissance n'est choisie, la pleine puissance est la valeur par défaut.
5) Pendant le processus de réglage, appuyez sur « " pour entrer en mode de cuisson manuelle. Presse " " pour entrer en mode prêt.

7. Mode de cuisson manuel

1) Ce mode permet la cuisson des aliments. En mode d'entrée de cuisson manuelle, appuyez sur la touche « La touche " " permet au four de démarrer le mode de cuisson manuelle.
2) Pendant ce mode, le temps de cuisson restant s'affiche. Le ventilateur et la lampe du four fonctionneront.
3) Une fois le programme de cuisson terminé, le four entre en mode fin de cycle de cuisson. Si vous appuyez sur " " sous ce mode, le four entrera en mode Pause.

8. Mode de fin de cycle de cuisson

1) Une fois le temps écoulé en mode de cuisson manuelle ou en mode de cuisson avec programme prédéfini, le four passe en mode de fin de cycle de cuisson.
2) Pendant ce mode, « TERMINÉ » s’affiche.
3) Si l'option utilisateur OP:11 est sélectionnée, le four continuera à émettre un son (ou si l'option utilisateur OP:12 est sélectionnée, le four émettra 5 bips rapides, de manière répétée) jusqu'à ce que l'utilisateur l'accepte en ouvrant et en fermant la porte ou en appuyant sur le bouton " " tampon. Si l'option utilisateur OP:10 est sélectionnée, après le bip de 3 secondes, l'écran affichera « TERMINÉ ». Après le bip, l'écran affichera « READY ». Si aucune opération n'est effectuée pendant un certain temps, le four passe en mode veille.

9. Mode de cuisson du programme préréglé

1) Ce mode permet de cuire des aliments à l'aide d'une seule touche. En mode Prêt, appuyez sur l'une des dix touches numériques du clavier pour que le four exécute le programme prédéfini associé à cette touche.
2) Pendant ce mode, l'écran affiche le temps de cuisson restant. S'il s'agit d'une cuisson en

plusieurs étapes, le temps de cuisson total restant n'affiche pas le temps de cuisson d'une étape particulière.

3) Une fois le programme de cuisson terminé, le four entre en mode fin de cycle de cuisson. Si vous appuyez sur "⏸ " sous ce mode, le four entrera en mode Pause.

10. Cuisiner à la volée

1) Pendant la cuisson du four, si l'option utilisateur OP:51 est sélectionnée, appuyez sur les touches numériques et le programme de cuisson préréglé démarre automatiquement.
2) L'écran affiche le temps de cuisson restant.
3) Une fois le programme de cuisson terminé, le four entre en mode fin de cycle de cuisson.

11. Mode de programmation

Ce mode permet à l'utilisateur d'attribuer des temps de cuisson et des niveaux de puissance à un seul bouton tactile.

1) Ouvrez la porte et appuyez sur la touche « 1 » pendant 5 secondes, le buzzer retentira une fois et entrera en mode de programmation. « PROGRAMME » s'affiche.
2) Appuyez sur n'importe quel chiffre, de 0 à 9, et l'écran affichera l'heure enregistrée, vous pourrez alors saisir l'heure dont vous avez besoin.
3) Appuyez sur « Maintenir 0 % », « Décongélation 20 % », « Moyen 50 % » ou « Med-Hi 70 % » pour saisir le niveau de puissance, l'écran affichera la puissance correspondante. Si le même bouton a été appuyé deux fois, l'alimentation passera à PL10. Si aucune puissance n'est choisie, « PL10 » est la valeur par défaut.
   Remarque : Réglez d'abord l'heure, puis choisissez la puissance.
4) Pour modifier le facteur de cuisson : Si vous appuyez sur « X2 », l'écran affichera « CF:XX ». Le facteur par défaut est de 80 %. « CF:08 » s'affiche. Si vous devez modifier le facteur de cuisson, appuyez simplement sur l'un des boutons numériques pour régler. Si vous appuyez sur « 0 », « CF:10 » s'affichera.
5) Après avoir réglé l'heure et la puissance, appuyez sur «⏯ ", le programme de cuisson sera enregistré. Une fois le programme enregistré, « PROGRAMME » s'affiche.
6) Si tout le temps de cuisson dépasse le temps MAX Option utilisateur 7, lorsque vous appuyez sur «⏯ " pour sauvegarder le programme, le buzzer sonnera trois fois brièvement pour vous indiquer que le temps est inutile. Et puis l'écran revient à afficher « PROGRAMME ». Le temps défini auparavant ne changera pas.
7) Fermez la porte, le four reviendra en mode Prêt.
   Si vous appuyez sur "⏸ " pendant le processus de réglage, le four passe en mode porte ouverte. Le programme non enregistré sera perdu. S'il existe un programme enregistré en tant que procédure de mémoire, appuyez sur le bouton numérique correspondant et le programme enregistré démarrera. S'il n'y a pas de programme enregistré, le buzzer retentira lorsque vous appuierez sur la touche numérique et il ne fonctionnera pas.
   Par exemple : définissez le programme comme cuisson à mémoire. Niveau de puissance PL7 et temps de cuisson est de 1 minute et 25 secondes.

   Étape 1 : Ouvrez la porte, appuyez sur la touche numérique « 1 » pendant 5 secondes, « PROGRAM » s'affiche.
   Étape 2 : Appuyez sur la touche numérique « 3 », l'écran affichera « P:03 », après deux secondes,
   l'écran affichera l'heure correspondante " :30".

Étape 3 : Appuyez sur les touches numériques « 1 », « 2 » et « 5 » pour saisir le temps de cuisson.
Étape 4 : Appuyez sur le bouton « Med-Hi 70% », « 1:25 70 » s'affiche. Réglage terminé.
Étape 5 : Appuyez sur « ⏵ " pour sauver. La prochaine fois que vous utiliserez le programme, appuyez simplement sur « 3 »,
le programme associé va démarrer.

Note:

- Si l'électricité est coupée, le programme enregistré ne sera pas perdu.
- Si le programme doit être réinitialisé, répétez simplement les étapes ci-dessus.
- Si vous appuyez sur "⏸ " à la dernière étape, il reviendra au mode porte ouverte. Le paramètre sera invalide.

12. Cuisson en double quantité

1) Grâce à l'utilisation du pavé « X2 », l'utilisateur peut facilement régler le temps de cuisson d'un aliment particulier.
2) Si le bouton « X2 » est enfoncé en mode prêt, suivi du démarrage d'un programme prédéfini, ou si le bouton « X2 » est enfoncé dans les 5 secondes suivant le démarrage d'un programme prédéfini, le four commencera la cuisson avec la quantité et le temps de cuisson prédéfinis.
3) Appuyez sur « X2 », « DOUBLE » s'affiche. Lorsque vous appuyez sur les touches numériques, l'écran affiche la quantité et le temps prédéfinis.
   Par exemple, la touche numérique « 5 » et sa durée prédéfinie sont de 1 minute. Appuyez ensuite sur « X2 », le temps passera alors à 1:00*(1+0,8)=1:48(1 minute et 48 secondes)
4) Une fois le programme de cuisson terminé, le four entre en mode fin de cycle de cuisson.

13. Programmation de cuisine sur scène

Cela permet à l'utilisateur de cuire des aliments en mode de cuisson manuelle et en mode de programmation.

1) Trois étapes au maximum peuvent être réglées en mode cuisson ou en mode programmation.
2) Après avoir réglé la puissance et le temps pour la première étape, appuyez sur « Saisie du temps » pour régler la deuxième étape, puis sur la même étape pour régler la troisième étape.
3) Lors du réglage de la deuxième ou de la troisième étape, appuyez sur « Saisie de l'heure », « ÉTAPE-2 » et « ÉTAPE-3 » s'affichent.
4) Presse "⏵ " pour démarrer la cuisson.

Exemple : En mode programmation, appuyez sur les touches numériques « 3 » pour régler deux étapes de cuisson. La première étape est PL7 et le temps est de 1 minute 25 secondes. La deuxième étape est PL5 et dure 5 minutes et 40 secondes. Les étapes sont les suivantes.

a) Ouvrez la porte, appuyez sur la touche numérique « 1 » pendant 5 secondes, « PROGRAM » s'affiche.
b) Appuyez sur la touche numérique « 3 », l'écran affichera « P:03 », deux secondes plus tard, l'écran affichera l'heure correspondante « :30 ».
c) Appuyez sur « 1 », « 2 », « 5 » pour saisir le temps de cuisson. « 1:25 » s'affiche.
d) Appuyez sur « Med-Hi 70% », « 1:25 70 » s'affiche.
   La première étape est terminée.
e) Appuyez sur « Saisie de temps », « ÉTAPE-2 » s'affiche.
f) Appuyez sur les boutons « 5 », « 4 », « 0 », « 5:40 » s'affiche.

g) Appuyez sur « Moyen 50 % », « 5:40 50 » s'affiche.
La deuxième étape est terminée.
h) Presse "⏵ " pour démarrer la cuisson.
i) Le temps total est compté à rebours.

14. Mode d'option utilisateur

Cela permet à l'utilisateur de choisir entre différents modes de fonctionnement du four.

1) Ouvrez la porte du four et appuyez sur la touche « 2 » pendant 5 secondes. Le buzzer retentit une fois et entre dans ce mode.
2) L'écran affiche « OP : - - ».
3) Appuyez sur n'importe quelle touche numérique pour accéder au réglage du mode associé. Par exemple : pour régler la voix du buzzer sur moyen. Appuyez sur « 2 », « OP:22 » s'affiche. Si vous souhaitez modifier, continuez d'appuyer sur « 2 », l'écran affiche « OP:20 », « OP:21 », « OP:22 », « OP:23 », « OP:20 » en cycle.
4) Presse "⏵ " pour enregistrer le paramètre actuel. Une fois enregistré, « OP : - - » s'affiche à nouveau.
5) Pendant le processus de réglage, appuyez sur «⏸ " pour entrer en mode porte ouverte. Fermez la porte pour accéder au mode Prêt.
6) Si "⏵ " Si le bouton " n'est pas appuyé à la dernière étape, le programme ne peut pas être enregistré mais reste au même niveau.

15. Réglage par défaut d'usine

En mode Prêt, appuyez sur «⏵ " et "0" aux paramètres d'usine par défaut.

1) Presse "⏵ " et "0", le buzzer retentit une fois et l'écran affiche "CHECK". S'il est réglé sur le réglage par défaut d'usine, l'écran affichera « 11 », après trois secondes, le four passera en mode prêt.
   Si ce n'est pas le paramètre par défaut d'usine, l'écran affichera « 00 », appuyez sur «⏵ " au réglage par défaut d'usine, l'écran affichera " CLEAR ". le buzzer retentit une fois, après l'auto-test, l'écran affichera " 11 " ou " 00 ".
2) Si vous n'appuyez pas sur "⏵ " Lorsque l'écran affiche "00", le réglage sera annulé 10 secondes plus tard.

Remarque : soyez prudent lors de l'opération car elle restaurera toutes les configurations aux paramètres par défaut d'usine.

Comment retirer et installer le filtre

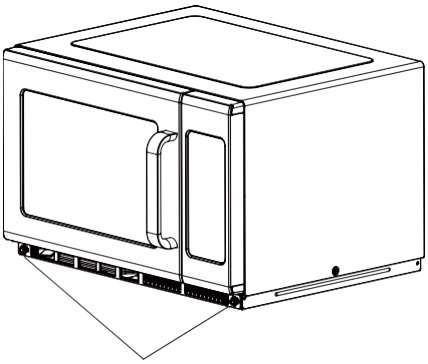

Tournez les clous métalliques vers la gauche pour les desserrer.

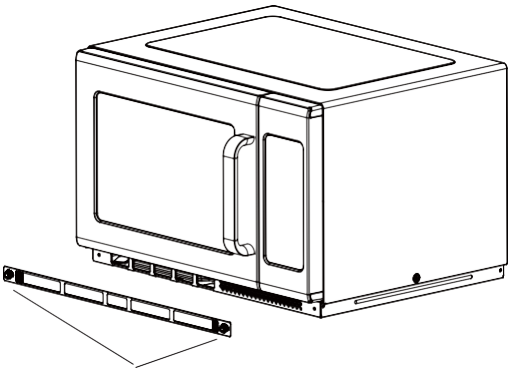

Retirez le filtre.

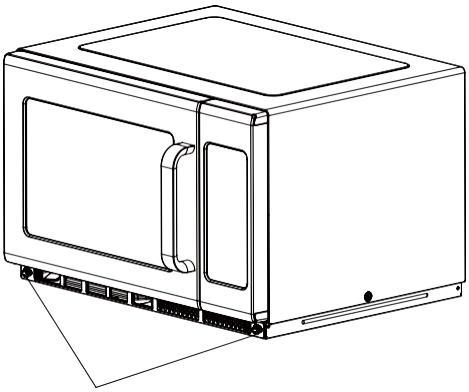

Pour réinstaller, alignez les trous de montage de la plaque de base, dans le sens des aiguilles d'une montre, les clous métalliques pour serrer

Comment retirer et installer le blocage d'huile

Avertissement : Avant de retirer et d'installer le blocage d'huile, assurez-vous de débrancher l'appareil de l'alimentation électrique et d'éviter les brûlures à haute température.

Instructions pour éliminer le blocage d'huile

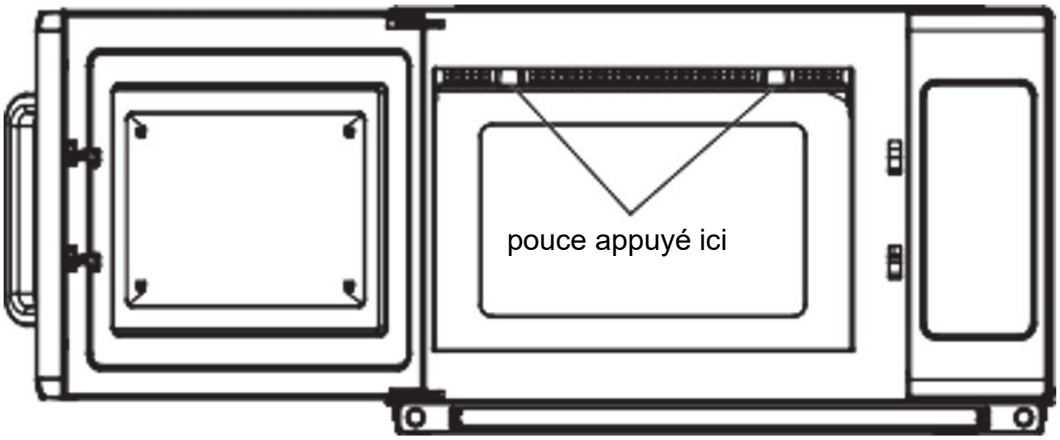

1) Appuyez sur la flèche indiquée, poussez fermement, puis tirez vers le bas.

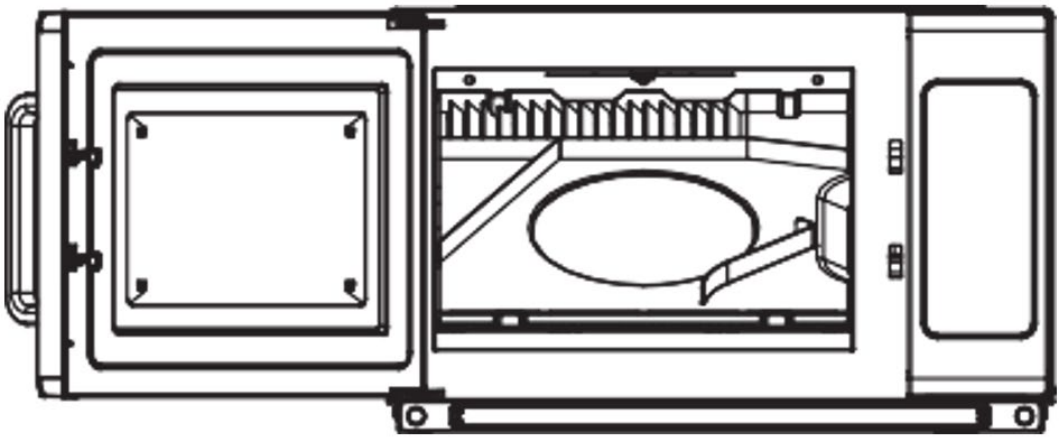

2) Vue après suppression

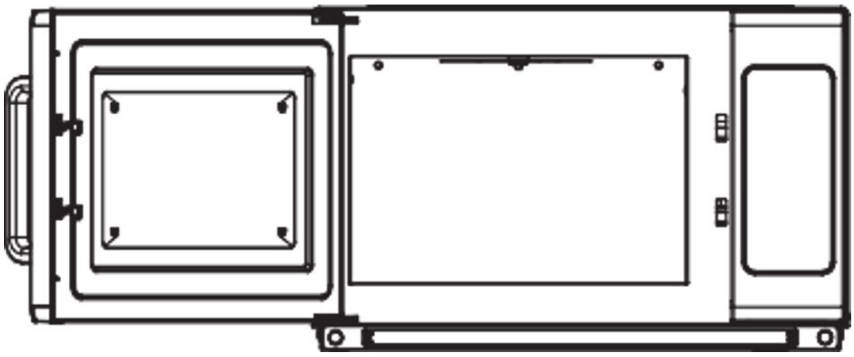

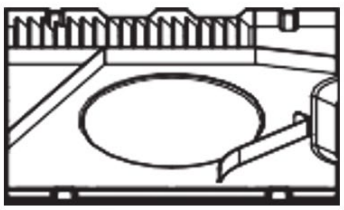

3) Retirer le blocage d'huile de l'appareil.

Instructions pour l'installation d'un blocage d'huile

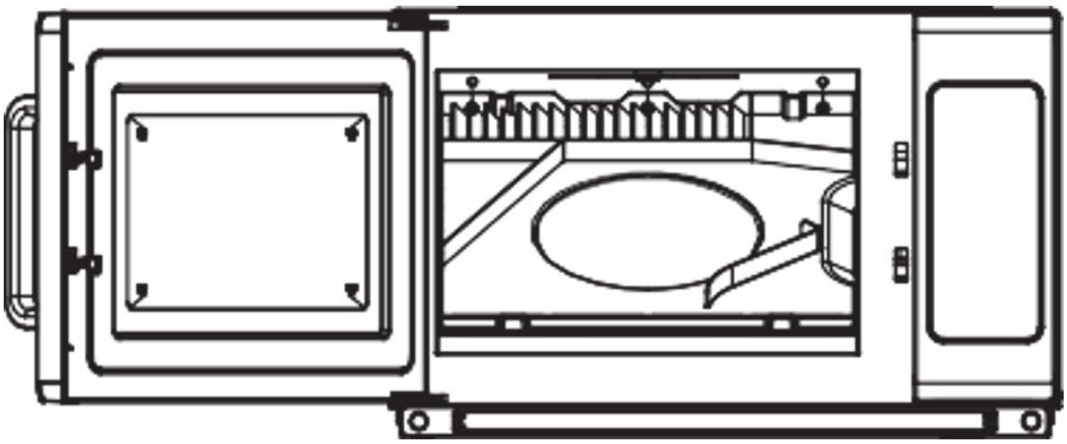

1) Alignez les trois cylindres du blocage d'huile, insérez les trois trous de la plaque arrière.

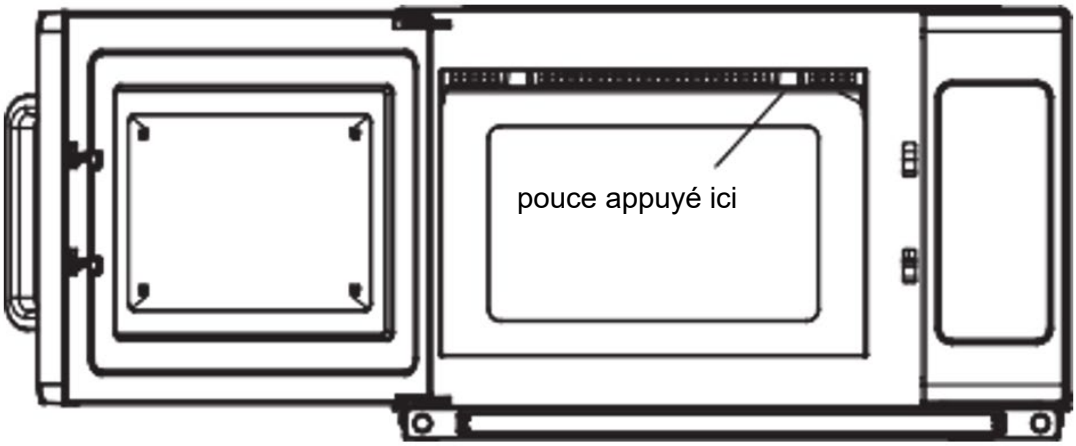

2) La main gauche saisit le micro-onde, le pouce droit appuie sur les directions fléchées et force pour repousser. Et le pouce gauche appuyé fortement vers le haut en même temps. Placez le droit du blocage d'huile dans la boucle de la plaque avant.

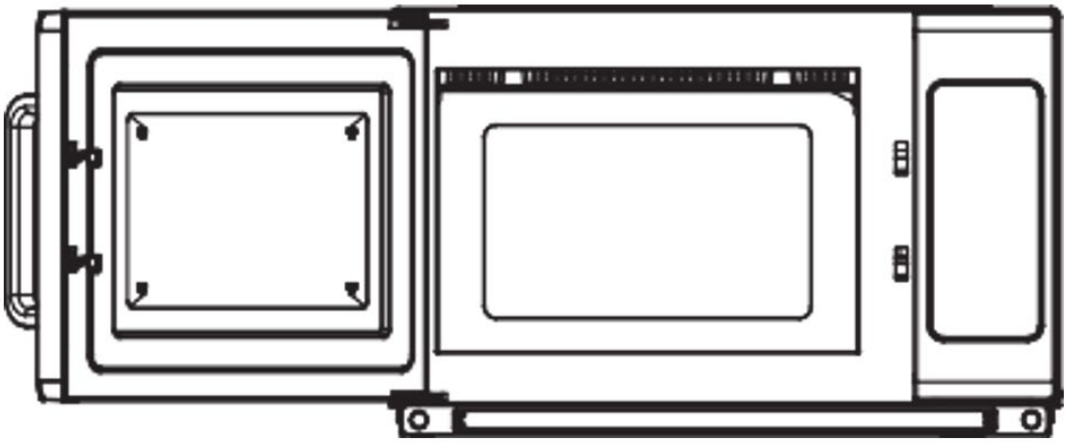

3) De droite à gauche, faites en sorte que le blocage d'huile soit installé. Une fois terminé, vérifiez que la boucle de blocage est correctement fixée.

Installation (supplément)

1) L'opération de commutation de ce four à micro-ondes peut provoquer des fluctuations de tension sur la ligne d'alimentation. Le fonctionnement de ce four dans des conditions d'alimentation en tension défavorables peut avoir des effets néfastes. Cet appareil est destiné à être connecté à un système d'alimentation électrique avec une impédance maximale admissible de 0,2 Ohm au point d'interface de l'alimentation de l'utilisateur. L'utilisateur doit s'assurer que cet appareil est connecté uniquement à un système d'alimentation électrique qui répond à l'exigence ci-dessus. Si nécessaire, l'utilisateur peut demander à l'entreprise publique d'alimentation électrique l'impédance du système au point d'interface.
2) S'il n'y a pas de conducteur d'équipotentialité dans l'alimentation électrique, un conducteur d'équipotentialité externe doit être installé à l'arrière de l'appareil (voir symbole).
Cette borne doit être en contact électrique effectif avec toutes les parties métalliques fixes apparentes et doit permettre le raccordement d'un conducteur ayant une section nominale allant jusqu'à 10 mm².



Symbole pour la connexion externe des conducteurs de liaison équipotentielle.

Dépannage

Normal	
Le four à micro-ondes perturbe la réception de la télévision	La réception de la radio et de la télévision peut être perturbée lorsque le four à micro-ondes fonctionne. Cela ressemble aux interférences des petits appareils électriques, comme les mixeurs, les aspirateurs et les ventilateurs électriques. C'est un phénomène normal.
Lumière tamisée du four	Lors d'une cuisson au micro-ondes à faible puissance, la lumière du four peut devenir faible. C'est un phénomène normal.
De la vapeur s'accumule sur la porte, de l'air chaud sort des bouches d'aération	Lors de la cuisson, de la vapeur peut s'échapper des aliments. La plupart sortiront par les bouches d'aération. Mais certains peuvent s'accumuler dans un endroit frais comme la porte du four. C'est un phénomène normal.
Le four a démarré accidentellement alors qu'il n'y avait pas de nourriture à l'intérieur.	Il est interdit de faire fonctionner l'appareil sans aucun aliment à l'intérieur. C'est très dangereux.

Inquiéter	Cause possible	Remède
Impossible de démarrer le four.	(1) Le cordon d’alimentation n’est pas bien branché.	Débrancher. Rebranchez ensuite après 10 secondes.
	(2) Le fusible saute ou le disjoncteur fonctionne.	Remplacer le fusible ou réinitialiser le disjoncteur (réparé par le personnel professionnel de notre entreprise)
	(3) Problème avec la prise.	Testez la prise avec d'autres appareils électriques.
Le four ne chauffe pas.	(4) La porte n'est pas bien fermée.	Fermez bien la porte.

Élimination des appareils usagés

Ne jetez pas cet appareil dans les déchets municipaux. Remettez-le à un point de collecte et de recyclage des appareils électriques et électroniques. Vérifiez le symbole sur le produit, le manuel d’instructions et l’emballage. Les plastiques utilisés pour construire l'appareil peuvent être recyclés conformément à leurs marquages. En choisissant de recycler, vous contribuez significativement à la protection de notre environnement.
Contactez les autorités locales pour obtenir des informations sur votre centre de recyclage local.

Questo manuale di istruzioni è stato tradotto con la traduzione automatica. Ci sforziamo costantemente di fornire una traduzione accurata. Tuttavia, nessuna traduzione automatica è perfetta, né intende sostituire la traduzione umana. Il manuale di istruzioni ufficiale è nella versione inglese. Eventuali discrepanze o differenze create dalla traduzione non sono vincolanti e non hanno alcun effetto legale ai fini della conformità o dell'esecuzione. In caso di domande relative all'accuratezza delle informazioni contenute nel manuale di istruzioni, consultare la versione inglese dei contenuti, in quanto questa è la versione ufficiale.

Dati tecnici

Descrizione del parametro	Valore del parametro
Nome del prodotto	Microonde P 2,1 kW
Modello	Modello RC-MV-06
Tensione nominale [V~] / frequenza [Hz]	230/50
Frequenza delle microonde [MHz]	2450
Potenza nominale in ingresso [W]	3200
Potenza nominale in uscita [W]	2100
Capacità [L]	34
Timer per il conto alla rovescia – intervallo di tempo [min]	0-60
Dimensioni (larghezza x profondità x altezza) [cm]	Dimensioni: 57x48x37
Peso [kg]	33,5

Prima di utilizzare il forno a microonde, leggere attentamente le presenti istruzioni e conservarle con cura.
Seguendo le istruzioni, il tuo forno ti garantirà molti anni di buon servizio.

Precauzioni per evitare la possibile esposizione a un'eccessiva energia a microonde

a) Non tentare di far funzionare il forno con lo sportello aperto poiché ciò potrebbe causare un'esposizione dannosa all'energia delle microonde. È importante non rompere o manomettere i dispositivi di sicurezza.
b) Non posizionare alcun oggetto tra la parte anteriore del forno e lo sportello e non lasciare che residui di sporco o di detergente si accumulino sulle superfici di tenuta.
c) ATTENZIONE: Se lo sportello o le guarnizioni dello sportello sono danneggiati, il forno non deve essere utilizzato finché non sia stato riparato da una persona competente.

Se l'apparecchio non viene mantenuto in buone condizioni di pulizia, la sua superficie potrebbe degradarsi, compromettendone la durata utile e creando situazioni pericolose.

Importanti istruzioni di sicurezza

Per ridurre il rischio di incendi, scosse elettriche, lesioni alle persone o esposizione a un'eccessiva energia del forno a microonde durante l'utilizzo dell'apparecchio, seguire le precauzioni di base, tra cui le seguenti:

1) Questo apparecchio non è destinato all'uso da parte di persone (bambini compresi) con ridotte capacità fisiche, sensoriali o mentali, o prive di esperienza e conoscenza, a meno che non siano supervisionate o abbiano ricevuto istruzioni riguardanti l'uso dell'apparecchio da una persona responsabile della loro sicurezza. I bambini devono essere sorvegliati per assicurarsi che non giochino con l'apparecchio.
2) Se il cavo di alimentazione è danneggiato, deve essere sostituito dal produttore, dal suo agente di assistenza o da persone qualificate in modo simile per evitare pericoli. (Per apparecchi con attacco di tipo Y)
3) Attenzione: prima di sostituire la lampada, assicurarsi che l'apparecchio sia spento per evitare il rischio di scosse elettriche.
4) ATTENZIONE: è pericoloso per chiunque non sia una persona competente eseguire qualsiasi operazione di manutenzione o riparazione che comporti la rimozione di una copertura che fornisce protezione dall'esposizione all'energia a microonde.
5) ATTENZIONE: i liquidi e gli altri alimenti non devono essere riscaldati in contenitori sigillati poiché potrebbero esplodere.
6) ATTENZIONE: il riscaldamento delle bevande nel microonde può causare un'ebollizione eruttiva ritardata, pertanto è necessario prestare attenzione quando si maneggia il contenitore.
7) ATTENZIONE: prima del consumo, mescolare o agitare il contenuto dei biberon e dei vasetti di omogeneizzati e controllarne la temperatura, per evitare ustioni.
8) Utilizzare solo utensili adatti all'uso nel forno a microonde.
9) Quando si riscaldano alimenti in contenitori di plastica o di carta, tenere d'occhio il forno per evitare il rischio di incendio.
10) Se si nota della presenza di fumo, spegnere l'apparecchio o staccare la spina e tenere la porta chiusa per soffocare eventuali fiamme.
11) Le uova con il guscio e le uova sode intere non devono essere riscaldate nel forno a microonde perché potrebbero esplodere, anche dopo la fine del riscaldamento nel microonde.
12) Il forno deve essere pulito regolarmente e tutti i residui di cibo devono essere rimossi.
13) L'apparecchio non deve essere pulito con un getto d'acqua. (per gli apparecchi destinati a stare sul pavimento e che non siano almeno IPX5)
14) La mancata pulizia del forno può causare il deterioramento della superficie, compromettendo la durata dell'apparecchio e creando situazioni pericolose.
15) Utilizzare solo la sonda di temperatura consigliata per questo forno (per forni dotati di una funzione che consente l'uso di una sonda di rilevamento della temperatura).
16) Leggere e seguire le istruzioni specifiche: "Precauzioni per evitare una possibile esposizione a energia eccessiva a microonde".
17) Durante la cottura a microonde non è consentito l'uso di contenitori metallici per alimenti e bevande.

Leggere attentamente il manuale d'uso e conservarlo per riferimento futuro

Per ridurre il rischio di lesioni alle persone Installazione di messa a terra

Questo apparecchio deve essere collegato a terra. In caso di cortocircuito elettrico, la messa a terra riduce il rischio di scosse elettriche poiché fornisce un filo di fuga per la corrente elettrica. Questo apparecchio è dotato di un cavo con un filo di messa a terra e una spina di messa a terra. La spina deve essere inserita in una presa correttamente installata e dotata di messa a terra.
Se le istruzioni per la messa a terra non sono state completamente comprese o se sussistono dubbi sulla corretta messa a terra dell'apparecchio, consultare un elettricista o un tecnico qualificato. Se fosse necessario utilizzare una prolunga, utilizzare solo una prolunga a 3 fili.

1) Viene fornito un cavo di alimentazione corto per ridurre i rischi derivanti da inciampo o aggrovigliamento in un cavo più lungo.
2) Se si utilizza un cavo lungo o una prolunga:
   - La potenza elettrica nominale indicata sul cavo di alimentazione o sulla prolunga deve essere almeno pari a quella dell'apparecchio.
   - La prolunga deve essere un cavo a 3 fili con messa a terra.
   - Il cavo lungo deve essere sistemato in modo che non penda dal tavolo o dal tavolo stesso, dove potrebbe essere tirato dai bambini o in cui si potrebbe inciampare inavvertitamente.

Pericolo

Pericolo di scossa elettrica Toccare alcuni componenti interni può causare gravi lesioni personali o la morte. Non smontare questo apparecchio.

Warning

Pericolo di scossa elettrica L'uso improprio della messa a terra può provocare scosse elettriche. Non collegare l'apparecchio alla presa finché non è correttamente installato e messo a terra.

Pulizia

Assicurarsi di scollegare l'apparecchio dalla presa elettrica.

1) Dopo l'uso, pulire l'interno del forno con un panno leggermente umido.
2) Pulire gli accessori come di consueto con acqua e sapone.
3) Quando sono sporchi, il telaio della porta, la guarnizione e le parti adiacenti devono essere puliti accuratamente con un panno umido.

UTENSILI

Avvertenze

Rischio di lesioni personali
È pericoloso per chiunque non sia una persona competente eseguire qualsiasi operazione di manutenzione o riparazione che comporti la rimozione di una copertura che fornisce protezione dall'esposizione all'energia a microonde.

Vedere le istruzioni su "Materiali che è possibile utilizzare nel forno a microonde o da evitare nel forno a microonde". Potrebbero esserci alcuni utensili non metallici che non sono sicuri da usare nel microonde. In caso di dubbi, è possibile testare l'utensile in questione seguendo la procedura riportata di seguito.

Prova dell'utensile:

1) Riempi un contenitore adatto al microonde con 1 tazza di acqua fredda (250 ml) e l'utensile in questione.
2) Cuocere alla massima potenza per 1 minuto.
3) Tocca attentamente l'utensile. Se l'utensile vuoto è caldo, non utilizzarlo per la cottura nel microonde.
4) Non superare 1 minuto di tempo di cottura.

Materiali che puoi usare nel forno a microonde

Utensili	Note
Piatto di doratura	Seguire le istruzioni del produttore. Il fondo della teglia per la doratura deve essere appoggiato in modo uniforme sul tagliere in ceramica. Un utilizzo non corretto potrebbe causare la rottura del pannello in ceramica.
Stoviglie	Adatto solo al microonde. Seguire le istruzioni del produttore. Non utilizzare stoviglie rotte o scheggiate.
Barattoli di vetro	Rimuovere sempre il coperchio. Utilizzare solo per riscaldare il cibo fino a farlo diventare tiepido. La maggior parte dei barattoli di vetro non è resistente al calore e potrebbe rompersi.
Cristalleria	Utilizzare solo bicchieri da forno resistenti al calore. Assicuratevi che non ci siano rifiniture metalliche. Non utilizzare stoviglie rotte o scheggiate.
Sacchetti per cottura al forno	Seguire le istruzioni del produttore. Non chiudere con lacci metallici. Praticare delle fessure per consentire la fuoriuscita del vapore.
Piatti e bicchieri di carta	Utilizzare solo per cotture/riscaldamenti di breve durata. Non lasciare il forno incustodito durante la cottura.
Asciugamani di carta	Da utilizzare per coprire gli alimenti da riscaldare e assorbire i grassi. Utilizzare sotto supervisione solo per cotture di breve durata.
Carta pergamena	Da usare come copertura per evitare schizzi o come involucro per la cottura a vapore.
Plastica	Adatto solo al microonde. Seguire le istruzioni del produttore. Dovrebbe essere etichettato come "idoneo all'uso nel microonde". Alcuni contenitori di plastica si ammorbidiscono quando il cibo al loro interno si riscalda. I "sacchetti per bollitura" e i sacchetti di plastica ben chiusi devono essere tagliati, forati o ventilati come indicato sulla confezione.
Pellicola di plastica	Adatto solo al microonde. Utilizzare per coprire gli alimenti durante la cottura, in modo da trattenerne l'umidità. Non lasciare che la pellicola di plastica entri in contatto con gli alimenti.
Termometri	Adatto solo al microonde (termometri per carne e caramelle).
Carta oleata	Da utilizzare come copertura per evitare schizzi e trattenere l'umidità.

Materiali da evitare nel forno a microonde

Utensili	Note
Vassoio di alluminio	Può causare archi elettrici. Trasferire il cibo in un piatto adatto al microonde.
Cartone alimentare con maniglia in metallo	Può causare archi elettrici. Trasferire il cibo in un piatto adatto al microonde.
Utensili in metallo o rifiniti in metallo	Il metallo protegge il cibo dall'energia delle microonde. Le finiture metalliche possono causare archi elettrici.
Fascette metalliche	Può causare archi elettrici e incendi nel forno.
Sacchetti di carta	Può provocare un incendio nel forno.
Schiuma di plastica	La schiuma di plastica può sciogliersi o contaminare il liquido al suo interno se esposta ad alte temperature.
Legna	Se usato nel forno a microonde, il legno si secca e potrebbe spaccarsi o creparsi.

Impostazione del forno

Nomi delle parti e degli accessori del forno

Estrarre il forno e tutti i materiali dal cartone e dalla cavità del forno. Il forno è dotato dei seguenti accessori:

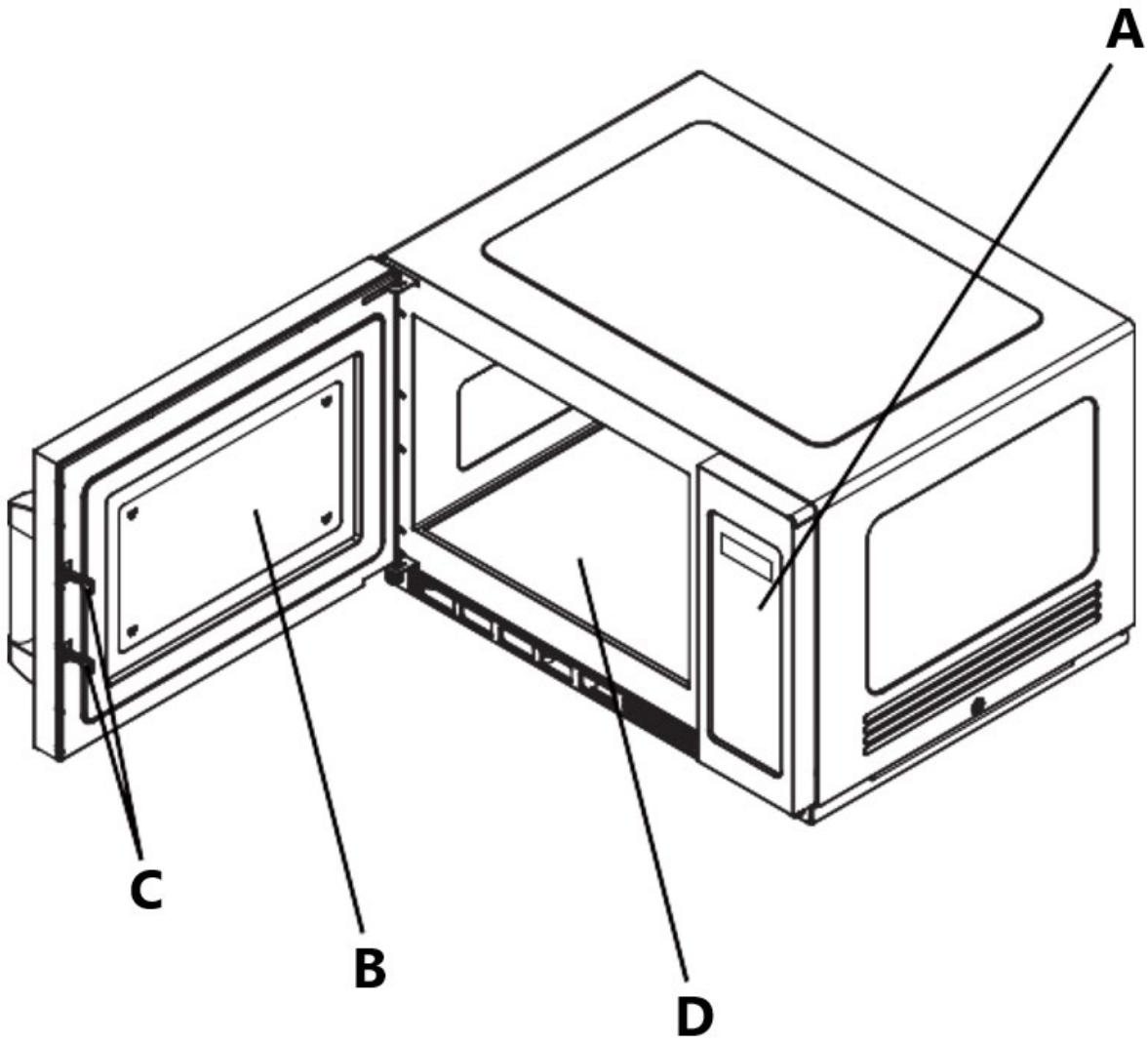

A - Pannello di controllo
B - Finestra di osservazione
C - Sistema di interblocco di sicurezza
D - Tavola in ceramica

Nota:

1) Non premere con forza sulla piastra in ceramica.
2) Durante l'operazione, prendere e riporre gli utensili con delicatezza per evitare di danneggiare il piano in ceramica.
3) Dopo l'uso, non toccare con le mani la piastra in ceramica per evitare scottature dovute alle alte temperature.

Installazione del piano di lavoro

Rimuovere tutto il materiale di imballaggio e gli accessori. Esaminare il forno per verificare che non vi siano danni, come ammaccature o porte rotte. Non installare se il forno è danneggiato.
Mobiletto: rimuovere qualsiasi pellicola protettiva presente sulla superficie del mobiletto del forno a microonde.

Installazione

- Selezionare una superficie piana che fornisca abbastanza spazio aperto per le prese d'aria di aspirazione e/o di scarico

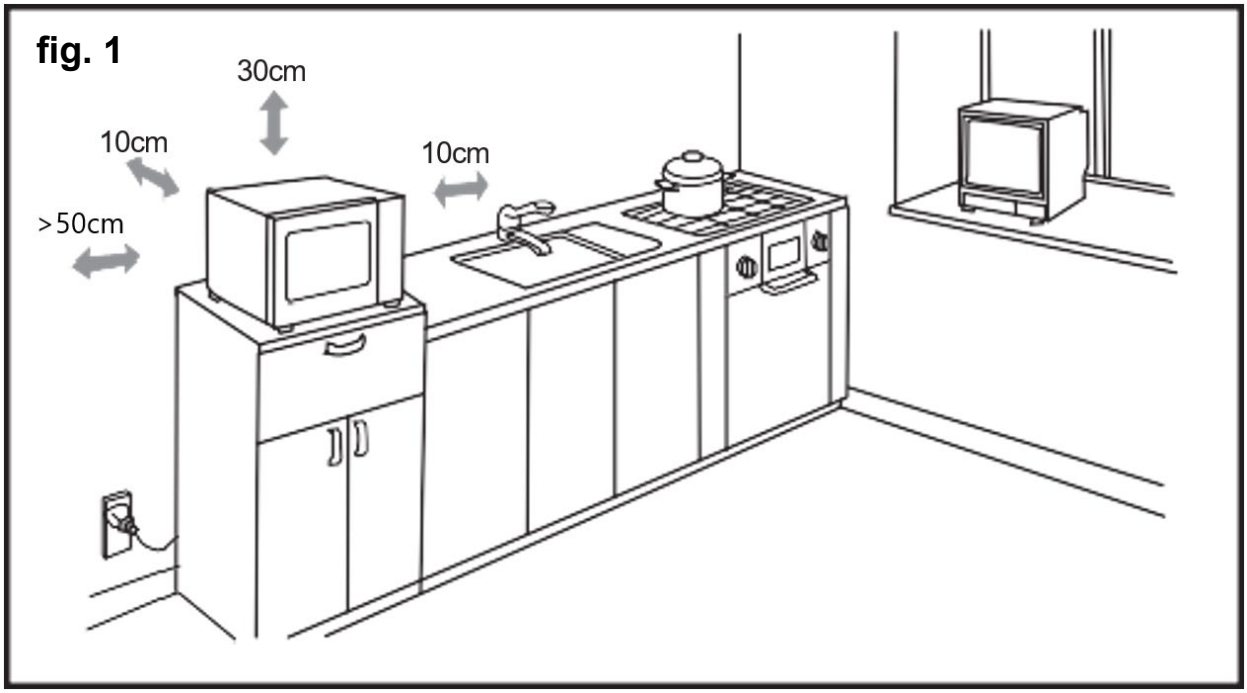

- Tra l'apparecchio e la parete destra e posteriore deve essere mantenuta una distanza di 10 cm, mentre nella parte superiore deve essere mantenuta una distanza di 30 cm. Non smontare mai i piedini dell'apparecchio né ostruire l'apertura di aspirazione e di scarico dell'aria. Il lato sinistro deve essere aperto.
- L'ostruzione delle aperture di aspirazione e/o di uscita può danneggiare il forno.
- Posizionare il forno il più lontano possibile da radio e TV. Il funzionamento del forno a microonde può causare interferenze alla ricezione radiofonica o televisiva.
- Collega il forno a una presa domestica standard. Assicurarsi che la tensione e la frequenza corrispondano a quelle indicate sulla targhetta dei dati tecnici.
- Attenzione: la presa elettrica, gli elettrodomestici o gli elettrodomestici esposti al calore e all'umidità devono essere tenuti lontani dalle prese d'aria del forno.
- L'apparecchio può essere installato con un certo grado di sovrapposizione (Figura 2).
- L'altezza massima di sovrapposizione è di due strati.

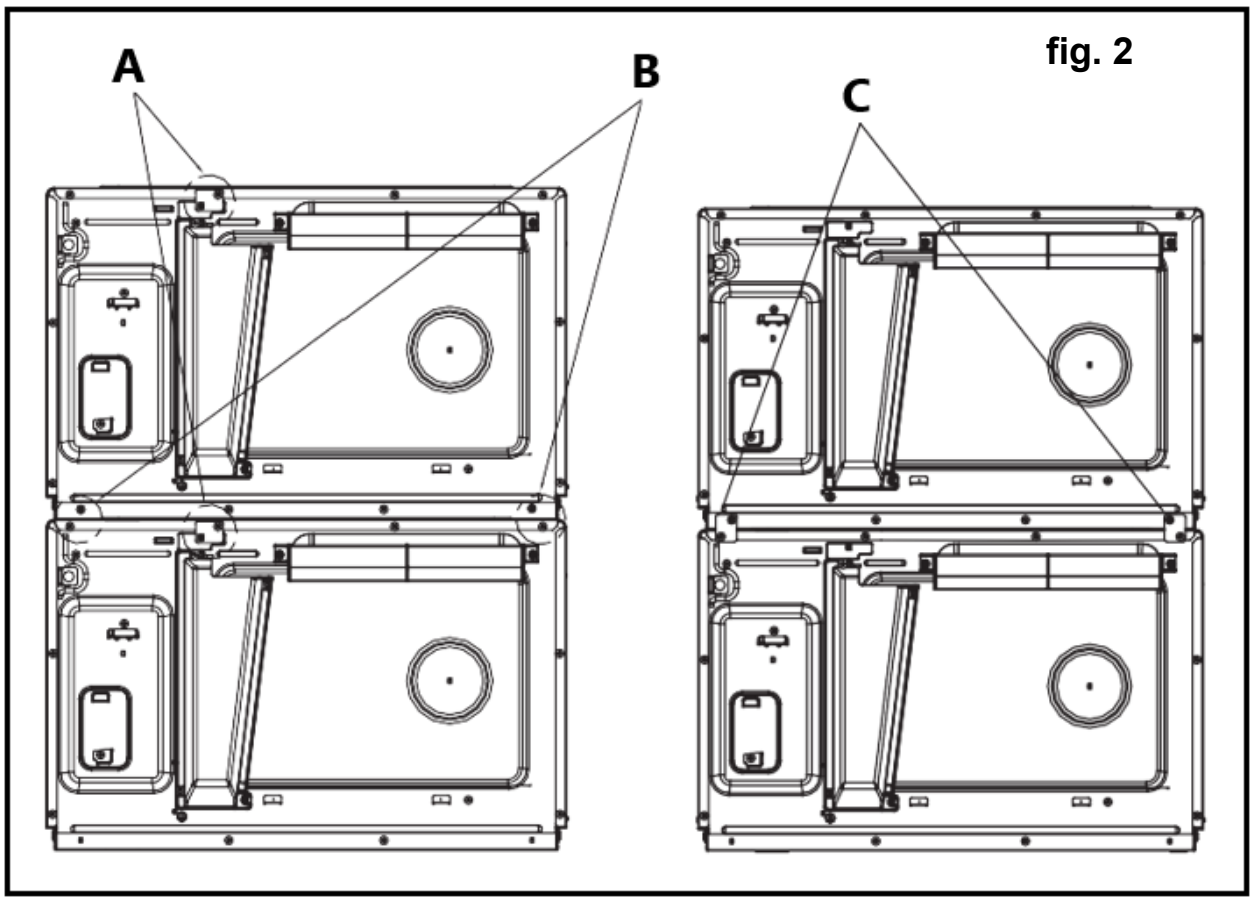

A - Allentare la vite, rimuovere la piastra di installazione e rimettere saldamente la vite al suo posto.
B - Togliere quattro viti come mostrato in figura.
C - Posizionare la scheda di installazione nella posizione seguente, quindi fissare la vite togliendola saldamente

Istruzioni per la pulizia

Mantenere sempre pulito il forno

1) Pulizia del vetro della finestra di visualizzazione, del pannello interno della porta e della parte anteriore del forno.
   Per ottenere le migliori prestazioni e mantenere un elevato livello di sicurezza, il pannello interno della porta e la parte anteriore del forno non devono presentare accumuli di cibo o grasso. Pulire queste parti con un detergente delicato, risciacquare e asciugare. Non utilizzare mai polveri o spugne abrasive.
2) Pulizia del pannello di controllo e delle parti in plastica.
   Non applicare detergenti o spray liquidi alcalini sul pannello di controllo e sulle parti in plastica, poiché potrebbero danneggiarli.
   Per pulire queste parti, utilizzare un panno asciutto (non imbevuto).
3) Pulizia dell'interno del forno
   Dopo l'uso, assicurarsi di pulire il più rapidamente possibile eventuali liquidi versati, schizzi di olio e residui di cibo. Se il forno viene utilizzato sporco, l'efficienza diminuisce e lo sporco si accumula sulla superficie del forno, causando cattivi odori. Pulire l'interno con un panno

imbevuto di acqua tiepida in cui sia stato disciolto un detergente delicato, quindi risciacquare via il sapone con un panno umido.

4) Pulire regolarmente l'ostruzione dell'olio per mantenerla pulita. Altrimenti la macchia d'olio intasata cadrà sul cibo.
5) Pulire regolarmente il filtro e mantenerlo pulito. Se il filtro è ostruito, l'apparecchio si surriscalda.
6) Quando l'apparecchio è in funzione, è necessario correggere l'ostruzione dell'olio e la posizione del filtro, evitando di danneggiare altre parti (l'installazione è riportata a pagina 19 e 20).

Attenzione : non pulire le parti in plastica e verniciate del forno con candeggina, diluenti o altri detergenti, poiché potrebbero sciogliersi o alterarsi drasticamente.

OPERAZIONE

Pannello di controllo e funzionalità

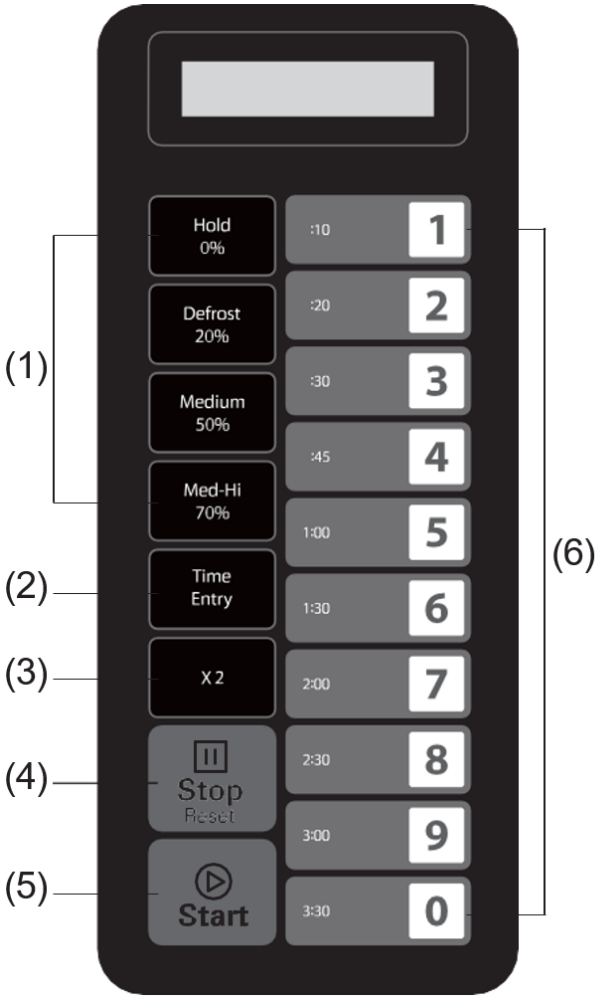

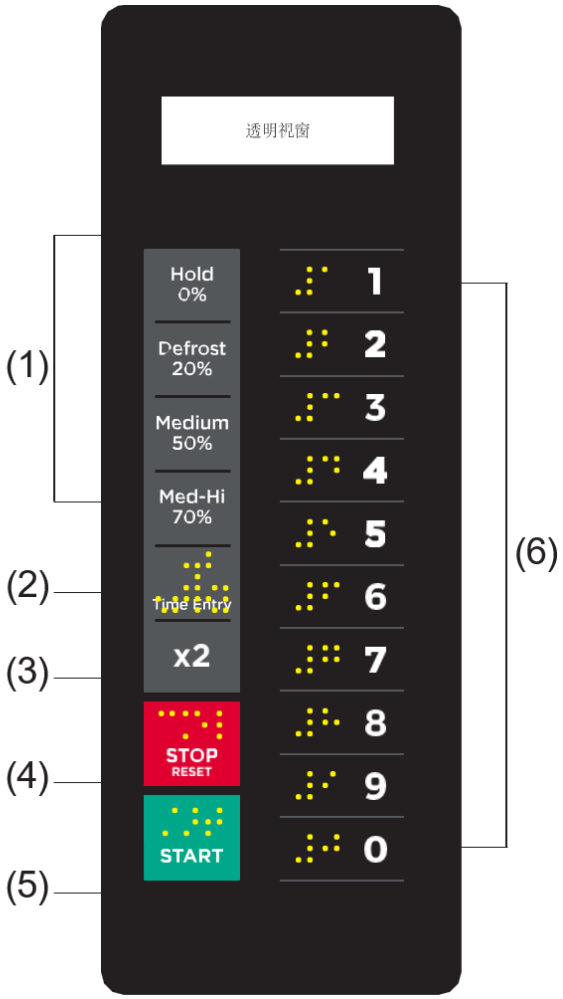

(1) Pulsanti di accensione
(2) Pulsante di immissione del tempo
(3) Pulsante doppia quantità
(4) Pulsante Stop/Reset
(5) Pulsante di avvio
(6) Tastiera numerica

Istruzioni per l'uso

Appendice A: Opzioni utente

Gli elementi in grassetto di seguito sono i valori predefiniti.

Opzione	Collocazione	Descrizione del dispositivo
1 Tono EOC	**OP:10**	**Segnale acustico di 3 secondi**
	OP:11	Segnale acustico continuo
	OP:12	5 segnali acustici rapidi, ripetuti
2 Volume del segnale acustico	OP:20	Cicalino spento
	OP:21	Basso
	OP:22	**Medio**
	OP:23	Alto
3 Segnale acustico acceso/spento	OP:30	Segnale acustico dei tasti disattivato
	OP:31	**Segnale acustico dei tasti acceso**
4 Finestra della tastiera	OP:40	15 secondi
	OP:41	30 secondi
	OP:42	**60 secondi**
	OP:43	120 secondi
5 Al volo	OP:50	Disabilita al volo
	OP:51	**Abilitato al volo**
6 Ripristino porta	**OP:60**	**Ripristino porta disabilitato**
	OP:61	Ripristino porta abilitato
7 Tempo massimo	**OP:70**	**Tempo massimo di cottura 60 minuti**
	OP:71	Tempo massimo di cottura 10 minuti
8 Manuale Programmazione	OP:80	Programmazione manuale disabilitata
	OP:81	**Programmazione manuale abilitata**
9 Doppia cifra	**OP:90**	**Modalità a cifra singola-10 programmi**
	OP:91	Modalità a doppia cifra - 100 programmi

Appendice B: Tempi di cottura predefiniti

Il forno viene fornito con i seguenti tempi di cottura preimpostati, salvo diversa indicazione nelle specifiche del prodotto.

Pulsante	Visualizzazione (tempo)	Alimentazione del dispositivo	Fattore cuoco
1	0:10	100%	80%
2	0:20	100%	80%
3	0:30	100%	80%
4	0:45	100%	80%
5	1:00	100%	80%
6	1:30	100%	80%
7	2:00	100%	80%
8	2:30	100%	80%
9	3:00	100%	80%
0	3:30	100%	80%

1. Accendi

" _ _ _ _ _ _ " viene visualizzato quando il forno viene elettrificato per la prima volta. Se " ⏸ " verrà premuto il pulsante, il forno passerà alla modalità di inattività.
Nota: in modalità inattiva non è possibile premere alcun pulsante.

2. Modalità inattiva

1) Il forno entrerà in modalità inattiva dopo che sono trascorsi alcuni secondi in modalità Pronto senza che venga premuto alcun tasto o che venga aperta e chiusa una porta. Il numero di secondi è determinato dalla finestra di timeout della tastiera, impostata dall'opzione utente 4.
2) In modalità inattiva, sullo schermo viene visualizzato “ECO”.
3) Aprendo e poi chiudendo lo sportello del forno, il forno uscirà dalla modalità di inattività e passerà alla modalità pronto.

3. Modalità pronta

1) In questa modalità, il forno è pronto per iniziare un ciclo di cottura manuale o preimpostato.
2) Aprendo e chiudendo lo sportello mentre il forno è in modalità Inattiva, il forno entrerà in modalità Pronto.
3) In modalità Pronto, viene visualizzato "READY".
4) Dalla modalità Pronto, il forno può passare a quasi tutte le altre modalità.

4. Modalità porta aperta

1) Quando lo sportello del forno è aperto, il forno deve essere in modalità sportello aperto.
2) In questa modalità, sullo schermo viene visualizzato il messaggio "PORTA APERTA". E la ventola e la lampada del forno funzionano.
3) Quando lo sportello è chiuso, se è selezionata l'opzione utente OP:60 e il forno stava eseguendo un ciclo di cottura manuale o preimpostato, il forno entrerà in modalità Pausa.
   In tutti gli altri casi, il forno tornerà alla modalità Porta aperta con l'opzione utente OP:61 impostata; l'apertura e la chiusura della porta cancelleranno tutte le informazioni relative a un programma manuale o preimpostato in esecuzione.

5. Modalità pausa

1) Questa modalità consente all'utente di interrompere temporaneamente il ciclo di cottura per ispezionare o mescolare il cibo.
2) In modalità di cottura manuale o in modalità di cottura con programma preimpostato, se la porta viene aperta e poi chiusa, oppure se "⏸ Premendo il tasto ", il forno entrerà in modalità Pausa.
3) Durante la pausa, sullo schermo verrà visualizzato il tempo di cottura rimanente.
4) La modalità Pausa tornerà alla modalità Inattiva esattamente come la modalità Pronto, a seconda dell'opzione utente 4. Inoltre, se il "⏯ " viene premuto il pulsante, il forno entrerà immediatamente in modalità Pronto, oppure se si preme "⏸ " il forno entrerà in modalità di lavoro.

6. Modalità di inserimento della cottura manuale

1) In questa modalità l'utente può inserire manualmente il tempo di cottura e il livello di potenza.
2) Mentre il forno è in modalità Pronto, premendo il tasto "Immissione ora" sulla tastiera il forno passerà alla modalità di immissione cottura manuale.
3) In questa modalità viene visualizzato "00:00", immettere l'ora desiderata.
4) Se si preme il pulsante "Hold 0%", "Defrost 20%", "Medium 50%" o "Med-Hi 70%" per selezionare il livello di potenza, lo schermo visualizzerà la potenza corrispondente. Se si preme due volte lo stesso pulsante, la potenza passerà alla massima potenza e sullo schermo verrà visualizzato "% POWER". Se non si seleziona alcuna potenza, l'impostazione predefinita è la potenza massima.
5) Durante il processo di impostazione, premere "⏯ " per accedere alla modalità di cottura manuale. Premere "⏸ " per entrare in modalità Pronta.

7. Modalità di cottura manuale

1) Questa modalità consente la cottura degli alimenti. In modalità di inserimento cottura manuale, premendo il tasto "⏯ ” il tasto farà sì che il forno avvii la modalità di cottura manuale.
2) Durante questa modalità viene visualizzato il tempo di cottura rimanente. Funzioneranno la ventola e la lampada del forno.
3) Al termine del programma di cottura, il forno entrerà in modalità Fine ciclo di cottura. Se premi " ⏸ " in questa modalità, il forno entrerà in modalità Pausa.

8. Modalità fine ciclo di cottura

1) Una volta trascorso il tempo in modalità di cottura manuale o in modalità di cottura con programma preimpostato, il forno entrerà in modalità di fine ciclo di cottura.
2) In questa modalità viene visualizzato "DONE".
3) Se è selezionata l'opzione utente OP:11, il forno continuerà a emettere un segnale acustico (oppure è selezionata l'opzione utente OP:12, il forno emetterà 5 rapidi segnali acustici, ripetutamente) finché l'utente non lo conferma aprendo e chiudendo lo sportello o premendo il tasto "⏸ "tappetino. Se è selezionata l'opzione utente OP:10, dopo il segnale acustico di 3 secondi, sullo schermo verrà visualizzato "FATTO". Dopo il segnale acustico, sullo schermo verrà visualizzato "READY". Se non viene eseguita alcuna operazione per un certo periodo di tempo, il forno entrerà in modalità inattiva.

9. Modalità di cottura del programma preimpostato

1) Questa modalità consente di cucinare gli alimenti tramite il semplice tocco di un pulsante. In

modalità Pronto, premendo uno dei dieci tasti numerici sulla tastiera, il forno eseguirà il programma preimpostato associato a quel tasto.

2) In questa modalità, lo schermo visualizza il tempo di cottura rimanente. Se si tratta di una cottura in più fasi, il tempo di cottura totale rimanente non visualizza il tempo di cottura di una fase specifica.
3) Al termine del programma di cottura, il forno entrerà in modalità Fine ciclo di cottura.
   Se premi "⏸ " in questa modalità, il forno entrerà in modalità Pausa.

10. Cucinare al volo

1) Mentre il forno è in cottura, se è selezionata l'opzione utente OP:51, premere i pulsanti numerici: il programma di cottura preimpostato si avvierà automaticamente.
2) Lo schermo visualizza il tempo di cottura rimanente.
3) Al termine del programma di cottura, il forno entrerà in modalità Fine ciclo di cottura.

11. Modalità di programmazione

Questa modalità consente all'utente di assegnare tempi di cottura e livelli di potenza a un singolo pulsante touch.

1) Aprire la porta e premere il tasto "1" per 5 secondi, il cicalino suonerà una volta e si accederà alla modalità di programmazione. Viene visualizzato "PROGRAMMA".
2) Premi un numero qualsiasi da 0 a 9 e sullo schermo verrà visualizzato il tempo salvato. Potrai quindi immettere il tempo necessario.
3) Premere " Hold 0% "," Defrost 20% "," Medium 50% " o " Med-Hi 70% " per immettere il livello di potenza; lo schermo visualizzerà la potenza correlata. Se lo stesso pulsante è stato premuto due volte, la potenza passerà a PL10. Se non viene selezionata alcuna potenza, il valore predefinito è "PL10".
   Nota: impostare prima l'ora, quindi scegliere la potenza.
4) Per modificare il fattore di cottura: premendo "X2", sullo schermo verrà visualizzato "CF:XX". Il fattore predefinito è 80%. Viene visualizzato "CF:08". Se è necessario modificare il fattore di cottura, è sufficiente premere uno dei pulsanti numerici per impostarlo. Se si preme "0", verrà visualizzato "CF:10".
5) Dopo aver impostato l'ora e la potenza, premere "⏵ ", il programma di cottura verrà salvato. Una volta salvato il programma, viene visualizzato "PROGRAMMA".
6) Se tutto il tempo di cottura supera il tempo MAX Opzione utente 7, quando si preme "⏵ "per salvare il programma, il cicalino suonerà brevemente tre volte per indicare che il tempo è inutile. E poi lo schermo torna a visualizzare "PROGRAMMA". L'orario stabilito in precedenza non subirà modifiche.
7) Chiudere lo sportello, il forno tornerà in modalità Pronto.
   Se premi "⏸ " durante il processo di impostazione, il forno passa alla modalità Porta aperta. Il programma non salvato andrà perso. Se è presente un programma salvato come procedura di memoria, premere il pulsante numerico corrispondente e il programma salvato verrà avviato. Se non è stato salvato alcun programma, il cicalino emetterà un segnale acustico quando si preme un tasto numerico e non funzionerà.
   Ad esempio: impostare il programma come cottura in memoria. Livello di potenza PL7 e tempo di cottura 1 minuto e 25 secondi.

   Fase 1 : Aprire la porta, premere il pulsante numerico "1" per 5 secondi, viene visualizzato "PROGRAMMA".

Passaggio 2 : premere il pulsante numerico "3", sullo schermo verrà visualizzato "P:03", dopo due secondi,
sullo schermo verrà visualizzato il tempo corrispondente " :30".
Fase 3 : Premere i pulsanti numerici "1", "2" e "5" per immettere il tempo di cottura.
Fase 4 : Premere il pulsante "Med-Hi 70%", verrà visualizzato "1:25 70". Impostazione completata.
Passaggio 5 : premere "⏵ " per salvare. Quando utilizzerai il programma la prossima volta, premi semplicemente "3",
verrà avviato il programma correlato.

Nota:

- Se viene interrotta la corrente elettrica, il programma salvato non andrà perso.
- Se è necessario reimpostare il programma, basta ripetere i passaggi precedenti.
- Se premi "⏸ " all'ultimo passaggio tornerà alla modalità Porta aperta. L'impostazione non sarà valida.

12. Cottura a doppia quantità

1) Utilizzando il tasto "X2", l'utente può facilmente impostare l'ora di cottura di un determinato alimento.
2) Se si preme il pulsante "X2" in modalità pronta, seguito dall'avvio di un programma preimpostato, oppure se si preme il pulsante "X2" entro 5 secondi dall'avvio di un programma preimpostato, il forno inizierà a cucinare con la quantità e il tempo di cottura preimpostati.
3) Premere "X2" e verrà visualizzato "DOPPIO". Quando si premono i pulsanti numerici, sullo schermo verrà visualizzato il tempo preimpostato.
   Ad esempio, il pulsante numerico "5" e il tempo preimpostato è 1 minuto. Quindi premere "X2", quindi il tempo cambierà in 1:00*(1+0.8)=1:48(1 minuto e 48 secondi)
4) Al termine del programma di cottura, il forno entrerà in modalità Fine ciclo di cottura.

13. Programmazione della cottura in fase

Ciò consente all'utente di cucinare alimenti in modalità di cottura manuale e in modalità di programmazione.

1) In modalità cottura o programmazione è possibile impostare al massimo tre livelli.
2) Dopo aver impostato la potenza e il tempo per la prima fase, premere "Time Entry" per impostare la seconda fase e ripetere la stessa operazione per impostare la terza fase.
3) Durante l'impostazione della seconda o terza fase, premere "Time Entry", vengono visualizzati "STAGE-2", "STAGE-3".
4) Premere "⏵ " per iniziare la cottura.

Esempio : In modalità programmazione, premere i pulsanti numerici "3" per impostare due fasi di cottura. La prima fase è PL7 e dura 1 minuto e 25 secondi. La seconda fase è PL5 e dura 5 minuti e 40 secondi. I passaggi sono i seguenti.

a) Aprire la porta, premere il tasto numerico "1" per 5 secondi, sul display viene visualizzato "PROGRAMMA".
b) Premere il tasto numerico "3", sullo schermo verrà visualizzato "P:03", due secondi dopo, sullo schermo verrà visualizzato il tempo corrispondente " :30".
c) Premere "1", "2", "5" per immettere il tempo di cottura. Viene visualizzato "1:25".
d) Premere "Med-Hi 70%", viene visualizzato "1:25 70".

La prima fase è terminata.

e) Premere "Inserimento orario", viene visualizzato "FASE-2".
f) Premere i pulsanti "5", "4", "0", viene visualizzato "5:40".
g) Premere "Medio 50%", viene visualizzato "5:40 50".
La seconda fase è terminata.
h) Premere "⏵ " per iniziare la cottura.
i) Il tempo totale scorre alla rovescia.

14. Modalità opzione utente

Ciò consente all'utente di scegliere tra diverse modalità di funzionamento del forno.

1) Aprire lo sportello del forno e premere il tasto "2" per 5 secondi. Il cicalino suona una volta e si entra in questa modalità.
2) Sullo schermo viene visualizzato "OP: - -".
3) Premere un tasto numerico qualsiasi per accedere all'impostazione della modalità correlata. Ad esempio: per impostare il volume del cicalino su medio. Premere "2", viene visualizzato "OP:22".
Se si desidera modificare, continuare a premere "2", sullo schermo vengono visualizzati ciclicamente "OP:20", "OP:21", "OP:22", "OP:23", "OP:20".
4) Premere "⏵ " per salvare l'impostazione corrente. Dopo il salvataggio, viene visualizzato nuovamente "OP: - -".
5) Durante il processo di impostazione, premere "⏸ " per accedere alla modalità Apertura porta. Chiudere la porta per entrare in modalità Pronto.
6) Se "⏵ " il pulsante non è stato premuto nell'ultimo passaggio, il programma non può essere salvato ma rimane nella modalità precedente.

15. Impostazione predefinita di fabbrica

In modalità Pronta, premendo "⏵ " e "0" per le impostazioni predefinite di fabbrica.

1) Premere "⏵ " e "0", il cicalino suona una volta e sullo schermo viene visualizzato "CHECK". Se si trova nell'impostazione predefinita di fabbrica, sullo schermo verrà visualizzato "11" e, dopo tre secondi, il forno passerà alla modalità pronto.
Se non si è nell'impostazione predefinita di fabbrica, sullo schermo verrà visualizzato "00", premere"⏵ " alle impostazioni predefinite di fabbrica, sullo schermo verrà visualizzato " CLEAR ". Il cicalino suona una volta, dopo l'autotest, sullo schermo verrà visualizzato "11" o "00".
2) Se non premere "⏵ " quando sullo schermo viene visualizzato "00“, l'impostazione verrà annullata dopo 10 secondi.

Nota: prestare attenzione durante l'operazione poiché verranno ripristinate tutte le configurazioni ai valori predefiniti di fabbrica.

Come rimuovere e installare il filtro

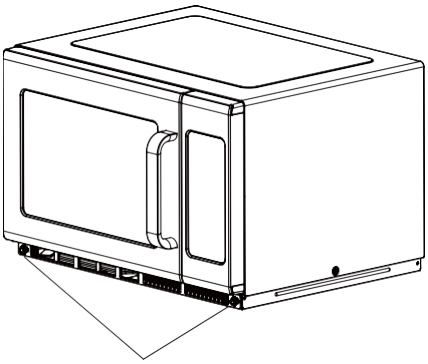

Girare i chiodi metallici verso sinistra per allentarli.

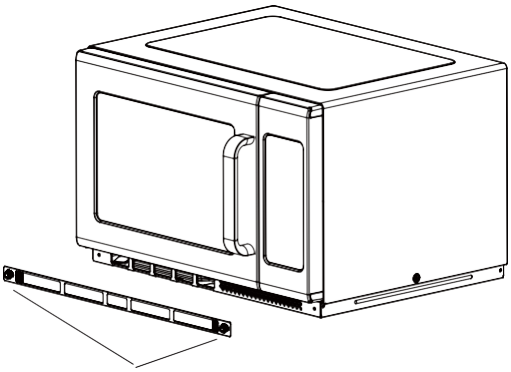

Togliere il filtro.

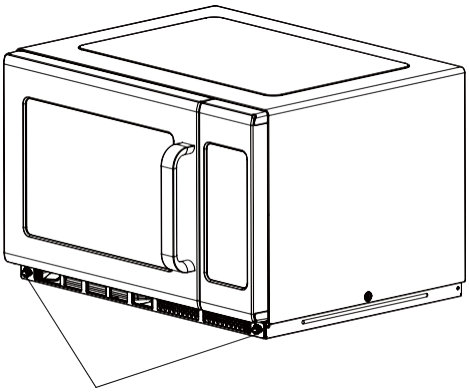

Per reinstallare, allineare i fori di montaggio della piastra di base, in senso orario i chiodi metallici per stringere

Come rimuovere e installare il blocco dell'olio

Attenzione : prima di rimuovere e installare il blocco dell'olio, assicurarsi di scollegare l'apparecchio dalla presa di corrente ed evitare scottature dovute ad alte temperature.

Istruzioni per rimuovere l'ostruzione dell'olio

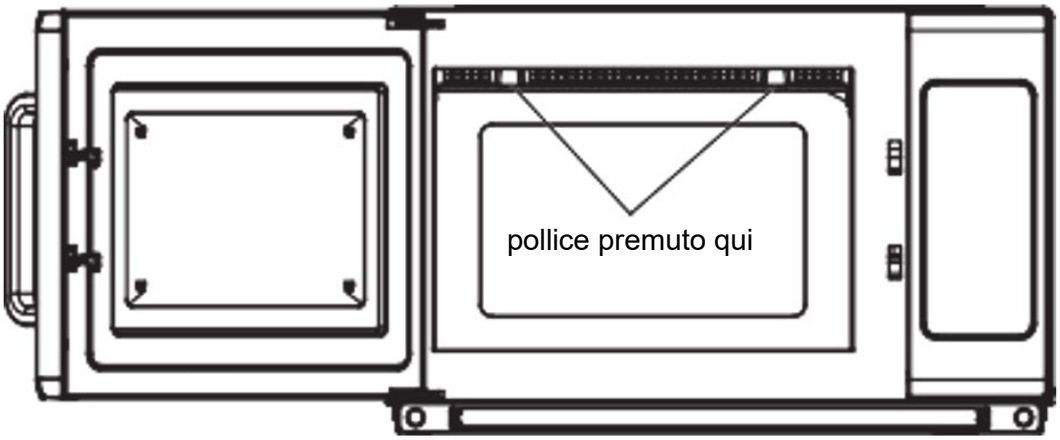

1) Premere sulla freccia indicata, spingere con decisione, quindi tirare verso il basso.

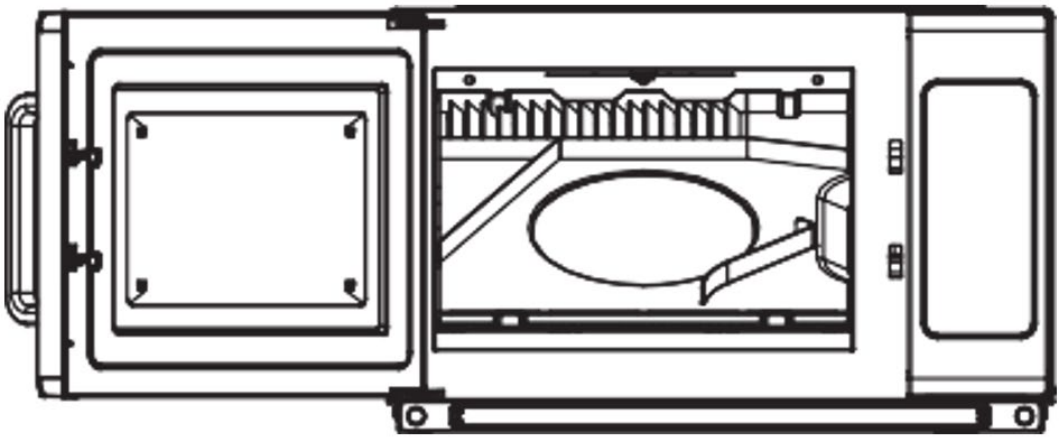

2) Visualizza dopo la rimozione

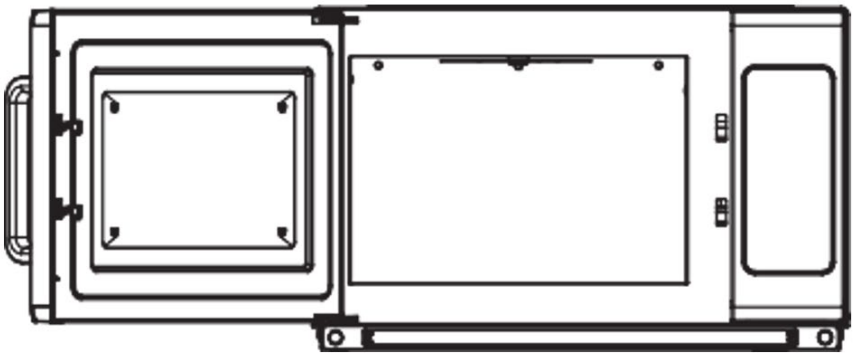

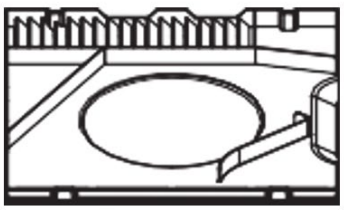

3) Rimuovere l'ostruzione dell'olio dall'apparecchio.

Istruzioni per l'installazione del blocco dell'olio

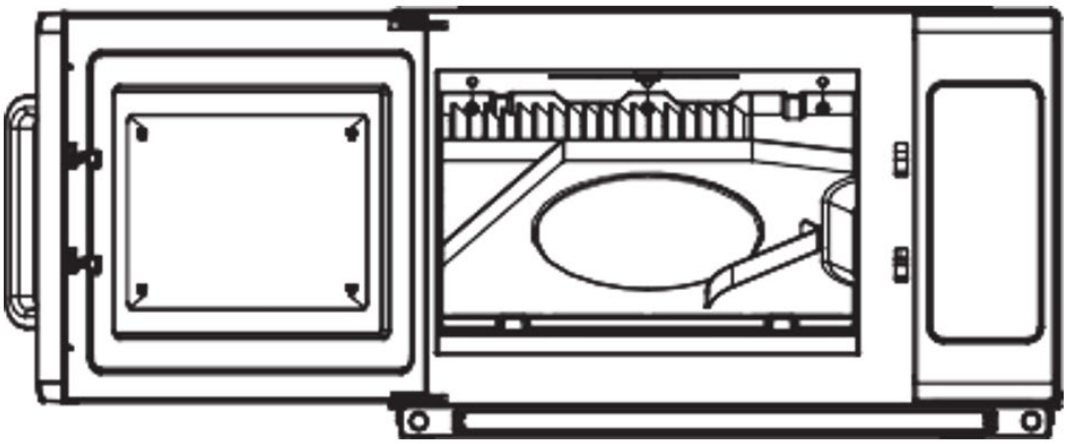

1) Allineare i tre cilindri del blocco dell'olio, inserire i tre fori della piastra posteriore.

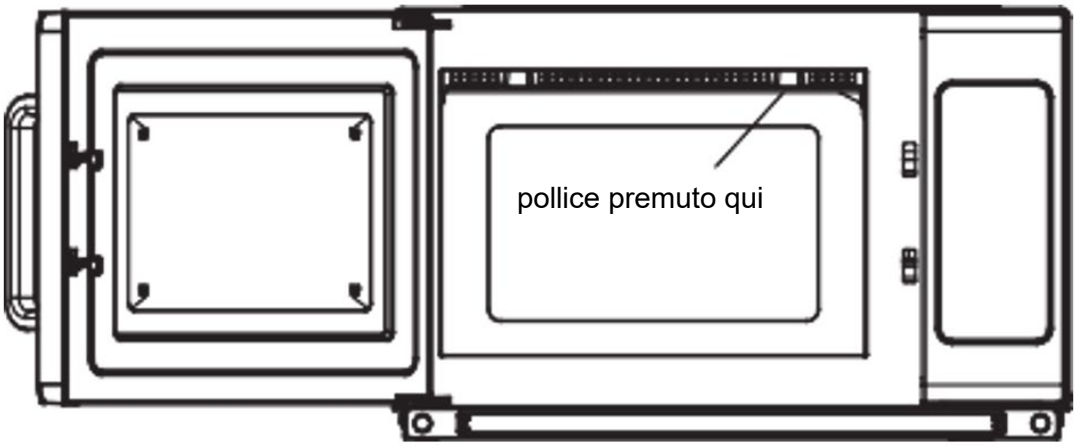

2) Con la mano sinistra si afferra il microonde, con il pollice destro si premono le frecce e si spinge indietro. E contemporaneamente il pollice sinistro premeva con forza verso l'alto. Inserire il tappo del serbatoio dell'olio nella fibbia della piastra anteriore.

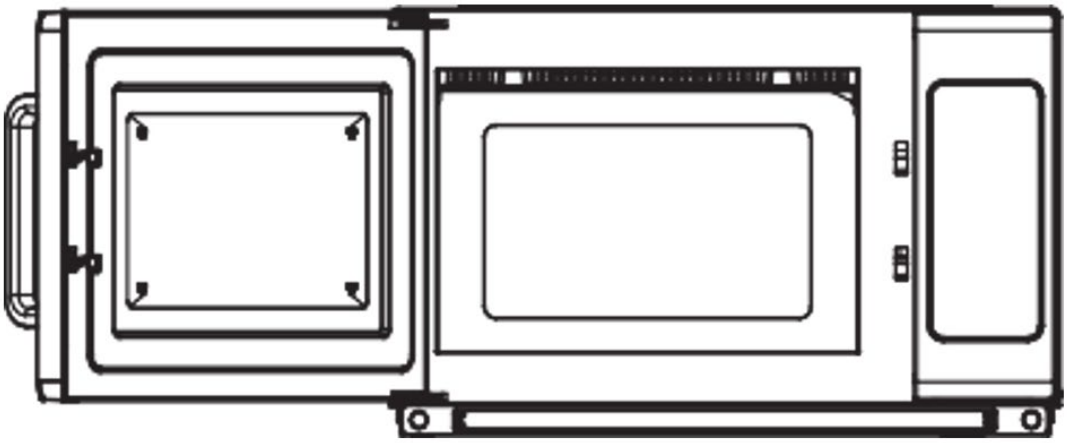

3) Da destra a sinistra, installare il blocco dell'olio. Una volta terminato, controllare che la fibbia di bloccaggio sia fissata correttamente.

Installazione (supplemento)

1) L'operazione di commutazione di questo forno a microonde può causare fluttuazioni di tensione sulla linea di alimentazione. Il funzionamento del forno in condizioni di tensione di alimentazione sfavorevoli può avere effetti negativi. Questo dispositivo è destinato al collegamento a un sistema di alimentazione elettrica con un'impedenza di sistema massima consentita di 0,2 Ohm nel punto di interfaccia dell'alimentazione dell'utente. L'utente deve assicurarsi che il dispositivo sia collegato esclusivamente a un sistema di alimentazione che soddisfi i requisiti di cui sopra. Se necessario, l'utente può richiedere all'azienda elettrica pubblica l'impedenza di sistema nel punto di interfaccia.
2) Se nella rete elettrica non è presente un conduttore equipotenziale, è necessario installare un conduttore equipotenziale esterno sul retro dell'apparecchio (vedere simbolo).
   Questo terminale deve essere in contatto elettrico efficace con tutte le parti metalliche fisse esposte e deve consentire il collegamento di un conduttore con una sezione trasversale nominale fino a 10 mm².



Simbolo per il collegamento esterno dei conduttori equipotenziali.

Risoluzione dei problemi

Normal	
Il forno a microonde interferisce con la ricezione TV	La ricezione radiofonica e televisiva potrebbe subire interferenze durante il funzionamento del forno a microonde. È simile all'interferenza provocata da piccoli elettrodomestici, come frullatori, aspirapolvere e ventilatori elettrici. Questo è un fenomeno normale.
Abbassare la luce del forno	Durante la cottura a microonde a bassa potenza, la luce del forno potrebbe abbassarsi. Questo è un fenomeno normale.
Vapore che si accumula sulla porta, aria calda che esce dalle prese d'aria	Durante la cottura, dal cibo potrebbe fuoriuscire del vapore. La maggior parte uscirà dalle prese d'aria. Ma alcuni potrebbero accumularsi in punti freddi come lo sportello del forno. Questo è un fenomeno normale.
Il forno si è acceso accidentalmente senza cibo al suo interno.	È vietato far funzionare l'unità senza alimenti al suo interno. È molto pericoloso.

Guaio	Possibile causa	Rimedio
Il forno non può essere avviato.	(1) Il cavo di alimentazione non è collegato saldamente.	Stacca la spina. Quindi ricollegarlo dopo 10 secondi.
	(2) Fusibile saltato o interruttore automatico difettoso.	Sostituzione del fusibile o ripristino dell'interruttore automatico (riparazione effettuata dal personale professionale della nostra azienda)
	(3) Problemi con la presa.	Prova la presa con altri elettrodomestici.
Il forno non si riscalda.	(4) La porta non è chiusa bene.	Chiudere bene la porta.

Smaltimento dei dispositivi usati

Non smaltire questo dispositivo nei sistemi di smaltimento dei rifiuti urbani. Consegnarlo a un punto di raccolta e riciclaggio di apparecchiature elettriche ed elettroniche. Controllare il simbolo sul prodotto, sul manuale di istruzioni e sulla confezione. Le materie plastiche utilizzate per realizzare il dispositivo possono essere riciclate conformemente alle relative indicazioni. Scegliendo di riciclare contribuisci in modo significativo alla tutela del nostro ambiente.
Per informazioni sull'impianto di riciclaggio più vicino, contattare le autorità locali.

Este manual de instrucciones ha sido traducido automáticamente. Nos esforzamos constantemente por ofrecer una traducción precisa. Sin embargo, ninguna traducción automática es perfecta. Tampoco pretende sustituir a la traducción realizada por un ser humano. El manual de instrucciones oficial es la versión inglesa. Cualquier discrepancia o diferencia en la traducción no es vinculante ni tiene ningún efecto legal a efectos de cumplimiento o ejecución. En caso de duda sobre la exactitud de la información incluida en las instrucciones de uso, consulte la versión inglesa de estos contenidos, ya que esta es la versión oficial.

Características técnicas

Descripción del parámetro	Valor del parámetro
Nombre del producto	Microondas P 2,1 kW
Modelo	RC-MV-06
Tensión nominal [V~] / frecuencia [Hz]	230/50
Frecuencia de microondas [MHz]	2450
Potencia nominal de entrada [W]	3200
Potencia de salida nominal [W]	2100
Capacidad [L]	34
Temporizador de cuenta regresiva – rango de tiempo [min]	0-60
Dimensiones (ancho x profundidad x alto) [cm]	57x48x37
Peso [kg]	33,5

Lea atentamente estas instrucciones antes de utilizar su horno microondas y consérvelas en un lugar seguro.
Si sigue las instrucciones, su horno le brindará muchos años de buen servicio.

Precauciones para evitar la posible exposición a la energía excesiva de las microondas

a) No intente operar este horno con la puerta abierta ya que esto puede resultar en una exposición dañina a la energía de microondas. Es importante no romper ni manipular los enclavamientos de seguridad.
b) No coloque ningún objeto entre la cara frontal del horno y la puerta ni permita que se acumulen suciedad o residuos de limpiador en las superficies de sellado.
c) ADVERTENCIA: Si la puerta o los sellos de la puerta están dañados, el horno no debe utilizarse hasta que haya sido reparado por una persona competente.

Si el aparato no se mantiene en un buen estado de limpieza, su superficie podría degradarse y afectar la vida útil del aparato y dar lugar a una situación peligrosa.

Instrucciones de seguridad importantes

Para reducir el riesgo de incendio, descarga eléctrica, lesiones a personas o exposición a la energía excesiva del horno microondas al utilizar su electrodoméstico, siga precauciones básicas, incluidas las siguientes:

1) Este aparato no está diseñado para ser utilizado por personas (incluidos niños) con capacidades físicas, sensoriales o mentales reducidas, o con falta de experiencia y conocimientos, a menos que hayan recibido supervisión o instrucciones sobre el uso del aparato por parte de una persona responsable de su seguridad. Se debe supervisar a los niños para garantizar que no jueguen con el aparato.
2) Si el cable de alimentación está dañado, debe ser reemplazado por el fabricante, su agente de servicio o personas igualmente calificadas para evitar riesgos. (Para aparatos con conexión tipo Y)
3) Advertencia: Asegúrese de que el aparato esté apagado antes de reemplazar la lámpara para evitar la posibilidad de descarga eléctrica.
4) ADVERTENCIA: Es peligroso para cualquier persona que no sea competente realizar cualquier operación de servicio o reparación que implique la extracción de una cubierta que brinda protección contra la exposición a la energía de microondas.
5) ADVERTENCIA: Los líquidos y otros alimentos no deben calentarse en recipientes sellados ya que pueden explotar.
6) ADVERTENCIA: Calentar bebidas en microondas puede provocar un hervor retardado, por lo tanto, se debe tener cuidado al manipular el recipiente.
7) ADVERTENCIA: El contenido de los biberones y tarritos de comida para bebés debe removerse o agitarse y verificarse la temperatura antes de consumirlo, para evitar quemaduras.
8) Utilice únicamente utensilios aptos para su uso en hornos microondas.
9) Al calentar alimentos en recipientes de plástico o papel, vigile el horno debido a la posibilidad de ignición.
10) Si observa humo, apague o desenchufe el aparato y mantenga la puerta cerrada para sofocar cualquier llama.
11) Los huevos con cáscara y los huevos duros enteros no deben calentarse en hornos microondas, ya que pueden explotar, incluso después de finalizar el calentamiento en microondas.
12) El horno debe limpiarse periódicamente y deben eliminarse todos los restos de comida.
13) El aparato no debe limpiarse con un chorro de agua. (para aparatos destinados a colocarse sobre el suelo y que no sean al menos IPX5)
14) No mantener el horno en buenas condiciones puede provocar el deterioro de la superficie, lo que podría afectar negativamente la vida útil del aparato y posiblemente generar una situación peligrosa.
15) Utilice únicamente la sonda de temperatura recomendada para este horno (para hornos provistos de una función para utilizar una sonda sensora de temperatura).
16) Lea y siga las "Precauciones para evitar la posible exposición a una energía de microondas excesiva".
17) No se permiten recipientes metálicos para alimentos y bebidas durante la cocción en microondas.

Lea atentamente el manual del usuario y consérvelo para futuras consultas.

Para reducir el riesgo de lesiones a personas Instalación de puesta a tierra

Este aparato debe estar conectado a tierra. En caso de cortocircuito eléctrico, la conexión a tierra reduce el riesgo de descarga eléctrica al proporcionar un cable de escape para la corriente eléctrica. Este aparato está equipado con un cable que tiene un cable de conexión a tierra con un enchufe de conexión a tierra. El enchufe debe estar enchufado a una toma de corriente que esté correctamente instalada y conectada a tierra.
Consulte a un electricista o técnico calificado si no comprende completamente las instrucciones de conexión a tierra o si tiene dudas sobre si el aparato está conectado a tierra correctamente. Si es necesario utilizar un cable de extensión, utilice únicamente un cable de extensión de 3 hilos.

1) Se proporciona un cable de alimentación corto para reducir los riesgos de enredarse o tropezarse con un cable más largo.
2) Si se utiliza un cable largo o un cable de extensión:
   - La clasificación eléctrica marcada del cable o del cable de extensión debe ser al menos tan grande como la clasificación eléctrica del aparato.
   - El cable de extensión debe ser un cable de 3 hilos con conexión a tierra.
   - El cable largo debe colocarse de manera que no quede colgando sobre la encimera o la mesa, donde los niños puedan tirar de él o tropezarse con él sin querer.

Peligro

Peligro de descarga eléctrica Tocar algunos de los componentes internos puede causar lesiones personales graves o la muerte. No desmonte este aparato.

Advertencia

Peligro de descarga eléctrica El uso inadecuado de la conexión a tierra puede provocar una descarga eléctrica. No enchufe el aparato a un tomacorriente hasta que esté correctamente instalado y conectado a tierra.

Limpieza

Asegúrese de desenchufar el aparato de la fuente de alimentación.

1) Limpie el interior del horno después de usarlo con un paño ligeramente húmedo.
2) Limpie los accesorios de la forma habitual con agua y jabón.
3) El marco de la puerta, el sello y las partes adyacentes deben limpiarse cuidadosamente con un paño húmedo cuando estén sucios.

UTENSILIOS

Advertencias

Peligro de lesiones personales
Es peligroso para cualquier persona que no sea competente realizar cualquier operación de servicio o reparación que implique la retirada de una cubierta que proporciona protección contra la exposición a la energía de microondas.

Consulte las instrucciones sobre "Materiales que se pueden utilizar en el horno microondas o que se deben evitar en el horno microondas". Puede haber ciertos utensilios no metálicos que no sean seguros para usar en microondas. En caso de duda, puedes probar el utensilio en cuestión siguiendo el

procedimiento que se indica a continuación.

Prueba de utensilio:

1) Llene un recipiente apto para microondas con 1 taza de agua fría (250 ml) junto con el utensilio en cuestión.
2) Cocine a máxima potencia durante 1 minuto.
3) Siente el utensilio con cuidado. Si el utensilio vacío está caliente, no lo utilice para cocinar en microondas.
4) No exceda 1 minuto de tiempo de cocción.

Materiales que puedes utilizar en el horno microondas

Utensilios	Notas
Plato para dorar	Siga las instrucciones del fabricante. El fondo de la fuente para dorar debe colocarse de manera uniforme sobre la tabla de cerámica. El uso incorrecto puede provocar que la placa de cerámica se rompa.
Vajilla	Apto únicamente para microondas. Siga las instrucciones del fabricante. No utilice vajilla agrietada o desconchada.
Frascos de vidrio	Retire siempre la tapa. Úselo únicamente para calentar alimentos hasta que estén apenas tibios. La mayoría de los frascos de vidrio no son resistentes al calor y pueden romperse.
Cristalería	Solamente cristalería para horno resistente al calor. Asegúrese de que no haya ningún borde metálico. No utilice vajilla agrietada o desconchada.
Bolsas para cocinar en el horno	Siga las instrucciones del fabricante. No cerrar con brida metálica. Hacer cortes para que salga el vapor.
Platos y vasos de papel	Úselo únicamente para cocinar o calentar a corto plazo. No deje el horno desatendido mientras cocina.
Toallas de papel	Úselo para cubrir alimentos para recalentarlos y absorber la grasa. Úselo bajo supervisión solo para cocciones de corta duración.
Papel pergamino	Úselo como tapa para evitar salpicaduras o como envoltorio para cocinar al vapor.
Plástico	Apto únicamente para microondas. Siga las instrucciones del fabricante. Debe tener la etiqueta "Apto para microondas". Algunos recipientes de plástico se ablandan a medida que la comida en su interior se calienta. Las "bolsas para hervir" y las bolsas de plástico bien cerradas deben cortarse, perforarse o ventilarse según las instrucciones del paquete.
Envoltura de plástico	Apto únicamente para microondas. Úselo para cubrir los alimentos durante la cocción para retener la humedad. No permita que el envoltorio de plástico toque los alimentos.
Termómetros	Apto únicamente para microondas (termómetros para carnes y dulces).
Papel encerado	Úselo como cubierta para evitar salpicaduras y retener la humedad.

Materiales que se deben evitar en el horno microondas

Utensilios	Notas
Bandeja de aluminio	Puede provocar arcos eléctricos. Transfiera los alimentos a un plato apto para microondas.
Cartón para alimentos con asa de metal	Puede provocar arcos eléctricos. Transfiera los alimentos a un plato apto para microondas.
Utensilios de metal o con adornos de metal.	El metal protege los alimentos de la energía de las microondas. Los revestimientos metálicos pueden provocar arcos eléctricos.
Bridas metálicas	Puede provocar una formación de arco eléctrico y provocar un incendio en el horno.
Bolsas de papel	Puede provocar un incendio en el horno.
Espuma plástica	La espuma plástica puede derretirse o contaminar el líquido en su interior cuando se expone a altas temperaturas.
Madera	La madera se secará cuando se use en el horno microondas y puede quebrarse o agrietarse.

Configuración del horno

Nombres de piezas y accesorios del horno

Retire el horno y todos los materiales de la caja y de la cavidad del horno. Su horno viene con los siguientes accesorios:

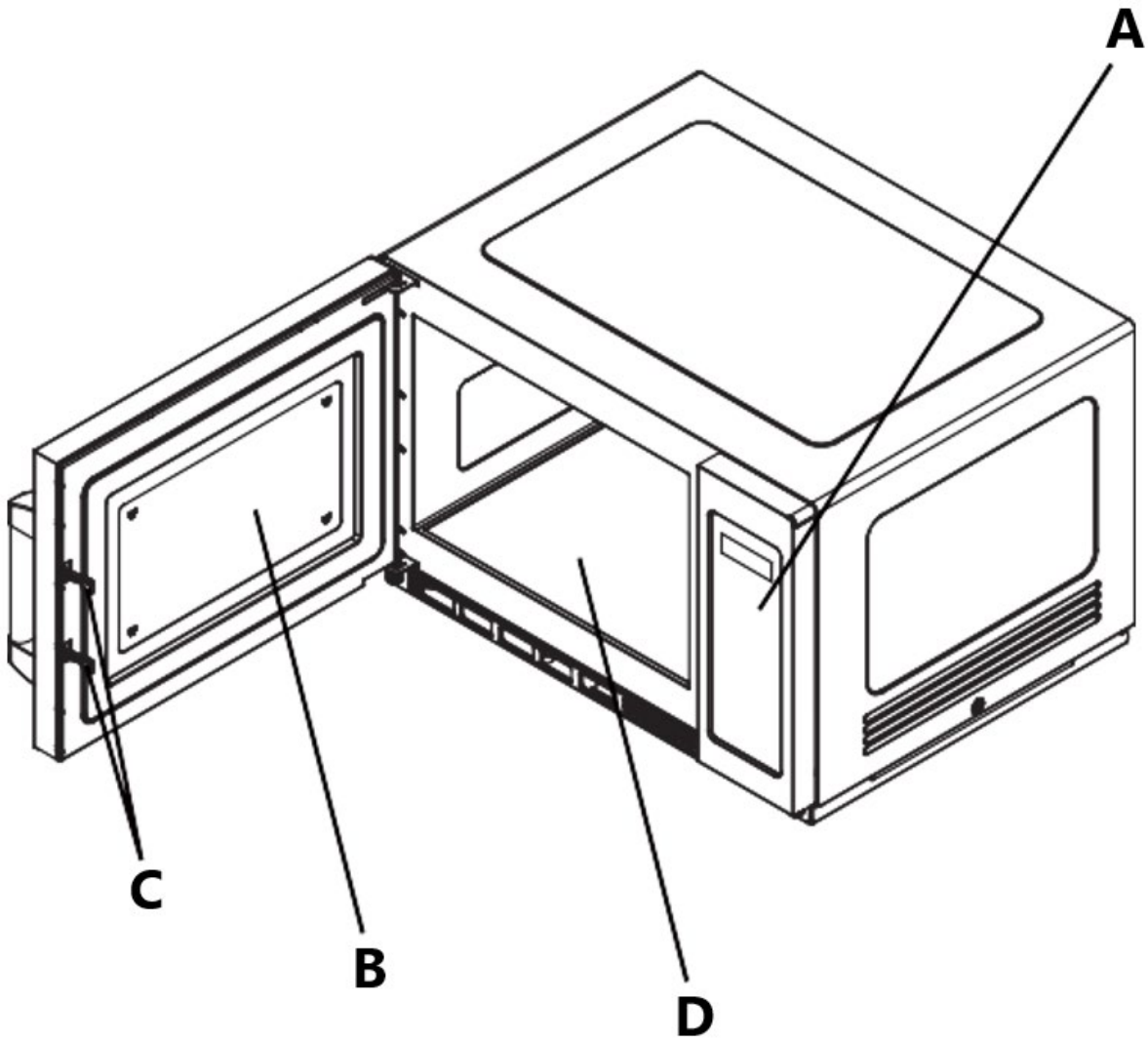

A - Panel de control
B - Ventana de observación
C - Sistema de enclavamiento de seguridad
D - Tablero de cerámica

Nota:

1) No presione con fuerza la placa de cerámica.
2) Tome y coloque los utensilios con cuidado durante la operación para evitar dañar el tablero cerámico.
3) Después de su uso, no toque la placa de cerámica con la mano para evitar quemaduras por altas temperaturas.

Instalación de encimeras

Retire todo el material de embalaje y los accesorios. Examine el horno para detectar posibles daños, como abolladuras o puertas rotas. No lo instale si el horno está dañado.
Gabinete: Retire cualquier película protectora que se encuentre en la superficie del gabinete del horno microondas.

Instalación

- Seleccione una superficie nivelada que proporcione suficiente espacio abierto para las rejillas de entrada y/o salida.

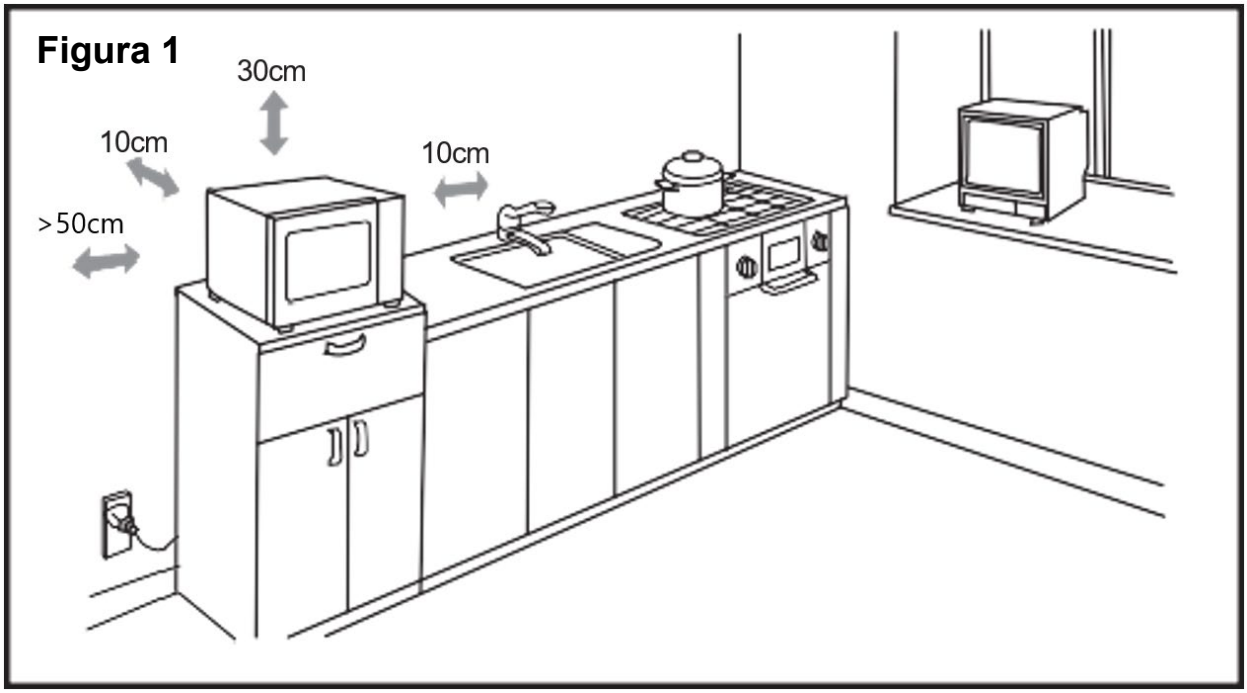

- Se debe mantener una distancia de 10 cm entre el aparato y las paredes derecha y trasera, y una distancia de 30 cm en la parte superior. No desmonte nunca las patas del aparato ni bloquee la abertura de entrada y salida de aire. El lado izquierdo debe estar abierto.
- Bloquear las aberturas de entrada y/o salida puede dañar el horno.
- Coloque el horno lo más lejos posible de radios y televisores. El funcionamiento del horno microondas puede causar interferencias en la recepción de radio o TV.
- Enchufe el horno en una toma de corriente doméstica estándar. Asegúrese de que el voltaje y la frecuencia sean los mismos que los que figuran en la etiqueta de clasificación.
- Advertencia: El enchufe, los aparatos eléctricos o los aparatos que puedan verse afectados por el calor y la humedad deben mantenerse alejados de cualquier rejilla de ventilación del horno.
- El aparato se puede instalar con cierto grado de superposición (Figura 2).
- La altura máxima de superposición es de dos capas.

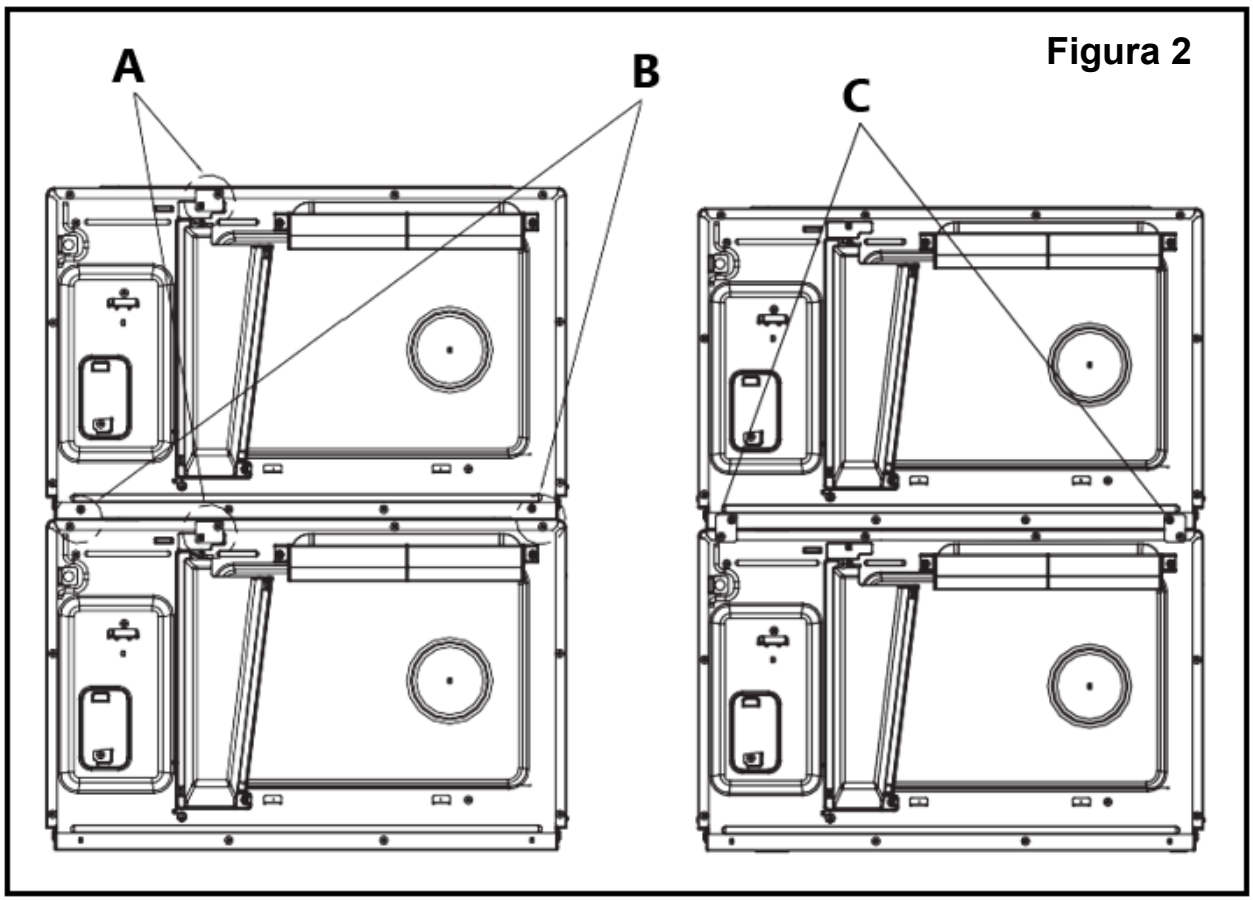

Figura 2

A - Aflojar el tornillo, retirar la placa de instalación y luego volver a colocar el tornillo en su lugar firmemente.

B - Quitar los cuatro tornillos como se muestra en la imagen.

C - Coloque la placa de instalación en la siguiente ubicación y luego fije el tornillo quitándolo firmemente.

Instrucciones de limpieza

Mantenga siempre limpio el horno

1) Limpieza de la ventana de visualización de vidrio, del panel interior de la puerta y del frente del horno.
   Para un mejor rendimiento y mantener un alto grado de seguridad, el panel interior de la puerta y la cara frontal del horno deben estar libres de acumulación de alimentos o grasa. Limpie estas piezas con un detergente suave, enjuáguelas y séquelas. No utilice nunca polvos ni estropajos abrasivos.

2) Limpieza del panel de control y piezas de plástico.
   No aplique detergente ni spray líquido alcalino al panel de control ni a las piezas plásticas, ya que esto puede dañar dichas piezas.
   Utilice un paño seco (no empapado) para limpiar estas piezas.

3) Limpieza del interior del horno
   Después de su uso, asegúrese de limpiar los líquidos derramados, el aceite salpicado y los restos de comida lo más rápido posible. Si se utiliza el horno sucio, la eficiencia disminuye y la suciedad

se adhiere a la superficie del horno y puede provocar malos olores. Limpie el interior con un paño humedecido en agua tibia con un detergente suave disuelto en él, luego enjuague el jabón con un paño húmedo.

4) Limpie la obstrucción de aceite periódicamente para mantenerla limpia. De lo contrario, la mancha del bloqueo de aceite caerá sobre la comida.
5) Limpie el filtro periódicamente y manténgalo limpio. El aparato se sobrecalentará cuando el filtro esté bloqueado.
6) Al operar el aparato se debe corregir el bloqueo de aceite y la ubicación del filtro, evitando dañar otras partes (la instalación en la página 19 y 20).

Precaución : No limpie las secciones plásticas y pintadas del horno con blanqueador, diluyentes u otros agentes de limpieza, ya que esto puede provocar que estas piezas se disuelvan o cambien de filo.

OPERACIÓN

Panel de control y funciones

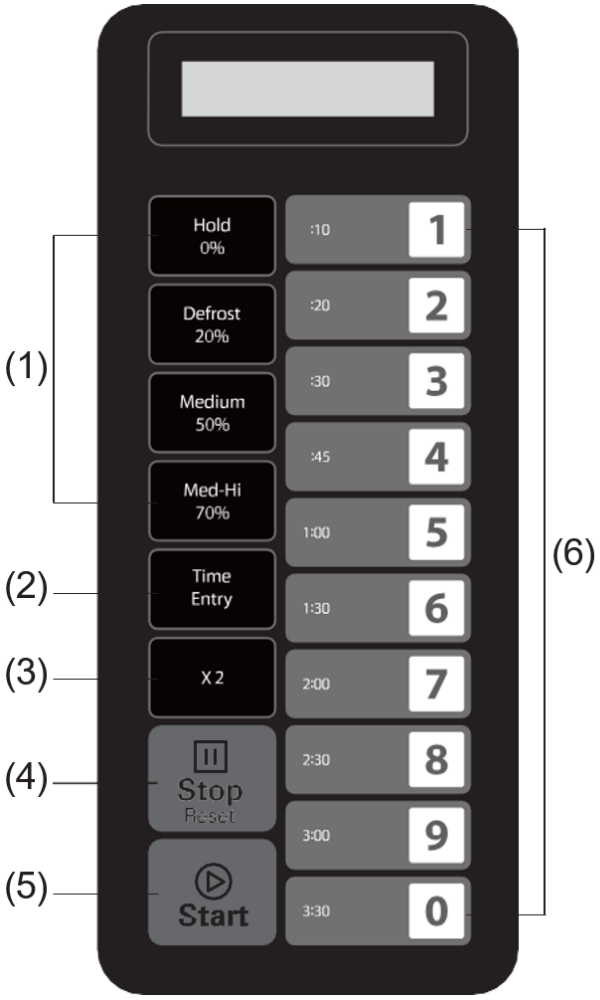

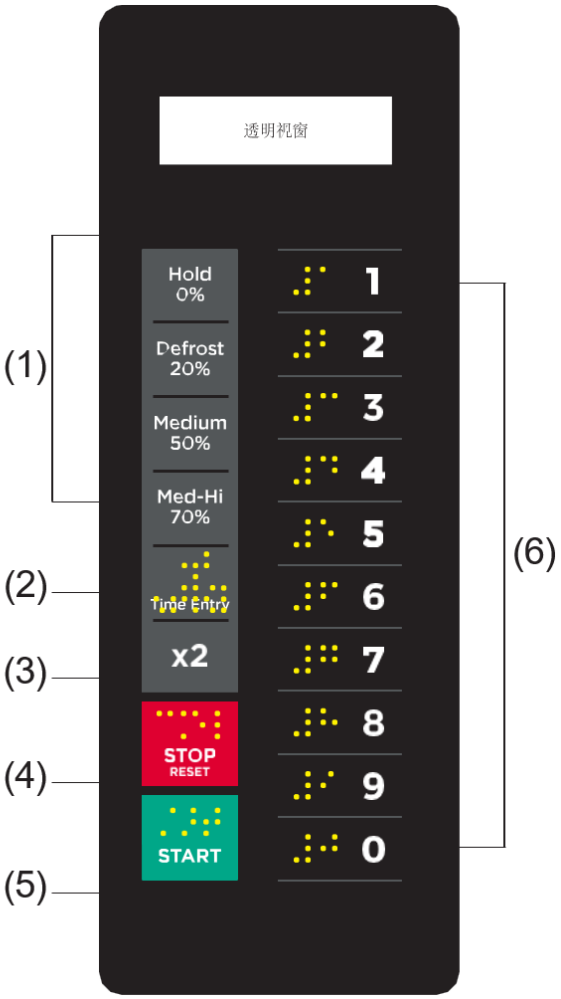

(1) Botones de encendido
(2) Botón de entrada de tiempo
(3) Botón de doble cantidad
(4) Botón de parada/reinicio
(5) Botón de inicio
(6) Teclado numérico

Instrucciones de funcionamiento

Apéndice A: Opciones de usuario

Los elementos en negrita a continuación son los valores predeterminados.

Opción	Ajuste	Descripción del dispositivo
1 Tono EOC	**OP:10** OP:11	**Pitido de 3 segundos** Pitido continuo
	OP:12	5 pitidos rápidos, que se repiten
2 Volumen del zumbador	OP:20	Apagado del zumbador
	OP:21	Bajo
	OP:22	**Medio**
	OP:23	Alto
3 Activación y desactivación del zumbador	OP:30	Pitido de tecla desactivado
	OP:31	**Pitido de tecla activado**
4 Ventana del teclado	OP:40	15 segundos
	OP:41	30 segundos
	OP:42	**60 segundos**
	OP:43	120 segundos
5 Sobre la marcha	OP:50	Desactivación sobre la marcha
	OP:51	**Activado sobre la marcha**
6 Reinicio de la puerta	**OP:60**	**Reinicio de puerta deshabilitado**
	OP:61	Reinicio de puerta habilitado
7 Tiempo máximo	**OP:70**	**Tiempo máximo de cocción: 60 minutos**
	OP:71	Tiempo máximo de cocción: 10 minutos
8 Manual Programación	OP:80	Programación manual deshabilitada
	OP:81	**Programación manual habilitada**
9 Dos dígitos	**OP:90** OP:91	**Modo de un solo dígito: 10 programas** Modo de dos dígitos: 100 programas

Apéndice B: Tiempos de cocción predeterminados

El horno se enviará con los siguientes tiempos de cocción preestablecidos a menos que se indique lo contrario en la especificación del producto.

Botón	Pantalla (Hora)	Alimentación del equipo	Factor de cocción
1	0:10	100%	80%
2	0:20	100%	80%
3	0:30	100%	80%
4	0:45	100%	80%
5	1:00	100%	80%
6	1:30	100%	80%
7	2:00	100%	80%
8	2:30	100%	80%
9	3:00	100%	80%
0	3:30	100%	80%

1. Encender

" _ _ _ _ _ _ _ " se muestra cuando el horno se electrifica por primera vez. Si "⏸ "Se presionará el botón, el horno cambiará al modo inactivo.
Nota: En el modo inactivo, no se puede presionar ningún botón.

2. Modo inactivo

1) El horno entrará en modo inactivo después de que transcurra un conjunto de segundos en el modo listo sin presionar un teclado ni abrir y cerrar la puerta. La cantidad de segundos está determinada por la ventana de tiempo de espera del teclado, establecida por la opción de usuario 4.
2) Durante el modo inactivo, la pantalla muestra “ECO”.
3) Al abrir y cerrar la puerta del horno, el horno saldrá del modo inactivo y pasará al modo listo.

3. Modo listo

1) En este modo, el horno está listo para comenzar un ciclo de cocción manual o preestablecido.
2) Abrir y cerrar la puerta mientras el horno está en modo inactivo lo pondrá en modo listo.
3) Durante el modo listo, se muestra "LISTO".
4) Desde el modo Listo, el horno puede pasar a casi todos los demás modos.

4. Modo de puerta abierta

1) Mientras la puerta del horno esté abierta, el horno deberá estar en modo de puerta abierta.
2) Durante este modo, la pantalla muestra "PUERTA ABIERTA". Y el ventilador y la lámpara del horno funcionan.
3) Cuando la puerta está cerrada, si se selecciona la Opción de usuario OP:60 y el horno estaba ejecutando un ciclo de cocción manual o preestablecido, el horno ingresará al Modo de pausa. En todos los demás casos, el horno volverá al modo de puerta abierta con la opción de usuario OP:61 configurada; al abrir y cerrar la puerta se borrará toda la información sobre un programa manual o preestablecido que se estaba ejecutando.

5. Modo de pausa

1) Este modo permite a los usuarios detener temporalmente el ciclo de cocción para inspeccionar o revolver el alimento.
2) Mientras está en el modo de cocción manual o en el modo de cocción con programa preestablecido, si la puerta está abierta y luego cerrada, o si el indicador "⏸ " se presiona el botón, el horno ingresará al modo de pausa.
3) Mientras esté en pausa, la pantalla mostrará el tiempo de cocción restante.
4) El modo de pausa expirará y volverá al modo inactivo exactamente de la misma manera que el modo listo, dependiendo de la opción de usuario 4. Además, si el "⏯ " se presiona el botón, el horno ingresará inmediatamente al modo Listo, o si presiona "⏸ " botón, el horno pasará al modo de trabajo.

6. Modo de entrada de cocción manual

1) El usuario puede ingresar manualmente un tiempo de cocción y un nivel de potencia mientras está en este modo.
2) Mientras el horno está en el modo Listo, al presionar el botón "Entrada de tiempo" en el teclado, el horno pasará al modo de entrada de cocción manual.
3) Durante este modo, se muestra "00:00", ingrese la hora que necesita.
4) Si presiona el botón "Mantener 0%", "Descongelar 20%", "Medio 50%" o "Med-Hi 70%" para seleccionar el nivel de potencia, la pantalla mostrará la potencia relacionada. Si se presiona el mismo botón dos veces, la potencia cambiará a potencia máxima y la pantalla mostrará "% POWER". Si no se elige ninguna potencia, la potencia máxima será la predeterminada.
5) Durante el proceso de configuración, presione "⏯ " para ingresar al modo de cocción manual. Prensa "⏸ " para ingresar al modo listo.

7. Modo de cocción manual

1) Este modo permite cocinar los alimentos. Mientras está en el modo de entrada de cocción manual, al presionar el botón "⏯ La tecla ” hará que el horno comience el modo de cocción manual.
2) Durante este modo, se muestra el tiempo de cocción restante. El ventilador y la lámpara del horno funcionarán.
3) Cuando finalice el programa de cocción, el horno entrará en el modo Fin del ciclo de cocción. Si presionas "⏸ " en este modo, el horno entrará en modo de pausa.

8. Modo de fin del ciclo de cocción

1) Una vez transcurrido el tiempo en un modo de cocción manual o en un modo de cocción con programa preestablecido, el horno pasará al modo de fin de ciclo de cocción.
2) Durante este modo, se muestra "HECHO".
3) Si se selecciona la Opción de usuario OP:11, el horno seguirá sonando (o se selecciona la Opción de usuario OP:12, el horno emitirá 5 pitidos rápidos, repetidamente) hasta que el usuario lo confirme abriendo y cerrando la puerta o presionando el botón "⏸ " almohadilla. Si se selecciona la opción de usuario OP:10, después del pitido de 3 segundos, la pantalla mostrará "HECHO". Después del pitido, la pantalla mostrará "LISTO". Si no se realiza ninguna operación durante un período de tiempo, el horno pasará al modo inactivo.

9. Modo de cocción con programa preestablecido

1) Este modo permite cocinar alimentos mediante una operación con solo tocar un botón.

Mientras está en el modo Listo, al presionar una de las teclas de diez dígitos del teclado, el horno ejecutará el programa preestablecido asociado con esa tecla.

2) Durante este modo, la pantalla muestra el tiempo de cocción restante. Si se trata de una cocción en varias etapas, el tiempo total de cocción restante no muestra el tiempo de cocción de una etapa en particular.
3) Cuando finalice el programa de cocción, el horno entrará en el modo Fin del ciclo de cocción. Si presionas "⏸ " en este modo, el horno entrará en modo de pausa.

10. Cocinar sobre la marcha

1) Mientras el horno está cocinando, si se selecciona la Opción de Usuario OP:51, presione los botones numéricos, el programa de cocción preestablecido comenzará automáticamente.
2) La pantalla muestra el tiempo de cocción restante.
3) Cuando finalice el programa de cocción, el horno entrará en el modo Fin del ciclo de cocción.

11. Modo de programación

Este modo permite al usuario asignar tiempos de cocción y niveles de potencia a un solo botón táctil.

1) Abra la puerta y presione el botón "1" durante 5 segundos, el timbre sonará una vez y entrará al modo de programación. Aparece "PROGRAMA".
2) Presione cualquier número, del 0 al 9, y la pantalla mostrará la hora guardada, luego podrá ingresar la hora que necesite.
3) Presione "Hold 0%", "Desfrost 20%", "Medio 50%" o "Med-Hi 70%" para ingresar el nivel de potencia, la pantalla mostrará la potencia relacionada. Si se presiona dos veces el mismo botón, la potencia cambiará a PL10. Si no se elige ninguna potencia, "PL10" será el valor predeterminado.
   Nota: Primero configure la hora y luego elija la potencia.
4) Para cambiar el factor de cocción: Si presiona “X2”, la pantalla mostrará “CF:XX”. El factor predeterminado es 80%. Se muestra "CF:08". Si necesita cambiar el factor de cocción, simplemente presione uno de los botones numéricos para configurarlo. Si presiona "0", se mostrará "CF:10".
5) Después de configurar la hora y la potencia, presione "⏵ ", se guardará el programa de cocción. Cuando se guarda el programa, aparece "PROGRAMA".
6) Si todo el tiempo de cocción excede el tiempo MÁXIMO Opción de Usuario 7, al presionar "⏵ "Para guardar el programa, el timbre sonará tres veces brevemente para indicarle que el tiempo no sirve. Y luego la pantalla vuelve a mostrar "PROGRAMA". La hora fijada anteriormente no tendrá cambios.
7) Cierre la puerta y el horno volverá al modo listo.
   Si presiona "⏸ " durante el proceso de configuración, el horno pasa al modo de puerta abierta. El programa que no se guarde se perderá. Si hay un programa guardado como procedimiento de memoria, presione el botón numérico relacionado y se iniciará el programa guardado. Si no hay ningún programa guardado, el timbre sonará al presionar el botón numérico y no funcionará.
   Por ejemplo: configurar el programa como cocción con memoria. El nivel de potencia PL7 y el tiempo de cocción es de 1 minuto y 25 segundos.

   Paso 1 : Abra la puerta, presione el botón numérico "1" durante 5 segundos, se mostrará "PROGRAMA".
   Paso 2 : Presione el botón numérico "3", la pantalla mostrará "P:03", después de dos segundos, La pantalla mostrará el tiempo relacionado ":30".

Paso 3 : Presione los botones numéricos "1", "2" y "5" para ingresar el tiempo de cocción.
Paso 4 : Presione el botón "Med-Hi 70%", se mostrará "1:25 70". Configuración finalizada.
Paso 5 : Presione "⏵ "para guardar. La próxima vez que utilice el programa, simplemente presione "3".
Se iniciará el programa relacionado.

Nota:

- Si se corta la electricidad, el programa guardado no se perderá.
- Si es necesario reiniciar el programa, simplemente repita los pasos anteriores.
- Si presiona "⏸ "En el último paso, volverá al modo de puerta abierta. La configuración no será válida.

12. Cocinar con doble cantidad

1) Mediante el uso del pad "X2", el usuario puede configurar fácilmente la hora de cocción de un alimento en particular.
2) Si se presiona el botón "X2" en el modo listo, seguido del inicio de un Programa Preestablecido, o si se presiona el botón "X2" 5 segundos después de iniciar un Programa Preestablecido, el horno comenzará a cocinar con la cantidad y el tiempo de cocción preestablecido.
3) Presione "X2", aparece "DOBLE". Al presionar los botones numéricos, la pantalla mostrará la cantidad de tiempo preestablecida.
   Por ejemplo, el botón numérico "5" y su tiempo preestablecido es 1 minuto. Luego presione "X2", luego el tiempo cambiará a 1:00*(1+0.8)=1:48(1 minuto y 48 segundos)
4) Cuando finalice el programa de cocción, el horno entrará en el modo Fin del ciclo de cocción.

13. Programación de cocina escénica

Esto permite al usuario cocinar alimentos en el modo de cocción manual y en el modo de programación.

1) Se pueden configurar tres etapas como máximo en el modo de cocción o en el modo de programación.
2) Después de configurar la potencia y el tiempo para la primera etapa, presione "Entrada de tiempo" para configurar la segunda etapa y el mismo paso para configurar la tercera etapa.
3) Al configurar la segunda o tercera etapa, presione "Entrada de tiempo" y se mostrará "ETAPA-2" y "ETAPA-3".
4) Prensa "⏵ " botón para iniciar la cocción.

Ejemplo : En el modo de programación, presione los botones numéricos "3" para configurar dos etapas de cocción. La primera etapa es PL7 y el tiempo es 1 minuto 25 segundos. La segunda etapa es PL5 y dura 5 minutos y 40 segundos. Los pasos son los siguientes.

a) Abra la puerta, presione el botón numérico "1" durante 5 segundos, se mostrará "PROGRAM".
b) Presione el botón numérico "3", la pantalla mostrará "P:03", dos segundos después, la pantalla mostrará el tiempo relacionado " :30".
c) Presione "1", "2", "5" para ingresar el tiempo de cocción. Aparece "1:25".
d) Presione "Med-Hi 70%", se mostrará "1:25 70".
   La primera etapa está terminada.
e) Presione "Entrada de tiempo", se mostrará "ETAPA-2".
f) Presione el botón "5", "4", "0", aparecerá "5:40".
g) Presione "Medio 50%", aparece "5:40 50".

La segunda etapa esta terminada.

h) Prensa "⏵" botón para iniciar la cocción.
i) El tiempo total cuenta regresivamente.

14. Modo de opción de usuario

Esto permite al usuario elegir entre varias formas de funcionamiento del horno.

1) Abra la puerta del horno y presione el botón “2” durante 5 segundos. El timbre suena una vez y entra en este modo.
2) La pantalla muestra "OP: - -".
3) Presione cualquier botón numérico para ingresar a la configuración del modo relacionado. Por ejemplo: establecer la voz del timbre en media. Presione "2", aparecerá "OP:22". Si desea cambiar, mantenga presionado "2", la pantalla mostrará "OP:20", "OP:21", "OP:22", "OP:23", "OP:20" en ciclo.
4) Prensa "⏵" para guardar la configuración actual. Después de guardar, vuelve a aparecer "OP: - -".
5) Durante el proceso de configuración, presione "⏸" para ingresar al modo de puerta abierta. Cerrar la puerta entrará en el modo listo.
6) Si "⏵" Si no se presiona el botón en el último paso, el programa no se puede guardar, sino que permanece en el modo anterior.

15. Configuración predeterminada de fábrica

En el modo listo, al presionar "⏵" y "0" a la configuración predeterminada de fábrica.

1) Prensa "⏵" y "0", el timbre suena una vez y la pantalla mostrará "CHECK". Si está en la configuración predeterminada de fábrica, la pantalla mostrará "11", después de tres segundos, el horno pasará al modo listo.
   Si no está en la configuración predeterminada de fábrica, la pantalla mostrará "00", presione "⏵" a la configuración predeterminada de fábrica, la pantalla mostrará "BORRAR". El timbre suena una vez, después de la autoprueba, la pantalla mostrará "11" o "00".
2) Si no presiona "⏵" "Cuando la pantalla muestre "00", la configuración se cancelará después de 10 segundos.

Nota: Tenga cuidado durante la operación, ya que restaurará toda la configuración a los valores predeterminados de fábrica.

Cómo quitar e instalar el filtro

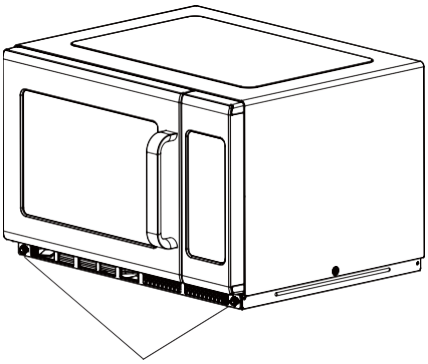

Gire los clavos metálicos hacia la izquierda para aflojarlos.

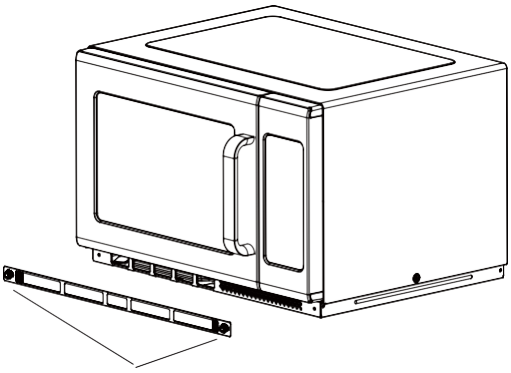

Retire el filtro.

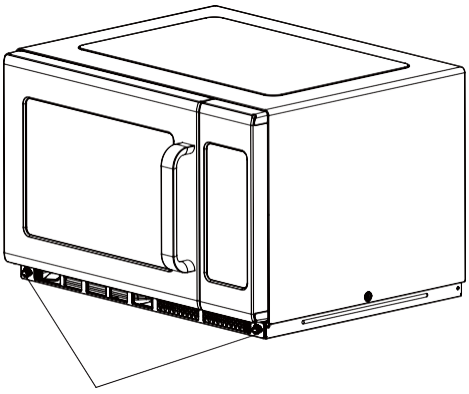

Para reinstalar, alinee los orificios de montaje de la placa base y gire en el sentido de las agujas del reloj los clavos de metal para apretarlos.

Cómo quitar e instalar el bloqueo de aceite

Advertencia : Antes de quitar e instalar el bloqueo de aceite, asegúrese de desenchufar el aparato de la fuente de alimentación y evitar quemaduras por altas temperaturas.

Instrucciones para eliminar la obstrucción del aceite

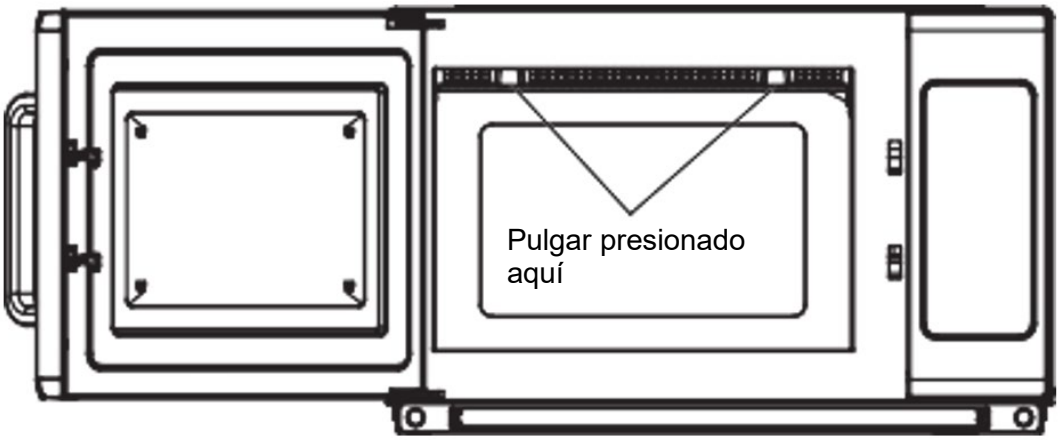

1) Presione la flecha que se muestra, empuje hacia atrás firmemente y luego tire hacia abajo.

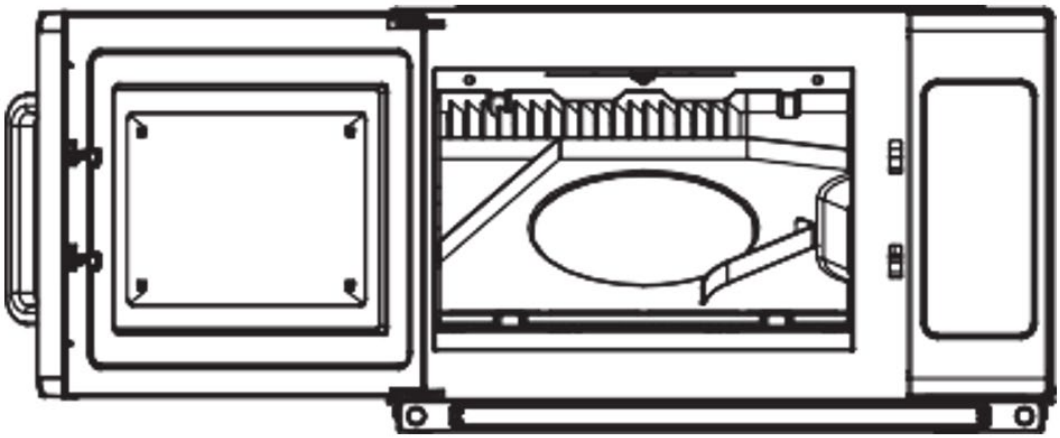

2) Ver después de la eliminación

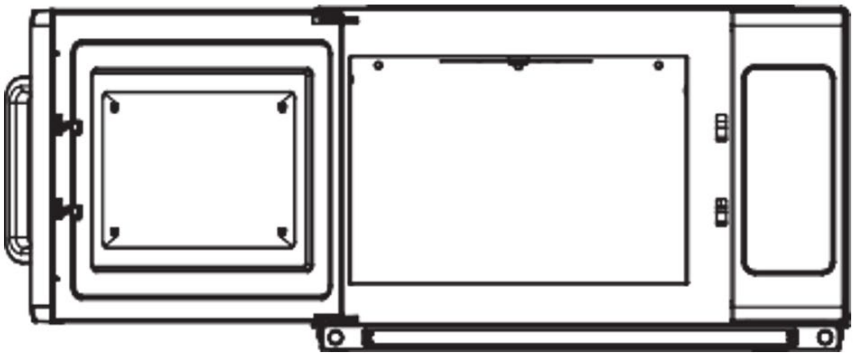

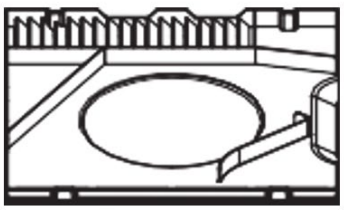

3) Cómo retirar la obstrucción de aceite del aparato.

Instrucciones para la instalación del bloqueo de aceite

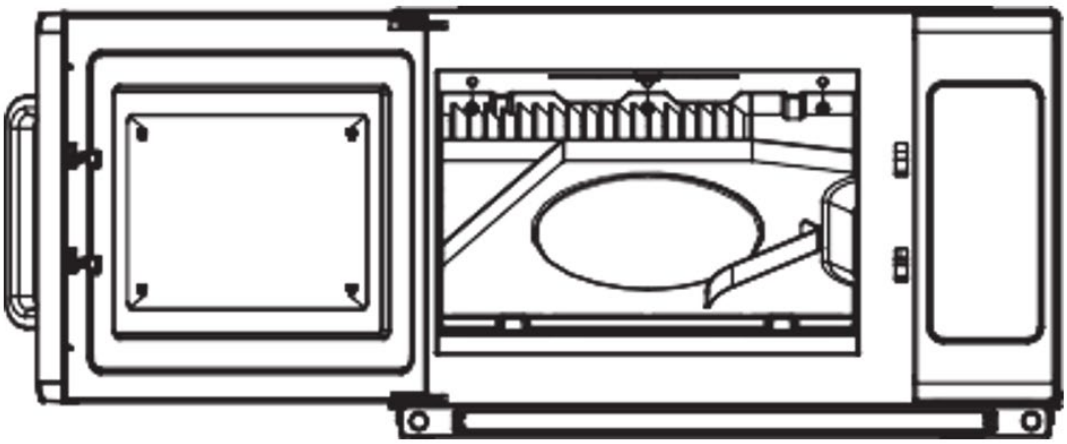

1) Alinee los tres cilindros del bloqueo de aceite, inserte los tres orificios de la placa posterior.

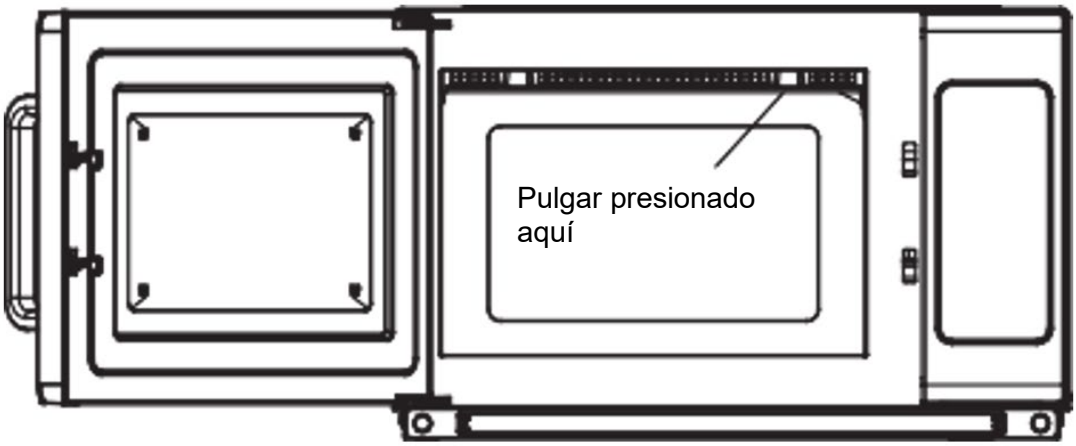

2) La mano izquierda agarra el microondas, el pulgar derecho presiona las direcciones de la flecha y fuerza para empujar hacia atrás. Y al mismo tiempo, el pulgar izquierdo presiona con fuerza hacia arriba. Coloque el derecho del bloqueo de aceite en la hebilla de la placa frontal.

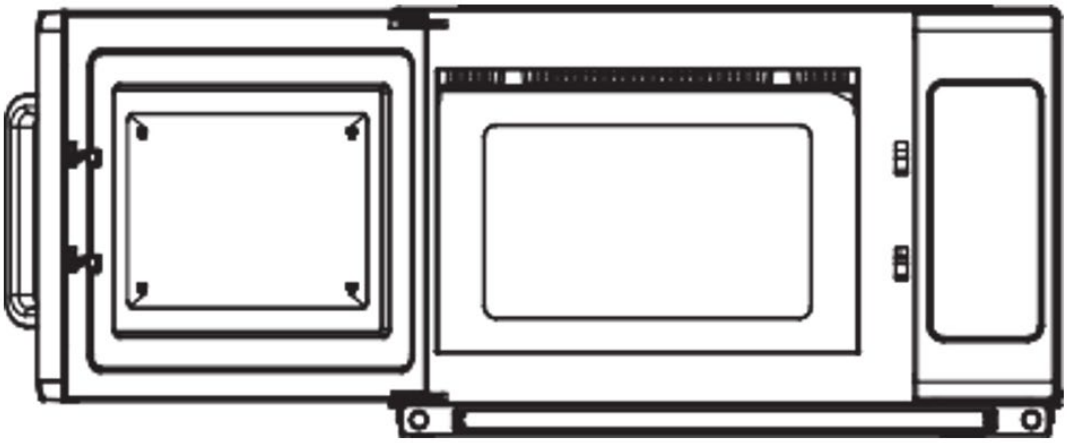

3) De derecha a izquierda, haga que se instale el bloqueo de aceite. Al terminar, verifique que la hebilla de bloqueo esté correctamente fijada.

Instalación (suplemento)

1) La operación de conmutación de este horno microondas puede provocar fluctuaciones de voltaje en la línea de suministro. El funcionamiento de este horno en condiciones de suministro de voltaje desfavorables puede tener efectos adversos. Este dispositivo está diseñado para la conexión a un sistema de suministro de energía con una impedancia máxima permitida del sistema de 0,2 ohmios en el punto de interfaz del suministro del usuario. El usuario debe asegurarse de que este dispositivo esté conectado únicamente a un sistema de suministro de energía que cumpla con el requisito anterior. Si es necesario, el usuario puede solicitar a la compañía eléctrica pública la impedancia del sistema en el punto de interfaz.
2) Si no hay un conductor de conexión equipotencial en el suministro eléctrico, se debe instalar un conductor de conexión equipotencial externo en la parte trasera del aparato (ver símbolo). Este terminal deberá estar en contacto eléctrico efectivo con todas las partes metálicas expuestas fijas y deberá permitir la conexión de un conductor que tenga una sección transversal nominal de hasta 10 mm².



Símbolo para la conexión externa de conductores de unión equipotencial.

Solución de problemas

Normal	
El horno microondas interfiere en la recepción de TV	La recepción de radio y TV puede verse interferida cuando el horno microondas está en funcionamiento. Es similar a la interferencia de pequeños electrodomésticos, como batidoras, aspiradoras y ventiladores eléctricos. Es un fenómeno normal.
Luz tenue del horno	Al cocinar en microondas a baja potencia, la luz del horno puede atenuarse. Es un fenómeno normal.
Se acumula vapor en la puerta y sale aire caliente por las rejillas de ventilación	Al cocinar, puede salir vapor de los alimentos. La mayoría saldrá por las rejillas de ventilación. Pero algo puede acumularse en lugares fríos como la puerta del horno. Es un fenómeno normal.
El horno se puso en marcha accidentalmente sin comida dentro.	Está prohibido hacer funcionar la unidad sin ningún alimento en su interior. Es muy peligroso.

Problema	Posible causa	Recurso
No se puede iniciar el horno.	(1) El cable de alimentación no está bien enchufado.	Desenchufar. Luego vuelva a enchufarlo después de 10 segundos.
	(2) Fundición de fusibles o funcionamiento del disyuntor.	Reemplace el fusible o restablezca el disyuntor (reparado por personal profesional de nuestra empresa)
	(3) Problema con la toma de corriente.	Pruebe la toma de corriente con otros aparatos eléctricos.
El horno no calienta.	(4) La puerta no está bien cerrada.	Cierre bien la puerta.

Eliminación de dispositivos usados

No deseche este dispositivo en los sistemas de residuos municipales. Entrégalo en un punto de recogida y reciclaje de aparatos eléctricos y eléctricos. Compruebe el símbolo en el producto, el manual de instrucciones y el embalaje. Los plásticos utilizados para construir el dispositivo se pueden reciclar de acuerdo con sus marcados. Al elegir reciclar estás haciendo una contribución significativa a la protección de nuestro medio ambiente.
Comuníquese con las autoridades locales para obtener información sobre su instalación de reciclaje local.

Kérjük, vegye figyelembe, hogy ez a használati útmutató gépi fordítással készült. Arra törekszünk, hogy a fordítások a lehető legpontosabbak legyenek, azonban egyetlen gépi fordítás sem tökéletes, és nem is célja, hogy helyettesítse az emberi fordítást. A hivatalos használati útmutató az angol nyelvű változat. A fordításban keletkezett eltérések vagy különbségek nem kötelező érvényűek, és nincs jogi hatásuk a megfelelőség vagy a végrehajtás szempontjából. Ha bármilyen kérdés merül fel a használati útmutatóban szereplő információk pontosságával kapcsolatban, kérjük, hivatkozzon ezen tartalmak angol nyelvű változatára, amely a hivatalos változat.

Műszaki adatok

Paraméter leírása	Paraméter értéke
Precíziós mérleg	Mikro P 2,1 kW
Modell	RC-MV-06
Névleges feszültség [V~] / frekvencia [Hz]	230/50
Mikrohullámú frekvencia [MHz]	2450
Névleges bemeneti teljesítmény [W]	3200
Névleges kimeneti teljesítmény [W]	2100
Űrtartalom [l]	34
Visszaszámláló időzítő - időtartomány [perc]	0-60
Méretek (szélesség x mélység x magasság) [cm]	57x48x37
Súly [kg]	33,5

A mikrohullámú sütő használata előtt figyelmesen olvassa el ezeket a használati utasításokat, és gondosan őrizze meg azokat.
Ha betartja az utasításokat, sütője hosszú éveken át jó szolgálatot fog tenni.

Óvintézkedések a túlzott mikrohullámú energiának való esetleges kitettség elkerülése érdekében

a) Ne próbálja a sütőt nyitott ajtóval működtetni, mivel ez a mikrohullámú energiának való káros kitettséget eredményezhet. Fontos, hogy a biztonsági reteszeléseket ne törje meg és ne babrálja meg.
b) Ne helyezzen semmilyen tárgyat a sütő elülső felülete és az ajtó közé, és ne hagyja, hogy szennyeződés vagy tisztítószer-maradék gyűljön össze a tömítőfelületeken.
c) FIGYELMEZTETÉS: Ha az ajtó vagy az ajtótömítések megsérültek, a sütőt nem szabad üzemeltetni, amíg azt hozzáértő személy meg nem javította.

Ha a készüléket nem tartják megfelelő tisztasági állapotban, a felülete megromolhat, ami hatással lehet a készülék élettartamára, és veszélyes helyzethez vezethet.

Fontos biztonsági utasítások

A készülék használata során a tűz, az áramütés, a személyi sérülés vagy a mikrohullámú sütő túlzott energiájának való kitettség kockázatának csökkentése érdekében tartsa be az alábbi alapvető óvintézkedéseket:

1) Ezt a készüléket nem olyan személyek (beleértve a gyermekeket is) használhatják, akik csökkent fizikai, érzékszervi vagy szellemi képességekkel rendelkeznek, vagy nem rendelkeznek tapasztalattal és ismeretekkel, kivéve, ha a biztonságukért felelős személy felügyeli vagy oktatja őket a készülék használatára vonatkozóan. A gyermekeket felügyelni kell, hogy ne játszanak a készülékkel.
2) Ha a tápkábel megsérül, a veszély elkerülése érdekében a gyártónak, szervizének vagy hasonlóan képzett személynek kell kicserélnie. (Y típusú rögzítéssel ellátott készülékhez)
3) Figyelmeztetés: A lámpa cseréje előtt a készüléket ki kell kapcsolni, hogy elkerülhető legyen az áramütés veszélye.
4) FIGYELMEZTETÉS: Veszélyes, ha hozzáértő személyen kívül bárki más olyan szerviz- vagy javítási műveletet végez, amely a mikrohullámú energiának való kitettség ellen védő burkolat eltávolításával jár.
5) FIGYELMEZTETÉS: Folyadékokat és egyéb élelmiszereket nem szabad zárt edényekben melegíteni, mivel robbanásveszélyesek.
6) FIGYELMEZTETÉS: Az italok mikrohullámú melegítése késleltetett kirobbanó forráshoz vezethet, ezért a tartály kezelésénél óvatosan kell eljárni.
7) FIGYELMEZTETÉS: A cumisüvegek és bébiételes üvegek tartalmát fogyasztás előtt meg kell keverni vagy fel kell rázni, és ellenőrizni kell a hőmérsékletet, hogy elkerülhető legyen az égési sérülés.
8) Csak olyan edényeket használjon, amelyek alkalmasak mikrohullámú sütőben való használatra.
9) Ha műanyag vagy papírtartályban lévő ételt melegít, a gyulladás lehetősége miatt tartsa szemmel a sütőt.
10) Ha füstöt észlel, kapcsolja ki vagy húzza ki a készüléket, és tartsa zárva az ajtót, hogy elnyomja a lángokat.
11) A héjas tojásokat és az egész keményre főtt tojásokat nem szabad mikrohullámú sütőben melegíteni, mivel a mikrohullámú melegítés befejezése után is felrobbanhatnak.
12) A sütőt rendszeresen tisztítani kell, és el kell távolítani az esetleges ételmaradékokat.
13) A készüléket nem szabad vízsugárral tisztítani. (olyan készülékek esetében, amelyeket padlóra helyezésre szántak, és amelyek nem rendelkeznek legalább IPX5 védettségi fokozattal).
14) Ha a sütőt nem tartja tiszta állapotban, az a felület károsodásához vezethet, ami hátrányosan befolyásolhatja a készülék élettartamát, és esetleg veszélyes helyzetet eredményezhet.
15) Csak az ehhez a sütőhöz ajánlott hőmérsékletmérő szondát használja (a hőmérséklet-érzékelő szondával ellátott sütők esetében).
16) Olvassa el és tartsa be a következőket: "Óvintézkedések a túlzott mikrohullámú energiának való esetleges kitettség elkerülése érdekében".
17) Az ételek és italok fémtartályai nem használhatók mikrohullámú sütés közben.

Olvassa el figyelmesen a felhasználói kézikönyvet, és őrizze meg a későbbi használatra.

A személyi sérülés veszélyének csökkentése érdekében földelő telepítés

Ezt a készüléket földelni kell. Elektromos rövidzárlat esetén a földelés csökkenti az áramütés kockázatát,

mivel egy menekülő vezetéket biztosít az elektromos áram számára. Ez a készülék földelő vezetékkel ellátott vezetékkel van felszerelve, földelő dugóval. A dugót megfelelően beszerelt és földelt konnektorba kell dugni.
Forduljon szakképzett villanyszerelőhöz vagy szerelőhöz, ha a földelési utasításokat nem érti teljesen, vagy ha kétségei vannak a készülék megfelelő földelésével kapcsolatban. Ha hosszabbítót kell használni, akkor csak háromvezetékes hosszabbítót használjon.

1) Rövid tápkábellel van ellátva, hogy csökkentse a hosszabb vezetékbe való belegabalyodásból vagy megbotlásból eredő kockázatokat.
2) Ha hosszú kábelkészletet vagy hosszabbítót használ:
   - A kábelkészlet vagy hosszabbító jelzett elektromos teljesítményének legalább akkorának kell lennie, mint a készülék elektromos teljesítménye.
   - A hosszabbító vezetéknek földelt, háromvezetékes vezetéknek kell lennie.
   - A hosszú zsinórt úgy kell elhelyezni, hogy ne lógjon a pult vagy az asztallap fölé, ahol a gyerekek meghúzhatják vagy akaratlanul megbotolhatnak benne.

Veszély

Áramütés veszélye A belső alkatrészek némelyikének megérintése súlyos személyi sérülést vagy halált okozhat. Ne szerelje szét a készüléket.

Figyelmeztetés

Áramütés veszélye A földelés helytelen használata áramütést okozhat. Ne csatlakoztassa a készüléket a konnektorba, amíg a készüléket megfelelően be nem szerelték és nem földelték.

Tisztítás

Mindenképpen húzza ki a készüléket a hálózatból.

1) A sütő belsejét használat után enyhén nedves ruhával tisztítsa meg.
2) Tisztítsa meg a tartozékokat a szokásos módon, szappanos vízben.
3) Az ajtókeretet és a tömítést, valamint a szomszédos részeket óvatosan, nedves ruhával kell megtisztítani, ha piszkosak.

UTENSILS

Vigyázat

Személyi sérülés veszélye
Veszélyes, ha hozzáértő személyen kívül bárki más olyan szerviz- vagy javítási műveletet végez, amely a mikrohullámú energiának való kitettség ellen védő burkolat eltávolításával jár.

Lásd a "Mikrohullámú sütőben használható vagy mikrohullámú sütőben kerülendő anyagok" című utasítást. Előfordulhatnak olyan nem fémből készült eszközök, amelyeket nem biztonságos mikrohullámú sütéshez használni. Ha kétségei vannak, az alábbi eljárás szerint tesztelheti a szóban forgó eszközt.

Eszközteszt:

1) Töltsön meg egy mikrohullámú sütésre alkalmas edényt 1 csésze hideg vízzel (250 ml) és a kérdéses eszközzel együtt.
2) Főzzük maximális teljesítményen 1 percig.

3) Óvatosan tapogassa meg az eszközt. Ha az üres edény meleg, ne használja mikrohullámú sütéshez.
4) Ne lépje túl az 1 perces főzési időt.

Mikrohullámú sütőben használható anyagok

Eszközök	Vigyázat!
Browning edény	Kövesse a gyártó utasításait. A barnítótál alját simán a kerámialapra kell helyezni. A helytelen használat a kerámialap törését okozhatja.
Étkészlet	Csak mikrohullámú sütőben használható. Kövesse a gyártó utasításait. Ne használjon repedt vagy letört edényeket.
Üvegedények	Mindig vegye le a fedelet. Csak addig melegítse az ételt, amíg éppen csak meleg. A legtöbb üvegedény nem hőálló, és eltörhet.
Üvegedények	Csak hőálló sütőüvegek. Győződjön meg róla, hogy nincs fém díszítés. Ne használjon repedt vagy letört edényeket.
Sütőben főzőzsákok	Kövesse a gyártó utasításait. Ne zárja le fémkötegelővel. Csináljon réseket, hogy a gőz távozni tudjon.
Papírtányérok és poharak	Csak rövid távú főzéshez/melegítéshez használható. Sütés közben ne hagyja felügyelet nélkül a sütőt.
Papírtörlő	Használja az ételek fedésére az újramelegítéshez és a zsír felszívásához. Csak felügyelet mellett, rövid ideig tartó főzéshez használja.
pergamenpapír	Használja fedőnek a szétfröccsenés megakadályozására vagy gőzöléshez.
Műanyag	Csak mikrohullámú sütőben használható. Kövesse a gyártó utasításait. "Mikrohullámú sütőben biztonságos" felirattal kell ellátni. Egyes műanyag edények megpuhulnak, ahogy a bennük lévő ételek felforrósodnak. A "forró zacskókat" és a szorosan zárt műanyag zacskókat a csomagolás utasításai szerint fel kell hasítani, ki kell lyukasztani vagy ki kell szellőztetni.
Műanyag fólia	Csak mikrohullámú sütőben használható. Használja az ételek fedésére főzés közben, hogy megőrizze a nedvességet. Ne engedje, hogy a műanyag fólia hozzáérjen az ételhez.
Hőmérők	Csak mikrohullámú sütőben használható (hús- és édességhőmérők).
Viaszpapír	Használja fedőként a fröccsenés megakadályozására és a nedvesség megtartására.

Mikrohullámú sütőben kerülendő anyagok

Eszközök	Vigyázat!
Alumínium tálca	Íveket okozhat. Tegye át az ételt mikrohullámú sütőre alkalmas edénybe.
Élelmiszerdoboz fém fogantyúval	Íveket okozhat. Tegye át az ételt mikrohullámú sütőre alkalmas edénybe.
Fém vagy fémmel díszített edények	A fém megvédi az ételt a mikrohullámú energiától. A fém díszítőelemek íveket okozhatnak.
Fém csavarkötők	Íveket okozhat, és tüzet okozhat a sütőben.
Papírzacskók	Tüzet okozhat a sütőben.
Műanyag hab	A műanyag hab megolvadhat vagy szennyezheti a benne lévő folyadékot, ha magas hőmérsékletnek van kitéve.
Fa	A fa kiszárad, ha mikrohullámú sütőben használják, és megrepedhet vagy megrepedhet.

A sütő beállítása

A sütő alkatrészeinek és tartozékainak neve

Vegye ki a sütőt és minden anyagot a dobozból és a sütőtérből. A sütő a következő tartozékokat tartalmazza:

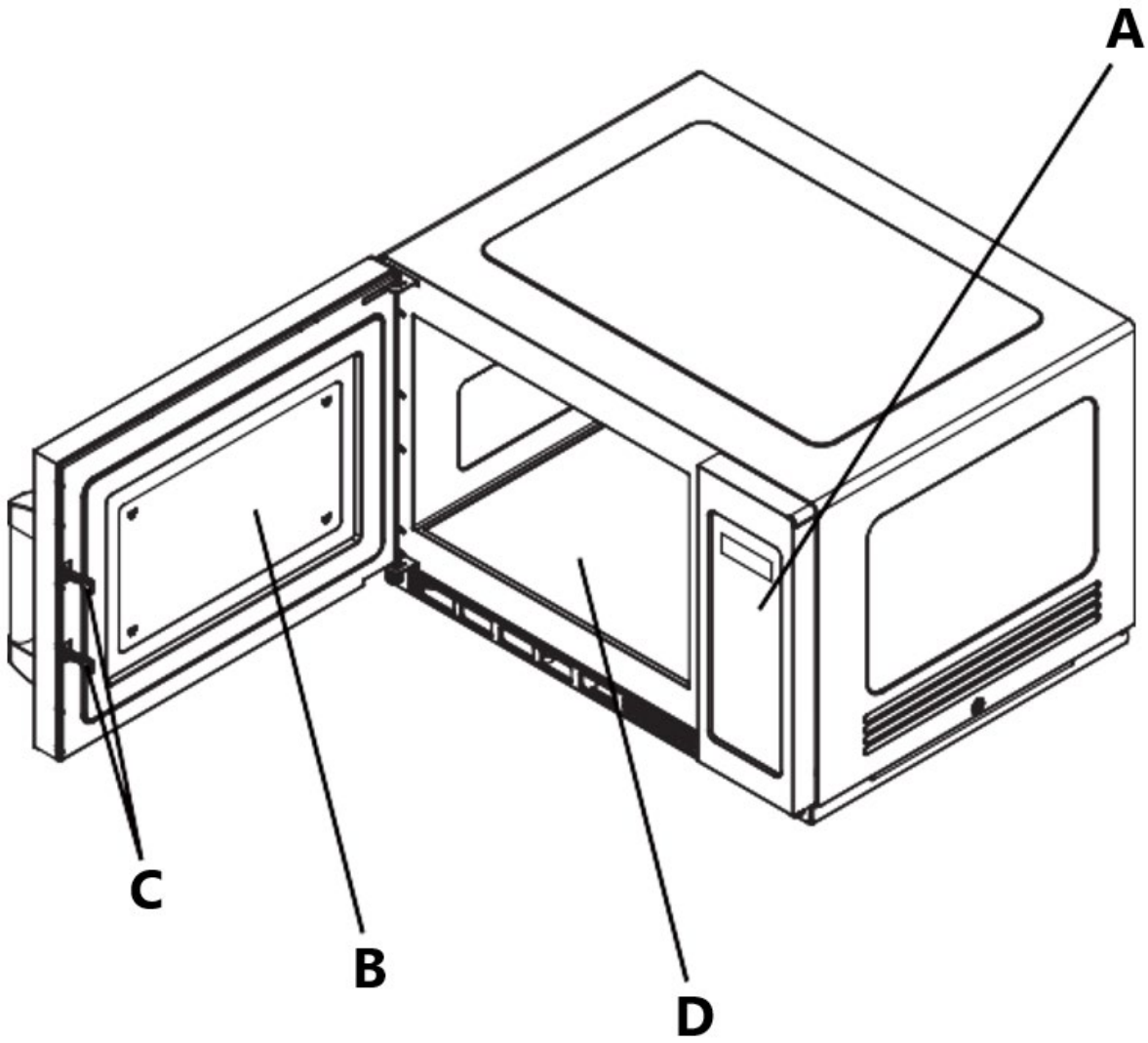

A - Kezelőpanel
B - Megfigyelő ablak
C - Biztonsági reteszelő rendszer
D - Kerámia tábla

Megjegyzés:

1) Ne nyomja erősen a kerámialapot.
2) A művelet során óvatosan vegye és tegye le az eszközöket, hogy elkerülje a kerámialap sérülését.
3) Használat után ne érintse meg kézzel a kerámialapot, hogy elkerülje a magas hőmérsékletű leforrázást.

Munkalap beépítés

Távolítson el minden csomagolóanyagot és tartozékot. Vizsgálja meg a sütőt, hogy nincs-e rajta sérülés, például horpadás vagy törött ajtó. Ne szerelje be, ha a sütő sérült.
Szekrény: Távolítsa el a mikrohullámú sütőszekrény felületén található védőfóliát.

Telepítés

- Válasszon egy sík felületet, amely elegendő szabad helyet biztosít a beszívó és/vagy kivezető szellőzőnyílások számára.

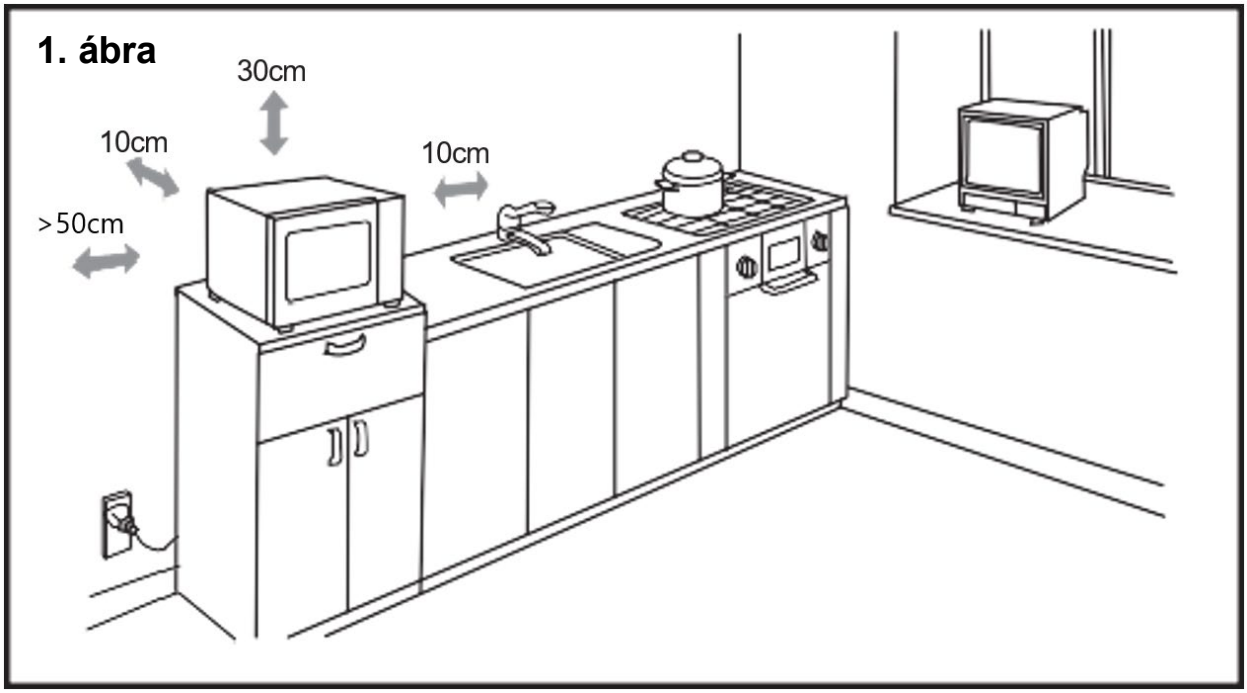

- A készülék és a jobb és hátsó fal között 10 cm távolságot, a tetején pedig 30 cm távolságot kell tartani. Soha ne szerelje le a készülék lábát, és ne zárja el a levegő be- és kivezető nyílást. A bal oldalnak nyitottnak kell lennie.
- A beömlő és/vagy kimeneti nyílások eltömítése károsíthatja a sütőt.
- A sütőt a lehető legtávolabb helyezze el a rádiók és a TV készülékektől. A mikrohullámú sütő működése zavarhatja a rádió- vagy TV-vételt.
- Csatlakoztassa a sütőt egy szabványos háztartási konnektorhoz. Győződjön meg arról, hogy a feszültség és a frekvencia megegyezik a névtáblán feltüntetett feszültséggel és frekvenciával.
- Figyelmeztetés: A konnektor, az elektromos készülékek vagy a hő és nedvesség által befolyásolható készülékek távol tartandók a sütő bármely szellőzőnyílásától.
- A készüléket bizonyos mértékű átfedéssel lehet felszerelni (2. ábra).
- A maximális átfedési magasság két réteg.

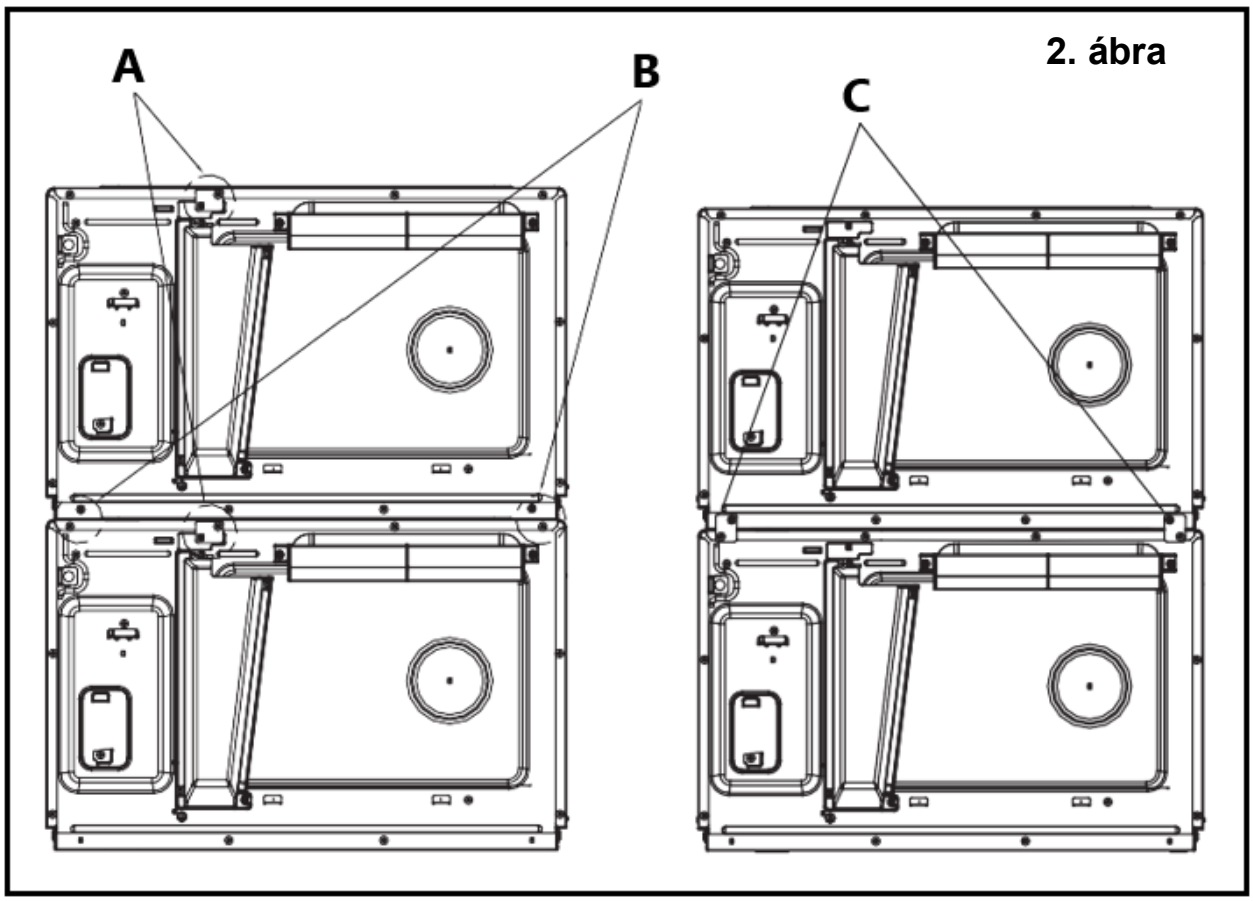

A - A csavar meglazítása, a szerelőlap levétele, majd a csavar szorosan a helyére történő visszahelyezése.
B - Vegye le a négy csavart a képen látható módon.
C - Tesz telepítő tábla a következő helyen, majd rögzítő csavar csak vesz le szorosan

Tisztítási utasítások

Mindig tartsa tisztán a sütőt

1) Az üveg betekintőablak, a belső ajtópanel és a sütő elülső felületének tisztítása.
A legjobb teljesítmény és a magas fokú biztonság fenntartása érdekében a belső ajtópanelnek és a sütő elülső felületének mentesnek kell lennie az élelmiszer- vagy zsírlerakódásoktól. Törölje le ezeket az alkatrészeket enyhe tisztítószerrel, öblítse le és törölje szárazra. Soha ne használjon csiszolóport vagy csiszolópadokat.

2) A kezelőpanel és a műanyag alkatrészek tisztítása.
Ne használjon tisztítószert vagy lúgos folyadékot a kezelőpanelre és a műanyag alkatrészekre, mert ez károsíthatja ezeket az alkatrészeket.
Használjon száraz ruhát (ne átázott ruhát) ezen alkatrészek tisztításához.

3) A sütő belsejének tisztítása
Használat után ügyeljen arra, hogy a lehető leggyorsabban feltakarítsa a kifolyt folyadékokat, a kifröccsent olajat és az ételmaradékot. Ha a sütőt piszkos állapotban használják, csökken a hatékonyság, és a szennyeződés megtapad a sütő felületén, ami rossz szagokat okozhat. Tisztítsa meg a belső teret egy langyos vízben oldott enyhe mosószerrel átitatott ruhával, majd nedves

ruhával öblítse le a szappant.

4) Az olajdugulás rendszeres tisztítása, az olajdugulás tisztán tartása. Ellenkező esetben az olajos eltömődés foltja rá fog esni az ételre.
5) A szűrő rendszeres tisztítása, tisztán tartása. A készülék túlmelegszik, ha a szűrő eltömődik.
6) A készülék működtetésekor az olaj eltömődését és a szűrő helyét ki kell javítani, elkerülve más alkatrészek károsodását (a 19. és 20. oldalon található telepítés).

Vigyázat! Ne törölje le a sütő műanyag és festett részeit fehérítővel, hígítóval vagy más tisztítószerrel, mert ezek az alkatrészek feloldódhatnak vagy élesen megváltozhatnak.

HASZNÁLAT

Vezérlőpult és funkciók

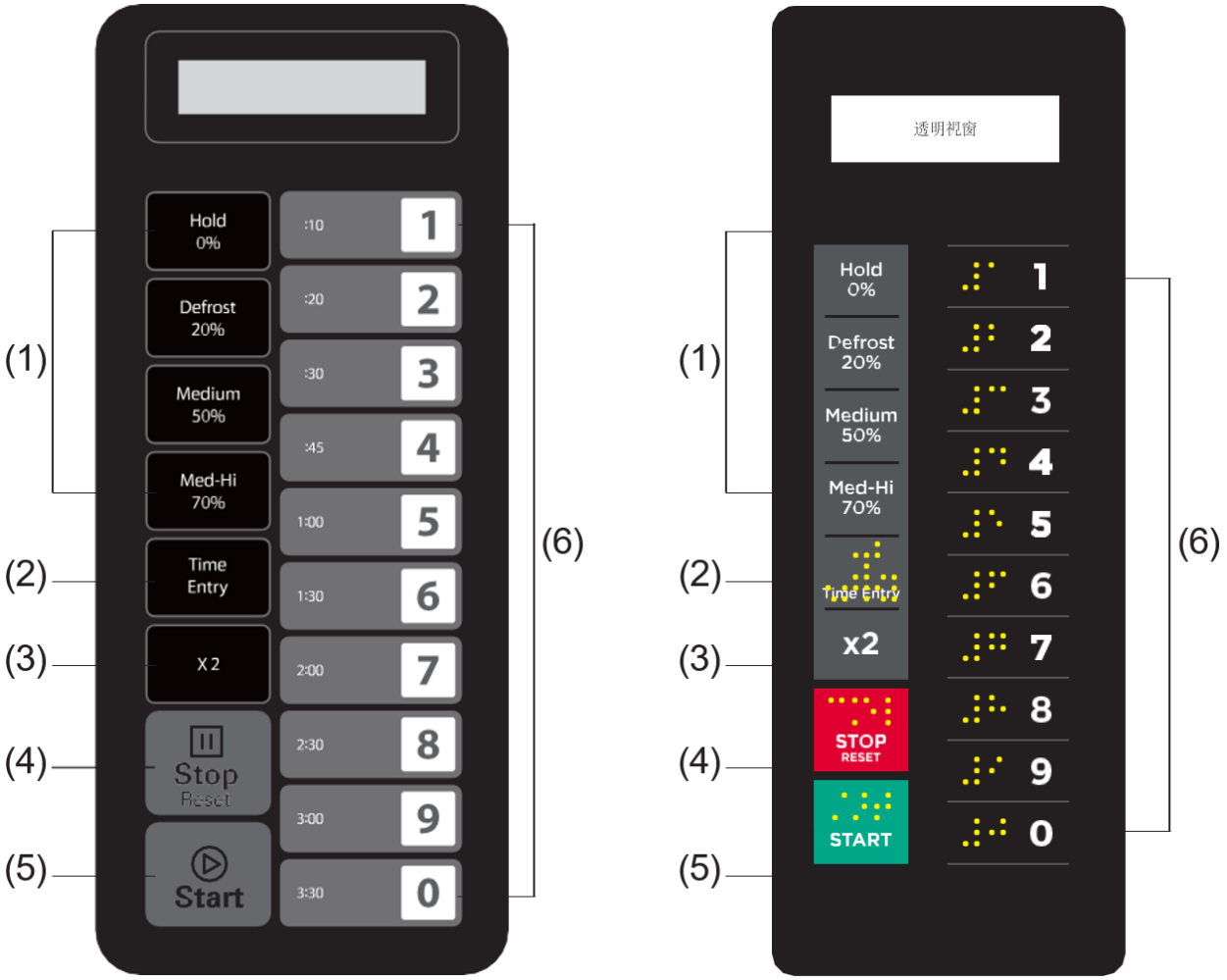

(1) Bekapcsológombok
(2) Időbeviteli gomb
(3) Dupla mennyiség gomb
(4) Stop/Reset gomb
(5) Start gomb
(6) Számbillentyűzet

Működési utasítás

A. függelék: Felhasználói beállítások

Az alább félkövérrel szedett elemek az alapértelmezett értékek.

Opció	Elhelyezés	A készülék leírása
1 EOC Tone	**OP:10**	**3 másodperces hangjelzés**
	OP:11	Folyamatos hangjelzés
	OP:12	5 gyors hangjelzés, ismétlés
2 Csipogó hangerő	OP:20	Csipogó ki
	OP:21	Alacsony
	OP:22	**Közepes**
	OP:23	Magas
3 Csipogó be/ki	OP:30	Billentyűs hangjelzés ki
	OP:31	**Billentyűs hangjelzés bekapcsolva**
4 Billentyűzet ablak	OP:40	15 másodperc
	OP:41	30 másodperc
	OP:42	**60 másodperc**
	OP:43	120 másodperc
5 On the Fly	OP:50	On-the-Fly letiltás
	OP:51	**On-the-Fly engedélyezve**
6 Ajtó visszaállítása	**OP:60**	**Ajtó visszaállítása Kikapcsolva**
	OP:61	Ajtó visszaállítása engedélyezve
7 Maximális idő	**OP:70**	**60 perc maximális főzési idő**
	OP:71	10 perc maximális főzési idő
8 Kézi Programozás:	OP:80	Kézi programozás letiltva
	OP:81	**Kézi programozás engedélyezve**
9 Két számjegyű	**OP:90**	**Egyszámjegyű üzemmód-10 program**
	OP:91	Dupla számjegyű üzemmód-100 program

B függelék: Alapértelmezett főzési idők

A sütőt a következő előre beállított főzési időkkel kell szállítani, hacsak a termékleírás másként nem rendelkezik.

Gomb	Kijelző (idő)	Készülék áramellátása	Cook faktor
1	0:10	100%	80%
2	0:20	100%	80%
3	0:30	100%	80%
4	0:45	100%	80%
5	1:00	100%	80%
6	1:30	100%	80%
7	2:00	100%	80%
8	2:30	100%	80%
9	3:00	100%	80%
0	3:30	100%	80%

1. Bekapcsolás

A " _ _ _ _ _ _ _ _ _ _ _ _ _ " kijelző akkor jelenik meg, amikor a sütő először kerül áram alá. Ha a "⏸" gombot megnyomja, a sütő üresjárati üzemmódba vált.
Megjegyzés: Üresjárati üzemmódban nem lehet gombot nyomni.

2. Üresjárati üzemmód

1) A sütőnek üresjárati üzemmódba kell lépnie, miután a készenléti üzemmódban a billentyűzet megnyomása vagy az ajtó nyitása és zárása nélkül eltelt egy bizonyos számú másodperc. A másodpercek számát a 4. felhasználói opcióval beállított billentyűzet időkorlát ablak határozza meg.
2) Üresjárati üzemmódban a képernyőn az "ECO" felirat jelenik meg.
3) A sütő ajtaját kinyitva, majd becsukva a sütő kilép az üresjárati üzemmódból és készenléti üzemmódba kapcsol.

3. Készenléti üzemmód

1) Ebben az üzemmódban a sütő készen áll a kézi vagy előre beállított főzési ciklus megkezdésére.
2) Az ajtó kinyitása és becsukása, miközben a sütő üresjárati üzemmódban van, a sütőt készenléti üzemmódba helyezi.
3) Készenléti üzemmódban a "READY" felirat jelenik meg.
4) A Kész üzemmódból a sütő szinte az összes többi üzemmódot át tudja váltani.

4. Ajtó nyitva üzemmód

1) Amíg a sütő ajtaja nyitva van, a sütőnek nyitott ajtó üzemmódban kell lennie.
2) Ebben az üzemmódban a képernyőn a "DOOR OPEN" (AJTÓ NYITVA) felirat jelenik meg. A ventilátor és a sütőlámpa működik.
3) Az ajtó becsukásakor, ha az OP:60 felhasználói opció van kiválasztva, és a sütő kézi vagy előre beállított főzési ciklust hajtott végre, a sütő szünet üzemmódba lép.
   Minden más esetben a sütőnek vissza kell térnie az Ajtó nyitva üzemmódba OP:61 felhasználói opció beállításával, az ajtó kinyitása és bezárása törli a futó kézi vagy előre beállított programra vonatkozó információkat.

5. Szünet üzemmód

1) Ez az üzemmód lehetővé teszi a felhasználók számára, hogy átmenetileg megállítsák a főzési ciklust, hogy megvizsgálják vagy megkeverjék az ételt.
2) Kézi főzési üzemmódban vagy előre beállított programfőzési üzemmódban, ha az ajtó nyitva van, majd becsukódik, vagy ha a "⏸" gombot megnyomja, a sütő szünet üzemmódba lép.
3) Szüneteltetés közben a képernyőn megjelenik a hátralévő főzési idő.
4) A szünet üzemmód a 4. felhasználói opciótól függően ugyanúgy visszaáll az üresjárati üzemmódra, mint a készenléti üzemmód. Továbbá, ha megnyomja a " ⏵ " gombot, a sütő azonnal készenléti üzemmódba lép, vagy ha megnyomja a "⏸ " gombot, a sütő munkamódba lép.

6. Kézi főzés beviteli mód

1) Ebben az üzemmódban a felhasználó manuálisan megadhatja a főzési időt és a teljesítményszintet.
2) Amíg a sütő készenléti üzemmódban van, a billentyűzeten lévő "Időbevitel" gomb megnyomásával a sütő kézi sütésbeviteli üzemmódba kerül.
3) Ebben az üzemmódban a "00:00" jelenik meg, adja meg a kívánt időt.
4) Ha megnyomja a "Hold 0%", "Defrost 20%", "Medium 50%" vagy "Med-Hi 70% " gombot a teljesítményszint kiválasztásához, a képernyőn megjelenik a megfelelő teljesítmény. Ha ugyanazt a gombot kétszer megnyomja, a teljesítmény teljes teljesítményre vált, a képernyőn megjelenik a "% POWER" (% TELJES TELJESÍTMÉNY) felirat. Ha nincs teljesítmény kiválasztva, a teljes teljesítmény az alapértelmezett.
5) A beállítási folyamat során nyomja meg a " ⏵ " gombot a kézi főzési üzemmódba való belépéshez. Nyomja meg a "⏸" gombot a készenléti üzemmódba való belépéshez.

7. Kézi főzési mód

1) Ez az üzemmód lehetővé teszi az ételek főzését. A kézi főzési üzemmódban a "⏵" gomb megnyomásával a sütő megkezdi a kézi főzési üzemmódot.
2) Ebben az üzemmódban a hátralévő főzési idő jelenik meg. A ventilátor és a sütőlámpa működik.
3) Amikor a főzési program befejeződik, a sütő a Főzési ciklus vége üzemmódba lép. Ha ebben az üzemmódban megnyomja a "⏸" gombot, a sütő szünet üzemmódba lép.

8. Főzési ciklus vége üzemmód

1) A kézi főzési üzemmódban vagy az előre beállított programfőzési üzemmódban az idő letelte után a sütő a főzési ciklus vége üzemmódba lép.
2) Ebben az üzemmódban a kijelzőn a "DONE" felirat jelenik meg.
3) Ha az OP:11 felhasználói opció van kiválasztva, a sütő addig szólal meg (vagy az OP:12 felhasználói opció van kiválasztva, a sütő 5 gyors hangjelzést ad ki, ismételten), amíg a felhasználó ezt az ajtó kinyitásával és becsukásával vagy a "⏸" gomb megnyomásával vissza nem nyugtázza. Ha az OP:10 felhasználói opció van kiválasztva, a 3 másodperces hangjelzés után a képernyőn megjelenik a "DONE" (KÉSZ) felirat. A hangjelzés után a képernyőn megjelenik a "READY" (KÉSZ) felirat. Ha a sütő egy ideig nem működik, a sütő üresjárati üzemmódba kerül.

9. Előre beállított program főzési mód

1) Ez az üzemmód lehetővé teszi az ételek főzését egy gombnyomással. Készenléti üzemmódban a billentyűzet tíz számjegyű billentyűjének megnyomásával a sütő az adott billentyűhöz tartozó előre beállított programot indítja el.

2) Ebben az üzemmódban a képernyőn megjelenik a hátralévő főzési idő. Ha többlépcsős főzésről van szó, akkor a teljes hátralévő főzési idő jelenik meg, nem pedig egy adott szakasz főzési ideje.
3) Amikor a főzési program befejeződik, a sütő a Főzési ciklus vége üzemmódba lép.
   Ha ebben az üzemmódban megnyomja a "⏸" gombot, a sütő szünet üzemmódba lép.

10. On the Fly főzés

1) Ha a sütő főzés közben, ha a Felhasználói opció OP:51 van kiválasztva, nyomja meg a számgombokat, az előre beállított főzési program automatikusan elindul.
2) A képernyőn megjelenik a hátralévő főzési idő.
3) Amikor a főzési program befejeződik, a sütő a Főzési ciklus vége üzemmódba lép.

11. Programozási mód

Ez az üzemmód lehetővé teszi a felhasználó számára, hogy egyetlen érintőkapcsolóhoz rendelje a főzési időket és a teljesítményszinteket.

1) Nyissa ki az ajtót, és nyomja meg az "1" billentyűzetet 5 másodpercig, a hangjelzés egyszer megszólal, és belép a programozási üzemmódba. PROGRAM" kijelzőn.
2) Nyomja meg bármelyik számot ,0-tól 9-ig, és a képernyőn megjelenik az elmentett idő, majd beírhatja a kívánt időt.
3) Nyomja meg a " Hold 0% "," Defrost 20% "," Medium 50% " vagy " Med-Hi 70% " gombot a teljesítményszint beviteléhez, a képernyőn megjelenik a megfelelő teljesítmény. Ha ugyanazt a gombot kétszer nyomja meg, a teljesítmény PL10-re vált. Ha nincs teljesítmény kiválasztva, a "PL10" az alapértelmezett.
   Megjegyzés: Először állítsa be az időt, majd válassza ki a teljesítményt.
4) A főzési tényező megváltoztatása: Ha megnyomja az "X2" gombot, a képernyőn megjelenik a "CF:XX". Az alapértelmezett tényező 80%. "CF:08" kijelzők. Ha módosítani szeretné a főzési tényezőt, csak nyomja meg az egyik számgombot a beállításhoz. Ha megnyomja a "0" gombot, a "CF:10" jelenik meg a kijelzőn.
5) Az idő és a teljesítmény beállítása után nyomja meg a " ⏵ " gombot, a főzési program elmentésre kerül. A program mentésekor a "PROGRAM" felirat jelenik meg.
6) Ha az összes főzési idő meghaladja a MAX idő Felhasználói opció 7, amikor a program mentéséhez megnyomja a "⏵" gombot, a hangjelző háromszor röviden megszólal, hogy jelezze, hogy az idő nem használható. Ezután a képernyő visszafordul, és megjelenik a "PROGRAM" felirat. A korábban meghatározott idő nem változik.
7) Csukja be az ajtót, a sütő visszakapcsol Kész üzemmódba.
   Ha a beállítási folyamat közben megnyomja a "⏸" gombot, a sütő ajtónyitási üzemmódba kapcsol.
   A nem mentett program elveszik. Ha van memóriaműveletként elmentett program, nyomja meg a megfelelő számgombot, a mentett program elindul. Ha nincs elmentett program, akkor a számgomb megnyomásakor a hangjelző riaszt, és nem fog működni.
   Például: állítsa be a programot memóriafőzésként. A PL7 teljesítményszint és a főzési idő 1 perc 25 másodperc.

   1. lépés: Nyissa ki az ajtót, nyomja meg az "1" számgombot 5 másodpercig, a kijelzőn megjelenik a "PROGRAM".
   2. lépés: Nyomja meg a "3" számgombot, a képernyőn megjelenik a "P:03", két másodperc múlva,
   a képernyőn megjelenik az ehhez kapcsolódó idő " :30".

3. lépés: Nyomja meg az "1", "2" és "5" számgombokat a főzési idő megadásához.
4. lépés: Nyomja meg a "Med-Hi 70%" gombot, az "1:25 70" kijelzőn megjelenik. Beállítás befejezve.
5. lépés: A mentéshez nyomja meg a "⏵" gombot. A program következő használatakor csak nyomja meg a "3" gombot,
a kapcsolódó program elindul.

Megjegyzés:

- Ha az áramellátás megszűnik, a mentett program nem vész el.
- Ha a programot vissza kell állítani, csak ismételje meg a fenti lépéseket.
- Ha az utolsó lépésnél megnyomja a "⏸" gombot, a készülék visszakapcsol az Ajtónyitás üzemmódba. A beállítás érvénytelen lesz.

12. Dupla mennyiségű főzés

1) Az "X2" pad használatával a felhasználó könnyen beállíthatja egy adott étel két idejét.
2) Ha az "X2" gombot készenléti üzemmódban, majd egy előre beállított program indítása után nyomja meg, vagy ha az "X2" gombot egy előre beállított program indítása után 5 másodpercen belül nyomja meg, a sütő a beállított mennyiségű főzési idővel kezdi meg a sütést.
3) Nyomja meg az "X2" gombot, a kijelzőn megjelenik a "DOUBLE". A számgombok megnyomásakor a képernyőn megjelenik a mennyiség előre beállított ideje.
Például az "5" számgomb és annak előre beállított ideje 1 perc. Ezután nyomja meg az "X2" gombot, ekkor az idő 1:00*(1+0.8)=1:48 (1 perc és 48 másodperc) lesz.
4) Amikor a főzési program befejeződik, a sütő a Főzési ciklus vége üzemmódba lép.

13. Színpadi főzés programozás

Ez lehetővé teszi a felhasználó számára, hogy ételeket főzzön kézi főzési módban és programozási módban.

1) A főzési vagy programozási módban legfeljebb három fokozat állítható be.
2) Az első szakasz teljesítményének és idejének beállítása után nyomja meg az " Időbevitel " gombot a második szakasz beállításához, majd ugyanezt a lépést a harmadik szakasz beállításához.
3) A második, harmadik fokozat beállításakor nyomja meg az " Időbevitel" gombot, a "STAGE-2", "STAGE-3" kijelzőn megjelenik.
4) Nyomja meg a "⏵" gombot a főzés megkezdéséhez.

Példa: A programozási üzemmódban a "3" számgombok megnyomásával két főzési fokozatot állíthat be. Az első szakasz a PL7, és az idő 1 perc 25 másodperc. A második szakasz PL5 és 5 perc 40 másodperc. A lépések a következők.

a) Nyissa ki az ajtót, nyomja meg az "1" számgombot 5 másodpercig, a kijelzőn megjelenik a "PROGRAM".
b) Nyomja meg a "3" számgombot, a képernyőn megjelenik a "P:03", két másodperccel később a képernyőn megjelenik a kapcsolódó idő " :30".
c) Nyomja meg az "1", "2", "5" gombokat a főzési idő megadásához. 1:25 jelenik meg a kijelzőn.
d) Nyomja meg a "Med-Hi 70% " gombot, a kijelzőn megjelenik az "1:25 70".
Az első szakasz befejeződött.
e) Nyomja meg az " Időbevitel " gombot, a kijelzőn megjelenik a "STAGE-2".
f) Nyomja meg az "5", "4", "0" gombot, a kijelzőn megjelenik az "5:40".

g) Nyomja meg a "Medium 50% " gombot, a kijelzőn megjelenik az "5:40 50".
A második szakasz befejeződött.
h) Nyomja meg a " ⏵ " gombot a főzés megkezdéséhez.
i) A teljes idő visszaszámol.

14. Felhasználói opciós mód

Ez lehetővé teszi a felhasználó számára, hogy a sütő különböző működési módjai közül válasszon.

1) Nyissa ki a sütő ajtaját, és nyomja meg a "2" gombot 5 másodpercig. A hangjelző egyszer megszólal, és belép ebbe az üzemmódba.
2) A képernyőn megjelenik az "OP: - -".
3) Nyomja meg bármelyik számgombot a kapcsolódó üzemmód beállításához.
Például: a hangjelző hangjának beállítása közepesre. Nyomja meg a " 2 " gombot, megjelenik az "OP:22".
Ha változtatni szeretne, nyomja meg továbbra is a "2" gombot, a képernyőn ciklusosan megjelenik az "OP:20", "OP:21", "OP:22", "OP:23", "OP:20".
4) Nyomja meg a "⏵" gombot az aktuális beállítás elmentéséhez. A mentés után ismét megjelenik az "OP: - -" kijelzés.
5) A beállítási folyamat során nyomja meg a "⏸" gombot az ajtónyitási üzemmódba való belépéshez. Az ajtó bezárásával készenléti üzemmódba lép.
6) Ha az utolsó lépésnél nem nyomja meg a "⏵" gombot, a program nem menthető el, hanem az előző módon marad.

15. Gyári alapbeállítás

Készenléti üzemmódban a "⏵" és a "0" megnyomásával a gyári alapbeállításhoz.

1) Nyomja meg a "⏵" és a "0" gombot, a hangjelző egyszer megszólal, és a képernyőn megjelenik a "CHECK" (ellenőrzés). Ha a gyári alapbeállításban van, a képernyőn megjelenik a "11", három másodperc múlva a sütő készenléti üzemmódba kapcsol.
Ha nincs a gyári alapbeállításban, a képernyőn megjelenik a "00", nyomja meg a"⏵" gombot a gyári alapbeállításhoz, a képernyőn megjelenik a " CLEAR ". a hangjelző egyszer megszólal, az önellenőrzés után a képernyőn megjelenik a "11" vagy a "00".
2) Ha nem nyomja meg a " ⏵" gombot, amikor a képernyőn megjelenik a "00", a beállítás 10 másodperc múlva törlődik.

Megjegyzés: Legyen óvatos a művelet során, mivel ez visszaállítja az összes konfigurációt a gyári alapbeállításra.

A szűrő eltávolítása és beszerelése

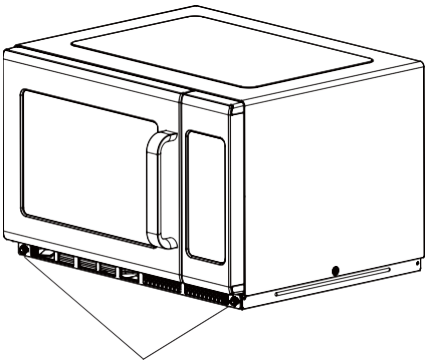

A fémszögeket forgassa balra, hogy meglazítsa őket.

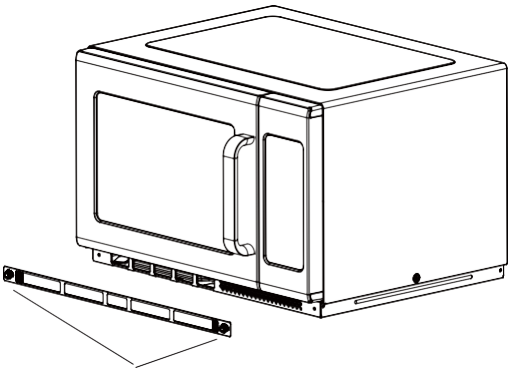

Vegye le a szűrőt.

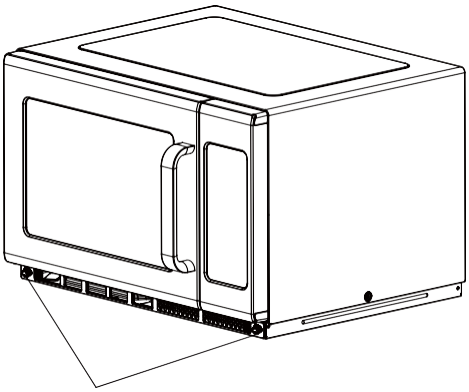

A visszaszereléshez igazítsa az alaplemez rögzítőfuratait, az óramutató járásával megegyező irányban húzza meg a fémszögeket.

Hogyan kell eltávolítani és telepíteni az olajtömítést

Figyelmeztetés: Mielőtt eltávolítaná és beszerelné az olajtömlőt, feltétlenül húzza ki a készüléket az áramforrásból, és kerülje el a magas hőmérsékletű leforrázást.

Útmutató az olajtömítés eltávolításához

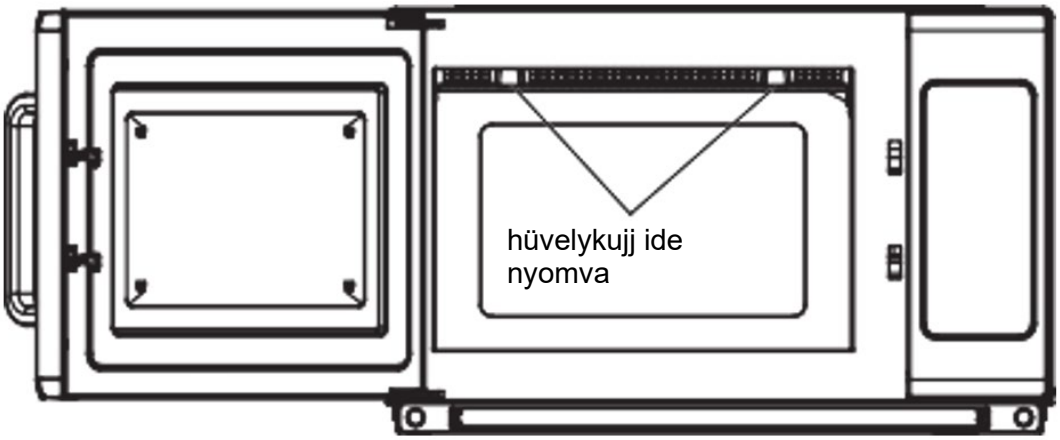

1) Nyomja meg a feltüntetett nyilat, nyomja vissza erősen, majd húzza lefelé.

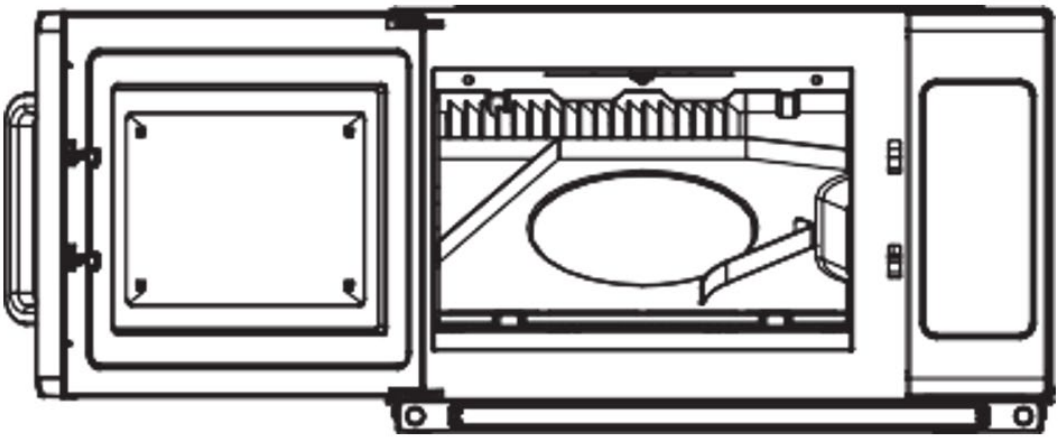

2) Nézet eltávolítás után

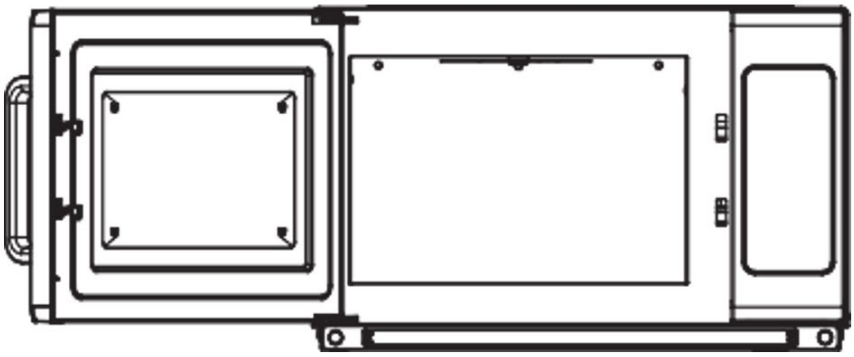

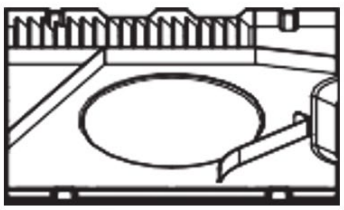

3) Az olajtömítés eltávolítása a készülékről.

Útmutató az olajtömítés telepítéséhez

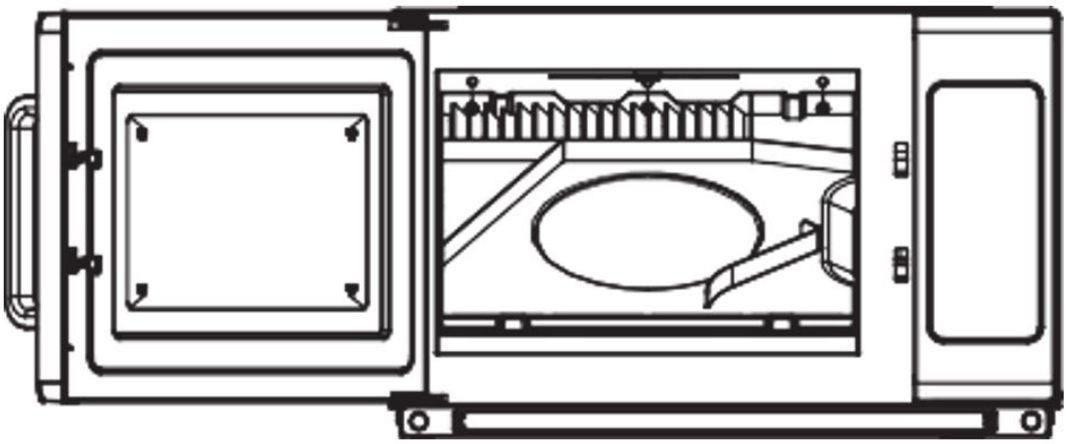

1) Igazítsa az olajtömítés három hengerét, illessze be a hátsó lemez három lyukát.

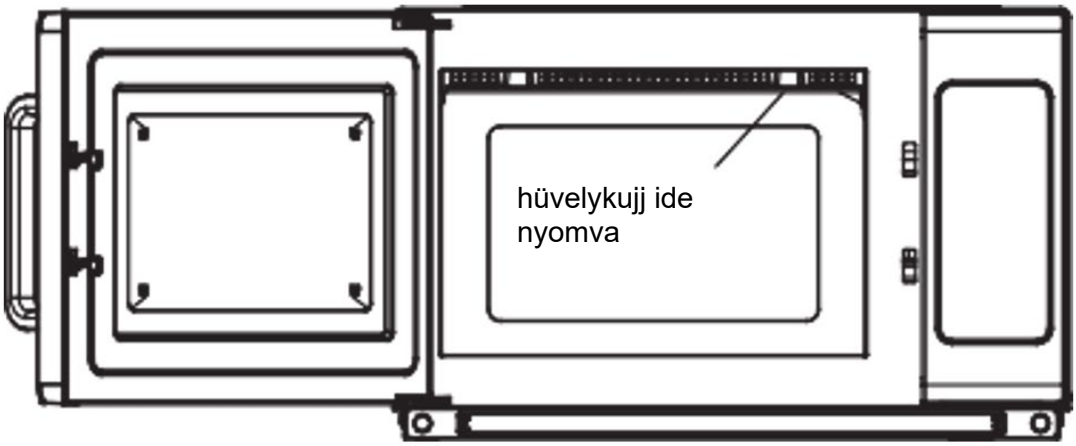

2) A bal kéz megragadja a mikrohullámú sütőt, a jobb hüvelykujj a nyíl irányok megnyomásához és a kényszerítéshez, hogy visszanyomja. És a bal hüvelykujját ugyanakkor keményen felfelé nyomta. Tegye a jobb oldali olajtömlőt az előlap csatjába.

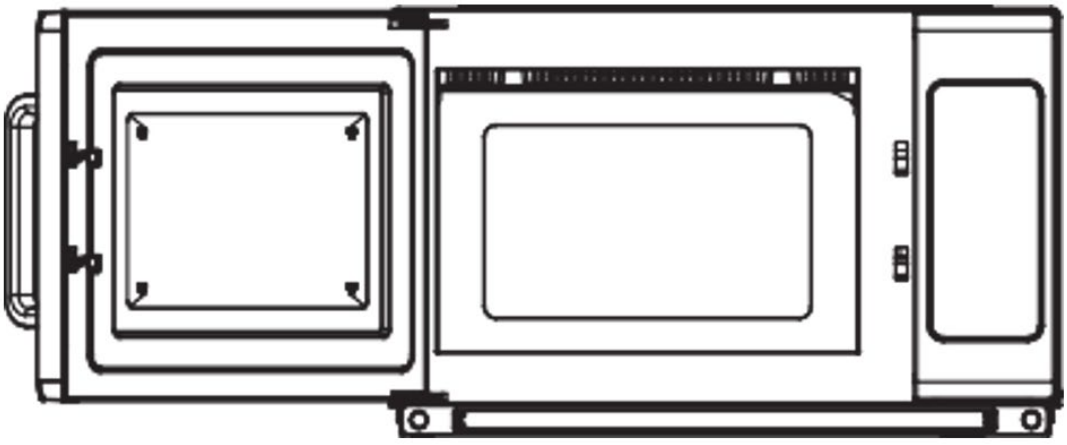

3) Jobbról balra, hogy az olaj eltömődés van telepítve. Befejezéskor ellenőrizze, hogy a duguláselhárító csat megfelelően rögzítve van-e.

Telepítés (kiegészítő)

1) A mikrohullámú sütő kapcsolóüzemű működése feszültségingadozást okozhat a tápvezetéken. A sütő kedvezőtlen feszültségellátási körülmények között történő üzemeltetése káros hatásokkal járhat. Ez a készülék olyan tápellátó rendszerhez való csatlakoztatásra szolgál, amelynek maximálisan megengedett rendszerimpedanciája a felhasználó tápellátásának csatlakozási pontján legfeljebb 0,2 Ohm. A felhasználónak biztosítania kell, hogy ezt a készüléket csak olyan áramellátó rendszerhez csatlakoztassa, amely megfelel a fenti követelménynek. Szükség esetén a felhasználó a közüzemi áramszolgáltatótól kérheti a rendszer impedanciáját az interfészponton.
2) Ha az elektromos hálózatban nincs potenciálzáró vezeték, akkor a készülék hátulján egy külső potenciálzáró vezetéket kell felszerelni (lásd a szimbólumot).
   Ennek a csatlakozónak tényleges elektromos érintkezésben kell lennie minden rögzített, szabadon lévő fém alkatrésszel, és lehetővé kell tennie egy legfeljebb 10 mm² névleges keresztmetszetű vezető csatlakoztatását.



Jelkép a potenciálegyenestartó vezetékek külső csatlakoztatására.

Hibaelhárítás

Normal	
Mikrohullámú sütő zavarja a TV vételt	A mikrohullámú sütő működése során a rádió- és TV-vétel zavarhatja. Hasonló a kis elektromos készülékek, például a keverő, a porszívó és az elektromos ventilátor interferenciájához. Ez normális.
Tompított sütőfény	Alacsony teljesítményű mikrohullámú sütés esetén a sütő fénye halványulhat. Ez normális.
Az ajtón felgyülemlő gőz, forró levegő a szellőzőnyílásokból	A főzés során gőz kerülhet ki az ételből. A legtöbben a szellőzőnyílásokon keresztül jutnak ki. De némelyik felhalmozódhat hűvös helyen, például a sütő ajtaján. Ez normális.
A sütő véletlenül úgy indult be, hogy nem volt benne étel.	Tilos a készüléket úgy üzemeltetni, hogy nincs benne élelmiszer. Ez nagyon veszélyes.

Trouble	Lehetséges ok	Jogorvoslat
A sütő nem indítható.	(1) A tápkábel nincs szorosan bedugva.	Húzd ki a konnektorból. Ezután 10 másodperc múlva ismét csatlakoztassa.
	(2) A biztosíték kiégése vagy a megszakító működik.	Cserélje ki a biztosítékot vagy állítsa vissza a megszakítót (cégünk szakszemélyzete javítja).
	(3) Probléma a konnektorral.	Tesztelje a konnektort más elektromos készülékekkel.
A sütő nem melegszik.	(4) Az ajtó nem jól záródik.	Jól zárja be az ajtót.

A használt eszközök ártalmatlanítása

Ne dobja ezt a készüléket a kommunális hulladékrendszerekbe. Adja át egy elektromos és elektromos készülék újrahasznosító és gyűjtőhelyen. Ellenőrizze a terméken, a használati utasításon és a csomagoláson található szimbólumot. A készülék gyártásához használt műanyagok a jelölésüknek megfelelően újrahasznosíthatók. Azzal, hogy az újrahasznosítást választja, jelentősen hozzájárul környezetünk védelméhez.
A helyi újrahasznosító létesítményre vonatkozó információkért forduljon a helyi hatóságokhoz.

Bemærk at denne brugervejledning er maskinoversat. Skønt der er blevet gjort en stor arbejdsindsats for at få oversættelserne så præcise som muligt, er ingen maskineoversættelser perfekte, og er heller ikke ment som erstatning for en menneskelig oversættelse. Den officielle brugervejledning er den engelske version. Vi hæfter ikke juridisk for misforståelser som følge af maskinelle fejloversættelser Såfremt der opstår tvivl om meningen, henviser vi til den engelske brugsanvisning da dette er den officielle version.

Tekniske data

Parameterbeskrivelse	Parameterværdi
Produktnavn	Mikrobølgeovn P 2,1 kW
Model	RC-MV-06
Nominel spænding [V~] / frekvens [Hz]	230/50
Mikrobølgefrekvens [MHz]	2450
Nominel indgangseffekt [W]	3200
Nominel udgangseffekt [W]	2100
Indhold [L]	34
Nedtællingstimer - tidsinterval [min]	0-60
Mål (bredde x dybde x højde) [cm]	57x48x37
Vægt [kg]	33,5

Læs denne vejledning omhyggeligt, før du tager mikrobølgeovnen i brug, og opbevar den omhyggeligt. Hvis du følger anvisningerne, vil din ovn yde dig god service i mange år.

Forholdsregler for at undgå mulig eksponering for overdreven mikrobølgeenergi

a) Forsøg ikke at betjene denne ovn med åben dør, da det kan resultere i skadelig eksponering for mikrobølgeenergi. Det er vigtigt, at man ikke ødelægger eller manipulerer med sikkerhedslåsene.
b) Anbring ikke genstande mellem ovnens forside og døren, og lad ikke snavs eller rester af rengøringsmidler samle sig på tætningsfladerne.
c) ADVARSEL: Hvis døren eller dørtætningerne er beskadiget, må ovnen ikke bruges, før den er blevet repareret af en kompetent person.

Hvis apparatet ikke holdes rent, kan overfladen blive nedbrudt og påvirke apparatets levetid og føre til en farlig situation.

Vigtige sikkerhedsinstruktioner

For at reducere risikoen for brand, elektrisk stød, personskade eller udsættelse for overdreven mikrobølgeenergi, når du bruger dit apparat, skal du følge de grundlæggende forholdsregler, herunder følgende:

1) Dette apparat er ikke beregnet til brug af personer (herunder børn) med nedsatte fysiske, sensoriske eller mentale evner eller manglende erfaring og viden, medmindre de er blevet overvåget eller instrueret i brugen af apparatet af en person, der er ansvarlig for deres

sikkerhed. Børn skal holdes under opsyn for at sikre, at de ikke leger med apparatet.

2) Hvis forsyningsledningen er beskadiget, skal den udskiftes af producenten, dennes serviceagent eller tilsvarende kvalificerede personer for at undgå fare. (For apparater med type Y-tilslutning)
3) Advarsel om at slukke: Sørg for, at apparatet er slukket, før du udskifter lampen, for at undgå risikoen for elektrisk stød.
4) ADVARSEL: Det er farligt for andre end en kompetent person at udføre service eller reparation, der indebærer fjernelse af et dæksel, som beskytter mod eksponering for mikrobølgeenergi.
5) ADVARSEL: Væsker og andre fødevarer må ikke opvarmes i lukkede beholdere, da de kan eksplodere.
6) ADVARSEL: Mikrobølgeopvarmning af drikkevarer kan resultere i forsinket eruptiv kogning, derfor skal der udvises forsigtighed ved håndtering af beholderen.
7) ADVARSEL: Indholdet i sutteflasker og glas med babymad skal omrøres eller rystes, og temperaturen skal kontrolleres før indtagelse for at undgå forbrændinger.
8) Brug kun redskaber, der er egnet til brug i mikrobølgeovne.
9) Når du opvarmer mad i plast- eller papirbeholdere, skal du holde øje med ovnen på grund af risikoen for antændelse.
10) Hvis der observeres røg, skal du slukke for apparatet eller trække stikket ud, og holde døren lukket for at kvæle eventuelle flammer.
11) Æg med skal og hele hårdkogte æg bør ikke opvarmes i mikrobølgeovne, da de kan eksplodere, selv efter at mikrobølgeopvarmningen er afsluttet.
12) Ovnen skal rengøres regelmæssigt, og eventuelle madrester skal fjernes.
13) Apparatet må ikke rengøres med en vandstråle. (for apparater, der er beregnet til at stå på gulvet, og som ikke er mindst IPX5)
14) Hvis ovnen ikke holdes ren, kan det føre til forringelse af overfladen, hvilket kan påvirke apparatets levetid negativt og muligvis resultere i en farlig situation.
15) Brug kun den temperatursonde, der anbefales til denne ovn (for ovne, der er udstyret med mulighed for at bruge en temperatursonde).
16) Læs og følg de specifikke: "Forholdsregler for at undgå mulig eksponering for overdreven mikrobølgeenergi".
17) Metalliske beholdere til mad og drikke er ikke tilladt under tilberedning i mikrobølgeovn.

Læs brugervejledningen omhyggeligt, og gem den til senere brug.

Sådan reduceres risikoen for personskade Installation af jordforbindelse

Dette apparat skal have jordforbindelse. I tilfælde af en elektrisk kortslutning reducerer jordforbindelse risikoen for elektrisk stød ved at udgøre en flugtledning for den elektriske strøm. Dette apparat er udstyret med en ledning med jordforbindelse og et jordforbundet stik. Stikket skal sættes i en stikkontakt, der er korrekt installeret og har jordforbindelse.
Kontakt en kvalificeret elektriker eller servicemand, hvis jordforbindelsesinstruktionerne ikke er helt forstået, eller hvis der er tvivl om, hvorvidt apparatet er korrekt jordforbundet. Hvis det er nødvendigt at bruge en forlængerledning, må du kun bruge en 3-leder forlængerledning.

1) Der er en kort strømledning for at reducere risikoen for at blive viklet ind i eller snuble over en længere ledning.
2) Hvis der bruges et langt ledningssæt eller en forlængerledning:
    - Ledningssættets eller forlængerledningens mærkede elektriske værdi skal være mindst lige så stor som apparatets elektriske værdi.

- Forlængerledningen skal være en 3-ledet ledning med jordforbindelse.
- Den lange ledning skal placeres, så den ikke hænger ud over bordpladen, hvor børn kan trække i den eller snuble over den ved et uheld.

Fare

Fare for elektrisk stød Berøring af nogle af de interne komponenter kan forårsage alvorlig personskade eller død. Skil ikke dette apparat ad.

Advarsel

Fare for elektrisk stød Forkert brug af jordforbindelsen kan resultere i elektrisk stød. Sæt ikke stikket i en stikkontakt, før apparatet er korrekt installeret og jordforbundet.

Rengøring:

Sørg for at tage stikket ud af stikkontakten.

1) Rengør ovnen indvendigt efter brug med en let fugtig klud.
2) Rengør tilbehøret på sædvanlig vis i sæbevand.
3) Dørrammen, tætningen og de omkringliggende dele skal rengøres omhyggeligt med en fugtig klud, når de er snavsede.

REDSKABER

Forsigtig

Fare for personskade
Det er farligt for andre end en kompetent person at udføre service eller reparation, der indebærer fjernelse af et dæksel, som beskytter mod eksponering for mikrobølgeenergi.

Se anvisningerne under "Materialer, der kan bruges i mikrobølgeovnen, eller som skal undgås i mikrobølgeovnen". Der kan være visse ikke-metalliske redskaber, som ikke er sikre at bruge i mikroovnen. Hvis du er i tvivl, kan du teste det pågældende redskab ved at følge nedenstående procedure.

Test af redskaber:

1) Fyld en mikrobølgesikker beholder med 1 kop koldt vand (250 ml) sammen med det pågældende redskab.
2) Kog på maksimal effekt i 1 minut.
3) Mærk forsigtigt på redskabet. Hvis det tomme redskab er varmt, må du ikke bruge det til madlavning i mikrobølgeovnen.
4) Tilberedningstiden må ikke overstige 1 minut.

Materialer, du kan bruge i mikrobølgeovnen

Redskaber	Bemærkninger
Brunende fad	Følg producentens anvisninger. Bunden af bruningsskålen skal placeres jævnt på den keramiske plade. Forkert brug kan medføre, at den keramiske plade går i stykker.
Spisestel	Tåler kun mikroovn. Følg producentens anvisninger. Brug ikke revnede eller flækkede tallerkener.
Krukker af glas	Tag altid låget af. Må kun bruges til at varme mad, indtil den er lige varm. De fleste glaskrukker er ikke varmebestandige og kan gå i stykker.
Glasvarer	Kun varmebestandigt ovnglas. Sørg for, at der ikke er nogen metalbeklædning. Brug ikke revnede eller flækkede tallerkener.
Poser til madlavning i ovn	Følg producentens anvisninger. Må ikke lukkes med metalbånd. Lav slidser, så dampen kan slippe ud.
Paptallerkener og kopper	Må kun bruges til kortvarig madlavning/opvarmning. Lad ikke ovnen være uden opsyn, mens du laver mad.
Papirhåndklæder	Bruges til at dække mad til genopvarmning og til at absorbere fedt. Må kun bruges under opsyn til kortvarig madlavning.
Pergamentpapir	Brug den som låg for at forhindre sprøjt eller som omslag til dampning.
Plastik	Tåler kun mikroovn. Følg producentens anvisninger. Bør være mærket "Microwave Safe". Nogle plastbeholdere bliver bløde, når maden indeni bliver varm. "Kogeposer" og tætsluttende plastposer skal sprækkes, gennembores eller udluftes som anvist på pakken.
Plastfolie	Tåler kun mikroovn. Bruges til at dække maden under tilberedningen for at holde på fugten. Lad ikke plastfolie røre ved maden.
Termometre	Tåler kun mikroovn (kød- og sliktermometre).
Vokspapir	Brug den som låg for at forhindre sprøjt og holde på fugten.

Materialer, der skal undgås i mikrobølgeovnen

Redskaber	Bemærkninger
Bakke i aluminium	Kan forårsage lysbuer. Overfør maden til et fad, der kan tåle mikroovn.
Madkasse med metalhåndtag	Kan forårsage lysbuer. Overfør maden til et fad, der kan tåle mikroovn.
Redskaber af metal eller med metalbesætning	Metal afskærmer maden fra mikrobølgeenergi. Metalbeklædning kan forårsage lysbuer.
Snoede bånd af metal	Kan forårsage lysbuer og kan forårsage brand i ovnen.
Papirposer	Kan forårsage brand i ovnen.
Plastskum	Plastskum kan smelte eller forurene væsken indeni, når det udsættes for høj temperatur.
Træ	Træ tørrer ud, når det bruges i mikrobølgeovnen, og kan flække eller revne.

Opsætning af din ovn

Navne på ovnens dele og tilbehør

Fjern ovnen og alle materialer fra kartonen og ovnrummet. Din ovn leveres med følgende tilbehør:

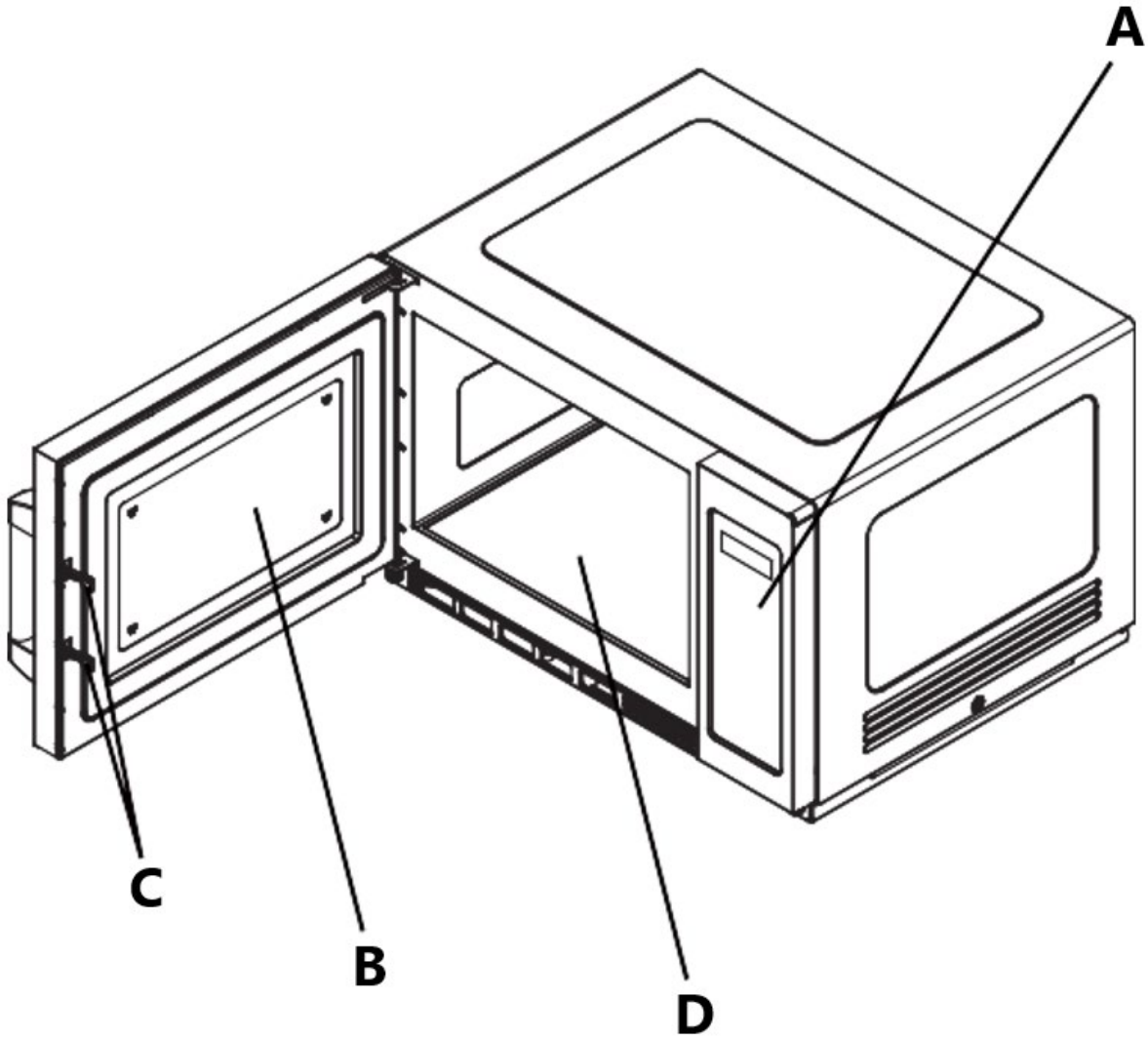

A - Kontrolpanel
B - Observationsvindue
C - Sikkerhedslåsesystem
D - Keramisk plade

Bemærk:

1) Tryk ikke for hårdt på den keramiske plade.
2) Tag og sæt redskaberne forsigtigt under arbejdet for at undgå skader på den keramiske plade.
3) Rør ikke ved keramikpladen med hånden efter brug for at undgå skoldning ved høj temperatur.

Installation af bordplade

Fjern alt emballagemateriale og tilbehør. Undersøg ovnen for eventuelle skader, f.eks. buler eller en ødelagt dør. Må ikke installeres, hvis ovnen er beskadiget.
Kabinet: Fjern eventuel beskyttelsesfilm på mikrobølgeovnskabinettets overflade.

Installation

- Vælg en plan overflade, der giver tilstrækkelig plads til indsugnings- og/eller udblæsningsåbningerne.

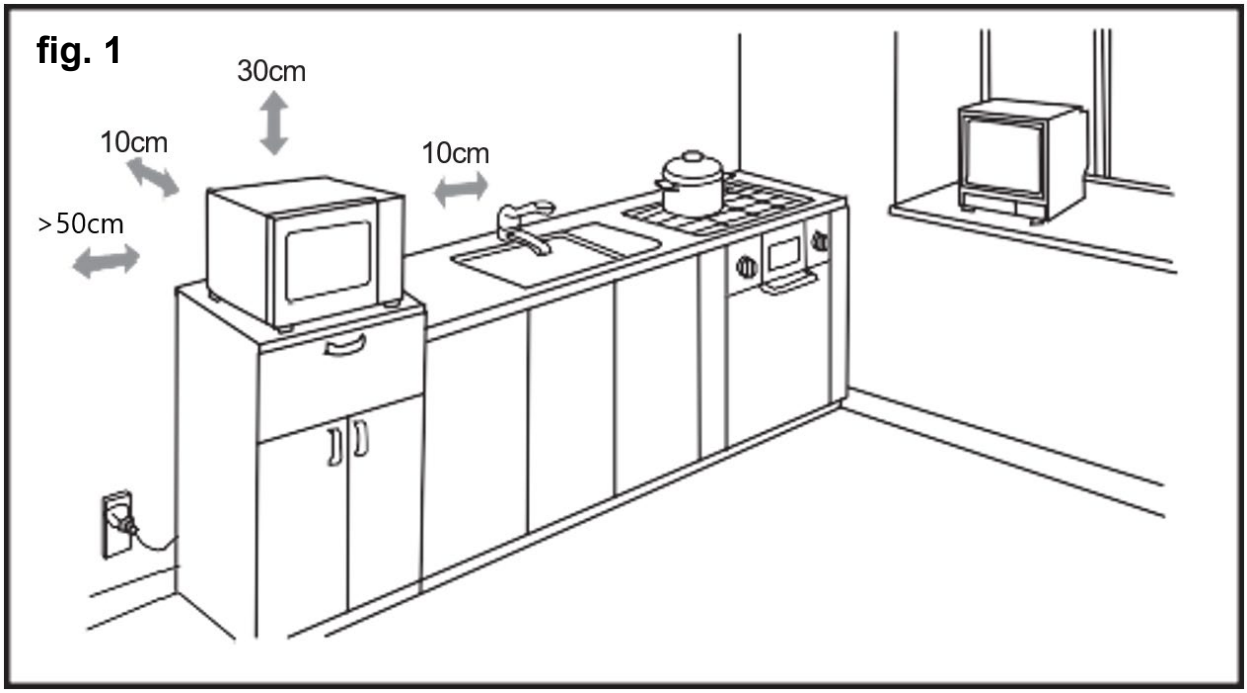

- Der skal være en afstand på 10 cm mellem apparatet og højre og bageste væg, og en afstand på 30 cm på toppen. Afmonter aldrig apparatets fødder, og blokér heller ikke luftindtags- og udblæsningsåbningen. Den venstre side skal være åben.
- Blokering af indsugnings- og/eller udløbsåbningerne kan beskadige ovnen.
- Placer ovnen så langt væk fra radioer og tv som muligt. Brug af mikrobølgeovnen kan forårsage forstyrrelser i din radio- eller tv-modtagelse.
- Sæt ovnen i en almindelig stikkontakt. Sørg for, at spændingen og frekvensen er den samme som spændingen og frekvensen på mærkaten.
- Advarsler: Stikkontakten, elektriske apparater eller apparater, der kan påvirkes af varme og fugt, skal holdes væk fra ovnens ventilationsåbninger.
- Apparatet kan installeres med en vis grad af overlapning (figur 2).
- Den maksimale overlapningshøjde er to lag.

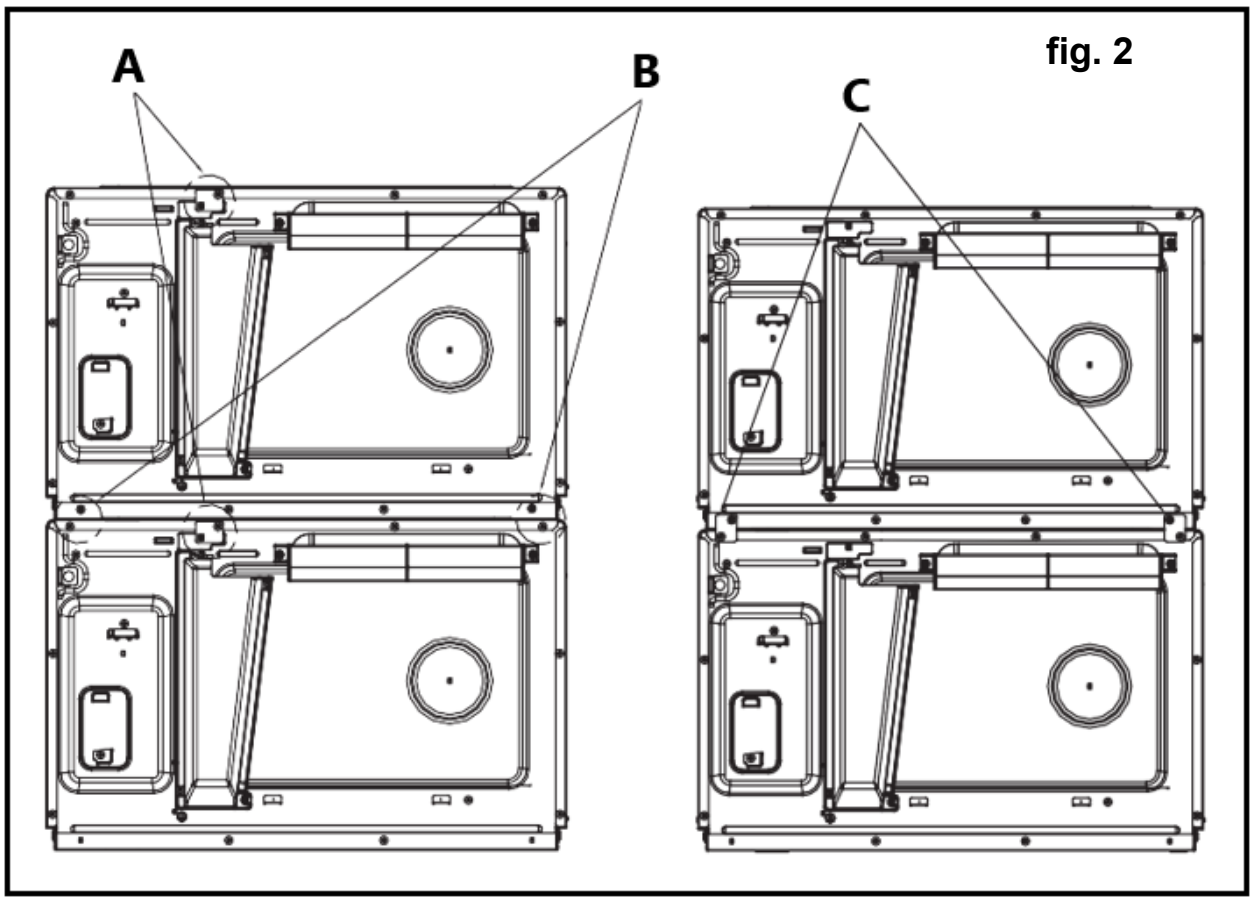

A - Løsn skruen, tag installationspladen af, og sæt skruen stramt på plads igen.
B - Tag fire skruer af som vist på billedet.
C - Sæt installationspladen på følgende sted, og skru skruen fast, så den sidder godt fast

Rengøringsinstruktioner

Hold altid ovnen ren

1) Rengøring af glasruden, det indvendige dørpanel og ovnens forside.
   For at opnå den bedste ydeevne og opretholde den høje grad af sikkerhed skal det indvendige dørpanel og ovnens forside være fri for mad- og fedtaflejringer. Tør disse dele af med et mildt rengøringsmiddel, skyl og tør af. Brug aldrig slibepulver eller -puder.
2) Rengøring af kontrolpanel og plastdele.
   Brug ikke rengøringsmidler eller alkaliske væsker på kontrolpanelet og plastikdelene, da det kan beskadige disse dele.
   Brug en tør klud (ikke en gennemblødt klud) til at rengøre disse dele.
3) Rengøring af ovnen indvendigt
   Efter brug skal du sørge for at tørre spildte væsker, oliestænk og madrester op så hurtigt som muligt. Hvis ovnen bruges, når den er snavset, falder effektiviteten, og snavset sætter sig fast på ovnens overflade og kan forårsage dårlig lugt. Rengør interiøret med en klud opvredet i lunkent vand med et mildt rengøringsmiddel opløst i, og skyl derefter sæben af med en fugtig klud.
4) Rengør olieblokeringen regelmæssigt, og hold olieblokeringen fri. Ellers vil pletten på olieblokeringen falde ned på maden.

5) Rengør filteret regelmæssigt for at holde det rent. Apparatet bliver overophedet, når filteret er blokeret.
6) Når apparatet er i drift, skal olieblokering og filterplacering korrigeres for at undgå at beskadige andre dele (installationen på side 19 og 20).

Forsigtig: Tør ikke plastik og malede dele af ovnen af med blegemiddel, fortynder eller andre rengøringsmidler, da det kan få disse dele til at opløses eller blive skarpe.

UDNYTTELSE

Kontrolpanel og funktioner

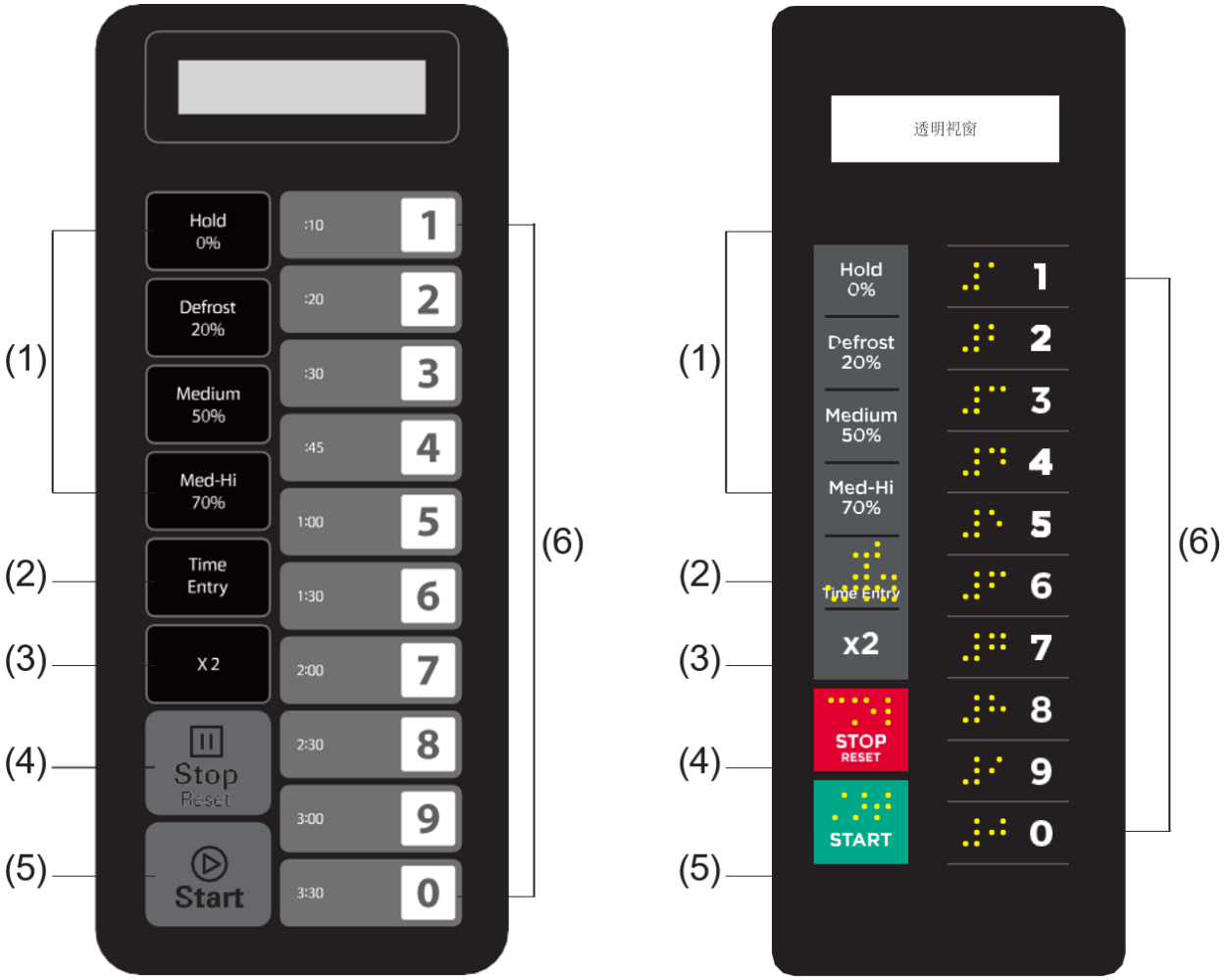

(1) Tænd/sluk-knapper
(2) Knap til tidsindtastning
(3) Knap til dobbelt mængde
(4) Stop/Reset-knap
(5) Start-knap
(6) Nummertastatur

Betjeningsvejledning

Appendiks A: Brugerindstillinger

Elementer med fed skrift nedenfor er standardværdier.

Mulighed	Indstilling	Beskrivelse af apparatet
1 EOC-tone	**OP:10** OP:11	**3 sekunders bip** Kontinuerligt bip
	OP:12	5 hurtige bip, der gentages
2 Lydstyrke for bipper	OP:20	Bipperen er slukket
	OP:21	Lav
	OP:22	**Medium**
	OP:23	Høj
3 Bip til/fra	OP:30	Tastebip fra
	OP:31	**Tastebip på**
4 Tastatur-vindue	OP:40	15 sekunder
	OP:41	30 sekunder
	OP:42	**60 sekunder**
	OP:43	120 sekunder
5 På farten	OP:50	Deaktivering på farten
	OP:51	**On-the-Fly aktiveret**
6 Nulstilling af dør	**OP:60**	**Nulstilling af dør Deaktiveret**
	OP:61	Nulstilling af dør aktiveret
7 Maks. tid	**OP:70**	**60 minutters maksimal tilberedningstid**
	OP:71	10 minutters maksimal tilberedningstid
8 Manuel Programmering	OP:80	Manuel programmering deaktiveret
	OP:81	**Manuel programmering aktiveret**
9 To cifre	**OP:90** OP:91	**Enkeltcifret tilstand - 10 programmer** Dobbeltcifret tilstand - 100 programmer

Appendiks B: Standard kogetider

Ovnen skal leveres med følgende forudindstillede tilberedningstider, medmindre andet er angivet i produktspecifikationen.

Knap	Display (tid)	Strømforsyning til apparatet	Cook-faktor
1	0:10	100%	80%
2	0:20	100%	80%
3	0:30	100%	80%
4	0:45	100%	80%
5	1:00	100%	80%
6	1:30	100%	80%
7	2:00	100%	80%
8	2:30	100%	80%
9	3:00	100%	80%
0	3:30	100%	80%

1. Start op

" _ _ _ _ _ _ " vises, når ovnen får strøm for første gang. Hvis der trykkes på knappen "⏯", skifter ovnen til inaktiv tilstand.
Bemærk: I inaktiv tilstand kan der ikke trykkes på nogen knap.

2. Tomgangstilstand

1) Ovnen skal gå i hviletilstand, når der er gået et antal sekunder i Klar-tilstand, uden at der er trykket på tastaturet eller åbnet og lukket en dør. Antallet af sekunder bestemmes af tastaturets timeout-vindue, som indstilles med brugeroption 4.
2) I tomgangstilstand viser skærmen "ECO".
3) Når du åbner og derefter lukker ovndøren, går ovnen ud af hviletilstand og ind i klar-tilstand.

3. Klar-tilstand

1) I denne tilstand er ovnen klar til enten at starte en manuel eller forudindstillet tilberedningscyklus.
2) Åbning og lukning af døren, mens ovnen er i tomgangstilstand, sætter ovnen i klar-tilstand.
3) I Klar-tilstand vises "KLAR".
4) Fra Klar-tilstand kan ovnen gå til næsten alle de andre tilstande.

4. Åben dør-tilstand

1) Når ovnens dør er åben, skal ovnen være i døråbningstilstand.
2) I denne tilstand viser skærmen "DOOR OPEN" . Og ventilatoren og ovnlampen virker.
3) Når døren lukkes, går ovnen i pausetilstand, hvis brugermulighed OP:60 er valgt, og ovnen var i gang med en manuel eller forudindstillet tilberedningscyklus.
   I alle andre tilfælde skal ovnen vende tilbage til døråbningstilstand med brugeroption OP:61 indstillet, og åbning og lukning af døren vil slette alle oplysninger om et manuelt eller forudindstillet program, der var i gang.

5. Pause-tilstand

1) Denne tilstand giver brugerne mulighed for midlertidigt at stoppe tilberedningscyklussen for at

inspicere eller røre i maden.

2) I manuel tilberedningstilstand eller forudindstillet programtilberedningstilstand går ovnen i pausetilstand, hvis døren åbnes og derefter lukkes, eller hvis der trykkes på knappen "⏸".
3) Mens den er sat på pause, viser skærmen den resterende tilberedningstid.
4) Pausetilstand vil udløbe tilbage til hviletilstand på samme måde som klar-tilstand, afhængigt af brugeroption 4. Hvis der desuden trykkes på knappen " ⏵ ", går ovnen straks i Klar-tilstand, eller hvis der trykkes på knappen "⏸ ", går ovnen i arbejdstilstand.

6. Manual Cook Entry Mode

1) Brugeren kan manuelt indtaste tilberedningstid og effektniveau i denne tilstand.
2) Mens ovnen er i Klar-tilstand, kan du trykke på "Time Entry"-tasten på tastaturet for at sætte ovnen i manuel tilberedningstilstand.
3) I denne tilstand vises "00:00", indtast den tid, du har brug for.
4) Hvis du trykker på knappen "Hold 0%", "Defrost 20%", "Medium 50%" eller "Med-Hi 70%" for at vælge effektniveau, vil skærmen vise den pågældende effekt. Hvis du trykker på den samme knap to gange, skifter strømmen til fuld effekt, og skærmen viser "% POWER". Hvis ingen strøm er valgt, er fuld strøm standard.
5) Under indstillingsprocessen skal du trykke på " ⏵ " for at gå til manuel tilberedningstilstand. Tryk på "⏸" for at gå til Klar-tilstand.

7. Manuel tilberedningstilstand

1) Denne tilstand gør det muligt at tilberede fødevarerne. Når du er i manuel tilberedningstilstand, vil et tryk på knappen "⏵" få ovnen til at starte manuel tilberedningstilstand.
2) I denne tilstand vises den resterende tilberedningstid. Ventilatoren og ovnlampen fungerer.
3) Når tilberedningsprogrammet er færdigt, går ovnen i tilstanden End of Cook Cycle. Hvis du trykker på knappen "⏸" i denne tilstand, går ovnen i pausetilstand.

8. Tilstand for afslutning af tilberedningscyklus

1) Når tiden er udløbet i en manuel tilberedningstilstand eller en forudindstillet programtilberedningstilstand, skal ovnen gå i tilstanden Afslutning af tilberedningscyklus.
2) I denne tilstand vises "DONE".
3) Hvis brugeroption OP:11 er valgt, vil ovnen fortsætte med at afgive lyd (eller hvis brugeroption OP:12 er valgt, vil ovnen afgive 5 hurtige bip gentagne gange), indtil brugeren kvitterer ved enten at åbne og lukke døren eller trykke på knappen "⏸". Hvis brugermulighed OP:10 er valgt, vil skærmen efter 3 sekunders bip vise "DONE" . Efter bippet viser skærmen "KLAR" . Hvis der ikke er nogen betjening i et stykke tid, går ovnen i tomgangstilstand.

9. Forudindstillet program Cook Mode

1) Denne tilstand gør det muligt at tilberede madvarer ved hjælp af et enkelt tryk på en knap. I Klar-tilstand vil et tryk på en af de ti ciffertaster på tastaturet få ovnen til at køre det forudindstillede program, der er knyttet til den pågældende tast.
2) I denne tilstand viser skærmen den resterende tilberedningstid. Hvis der er tale om tilberedning i flere trin, vises den samlede resterende tilberedningstid og ikke tilberedningstiden for et bestemt trin.
3) Når tilberedningsprogrammet er færdigt, går ovnen i tilstanden End of Cook Cycle. Hvis du trykker på knappen "⏸" i denne tilstand, går ovnen i pausetilstand.

10. Madlavning på farten

1) Hvis brugerindstillingen OP:51 er valgt, skal du trykke på nummerknapperne, mens ovnen laver mad, og det forudindstillede madlavningsprogram starter automatisk.
2) Skærmen viser den resterende tilberedningstid.
3) Når tilberedningsprogrammet er færdigt, går ovnen i tilstanden End of Cook Cycle.

11. Programmeringstilstand

Denne tilstand giver brugeren mulighed for at tildele tilberedningstider og effektniveauer til en enkelt berøringsknap.

1) Åbn døren, og tryk på "1"-tastaturet i 5 sekunder, summeren lyder én gang, og du går ind i programmeringstilstand. PROGRAM" vises.
2) Tryk på et vilkårligt tal, 0 til 9, og skærmen viser den gemte tid, hvorefter du kan indtaste den tid, du har brug for.
3) Tryk på "Hold 0%", "Defrost 20%", "Medium 50%" eller "Med-Hi 70%" for at indtaste effektniveauet, og skærmen viser den tilhørende effekt. Hvis der er trykket to gange på den samme knap, skifter strømmen til PL10. Hvis der ikke vælges nogen effekt, er "PL10" standard. Bemærk: Indstil tiden først, og vælg derefter strømmen.
4) Sådan ændres tilberedningsfaktoren: Hvis du trykker på "X2", vil skærmen vise "CF:XX". Standardfaktoren er 80%. "CF:08" vises. Hvis du har brug for at ændre tilberedningsfaktoren, skal du bare trykke på en af nummerknapperne for at indstille. Hvis du trykker på "0", vises "CF:10".
5) Når du har indstillet tid og effekt, skal du trykke på " ⏵ ", så gemmes tilberedningsprogrammet. Når programmet er gemt, vises "PROGRAM".
6) Hvis hele tilberedningstiden overskrider MAX-tiden User Option 7, når du trykker på "⏵" for at gemme programmet, lyder summeren tre gange kort for at fortælle dig, at tiden ikke er til nogen nytte. Og så vender skærmen tilbage til at vise "PROGRAM". Den tidligere fastsatte tid vil ikke blive ændret.
7) Luk døren, og ovnen skifter tilbage til Klar-tilstand.
   Hvis du trykker på knappen "⏸" under indstillingsprocessen, skifter ovnen til døråbningstilstand.
   Det program, der ikke er gemt, går tabt. Hvis der er gemt et program som hukommelsesprocedure, skal du trykke på den tilhørende nummerknap, så starter det gemte program. Hvis der ikke er gemt noget program, vil summeren alarmere, når du trykker på nummerknappen, og den vil ikke fungere.
   For eksempel: Indstil programmet som memory cooking. Effektniveau PL7 og tilberedningstid er 1 minut og 25 sekunder.

   Trin 1: Åbn døren, tryk på nummerknappen "1" i 5 sekunder, "PROGRAM" vises.
   Trin 2: Tryk på nummerknappen "3", skærmen viser "P:03", efter to sekunder, vil skærmen vise den tilhørende tid " :30".
   Trin 3: Tryk på nummerknapperne "1", "2" og "5" for at indtaste tilberedningstiden.
   Trin 4: Tryk på knappen "Med-Hi 70%", "1:25 70" vises. Indstillingen er færdig.
   Trin 5: Tryk på "⏵" for at gemme. Når du bruger programmet næste gang, skal du bare trykke på "3",
   vil det relaterede program starte.

Bemærk:

- Hvis strømmen afbrydes, går det gemte program ikke tabt.
- Hvis programmet skal nulstilles, skal du bare gentage ovenstående trin.
- Hvis du trykker på "⏸" i sidste trin, vender den tilbage til døråbningstilstand. Indstillingen vil være ugyldig.

12. Tilberedning af dobbelt mængde

1) Ved hjælp af "X2"-tastaturet kan brugeren nemt indstille tid to for en bestemt fødevare.
2) Hvis der trykkes på "X2"-knappen i klar-tilstand efterfulgt af start af et forudindstillet program, eller hvis der trykkes på "X2"-knappen inden for 5 sekunder efter start af et forudindstillet program, vil ovnen starte tilberedningen med den forudindstillede mængde tilberedningstid.
3) Tryk på "X2", "DOUBLE" vises. Når du trykker på nummerknapperne, viser skærmen den forudindstillede tid.
   For eksempel nummerknappen "5" og dens forudindstillede tid er 1 minut. Tryk derefter på "X2", så ændres tiden til 1:00*(1+0,8)=1:48(1 minut og 48 sekunder).
4) Når tilberedningsprogrammet er færdigt, går ovnen i tilstanden End of Cook Cycle.

13. Programmering af scenekøkkener

Dette giver brugeren mulighed for at tilberede madvarer i manuel tilberedningstilstand og programmeringstilstand.

1) Der kan højst indstilles tre trin i tilberedningstilstand eller programmeringstilstand.
2) Når du har indstillet effekt og tid for det første trin, skal du trykke på " Time Entry " for at indstille det andet trin, og samme trin for at indstille det tredje trin.
3) Når du indstiller andet og tredje trin, skal du trykke på "Time Entry", "STAGE-2", "STAGE-3" vises.
4) Tryk på knappen "⏵" for at starte tilberedningen.

Eksempel: I programmeringstilstand skal du trykke på nummerknapperne "3" for at indstille to tilberedningstrin. Det første trin er PL7, og tiden er 1 minut og 25 sekunder. Anden etape er PL5 og 5 minutter og 40 sekunder. Trinene er som følger.

a) Åbn døren, tryk på nummerknappen "1" i 5 sekunder, "PROGRAM" vises.
b) Tryk på nummerknappen "3", skærmen viser "P:03", to sekunder senere viser skærmen den tilhørende tid " :30".
c) Tryk på "1", "2", "5" for at indtaste tilberedningstiden. "1:25" vises.
d) Tryk på "Med-Hi 70%", "1:25 70" vises.
   Den første fase er afsluttet.
e) Tryk på "Tidsindtastning", "STAGE-2" vises.
f) Tryk på knappen "5", "4", "0", "5:40" vises.
g) Tryk på "Medium 50%", "5:40 50" vises.
   Anden etape er færdig.
h) Tryk på knappen " ⏵ " for at starte tilberedningen.
i) Den samlede tid tæller ned.

14. Brugerindstillingstilstand

Det giver brugeren mulighed for at vælge mellem forskellige måder at betjene ovnen på.

1) Åbn ovndøren, og tryk på "2"-tastaturet i 5 sekunder. Summeren lyder én gang, og du går ind i denne tilstand.

2) På skærmen vises "OP: - -".
3) Tryk på en vilkårlig nummerknap for at gå til den pågældende indstilling.
   For eksempel: for at indstille buzzerens stemme til medium. Tryk på "2", "OP:22" vises.
   Hvis du vil skifte, skal du blive ved med at trykke på "2", og skærmen viser "OP:20", "OP:21", "OP:22", "OP:23", "OP:20" i cyklus.
4) Tryk på "⏵" for at gemme den aktuelle indstilling. Når den er gemt, vises "OP: - -" igen.
5) Under indstillingsprocessen skal du trykke på "⏸" for at gå ind i Door Open Mode. Når du lukker døren, går du i Ready Mode.
6) Hvis der ikke trykkes på knappen "⏵" på det sidste trin, kan programmet ikke gemmes, men forbliver på den forrige måde.

15. Standardindstilling fra fabrikken

Tryk på "⏵" og "0" i klar-tilstand for at gå tilbage til fabriksindstillingen.

1) Tryk på "⏵" og "0", summeren lyder en gang, og skærmen viser "CHECK". Hvis den er i fabriksindstillingen, viser skærmen "11", og efter tre sekunder skifter ovnen til klar-tilstand.
   Hvis den ikke er i fabriksindstillingen, viser skærmen "00", tryk på"⏵" til fabriksindstillingen, og skærmen viser " CLEAR ". summeren lyder en gang, efter selvtest viser skærmen "11" eller "00".
2) Hvis du ikke trykker på " ⏵", når skærmen viser "00", annulleres indstillingen 10 sekunder senere.

Bemærk: Vær forsigtig med denne handling, da den vil gendanne alle konfigurationer til fabriksindstillingerne.

Sådan fjerner og installerer du filteret

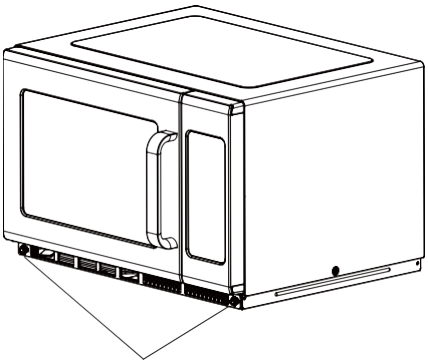

Drej metalsømmene til venstre for at løsne dem.

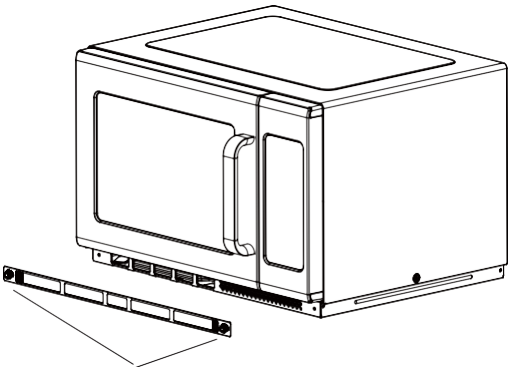

Tag filteret af.

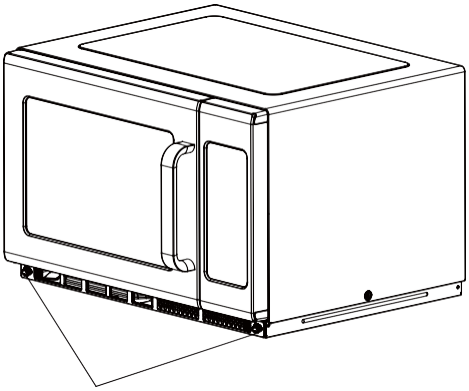

For at geninstallere skal du justere bundpladens monteringshuller og stramme metalsømmene med uret.

Sådan fjerner og installerer du olieblokeringen

Advarsel: Før du fjerner og installerer olieblokeringen, skal du sørge for at tage stikket ud af strømforsyningen og undgå skoldning ved høj temperatur.

Instruktioner til at fjerne olieblokering

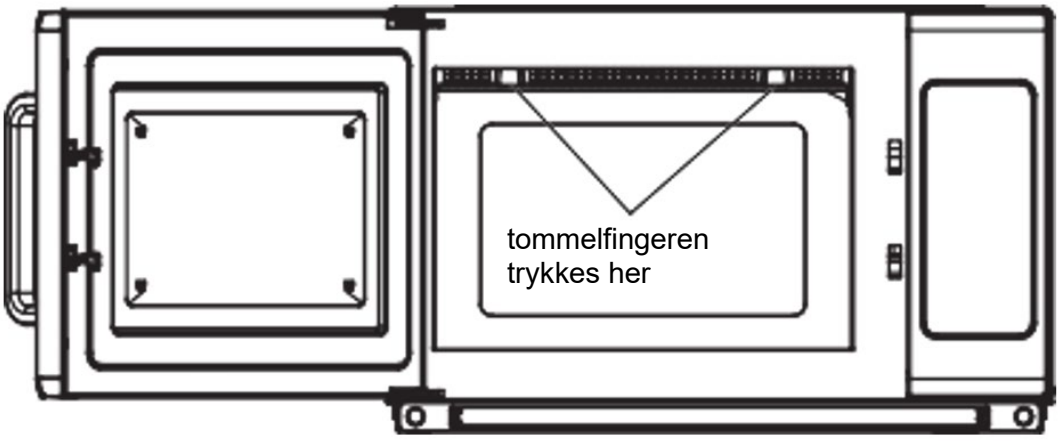

1) Tryk på den viste pil, skub fast tilbage, og træk derefter ned.

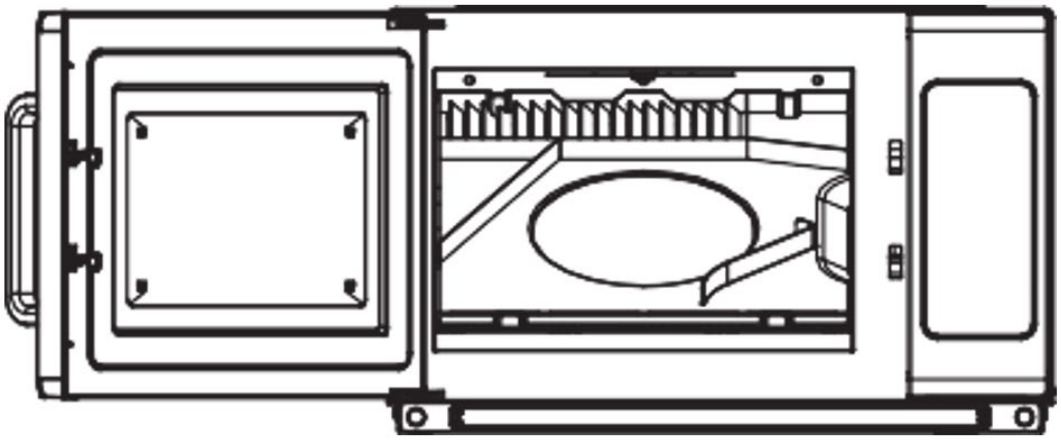

2) Se efter fjernelse

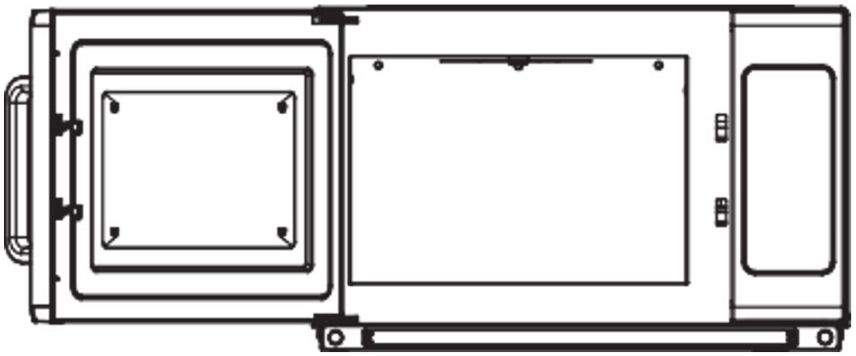

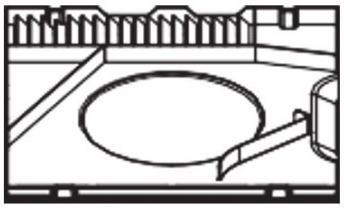

3) Fjern olieblokeringen fra apparatet.

Instruktioner til installation af olieblokering

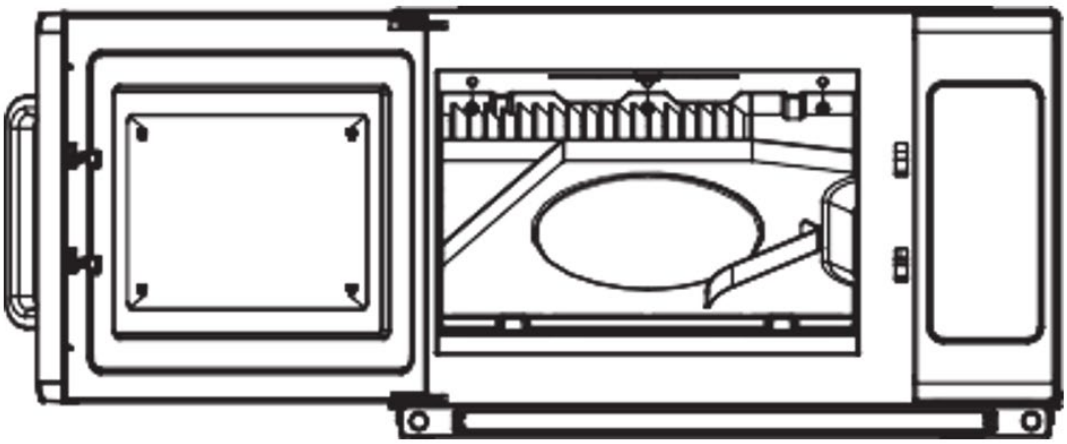

1) Juster de tre cylindre i olieblokeringen, og indsæt de tre huller i bagpladen.

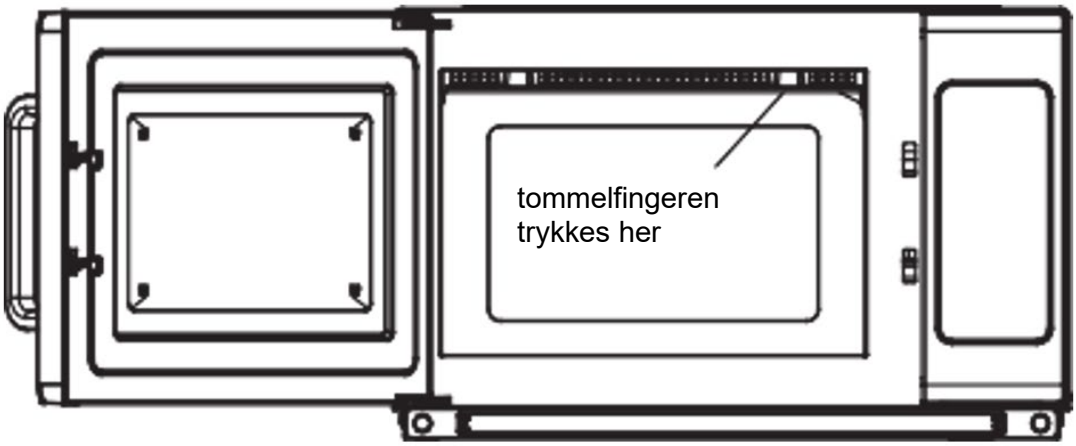

2) Venstre hånd tager fat i mikrobølgeovnen, højre tommelfinger trykker på pilens retning og tvinger til at skubbe tilbage. Og venstre tommelfinger hårdt presset opad på samme tid. Sæt retten til olieblokering ind i spændet på frontpladen.

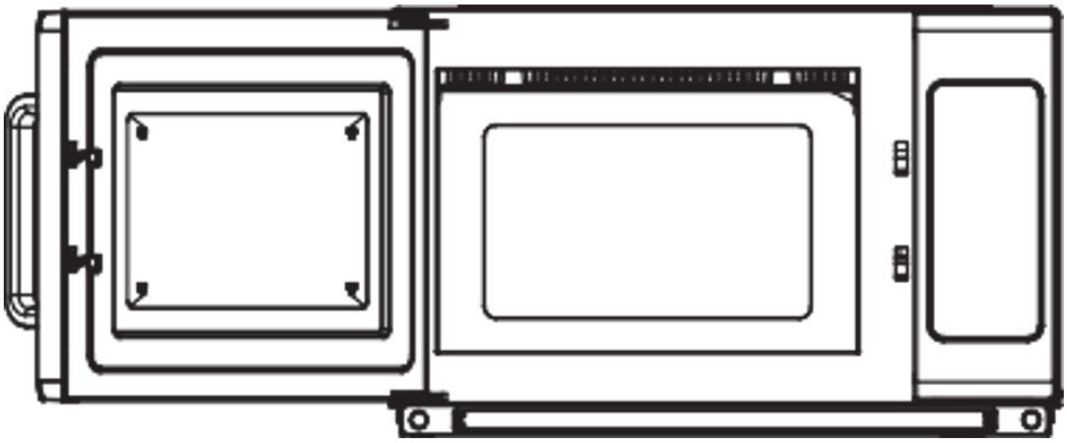

3) Fra højre mod venstre skal du sørge for, at olieblokeringen er installeret. Når du er færdig, skal du kontrollere, at blokeringsspændet sidder ordentligt fast.

Installation (tillæg)

1) Mikrobølgeovnens skiftende drift kan forårsage spændingsudsving på forsyningsledningen. Drift af denne ovn under ugunstige spændingsforhold kan have negative virkninger. Denne enhed er beregnet til tilslutning til et strømforsyningssystem med en maksimal tilladt systemimpedans på maks. 0,2 ohm ved grænsefladen til brugerens forsyning. Brugeren skal sørge for, at denne enhed kun tilsluttes et strømforsyningssystem, der opfylder ovenstående krav. Hvis det er nødvendigt, kan brugeren spørge det offentlige elforsyningsselskab om systemets impedans ved grænsefladepunktet.
2) Hvis der ikke er nogen potentialudligningsleder i elforsyningen, skal der installeres en ekstern potentialudligningsleder på bagsiden af apparatet (se symbol).
   Denne terminal skal være i effektiv elektrisk kontakt med alle faste, udsatte metaldele og skal muliggøre tilslutning af en leder med et nominelt tværsnitsareal på op til 10 mm².



Symbol for ekstern tilslutning af potentialudligningsledere.

Fejlfinding

Normal	
Mikrobølgeovn forstyrrer tv-modtagelse	Radio- og tv-modtagelse kan blive forstyrret, når mikrobølgeovnen er i drift. Det svarer til forstyrrelser fra små elektriske apparater som røremaskine, støvsuger og elektrisk ventilator. Dette er normalt.
Dæmp lyset i ovnen	Ved mikrobølgetilberedning med lav effekt kan ovnlyset blive svagt. Dette er normalt.
Damp ophobes på døren, varm luft ud af ventilationskanaler	Ved madlavning kan der komme damp ud af maden. De fleste kommer ud af ventilationskanaler. Men noget kan samle sig på et køligt sted som ovndøren. Dette er normalt.
Ovnen startede ved et uheld, uden at der var mad i.	Det er forbudt at køre enheden, hvis der ikke er mad i den. Det er meget farligt.

Problemer	Mulig årsag	Afhjælpning
Ovnen kan ikke startes.	(1) Netledningen er ikke sat ordentligt i.	Træk stikket ud. Sæt derefter stikket i igen efter 10 sekunder.
	(2) Sikringen springer, eller afbryderen virker.	Udskift sikring eller nulstil afbryder (repareret af professionelt personale fra vores virksomhed)
	(3) Problemer med stikkontakten.	Test stikkontakten med andre elektriske apparater.
Ovnen bliver ikke varm.	(4) Døren er ikke lukket ordentligt.	Luk døren godt.

Bortskaffelse af brugte enheder

Bortskaf ikke denne enhed i det kommunale affaldssystem. Aflever den på et genbrugs- og indsamlingssted for elektriske apparater. Tjek symbolet på produktet, brugsanvisningen og emballagen. Den plast, der bruges til at konstruere enheden, kan genbruges i overensstemmelse med deres mærkning. Ved at vælge at genbruge yder du et væsentligt bidrag til beskyttelsen af vores miljø. Kontakt de lokale myndigheder for at få oplysninger om din lokale genbrugsstation.

Tämä käyttöopas on käännetty konekääntäjän avulla. Olemme pyrkineet tarjoamaan mahdollisimman tarkan käännöksen. Automaattisten käännösten laatu ei kuitenkaan ole täydellinen, eikä sen ole tarkoitus korvata ihmisten tekemiä käännöksiä. Virallinen käyttöopas on englanninkielinen versio. Käännöksessä mahdollisesti esiintyvät ristiriitaisuudet tai erot viralliseen versioon eivät ole sitovia, eikä niillä ole oikeudellista vaikutusta ohjeiden noudattamisen tai täytäntöönpanon osalta. Jos jokin käyttöohjeen sisältämien tietojen tarkkuuteen liittyvä seikka askarruttaa sinua, käänny käyttöohjeiden virallisen englanninkielisen version puoleen.

Tekniset tiedot

Parametrin kuvaus	Parametrin arvo
Tuotteen nimi	Mikroaaltouuni P 2,1 kW
Malli	RC-MV-06
Nimellisjännite [V~] / taajuus [Hz]	230/50
Mikroaaltotaajuus [MHz]	2450
Nimellissyöttöteho [W]	3200
Nimellislähtöteho [W]	2100
Tilavuus [L]	34
Ajastin – aikaväli [min]	0-60
Mitat (leveys x syvyys x korkeus) [cm]	57x48x37
Paino [kg]	33,5

Lue nämä ohjeet huolellisesti ennen mikroaaltouunin käyttöä ja säilytä se huolellisesti.
Jos noudatat ohjeita, uunisi tarjoaa sinulle monen vuoden hyvää palvelua.

Varotoimet mahdollisen liialliselle mikroaaltoenergialle altistumisen välttämiseksi

a) Älä yritä käyttää tätä uunia luukku auki, koska se voi johtaa haitalliseen altistumiseen mikroaaltoenergialle. On tärkeää, että turvalukkoja ei saa rikkoa tai peukaloida.
b) Älä aseta mitään esineitä uunin etupinnan ja luukun väliin tai anna lian tai puhdistusainejäämien kerääntyä tiivistepinnoille.
c) VAROITUS: Jos ovi tai sen tiivisteet ovat vaurioituneet, uunia ei saa käyttää ennen kuin pätevä henkilö on korjannut sen.

Jos laitetta ei pidetä hyvässä puhtaana, sen pinta voi vaurioitua ja vaikuttaa laitteen käyttöikään ja aiheuttaa vaaratilanteen.

Tärkeitä turvallisuusohjeita

Vähentääksesi tulipalon, sähköiskun, henkilövahinkojen tai altistumista liialliselle mikroaaltouunin energialle laitettasi käyttäessäsi noudata perusvarotoimia, mukaan lukien seuraavat:

1) Tätä laitetta ei ole tarkoitettu henkilöiden (mukaan lukien lapset) käytettäväksi, joilla on alentuneet fyysiset, sensoriset tai henkiset kyvyt tai joilla ei ole kokemusta ja tietoa, ellei heidän turvallisuudestaan vastaava henkilö ole valvonut tai opastanut laitteen käyttöä. Lapsia tulee

valvoa sen varmistamiseksi, etteivät he leiki laitteella.

2) Jos virtajohto on vaurioitunut, valmistajan, sen huoltoedustajan tai vastaavan pätevyyden omaavan henkilön on vaihdettava se vaaran välttämiseksi. (Y-tyypin laitteelle)
3) Varoitus: Varmista, että laite on sammutettu ennen lampun vaihtamista sähköiskun välttämiseksi.
4) VAROITUS: Kaikkien muiden kuin pätevien henkilöiden on vaarallista suorittaa huolto- tai korjaustoimenpiteitä, joihin liittyy mikroaaltoenergialle altistumiselta suojaavan kannen poistaminen.
5) VAROITUS: Nesteitä ja muita ruokia ei saa lämmittää suljetuissa astioissa, koska ne voivat räjähtää.
6) VAROITUS: Juomien mikroaaltokuumennus voi aiheuttaa viivästyneen eruptiivisen kiehumisen, joten säiliötä on käsiteltävä varovasti.
7) VAROITUS: Tuttipullojen ja vauvanruokapurkkien sisältöä tulee sekoittaa tai ravistaa ja lämpötila tarkistaa ennen käyttöä palovammojen välttämiseksi.
8) Käytä vain mikroaaltouunissa käytettäväksi soveltuvia astioita.
9) Kun lämmität ruokaa muovi- tai paperiastioissa, pidä uunia silmällä syttymisvaaran vuoksi.
10) Jos havaitset savua, sammuta laite tai irrota pistoke pistorasiasta ja pidä luukku suljettuna liekkien tukahduttamiseksi.
11) Munia kuorineen ja kokonaisia kovaksi keitettyjä kananmunia ei saa lämmittää mikroaaltouunissa, koska ne voivat räjähtää, vaikka mikroaaltouunissa lämmitys olisi päättynyt.
12) Uuni on puhdistettava säännöllisesti ja kaikki ruokajäämät on poistettava.
13) Laitetta ei saa puhdistaa vesisuihkulla. (lattialla seisoville laitteille, jotka eivät ole vähintään IPX5:tä)
14) Jos uunia ei pidetä puhtaana, se voi heikentää pintaa, mikä voi vaikuttaa haitallisesti laitteen käyttöikään ja mahdollisesti aiheuttaa vaaratilanteen.
15) Käytä vain tälle uunille suositeltua lämpötila-anturia (uuneille, joissa on mahdollisuus käyttää lämpötila-anturia.)
16) Lue ja noudata erityistä: "Varotoimenpiteet mahdollisen liialliselle mikroaaltoenergialle altistumisen välttämiseksi".
17) Ruokien ja juomien metalliset astiat eivät ole sallittuja mikroaaltouunissa kypsennyksen aikana.

Lue käyttöohje huolellisesti ja säilytä se tulevaa tarvetta varten

Vähentääksesi henkilöiden loukkaantumisriskiä maadoitusasennuksessa

Tämä laite on maadoitettu. Sähköoikosulun sattuessa maadoitus vähentää sähköiskun riskiä tarjoamalla pakojohtimen sähkövirralle. Tämä laite on varustettu johdolla, jossa on maadoitusjohto ja maadoituspistoke. Pistoke on kytkettävä oikein asennettuun ja maadoitettuun pistorasiaan.
Ota yhteyttä pätevään sähköasentajaan tai huoltoon, jos et ymmärrä maadoitusohjeita täysin tai jos olet epävarma siitä, onko laite maadoitettu oikein. Jos on tarpeen käyttää jatkojohtoa, käytä vain 3-johtimista jatkojohtoa.

1) Toimitukseen kuuluu lyhyt virtajohto, joka vähentää riskejä, jotka aiheutuvat takertumisesta pidempään johtoon tai kompastumisesta siihen.
2) Jos käytetään pitkää johtosarjaa tai jatkojohtoa:
    - Johtosarjan tai jatkojohdon merkityn sähköluokituksen tulee olla vähintään yhtä suuri kuin laitteen sähköluokitus.
    - Jatkojohdon on oltava maadoitettu 3-johtiminen johto.

- Pitkä johto tulee järjestää niin, että se ei pääse leviämään työtason tai pöydän päälle, missä lapset voivat vetää siihen tai kompastua siihen vahingossa.

Vaara

Sähköiskun vaara Joidenkin sisäisten osien koskettaminen voi aiheuttaa vakavan henkilövamman tai kuoleman. Älä pura tätä laitetta.

Varoitus

Sähköiskun vaara Maadoituksen virheellinen käyttö voi aiheuttaa sähköiskun. Älä kytke laitetta pistorasiaan ennen kuin laite on asennettu ja maadoitettu oikein.

Puhdistus

Muista irrottaa laite virtalähteestä.

1) Puhdista uunin sisäpuoli käytön jälkeen hieman kostealla liinalla.
2) Puhdista lisävarusteet tavalliseen tapaan saippuavedessä.
3) Oven karmi ja tiiviste sekä viereiset osat on puhdistettava huolellisesti kostealla liinalla, kun ne ovat likaiset.

VÄLINEET

Varoitus

Henkilövamman vaara
Kaikkien muiden kuin pätevien henkilöiden on vaarallista suorittaa huolto- tai korjaustoimenpiteitä, joihin liittyy mikroaaltoenergialle altistumiselta suojaavan kannen poistaminen.

Katso ohjeet kohdasta "Materiaalit, joita voidaan käyttää mikroaaltouunissa tai joita ei saa käyttää mikroaaltouunissa". Tietyt ei-metalliset astiat eivät ehkä ole turvallisia käyttää mikroaaltouunissa. Jos olet epävarma, voit testata kyseistä välinettä noudattamalla alla olevia ohjeita.

Astiatesti:

1) Täytä mikroaaltouunin kestävä astia 1 kupilla kylmää vettä (250 ml) kyseisellä astialla.
2) Kypsennä maksimiteholla 1 minuutti.
3) Tunnustele astiaa varovasti. Jos tyhjä astia on lämmin, älä käytä sitä mikroaaltouunissa.
4) Älä ylitä 1 minuutin kypsennysaikaa.

Mikroaaltouunissa käytettävät materiaalit

Astiat	Huomautuksia
Ruskistava astia	Noudata valmistajan ohjeita. Ruskistusvuoan pohja on asetettava tasaisesti keraamisen levyn päälle. Virheellinen käyttö voi aiheuttaa keraamisen levyn rikkoutumisen.
Astiat	Vain mikroaaltouunin kestävä. Noudata valmistajan ohjeita. Älä käytä halkeilevia tai halkeilevia astioita.
Lasipurkit	Poista aina kansi. Käytä vain ruoan lämmittämiseen, kunnes se lämpenee. Useimmat lasipurkit eivät ole lämmönkestäviä ja voivat rikkoutua.
Lasitavarat	Vain lämmönkestävät uunilasit. Varmista, että siinä ei ole metallia. Älä käytä halkeilevia tai halkeilevia astioita.
Uunin keittopussit	Noudata valmistajan ohjeita. Älä sulje metallinauhalla. Tee viiltoja, jotta höyry pääsee poistumaan.
Paperiset lautaset ja kupit	Käytä vain lyhytaikaiseen ruoanlaittoon/lämmittämiseen. Älä jätä uunia ilman valvontaa kypsennyksen ajaksi.
Paperipyyhkeet	Käytä ruoan peittämiseen lämmittämiseen ja rasvan imeytymiseen. Käytä valvonnassa vain lyhytaikaiseen ruoanlaittoon.
Pergamenttipaperi	Käytä peitteenä roiskeiden estämiseksi tai kääreenä höyrystymistä varten.
Muovi	Vain mikroaaltouunin kestävä. Noudata valmistajan ohjeita. Se tulee merkitä "Mikroaaltouunin kestävä". Jotkut muoviastiat pehmenevät, kun sisällä oleva ruoka kuumenee. Kiehumispussit ja tiiviisti suljetut muovipussit tulee leikata, lävistää tai ilmata pakkauksen ohjeiden mukaisesti.
Muovikelmu	Vain mikroaaltouunin kestävä. Käytä ruoan peittämiseen kypsennyksen aikana kosteuden säilyttämiseksi. Älä anna muovikääreen koskettaa ruokaa.
Lämpömittarit	Vain mikroaaltouunin kestävä (liha- ja karkkilämpömittarit).
Voipaperi	Käytä suojana roiskeiden estämiseksi ja kosteuden säilyttämiseksi.

Mikroaaltouunissa vältettävät materiaalit

Astiat	Huomautuksia
Alumiininen tarjotin	Saattaa aiheuttaa kipinöintiä. Siirrä ruoka mikroaaltouunin kestävään astiaan.
Ruokapakkaus metallikahvalla	Saattaa aiheuttaa kipinöintiä. Siirrä ruoka mikroaaltouunin kestävään astiaan.
Metalliset tai metallisoidut astiat	Metalli suojaa ruokaa mikroaaltoenergialta. Metalliverhoilu voi aiheuttaa kipinöintiä.
Metalliset kierrenauhat	Saattaa aiheuttaa kipinöintiä ja voi aiheuttaa tulipalon uunissa.
Paperikassit	Voi aiheuttaa tulipalon uunissa.
Vaahtomuovi	Muovivaahto voi sulaa tai saastuttaa sisällä olevan nesteen, kun se altistuu korkealle lämpötilalle.
Puu	Puu kuivuu mikroaaltouunissa käytettäessä ja voi halkeilla tai halkeilla.

Uunin asentaminen

Uunin osien ja lisävarusteiden nimet

Poista uuni ja kaikki materiaalit laatikosta ja uunin ontelosta. Uunisi mukana tulee seuraavat lisävarusteet:

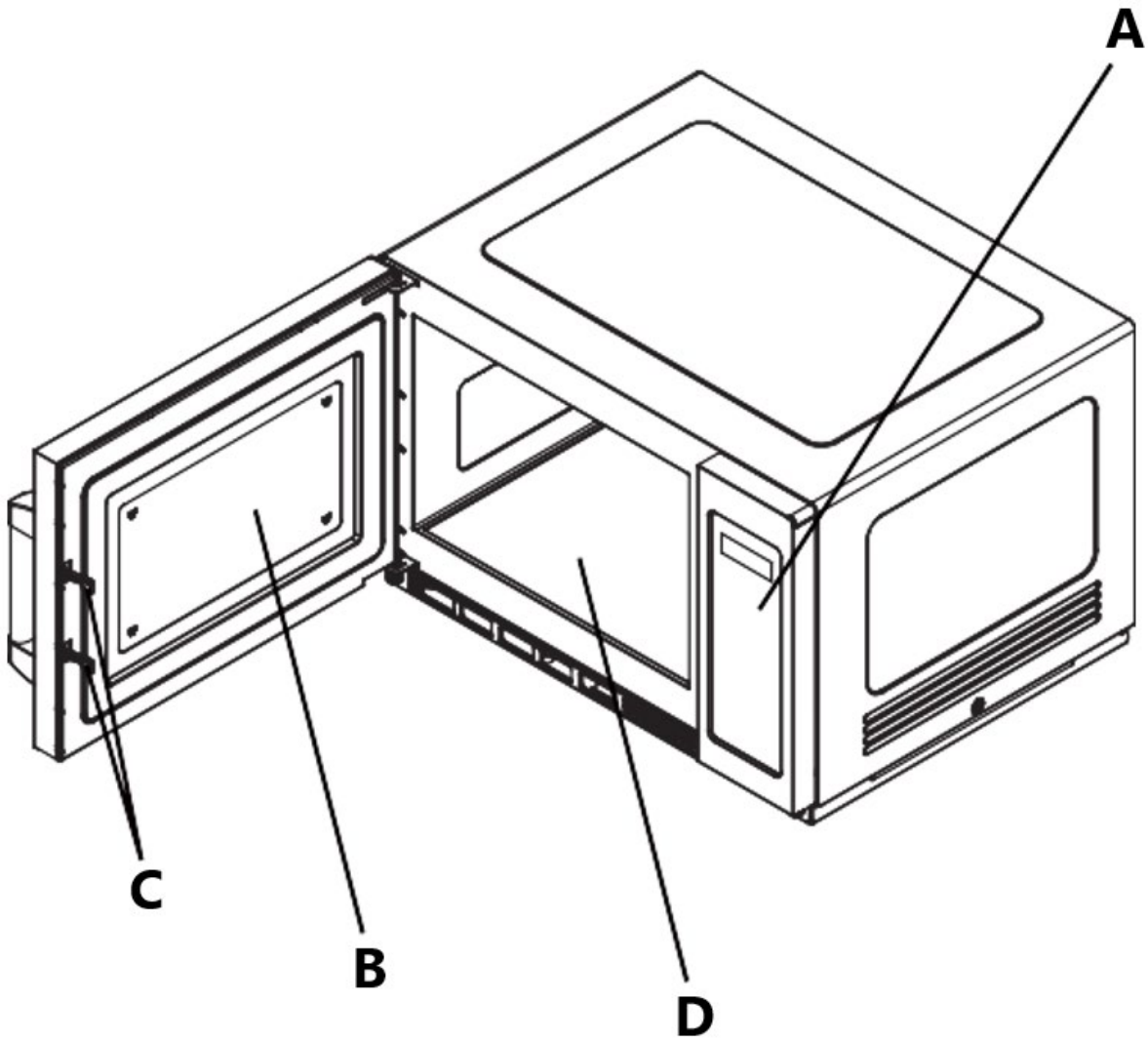

A - Ohjauspaneeli
B - Tarkkailuikkuna
C - Turvalukitusjärjestelmä
D - Keraaminen levy

Huomautus:

1) Älä paina keraamista levyä väkisin.
2) Ota ja aseta astiat varovasti käytön aikana, jotta keraaminen levy ei vahingoitu.
3) Älä koske keraamiseen levyyn käytön jälkeen käsin, jotta vältyt korkean lämpötilan palovammolta.

Työtasoasennus

Poista kaikki pakkausmateriaalit ja tarvikkeet. Tarkista uuni vaurioiden, kuten kolhujen tai rikkoutuneiden luukkujen varalta. Älä asenna, jos uuni on vaurioitunut.
Kaappi: Poista kaikki mikroaaltouunin kaapin pinnasta löytyneet suojakalvot.

Asennus

- Valitse tasainen pinta, joka jättää riittävästi tilaa imu- ja/tai poistoaukoille

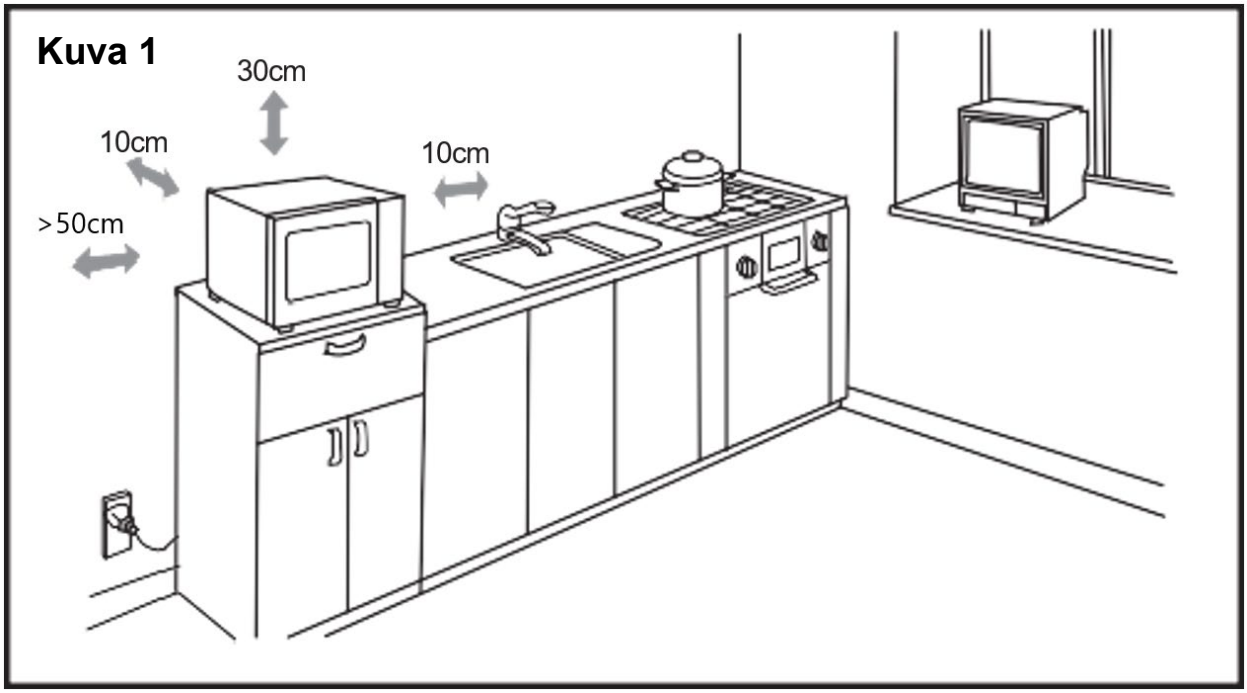

- Laitteen sekä oikean ja takaseinän väliin tulee jättää 10 cm:n etäisyys ja yläosassa 30 cm:n etäisyys. Älä koskaan irrota laitteen jalkoja äläkä tuki ilmanotto- ja poistoaukkoa. Vasemman puolen tulee olla auki.
- Imu- ja/tai poistoaukkojen tukkiminen voi vahingoittaa uunia.
- Sijoita uuni mahdollisimman kauas radioista ja televisiosta. Mikroaaltouunin käyttö voi aiheuttaa häiriöitä radio- tai TV-vastaanottoon.
- Kytke uuni tavalliseen pistorasiaan. Varmista, että jännite ja taajuus ovat samat kuin arvokilvessä ilmoitettu jännite ja taajuus.
- Varoitus: Pistorasia, sähkölaitteet tai laite, joka voi altistua kuumuudelle ja kosteudelle, tulee pitää poissa uunin tuuletusaukoista.
- Laite voidaan asentaa päällekkäin (kuva 2).
- Suurin limityskorkeus on kaksi kerrosta.

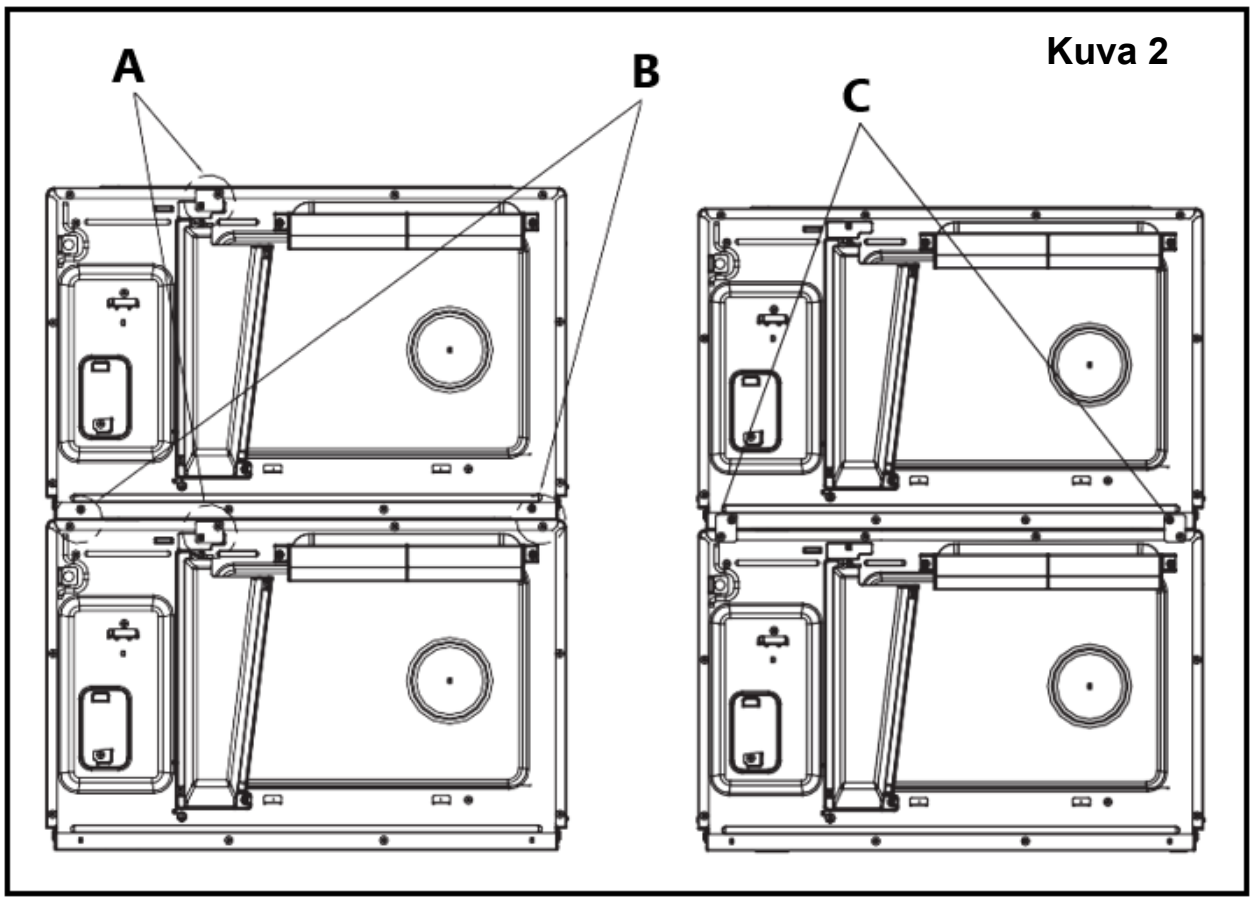

A - Löysää ruuvi, irrota asennuslevy ja aseta ruuvi paikalleen tiukasti.
B - Irrota neljä ruuvia kuvan osoittamalla tavalla.
C - Aseta asennuslevy seuraavaan paikkaan ja kiinnitä ruuvi vain tiukasti irti

Puhdistusohjeet

Pidä uuni aina puhtaana

1) Lasin katseluikkunan, sisäluukun paneelin ja uunin etupinnan puhdistus.
   Parhaan suorituskyvyn ja korkean turvallisuustason ylläpitämiseksi luukun sisäpaneelissa ja uunin etupinnassa ei saa olla ruokaa tai rasvaa. Pyyhi nämä osat miedolla pesuaineella, huuhtele ja kuivaa. Älä koskaan käytä hankaavia jauheita tai tyynyjä.
2) Ohjauspaneelin ja muoviosien puhdistus.
   Älä levitä pesuainetta tai emäksistä nestesuihkua ohjauspaneeliin ja muoviosiin, koska tämä voi vahingoittaa näitä osia.
   Käytä näiden osien puhdistamiseen kuivaa liinaa (ei kostutettua liinaa).
3) Uunin sisäpuolen puhdistus
   Muista puhdistaa roiskeet, roiskeet öljyt ja ruokajätteet käytön jälkeen mahdollisimman nopeasti. Jos uunia käytetään likaisena, teho laskee ja lika tarttuu uunin pintaan ja voi aiheuttaa pahoja hajuja. Puhdista sisäpuoli haaleaan veteen kostutetulla liinalla, johon on liuotettu mietoa pesuainetta, ja huuhtele saippua pois kostealla liinalla.
4) Puhdista öljytukos säännöllisesti, pidä öljytukos puhtaana. Muuten öljytukoksen tahra putoaa ruoan päälle.

5) Puhdista suodatin säännöllisesti, pidä se puhtaana. Laite ylikuumenee, kun suodatin on tukossa.
6) Kun laitetta käytetään, öljytukoksen ja suodattimen sijainnin on korjattava, jotta vältetään muiden osien vahingoittuminen (asennus sivulla 19 ja 20).

Varoitus : Älä pyyhi uunin muovisia ja maalattuja osia valkaisuaineilla, ohentimilla tai muilla puhdistusaineilla, koska tämä saattaa aiheuttaa näiden osien liukenemisen tai muuttua teräviksi.

KÄYTTÖ

Ohjauspaneeli ja ominaisuudet

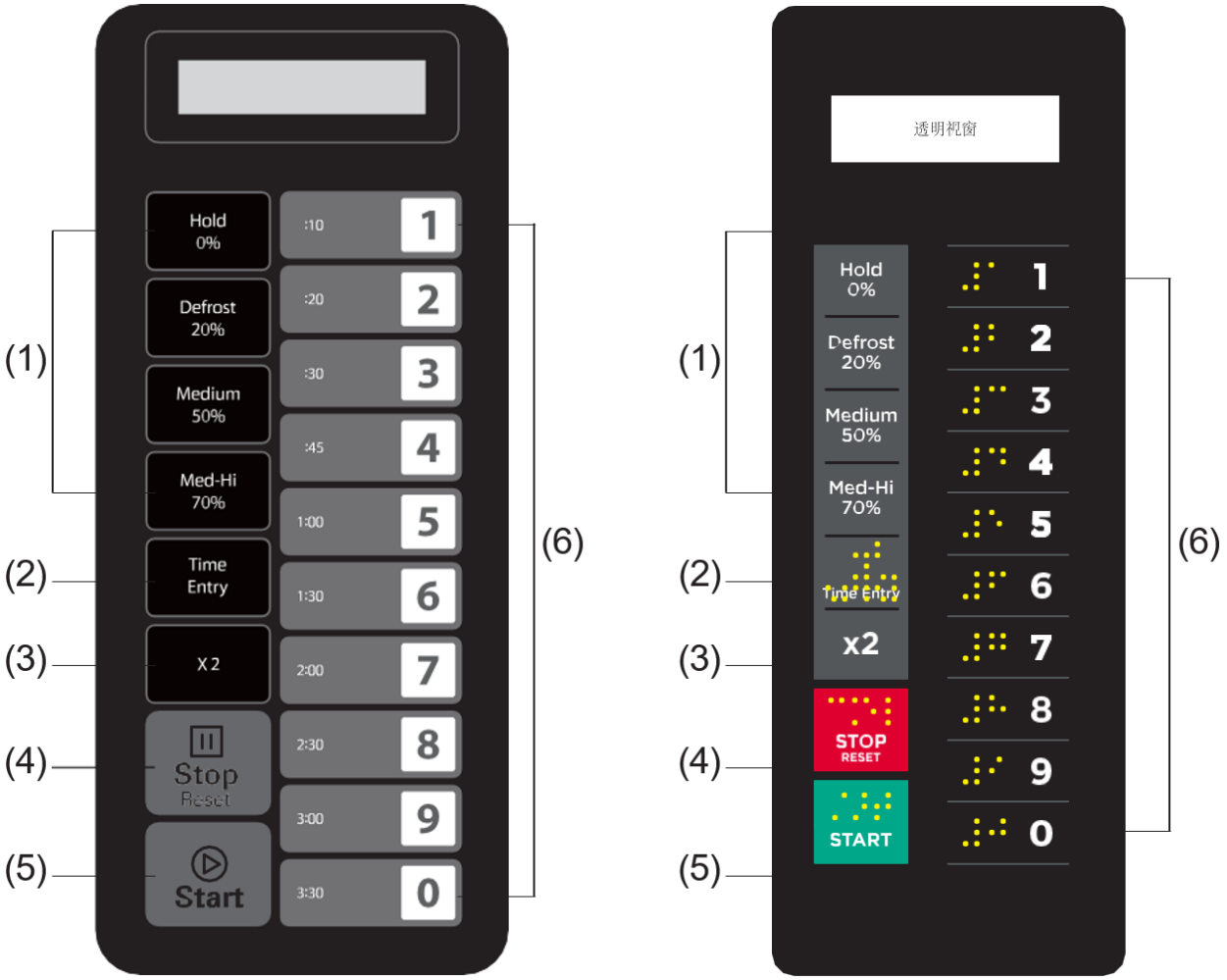

(1) Virtapainikkeet
(2) Ajansyöttöpainike
(3) Kaksinkertainen määrä -painike
(4) Stop/Reset-painike
(5) Käynnistä-painike
(6) Numeronäppäimistö

Käyttöohje

Liite A: Käyttäjän asetukset

Alla lihavoitut kohteet ovat oletusarvoja.

Vaihtoehto	Asetus	Kuvaus
1 EOC Tone	**OP:10**	**3 sekunnin piippaus**
	OP:11	Jatkuva piippaus
	OP:12	5 nopeaa piippausta toistuvasti
2 Äänimerkin äänenvoimakkuus	OP:20	Piippaus pois
	OP:21	Matala
	OP:22	**Keskikokoinen**
	OP:23	Korkea
3 Äänimerkki päällä/pois	OP:30	Näppäinääni pois päältä
	OP:31	**Näppäinääni päällä**
4 Näppäimistö-ikkuna	OP:40	15 sekuntia
	OP:41	30 sekuntia
	OP:42	**60 sekuntia**
	OP:43	120 sekuntia
5 Lennossa	OP:50	Lennossa pois käytöstä
	OP:51	**On-the-Fly käytössä**
6 Oven nollaus	**OP:60**	**Oven nollaus Ei käytössä**
	OP:61	Oven nollaus käytössä
7 Max aika	**OP:70**	**Maksimi kypsennysaika 60 minuuttia**
	OP:71	Kypsennysaika maksimissaan 10 minuuttia
8 Manuaalinen Ohjelmointi	OP:80	Manuaalinen ohjelmointi pois käytöstä
	OP:81	**Manuaalinen ohjelmointi käytössä**
9 Kaksinumeroinen	**OP:90**	**Yksinumeroinen tila-10 ohjelmat**
	OP:91	Kaksinumeroinen tila-100 ohjelmat

Liite B: Oletuskeittoajat

Uunissa on seuraavat esiasetetut kypsennysajat, ellei tuotteen teknisissä tiedoissa toisin mainita.

Painike	Näyttö (aika)	Teho	Cook Factor
1	0:10	100%	80%
2	0:20	100%	80%
3	0:30	100%	80%
4	0:45	100%	80%
5	1:00	100%	80%
6	1:30	100%	80%
7	2:00	100%	80%
8	2:30	100%	80%
9	3:00	100%	80%
0	3:30	100%	80%

1. Virta päälle

" _ _ _ _ _ _ _ " tulee näkyviin, kun uuni sähköistetään ensimmäisen kerran. jos "⏸" -painiketta painetaan, uuni siirtyy lepotilaan.
Huomautus: Lepotilassa mitään painiketta ei voi painaa.

2. Lepotila

1) Uuni siirtyy lepotilaan, kun sekuntisarja on kulunut valmiustilassa ilman näppäimistön painallusta tai oven avaamista ja sulkemista. Sekuntien lukumäärä määräytyy näppäimistön aikakatkaisuikkunan mukaan, joka on asetettu käyttäjän vaihtoehdolla 4.
2) Lepotilan aikana näytössä näkyy "ECO".
3) Kun uunin luukku avataan ja suljetaan, uuni poistuu lepotilasta ja valmiustilaan.

3. Valmis tila

1) Tässä tilassa uuni on valmis aloittamaan joko manuaalisen tai esiasetetun kypsennysjakson.
2) Luukun avaaminen ja sulkeminen uunin ollessa lepotilassa siirtää uunin valmiustilaan.
3) Valmistilan aikana näytössä näkyy "READY".
4) Valmistilasta uuni voi siirtyä lähes kaikkiin muihin tiloihin.

4. Ovi auki -tila

1) Kun uunin ovi on auki, uunin tulee olla Ovi auki -tilassa.
2) Tämän tilan aikana näytössä näkyy "DOOR OPEN" . Ja tuuletin ja uunin lamppu toimivat.
3) Kun ovi on kiinni, jos käyttäjävaihtoehto OP:60 on valittuna ja uunissa oli manuaalinen tai esiasetettu kypsennysjakso, uuni siirtyy taukotilaan.
   Kaikissa muissa tapauksissa uuni palaa Ovi auki -tilaan, kun käyttäjän vaihtoehto OP:61 on asetettu, luukun avaaminen ja sulkeminen poistaa kaikki tiedot käynnissä olevasta manuaalisesta tai esiasetetusta ohjelmasta.

5. Taukotila

1) Tämän tilan avulla käyttäjät voivat väliaikaisesti pysäyttää kypsennysjakson tarkistaakseen tai sekoittaakseen ruoan.
2) Manuaalisessa kypsennystilassa tai esiasetetussa ohjelmoidussa kypsennystilassa, jos luukku on auki ja sitten kiinni, tai jos "⏸" -näppäintä painetaan, uuni siirtyy taukotilaan.

3) Taukotilassa näytössä näkyy jäljellä oleva kypsennysaika.
4) Taukotila vanhenee takaisin lepotilaan täsmälleen samalla tavalla kuin Ready Mode, riippuen käyttäjän vaihtoehdosta 4. Lisäksi, jos "⏵ " -painiketta painetaan, uuni siirtyy välittömästi valmiustilaan, tai jos painat "⏸ "-painiketta, uuni siirtyy toimintatilaan.

6. Manuaalinen kypsennystila

1) Käyttäjä voi syöttää kypsennysajan ja tehotason manuaalisesti tässä tilassa.
2) Kun uuni on valmiustilassa, näppäimistön "Time Entry" -näppäimen painaminen siirtää uunin manuaaliseen kypsennystilaan.
3) Tämän tilan aikana näytössä näkyy "00:00", syötä tarvitsemasi aika.
4) Jos painat "Hold 0%", "Defrost 20%", "Medium 50%" tai "Med-Hi 70% " -painiketta valitaksesi tehotason, näytössä näkyy vastaava teho. Jos samaa painiketta painetaan kahdesti, teho vaihtuu täyteen tehoon, näytössä näkyy "% POWER". Jos tehoa ei ole valittu, oletusarvo on täysi teho.
5) Paina asetusprosessin aikana "⏵ " siirtyäksesi manuaaliseen kypsennystilaan. Paina "⏸ " siirtyäksesi valmiustilaan.

7. Manuaalinen kypsennystila

1) Tämä tila mahdollistaa ruokien kypsennyksen. Kun olet manuaalisessa kypsennystilassa, paina " ⏵ ”-tyyny saa uunin käynnistämään manuaalisen kypsennystilan.
2) Tämän tilan aikana jäljellä oleva kypsennysaika näkyy. Tuuletin ja uunin lamppu toimivat.
3) Kun kypsennysohjelma on päättynyt, uuni siirtyy kypsennysjakson lopetustilaan. Jos painat "⏸ " -painiketta tämän tilan alla, uuni siirtyy taukotilaan.

8. Kypsennysjakson lopetustila

1) Kun aika on kulunut umpeen manuaalisessa kypsennystilassa tai esiasetetussa ohjelmoidussa kypsennystilassa, uuni siirtyy Kypsennysjakson loppu -tilaan.
2) Tämän tilan aikana näytössä näkyy "VALMIS".
3) Jos käyttäjävaihtoehto OP:11 valitaan, uunin ääni jatkuu (tai käyttäjävaihtoehto OP:12 on valittuna, uuni antaa 5 nopeaa piippausta toistuvasti), kunnes käyttäjä vahvistaa tämän joko avaamalla ja sulkemalla luukun tai painamalla "⏸ "tyyny. Jos User Option OP:10 on valittuna, 3 sekunnin piippauksen jälkeen näytössä näkyy "VALMIS" . Piippauksen jälkeen näytössä näkyy "READY". Jos uunia ei käytetä pitkään aikaan, uuni siirtyy lepotilaan.

9. Esiasetettu ohjelmoitu kypsennystila

1) Tämä tila mahdollistaa ruoan kypsennyksen yhdellä kosketuksella. Kun painat yhtä näppäimistön kymmenestä numeronäppäimestä Ready-tilassa, uuni käynnistää kyseiseen näppäimeen liittyvän esiasetetun ohjelman.
2) Tämän tilan aikana näytössä näkyy jäljellä oleva kypsennysaika. Jos kyseessä on monivaiheinen kypsennys, jäljellä oleva kypsennysaika ei näytä tietyn vaiheen kypsennysaikaa.
3) Kun kypsennysohjelma on päättynyt, uuni siirtyy kypsennysjakson lopetustilaan.
   Jos painat "⏸ " -painiketta tämän tilan alla, uuni siirtyy taukotilaan.

10. Lennossa ruoanlaitto

1) Paina numeropainikkeita uunin kypsennyksen aikana, jos User Option OP:51 on valittuna, esiasetettu kypsennysohjelma käynnistyy automaattisesti.
2) Näytössä näkyy jäljellä oleva kypsennysaika.
3) Kun kypsennysohjelma on päättynyt, uuni siirtyy kypsennysjakson lopetustilaan.

11. Ohjelmointitila

Tämän tilan avulla käyttäjä voi määrittää kypsennysajat ja tehotasot yhdellä kosketuspainikkeella.

1) Avaa ovi ja paina "1"-näppäintä 5 sekuntia, summeri soi kerran ja siirtyy ohjelmointitilaan. PROGRAM" tulee näkyviin.
2) Paina mitä tahansa numeroa ,0 - 9, ja näytössä näkyy tallennettu aika, jonka jälkeen voit syöttää tarvitsemasi ajan.
3) Paina " Hold 0% ", Defrost 20% ", Medium 50% " tai " Med-Hi 70% " syöttääksesi tehotason, näytössä näkyy vastaava teho. Jos samaa painiketta on painettu kahdesti, virta vaihtuu PL10:een. Jos tehoa ei valita, "PL10" on oletusarvo.
   Huomautus: Aseta ensin aika ja valitse sitten teho.
4) Keittokertoimen muuttaminen: Jos painat "X2", näytössä näkyy "CF:XX". Oletuskerroin on 80 %. "CF:08" tulee näkyviin. Jos sinun on muutettava kypsennyskerrointa, aseta se painamalla jotakin numeropainikkeista. Jos painat "0", "CF:10" tulee näkyviin.
5) Kun olet asettanut ajan ja tehon, paina "⏵⃝ ", kypsennysohjelma tallennetaan. Kun ohjelma on tallennettu, "PROGRAM" tulee näkyviin.
6) Jos koko kypsennysaika ylittää MAX-ajan käyttäjän vaihtoehdon 7, paina "⏵⃝ " Kun haluat tallentaa ohjelman, summeri soi kolme kertaa lyhyesti ilmoittaen, että ajasta ei ole hyötyä. Ja sitten näyttö kääntyy takaisin näyttämään "OHJELMA". Aikaisemmin asetettu aika ei muutu.
7) Sulje luukku, uuni palaa valmiustilaan.
   Jos painat "⏸ " -painiketta asetusprosessin aikana, uuni siirtyy oven auki -tilaan.
   Ohjelma, jota ei ole tallennettu, katoaa. Jos ohjelmaa on tallennettu muistiin, paina vastaavaa numeropainiketta, tallennettu ohjelma käynnistyy. Jos ohjelmaa ei ole tallennettu, summeri hälyttää numeropainiketta painettaessa, eikä se toimi.
   Esimerkiksi: aseta ohjelma muistikypsennyksenä. Tehotaso PL7 ja kypsennysaika on 1 minuutti ja 25 sekuntia.

   Vaihe 1 : Avaa luukku, paina numeropainiketta "1" 5 sekunnin ajan, "PROGRAM" tulee näkyviin.
   Vaihe 2 : Paina numeropainiketta "3", näytössä näkyy "P:03". Kahden sekunnin kuluttua näytössä näkyy vastaava aika " :30".
   Vaihe 3 : Paina numeropainikkeita "1", "2" ja "5" syöttääksesi kypsennysajan.
   Vaihe 4 : Paina "Med-Hi 70%" -painiketta. "1:25 70" tulee näkyviin. Asetus valmis.
   Vaihe 5 : Paina "⏵⃝ " säästämään. Kun käytät ohjelmaa seuraavan kerran, paina vain "3", siihen liittyvä ohjelma käynnistyy.

Huomautus:

- Jos sähkö katkeaa, tallennettu ohjelma ei katoa.
- Jos ohjelma on nollattava, toista yllä olevat vaiheet.
- Jos painat "⏸ " viimeisessä vaiheessa se siirtyy takaisin oven auki -tilaan. Asetus on virheellinen.

12. Kaksinkertainen määrä ruoanlaittoa

1) Käyttämällä "X2"-tyynyä, käyttäjä voi helposti asettaa ajan kaksi tietylle ruokatuotteelle.
2) Jos "X2"-painiketta painetaan valmiustilassa ja sen jälkeen käynnistetään esiasetettu ohjelma tai jos "X2"-painiketta painetaan 5 sekunnin kuluessa esiasetetun ohjelman käynnistämisestä, uuni aloittaa kypsennyksen esiasetetulla kypsennysajalla. .
3) Paina "X2", "DOUBLE" tulee näkyviin. Kun painat numeropainikkeita, näytöllä näkyy esiasetettu

aika.
Esimerkiksi numeropainike "5" ja sen esiasetettu aika on 1 minuutti. Paina sitten "X2", jolloin aika muuttuu 1:00*(1+0.8)=1:48(1 minuutti ja 48 sekuntia)

4) Kun kypsennysohjelma on päättynyt, uuni siirtyy kypsennysjakson lopetustilaan.

13. Stage Cooking -ohjelmointi

Tämän avulla käyttäjä voi valmistaa ruokia manuaalisessa kypsennystilassa ja ohjelmointitilassa.

1) Kypsennystilassa tai ohjelmointitilassa voidaan asettaa enintään kolme vaihetta.
2) Kun olet asettanut ensimmäisen vaiheen tehon ja ajan, paina " Time Entry " asettaaksesi toisen vaiheen ja samaa vaihetta asettaaksesi kolmannen vaiheen.
3) Kun asetat toista, kolmatta vaihetta, paina " Time Entry", "STAGE-2", "STAGE-3" tulee näkyviin.
4) Paina "⏵" -painiketta aloittaaksesi ruoanlaiton.

Esimerkki : Paina ohjelmointitilassa numeropainikkeita "3" asettaaksesi kaksi kypsennysvaihetta. Ensimmäinen vaihe on PL7 ja aika on 1 minuutti 25 sekuntia. Toinen vaihe on PL5 ja 5 minuuttia ja 40 sekuntia. Vaiheet ovat seuraavat.

a) Avaa luukku, paina numeropainiketta "1" 5 sekunnin ajan, "PROGRAM" tulee näkyviin.
b) Paina numeropainiketta "3", näytöllä näkyy "P:03", kahden sekunnin kuluttua näytössä näkyy vastaava aika " :30".
c) Paina "1", "2", "5" syöttääksesi kypsennysajan. "1:25" tulee näyttöön.
d) Paina "Med-Hi 70%", näyttöön tulee "1:25 70".
Ensimmäinen vaihe on valmis.
e) Paina " Time Entry ", "STAGE-2" tulee näkyviin.
f) Paina "5", "4", "0" -painiketta, "5:40" tulee näkyviin.
g) Paina "Medium 50% ", näyttöön tulee "5:40 50".
Toinen vaihe on valmis.
h) Paina "⏵" -painiketta aloittaaksesi ruoanlaiton.
i) Kokonaisaika laskee alas.

14. Käyttäjän asetustila

Näin käyttäjä voi valita uunin eri toimintatavoista.

1) Avaa uunin luukku ja paina "2"-painiketta 5 sekunnin ajan. Summeri soi kerran ja siirry tähän tilaan.
2) Näytössä näkyy "OP: - -".
3) Paina mitä tahansa numeropainiketta siirtyäksesi siihen liittyvään tilaan.
Esimerkiksi: asettaa summerin äänen keskitasolle. Paina " 2 ", näyttöön tulee "OP:22".
Jos haluat muuttaa, pidä "2" painettuna, näytössä näkyy "OP:20", "OP:21", "OP:22", "OP:23", "OP:20" jakson aikana.
4) Paina "⏵" tallentaaksesi nykyisen asetuksen. Tallennuksen jälkeen "OP: - -" näkyy uudelleen.
5) Paina asetusprosessin aikana "⏸" siirtyäksesi oven auki -tilaan. Sulje ovi siirtyy valmiustilaan.
6) jos "⏵" -painiketta ei ole painettu viimeisessä vaiheessa, ohjelmaa ei voi tallentaa, vaan pysyy edellisellä tavalla.

15. Tehdasasetus

Paina valmiustilassa "⏵" ja "0" tehdasasetuksiin.

1) Paina "⏵" ja "0", summeri soi kerran ja näytössä näkyy "CHECK". Jos se on tehdasasetuksessa, näytössä näkyy "11", kolmen sekunnin kuluttua uuni siirtyy valmiustilaan.

Jos ei ole tehdasasetus, näytössä näkyy "00", paina"⏲ " tehdasasetusten mukaan näytössä näkyy " CLEAR ". summeri soi kerran, itsetestauksen jälkeen näytössä näkyy "11" tai "00".

2) Jos et paina "⏲ " kun näytössä näkyy "00", asetus peruuntuu 10 sekunnin kuluttua.

Huomautus: Ole varovainen toiminnassa, sillä se palauttaa kaikki asetukset tehdasasetuksiin.

Kuinka poistaa ja asentaa suodatin

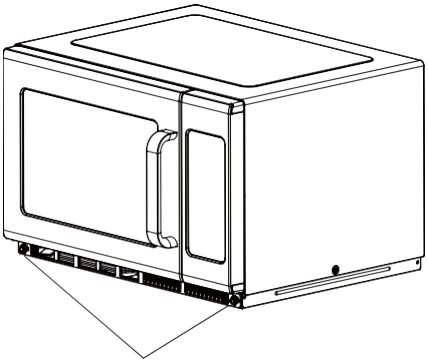

Löysää ne kääntämällä metallinaulat vasemmalle.

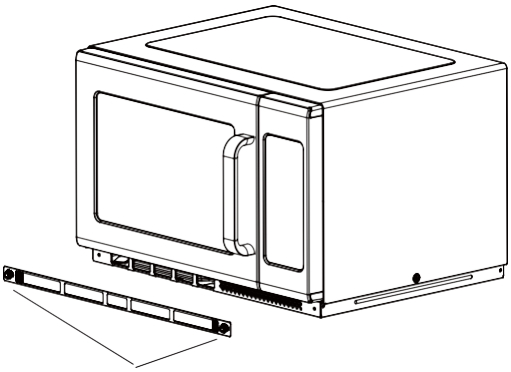

Ota suodatin pois.

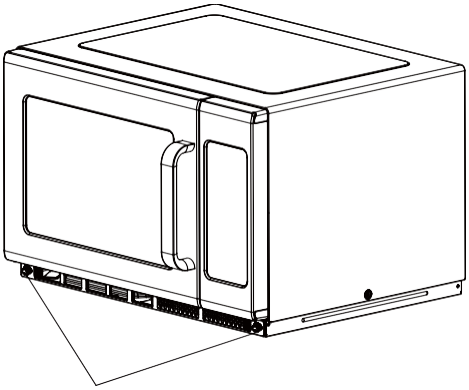

Asenna uudelleen kohdistamalla pohjalevyn kiinnitysreiät ja kiristä metallinaulat myötäpäivään

Kuinka poistaa ja asentaa öljytukos

Varoitus : Ennen kuin poistat ja asennat öljytukoksen, irrota laite virtalähteestä ja vältä korkean lämpötilan palovammoja.

Ohjeet öljytukoksen poistamiseen

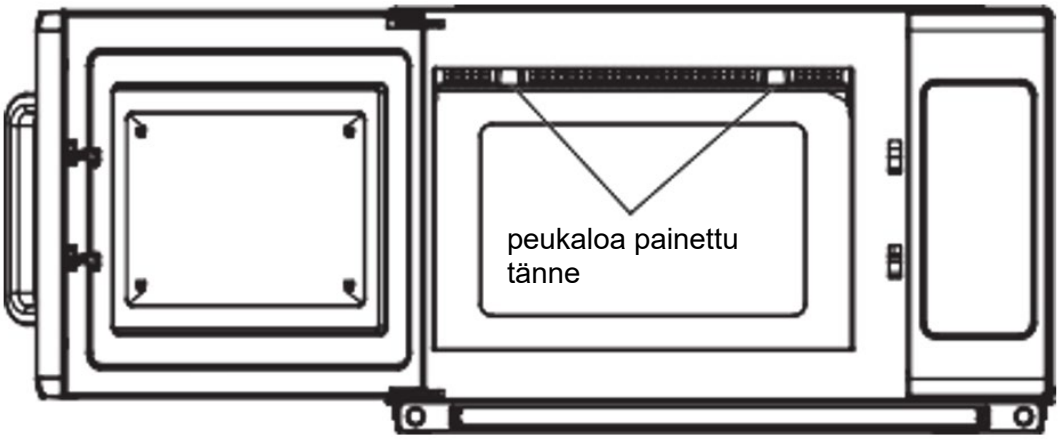

1) Paina kuvassa näkyvää nuolta, paina lujasti taaksepäin ja vedä sitten alas.

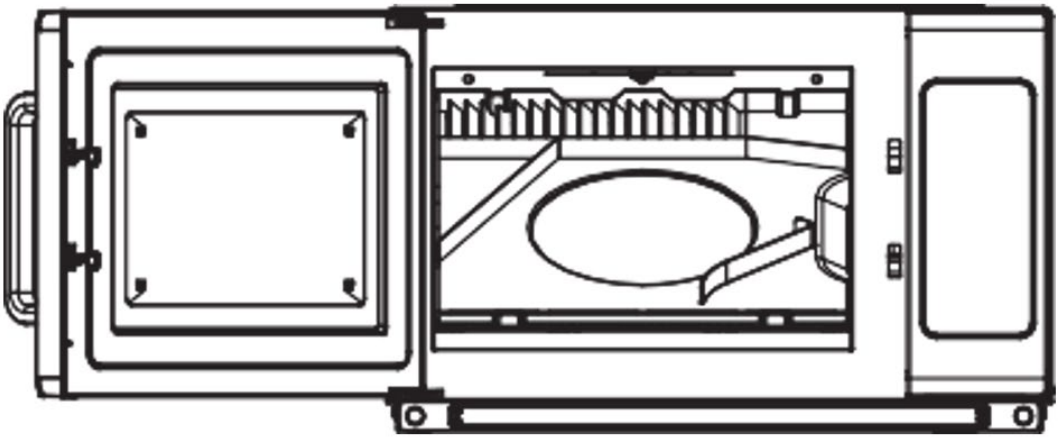

2) Katso poiston jälkeen

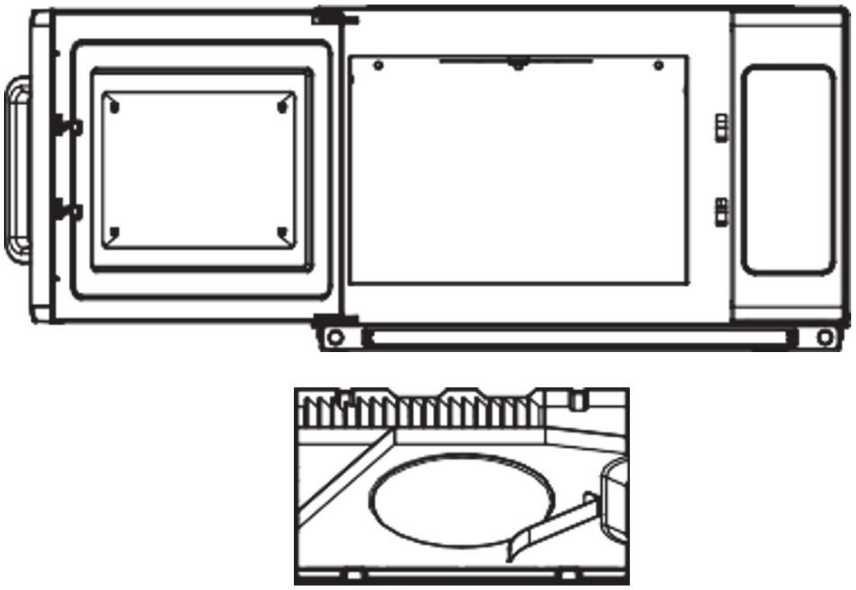

3) Öljytukoksen poistaminen laitteesta.

Ohjeet öljytukoksen asentamiseen

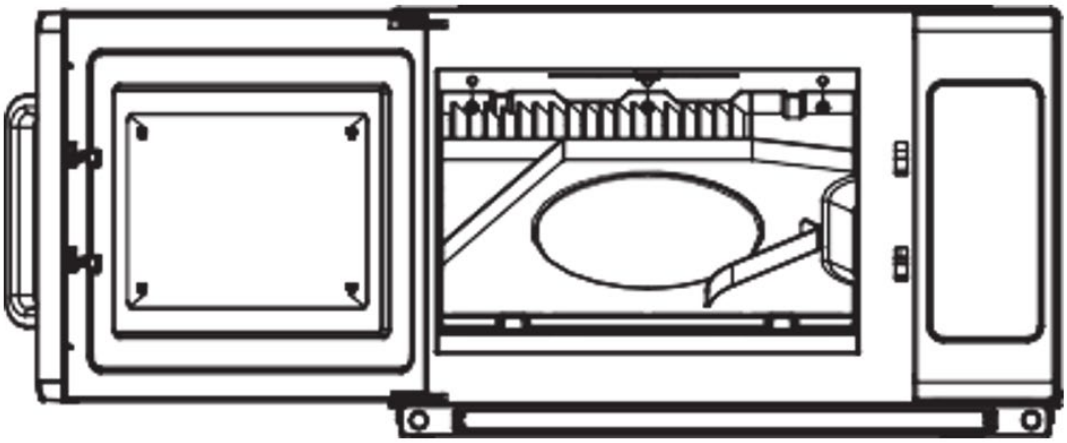

1) Kohdista öljytukoksen kolme sylinteriä, aseta takalevyn kolme reikää.

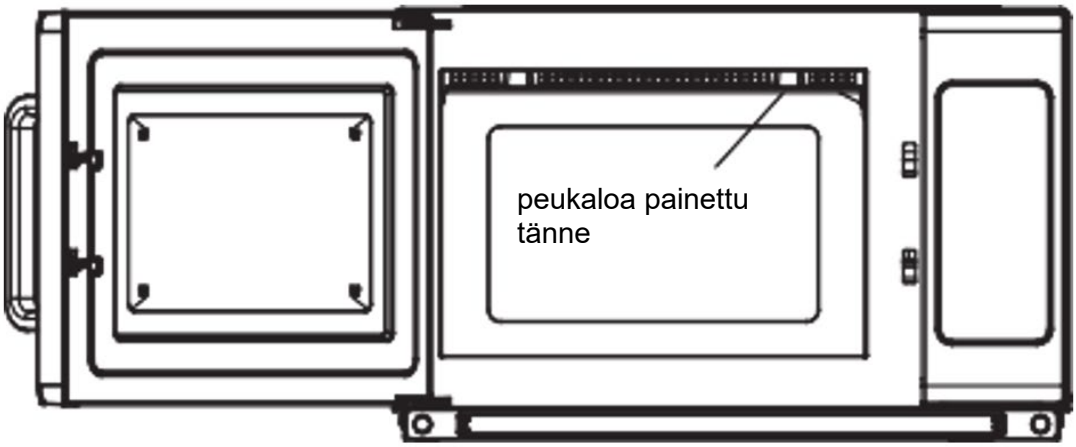

2) Vasemmalla kädellä tartu mikroaaltouuniin, oikealla peukalolla paina nuolisuuntaa ja pakota työntämään taaksepäin. Ja vasenta peukaloa painettiin voimakkaasti ylöspäin samaan aikaan. Aseta öljytukoksen oikea etulevyn lukkoon.

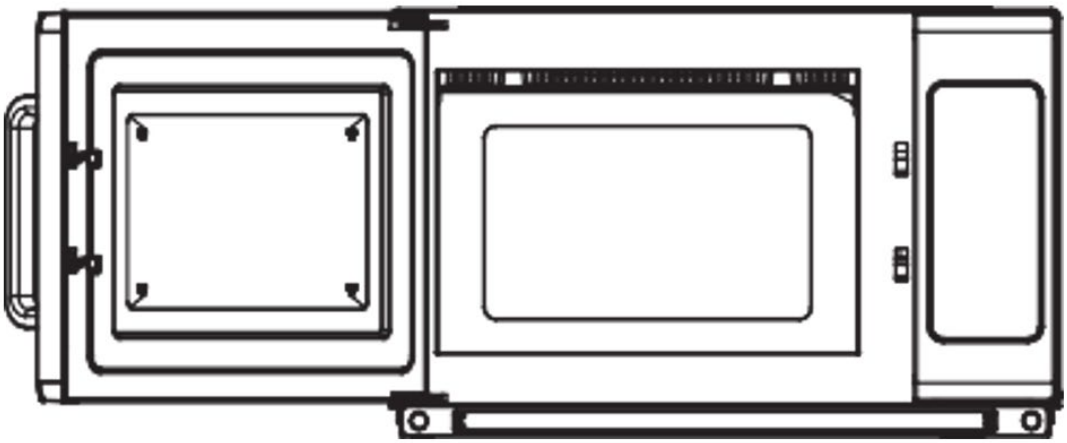

3) Oikealta vasemmalle, varmista, että öljytukos on asennettu. Kun olet valmis, tarkista, että tukossolki on kiinnitetty kunnolla.

Asennus (lisäosa)

1) Tämän mikroaaltouunin kytkentätoiminto voi aiheuttaa jännitteen vaihteluita syöttöjohdossa. Tämän uunin käytöllä epäsuotuisissa jännitteensyöttöolosuhteissa voi olla haitallisia vaikutuksia. Tämä laite on tarkoitettu kytkettäväksi virransyöttöjärjestelmään, jonka suurin sallittu järjestelmäimpedanssi on enintään 0,2 ohmia käyttäjän virtalähteen liitäntäpisteessä. Käyttäjän on varmistettava, että tämä laite on liitetty vain virtalähteeseen, joka täyttää yllä mainitut vaatimukset. Tarvittaessa käyttäjä voi tiedustella julkiselta sähköyhtiöltä järjestelmän impedanssia liitäntäpisteessä.
2) Jos sähkönsyötössä ei ole potentiaalintasausjohdinta, laitteen takaosaan on asennettava ulkoinen potentiaalintasausjohdin (katso symboli).
   Tämän liittimen on oltava tehokkaassa sähköisessä kosketuksessa kaikkien kiinteiden paljaiden metalliosien kanssa ja sen on voitava liittää johtimelle, jonka nimellispoikkipinta-ala on enintään 10 mm².



Potentiaalitasausjohtimien ulkoisen liitännän symboli.

Vianetsintä

Normaali	
Mikroaaltouuni häiritsee television vastaanottoa	Radio- ja TV-vastaanotto voi häiriintyä mikroaaltouunin toimiessa. Se on samanlainen kuin pienten sähkölaitteiden, kuten sekoittimen, pölynimurin ja sähkötuulettimen, aiheuttamat häiriöt. Se on normaalia.
Himmeä uunin valo	Pienitehoisessa mikroaaltouunissa uunin valo voi himmentyä. Se on normaalia.
Höyryä kerääntyy oveen, kuumaa ilmaa ulos tuuletusaukoista	Ruoasta voi tulla höyryä kypsennyksen aikana. Suurin osa tulee ulos tuuletusaukoista. Jotkut voivat kuitenkin kerääntyä viileään paikkaan, kuten uunin oveen. Se on normaalia.
Uuni käynnistyi vahingossa ilman ruokaa.	Laitteen käyttäminen ilman ruokaa on kiellettyä. Se on erittäin vaarallista.

Ongelmia	Mahdollinen syy	Korjaustoimenpide
Uunia ei voi käynnistää.	(1) Virtajohtoa ei ole kytketty tiukasti.	Irrota pistoke. Kytke sitten pistoke uudelleen 10 sekunnin kuluttua.
	(2) Sulake palaa tai katkaisija toimii.	Vaihda sulake tai nollaa katkaisija (yrityksemme ammattihenkilöstö korjaa)
	(3) Ongelma pistorasiassa.	Testaa pistorasia muilla sähkölaitteilla.
Uuni ei kuumene.	(4) Ovea ei ole suljettu kunnolla.	Sulje ovi hyvin.

Käytettyjen laitteiden hävittäminen

Älä hävitä laitetta yleisen kunnallisen jätehuollon kautta. Luovuta se sähkölaitteiden kierrätykseen erikoistuneeseen keräyspisteeseen. Tarkista tuotteessa, käyttöohjeessa ja pakkauksessa oleva symboli. Laitteen valmistamiseen käytetyt muovit voidaan kierrättää merkintöjen mukaisesti. Kierrättämällä jätteet asianmukaisesti annat merkittävän panoksen ympäristönsuojeluun.
Ota yhteyttä paikallisiin viranomaisiin saadaksesi tietoa paikallisista kierrätyslaitoksista.

Deze gebruikershandleiding is voor uw gemak vertaald met behulp van automatische vertaling. Er is redelijk wat inspanning geleverd voor het zo nauwkeurig verstrekken van een accurate vertaling; alleen is geen enkele geautomatiseerde vertaling perfect en het is ook niet de bedoeling dat zij menselijke vertalers gaan vervangen. De officiële gebruikershandleiding is de Engelse versie. Discrepanties of verschillen in de vertaling zijn niet bindend en hebben geen rechtsgevolgen voor naleving of handhaving. Bij vragen over de juistheid van de informatie in de gebruikershandleiding wordt verwezen naar de Engelse versie van die inhoud, die de officiële versie is.

Technische gegevens

Beschrijving parameter	Waarde parameter
Productnaam	Magnetron P 2,1 kW
Model	RC-MV-06
Nominale spanning [V~] / frequentie [Hz]	230/50
Microgolffrequentie [MHz]	2450
Nominaal ingangsvermogen [W]	3200
Nominaal uitgangsvermogen [W]	2100
Inhoud [L]	34
Afteltimer – tijdsbereik [min]	0-60
Afmetingen (breedte x diepte x hoogte) [cm]	57x48x37
Gewicht [kg]	33,5

Lees deze instructies zorgvuldig door voordat u uw magnetron gebruikt en bewaar ze zorgvuldig. Als u de instructies opvolgt, zal uw oven jarenlang meegaan.

Voorzorgsmaatregelen om mogelijke blootstelling aan overmatige microgolfenergie te voorkomen

a) Probeer deze oven niet te gebruiken met de deur open. Dit kan leiden tot schadelijke blootstelling aan microgolfenergie. Het is belangrijk dat u de veiligheidsvergrendelingen niet kapotmaakt of ermee knoeit.
b) Plaats geen voorwerpen tussen de voorkant van de oven en de deur en zorg ervoor dat er zich geen vuil of resten van reinigingsmiddelen op de afdichtingsoppervlakken ophopen.
c) WAARSCHUWING: Als de deur of de deurafdichtingen beschadigd zijn, mag de oven niet worden gebruikt totdat deze door een bevoegd persoon is gerepareerd.

Als het apparaat niet goed wordt onderhouden, kan het oppervlak worden aangetast. Dit kan de levensduur van het apparaat beïnvloeden en leiden tot gevaarlijke situaties.

Belangrijke veiligheidsinstructies

Om het risico op brand, elektrische schokken, letsel aan personen of blootstelling aan overmatige magnetronenergie bij het gebruik van uw apparaat te beperken, dient u de volgende basisvoorzorgsmaatregelen in acht te nemen:

1) Dit apparaat is niet bedoeld voor gebruik door personen (inclusief kinderen) met beperkte

fysieke, sensorische of mentale vermogens, of met een gebrek aan ervaring en kennis, tenzij zij onder toezicht staan of instructies hebben gekregen over het gebruik van het apparaat door een persoon die verantwoordelijk is voor hun veiligheid. Kinderen moeten onder toezicht staan om ervoor te zorgen dat ze niet met het apparaat spelen.

2) Als het netsnoer beschadigd is, moet het worden vervangen door de fabrikant, diens serviceagent of personen met vergelijkbare kwalificaties om gevaar te voorkomen. (Voor apparaten met type Y-aansluiting)
3) Waarschuwing: Zorg ervoor dat het apparaat is uitgeschakeld voordat u de lamp vervangt om het risico op een elektrische schok te voorkomen.
4) WAARSCHUWING: Het is gevaarlijk voor iedereen, behalve voor een bevoegd persoon, om onderhouds- of reparatiewerkzaamheden uit te voeren waarbij een afdekking moet worden verwijderd die bescherming biedt tegen blootstelling aan microgolfenergie.
5) WAARSCHUWING: Vloeistoffen en andere voedingsmiddelen mogen niet in afgesloten containers worden verwarmd, omdat ze kunnen exploderen.
6) WAARSCHUWING: Het verwarmen van dranken in de magnetron kan ertoe leiden dat de drank pas na verloop van tijd gaat koken. Wees daarom voorzichtig bij het hanteren van de verpakking.
7) WAARSCHUWING: De inhoud van babyflessen en potjes babyvoeding moet worden geroerd of geschud en de temperatuur moet worden gecontroleerd vóór consumptie, om brandwonden te voorkomen.
8) Gebruik alleen keukengerei dat geschikt is voor de magnetron.
9) Houd bij het verwarmen van voedsel in plastic of papieren bakjes de oven in de gaten vanwege het risico op ontbranding.
10) Als u rook ziet, schakel het apparaat dan uit of haal de stekker uit het stopcontact en houd de deur gesloten om eventuele vlammen te doven.
11) Eieren in de schaal en hele hardgekookte eieren mogen niet in de magnetron worden opgewarmd. Ze kunnen namelijk ontploffen, zelfs nadat de magnetron al is afgesloten.
12) De oven moet regelmatig worden schoongemaakt en eventuele etensresten moeten worden verwijderd.
13) Het apparaat mag niet met een waterstraal worden gereinigd. (voor apparaten die op de vloer moeten staan en die niet minimaal IPX5 zijn)
14) Als u de oven niet goed schoonhoudt, kan dit leiden tot aantasting van het ovenoppervlak. Dit kan de levensduur van het apparaat negatief beïnvloeden en mogelijk tot gevaarlijke situaties leiden.
15) Gebruik alleen de temperatuursonde die voor deze oven wordt aanbevolen (voor ovens die zijn voorzien van de mogelijkheid om een temperatuursonde te gebruiken).
16) Lees en volg de specifieke instructies: "Voorzorgsmaatregelen om mogelijke blootstelling aan overmatige microgolfenergie te voorkomen".
17) Metalen verpakkingen voor eten en drinken zijn niet toegestaan tijdens het koken in de magnetron.

Lees de gebruikershandleiding zorgvuldig door en bewaar deze voor toekomstig gebruik.

Om het risico op letsel aan personen te verminderen

Aardingsinstallatie

Dit apparaat moet geaard zijn. Bij een elektrische kortsluiting vermindert aarding het risico op een elektrische schok, omdat de elektrische stroom hierdoor kan ontsnappen. Dit apparaat is voorzien van

een snoer met een aardingsdraad en een aardingsstekker. De stekker moet in een stopcontact worden gestoken dat goed is geïnstalleerd en geaard.
Raadpleeg een gekwalificeerde elektricien of monteur als u de aardingsinstructies niet volledig begrijpt of als u twijfelt of het apparaat goed geaard is. Als u toch een verlengsnoer moet gebruiken, gebruik dan uitsluitend een verlengsnoer met 3 draden.

1) Er wordt een kort netsnoer meegeleverd om het risico te verkleinen dat u verstrikt raakt in een langer snoer of erover struikelt.
2) Als er een lang snoer of verlengsnoer wordt gebruikt:
   - De aangegeven elektrische classificatie van het snoer of verlengsnoer moet minstens even hoog zijn als de elektrische classificatie van het apparaat.
   - Het verlengsnoer moet een geaard 3-aderig snoer zijn.
   - Het lange snoer moet zo worden gelegd dat het niet over het aanrecht of de tafel hangt. Kinderen kunnen er dan aan trekken of er onbedoeld over struikelen.

Gevaar

Gevaar voor elektrische schokken Het aanraken van interne onderdelen kan ernstig persoonlijk letsel of de dood tot gevolg hebben. Haal dit apparaat niet uit elkaar.

Waarschuwing

Gevaar voor elektrische schokken Onjuist gebruik van de aarding kan leiden tot een elektrische schok. Steek de stekker pas in het stopcontact als het apparaat correct is geïnstalleerd en geaard.

Schoonmaak

Zorg ervoor dat u de stekker van het apparaat uit het stopcontact haalt.

1) Maak de binnenkant van de oven na gebruik schoon met een licht vochtige doek.
2) Reinig de accessoires op de gebruikelijke manier in een sopje.
3) Het deurkozijn, de afdichting en de aangrenzende delen moeten, wanneer ze vuil zijn, voorzichtig met een vochtige doek worden schoongemaakt.

GEREEDSCHAP

Voorzichtigheid

Gevaar voor persoonlijk letsel
Het is gevaarlijk voor iedereen die geen deskundige is om onderhouds- of reparatiewerkzaamheden uit te voeren waarbij een afdekking moet worden verwijderd die bescherming biedt tegen blootstelling aan microgolfenergie.

Zie de instructies bij 'Materialen die u in de magnetron kunt gebruiken of die u beter niet in de magnetron kunt gebruiken'. Er zijn bepaalde niet-metalen gebruiksvoorwerpen die u niet veilig in de magnetron kunt gebruiken. Als u twijfelt, kunt u het betreffende keukengerei testen volgens de onderstaande procedure.

Gereedschapstest:

1) Vul een magnetronbestendige bak met 1 kopje koud water (250 ml) en het betreffende keukengerei.
2) Laat het geheel 1 minuut op maximaal vermogen koken.

3) Voel voorzichtig aan het keukengerei. Als de lege pan warm is, mag u deze niet gebruiken voor het koken in de magnetron.
4) De kooktijd mag niet langer zijn dan 1 minuut.

Materialen die u in de magnetron kunt gebruiken

Keukengerei	Opmerkingen
Bruiningsschaal	Volg de instructies van de fabrikant. De bodem van de bruineerschaal moet glad op de keramische snijplank liggen. Bij onjuist gebruik kan het keramische bord breken.
Servies	Alleen geschikt voor de magnetron. Volg de instructies van de fabrikant. Gebruik geen gebarsten of gechipte schalen.
Glazen potten	Verwijder altijd het deksel. Alleen gebruiken om voedsel op te warmen tot het net warm is. De meeste glazen potten zijn niet hittebestendig en kunnen breken.
Glaswerk	Alleen hittebestendig ovenglas. Controleer of er geen metalen randen zijn. Gebruik geen gebarsten of gechipte schalen.
Oven kookzakken	Volg de instructies van de fabrikant. Niet sluiten met een metalen bandje. Maak spleten zodat de stoom kan ontsnappen.
Papieren borden en bekers	Alleen gebruiken voor kortdurend koken/opwarmen. Laat de oven niet onbeheerd achter tijdens het koken.
Papieren handdoeken	Gebruik het om voedsel af te dekken tijdens het opwarmen en om vet te absorberen. Alleen onder toezicht gebruiken voor kortdurend koken.
Bakpapier	Gebruik als deksel om spatten te voorkomen of als wikkel bij het stomen.
Plastic	Alleen geschikt voor de magnetron. Volg de instructies van de fabrikant. Moet het label 'magnetronbestendig' hebben. Sommige plastic bakjes worden zacht als het eten erin warm wordt. 'Kookzakjes' en goed afgesloten plastic zakken moeten worden opengesneden, doorboord of geventileerd zoals aangegeven op de verpakking.
Plasticfolie	Alleen geschikt voor de magnetron. Gebruik dit om voedsel tijdens het koken af te dekken en zo het vocht vast te houden. Zorg ervoor dat plasticfolie niet in aanraking komt met voedsel.
Thermometers	Alleen geschikt voor de magnetron (vlees- en snoepthermometers).
Waspapier	Gebruik als afdekking om spatten te voorkomen en vocht vast te houden.

Materialen die u in de magnetron moet vermijden

Keukengerei	Opmerkingen
Aluminium schaal	Kan vonkvorming veroorzaken. Doe het voedsel in een magnetronbestendige schaal.
Voedselkarton met metalen handvat	Kan vonkvorming veroorzaken. Doe het voedsel in een magnetronbestendige schaal.
Metalen of met metaal afgewerkte gebruiksvoorwerpen	Metaal beschermt het voedsel tegen microgolfenergie. Metalen afwerkingen kunnen vonken veroorzaken.
Metalen draadbinders	Kan vonkvorming en brand in de oven veroorzaken.
Papieren zakken	Kan brand in de oven veroorzaken.
Kunststof schuim	Schuimplastic kan smelten of de vloeistof erin verontreinigen als het aan hoge temperaturen wordt blootgesteld.
Hout	Hout droogt uit wanneer het in de magnetron wordt gebruikt en kan splijten of barsten.

Uw oven instellen

Namen van ovenonderdelen en accessoires

Haal de oven en alle materialen uit de doos en de ovenruimte. Uw oven wordt geleverd met de volgende accessoires:

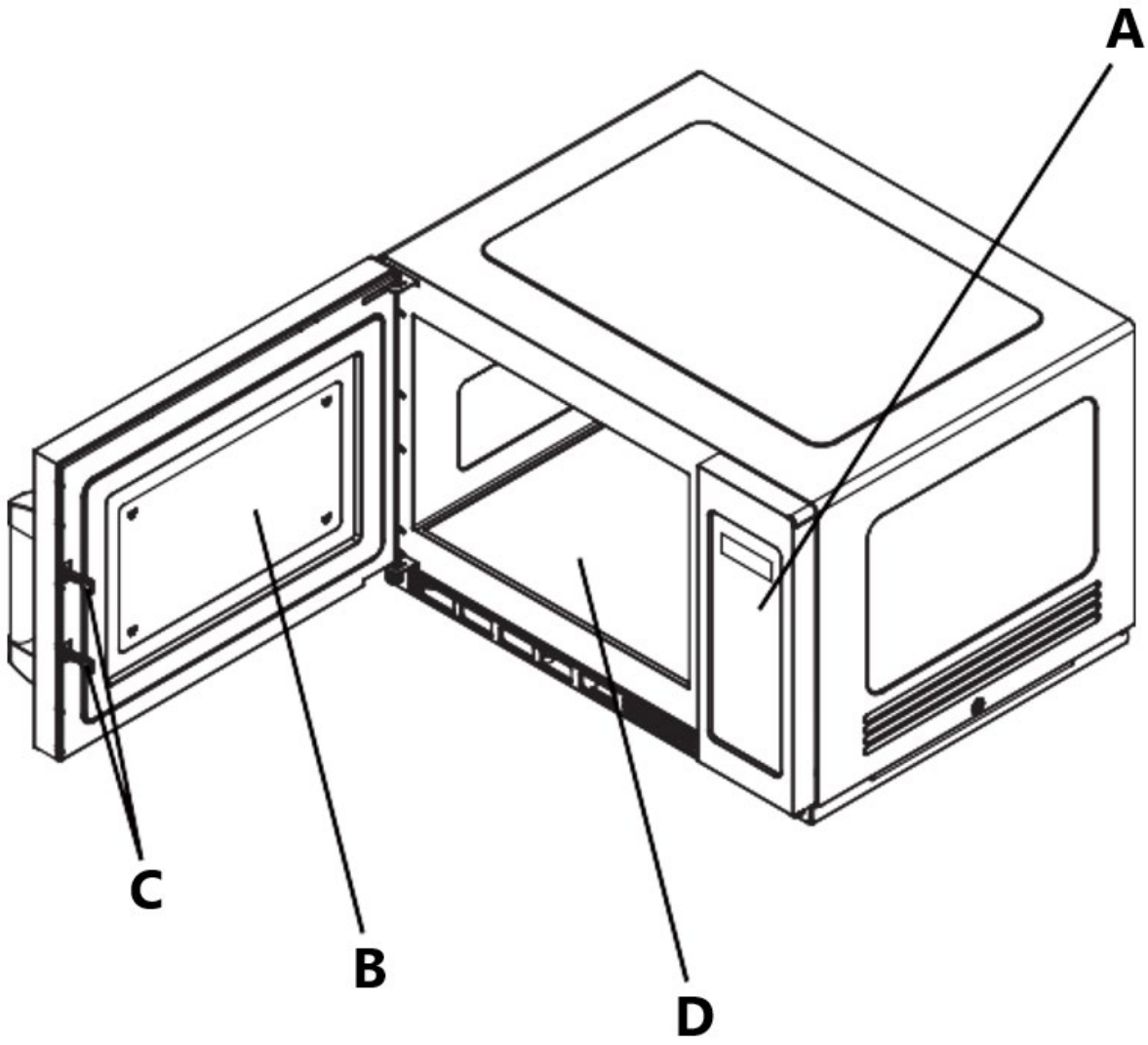

A - Besturingspaneel
B - Observatievenster
C - Veiligheidsvergrendelingssysteem
D - Keramisch bord

Opmerking:

1) Druk niet met kracht op het keramische bord.
2) Zorg ervoor dat u het keukengerei voorzichtig oppakt en neerlegt tijdens het gebruik, om schade aan de keramische plaat te voorkomen.
3) Raak het keramische bord na gebruik niet met de hand aan om verbranding door hoge temperaturen te voorkomen.

Installatie van aanrechtbladen

Verwijder alle verpakkingsmaterialen en accessoires. Controleer de oven op schade, zoals deuken of een kapotte deur. Installeer het apparaat niet als de oven beschadigd is.
Behuizing: Verwijder eventuele beschermfolie van het oppervlak van de behuizing van de magnetron.

Installatie

- Kies een vlak oppervlak dat voldoende open ruimte biedt voor de inlaat- en/of uitlaatopeningen

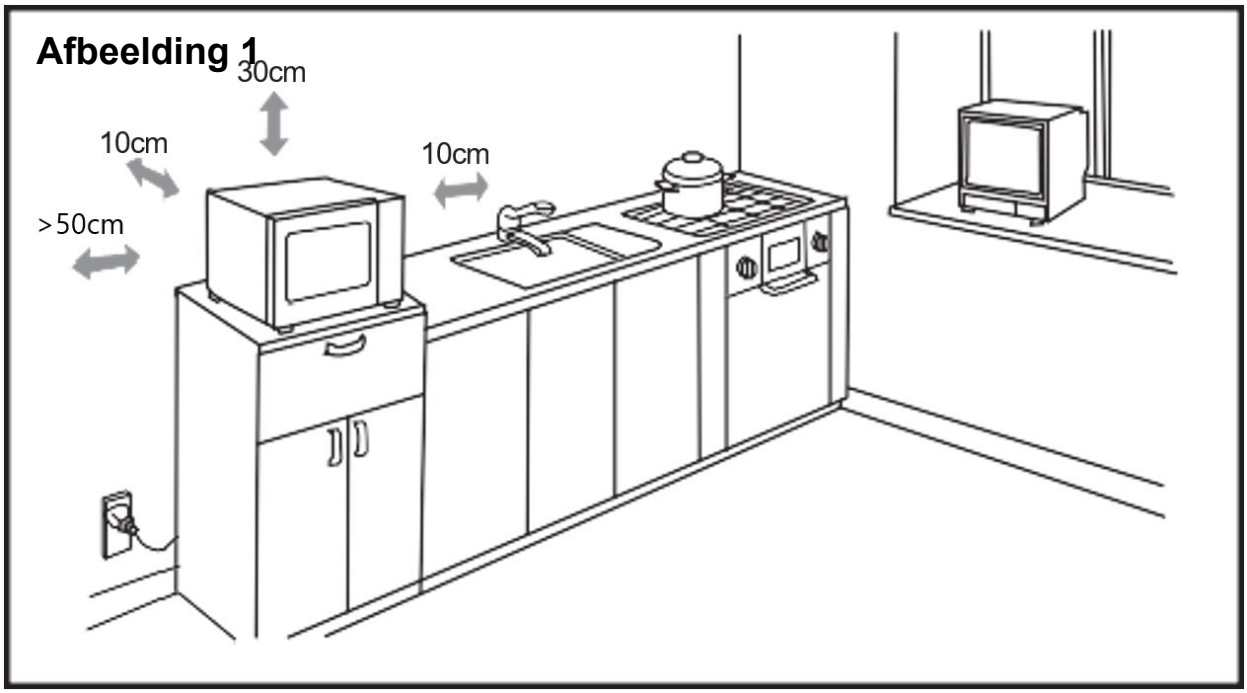

- Er moet een afstand van 10 cm worden aangehouden tussen het apparaat en de rechter- en achterwand, en 30 cm aan de bovenkant. Demonteer nooit de poten van het apparaat en blokkeer nooit de luchtinlaat- en uitlaatopeningen. De linkerkant moet open zijn.
- Als u de inlaat- en/of uitlaatopeningen blokkeert, kan de oven beschadigd raken.
- Plaats de oven zo ver mogelijk van radio's en televisies. Het gebruik van een magnetron kan storing in uw radio- of tv-ontvangst veroorzaken.
- Sluit uw oven aan op een standaard stopcontact. Zorg ervoor dat de spanning en de frequentie overeenkomen met de spanning en de frequentie op het typeplaatje.
- Waarschuwing: Stopcontacten, elektrische apparaten en apparaten die gevoelig zijn voor hitte en vocht, dienen uit de buurt van de ventilatieopeningen van de oven te worden gehouden.
- Het apparaat kan met een zekere overlapping worden geïnstalleerd (Figuur 2).
- De maximale overlappingshoogte bedraagt twee lagen.

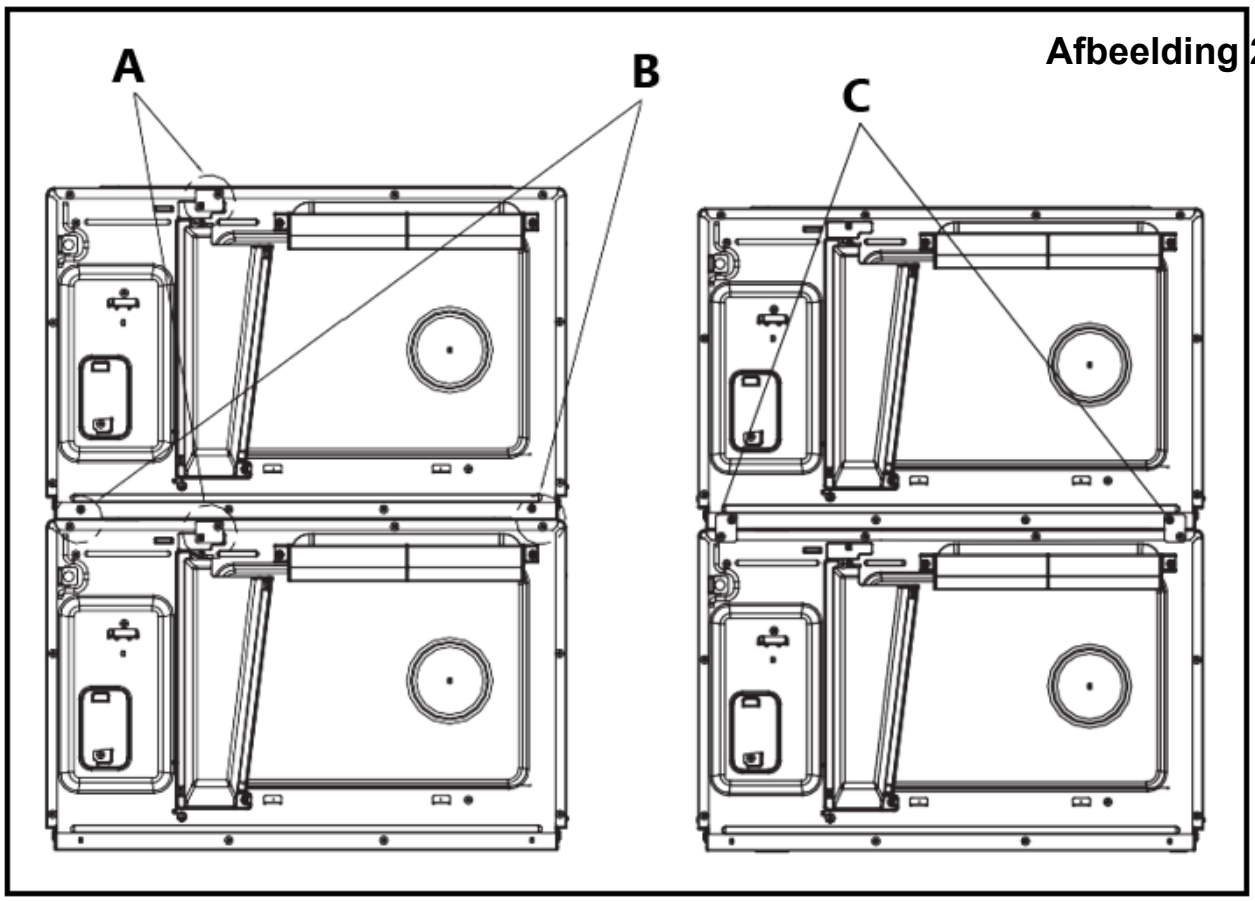

Afbeelding 2

A - Schroef losdraaien, installatiebord verwijderen en schroef weer vastdraaien.
B - Vier schroeven losdraaien zoals op de afbeelding is aangegeven.
C - Plaats het installatiebord op de volgende locatie en draai de schroef er vervolgens stevig af.

Reinigingsinstructies

Houd de oven altijd schoon

1) Reinigen van het glazen kijkvenster, het binnendeurpaneel en de voorkant van de oven.
Voor de beste prestaties en om de hoge mate van veiligheid te behouden, moeten het binnenpaneel van de deur en de voorkant van de oven vrij zijn van etensresten of vetresten. Veeg deze onderdelen af met een mild schoonmaakmiddel, spoel ze af en droog ze af. Gebruik nooit schuurpoeders of schuursponsjes.

2) Reinigen van het bedieningspaneel en de kunststof onderdelen.
Gebruik geen schoonmaakmiddel of alkalische vloeistofspray op het bedieningspaneel en de kunststof onderdelen, omdat dit schade aan deze onderdelen kan veroorzaken.
Gebruik een droge doek (geen natte doek) om deze onderdelen schoon te maken.

3) Het reinigen van de binnenkant van de oven
Zorg ervoor dat u na gebruik gemorste vloeistoffen, gespatte olie en etensresten zo snel mogelijk opruimt. Als de oven gebruikt wordt terwijl deze vuil is, daalt de efficiëntie en blijft het vuil aan het ovenoppervlak plakken, wat onaangename geuren kan veroorzaken. Maak de binnenkant schoon met een doek gedrenkt in lauw water met een mild schoonmaakmiddel erin opgelost. Spoel het zeepsop er vervolgens af met een vochtige doek.

4) Reinig de olieverstopping regelmatig, zodat de olieverstopping vrij blijft. Anders zal de vlek op de olieverstopping op het voedsel terechtkomen.
5) Maak het filter regelmatig schoon en zorg dat het schoon blijft. Het apparaat raakt oververhit als het filter verstopt is.
6) Wanneer het apparaat in werking is, moeten de olieverstoppingen en de locatie van het filter worden gecorrigeerd. Hierbij moet worden voorkomen dat andere onderdelen beschadigd raken (zie de installatie op pagina 19 en 20).

Let op : Veeg de kunststof en geverfde delen van de oven niet af met bleekmiddel, verdunners of andere schoonmaakmiddelen. Hierdoor kunnen deze onderdelen oplossen of scherp worden.

GEBRUIK

Bedieningspaneel en functies

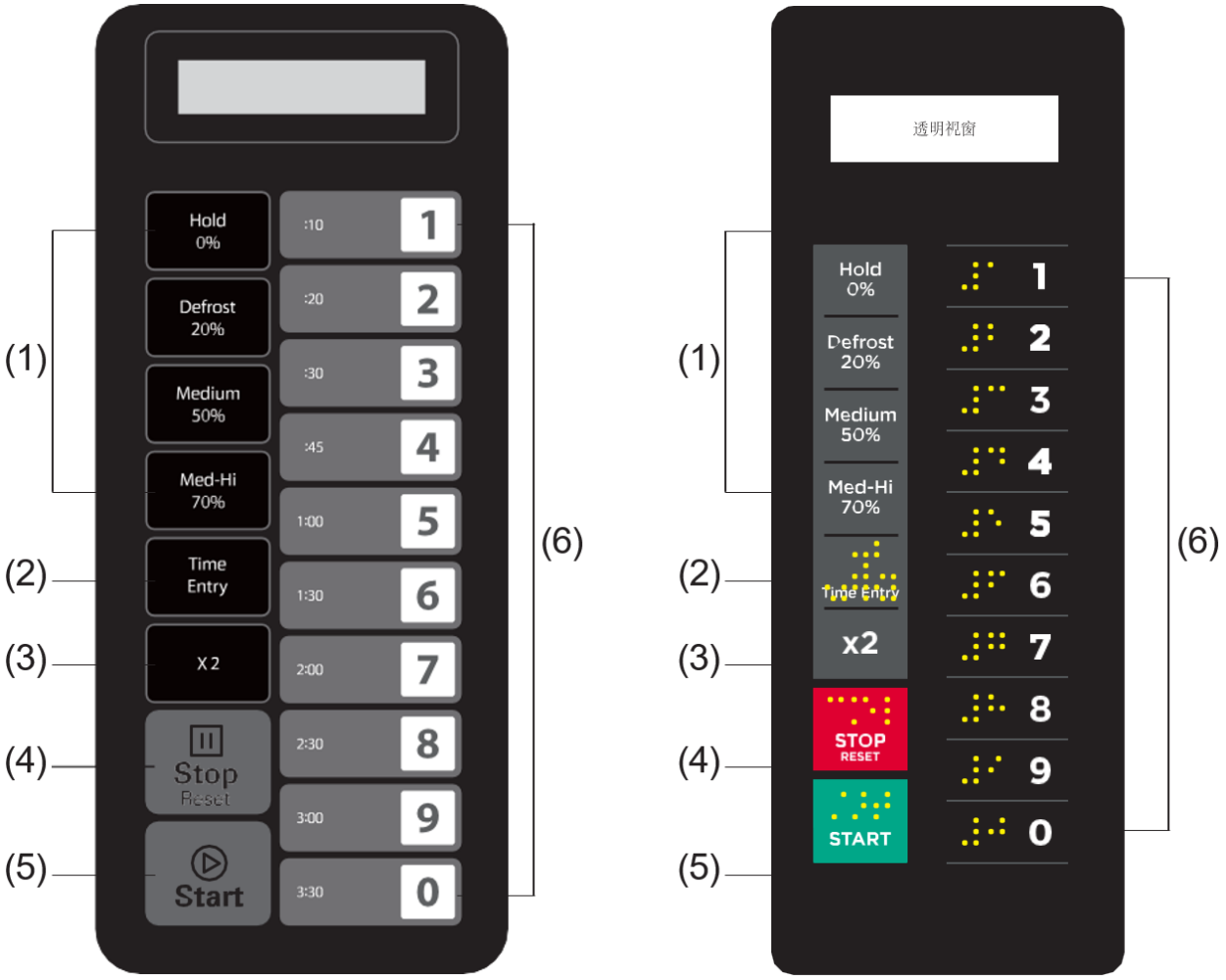

(1) Aan/uit-knoppen
(2) Knop voor tijdinvoer
(3) Dubbele Hoeveelheid Knop
(4) Stop/Reset-knop
(5) Startknop
(6) Nummer toetsenbord

Gebruiksaanwijzing

Bijlage A: Gebruikersopties

De vetgedrukte items hieronder zijn de standaardwaarden.

Optie	Instelling	Beschrijving
1 EOC-toon	**OP:10** OP:11	**3 seconden pieptoon** Continue pieptoon
	OP:12	5 snelle pieptonen, herhalend
2 Volume pieper	OP:20	Pieper uit
	OP:21	Laag
	OP:22	**Medium**
	OP:23	Hoog
3 Pieper aan/uit	OP:30	Toets piep uit
	OP:31	**Toets piept aan**
4 Toetsenbordvenster	OP:40	15 seconden
	OP:41	30 seconden
	OP:42	**60 seconden**
	OP:43	120 seconden
5 Op de vlucht	OP:50	On-the-fly uitschakelen
	OP:51	**On-the-Fly ingeschakeld**
6 Deur resetten	**OP:60**	**Deur reset uitgeschakeld**
	OP:61	Deur reset ingeschakeld
7 Maximale tijd	**OP:70**	**Maximale kooktijd 60 minuten**
	OP:71	Maximale kooktijd 10 minuten
8 Handmatig Programmeren	OP:80	Handmatige programmering uitgeschakeld
	OP:81	**Handmatige programmering ingeschakeld**
9 Dubbelcijferig	**OP:90** OP:91	**Enkelcijferige modus - 10 programma's** Dubbele cijfermodus - 100 programma's

Bijlage B: Standaard kooktijden

Tenzij anders vermeld in de productspecificaties, wordt de oven geleverd met de volgende vooraf ingestelde kooktijden.

Knop	Weergave (Tijd)	Effekt	Kookfactor
1	0:10	100%	80%
2	0:20	100%	80%
3	0:30	100%	80%
4	0:45	100%	80%
5	1:00	100%	80%
6	1:30	100%	80%
7	2:00	100%	80%
8	2:30	100%	80%
9	3:00	100%	80%
0	3:30	100%	80%

1. Opstarten

" _ _ _ _ _ _ _ " wordt weergegeven wanneer de oven voor het eerst wordt ingeschakeld. Als "⏸ Als u op de knop drukt, schakelt de oven over naar de ruststand.
Let op: In de ruststand kan er niet op een knop worden gedrukt.

2. Inactieve modus

1) De oven gaat in de ruststand nadat er een aantal seconden zijn verstreken in de gereedstand zonder dat er op het toetsenbord is gedrukt of de deur is geopend en gesloten. Het aantal seconden wordt bepaald door het Time-outvenster van het toetsenbord, ingesteld via Gebruikersoptie 4.
2) Tijdens de inactieve modus geeft het scherm “ECO” weer.
3) Wanneer u de ovendeur opent en weer sluit, verlaat de oven de ruststand en gaat hij in de gereedstand.

3. Klaar-modus

1) In deze stand is de oven klaar om een handmatige of vooraf ingestelde kookcyclus te starten.
2) Wanneer u de deur opent en sluit terwijl de oven in de ruststand staat, wordt de oven in de gereedstand gezet.
3) Tijdens de gereedmodus wordt "READY" weergegeven.
4) Vanuit de Gereed-modus kan de oven naar bijna alle andere modi overschakelen.

4. Deur open modus

1) Zolang de deur van de oven open is, staat de oven in de deuropenmodus.
2) Tijdens deze modus wordt op het scherm "DOOR OPEN" weergegeven. En de ventilator en de ovenlamp werken.
3) Wanneer de deur gesloten is, als de gebruikersoptie OP:60 is geselecteerd en de oven een handmatige of vooraf ingestelde kookcyclus uitvoert, gaat de oven in de pauzestand.
   In alle andere gevallen keert de oven terug naar de deur-open-modus met de gebruikersoptie OP:61 ingesteld. Door de deur te openen en te sluiten, wordt alle informatie over een handmatig of vooraf ingesteld programma dat werd uitgevoerd, gewist.

5. Pauzemodus

1) Met deze modus kunnen gebruikers de kookcyclus tijdelijk onderbreken om het voedsel te inspecteren of om te roeren.
2) Als de deur open en dan weer dicht gaat terwijl u zich in de handmatige kookmodus of de vooraf ingestelde kookprogrammamodus bevindt, of als de "⏸ Als u op de toets drukt, gaat de oven in de pauzestand.
3) Tijdens de pauze wordt de resterende kooktijd op het scherm weergegeven.
4) De pauzemodus gaat op exact dezelfde manier over in de inactieve modus als de gereedmodus, afhankelijk van gebruikersoptie 4. Bovendien, als de "⏯ " knop wordt ingedrukt, zal de oven onmiddellijk in de gereedmodus gaan, of als u op " drukt⏸ "-knop, de oven gaat in de werkmodus.

6. Handmatige kookinvoermodus

1) In deze modus kan de gebruiker handmatig een kooktijd en vermogensniveau invoeren.
2) Terwijl de oven in de gereedmodus staat, kunt u op de toets 'Tijdinvoer' op het toetsenbord drukken om de oven in de handmatige kookinvoermodus te zetten.
3) In deze modus wordt "00:00" weergegeven. Voer de gewenste tijd in.
4) Als u op de knoppen "Hold 0%", "Defrost 20%", "Medium 50%" of "Med-Hi 70%" drukt om het vermogensniveau te selecteren, wordt het bijbehorende vermogen op het scherm weergegeven. Als u dezelfde knop twee keer indrukt, wordt het vermogen weer op vol vermogen gezet en verschijnt op het scherm "% POWER". Als er geen vermogen is geselecteerd, is het volledige vermogen de standaardinstelling.
5) Druk tijdens het instellen op "⏯ " om de handmatige kookmodus te openen. Druk op "⏸ " om de gereedmodus te activeren.

7. Handmatige kookmodus

1) In deze stand kunt u etenswaren koken. Terwijl u zich in de handmatige kookinvoermodus bevindt, drukt u op de knop "⏯ Met de toets start de oven de handmatige kookmodus.
2) In deze modus wordt de resterende kooktijd weergegeven. De ventilator en de ovenlamp werken.
3) Wanneer het kookprogramma is voltooid, gaat de oven naar de modus Einde kookcyclus. Als u op "⏸ "-knop onder deze modus, de oven gaat in de pauzestand.

8. Einde van de kookcyclusmodus

1) Nadat de tijd is verstreken in de handmatige kookmodus of de vooraf ingestelde programmakookmodus, schakelt de oven over naar de modus Einde kookcyclus.
2) In deze modus wordt 'GEREED' weergegeven.
3) Als Gebruikersoptie OP:11 is geselecteerd, blijft de oven piepen (of Gebruikersoptie OP:12 is geselecteerd, dan laat de oven 5 korte pieptonen horen, herhaaldelijk) totdat de gebruiker dit bevestigt door de deur te openen en te sluiten of door op de "⏸ "kussen. Als de gebruikersoptie OP:10 is geselecteerd, verschijnt na een pieptoon van 3 seconden de melding "GEREED" op het scherm. Na de pieptoon verschijnt op het scherm de melding "GEREED". Als de oven gedurende een bepaalde tijd niet wordt gebruikt, schakelt hij over naar de ruststand.

9. Vooraf ingestelde programmakookmodus

1) Met deze modus kunt u etenswaren bereiden met één druk op de knop. Wanneer u in de gereedmodus op een van de tien cijfertoetsen op het toetsenbord drukt, wordt het

vooringestelde programma dat aan die toets is gekoppeld, uitgevoerd.

2) Tijdens deze modus wordt de resterende kooktijd op het scherm weergegeven. Als er sprake is van meerfasenbereiding, wordt de totale resterende kooktijd weergegeven en niet de kooktijd van een specifieke fase.
3) Wanneer het kookprogramma is voltooid, gaat de oven naar de modus Einde kookcyclus. Als u op "⏸ "-knop onder deze modus, de oven gaat in de pauzestand.

10. Koken op de vlucht

1) Terwijl de oven aan het koken is en u de gebruikersoptie OP:51 selecteert, drukt u op de cijfertoetsen. Het vooraf ingestelde kookprogramma start dan automatisch.
2) Op het scherm wordt de resterende kooktijd weergegeven.
3) Wanneer het kookprogramma is voltooid, gaat de oven naar de modus Einde kookcyclus.

11. Programmeermodus

Met deze modus kan de gebruiker kooktijden en vermogensniveaus toewijzen aan één enkele druk op de knop.

1) Open de deur en druk 5 seconden lang op de toets "1". De zoemer klinkt één keer en het apparaat gaat naar de programmeermodus. "PROGRAMMA" wordt weergegeven.
2) Druk op een willekeurig nummer van 0 tot 9. Op het scherm wordt de opgeslagen tijd weergegeven. Vervolgens kunt u de gewenste tijd invoeren.
3) Druk op "Hold 0%", "Defrost 20%", "Medium 50%" of "Med-Hi 70%" om het vermogensniveau in te voeren. Op het scherm wordt het bijbehorende vermogen weergegeven. Als dezelfde knop twee keer wordt ingedrukt, schakelt het vermogen over naar PL10. Als er geen vermogen wordt gekozen, is "PL10" de standaardinstelling.
   Let op: Stel eerst de tijd in en kies daarna het vermogen.
4) Om de kookfactor te wijzigen: Als u op "X2" drukt, verschijnt op het scherm "CF:XX". De standaardfactor is 80%. "CF:08" wordt weergegeven. Wilt u de kookfactor wijzigen, dan drukt u gewoon op een van de cijfertoetsen om dit in te stellen. Als u op "0" drukt, wordt "CF:10" weergegeven.
5) Nadat u de tijd en het vermogen hebt ingesteld, drukt u op "⏵ ", wordt het kookprogramma opgeslagen. Wanneer het programma is opgeslagen, wordt "PROGRAMMA" weergegeven.
6) Als alle kooktijden de MAX-tijd van Gebruikersoptie 7 overschrijden, drukt u op "⏵ "Om het programma op te slaan, klinkt de zoemer drie keer kort om aan te geven dat de tijd niet meer nodig is. En dan verschijnt op het scherm weer "PROGRAMMA". De eerder ingestelde tijd blijft ongewijzigd.
7) Sluit de deur, de oven schakelt terug naar de gereedmodus.
   Als u op "⏸ "-knop tijdens het instellen, schakelt de oven over naar de deuropenmodus.
   Het programma dat niet is opgeslagen, gaat verloren. Als er een programma in het geheugen is opgeslagen, drukt u op de bijbehorende nummerknop. Het opgeslagen programma wordt dan gestart. Als er geen programma is opgeslagen, zal de zoemer afgaan wanneer u op een cijfertoets drukt. Deze zal dan niet werken.
   Bijvoorbeeld: stel het programma in als geheugenkoken. Vermogensniveau PL7 en de kooktijd bedraagt 1 minuut en 25 seconden.

   Stap 1 : Open de deur, druk 5 seconden lang op de cijfertoets "1", "PROGRAMMA" wordt weergegeven.
   Stap 2 : Druk op de nummerknop "3", het scherm zal "P:03" weergeven, Na twee seconden,

Op het scherm wordt de bijbehorende tijd " :30" weergegeven.
Stap 3 : Druk op de nummertoetsen "1", "2" en "5" om de kooktijd in te voeren.
Stap 4 : Druk op de knop "Med-Hi 70%", "1:25 70" wordt weergegeven. Instelling voltooid.
Stap 5 : Druk op "⏵ "opslaan. Wanneer u het programma de volgende keer gebruikt, drukt u gewoon op "3",
Het bijbehorende programma wordt gestart.

Opmerking:

- Als de stroom uitvalt, gaat het opgeslagen programma niet verloren.
- Als het programma opnieuw moet worden ingesteld, herhaalt u de bovenstaande stappen.
- Als u op "⏸ "Bij de laatste stap keert het apparaat terug naar de deur-open-modus. De instelling is ongeldig.

12. Dubbele hoeveelheid koken

1) Met behulp van de "X2"-pad kan de gebruiker eenvoudig de tijd instellen waarop een bepaald voedingsmiddel moet worden bereid.
2) Als u in de gereedmodus op de knop "X2" drukt, gevolgd door het starten van een vooraf ingesteld programma, of als u binnen 5 seconden na het starten van een vooraf ingesteld programma op de knop "X2" drukt, begint de oven met het koken met de vooraf ingestelde kooktijd.
3) Druk op "X2", "DOUBLE" wordt weergegeven. Wanneer u op de cijfertoetsen drukt, wordt op het scherm de vooraf ingestelde tijd weergegeven.
   Bijvoorbeeld, knop "5" heeft een vooraf ingestelde tijd van 1 minuut. Druk vervolgens op "X2", dan verandert de tijd naar 1:00*(1+0,8)=1:48(1 minuut en 48 seconden)
4) Wanneer het kookprogramma is voltooid, gaat de oven naar de modus Einde kookcyclus.

13. Programmering van podiumkoken

Hiermee kan de gebruiker voedsel bereiden in de handmatige kookmodus en de programmeermodus.

1) Er kunnen maximaal drie fasen worden ingesteld: de kookmodus of de programmeermodus.
2) Nadat u het vermogen en de tijd voor de eerste fase hebt ingesteld, drukt u op "Tijdinvoer" om de tweede fase in te stellen. Herhaal deze stappen om de derde fase in te stellen.
3) Bij het instellen van de tweede en derde fase, druk op "Tijdsinvoer", "STAGE-2", "STAGE-3" wordt weergegeven.
4) Druk op "⏵ " om te beginnen met koken.

Voorbeeld : In de programmeermodus drukt u op de cijfertoetsen "3" om twee kookfasen in te stellen. De eerste fase is PL7 en de tijd bedraagt 1 minuut en 25 seconden. De tweede fase is PL5 en duurt 5 minuten en 40 seconden. De stappen zijn als volgt.

a) Open de deur, druk 5 seconden op de cijfertoets "1", "PROGRAMMA" wordt weergegeven.
b) Druk op de cijfertoets "3", op het scherm verschijnt "P:03". Twee seconden later verschijnt de bijbehorende tijd " :30".
c) Druk op "1", "2", "5" om de kooktijd in te voeren. "1:25" wordt weergegeven.
d) Druk op "Med-Hi 70%", "1:25 70" wordt weergegeven.
   De eerste fase is voltooid.
e) Druk op "Tijdsinvoer", "STAGE-2" wordt weergegeven.
f) Druk op de knoppen "5", "4" en "0". "5:40" wordt weergegeven.

g) Druk op "Medium 50%", "5:40 50" wordt weergegeven.
De tweede fase is voltooid.
h) Druk op "⏵ " om te beginnen met koken.
i) De totale tijd telt af.

14. Gebruikersoptiemodus

Hierdoor kan de gebruiker kiezen uit verschillende manieren waarop de oven kan werken.

1) Open de ovendeur en druk 5 seconden op de toets "2". De zoemer klinkt één keer en schakelt over naar deze modus.
2) Op het scherm verschijnt "OP: - -".
3) Druk op een willekeurige cijfertoets om de bijbehorende modusinstelling te openen. Bijvoorbeeld: om de toon van de zoemer op gemiddeld te zetten. Druk op "2", "OP:22" verschijnt.
Als u wilt wijzigen, blijft u op "2" drukken; op het scherm verschijnen achtereenvolgens "OP:20", "OP:21", "OP:22", "OP:23", "OP:20".
4) Druk op "⏵ " om de huidige instelling op te slaan. Na het opslaan wordt "OP: - -" opnieuw weergegeven.
5) Druk tijdens het instellen op "⏸ "om de deur-open-modus te openen. Sluit de deur om naar de gereedmodus te gaan.
6) Als "⏵ "Als de knop bij de laatste stap niet is ingedrukt, kan het programma niet worden opgeslagen en blijft het op de vorige manier staan.

15. Fabrieksinstelling

In de gereedmodus drukt u op "⏵ " en "0" terug naar de fabrieksinstelling.

1) Druk op "⏵ " en "0", de zoemer klinkt één keer en op het scherm verschijnt "CHECK". Als de fabrieksinstelling nog actief is, verschijnt er "11" op het scherm. Na drie seconden schakelt de oven over naar de gereedmodus.
Als de fabrieksinstelling niet is ingeschakeld, wordt op het scherm "00" weergegeven. Druk op "⏵ " terugzet naar de fabrieksinstelling, dan geeft het scherm "CLEAR" weer. De zoemer klinkt één keer en na de zelftest geeft het scherm "11" of "00" weer.
2) Als u niet op "⏵ "Wanneer op het scherm "00" wordt weergegeven, wordt de instelling na 10 seconden geannuleerd.

Let op: wees voorzichtig bij het uitvoeren van deze handeling, omdat hiermee alle configuraties worden teruggezet naar de fabrieksinstellingen.

Hoe het filter te verwijderen en te installeren

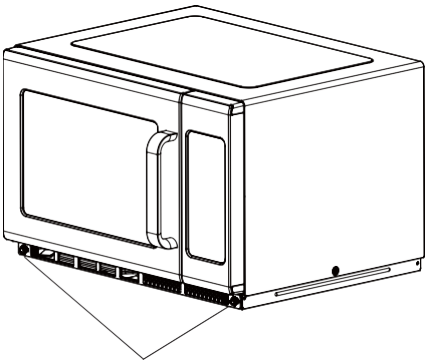

Draai de metalen spijkers naar links om ze los te maken.

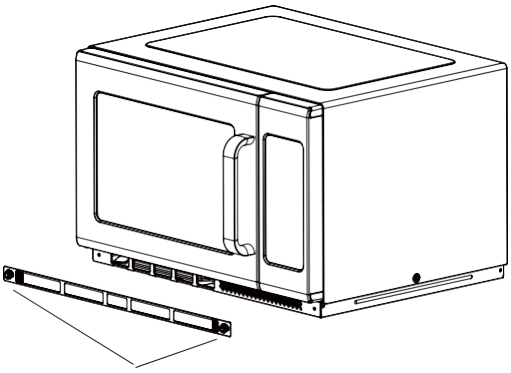

Haal het filter eraf.

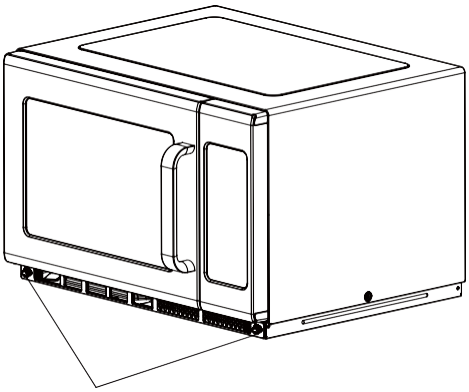

Om de plaat opnieuw te installeren, lijnt u de bevestigingsgaten van de grondplaat uit en draait u de metalen spijkers met de klok mee vast.

Hoe verwijder en installeer je de olieblokkade

Waarschuwing : Voordat u de olieverstopping verwijdert en installeert, moet u ervoor zorgen dat het apparaat is losgekoppeld van de stroomvoorziening. Voorkom verbranding door hoge temperaturen.

Instructies voor het verwijderen van olieverstopping

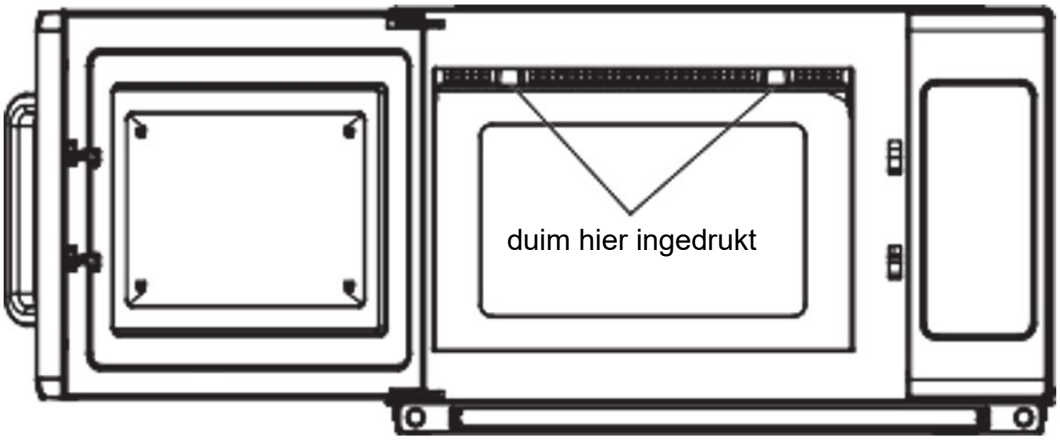

1) Druk op de aangegeven pijl, duw stevig terug en trek vervolgens naar beneden.

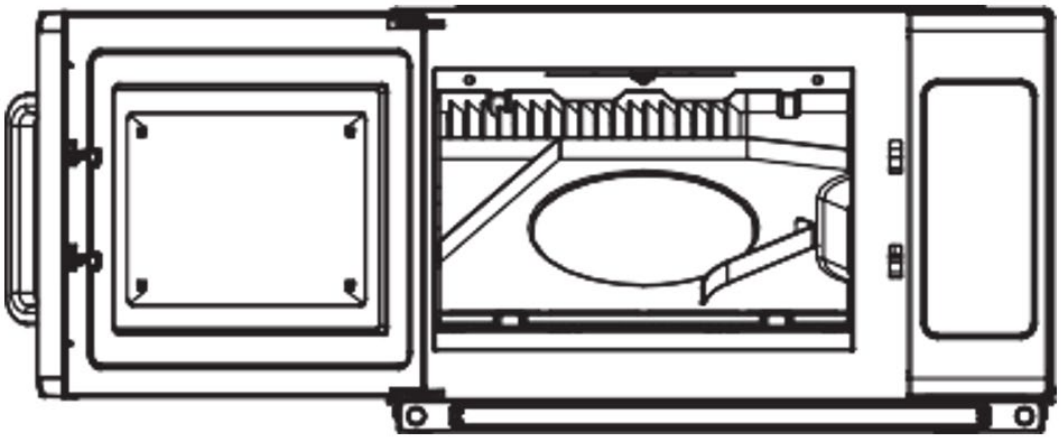

2) Bekijk na verwijdering

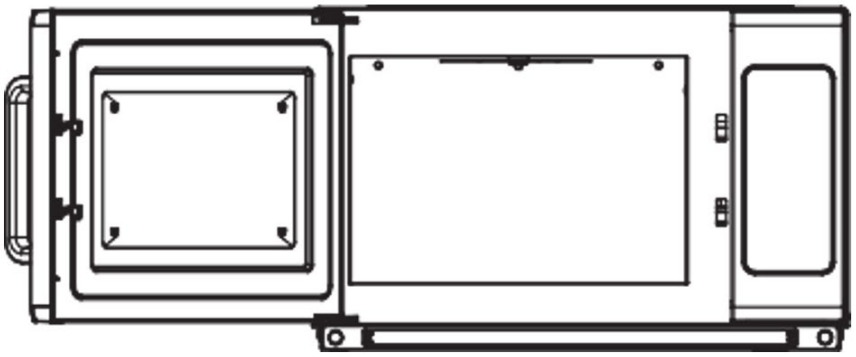

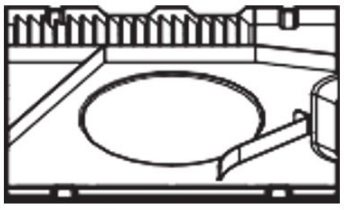

3) De olieverstopping uit het apparaat verwijderen.

Instructies voor het installeren van olieblokkering

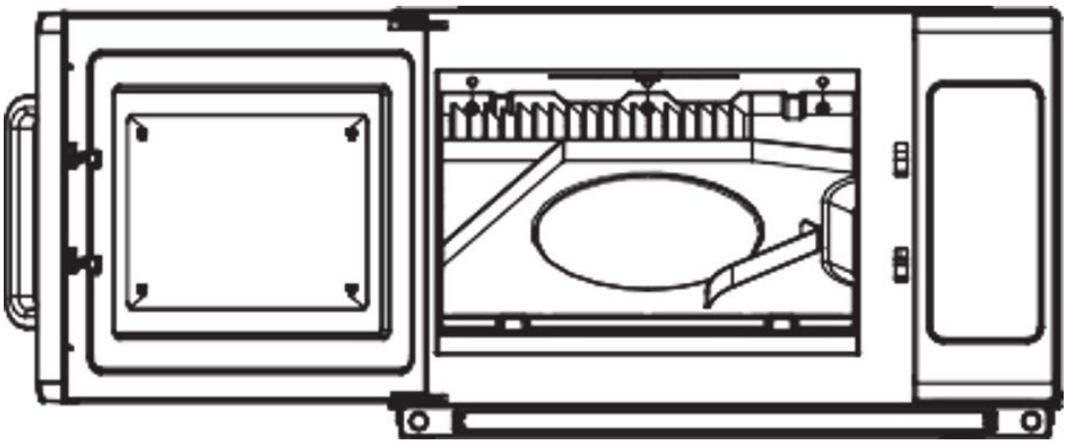

1) Lijn de drie cilinders van de olieblokkade uit en plaats de drie gaten in de achterplaat.

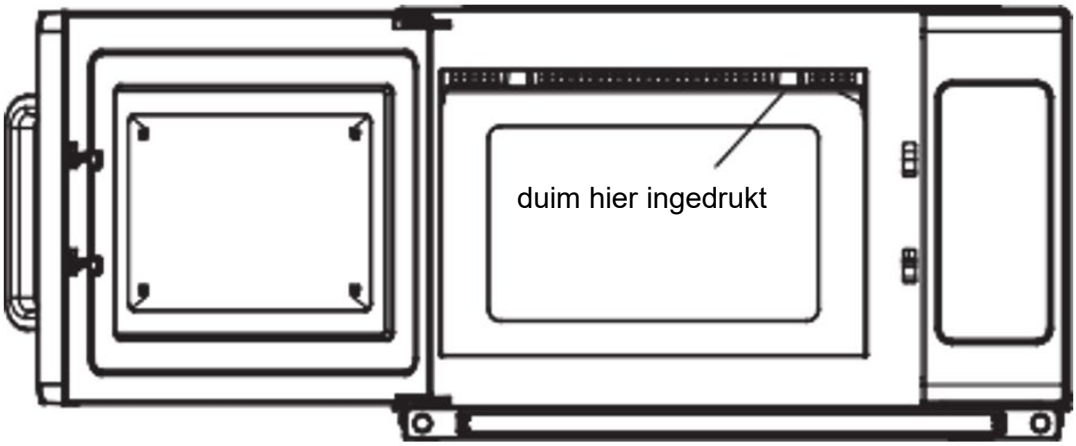

2) Met de linkerhand pakt u de magnetron vast, met de rechterduim drukt u op de pijlrichtingen en duwt u terug. En tegelijkertijd duwde ik mijn linkerduim omhoog. Plaats de rechter olieblokkering in de gesp van de voorplaat.

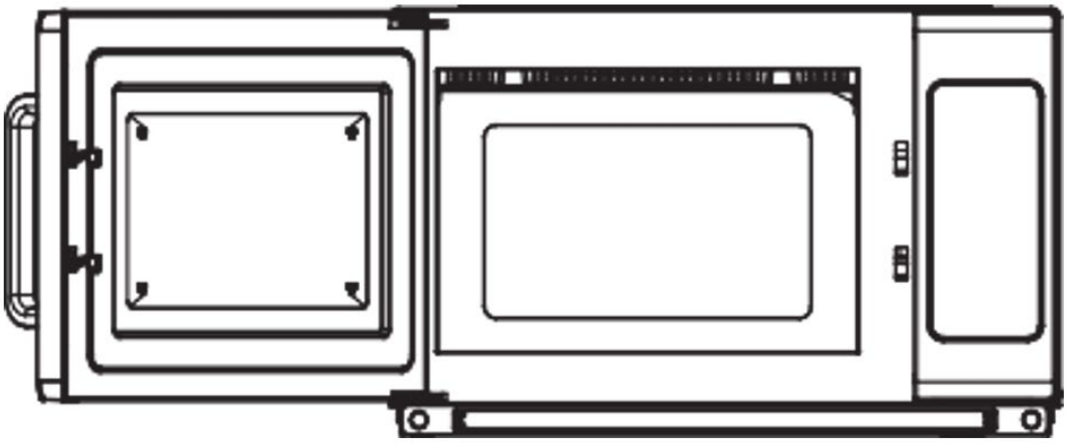

3) Controleer van rechts naar links of de olieverstopping is geïnstalleerd. Controleer wanneer u klaar bent of de blokkeringsgesp goed vastzit.

Installatie (supplement)

1) De schakelhandeling van deze magnetron kan spanningsschommelingen op de toevoerleiding veroorzaken. Het gebruik van deze oven onder ongunstige voedingsspanningsomstandigheden kan nadelige gevolgen hebben. Dit apparaat is bedoeld voor aansluiting op een elektriciteitsnet met een maximaal toegestane systeemimpedantie van maximaal 0,2 Ohm op het interfacepunt van de voeding van de gebruiker. De gebruiker dient ervoor te zorgen dat dit apparaat uitsluitend wordt aangesloten op een stroomvoorziening die voldoet aan de hierboven genoemde vereisten. Indien nodig kan de gebruiker bij het openbare energiebedrijf de systeemimpedantie op het interfacepunt opvragen.
2) Indien er geen potentiaalvereffeningsgeleider in de elektrische voeding aanwezig is, dient er aan de achterzijde van het apparaat een externe potentiaalvereffeningsgeleider te worden geïnstalleerd (zie symbool).
   Deze klem moet effectief elektrisch contact maken met alle vaste, blootliggende metalen delen en moet de aansluiting van een geleider met een nominale doorsnede tot 10 mm² mogelijk maken.



Symbool voor de externe aansluiting van potentiaalvereffeningsgeleiders.

Probleemoplossing

Normaal	
Magnetron verstoort tv-ontvangst	Wanneer de magnetron in werking is, kan er sprake zijn van storing in de radio- en tv-ontvangst. Het is vergelijkbaar met de storing die kleine elektrische apparaten veroorzaken, zoals mixers, stofzuigers en elektrische ventilatoren. Dat is normaal.
Dim ovenlicht	Bij het koken in een magnetron met een laag vermogen kan het licht in de oven zwakker worden. Dat is normaal.
Stoom verzamelt zich op de deur, hete lucht ontsnapt uit de ventilatieopeningen	Bij het koken kan er stoom uit het voedsel komen. De meesten zullen via de ventilatieopeningen ontsnappen. Maar sommige resten kunnen zich ophopen op koele plaatsen, zoals de ovendeur. Dat is normaal.
De oven startte per ongeluk zonder dat er eten in zat.	Het is verboden om het apparaat te gebruiken zonder dat er voedsel in zit. Het is heel gevaarlijk.

Probleem	Mogelijke oorzaak	Remedie
Oven kan niet worden gestart.	(1) Het netsnoer is niet goed aangesloten.	Trek de stekker eruit. Sluit de stekker na 10 seconden weer aan.
	(2) Het doorbranden van zekeringen of het doorbreken van de stroomonderbreker.	Vervang de zekering of reset de stroomonderbreker (gerepareerd door professioneel personeel van ons bedrijf)
	(3) Problemen met het stopcontact.	Test het stopcontact met andere elektrische apparaten.
Oven wordt niet warm.	(4) De deur is niet goed gesloten.	Sluit de deur goed.

Afvoeren van gebruikte apparaten

Gooi dit apparaat niet in gemeentelijke afvalsystemen. Lever het in bij een recycling- en verzamelpunt voor elektrische apparaten. Controleer het symbool op het product, de gebruiksaanwijzing en de verpakking. De kunststoffen die voor de bouw van het apparaat zijn gebruikt, kunnen overeenkomstig hun markering worden gerecycleerd. Door te kiezen voor recycling levert u een belangrijke bijdrage aan de bescherming van het milieu.
Neem contact op met plaatselijke autoriteiten voor informatie over plaatselijke recycling.

Denne bruksanvisningen er oversatt ved hjelp av maskinoversettelse. Det er gjort rimelige anstrengelser for å gi en nøyaktig oversettelse, men ingen automatisk oversettelse er perfekt, og det er heller ikke meningen at den skal erstatte menneskelige oversettere. Den offisielle bruksanvisningen er den engelske versjonen. Eventuelle uoverensstemmelser eller forskjeller i oversettelsen er ikke bindende og har ingen juridisk virkning med hensyn til overholdelse eller håndhevelse. Hvis det oppstår spørsmål knyttet til nøyaktigheten av informasjonen i brukerhåndboken, henvises det til den engelske versjonen av innholdet, som er den offisielle versjonen.

Tekniske data

Beskrivelse av parameter	Parameterverdi
Produktnavn	Mikrobølgeovn P 2,1 kW
Modell	RC-MV-06
Nominell spenning [V~] / frekvens [Hz]	230/50
Mikrobølgefrekvens [MHz]	2450
Nominell inngangseffekt [W]	3200
Nominell utgangseffekt [W]	2100
Kapasitet [L]	34
Nedtellingstidtaker – tidsrom [min]	0-60
Dimensjoner (bredde x dybde x høyde) [cm].	57x48x37
Vekt [kg]	33.5

Les disse instruksjonene nøye før du bruker mikrobølgeovnen og oppbevar den nøye.
Følger du instruksjonene vil ovnen din gi deg mange års god service.

Forholdsregler for å unngå mulig eksponering for overdreven mikrobølgeenergi

a) Ikke prøv å bruke denne ovnen med døren åpen, da dette kan føre til skadelig eksponering for mikrobølgeenergi. Det er viktig å ikke bryte eller tukle med sikkerhetslåsene.
b) Ikke plasser noen gjenstander mellom ovnens frontflate og døren eller la smuss eller rengjøringsmiddelrester samle seg på tetningsflatene.
c) ADVARSEL: Hvis døren eller dørpakningene er skadet, må ovnen ikke brukes før den er reparert av en kompetent person.

Hvis apparatet ikke holdes i god renholdstilstand, kan overflaten bli forringet og påvirke apparatets levetid og føre til en farlig situasjon.

Viktige sikkerhetsinstruksjoner

For å redusere risikoen for brann, elektrisk støt, personskade eller eksponering for overdreven mikrobølgeovnsenergi når du bruker apparatet, følg grunnleggende forholdsregler, inkludert følgende:

1) Dette apparatet er ikke beregnet for bruk av personer (inkludert barn) med reduserte fysiske, sensoriske eller mentale evner, eller mangel på erfaring og kunnskap, med mindre de har fått tilsyn eller instruksjoner om bruk av apparatet av en person som er ansvarlig for deres sikkerhet.

Barn bør overvåkes for å sikre at de ikke leker med apparatet.

2) Hvis strømledningen er skadet, må den skiftes ut av produsenten, dennes servicerepresentant eller tilsvarende kvalifiserte personer for å unngå fare. (For apparat med type Y-tilbehør)
3) Advarsel: Sørg for at apparatet er slått av før du skifter lampen for å unngå muligheten for elektrisk støt.
4) ADVARSEL: Det er farlig for andre enn en kompetent person å utføre service- eller reparasjonsoperasjoner som involverer fjerning av et deksel som gir beskyttelse mot eksponering for mikrobølgeenergi.
5) ADVARSEL: Væsker og annen mat må ikke varmes opp i forseglede beholdere siden de kan eksplodere.
6) ADVARSEL: Mikrobølgeoppvarming av drikkevarer kan føre til forsinket eruptiv koking, derfor må man være forsiktig når man håndterer beholderen.
7) ADVARSEL: Innholdet i tåteflasker og barnematglass skal røres eller ristes og temperaturen kontrolleres før inntak, for å unngå brannskader.
8) Bruk kun redskaper som er egnet for bruk i mikrobølgeovner.
9) Ved oppvarming av mat i plast- eller papirbeholdere, hold øye med ovnen på grunn av muligheten for antennelse.
10) Hvis det oppdages røyk, slå av eller koble fra apparatet og hold døren lukket for å kvele eventuelle flammer.
11) Egg i skallet og hele hardkokte egg bør ikke varmes i mikrobølgeovner siden de kan eksplodere, selv etter at mikrobølgeovnen er avsluttet.
12) Ovnen bør rengjøres regelmessig, og eventuelle matrester skal fjernes.
13) Apparatet må ikke rengjøres med vannstråle. (for apparater beregnet på å stå på gulvet og som ikke er minst IPX5)
14) Unnlatelse av å holde ovnen i ren tilstand kan føre til forringelse av overflaten som kan påvirke levetiden til apparatet negativt og muligens resultere i en farlig situasjon.
15) Bruk kun temperatursonden som er anbefalt for denne ovnen.(for ovner som har mulighet for å bruke en temperaturfølende sonde.)
16) Les og følg det spesifikke: "Forholdsregler for å unngå mulig eksponering for overdreven mikrobølgeenergi".
17) Metalliske beholdere for mat og drikke er ikke tillatt under tilberedning i mikrobølgeovn.

Les brukerhåndboken nøye og oppbevar den for fremtidig referanse

For å redusere risikoen for personskade ved jordingsinstallasjon

Dette apparatet må jordes. I tilfelle en elektrisk kortslutning reduserer jording risikoen for elektrisk støt ved å gi en rømningsledning for den elektriske strømmen. Dette apparatet er utstyrt med en ledning som har en jordingsledning med en jordingsplugg. Støpselet må settes inn i en stikkontakt som er riktig installert og jordet.

Rådfør deg med en kvalifisert elektriker eller servicemann hvis jordingsinstruksjonene ikke er fullstendig forstått eller hvis det er tvil om hvorvidt apparatet er riktig jordet. Hvis det er nødvendig å bruke en skjøteledning, bruk kun en 3-leder skjøteledning.

1) Det følger med en kort strømledning for å redusere risikoen ved å bli viklet inn i eller snuble over en lengre ledning.
2) Hvis et langt ledningssett eller skjøteledning brukes:
    - Den merkede elektriske vurderingen til ledningssettet eller skjøteledningen bør være minst like høy som den elektriske vurderingen til apparatet.
    - Skjøteledningen må være en jordet 3-leder ledning.

- Den lange ledningen bør plasseres slik at den ikke draperes over benkeplaten eller bordplaten der den kan trekkes i av barn eller snubles over den utilsiktet.

Fare

Fare for elektrisk støt Berøring av noen av de interne komponentene kan føre til alvorlig personskade eller død. Ikke demonter dette apparatet.

Advarsel

Fare for elektrisk støt Feil bruk av jordingen kan føre til elektrisk støt. Ikke koble til en stikkontakt før apparatet er riktig installert og jordet.

Rengjøring

Sørg for å koble apparatet fra strømforsyningen.

1) Rengjør innsiden av ovnen etter bruk med en lett fuktig klut.
2) Rengjør tilbehøret på vanlig måte i såpevann.
3) Dørkarm og pakning og tilstøtende deler må rengjøres forsiktig med en fuktig klut når de er skitne.

REDSKAP

Forsiktighet

Fare for personskade

Det er farlig for andre enn en kompetent person å utføre service- eller reparasjonsoperasjoner som involverer fjerning av et deksel som gir beskyttelse mot eksponering for mikrobølgeenergi.

Se instruksjonene under "Materialer du kan bruke i mikrobølgeovn eller som bør unngås i mikrobølgeovn." Det kan være visse ikke-metalliske redskaper som ikke er trygge å bruke til mikrobølgeovn. Hvis du er i tvil, kan du teste det aktuelle redskapet ved å følge prosedyren nedenfor.

Utstyrstest:

1) Fyll en mikrobølgeovnsikker beholder med 1 kopp kaldt vann (250 ml) sammen med det aktuelle redskapet.
2) Kok på maksimal kraft i 1 minutt.
3) Kjenn forsiktig på redskapet. Hvis det tomme redskapet er varmt, ikke bruk det til mikrobølgeovn.
4) Ikke overskrid 1 minutts koketid.

Materialer du kan bruke i mikrobølgeovn

Utstyr	Merknader
Bruningsrett	Følg produsentens instruksjoner. Bunnen av bruningsfatet må legges jevnt på keramikkplaten. Feil bruk kan føre til at den keramiske platen går i stykker.
Servise	Kun mikrobølgeovnsikker. Følg produsentens instruksjoner. Ikke bruk oppsprukket eller oppsprukket servise.
Glass krukker	Ta alltid av lokket. Bruk kun til å varme opp maten til den er akkurat varm. De fleste glasskrukker er ikke varmebestandige og kan gå i stykker.
Glassvarer	Kun varmebestandig ovnsglass. Pass på at det ikke er noen metallisk trim. Ikke bruk oppsprukket eller oppsprukket servise.
Kokeposer i ovn	Følg produsentens instruksjoner. Ikke lukk med metallbånd. Lag åpninger for å la damp slippe ut.
Papirtallerkener og kopper	Bruk kun til kortvarig koking/oppvarming. Ikke la ovnen stå uten tilsyn mens du lager mat.
Papirhåndklær	Brukes til å dekke til mat for å varme opp og absorbere fett. Bruk kun under tilsyn for en kortvarig matlaging.
Pergamentpapir	Bruk som et deksel for å forhindre sprut eller som en innpakning for damping.
Plast	Kun mikrobølgeovnsikker. Følg produsentens instruksjoner. Bør merkes "Mikrobølgesikker". Noen plastbeholdere mykner ettersom maten inni blir varm. "Kokeposer" og tett lukkede plastposer skal spaltes, gjennomhulles eller luftes som anvist av pakken.
Plastfolie	Kun mikrobølgeovnsikker. Brukes til å dekke til maten under tilberedning for å holde på fuktigheten. Ikke la plastfolie berøre maten.
Termometre	Kun mikrobølgeovnsikker (kjøtt- og godteritermometre).
Vokspapir	Bruk som et deksel for å forhindre sprut og holde på fuktigheten.

Materialer som skal unngås i mikrobølgeovn

Utstyr	Merknader
Aluminiumsbrett	Kan forårsake buedannelse. Overfør maten til en mikrobølgeovnsikker skål.
Matkartong med metallhåndtak	Kan forårsake buedannelse. Overfør maten til en mikrobølgeovnsikker skål.
Bestikk i metall eller metall	Metall beskytter maten mot mikrobølgeenergi. Metallbeklædning kan forårsake buedannelse.
Metal vri bånd	Kan forårsake lysbuer og kan forårsake brann i ovnen.
Papirposer	Kan forårsake brann i ovnen.
Plastskum	Plastskum kan smelte eller forurense væsken inni når den utsettes for høy temperatur.
Tre	Tre vil tørke ut når det brukes i mikrobølgeovnen og kan splitte eller sprekke.

Sette opp ovnen

Navn på ovnsdeler og tilbehør

Fjern ovnen og alt materiale fra kartongen og ovnsrommet. Ovnen din leveres med følgende tilbehør:

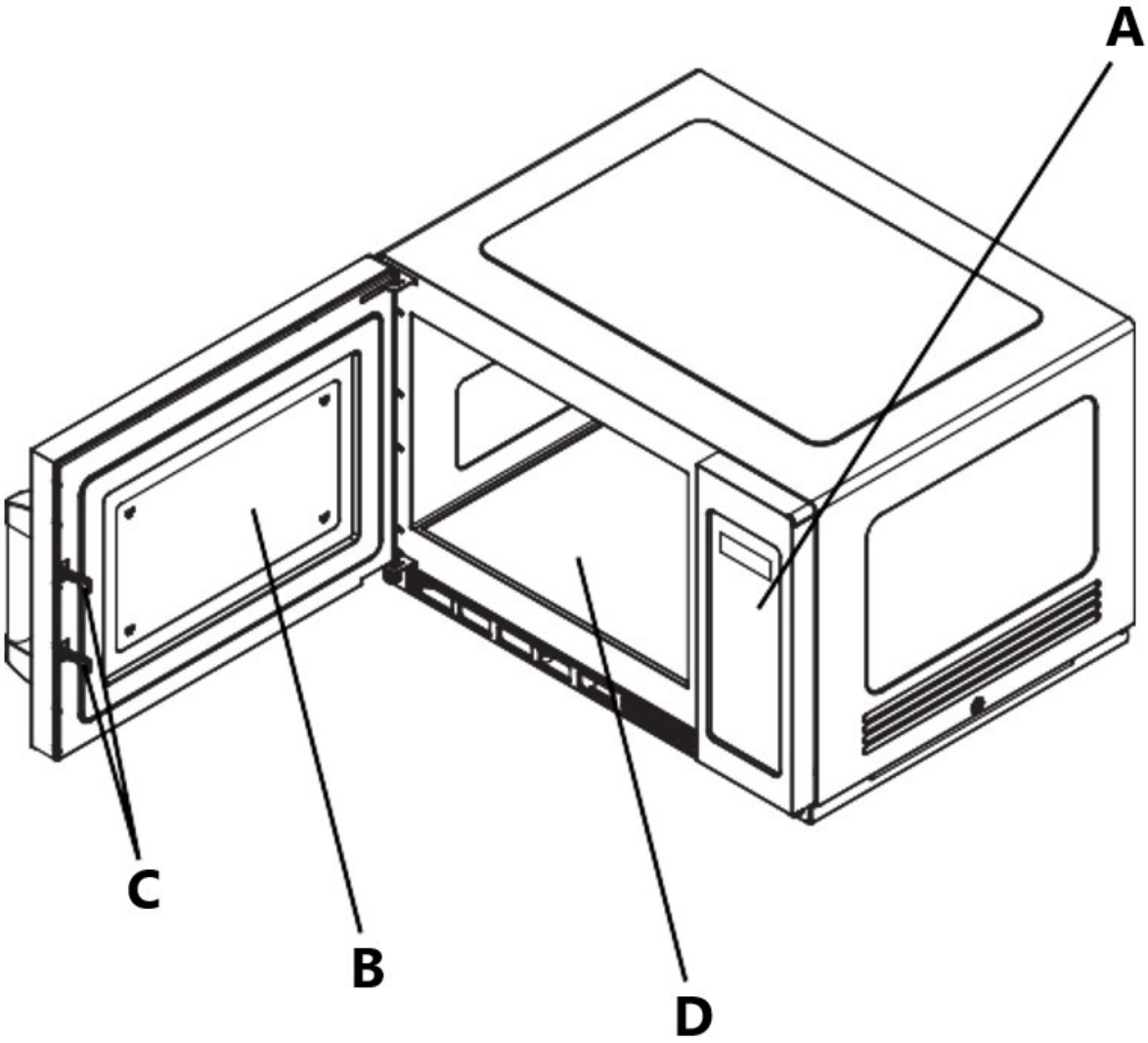

A - Styrepanel
B - Observasjonsvindu
C - Sikkerhetssperresystem
D - Keramisk bord

Note:

1) Ikke press den keramiske platen med makt.
2) Ta og legg redskapene forsiktig under operasjonen for å unngå skade på keramikkplaten.
3) Etter bruk, ikke berør keramikkplaten for hånd for å unngå høy temperatur skålding.

Installasjon av benkeplate

Fjern alt emballasjemateriale og tilbehør. Undersøk ovnen for skader som bulker eller ødelagt dør. Ikke installer hvis ovnen er skadet.
Skap: Fjern all beskyttelsesfilm som finnes på overflaten av mikrobølgeovnens kabinett.

Installasjon

- Velg en jevn overflate som gir nok åpen plass for inntaks- og/eller utløpsventiler

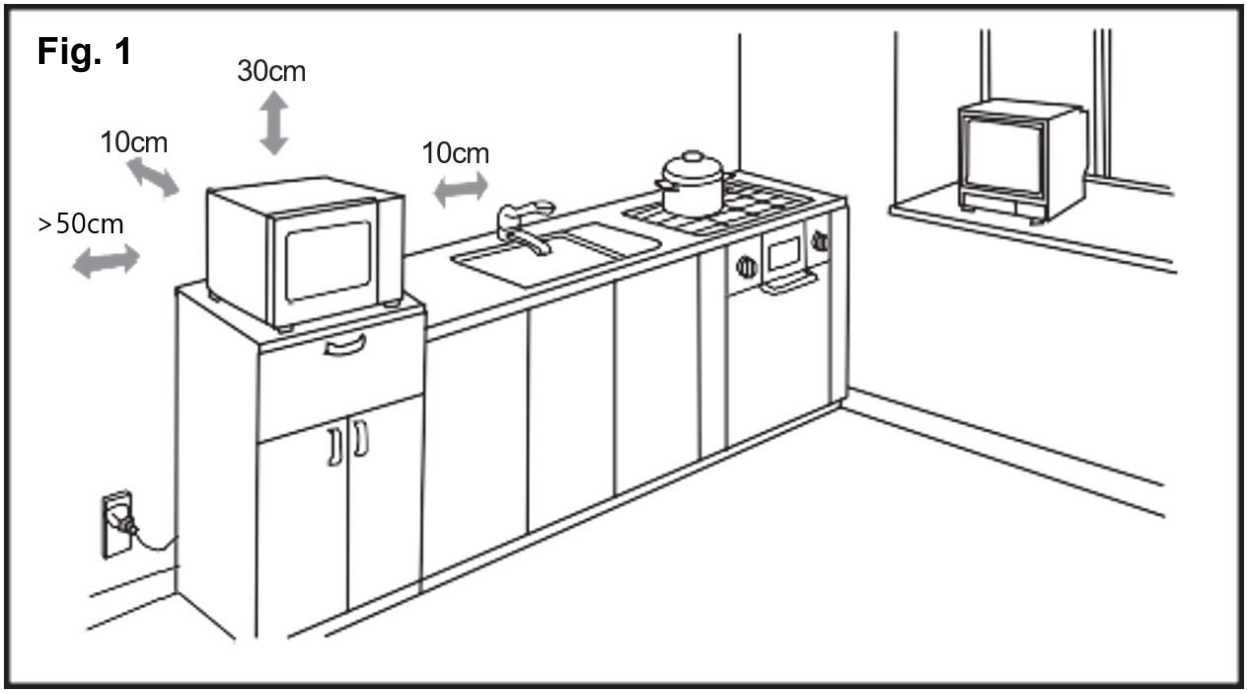

- Det bør holdes en avstand på 10 cm mellom apparatet og høyre og bakvegg, og en avstand på 30 cm på toppen. Demonter aldri apparatets føtter, og blokker aldri luftinntaket og avtrekksåpningen. Venstre side må være åpen.
- Blokkering av inntaks- og/eller utløpsåpninger kan skade ovnen.
- Plasser ovnen så langt unna radioer og TV som mulig. Bruk av mikrobølgeovn kan forårsake forstyrrelser på radio- eller TV-mottaket.
- Koble ovnen til et vanlig husholdningsuttak. Pass på at spenningen og frekvensen er den samme som spenningen og frekvensen på merkelappen.
- Advarsel: Stikkontakten, elektriske apparater eller apparatet som kan påvirkes av varme og fuktighet, bør holdes unna eventuelle ventilasjonsåpninger på ovnen.
- Apparatet kan installeres med en viss grad av overlapping (Figur 2).
- Maksimal overlappingshøyde er to lag.

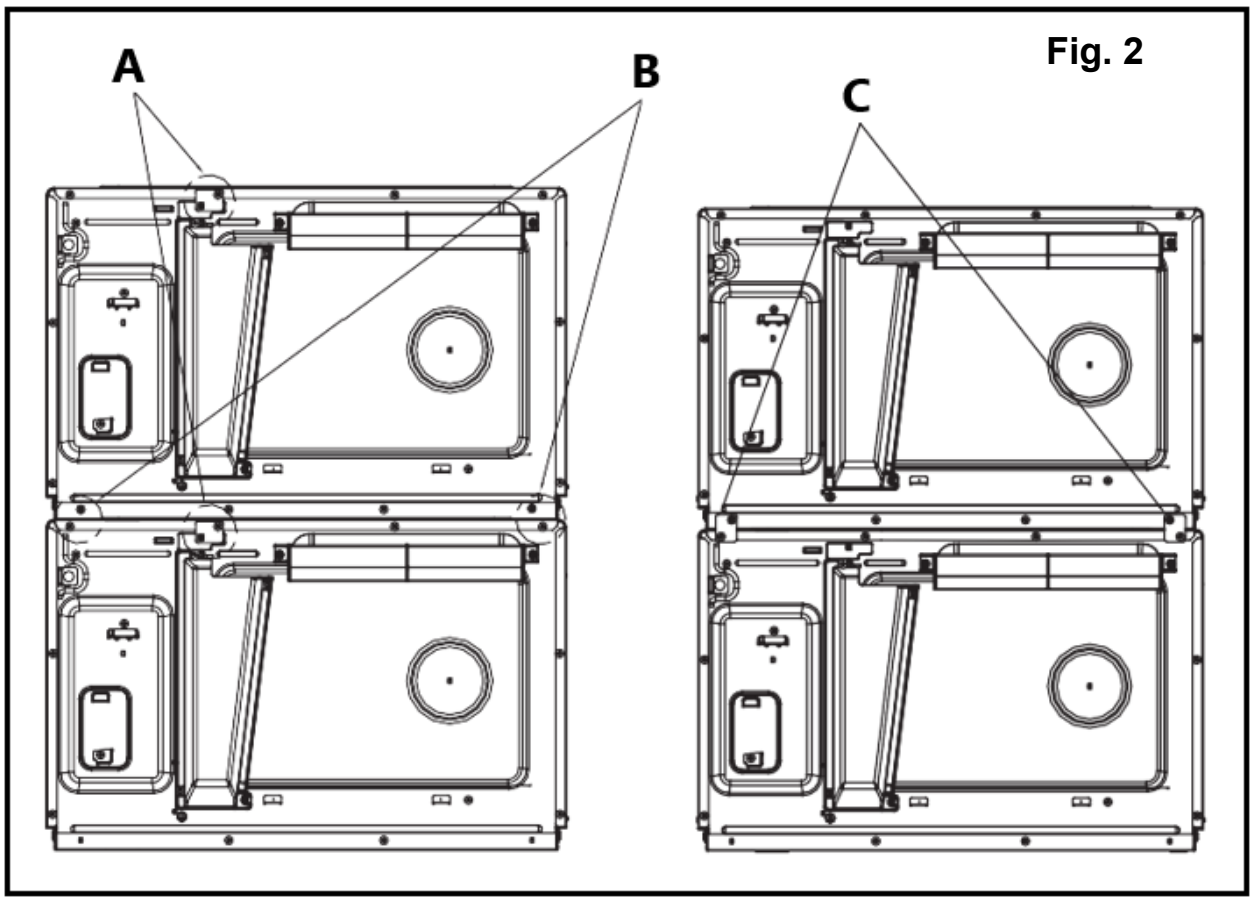

A - Løsne skruen, ta av installasjonsplaten og sett deretter skruen på plass.
B - Ta av fire skruer som vist på bildet.
C - Plasser installasjonsbrettet på følgende plassering og festeskruen som bare tar av

Rengjøringsinstruksjoner

Hold alltid ovnen ren

1) Rengjøring av glassvinduet, det indre dørpanelet og forsiden av ovnen.
   For best ytelse og for å opprettholde den høye graden av sikkerhet, bør det indre dørpanelet og ovnens frontflate være fri for mat eller fett. Tørk av disse delene med et mildt rengjøringsmiddel, skyll og tørk. Bruk aldri skurepulver eller -pads.
2) Rengjøring av kontrollpanel og plastdeler.
   Ikke bruk et vaskemiddel eller en alkalisk væskespray på kontrollpanelet og plastdelene, da dette kan forårsake skade på disse delene.
   Bruk en tørr klut (ikke en gjennomvåt klut) for å rengjøre disse delene.
3) Rengjøring av ovnen innvendig
   Etter bruk, sørg for å rydde opp sølt væsker, sprutet olje og matrester så raskt som mulig. Hvis ovnen brukes når den er skitten, synker effektiviteten, og skitten setter seg fast på ovnens overflate og kan forårsake dårlig lukt. Rengjør interiøret med en klut dynket i lunkent vann med et mildt vaskemiddel oppløst i, og skyll såpen av med en fuktig klut.
4) Rengjør oljeblokkeringen regelmessig, hold oljeblokkeringen fri. Ellers vil flekken på oljeblokkeringen falle på maten.

5) Rengjør filteret regelmessig, hold det klart. Apparatet vil overopphetes når filteret er blokkert.
6) Når apparatet er i bruk, må oljeblokkering og filterplassering korrigeres, og unngå å skade andre deler (installasjonen på side 19 og 20).

Forsiktig : Ikke tørk plast og malte deler av ovnen med blekemiddel, tynnere eller andre rengjøringsmidler, da dette kan føre til at disse delene løses opp eller endres skarpt.

BRUK

Kontrollpanel og funksjoner

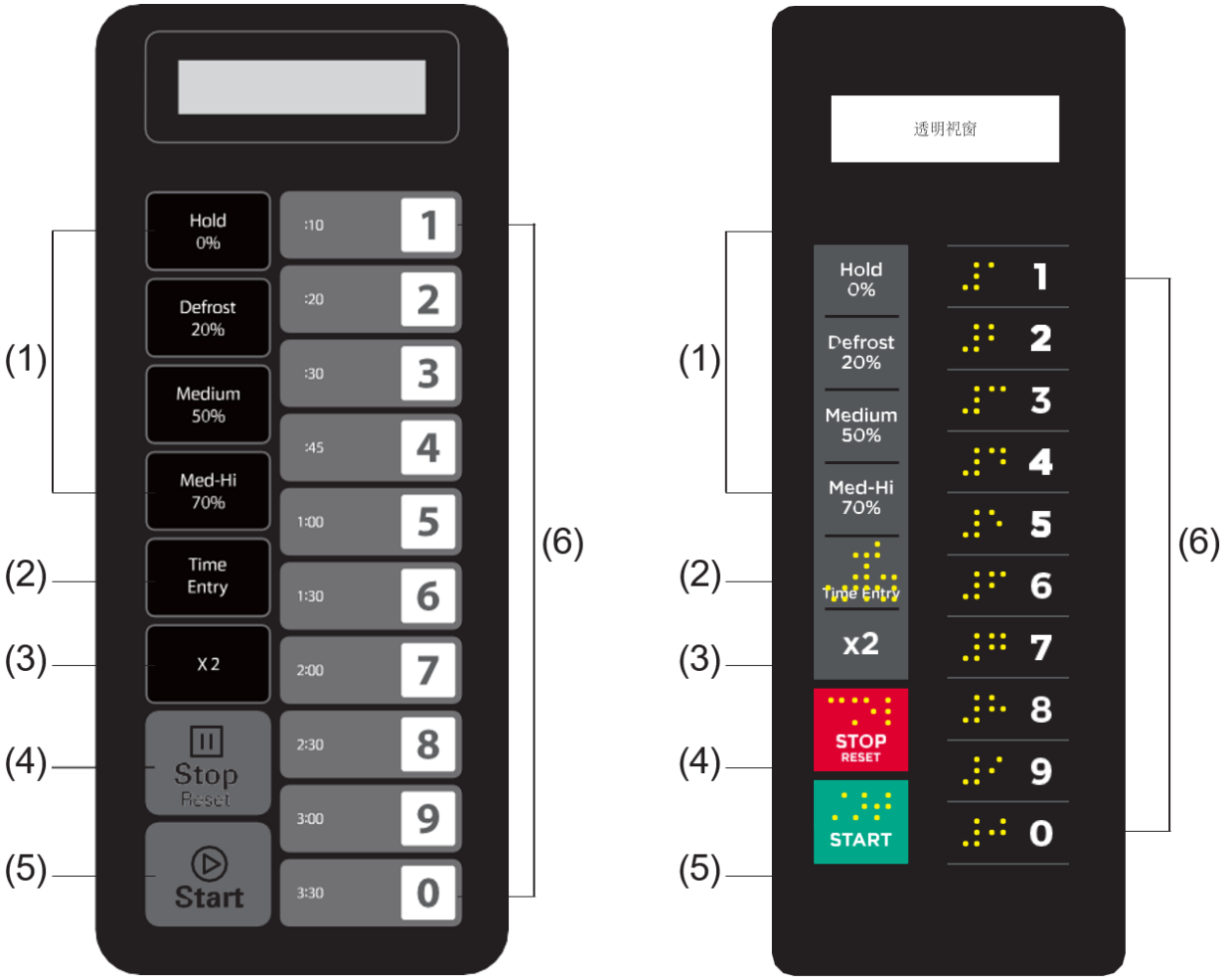

(1) Strømknapper
(2) Tidsinntastingsknapp
(3) Dobbel kvantitetsknapp
(4) Stopp/Tilbakestill-knapp
(5) Start-knapp
(6) Talltastatur

Driftsinstruksjon

Vedlegg A: Brukeralternativer

Elementer med fet skrift nedenfor er standardverdiene.

Alternativ	Innstilling	Beskrivelse
1 EOC-tone	**OP:10** OP:11	**3 sekunders pip** Kontinuerlig pip
	OP:12	5 raske pip, gjentatte
2 Lydsignalvolum	OP:20	Piper av
	OP:21	Lav
	OP:22	**Medium**
	OP:23	Høy
3 Beeper på/av	OP:30	Tastepip av
	OP:31	**Tastepip på**
4 Tastaturvindu	OP:40	15 sekunder
	OP:41	30 sekunder
	OP:42	**60 sekunder**
	OP:43	120 sekunder
5 On the Fly	OP:50	On-the-Fly deaktiver
	OP:51	**On-the-Fly aktivert**
6 Tilbakestilling av dør	**OP:60**	**Tilbakestilling av dør er deaktivert**
	OP:61	Tilbakestilling av dør aktivert
7 Maks tid	**OP:70**	**60 minutter maksimal koketid**
	OP:71	10 minutter maksimal koketid
8 Håndbok Programmering	OP:80	Manuell programmering deaktivert
	OP:81	**Manuell programmering aktivert**
9 Tosifret	**OP:90**	**Enkeltsifret modus-10 programmer**
	OP:91	Tosifret modus-100 programmer

Vedlegg B: Standard koketider

Ovnen skal leveres med følgende forhåndsinnstilte koketider med mindre annet er angitt i produktspesifikasjonen.

Knapp	Visning (tid)	Maksimal	Kokkefaktor
1	0:10	100%	80%
2	0:20	100%	80%
3	0:30	100%	80%
4	0:45	100%	80%
5	1:00	100%	80%
6	1:30	100%	80%
7	2:00	100%	80%
8	2:30	100%	80%
9	3:00	100%	80%
0	3:30	100%	80%

1. Slå på

" _ _ _ _ _ _ _ " vises når ovnen er elektrifisert for første gang. Hvis "⏸"-knappen vil bli trykket, ovnen går over til hvilemodus.
Merk: I hvilemodus kan ingen knapp trykkes.

2. Inaktiv modus

1) Ovnen skal gå inn i hvilemodus etter at et sett med sekunder har gått ut i klarmodus uten et tastaturtrykk eller en dør som åpnes og lukkes. Antall sekunder bestemmes av tastaturets tidsavbruddsvindu, angitt av brukeralternativ 4.
2) I hvilemodus viser skjermen "ECO".
3) Når du åpner og lukker ovnsdøren, går ovnen ut av hvilemodus og går inn i klarmodus.

3. Klar-modus

1) I denne modusen er ovnen klar til enten å starte en manuell eller forhåndsinnstilt kokesyklus.
2) Åpning og lukking av døren mens ovnen er i hvilemodus vil sette ovnen i klarmodus.
3) I klarmodus vises "READY".
4) Fra klarmodus kan ovnen gå til nesten alle de andre modusene.

4. Dør åpen modus

1) Mens døren til ovnen er åpen, skal ovnen være i døråpen modus.
2) I denne modusen viser skjermen "DØR ÅPEN" . Og viften og stekeovnslampen fungerer.
3) Når døren er lukket, hvis brukeralternativ OP:60 er valgt og ovnen kjørte en manuell eller forhåndsinnstilt kokesyklus, skal ovnen gå inn i pausemodus.
   I alle andre tilfeller skal ovnen gå tilbake til døråpen modus med brukeralternativ OP:61 satt, åpning og lukking av døren vil fjerne all informasjon om et manuelt eller forhåndsinnstilt program som var i gang.

5. Pausemodus

1) Denne modusen lar brukerne midlertidig stoppe tilberedningssyklusen for å inspisere eller røre maten.
2) Når du er i manuell kokemodus, eller forhåndsinnstilt programkokemodus, hvis døren er åpen

og deretter lukket, eller hvis "⏸ "-tasten trykkes, vil ovnen gå inn i pausemodus.

3) Mens den er satt på pause, vil skjermen vise gjenværende koketid.
4) Pausemodus vil utløpe tilbake til hvilemodus på nøyaktig måte som klarmodus, avhengig av brukeralternativ 4. I tillegg, hvis "⏵ "-knappen trykkes, skal ovnen umiddelbart gå inn i klarmodus, eller hvis du trykker på "⏸ "-knappen, vil ovnen gå i arbeidsmodus.

6. Manuell tilberedningsmodus

1) Brukeren kan manuelt angi en koketid og effektnivå i denne modusen.
2) Mens ovnen er i klarmodus, vil et trykk på "Time Entry"-tasten på tastaturet sette ovnen i Manuell Cook Entry Mode.
3) I denne modusen vises "00:00", skriv inn tiden du trenger.
4) Hvis du trykker på "Hold 0%", "Defrost 20%", "Medium 50%" eller "Med-Hi 70% "-knappen for å velge effektnivå, vil skjermen vise den tilhørende effekten. Hvis den samme knappen trykkes to ganger, vil strømmen endres til full effekt, skjermen vil vise "% POWER". Hvis ingen effekt er valgt, er full effekt standard.
5) Under innstillingsprosessen, trykk på "⏵ " for å gå inn i manuell kokemodus. Trykk "⏸ " for å gå inn i klarmodus.

7. Manuell kokemodus

1) Denne modusen tillater tilberedning av matvarene. Mens du er i manuell tilberedningsmodus, trykker du på "⏵ "-knappen vil føre til at ovnen starter manuell tilberedningsmodus.
2) I denne modusen vises gjenværende koketid. Viften og ovnslampen vil fungere.
3) Når tilberedningsprogrammet er ferdig, går ovnen inn i Slutt på tilberedningssyklus-modus. Hvis du trykker på "⏸ "-knappen under denne modusen vil ovnen gå inn i pausemodus.

8. Slutt på kokesyklusmodus

1) Etter at tiden er utløpt i en manuell kokemodus eller en forhåndsinnstilt programkokemodus, skal ovnen gå inn i slutten av kokesyklusmodus.
2) I denne modusen vises "FERDIG".
3) Hvis brukeralternativ OP:11 er valgt, skal ovnen fortsette å gi lyd (eller brukeralternativ OP:12 er valgt, ovnen skal gi 5 raske pip, gjentatte ganger) til brukeren bekrefter dette ved enten å åpne og lukke døren eller trykke på "⏸ "pad. Hvis brukeralternativ OP:10 er valgt, vil skjermen vise "FERDIG" etter 3 sekunders pipetone. Etter pipetonen vil skjermen vise "KLAR" . Hvis det ikke er noen drift over en periode, skal ovnen gå i hvilemodus.

9. Forhåndsinnstilt programkokemodus

1) Denne modusen gjør det mulig å tilberede matvarer gjennom en one-pad touch-operasjon. Når du er i klarmodus, vil et trykk på en av ti siffertaster på tastaturet føre til at ovnen kjører det forhåndsinnstilte programmet knyttet til den tasten.
2) I denne modusen viser skjermen gjenværende tilberedningstid. Hvis det er flertrinns matlaging, viser den totale gjenværende koketiden ikke en bestemt koketid.
3) Når tilberedningsprogrammet er ferdig, går ovnen inn i Slutt på tilberedningssyklus-modus. Hvis du trykker på "⏸ "-knappen under denne modusen vil ovnen gå inn i pausemodus.

10. Matlaging på flue

1) Mens ovnen tilbereder, hvis brukeralternativ OP:51 er valgt, trykk på talltastene, det forhåndsinnstilte tilberedningsprogrammet vil starte automatisk.

2) Skjermen viser gjenværende koketid.
3) Når tilberedningsprogrammet er ferdig, går ovnen inn i Slutt på tilberedningssyklus-modus.

11. Programmeringsmodus

Denne modusen lar brukeren tilordne tilberedningstider og effektnivåer til en enkelt berøringsknapp.

1) Åpne døren og trykk på "1" i 5 sekunder, summeren vil høres én gang og gå inn i programmeringsmodus. PROGRAM" vises.
2) Trykk på et hvilket som helst tall, 0 til 9, og skjermen vil vise den lagrede tiden, så kan du legge inn tiden du trenger.
3) Trykk på " Hold 0 % "," Tine 20 % "," Medium 50 % " eller " Med-Hi 70 % " for å angi effektnivået, skjermen vil vise den tilhørende effekten. Hvis den samme knappen har blitt trykket to ganger, vil strømmen endres til PL10. Hvis ingen strøm velges, er "PL10" standard.
   Merk: Still inn klokkeslettet først, og velg deretter kraften.
4) For å endre kokefaktoren: Hvis du trykker på "X2", vil skjermen vise "CF:XX". Standardfaktoren er 80 %. "CF:08" vises. Hvis du trenger å endre kokefaktoren, trykker du bare på en av tallknappene for å stille inn. Hvis du trykker "0", vil "CF:10" vises.
5) Etter å ha stilt inn tid og effekt, trykk på "⏵ ", vil tilberedningsprogrammet bli lagret. Når programmet er lagret, vises "PROGRAM".
6) Hvis all tilberedningstiden overskrider MAX-tiden brukeralternativ 7, når du trykker på "⏵ " for å lagre programmet, vil summeren høres tre ganger kort for å fortelle deg at tiden ikke nytter. Og så snur skjermen tilbake for å vise "PROGRAM". Tiden som er satt før vil ikke endres.
7) Lukk døren, ovnen går tilbake til klarmodus.
   Hvis trykk "⏸ "-knappen under innstillingsprosessen, går ovnen til døråpen modus. Programmet som ikke er lagret vil gå tapt. Hvis det er et program lagret som minneprosedyre, trykk på den tilhørende tallknappen, det lagrede programmet vil starte. Hvis det ikke er noe lagret program, vil summeren varsle når du trykker på tallknappen, og den vil ikke fungere.
   For eksempel: still inn programmet som minnekoking. Effektnivå PL7 og koketiden er 1 minutt og 25 sekunder.

   Trinn 1 : Åpne døren, trykk på nummerknappen "1" i 5 sekunder, "PROGRAM" vises.
   Trinn 2 : Trykk på nummerknappen "3", skjermen vil vise "P:03", Etter to sekunder, skjermen vil vise den relaterte tiden " :30".
   Trinn 3 : Trykk på tallknappene "1", "2" og "5" for å legge inn tilberedningstiden.
   Trinn 4 : Trykk på "Med-Hi 70%"-knappen,"1:25 70" vises. Innstillingen er ferdig.
   Trinn 5 : Trykk på "⏵ " for å lagre. Når du bruker programmet neste gang, trykker du bare "3", det relaterte programmet vil starte.

Note:

- Hvis strømmen brytes, vil ikke det lagrede programmet gå tapt.
- Hvis programmet må tilbakestilles, gjenta bare trinnene ovenfor.
- Hvis trykk "⏸ " på siste trinn vil den gå tilbake til døråpen modus. Innstillingen vil være ugyldig.

12. Dobbel mengde matlaging

1) Ved å bruke "X2"-puten kan brukeren enkelt stille inn tiden to for en bestemt matvare.
2) Hvis "X2"-knappen trykkes i klarmodus, etterfulgt av start av et forhåndsinnstilt program, eller hvis "X2"-knappen trykkes inn 5 sekunder etter start av et forhåndsinnstilt program, vil ovnen

starte tilberedningen med den forhåndsinnstilte mengden tilberedningstid .

3) Trykk "X2", "DOUBLE" vises. Når du trykker på talltastene, vil skjermen vise den forhåndsinnstilte tiden.
   For eksempel nummerknapp "5" og dens forhåndsinnstilte tid er 1 minutt. Trykk deretter "X2", så endres tiden til 1:00*(1+0,8)=1:48(1 minutt og 48 sekunder)
4) Når tilberedningsprogrammet er ferdig, går ovnen inn i Slutt på tilberedningssyklus-modus.

13. Stage Cooking Programmering

Dette lar brukeren tilberede matvarer i manuell kokemodus og programmeringsmodus.

1) Tre trinn kan maksimalt stilles inn under kokemodus eller programmeringsmodus.
2) Etter å ha stilt inn strøm og tid for det første trinnet, trykk på " Tidsinntasting " for å stille inn det andre trinnet, og det samme trinnet for å stille inn det tredje trinnet.
3) Når du stiller inn andre, tredje trinn, trykk "Tidsinntasting", "STAGE-2", "STAGE-3" vises.
4) Trykk "⏵ "-knappen for å starte matlagingen.

Eksempel : I programmeringsmodus trykker du på talltastene "3" for å stille inn to tilberedningstrinn. Første etappe er PL7 og tiden er 1 minutt 25 sekunder. Andre trinn er PL5 og 5 minutter og 40 sekunder. Fremgangsmåten er som følger.

a) Åpne døren, trykk på nummerknappen "1" i 5 sekunder, "PROGRAM" vises.
b) Trykk på nummerknappen "3", skjermen vil vise "P:03", to sekunder senere vil skjermen vise den relaterte tiden ":30".
c) Trykk på "1", "2", "5" for å angi koketiden. "1:25" vises.
d) Trykk "Med-Hi 70%", "1:25 70" vises.
   Første etappe er ferdig.
e) Trykk på " Time Entry ", "STAGE-2" vises.
f) Trykk på "5", "4", "0"-knappen, "5:40" vises.
g) Trykk "Medium 50%", "5:40 50" vises.
   Andre etappe er ferdig.
h) Trykk "⏵ "-knappen for å starte matlagingen.
i) Den totale tiden teller ned.

14. Brukeralternativmodus

Dette lar brukeren velge mellom ulike måter å bruke ovnen på.

1) Åpne ovnsdøren og trykk på "2"-tasten i 5 sekunder. Summeren høres én gang og gå inn i denne modusen.
2) Skjermen viser "OP: - -".
3) Trykk på en tallknapp for å gå inn i relatert modusinnstilling.
   For eksempel: for å sette stemmen til summeren til medium. Trykk på " 2 ", "OP:22" vises.
   Hvis du vil endre, fortsett å trykke "2", skjermen viser "OP:20", "OP:21", "OP:22", "OP:23", "OP:20" i syklus.
4) Trykk "⏵ " for å lagre gjeldende innstilling. Etter lagring vises "OP: - -" igjen.
5) Under innstillingsprosessen, trykk på "⏸ " for å gå inn i døråpen modus. Lukk døren vil gå inn i klarmodus.
6) Hvis "⏵ "-knappen ikke trykket på siste trinn, kan ikke programmet lagres, men forbli på forrige vei.

15. Fabrikkinnstilling

I klarmodus, trykk på "⏵ " og "0" til fabrikkinnstilling.

1) Trykk "⏵ " og "0", lyder summeren én gang, og skjermen vil vise "CHECK". Hvis den er i fabrikkinnstillingen, vil skjermen vise "11", etter tre sekunder går ovnen til klarmodus.
   Hvis ikke i fabrikkinnstillingen, vil skjermen vise "00", trykk på⏵ " til fabrikkinnstillingen vil skjermen vise " CLEAR ". summeren høres én gang, etter selvtesting vil skjermen vise "11" eller "00".
2) Hvis ikke trykk "⏵ " når skjermen viser "00", vil innstillingen avbrytes 10 etter sekunder.

Merk: Vær forsiktig i operasjonen, da det vil gjenopprette alle konfigureringer til fabrikkinnstilling.

Hvordan fjerne og installere filteret

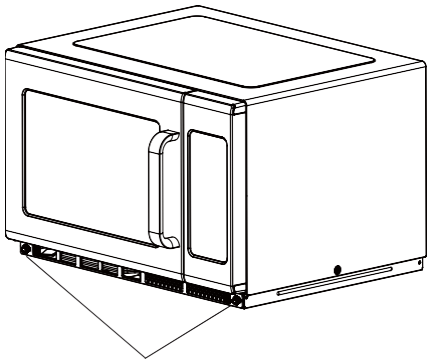

Vri metallspikrene til venstre for å løsne dem.

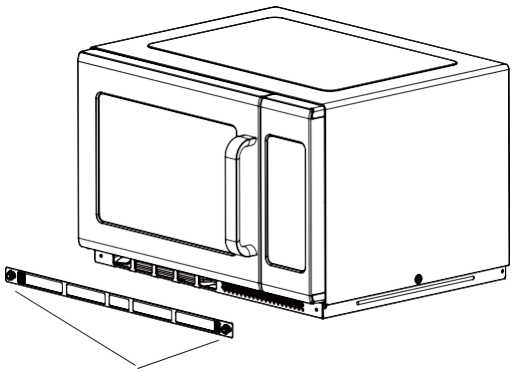

Ta av filteret.

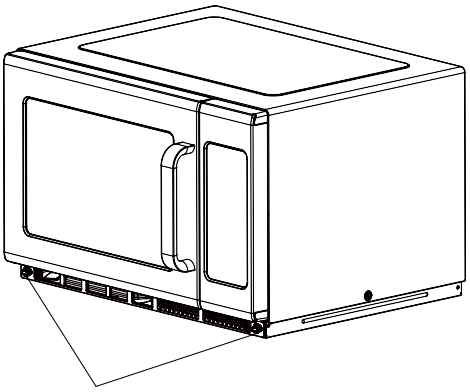

For å installere på nytt, juster monteringshullene for bunnplaten, med klokken for å stramme metallspikrene

Hvordan fjerne og installere oljeblokkeringen

Advarsel : Før du fjerner og installerer oljeblokkeringen, sørg for å koble apparatet fra strømforsyningen og unngå høy temperatur skålding.

Instruksjoner for fjerning av oljeblokkering

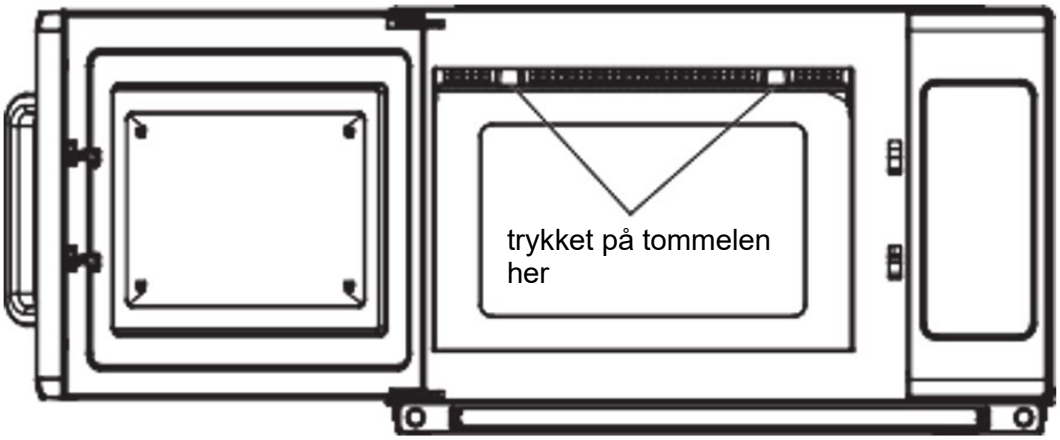

1) Trykk på pilen som vises, skyv godt tilbake og trekk ned.

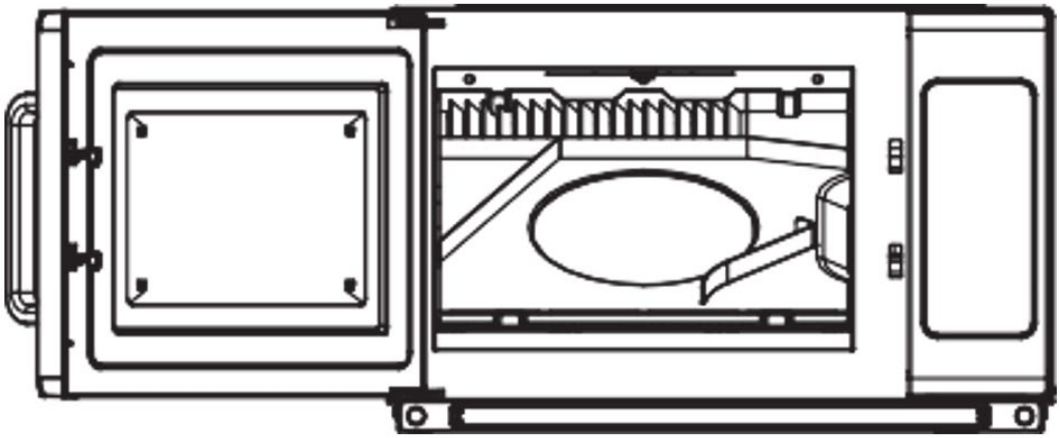

2) Visning etter fjerning

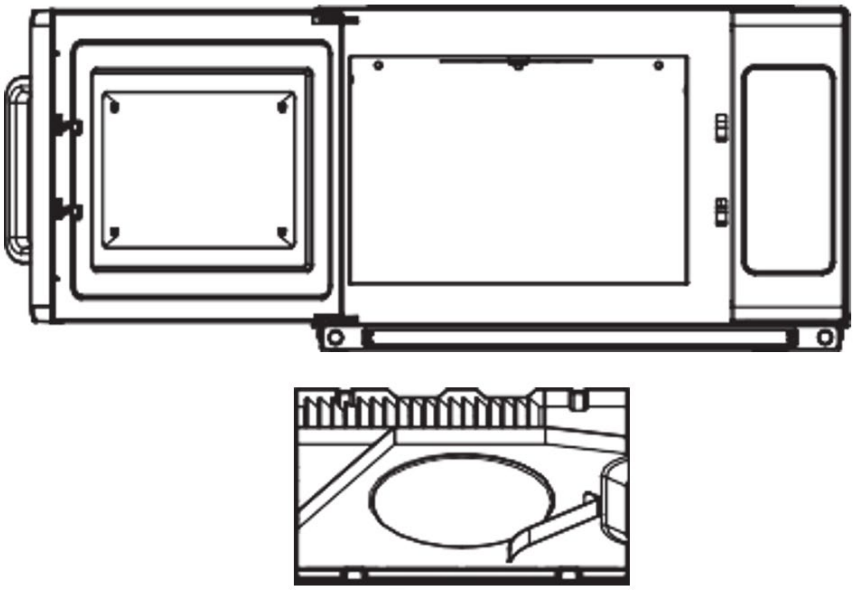

3) Fjerne oljeblokkeringen fra apparatet.

Instruksjoner for montering av oljeblokkering

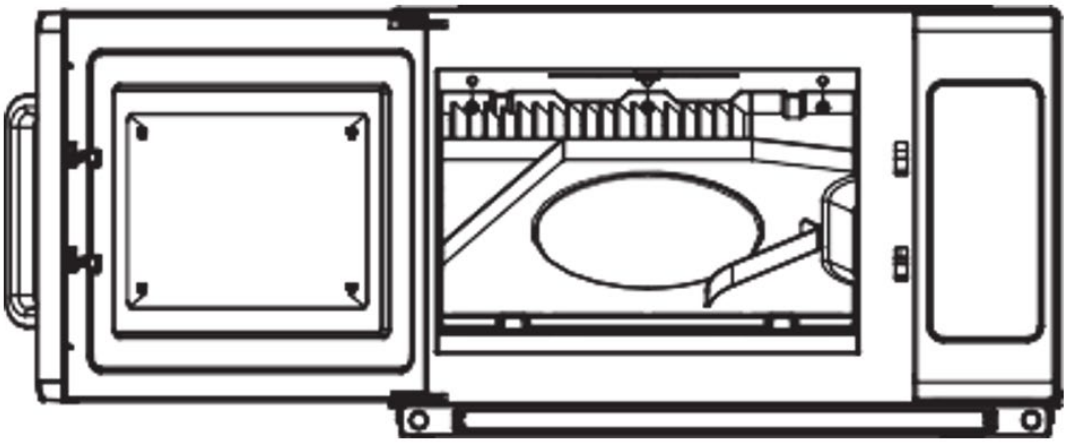

1) Juster tre sylindre av oljeblokkeringen, sett inn de tre hullene på bakplaten.

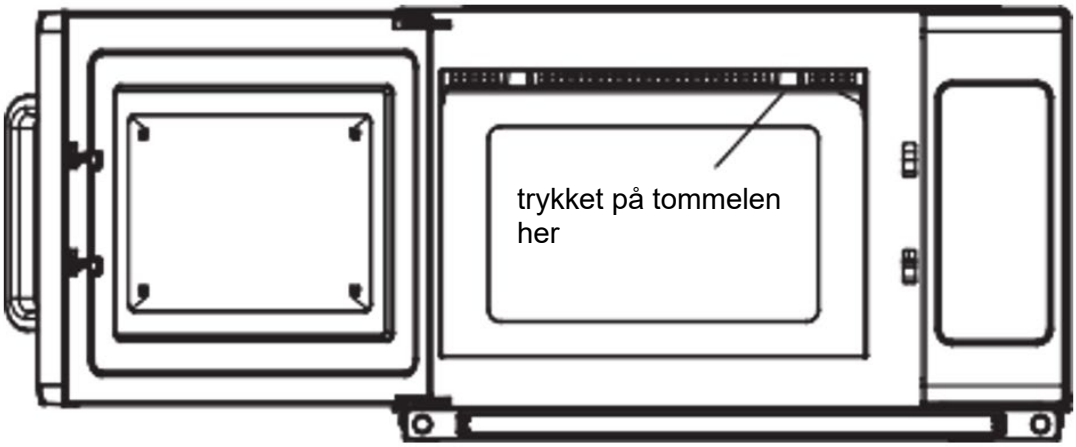

2) Venstre hånd tar tak i mikrobølgeovnen, høyre tommel for å trykke pilretningene og tvinge til å skyve tilbake. Og venstre tommel hardt presset oppover samtidig. Sett høyre oljeblokkering inn i spennen på frontplaten.

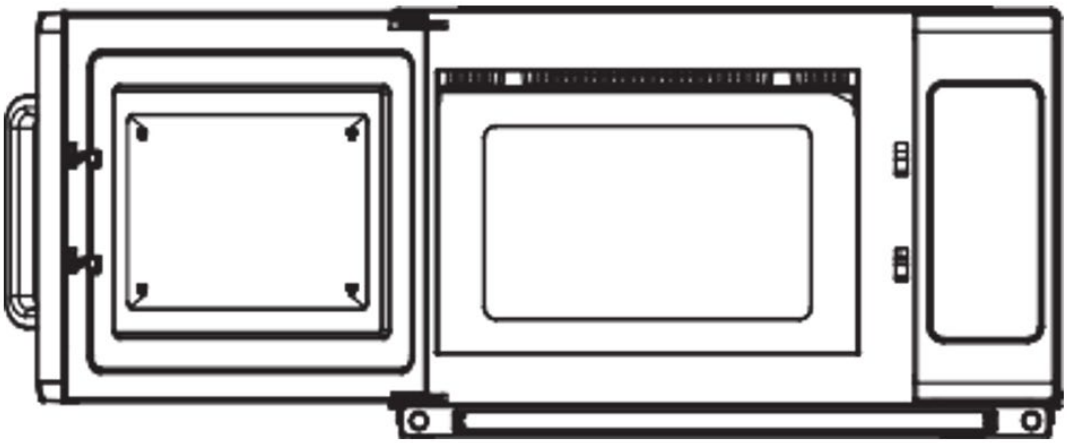

3) Fra høyre til venstre, gjør at oljeblokkeringen er installert. Når du er ferdig, kontroller for å sikre at blokkeringsspennen er ordentlig festet.

Installasjon (tillegg)

1) Bytteoperasjonen til denne mikrobølgeovnen kan forårsake spenningssvingninger på tilførselsledningen. Driften av denne ovnen under ugunstige spenningsforsyningsforhold kan ha negative effekter. Denne enheten er beregnet for tilkobling til et strømforsyningssystem med en maksimal tillatt systemimpedans på maks 0,2 ohm ved grensesnittpunktet til brukerens forsyning. Brukeren må sørge for at denne enheten kun er koblet til et strømforsyningssystem som oppfyller kravet ovenfor. Om nødvendig kan brukeren be det offentlige strømforsyningsselskapet om systemimpedansen ved grensesnittpunktet.
2) Hvis det ikke er noen potensialutjevningsleder i strømforsyningen, må en ekstern utjevningsleder monteres på baksiden av apparatet (se symbol).
Denne terminalen skal være i effektiv elektrisk kontakt med alle faste, eksponerte metalldeler og skal tillate tilkobling av en leder med et nominelt tverrsnittsareal på opptil 10 mm².



Symbol for ekstern tilkobling av potensialutjevningsledere.

Feilsøking

Normal	
Mikrobølgeovn forstyrrer TV-mottak	Radio- og TV-mottak kan bli forstyrret når mikrobølgeovnen er i bruk. Det ligner på forstyrrelsen av små elektriske apparater, som mikser, støvsuger og elektrisk vifte. Det er normalt.
Dim ovnslyset	Ved tilberedning med lav effekt i mikrobølgeovn kan ovnslyset bli svakt. Det er normalt.
Damp samler seg på døren, varm luft ut av ventilene	Ved matlaging kan det komme damp ut av maten. De fleste vil komme seg ut fra ventilene. Men noen kan samle seg på et kjølig sted som ovnsdøren. Det er normalt.
Ovnen startet ved et uhell uten mat i.	Det er forbudt å kjøre enheten uten mat inni. Det er veldig farlig.

Trøbbel	Mulig årsak	Middel
Ovnen kan ikke startes.	(1) Strømledningen er ikke koblet godt til.	Trekk ut støpselet. Plugg deretter inn igjen etter 10 sekunder.
	(2) Sikringen går eller strømbryteren fungerer.	Bytt sikring eller tilbakestill strømbryter (reparert av profesjonelt personell fra vårt firma)
	(3) Problemer med uttaket.	Test stikkontakt med andre elektriske apparater.
Ovnen varmer ikke.	(4) Døren er ikke godt lukket.	Lukk døren godt.

Kassering av brukte enheter

Apparatet må ikke kastes i det kommunale avfallssystemet. Lever den til et gjenvinnings- og innsamlingssted for elektriske apparater. Kontroller symbolet på produktet, bruksanvisningen og emballasjen. Plasten som brukes til å konstruere enheten, kan resirkuleres i henhold til merkingen. Når du velger å resirkulere, gir du et viktig bidrag til å beskytte miljøet.
Kontakt lokale myndigheter for informasjon om ditt lokale gjenvinningsanlegg.

För din bekvämlighet har denna bruksanvisning översatts med hjälp av maskinöversättning. Rimliga ansträngningar har gjorts för att tillhandahålla en korrekt översättning, men ingen automatiserad översättning är perfekt och är inte heller avsedd att ersätta mänskliga översättare. Den officiella bruksanvisningen är den engelska versionen. Eventuella avvikelser eller skillnader som kan ha uppstått i översättningen är inte bindande och har ingen rättslig verkan för efterlevnads- eller verkställighetsändamål. Om det uppstår frågor om huruvida informationen i användarhandboken är korrekt, hänvisar vi till den engelska versionen av innehållet, som är den officiella versionen.

Tekniska data

Parameterbeskrivning	Parametervärde
Produktnamn	Mikrovågsugn P 2,1 kW
Modell	RC-MV-06
Nominell spänning [V~] / frekvens [Hz]	230/50
Mikrovågsfrekvens [MHz]	2450
Nominell ineffekt [W]	3200
Nominell uteffekt [W]	2100
Volym [L]	34
Nedräkningstimer – tidsintervall [min]	0-60
Mått (bredd x djup x höjd) [cm]	57x48x37
Vikt [kg]	33,5

Läs dessa instruktioner noggrant innan du använder din mikrovågsugn och förvara den noggrant. Om du följer instruktionerna kommer din ugn att ge dig många års god service.

Försiktighetsåtgärder för att undvika eventuell exponering för överdriven mikrovågsenergi

a) Försök inte använda denna ugn med dörren öppen eftersom det kan resultera i skadlig exponering för mikrovågsenergi. Det är viktigt att inte bryta eller manipulera säkerhetsspärrarna.
b) Placera inga föremål mellan ugnens framsida och luckan och låt inte smuts eller rengöringsmedelsrester samlas på tätningsytor.
c) VARNING: Om luckan eller luckans tätningar är skadade får ugnen inte användas förrän den har reparerats av en kompetent person.

Om apparaten inte hålls i gott skick kan dess yta försämras och påverka apparatens livslängd och leda till en farlig situation.

Viktiga säkerhetsinstruktioner

För att minska risken för brand, elektriska stötar, personskador eller exponering för överdriven mikrovågsugnsenergi när du använder din apparat, följ grundläggande försiktighetsåtgärder, inklusive följande:

1) Denna apparat är inte avsedd att användas av personer (inklusive barn) med nedsatt fysisk,

sensorisk eller mental förmåga, eller brist på erfarenhet och kunskap, såvida de inte har fått övervakning eller instruktioner angående användning av apparaten av en person som ansvarar för deras säkerhet. Barn bör övervakas för att säkerställa att de inte leker med apparaten.

2) Om nätsladden är skadad måste den bytas ut av tillverkaren, dess servicerepresentant eller liknande kvalificerade personer för att undvika fara. (För apparat med typ Y-tillbehör)
3) Varning: Se till att apparaten är avstängd innan du byter lampa för att undvika risken för elektriska stötar.
4) VARNING: Det är farligt för någon annan än en kompetent person att utföra service eller reparationer som involverar borttagning av ett skydd som skyddar mot exponering för mikrovågsenergi.
5) VARNING: Vätskor och andra livsmedel får inte värmas i förseglade behållare eftersom de riskerar att explodera.
6) VARNING: Mikrovågsuppvärmning av drycker kan resultera i fördröjd eruptiv kokning, därför måste försiktighet iakttas vid hantering av behållaren.
7) VARNING: Innehållet i nappflaskor och barnmatsburkar ska omröras eller skakas och temperaturen kontrolleras före konsumtion, för att undvika brännskador.
8) Använd endast redskap som är lämpliga för användning i mikrovågsugnar.
9) Vid uppvärmning av mat i plast- eller pappersbehållare, håll ett öga på ugnen på grund av risken för antändning.
10) Om rök observeras, stäng av eller koppla ur apparaten och håll dörren stängd för att kväva eventuella lågor.
11) Ägg i skalet och hela hårdkokta ägg bör inte värmas i mikrovågsugnar eftersom de kan explodera, även efter att mikrovågsuppvärmningen har avslutats.
12) Ugnen bör rengöras regelbundet och alla matrester ska tas bort.
13) Apparaten får inte rengöras med vattenstråle. (för apparater avsedda att stå på golvet och som inte är minst IPX5)
14) Underlåtenhet att hålla ugnen i rent skick kan leda till försämring av ytan som kan påverka apparatens livslängd negativt och eventuellt resultera i en farlig situation.
15) Använd endast den temperatursond som rekommenderas för denna ugn.(för ugnar som är utrustade med en möjlighet att använda en temperaturavkännande sond.)
16) Läs och följ det specifika: "Försiktighetsåtgärder för att undvika eventuell exponering för överdriven mikrovågsenergi".
17) Metalliska behållare för mat och dryck är inte tillåtna under tillagning i mikrovågsugn.

Läs bruksanvisningen noggrant och spara den för framtida referens

För att minska risken för skador på personer jordar installationen

Denna apparat måste vara jordad. I händelse av en elektrisk kortslutning minskar jordning risken för elektriska stötar genom att tillhandahålla en flyktledning för den elektriska strömmen. Denna apparat är utrustad med en sladd som har en jordkabel med en jordad kontakt. Kontakten måste anslutas till ett uttag som är korrekt installerat och jordat.

Rådfråga en kvalificerad elektriker eller serviceman om jordningsinstruktionerna inte förstås helt eller om det råder tvivel om huruvida apparaten är korrekt jordad. Om det är nödvändigt att använda en förlängningssladd, använd endast en 3-tråds förlängningssladd.

1) En kort nätsladd medföljer för att minska riskerna för att fastna i eller snubbla över en längre sladd.
2) Om en lång sladd eller förlängningssladd används:
    - Den markerade elektriska märkningen för sladdsatsen eller förlängningssladden bör vara

minst lika hög som apparatens elektriska märkning.
- Förlängningssladden måste vara en 3-trådskabel av jordtyp.
- Den långa sladden ska placeras så att den inte draperas över bänkskivan eller bordsskivan där den kan dras i av barn eller snubbla över den oavsiktligt.

Fara

Risk för elektriska stötar Att vidröra några av de interna komponenterna kan orsaka allvarliga personskador eller dödsfall. Ta inte isär denna apparat.

Varning

Risk för elektriska stötar Felaktig användning av jordningen kan resultera i elektriska stötar. Anslut inte till ett uttag förrän apparaten är korrekt installerad och jordad.

Rengöring

Se till att koppla bort apparaten från strömförsörjningen.

1) Rengör insidan av ugnen efter användning med en lätt fuktad trasa.
2) Rengör tillbehören på vanligt sätt i tvålvatten.
3) Dörrkarmen och tätningen och angränsande delar ska rengöras noggrant med en fuktig trasa när de är smutsiga.

Redskap

Varning

Risk för personskador

Det är farligt för någon annan än en kompetent person att utföra service eller reparationer som innebär att ett skydd som skyddar mot exponering för mikrovågsenergi tas bort.

Se instruktionerna under "Material du kan använda i mikrovågsugn eller som ska undvikas i mikrovågsugn." Det kan finnas vissa icke-metalliska redskap som inte är säkra att använda för mikrovågsugn. Om du är osäker kan du testa redskapet i fråga enligt proceduren nedan.

Test av redskap:

1) Fyll en mikrovågssäker behållare med 1 kopp kallt vatten (250 ml) tillsammans med redskapet i fråga.
2) Koka på maximal effekt i 1 minut.
3) Känn försiktigt på redskapet. Om det tomma redskapet är varmt, använd det inte för tillagning i mikrovågsugn.
4) Överskrid inte 1 minuts tillagningstid.

Material du kan använda i mikrovågsugn

Redskap	Anmärkningar
Brynfat	Följ tillverkarens instruktioner. Botten av bryningsformen måste placeras smidigt på den keramiska skivan. Felaktig användning kan göra att den keramiska skivan går sönder.
Matservis	Endast mikrovågssäker. Följ tillverkarens instruktioner. Använd inte spruckna eller trasiga diskar.
Glasburkar	Ta alltid av locket. Använd endast för att värma mat tills den är precis varm. De flesta glasburkar är inte värmebeständiga och kan gå sönder.
Glas	Endast värmebeständigt ugnsglas. Se till att det inte finns någon metallbeklädnad. Använd inte spruckna eller trasiga diskar.
Ugnsmatlagningspåsar	Följ tillverkarens instruktioner. Stäng inte med metallband. Gör skåror så att ånga kan komma ut.
Papperstallrikar och koppar	Använd endast för kortvarig tillagning/uppvärmning. Lämna inte ugnen utan uppsikt när du lagar mat.
Pappershanddukar	Används för att täcka maten för att värma upp och absorbera fett. Använd endast under övervakning för en kortvarig matlagning.
Pergamentpapper	Använd som ett överdrag för att förhindra stänk eller ett omslag för ångning.
Plast	Endast mikrovågssäker. Följ tillverkarens instruktioner. Bör vara märkt "Mikrovågssäker". Vissa plastbehållare mjuknar, eftersom maten inuti blir varm. "Kokpåsar" och tättslutna plastpåsar ska skäras, genomborras eller ventileras enligt anvisningar på förpackningen.
Plastfolie	Endast mikrovågssäker. Används för att täcka maten under tillagningen för att behålla fukten. Låt inte plastfolie komma i kontakt med maten.
Termometrar	Endast mikrovågssäker (kött- och godistermometrar).
Vaxat papper	Använd som skydd för att förhindra stänk och behålla fukt.

Material som bör undvikas i mikrovågsugn

Redskap	Anmärkningar
Aluminiumbricka	Kan orsaka ljusbågsbildning. Överför maten i en mikrovågssäker skål.
Matkartong med metallhandtag	Kan orsaka ljusbågsbildning. Överför maten i en mikrovågssäker skål.
Metall- eller metalltrimmade redskap	Metall skyddar maten från mikrovågsenergi. Metallbeklädnad kan orsaka ljusbågsbildning.
Twistband i metall	Kan orsaka ljusbågar och kan orsaka brand i ugnen.
Papperspåsar	Kan orsaka brand i ugnen.
Plastskum	Plastskum kan smälta eller förorena vätskan inuti när det utsätts för hög temperatur.
Trä	Trä kommer att torka ut när det används i mikrovågsugnen och kan spricka eller spricka.

Installera din ugn

Namn på ugnsdelar och tillbehör

Ta bort ugnen och allt material från kartongen och ugnsutrymmet. Din ugn levereras med följande tillbehör:

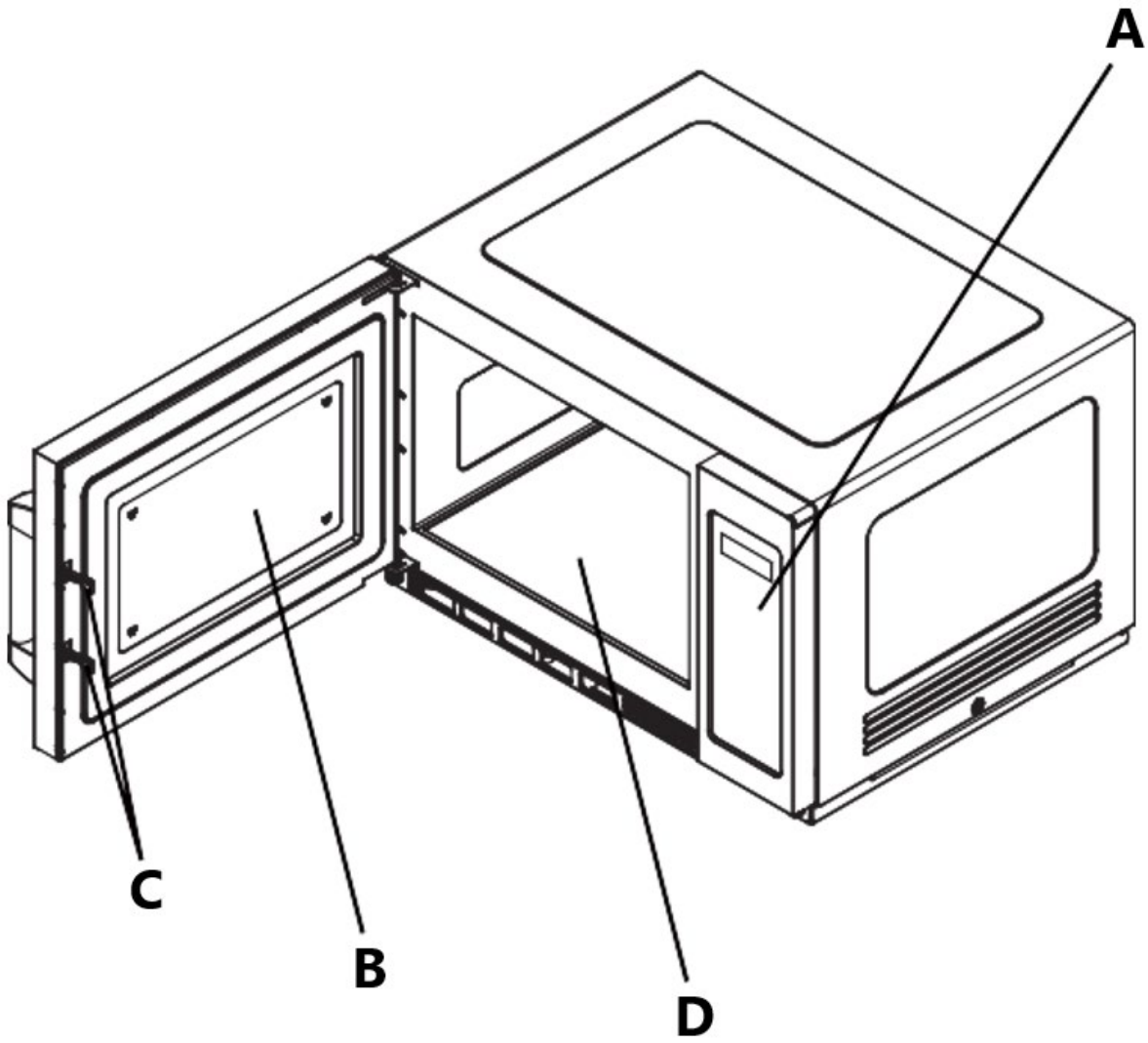

A - Kontrollpanel
B - Observationsfönster
C - Säkerhetsspärrsystem
D - Keramisk skiva

Notera:

1) Tryck inte på den keramiska skivan med våld.
2) Ta och lägg redskapen försiktigt under operationen för att undvika skador på den keramiska skivan.
3) Efter användning, rör inte den keramiska skivan för hand för att undvika skållning vid hög temperatur.

Installation av bänkskiva

Ta bort allt förpackningsmaterial och alla tillbehör. Undersök ugnen för eventuella skador som bucklor eller trasig lucka. Installera inte om ugnen är skadad.
Skåp: Ta bort all skyddsfilm som finns på mikrovågsugnsskåpets yta.

Installation

- Välj en plan yta som ger tillräckligt med öppet utrymme för intags- och/eller utloppsventilerna

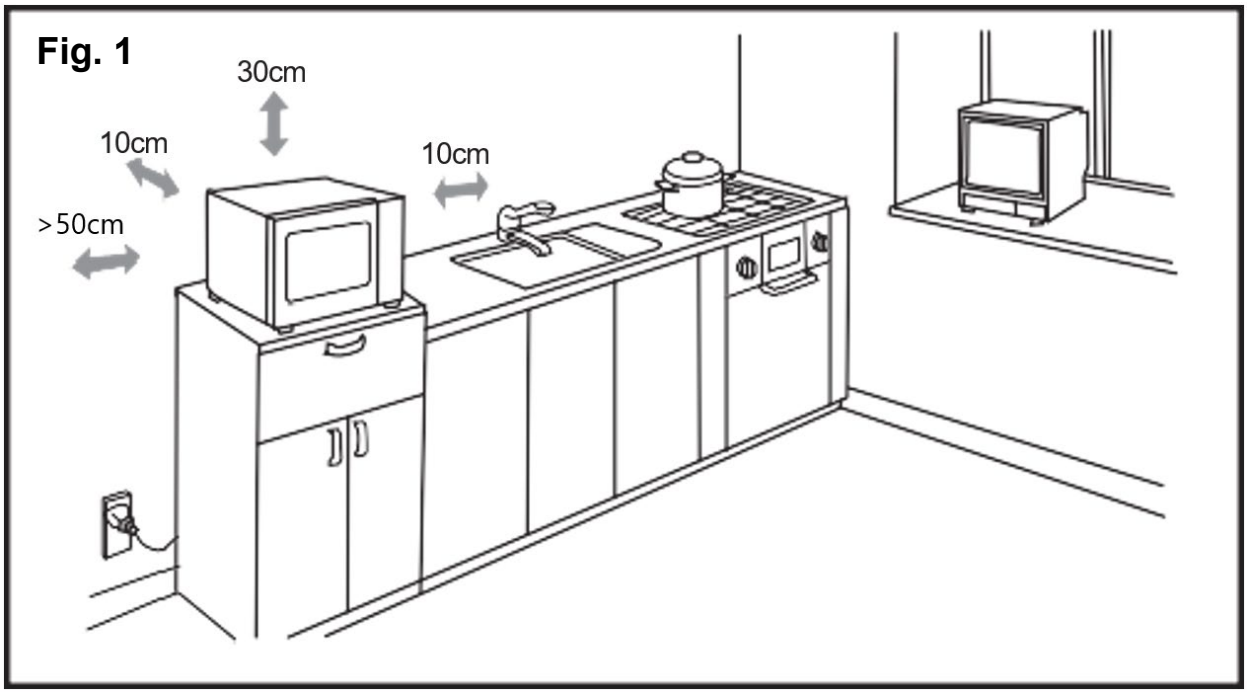

- Ett avstånd på 10 cm bör hållas mellan apparaten och högra och bakre väggar, och ett avstånd på 30 cm ovanpå. Demontera aldrig apparatens fötter och blockera inte heller luftintaget och utloppsöppningen. Den vänstra sidan måste vara öppen.
- Blockering av intags- och/eller utloppsöppningar kan skada ugnen.
- Placera ugnen så långt bort från radio och TV som möjligt. Användning av mikrovågsugnen kan orsaka störningar på din radio- eller TV-mottagning.
- Anslut din ugn till ett vanligt hushållsuttag. Se till att spänningen och frekvensen är desamma som spänningen och frekvensen på märketiketten.
- Varning: Stickkontakten, elektriska apparater eller apparaten som kan påverkas av värme och fukt ska hållas borta från ugnens ventiler.
- Apparaten kan installeras med en viss överlappning (Figur 2).
- Den maximala överlappningshöjden är två lager.

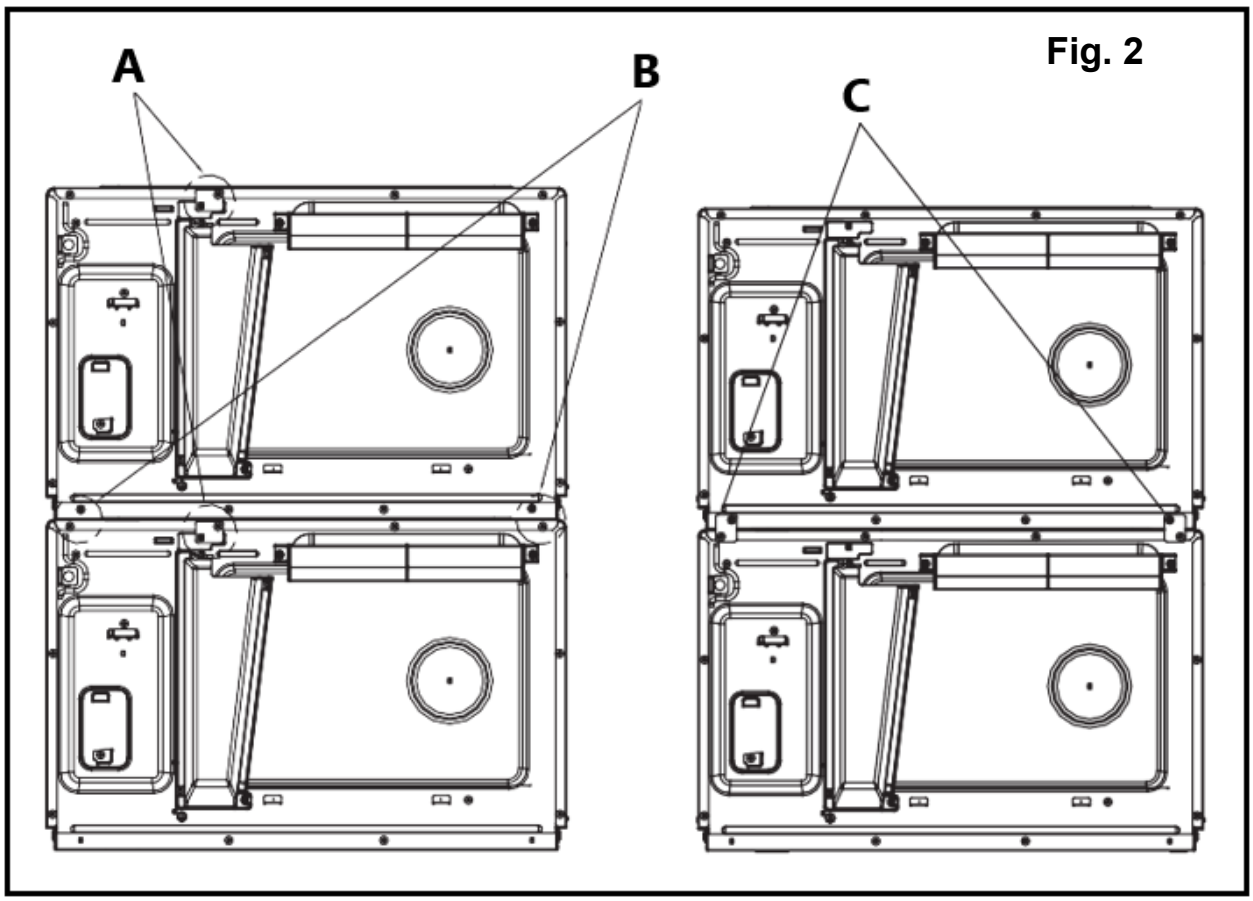

A - Lossa skruven, ta bort installationskortet och sätt sedan tillbaka skruven på sin plats ordentligt.
B - Ta bort fyra skruvar som visas på bilden.
C - Placera installationskortet på följande plats och fästskruven drar bara av ordentligt

Rengöringsinstruktioner

Håll alltid ugnen ren

1) Rengöring av glasfönstret, den inre dörrpanelen och ugnens framsida.
   För bästa prestanda och för att bibehålla den höga graden av säkerhet, bör den inre luckans panel och ugnens framsida vara fria från mat eller fettansamlingar. Torka av dessa delar med ett milt rengöringsmedel, skölj och torka torrt. Använd aldrig slipande pulver eller kuddar.
2) Rengöring av kontrollpanel och plastdelar.
   Applicera inte ett rengöringsmedel eller en alkalisk vätskespray på kontrollpanelen och plastdelar, eftersom det kan skada dessa delar.
   Använd en torr trasa (inte en genomdränkt trasa) för att rengöra dessa delar.
3) Rengöring av ugnens insida
   Efter användning, se till att rensa upp spillda vätskor, stänkt olja och matrester så snabbt som möjligt. Om ugnen används när den är smutsig, sjunker effektiviteten och smutsen fastnar på ugnsytan och kan orsaka dålig lukt. Rengör insidan med en trasa indränkt i ljummet vatten med ett milt rengöringsmedel löst i, skölj sedan bort tvålen med en fuktig trasa.
4) Rengör oljeblockeringen regelbundet, håll oljeblockeringen ren. Annars kommer fläcken på oljeblockeringen att falla på maten.

5) Rengör filtret regelbundet, håll det rent. Apparaten överhettas när filtret är blockerat.
6) När apparaten används måste oljeblockering och filterplacering korrigeras för att undvika att skada andra delar (installationen på sidan 19 och 20).

Varning : Torka inte av plast och målade delar av ugnen med blekmedel, thinner eller andra rengöringsmedel, eftersom detta kan få dessa delar att lösas upp eller förändras skarpt.

ANVÄNDNING

Kontrollpanel och funktioner

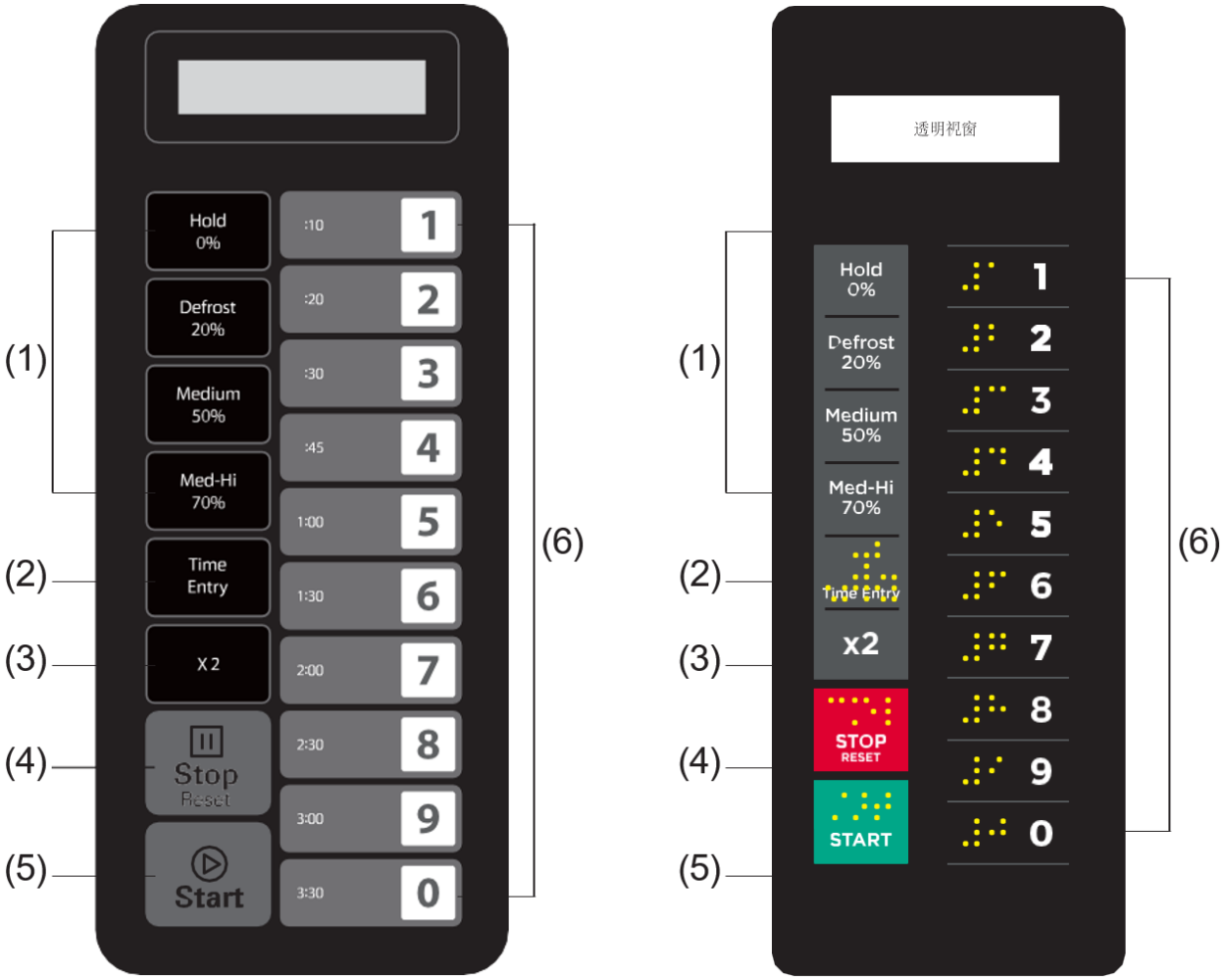

(1) Strömknappar
(2) Tidsinmatningsknapp
(3) Dubbel kvantitetsknapp
(4) Stop/Reset-knapp
(5) Startknapp
(6) Siffertangentbord

Driftinstruktion

Bilaga A: Användaralternativ

Objekt i fetstil nedan är standardvärdena.

Alternativ	Miljö	Beskrivning
1 EOC-ton	**OP:10**	**3 sekunders pip**
	OP:11	Kontinuerligt pip
	OP:12	5 snabba pip, upprepande
2 Beeper volym	OP:20	Beeper av
	OP:21	Låg
	OP:22	**Medium**
	OP:23	Hög
3 Beeper på/av	OP:30	Nyckelpip av
	OP:31	**Knappljud på**
4 Tangentbordsfönster	OP:40	15 sekunder
	OP:41	30 sekunder
	OP:42	**60 sekunder**
	OP:43	120 sekunder
5 I farten	OP:50	On-the-Fly Inaktivera
	OP:51	**On-the-Fly aktiverad**
6 Dörråterställning	**OP:60**	**Dörråterställning inaktiverad**
	OP:61	Dörråterställning aktiverad
7 Max tid	**OP:70**	**60 minuter maximal tillagningstid**
	OP:71	10 minuters maximal tillagningstid
8 Manuell Programmering	OP:80	Manuell programmering inaktiverad
	OP:81	**Manuell programmering aktiverad**
9 Dubbelsiffrig	**OP:90**	**Ensiffrig Mode-10-program**
	OP:91	Dubbelsiffrigt läge-100-program

Bilaga B: Standardtillagningstider

Ugnen ska levereras med följande förinställda tillagningstider om inte annat anges i produktspecifikationen.

Knapp	Visning (tid)	Effekt	Kokfaktor
1	0:10	100%	80%
2	0:20	100%	80%
3	0:30	100%	80%
4	0:45	100%	80%
5	1:00	100%	80%
6	1:30	100%	80%
7	2:00	100%	80%
8	2:30	100%	80%
9	3:00	100%	80%
0	3:30	100%	80%

1. Slå på

" _ _ _ _ _ _ _ " visas när ugnen är elektrifierad för första gången. Om "⏸ "-knappen kommer att tryckas in, ugnen växlar till viloläge.
Obs: I viloläge kan ingen knapp tryckas in.

2. Viloläge

1) Ugnen ska gå in i viloläge efter att en uppsättning sekunder har gått ut i beredskapsläget utan en knapptryckning eller en lucka som öppnas och stängs. Antalet sekunder bestäms av tangentbordets Timeout-fönster, inställt av användaralternativ 4.
2) I viloläge visar skärmen "ECO".
3) Om du öppnar och stänger ugnsluckan kommer ugnen att gå ur viloläge och in i redoläge.

3. Klarläge

1) I detta läge är ugnen redo att antingen starta en manuell eller förinställd tillagningscykel.
2) Om du öppnar och stänger luckan medan ugnen är i viloläge försätts ugnen i redoläge.
3) I redoläget visas "READY".
4) Från redoläget kan ugnen gå till nästan alla andra lägen.

4. Dörröppningsläge

1) Medan ugnsluckan är öppen ska ugnen vara i dörröppningsläge.
2) Under detta läge visar skärmen "DOOR OPEN" . Och fläkten och ugnslampan fungerar.
3) När dörren är stängd, om användaralternativ OP:60 har valts och ugnen körde en manuell eller förinställd tillagningscykel, ska ugnen gå in i pausläge.
   I alla andra fall ska ugnen återgå till dörröppningsläge med användaralternativ OP:61 inställt, öppning och stängning av dörren kommer att ta bort all information om ett manuellt eller förinställt program som kördes.

5. Pausläge

1) Detta läge låter användarna tillfälligt stoppa tillagningscykeln för att inspektera eller röra om maten.
2) I manuellt tillagningsläge eller förinställt program tillagningsläge, om luckan är öppen och sedan stängd, eller om "⏸ " trycks in, går ugnen in i pausläge.
3) Medan den är pausad visar skärmen den återstående tillagningstiden.
4) Pausläget går tillbaka till viloläget på exakt samma sätt som redoläge, beroende på användaralternativ 4. Dessutom, om "⏵ "-knappen trycks in, ska ugnen omedelbart gå in i beredskapsläge, eller om du trycker på "⏸ "-knappen går ugnen in i arbetsläge.

6. Manuell tillagningsläge

1) Användaren kan manuellt ange en koktid och effektnivå i detta läge.
2) När ugnen är i beredskapsläget, trycker du på "Time Entry"-knappen på tangentbordet för att ställa ugnen i manuellt tillagningsläge.
3) I detta läge visas "00:00", ange den tid du behöver.
4) Om du trycker på knappen "Hold 0%", "Defrost 20%", "Medium 50%" eller "Med-Hi 70% "-knappen för att välja effektnivå, kommer skärmen att visa den relaterade effekten. Om du trycker på samma knapp två gånger kommer strömmen att ändras till full effekt, skärmen visar "% POWER". Om ingen effekt väljs är full effekt standard.
5) Under inställningsprocessen, tryck på "⏵ " för att gå in i manuellt tillagningsläge. Tryck på "⏸ "

för att gå in i redoläge.

7. Manuellt tillagningsläge

1) Detta läge tillåter tillagning av matvarorna. I manuellt tillagningsläge trycker du på "⏵ ” kommer att få ugnen att börja manuellt tillagningsläge.
2) Under detta läge visas återstående tillagningstid. Fläkten och ugnslampan kommer att fungera.
3) När tillagningsprogrammet är klart går ugnen in i läget för slut på tillagningscykeln. Om du trycker på "⏸ " under det här läget kommer ugnen att gå in i pausläge.

8. Slut på tillagningscykelläge

1) Efter att tiden har gått ut i ett manuellt tillagningsläge eller ett förinställt tillagningsläge med program, ska ugnen gå in i slutet av tillagningscykelläget.
2) Under detta läge visas "DONE".
3) Om Användaralternativ OP:11 väljs ska ugnen fortsätta att ljuda (eller Användaralternativ OP:12 är valt, ugnen ska ljuda 5 snabba pip, upprepade gånger) tills användaren bekräftar detta genom att antingen öppna och stänga luckan eller trycka på knappen "⏸ " pad. Om användaralternativ OP:10 väljs, efter 3 sekunders pip, kommer skärmen att visa "KLAR" . Efter pipsignalen kommer skärmen att visa "READY" . Om det inte görs någon funktion under en tid ska ugnen gå in i viloläge.

9. Förinställt program tillagningsläge

1) Detta läge tillåter tillagning av matvaror med en knapptryckning. När du är i beredskapsläge, trycker du på en av tiosiffriga tangenter på tangentbordet kommer ugnen att köra det förinställda programmet som är kopplat till den tangenten.
2) I detta läge visar skärmen den återstående tillagningstiden. Om det är tillagning i flera steg, visar den totala återstående tillagningstiden inte en viss tillagningstid.
3) När tillagningsprogrammet är klart går ugnen in i läget för slut på tillagningscykeln. Om du trycker på "⏸ " under det här läget kommer ugnen att gå in i pausläge.

10. Matlagning i farten

1) Om Användaralternativ OP:51 väljs medan ugnen håller på att tillagas, tryck på sifferknapparna, det förinställda tillagningsprogrammet startar automatiskt.
2) Skärmen visar den återstående tillagningstiden.
3) När tillagningsprogrammet är klart går ugnen in i läget för slut på tillagningscykeln.

11. Programmeringsläge

Detta läge låter användaren tilldela tillagningstider och effektnivåer till en enda tryckknapp.

1) Öppna dörren och tryck på "1"-knappen i 5 sekunder, summern ljuder en gång och går in i programmeringsläge. PROGRAM" visas.
2) Tryck på valfri siffra, 0 till 9, och skärmen visar den sparade tiden, sedan kan du mata in den tid du behöver.
3) Tryck på " Håll 0% "," Defrost 20% "," Medium 50% " eller " Med-Hi 70% " för att mata in effektnivån, skärmen visar den relaterade effekten. Om samma knapp har tryckts två gånger kommer strömmen att ändras till PL10. Om ingen effekt väljs är "PL10" standard.
   Obs: Ställ in tiden först och välj sedan effekt.
4) För att ändra tillagningsfaktorn: Om du trycker på "X2", kommer skärmen att visa "CF:XX".

Standardfaktorn är 80 %. "CF:08" visas. Om du behöver ändra tillagningsfaktorn, tryck bara på en av sifferknapparna för att ställa in. Om du trycker på "0", visas "CF:10".

5) Efter att ha ställt in tid och effekt, tryck på "⏵ ", kommer tillagningsprogrammet att sparas. När programmet har sparats visas "PROGRAM".
6) Om all tillagningstid överskrider MAX-tiden Användaralternativ 7, när du trycker på "⏵ " för att spara programmet kommer summern att ljuda tre gånger kort för att tala om att tiden inte är användbar. Och sedan vänder skärmen tillbaka för att visa "PROGRAM". Tiden som ställts in före kommer inte att ändras.
7) Stäng luckan, ugnen går tillbaka till redoläge.
   Om du trycker på "⏸ " under inställningsprocessen växlar ugnen till dörröppningsläge. Programmet som inte sparats kommer att gå förlorat. Om det finns ett program sparat som minnesprocedur, tryck på motsvarande nummerknapp, det sparade programmet startar. Om inget sparat program, kommer summern att larma när du trycker på sifferknappen och det kommer inte att fungera.
   Till exempel: ställ in programmet som minnestillagning. Effektnivå PL7 och tillagningstiden är 1 minut och 25 sekunder.

   Steg 1 : Öppna luckan, tryck på sifferknapp "1" i 5 sekunder, "PROGRAM" visas.
   Steg 2 : Tryck på sifferknapp "3", skärmen visar "P:03", efter två sekunder, skärmen kommer att visa den relaterade tiden " :30".
   Steg 3 : Tryck på sifferknapparna "1", "2" och "5" för att mata in tillagningstiden.
   Steg 4 : Tryck på knappen "Med-Hi 70%", 1:25 70" visas. Inställningen klar.
   Steg 5 : Tryck på "⏵ "för att spara. När du använder programmet nästa gång, tryck bara på "3", det relaterade programmet startar.

Notera:

- Om strömmen bryts kommer det sparade programmet inte att förloras.
- Om programmet behöver återställas, upprepa bara stegen ovan.
- Om du trycker på "⏸ " i det sista steget kommer den att återgå till dörröppningsläge. Inställningen kommer att vara ogiltig.

12. Dubbel kvantitet matlagning

1) Genom att använda "X2"-dynan kan användaren enkelt ställa in tiden två för en viss matvara.
2) Om "X2"-knappen trycks in i redoläge, följt av start av ett förinställt program, eller om "X2"-knappen trycks in inom 5 sekunder efter start av ett förinställt program, kommer ugnen att börja laga mat med den förinställda tillagningstiden .
3) Tryck på "X2", "DOUBLE" visas. När du trycker på sifferknapparna visar skärmen den förinställda tiden.
   Till exempel, nummerknappen "5" och dess förinställda tid är 1 minut. Tryck sedan på "X2", då ändras tiden till 1:00*(1+0,8)=1:48(1 minut och 48 sekunder)
4) När tillagningsprogrammet är klart går ugnen in i läget för slut på tillagningscykeln.

13. Stage Cooking Programmering

Detta gör att användaren kan laga mat i manuellt tillagningsläge och programmeringsläge.

1) Tre steg kan ställas in som mest under tillagningsläge eller programmeringsläge.
2) Efter att ha ställt in effekt och tid för det första steget, tryck på " Time Entry " för att ställa in det andra steget, och samma steg för att ställa in det tredje steget.

3) När du ställer in det andra, tredje steget, tryck på "Time Entry", "STAGE-2", "STAGE-3" visas.
4) Tryck på "⏵ "-knappen för att starta tillagningen.

Exempel : I programmeringsläge, tryck på sifferknapparna "3" för att ställa in två tillagningssteg. Det första steget är PL7 och tiden är 1 minut 25 sekunder. Det andra steget är PL5 och 5 minuter och 40 sekunder. Stegen är som följer.

a) Öppna luckan, tryck på nummerknappen "1" i 5 sekunder, "PROGRAM" visas.
b) Tryck på sifferknappen "3", skärmen visar "P:03", två sekunder senare visar skärmen den relaterade tiden ":30".
c) Tryck på "1", "2", "5" för att mata in tillagningstiden. "1:25" visas.
d) Tryck på "Med-Hi 70%", "1:25 70" visas.
Den första etappen är klar.
e) Tryck på " Time Entry ", "STAGE-2" visas.
f) Tryck på knappen "5", "4", "0", "5:40" visas.
g) Tryck på "Medium 50%", "5:40 50" visas.
Den andra etappen är klar.
h) Tryck på "⏵ "-knappen för att starta tillagningen.
i) Den totala tiden räknas ner.

14. Användaralternativläge

Detta gör att användaren kan välja mellan olika sätt för ugnen att fungera.

1) Öppna ugnsluckan och tryck på "2"-knappen i 5 sekunder. Summern ljuder en gång och gå in i detta läge.
2) Skärmen visar "OP: - -".
3) Tryck på valfri sifferknapp för att gå till relaterad lägesinställning.
Till exempel: för att ställa in summerns röst på medium. Tryck på " 2 ", "OP:22" visas.
Om du vill ändra, fortsätt att trycka på "2", skärmen visar "OP:20", "OP:21", "OP:22", "OP:23", "OP:20" i cykel.
4) Tryck på "⏵ " för att spara den aktuella inställningen. Efter att ha sparats visas "OP: - -" igen.
5) Under inställningsprocessen, tryck på "⏸ " för att gå in i dörröppningsläge. Stäng dörren för att gå in i redoläge.
6) Om "⏵ "-knappen inte tryckt på det sista steget, programmet kan inte sparas utan stanna kvar på föregående sätt.

15. Fabriksinställning

I redoläget, tryck på "⏵ " och "0" till fabriksinställningen.

1) Tryck på "⏵ " och "0", ljuder summern en gång och skärmen visar "CHECK". Om den är i fabriksinställningen kommer skärmen att visa "11", efter tre sekunder går ugnen till redo-läget.
Om inte i fabriksinställningen kommer skärmen att visa "00", tryck på"⏵ " till fabriksinställningen kommer skärmen att visa " CLEAR ". summern ljuder en gång, efter självtestning kommer skärmen att visa "11" eller "00".
2) Om inte tryck på "⏵ " när skärmen visar "00", avbryts inställningen 10 efter sekunder.

Obs: Var försiktig i operationen eftersom det kommer att återställa alla inställningar till fabriksinställningarna.

Hur man tar bort och installerar filtret

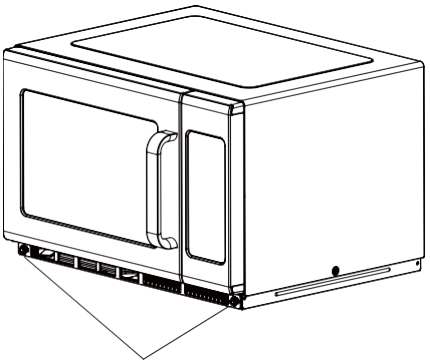

Vrid metallspikarna åt vänster för att lossa dem.

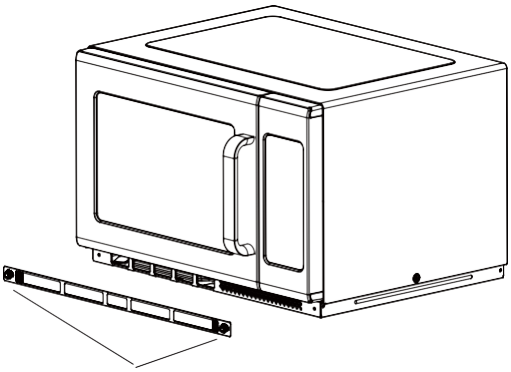

Ta bort filtret.

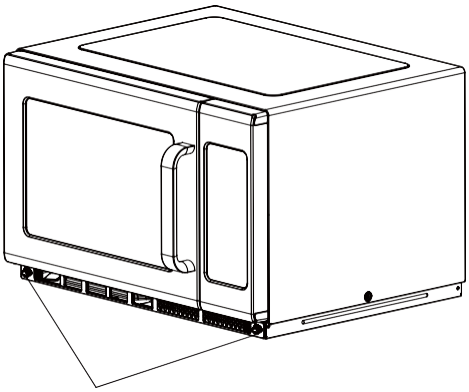

För att återinstallera, rikta in bottenplattans monteringshål, medurs metallspikarna för att dra åt

Hur man tar bort och installerar oljeblockeringen

Varning : Innan du tar bort och installerar oljeblockeringen, se till att koppla bort apparaten från strömförsörjningen och undvik skållning vid hög temperatur.

Instruktioner för att ta bort oljeblockering

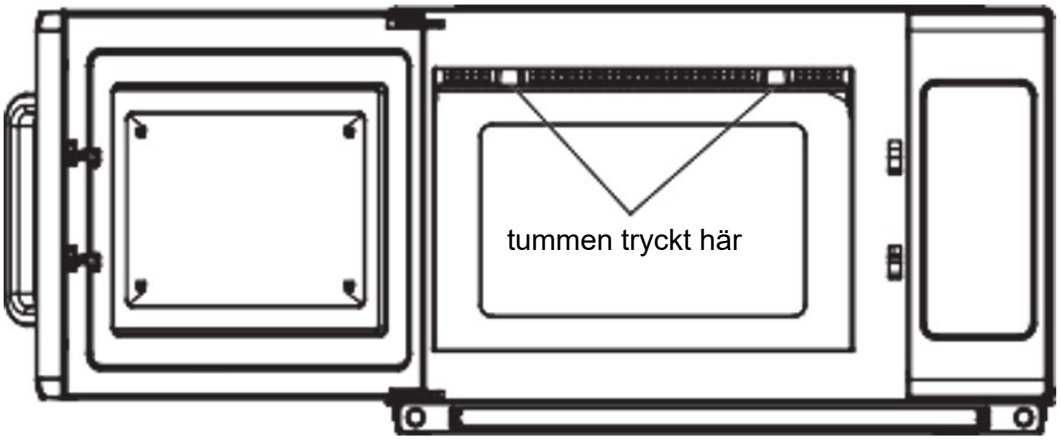

1) Tryck på pilen som visas, tryck tillbaka bestämt och dra sedan nedåt.

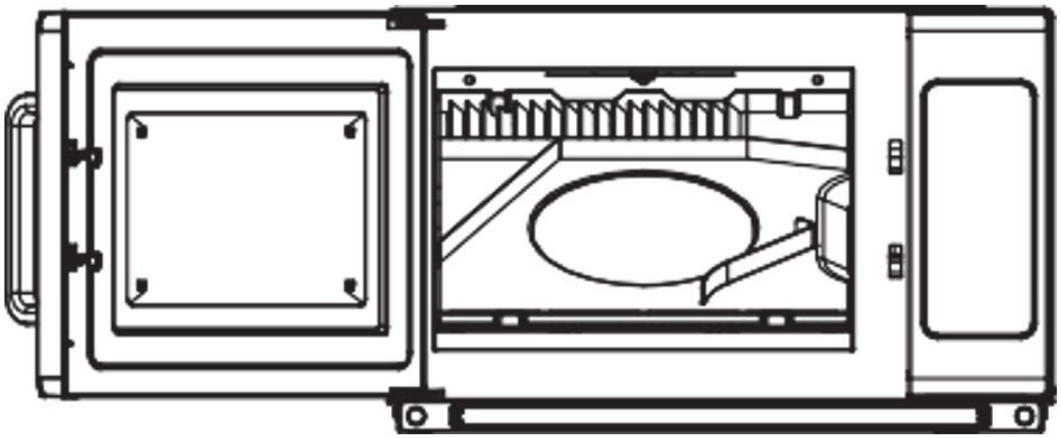

2) Visa efter borttagning

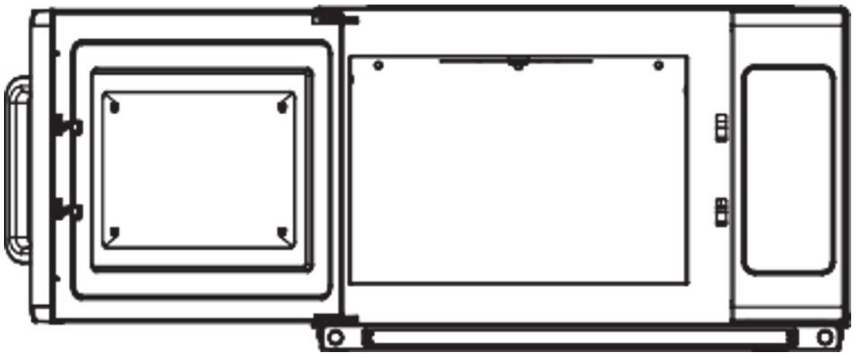

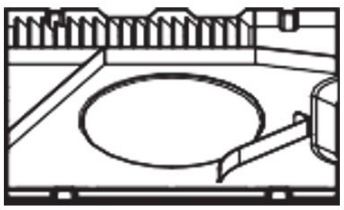

3) Ta bort oljeblockeringen från apparaten.

Instruktioner för installation av oljeblockering

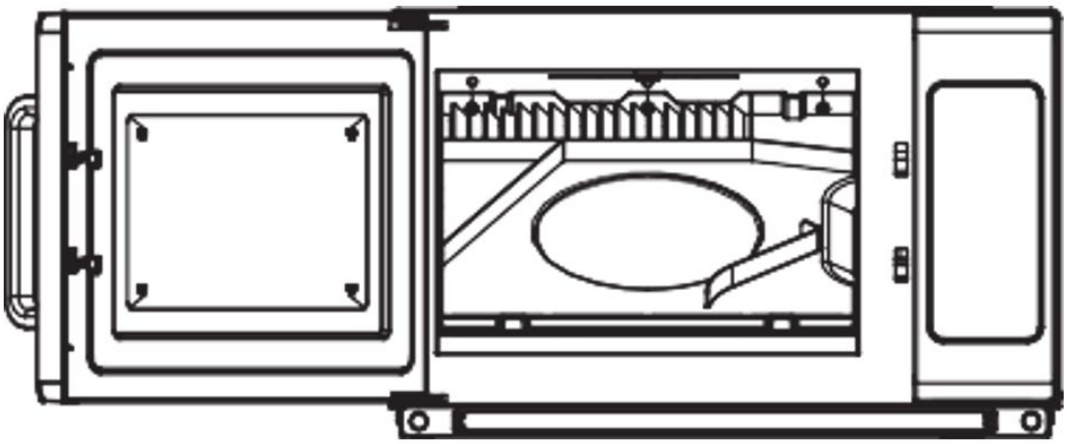

1) Rikta in tre cylindrar på oljeblockeringen, sätt in de tre hålen på bakplattan.

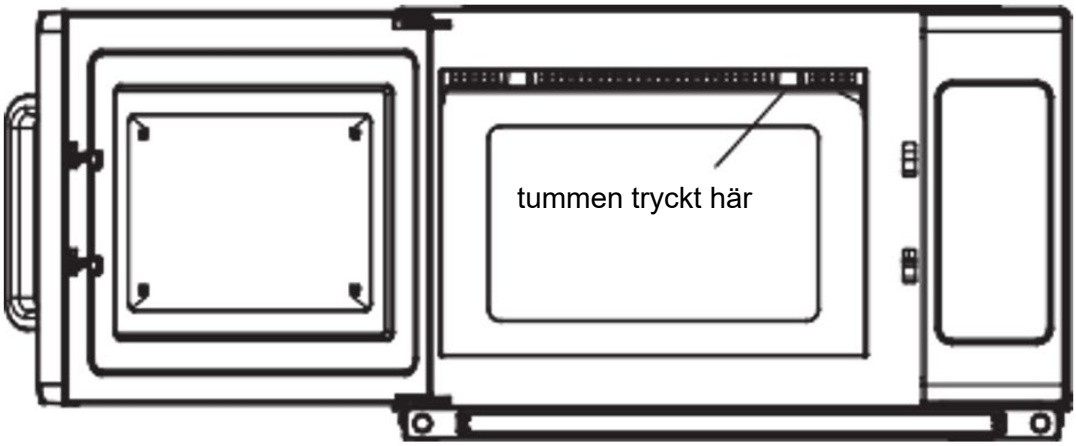

2) Vänster hand tar tag i mikrovågsugnen, höger tumme för att trycka på pilens riktningar och tvingar att trycka tillbaka. Och vänster tumme hårt pressad uppåt samtidigt. Sätt till höger om oljeblockering i spännet på frontplattan.

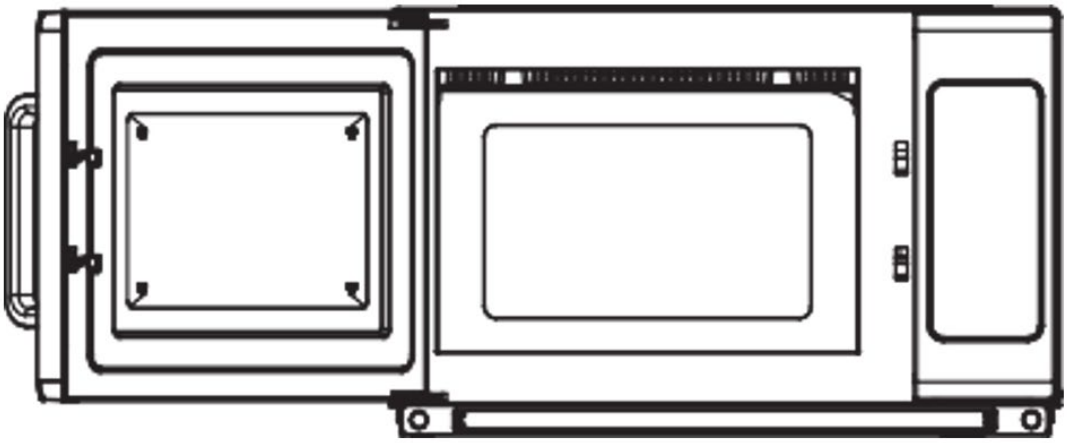

3) Från höger till vänster, gör att oljeblockeringen är installerad. När du är klar, kontrollera att blockeringsspännet är ordentligt fastsatt.

Installation (tillägg)

1) Omkopplingen av denna mikrovågsugn kan orsaka spänningsfluktuationer på matningsledningen. Driften av denna ugn under ogynnsamma spänningsförsörjningsförhållanden kan ha negativa effekter. Denna enhet är avsedd för anslutning till ett strömförsörjningssystem med en maximalt tillåten systemimpedans på max 0,2 Ohm vid gränssnittet för användarens strömförsörjning. Användaren måste se till att denna enhet endast är ansluten till ett strömförsörjningssystem som uppfyller kraven ovan. Om det behövs kan användaren be det offentliga nätaggregatet om systemimpedansen vid gränssnittspunkten.
2) Om det inte finns någon potentialutjämningsledare i elförsörjningen, måste en extern potentialutjämningsledare installeras på baksidan av apparaten (se symbol).
   Denna terminal ska vara i effektiv elektrisk kontakt med alla fasta exponerade metalldelar och ska tillåta anslutning av en ledare med en nominell tvärsnittsarea upp till 10 mm².



Symbol för extern anslutning av potentialutjämningsledare.

Felsökning

Normal	
Mikrovågsugn stör TV-mottagningen	Radio- och TV-mottagning kan störas när mikrovågsugnen är igång. Det liknar störningen av små elektriska apparater, som blandare, dammsugare och elektrisk fläkt. Det är normalt.
Dim ugnsljus	Vid tillagning i mikrovågsugn med låg effekt kan ugnsljuset bli svagt. Det är normalt.
Ånga samlas på dörren, varm luft ut ur ventilerna	Vid matlagning kan ånga komma ut ur maten. De flesta kommer ut från ventilerna. Men en del kan samlas på svala ställen som ugnsluckan. Det är normalt.
Ugnen startade av misstag utan mat i.	Det är förbjudet att köra enheten utan mat inuti. Det är väldigt farligt.

Problem	Möjlig orsak	Avhjälpa
Ugnen kan inte startas.	(1) Nätsladden är inte ordentligt ansluten.	Dra ur. Anslut sedan igen efter 10 sekunder.
	(2) Säkringen går eller strömbrytaren fungerar.	Byt ut säkring eller återställ strömbrytaren (reparerad av professionell personal från vårt företag)
	(3) Problem med uttaget.	Testa uttag med andra elektriska apparater.
Ugnen värmer inte.	(4) Dörren är inte väl stängd.	Stäng dörren väl.

Kassera använda enheter

Släng inte apparaten i kommunala avfallssystem. Lämna den till en återvinnings- och insamlingsplats för elektriska och elektroniska apparater. Kontrollera symbolen på produkten, bruksanvisningen och förpackningen. Plasterna som använts för att konstruera apparaten kan återvinnas i överensstämmelse med deras märkning. Genom att välja att återvinna gör du en viktig insats för att skydda vår miljö. Kontakta lokala myndigheter för information om din lokala återvinningsanläggning.

Este Manual do Utilizador foi traduzido para sua conveniência através de tradução automática. Foram feitos esforços razoáveis para fornecer uma tradução exata; no entanto, nenhuma tradução automática é perfeita nem se destina a substituir os tradutores humanos. O Manual do Utilizador oficial é a versão em inglês. Quaisquer discrepâncias ou diferenças criadas na tradução não são vinculativas e não têm qualquer efeito jurídico para efeitos de cumprimento ou execução. Se surgirem questões relacionadas com a exatidão das informações contidas no Manual do Utilizador, consulte a versão inglesa desses conteúdos, que é a versão oficial.

Dados técnicos

Descrição do parâmetro	Valor do parâmetro
Nome do produto	Micro-ondas P 2,1 kW
Modelo	RC-MV-06
Tensão nominal [V~] / frequência [Hz]	230/50
Frequência de micro-ondas [MHz]	2450
Potência de entrada nominal [W]	3200
Potência de saída nominal [W]	2100
Capacidade [L]	34
Temporizador de contagem regressiva – intervalo de tempo [min]	0-60
Dimensões (largura x profundidade x altura) [cm]	57x48x37
Peso [kg]	33,5

Leia estas instruções cuidadosamente antes de usar seu forno de micro-ondas e guarde-o com cuidado.
Se você seguir as instruções, seu forno lhe proporcionará muitos anos de bom serviço.

Precauções para evitar possível exposição à energia excessiva de microondas

a) Não tente operar este forno com a porta aberta, pois isso pode resultar em exposição prejudicial à energia de micro-ondas. É importante não quebrar ou adulterar os bloqueios de segurança.
b) Não coloque nenhum objeto entre a parte frontal do forno e a porta, nem permita que resíduos de sujeira ou produtos de limpeza se acumulem nas superfícies de vedação.
c) AVISO: Se a porta ou as vedações da porta estiverem danificadas, o forno não deve ser operado até que seja reparado por uma pessoa competente.

Se o aparelho não for mantido em bom estado de limpeza, sua superfície poderá ser degradada, o que afetará sua vida útil e poderá levar a uma situação perigosa.

Instruções importantes de segurança

Para reduzir o risco de incêndio, choque elétrico, ferimentos em pessoas ou exposição excessiva à energia do forno de micro-ondas ao usar seu aparelho, siga as precauções básicas, incluindo as seguintes:

1) Este aparelho não se destina ao uso por pessoas (incluindo crianças) com capacidades físicas, sensoriais ou mentais reduzidas, ou com falta de experiência e conhecimento, a menos que tenham recebido supervisão ou instruções sobre o uso do aparelho de uma pessoa responsável pela sua segurança. As crianças devem ser supervisionadas para garantir que não brinquem com o aparelho.
2) Se o cabo de alimentação estiver danificado, ele deve ser substituído pelo fabricante, seu agente de serviço ou pessoas igualmente qualificadas para evitar riscos. (Para aparelhos com conexão tipo Y)
3) Aviso: Certifique-se de que o aparelho esteja desligado antes de substituir a lâmpada para evitar a possibilidade de choque elétrico.
4) AVISO: É perigoso para qualquer pessoa que não seja uma pessoa competente realizar qualquer operação de serviço ou reparo que envolva a remoção de uma tampa que oferece proteção contra exposição à energia de micro-ondas.
5) AVISO: Líquidos e outros alimentos não devem ser aquecidos em recipientes fechados, pois podem explodir.
6) AVISO: O aquecimento de bebidas no micro-ondas pode resultar em ebulição eruptiva retardada, portanto, deve-se ter cuidado ao manusear o recipiente.
7) AVISO: O conteúdo de mamadeiras e potes de comida para bebês deve ser mexido ou agitado e a temperatura verificada antes do consumo, para evitar queimaduras.
8) Utilize somente utensílios adequados para uso em fornos de micro-ondas.
9) Ao aquecer alimentos em recipientes de plástico ou papel, fique de olho no forno devido à possibilidade de ignição.
10) Caso observe fumaça, desligue ou desconecte o aparelho da tomada e mantenha a porta fechada para abafar quaisquer chamas.
11) Ovos com casca e ovos cozidos inteiros não devem ser aquecidos em fornos de micro-ondas, pois podem explodir, mesmo após o término do aquecimento.
12) O forno deve ser limpo regularmente e quaisquer depósitos de alimentos devem ser removidos.
13) O aparelho não deve ser limpo com jato de água. (para aparelhos destinados a ficar no chão e que não sejam pelo menos IPX5)
14) Deixar de manter o forno limpo pode levar à deterioração da superfície, o que pode afetar negativamente a vida útil do aparelho e possivelmente resultar em uma situação perigosa.
15) Utilize somente a sonda de temperatura recomendada para este forno (para fornos equipados com um recurso para usar uma sonda de detecção de temperatura).
16) Leia e siga as instruções específicas: "Precauções para evitar possível exposição à energia excessiva de micro-ondas".
17) Recipientes metálicos para alimentos e bebidas não são permitidos durante o cozimento no micro-ondas.

Leia atentamente o manual do usuário e guarde-o para referência futura.

Para reduzir o risco de ferimentos em pessoas Instalação de aterramento

Este aparelho deve ser aterrado. Em caso de curto-circuito elétrico, o aterramento reduz o risco de choque elétrico ao fornecer um fio de escape para a corrente elétrica. Este aparelho está equipado com um cabo com fio de aterramento e plugue de aterramento. O plugue deve ser conectado a uma tomada devidamente instalada e aterrada.
Consulte um eletricista ou técnico qualificado se as instruções de aterramento não forem completamente compreendidas ou se houver dúvidas se o aparelho está devidamente aterrado. Se for necessário usar um cabo de extensão, utilize apenas um cabo de extensão de 3 fios.

1) Um cabo de alimentação curto é fornecido para reduzir os riscos de ficar preso ou tropeçar em um cabo mais longo.
2) Se for usado um conjunto de cabos longos ou um cabo de extensão:
   - A classificação elétrica indicada no conjunto de cabos ou no cabo de extensão deve ser pelo menos tão grande quanto a classificação elétrica do aparelho.
   - O cabo de extensão deve ser do tipo aterramento, com 3 fios.
   - O cabo longo deve ser disposto de modo que não fique pendurado sobre o balcão ou a mesa, onde crianças possam puxá-lo ou causar tropeços involuntários.

Perigo

Risco de choque elétrico Tocar em alguns componentes internos pode causar ferimentos pessoais graves ou morte. Não desmonte este aparelho.

Aviso

Risco de choque elétrico O uso inadequado do aterramento pode resultar em choque elétrico. Não conecte o aparelho na tomada até que ele esteja devidamente instalado e aterrado.

Limpeza

Certifique-se de desconectar o aparelho da fonte de alimentação.

1) Limpe o interior do forno após o uso com um pano levemente úmido.
2) Limpe os acessórios da maneira usual com água e sabão.
3) A moldura da porta, a vedação e as peças vizinhas devem ser limpas cuidadosamente com um pano úmido quando estiverem sujas.

UTENSÍLIOS

Cuidado

Risco de ferimentos pessoais
É perigoso para qualquer pessoa que não seja uma pessoa competente realizar qualquer operação de serviço ou reparo que envolva a remoção de uma tampa que oferece proteção contra exposição à energia de micro-ondas.

Veja as instruções em "Materiais que podem ser usados no forno de micro-ondas ou que devem ser evitados no forno de micro-ondas". Pode haver certos utensílios não metálicos que não são seguros para uso no micro-ondas. Em caso de dúvida, você pode testar o utensílio em questão seguindo o procedimento abaixo.

Teste de utensílios:

1) Encha um recipiente próprio para micro-ondas com 1 xícara de água fria (250 ml) junto com o utensílio em questão.
2) Cozinhe em potência máxima por 1 minuto.
3) Sinta o utensílio com cuidado. Se o utensílio vazio estiver quente, não o utilize para cozinhar no micro-ondas.
4) Não exceda 1 minuto de tempo de cozimento.

Materiais que você pode usar no forno de micro-ondas

Utensílios	Observações
Prato de dourar	Siga as instruções do fabricante. O fundo do prato de dourar deve ser colocado suavemente sobre a tábua de cerâmica. O uso incorreto pode causar a quebra da placa cerâmica.
Louça	Somente adequado para micro-ondas. Siga as instruções do fabricante. Não utilize pratos rachados ou lascados.
Potes de vidro	Sempre retire a tampa. Use somente para aquecer alimentos até que estejam mornos. A maioria dos potes de vidro não são resistentes ao calor e podem quebrar.
Artigos de vidro	Somente utensílios de vidro resistentes ao calor para forno. Certifique-se de que não haja nenhum acabamento metálico. Não utilize pratos rachados ou lascados.
Sacos para cozinhar no forno	Siga as instruções do fabricante. Não feche com braçadeira de metal. Faça cortes para permitir que o vapor escape.
Pratos e copos de papel	Use apenas para cozinhar/aquecer por curtos períodos. Não deixe o forno sem supervisão enquanto estiver cozinhando.
Toalhas de papel	Use para cobrir alimentos para reaquecer e absorver gordura. Use com supervisão apenas para cozimento de curto prazo.
Papel pergaminho	Use como uma capa para evitar respingos ou como um envoltório para cozinhar no vapor.
Plástico	Somente adequado para micro-ondas. Siga as instruções do fabricante. Deve ser rotulado como "Seguro para Micro-ondas". Alguns recipientes de plástico amolecem à medida que a comida dentro deles esquenta. "Sacos para fervura" e sacos plásticos bem fechados devem ser cortados, perfurados ou ventilados conforme as instruções da embalagem.
Envoltório plástico	Somente adequado para micro-ondas. Use para cobrir alimentos durante o cozimento para reter a umidade. Não deixe que o filme plástico entre em contato com os alimentos.
Termômetros	Somente adequado para micro-ondas (termômetros para carnes e doces).
Papel de cera	Use como capa para evitar respingos e reter umidade.

Materiais a serem evitados no forno de micro-ondas

Utensílios	Observações
Bandeja de alumínio	Pode causar arco elétrico. Transfira os alimentos para um recipiente próprio para micro-ondas.
Caixa de alimentos com alça de metal	Pode causar arco elétrico. Transfira os alimentos para um recipiente próprio para micro-ondas.
Utensílios de metal ou com acabamento em metal	O metal protege os alimentos da energia de micro-ondas. Acabamentos metálicos podem causar arcos elétricos.
Abraçadeiras de metal	Pode causar arco voltaico e incêndio no forno.
Sacolas de papel	Pode causar incêndio no forno.
Espuma plástica	A espuma plástica pode derreter ou contaminar o líquido interno quando exposta a altas temperaturas.
Madeira	A madeira resseca quando usada no forno de micro-ondas e pode rachar ou rachar.

Configurando seu forno

Nomes de peças e acessórios para forno

Retire o forno e todos os materiais da caixa e da cavidade do forno. Seu forno vem com os seguintes acessórios:

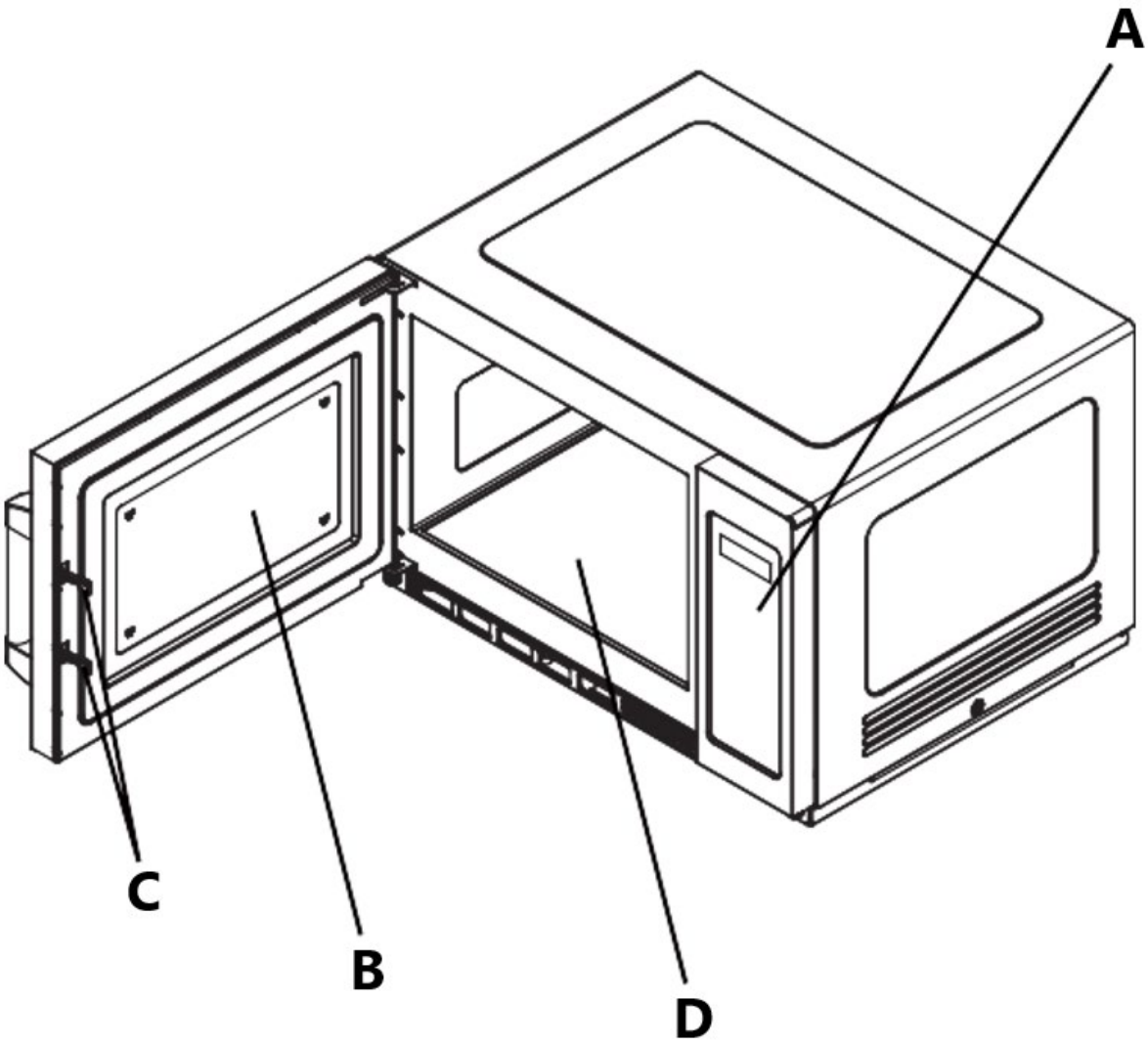

A - Painel de controlo
B - Janela de observação
C - Sistema de intertravamento de segurança
D - Placa de cerâmica

Observação:

1) Não pressione a placa de cerâmica com força.
2) Pegue e coloque os utensílios com cuidado durante a operação para evitar danos à placa cerâmica.
3) Após o uso, não toque na placa de cerâmica com as mãos para evitar queimaduras causadas por altas temperaturas.

Instalação de bancada

Remova todo o material de embalagem e acessórios. Examine o forno para verificar se há danos, como amassados ou porta quebrada. Não instale se o forno estiver danificado.
Gabinete: Remova qualquer película protetora encontrada na superfície do gabinete do forno de micro-ondas.

Instalação

- Selecione uma superfície nivelada que forneça espaço aberto suficiente para as aberturas de entrada e/ou saída

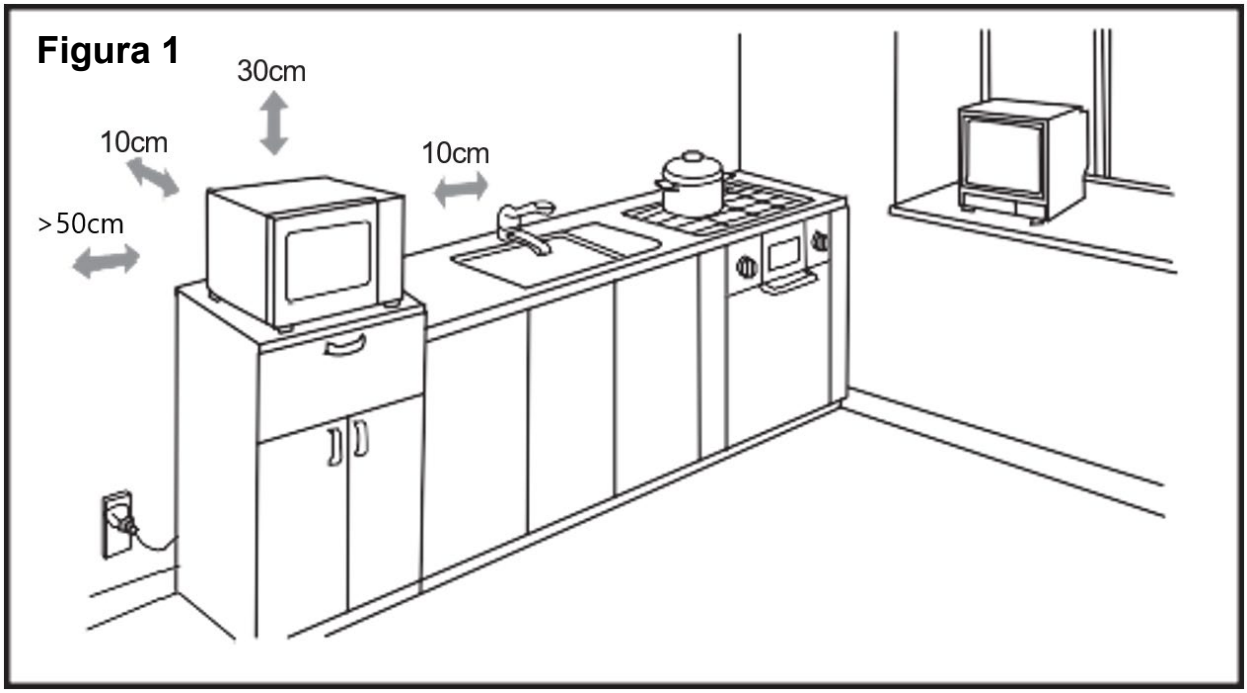

- Deve ser mantido um espaçamento de 10 cm entre o aparelho e as paredes direita e traseira, e um espaçamento de 30 cm na parte superior. Nunca desmonte os pés do aparelho, nem bloqueie a entrada e a saída de ar. O lado esquerdo deve estar aberto.
- Bloquear as aberturas de entrada e/ou saída pode danificar o forno.
- Coloque o forno o mais longe possível de rádios e TVs. A operação do forno de micro-ondas pode causar interferência na recepção de rádio ou TV.
- Ligue o seu forno a uma tomada doméstica padrão. Certifique-se de que a voltagem e a frequência sejam as mesmas indicadas na etiqueta de classificação.
- Aviso: A tomada, os aparelhos elétricos ou os aparelhos que podem ser afetados pelo calor e pela umidade devem ser mantidos longe de quaisquer saídas de ar do forno.
- O aparelho pode ser instalado com um certo grau de sobreposição (Figura 2).
- A altura máxima de sobreposição é de duas camadas.

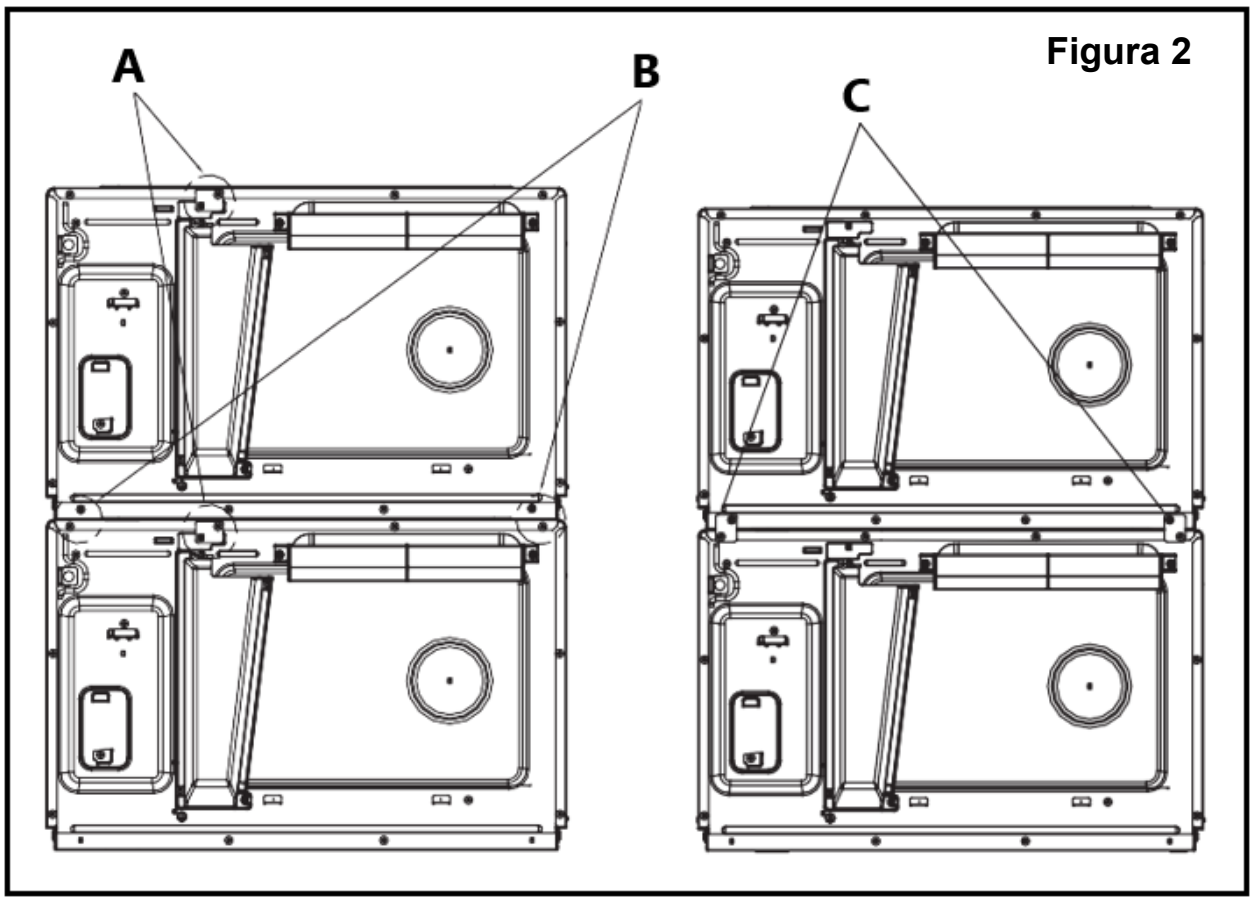

Figura 2

A - Soltar o parafuso, retirar a placa de instalação e recolocar o parafuso no lugar com firmeza.
B - Retirando quatro parafusos conforme mostrado na imagem.
C - Colocando a placa de instalação no seguinte local e, em seguida, fixando o parafuso, basta removê-lo com firmeza

Instruções de limpeza

Mantenha sempre o forno limpo

1) Limpeza da janela de vidro de visualização, do painel interno da porta e da face frontal do forno. Para melhor desempenho e para manter o alto grau de segurança, o painel interno da porta e a parte frontal do forno devem estar livres de acúmulo de alimentos ou gordura. Limpe essas peças com um detergente suave, enxágue e seque. Nunca utilize pós ou esponjas abrasivas.
2) Limpeza do painel de controle e das peças plásticas.
   Não aplique detergente ou spray de líquido alcalino no painel de controle e nas peças plásticas, pois isso pode causar danos a essas peças.
   Use um pano seco (não um pano encharcado) para limpar essas peças.
3) Limpeza do interior do forno
   Após o uso, certifique-se de limpar líquidos derramados, respingos de óleo e restos de comida o mais rápido possível. Se o forno for usado sujo, a eficiência cai e a sujeira fica presa na superfície do forno, podendo causar odores desagradáveis. Limpe o interior com um pano umedecido em água morna com detergente suave dissolvido e depois enxágue o sabão com um pano úmido.
4) Limpe o bloqueio de óleo regularmente e mantenha-o limpo. Caso contrário, a mancha do

bloqueio de óleo cairá na comida.

5) Limpe o filtro regularmente e mantenha-o limpo. O aparelho superaquecerá quando o filtro estiver bloqueado.
6) Quando o aparelho estiver em funcionamento, o bloqueio do óleo e a localização do filtro devem ser corrigidos, evitando danificar outras peças (instalação nas páginas 19 e 20).

Cuidado : Não limpe as partes plásticas e pintadas do forno com alvejante, diluentes ou outros agentes de limpeza, pois isso pode fazer com que essas partes se dissolvam ou fiquem afiadas.

UTILIZAÇÃO

Painel de controle e recursos

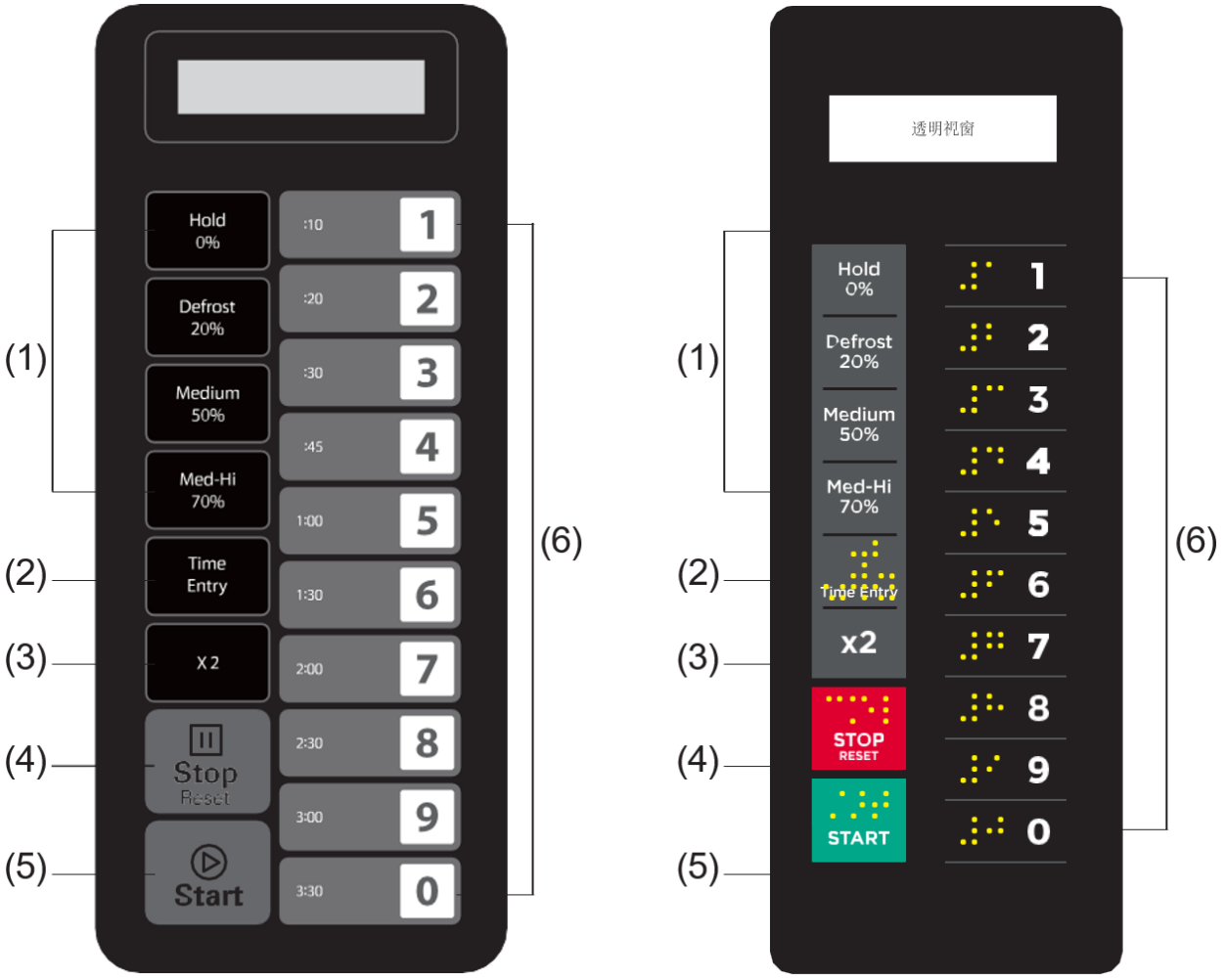

(1) Botões de energia
(2) Botão de entrada de tempo
(3) Botão de quantidade dupla
(4) Botão Parar/Reiniciar
(5) Botão Iniciar
(6) Teclado Numérico

Instruções de operação

Apêndice A: Opções do usuário

Os itens em negrito abaixo são os valores padrão.

Opção	Contexto	Descrição
1 Tom EOC	**OP:10**	**3 segundos de bipe**
	OP:11	Bipe contínuo
	OP:12	5 bipes rápidos, repetindo
2 Volume do bipe	OP:20	Bip desligado
	OP:21	Baixo
	OP:22	**Médio**
	OP:23	Alto
3 Bip Ligado/Desligado	OP:30	Bipe de tecla desligado
	OP:31	**Bipe de tecla ligado**
4 Janela do teclado	OP:40	15 segundos
	OP:41	30 segundos
	OP:42	**60 segundos**
	OP:43	120 segundos
5 Na mosca	OP:50	Desativação instantânea
	OP:51	**Habilitado On-the-Fly**
6 Redefinição de porta	**OP:60**	**Reinicialização da porta desabilitada**
	OP:61	Reinicialização da porta habilitada
7 Tempo máximo	**OP:70**	**Tempo máximo de cozimento de 60 minutos**
	OP:71	Tempo máximo de cozimento de 10 minutos
8 Manual Programação	OP:80	Programação manual desabilitada
	OP:81	**Programação manual habilitada**
9 Dígito duplo	**OP:90**	**Modo de dígito único - 10 programas**
	OP:91	Modo de dois dígitos - 100 programas

Apêndice B: Tempos de cozimento padrão

O forno será enviado com os seguintes tempos de cozimento predefinidos, a menos que indicado de outra forma na especificação do produto.

Botão	Exibir (Hora)	Potência	Fator Cook
1	0:10	100%	80%
2	0:20	100%	80%
3	0:30	100%	80%
4	0:45	100%	80%
5	1:00	100%	80%
6	1:30	100%	80%
7	2:00	100%	80%
8	2:30	100%	80%
9	3:00	100%	80%
0	3:30	100%	80%

1. Ligar

" _ _ _ _ _ _ _ " é exibido quando o forno é eletrificado pela primeira vez. Se "⏸" será pressionado, o forno mudará para o modo inativo.
Observação: no modo inativo, nenhum botão pode ser pressionado.

2. Modo ocioso

1) O forno entrará no modo inativo após alguns segundos no Modo Pronto, sem que seja necessário pressionar o teclado ou abrir e fechar a porta. O número de segundos é determinado pela Janela de Tempo Limite do teclado, definida pela Opção de Usuário 4.
2) Durante o modo inativo, a tela exibe “ECO”.
3) Ao abrir e fechar a porta do forno, ele sairá do modo inativo e entrará no modo pronto.

3. Modo Pronto

1) Neste modo, o forno está pronto para iniciar um ciclo de cozimento manual ou predefinido.
2) Abrir e fechar a porta enquanto o forno estiver no Modo Inativo colocará o forno no Modo Pronto.
3) Durante o Modo Pronto, "READY" é exibido.
4) A partir do Modo Pronto, o forno pode passar para quase todos os outros modos.

4. Modo de porta aberta

1) Enquanto a porta do forno estiver aberta, o forno deverá estar no Modo Porta Aberta.
2) Durante este modo, a tela exibe "PORTA ABERTA". E o ventilador e a lâmpada do forno funcionam.
3) Quando a porta estiver fechada, se a Opção do Usuário OP:60 estiver selecionada e o forno estiver executando um ciclo de cozimento manual ou predefinido, o forno entrará no Modo de Pausa.
   Em todos os outros casos, o forno retornará ao Modo de Porta Aberta com a Opção de Usuário OP:61 definida; abrir e fechar a porta apagará qualquer informação sobre um programa manual ou predefinido que estava em execução.

5. Modo de pausa

1) Este modo permite que os usuários interrompam temporariamente o ciclo de cozimento para inspecionar ou mexer o alimento.
2) Enquanto estiver no Modo de Cozimento Manual ou no Modo de Cozimento com Programa Predefinido, se a porta for aberta e depois fechada, ou se o "⏸ " for pressionado, o forno entrará no Modo de Pausa.
3) Durante a pausa, a tela exibirá o tempo restante de cozimento.
4) O Modo de Pausa retornará ao Modo Inativo exatamente da mesma forma que o Modo Pronto, dependendo da Opção do Usuário 4. Além disso, se o "⏯ " botão for pressionado, o forno entrará imediatamente no Modo Pronto, ou se pressionar "⏸ ", o forno entrará no modo de funcionamento.

6. Modo de entrada de cozimento manual

1) O usuário pode inserir manualmente um tempo de cozimento e um nível de potência enquanto estiver neste modo.
2) Enquanto o forno estiver no Modo Pronto, pressionar o botão "Entrada de Tempo" no teclado colocará o forno no Modo de Entrada de Cozimento Manual.
3) Durante este modo, "00:00" é exibido. Insira o tempo necessário.
4) Se você pressionar os botões "Hold 0%", "Defrost 20%", "Medium 50%" ou "Med-Hi 70%" para selecionar o nível de potência, a tela exibirá a potência relacionada. Se o mesmo botão for pressionado duas vezes, a potência mudará para potência máxima e a tela exibirá "% POWER". Se nenhuma potência for escolhida, a potência máxima será o padrão.
5) Durante o processo de configuração, pressione "⏯ " para entrar no Modo de Cozimento Manual. Imprensa "⏸ " para entrar no Modo Pronto.

7. Modo de cozimento manual

1) Este modo permite cozinhar alimentos. Enquanto estiver no Modo de Entrada de Cozimento Manual, pressione o botão "⏯ ” fará com que o forno inicie o Modo de Cozimento Manual.
2) Durante este modo, o tempo restante de cozimento é exibido. O ventilador e a lâmpada do forno funcionarão.
3) Quando o programa de cozimento terminar, o forno entrará no Modo de Fim do Ciclo de Cozimento. Se você pressionar "⏸ " neste modo, o forno entrará no Modo de Pausa.

8. Modo de fim do ciclo de cozimento

1) Após o tempo expirar no Modo de Cozimento Manual ou no Modo de Cozimento de Programa Predefinido, o forno entrará no Modo de Fim do Ciclo de Cozimento.
2) Durante este modo, "DONE" é exibido.
3) Se a opção do usuário OP:11 for selecionada, o forno continuará a emitir sons (ou se a opção do usuário OP:12 for selecionada, o forno emitirá 5 bipes rápidos, repetidamente) até que o usuário confirme isso abrindo e fechando a porta ou pressionando o botão "⏸ " almofada. Se a opção de usuário OP:10 for selecionada, após o bipe de 3 segundos, a tela exibirá "CONCLUÍDO". Após o bipe, a tela exibirá "PRONTO". Se não houver operação por um período de tempo, o forno entrará no Modo Inativo.

9. Modo de cozimento do programa predefinido

1) Este modo permite cozinhar alimentos por meio de uma operação de toque único. No Modo Pronto, pressionar uma das dez teclas de dígitos no teclado fará com que o forno execute o

Programa Predefinido associado àquela tecla.

2) Durante este modo, a tela exibe o tempo de cozimento restante. Se for um cozimento em vários estágios, o tempo total restante de cozimento não exibirá um estágio específico de tempo de cozimento.
3) Quando o programa de cozimento terminar, o forno entrará no Modo de Fim do Ciclo de Cozimento.
   Se você pressionar "⏸ " neste modo, o forno entrará no Modo de Pausa.

10. Cozinhando na hora

1) Enquanto o forno estiver cozinhando, se a Opção de Usuário OP:51 estiver selecionada, pressione os botões numéricos e o programa de cozimento predefinido iniciará automaticamente.
2) A tela exibe o tempo restante de cozimento.
3) Quando o programa de cozimento terminar, o forno entrará no Modo de Fim do Ciclo de Cozimento.

11. Modo de programação

Este modo permite que o usuário atribua tempos de cozimento e níveis de potência a um único botão.

1) Abra a porta e pressione o botão "1" por 5 segundos, a campainha soará uma vez e entrará no Modo de Programação. "PROGRAMA" é exibido.
2) Pressione qualquer número, de 0 a 9, e a tela exibirá o tempo salvo. Depois, você poderá inserir o tempo necessário.
3) Pressione " Hold 0% "," Defrost 20% "," Medium 50% " ou " Med-Hi 70% " para inserir o nível de potência; a tela exibirá a potência relacionada. Se o mesmo botão for pressionado duas vezes, a energia mudará para PL10. Se nenhuma potência for escolhida, "PL10" será o padrão.
   Observação: primeiro defina o tempo e depois escolha a potência.
4) Para alterar o fator de cozimento: Se pressionar "X2", a tela exibirá "CF:XX". O fator padrão é 80%. "CF:08" é exibido. Se você precisar alterar o fator de cozimento, basta pressionar um dos botões numéricos para definir. Se você pressionar "0", "CF:10" será exibido.
5) Após definir a hora e a potência, pressione "⏵ ", o programa de cozimento será salvo. Quando o programa for salvo, "PROGRAM" será exibido.
6) Se todo o tempo de cozimento exceder o tempo MÁXIMO Opção do usuário 7, ao pressionar " ⏵ "para salvar o programa, a campainha soará três vezes brevemente para informar que o tempo não é mais útil. E então a tela volta a exibir "PROGRAMA". O tempo definido anteriormente não será alterado.
7) Feche a porta e o forno retornará ao Modo Pronto.
   Se pressionar "⏸ " durante o processo de configuração, o forno muda para o Modo Porta Aberta.
   O programa que não for salvo será perdido. Se houver um programa salvo como procedimento de memória, pressione o botão numérico relacionado e o programa salvo será iniciado. Se não houver nenhum programa salvo, a campainha soará ao pressionar o botão numérico e não funcionará.
   Por exemplo: defina o programa como cozimento de memória. Nível de potência PL7 e tempo de cozimento de 1 minuto e 25 segundos.

   Passo 1 : Abra a porta, pressione o botão numérico "1" por 5 segundos, “PROGRAM” será exibido.

Etapa 2 : Pressione o botão numérico "3", a tela exibirá "P:03", após dois segundos, a tela exibirá o tempo relacionado ":30".
Etapa 3 : Pressione os botões numéricos "1", "2" e "5" para inserir o tempo de cozimento.
Etapa 4 : Pressione o botão "Med-Hi 70%" e "1:25 70" será exibido. Configuração concluída.
Etapa 5 : Pressione "⏵ "para salvar. Na próxima vez que usar o programa, basta pressionar "3", o programa relacionado será iniciado.

Observação:

- Se a eletricidade for cortada, o programa salvo não será perdido.
- Se o programa precisar ser reiniciado, basta repetir os passos acima.
- Se pressionar "⏸ "na última etapa, ele retornará ao Modo de Porta Aberta. A configuração será inválida.

12. Cozinhar em quantidade dupla

1) Com o uso do botão "X2", o usuário pode facilmente definir o tempo dois de um determinado item alimentar.
2) Se o botão "X2" for pressionado no modo pronto, seguido do início de um programa predefinido, ou se o botão "X2" for pressionado 5 segundos após o início de um programa predefinido, o forno começará a cozinhar com a quantidade de tempo de cozimento predefinida.
3) Pressione "X2" e "DOUBLE" será exibido. Ao pressionar os botões numéricos, a tela exibirá a quantidade de tempo predefinido.
   Por exemplo, o botão numérico "5" e seu tempo predefinido é 1 minuto. Em seguida, pressione "X2", então o tempo mudará para 1:00*(1+0,8)=1:48(1 minuto e 48 segundos)
4) Quando o programa de cozimento terminar, o forno entrará no Modo de Fim do Ciclo de Cozimento.

13. Programação de culinária de palco

Isso permite que o usuário cozinhe alimentos no modo de cozimento manual e no modo de programação.

1) É possível definir no máximo três estágios no modo de cozimento ou no modo de programação.
2) Após definir a potência e o tempo para o primeiro estágio, pressione "Entrada de Tempo" para definir o segundo estágio e o mesmo passo para definir o terceiro estágio.
3) Ao definir o segundo e terceiro estágio, pressione "Entrada de tempo", "ESTÁGIO-2", "ESTÁGIO-3" são exibidos.
4) Imprensa "⏵ " botão para começar a cozinhar.

Exemplo : No modo de programação, pressione os botões numéricos "3" para definir dois estágios de cozimento. O primeiro estágio é PL7 e o tempo é de 1 minuto e 25 segundos. O segundo estágio é PL5 e dura 5 minutos e 40 segundos. Os passos são os seguintes.

a) Abra a porta, pressione o botão numérico "1" por 5 segundos, “PROGRAM” será exibido.
b) Pressione o botão numérico "3", a tela exibirá "P:03", dois segundos depois, a tela exibirá o tempo relacionado ":30".
c) Pressione "1", "2", "5" para inserir o tempo de cozimento. "1:25" é exibido.
d) Pressione "Med-Hi 70%", "1:25 70" será exibido.
   A primeira etapa está concluída.
e) Pressione "Entrada de Tempo", "ESTÁGIO-2" será exibido.

f) Pressione os botões "5", "4", "0" e "5:40" será exibido.
g) Pressione "Médio 50%", "5:40 50" será exibido.
A segunda etapa está concluída.
h) Imprensa "⏵" botão para começar a cozinhar.
i) O tempo total é contado regressivamente.

14. Modo de opção do usuário

Isso permite que o usuário escolha entre várias maneiras de operar o forno.

1) Abra a porta do forno e pressione o botão "2" por 5 segundos. A campainha soa uma vez e entra neste modo.
2) A tela exibe "OP: - -".
3) Pressione qualquer botão numérico para entrar na configuração do modo relacionado.
Por exemplo: definir o som da campainha como médio. Pressione " 2 ", "OP:22" será exibido.
Se você quiser alterar, continue pressionando "2", a tela exibirá "OP:20", "OP:21", "OP:22", "OP:23", "OP:20" em ciclo.
4) Imprensa "⏵" para salvar a configuração atual. Após salvar, "OP: - -" será exibido novamente.
5) Durante o processo de configuração, pressione "⏸" para entrar no Modo de Porta Aberta. Fechar a porta entrará no Modo Pronto.
6) Se "⏵" botão não pressionado na última etapa, o programa não pode ser salvo, mas permanece no modo anterior.

15. Configuração padrão de fábrica

No Modo Pronto, pressionar "⏵" e "0" para a configuração padrão de fábrica.

1) Imprensa "⏵" e "0", a campainha soará uma vez e a tela exibirá "CHECK". Se estiver na configuração padrão de fábrica, a tela exibirá "11" e, após três segundos, o forno entrará no modo pronto.
Se não estiver na configuração padrão de fábrica, a tela exibirá "00", pressione"⏵" para a configuração padrão de fábrica, a tela exibirá " CLEAR ". A campainha soará uma vez, após o autoteste, a tela exibirá "11" ou "00".
2) Se não pressionar "⏵" quando a tela exibir "00", a configuração será cancelada após 10 segundos.

Observação: tenha cuidado na operação, pois ela restaurará todas as configurações para os padrões de fábrica.

Como remover e instalar o filtro

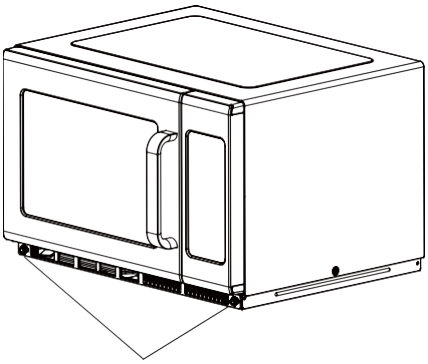

Gire os pregos de metal para a esquerda para soltá-los.

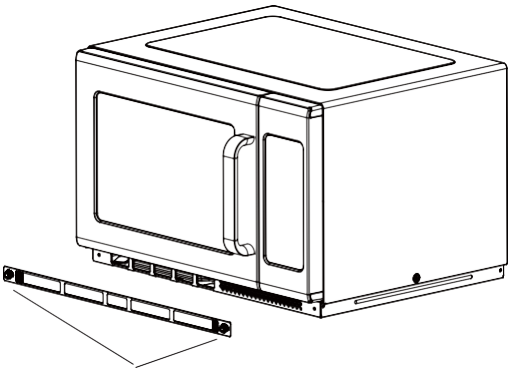

Retire o filtro.

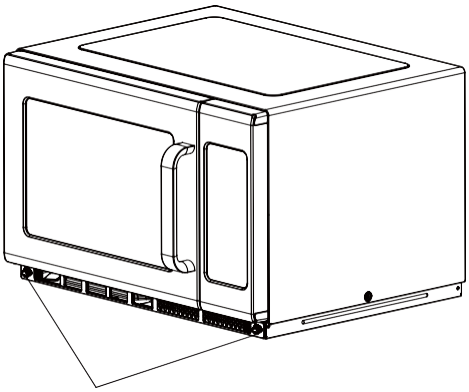

Para reinstalar, alinhe os furos de montagem da placa de base, no sentido horário, os pregos de metal para apertar

Como remover e instalar o bloqueio de óleo

Aviso : Antes de remover e instalar o bloqueio de óleo, certifique-se de desconectar o aparelho da fonte de alimentação e evitar queimaduras em altas temperaturas.

Instruções para remover bloqueio de óleo

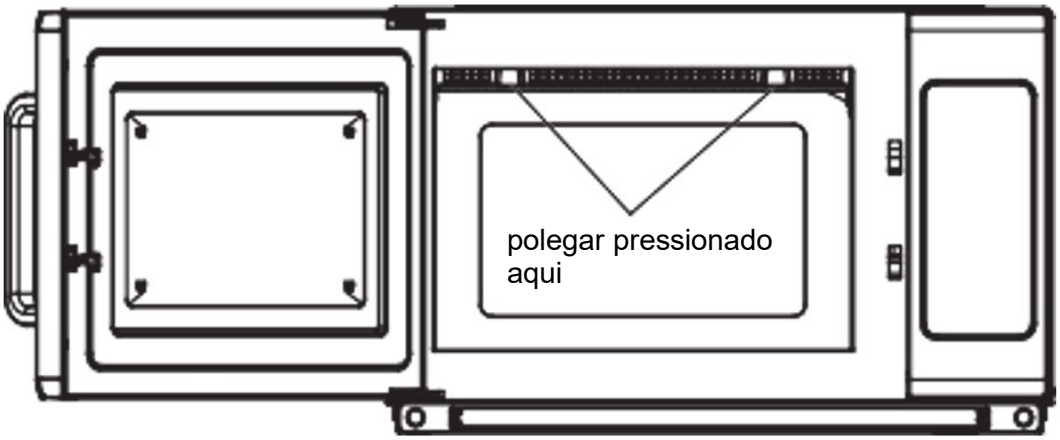

1) Pressione a seta mostrada, empurre firmemente para trás e puxe para baixo.

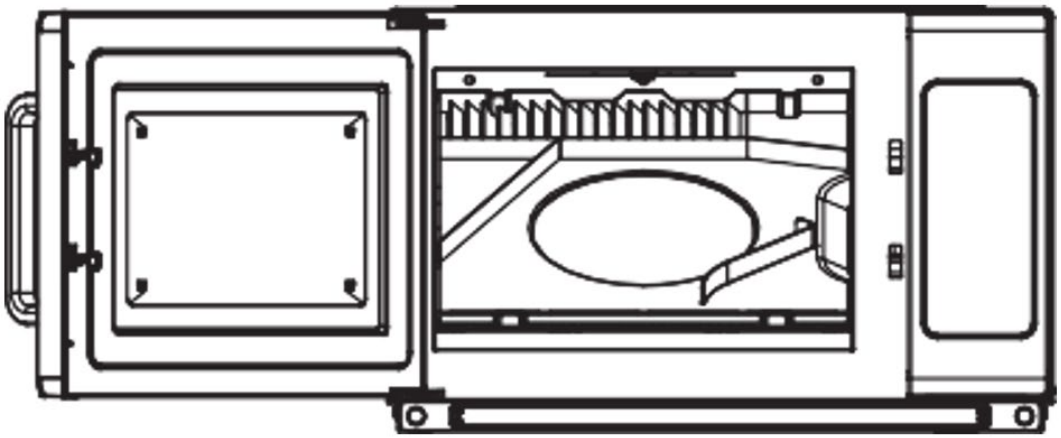

2) Visualizar após a remoção

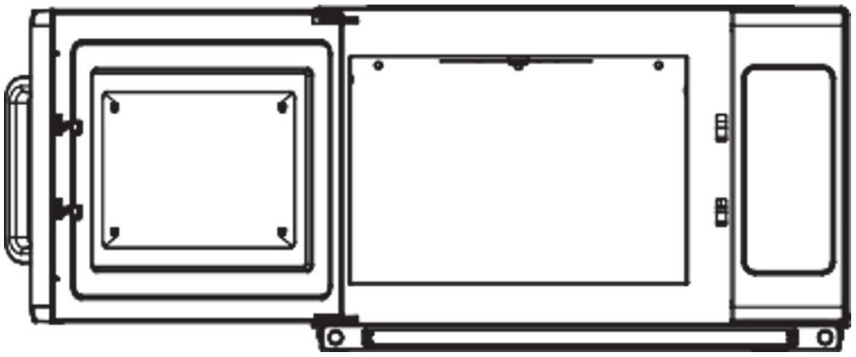

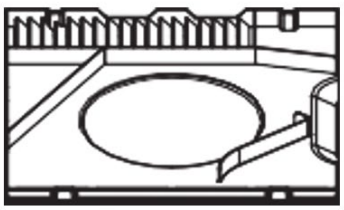

3) Removendo o bloqueio de óleo do aparelho.

Instruções para instalação de bloqueio de óleo

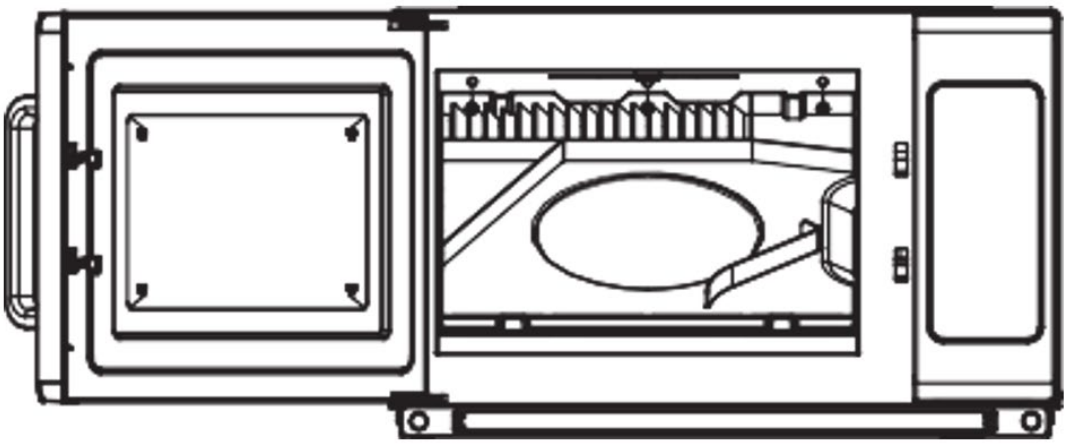

1) Alinhe os três cilindros do bloqueio de óleo e insira os três furos da placa traseira.

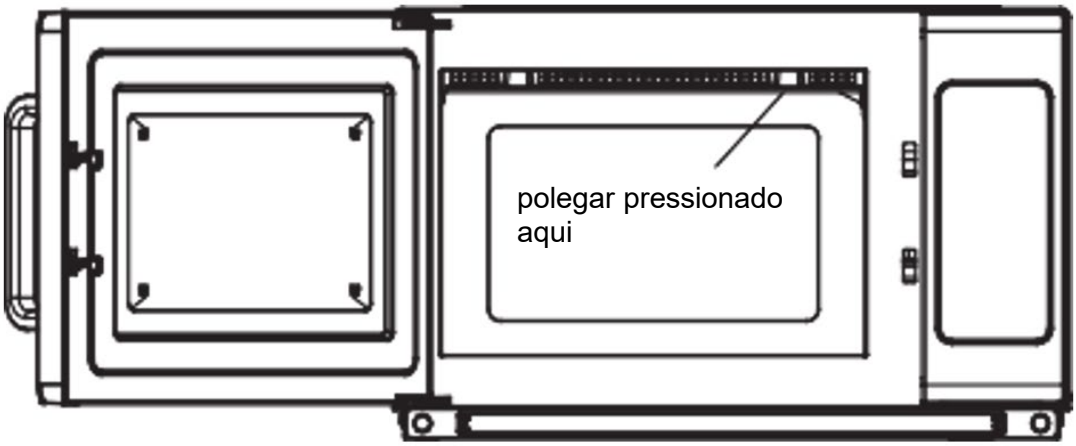

2) Segure o micro-ondas com a mão esquerda e pressione as direções das setas com o polegar direito, forçando para empurrar para trás. E o polegar esquerdo pressionado com força para cima ao mesmo tempo. Coloque o lado direito do bloqueio de óleo na fivela da placa frontal.

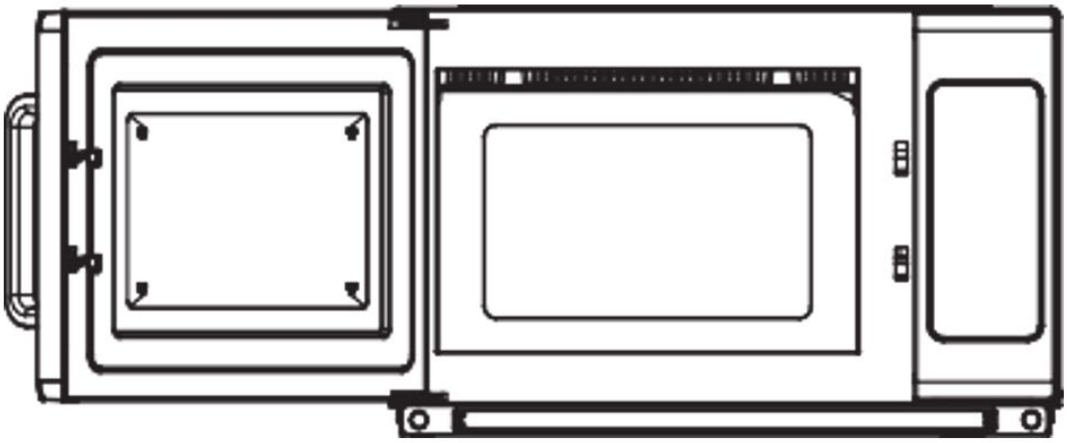

3) Da direita para a esquerda, faça com que o bloqueio de óleo seja instalado. Ao terminar, verifique se a fivela de bloqueio está devidamente fixada.

Instalação (suplemento)

1) A operação de comutação deste forno de micro-ondas pode causar flutuações de tensão na linha de alimentação. A operação deste forno em condições desfavoráveis de alimentação de tensão pode ter efeitos adversos. Este dispositivo foi projetado para conexão a um sistema de alimentação elétrica com impedância máxima permitida de 0,2 Ohms no ponto de interface da alimentação do usuário. O usuário deve garantir que este dispositivo esteja conectado apenas a um sistema de alimentação elétrica que atenda aos requisitos acima. Se necessário, o usuário pode solicitar à concessionária pública de energia elétrica a impedância do sistema no ponto de interface.
2) Caso não haja condutor de ligação equipotencial na alimentação elétrica, deverá ser instalado um condutor de ligação equipotencial externo na parte traseira do aparelho (ver símbolo). Este terminal deve estar em contato elétrico efetivo com todas as partes metálicas expostas fixas e deve permitir a conexão de um condutor com área de seção transversal nominal de até 10 mm².



Símbolo para conexão externa de condutores de ligação equipotencial.

Solução de problemas

Normal	
Forno de micro-ondas interferindo na recepção da TV	A recepção de rádio e TV pode sofrer interferência quando o forno de micro-ondas estiver funcionando. É semelhante à interferência de pequenos aparelhos elétricos, como batedeira, aspirador de pó e ventilador elétrico. É normal.
Luz fraca do forno	No cozimento em micro-ondas de baixa potência, a luz do forno pode ficar fraca. É normal.
Vapor acumulando na porta, ar quente saindo pelas saídas de ar	Ao cozinhar, pode sair vapor dos alimentos. A maioria sairá pelas aberturas de ventilação. Mas alguns podem se acumular em locais frios, como a porta do forno. É normal.
O forno ligou acidentalmente sem comida dentro.	É proibido operar a unidade sem nenhum alimento dentro. É muito perigoso.

Dificuldade	Possível causa	Remédio
O forno não pode ser iniciado.	(1) O cabo de alimentação não está conectado firmemente.	Desconecte. Em seguida, conecte novamente após 10 segundos.
	(2) Fusível queimado ou disjuntor funcionando.	Substituir fusível ou reiniciar disjuntor (reparado por pessoal profissional da nossa empresa)
	(3) Problema com a tomada.	Teste a tomada com outros aparelhos elétricos.
O forno não aquece.	(4) A porta não está bem fechada.	Feche bem a porta.

Descarte de dispositivos usados

Não eliminar este aparelho nos sistemas de resíduos urbanos. Entregue-o a um ponto de reciclagem e recolha de aparelhos elétricos e eletrodomésticos. Verificar o símbolo no produto, no manual de instruções e na embalagem. Os plásticos utilizados para construir o dispositivo podem ser reciclados de acordo com as suas marcações. Ao optar por reciclar, está a dar um contributo significativo para a proteção do nosso ambiente.
Contactar as autoridades locais para obter informações sobre as instalações de reciclagem locais.

Táto používateľská príručka bola preložená pomocou strojového prekladu. Vynaložili sme primeranú snahu o poskytnutie presného prekladu, avšak žiadny automatický preklad nie je dokonalý a nemá nahradiť ľudských prekladateľov. Oficiálna používateľská príručka je v anglickom jazyku. Akékoľvek nezrovnalosti alebo rozdiely, ku ktorým došlo v procese prekladu, nie sú záväzné a nemajú žiadny právny účinok na účely dodržiavania alebo presadzovania predpisov. Ak máte akékoľvek otázky týkajúce sa presnosti informácií obsiahnutých v používateľskej príručke, pozrite si jej anglickú verziu, ktorá predstavuje oficiálnu verziu.

Technické údaje

Popis parametra	Hodnota parametra
Názov produktu	Mikrovlnná rúra P 2,1 kW
Model	RC-MV-06
Menovité napätie [V~]/frekvencia [Hz]	230/50
Mikrovlnná frekvencia [MHz]	2450
Menovitý príkon [W]	3200
Menovitý výstupný výkon [W]	2100
Kapacita [l]	34
Časovač odpočítavania – časový rozsah [min]	0-60
Rozmery (šírka x hĺbka x výška; mm) [cm]	57x48x37
Hmotnosť [kg]	33,5

Pred použitím mikrovlnnej rúry si pozorne prečítajte tieto pokyny a starostlivo si ich uschovajte. Ak budete postupovať podľa pokynov, vaša rúra vám bude slúžiť dlhé roky.

Preventívne opatrenia na zabránenie možnému vystaveniu nadmernej mikrovlnnej energii

a) Nepokúšajte sa používať túto rúru s otvorenými dvierkami, pretože to môže mať za následok škodlivé vystavenie mikrovlnnej energii. Je dôležité, aby ste neporušili alebo nezasahovali do bezpečnostných zámkov.
b) Medzi prednú stranu rúry a dvierka neumiestňujte žiadne predmety a nedovoľte, aby sa na tesniacich plochách hromadili nečistoty alebo zvyšky čističa.
c) UPOZORNENIE: Ak sú poškodené dvierka alebo tesnenie dvierok, rúra sa nesmie prevádzkovať, kým ju neopraví kompetentná osoba.

Ak sa prístroj neudržiava v dobrom stave čistoty, jeho povrch sa môže znehodnotiť a ovplyvniť životnosť prístroja a viesť k nebezpečnej situácii.

Dôležité bezpečnostné pokyny

Aby ste znížili riziko požiaru, úrazu elektrickým prúdom, poranenia osôb alebo vystavenia nadmernej energii mikrovlnnej rúry pri používaní vášho spotrebiča, dodržujte základné opatrenia vrátane nasledujúcich:

1) Tento spotrebič nie je určený na to, aby ho používali osoby (vrátane detí) so zníženými fyzickými, zmyslovými alebo duševnými schopnosťami alebo s nedostatkom skúseností a znalostí, pokiaľ

nie sú pod dozorom alebo nie sú poučené o používaní spotrebiča osobou zodpovednou za ich bezpečnosť. Deti by mali byť pod dozorom, aby sa zabezpečilo, že sa so spotrebičom nebudú hrať.

2) Ak je napájací kábel poškodený, musí ho vymeniť výrobca, jeho servisný zástupca alebo podobne kvalifikovaná osoba, aby sa predišlo nebezpečenstvu. (Pre spotrebič s nástavcom typu Y)
3) Upozornenie: Pred výmenou lampy sa uistite, že je spotrebič vypnutý, aby ste predišli možnosti úrazu elektrickým prúdom.
4) VAROVANIE: Pre kohokoľvek iného ako kompetentnú osobu je nebezpečné vykonávať akýkoľvek servis alebo opravu, ktorá zahŕňa odstránenie krytu, ktorý poskytuje ochranu pred vystavením mikrovlnnej energii.
5) VAROVANIE: Kvapaliny a iné potraviny sa nesmú ohrievať v uzavretých nádobách, pretože môžu explodovať.
6) UPOZORNENIE: Mikrovlnný ohrev nápojov môže viesť k oneskorenému erupčnému varu, preto pri manipulácii s nádobou buďte opatrní.
7) UPOZORNENIE: Obsah dojčenských fliaš a pohárov na detskú výživu je potrebné pred konzumáciou premiešať alebo pretrepať a skontrolovať teplotu, aby sa predišlo popáleniu.
8) Používajte iba riad, ktorý je vhodný na použitie v mikrovlnných rúrach.
9) Pri ohrievaní potravín v plastových alebo papierových nádobách dávajte pozor na rúru kvôli možnosti vznietenia.
10) Ak spozorujete dym, vypnite alebo odpojte spotrebič a nechajte dvierka zatvorené, aby ste udusili prípadné plamene.
11) Vajcia v škrupine a celé natvrdo uvarené vajcia by sa nemali ohrievať v mikrovlnných rúrach, pretože môžu explodovať aj po ukončení mikrovlnného ohrevu.
12) Rúru treba pravidelne čistiť a odstraňovať všetky zvyšky jedla.
13) Spotrebič sa nesmie čistiť prúdom vody. (pre spotrebiče určené na státie na podlahe, ktoré nemajú aspoň IPX5)
14) Neudržiavanie rúry v čistom stave môže viesť k poškodeniu povrchu, čo môže nepriaznivo ovplyvniť životnosť spotrebiča a prípadne viesť k nebezpečnej situácii.
15) Používajte iba teplotnú sondu odporúčanú pre túto rúru. (pre rúry vybavené zariadením na použitie sondy snímajúcej teplotu.)
16) Prečítajte si a dodržujte špecifické: „Opatrenia na zabránenie možnému vystaveniu nadmernej mikrovlnnej energii“.
17) Počas mikrovlnného varenia nie sú povolené kovové nádoby na jedlo a nápoje.

Pozorne si prečítajte návod na použitie a uschovajte ho pre budúce použitie

Aby sa znížilo riziko zranenia osôb, inštalácia uzemnenia

Tento spotrebič musí byť uzemnený. V prípade elektrického skratu uzemnenie znižuje riziko úrazu elektrickým prúdom tým, že poskytuje únikový vodič pre elektrický prúd. Tento spotrebič je vybavený káblom s uzemňovacím vodičom s uzemňovacou zástrčkou. Zástrčka musí byť zapojená do zásuvky, ktorá je správne nainštalovaná a uzemnená.

Poraďte sa s kvalifikovaným elektrikárom alebo servisným technikom, ak pokyny na uzemnenie nie sú úplne pochopené alebo ak existujú pochybnosti o tom, či je spotrebič správne uzemnený. Ak je potrebné použiť predlžovací kábel, použite iba 3-žilový predlžovací kábel.

1) Krátky napájací kábel slúži na zníženie rizík vyplývajúcich zo zamotania alebo zakopnutia o dlhší kábel.
2) Ak používate súpravu dlhého kábla alebo predlžovací kábel:
    - Označený elektrický výkon súpravy kábla alebo predlžovacieho kábla by mal byť aspoň taký

veľký ako elektrický výkon zariadenia.
- Predlžovací kábel musí byť uzemňovací 3-žilový kábel.
- Dlhá šnúra by mala byť usporiadaná tak, aby neprekrývala pracovnú dosku alebo stolovú dosku, kde by ju mohli deti natiahnuť alebo o ňu neúmyselne zakopnúť.

Nebezpečenstvo

Nebezpečenstvo úrazu elektrickým prúdom Dotyk niektorých vnútorných komponentov môže spôsobiť vážne zranenie alebo smrť. Toto zariadenie nerozoberajte.

POZOR

Nebezpečenstvo úrazu elektrickým prúdom Nesprávne použitie uzemnenia môže viesť k úrazu elektrickým prúdom. Nezapájajte do zásuvky, kým nie je spotrebič správne nainštalovaný a uzemnený.

Upratovanie

Uistite sa, že ste spotrebič odpojili od zdroja napájania.

1) Po použití vyčistite vnútro rúry mierne navlhčenou handričkou.
2) Príslušenstvo vyčistite bežným spôsobom v mydlovej vode.
3) Rám dvierok a tesnenie a susediace časti je potrebné pri znečistení dôkladne očistiť vlhkou handričkou.

NÁDOBIE

Pozor

Nebezpečenstvo úrazu
Pre kohokoľvek iného ako kompetentnú osobu je nebezpečné vykonávať akýkoľvek servis alebo opravu, ktorá zahŕňa odstránenie krytu, ktorý poskytuje ochranu pred vystavením mikrovlnnej energii.

Pozrite si pokyny v časti "Materiály, ktoré môžete použiť v mikrovlnnej rúre alebo ktorým sa v mikrovlnnej rúre vyhnúť." Môžu existovať určité nekovové nádoby, ktoré nie sú bezpečné na použitie v mikrovlnnej rúre. Ak máte pochybnosti, môžete príslušný riad otestovať podľa nižšie uvedeného postupu.

Test náradia:

1) Naplňte nádobu vhodnú do mikrovlnnej rúry 1 šálkou studenej vody (250 ml) spolu s príslušným riadom.
2) Varte pri maximálnom výkone 1 minútu.
3) Opatrne prehmatajte náčinie. Ak je prázdny riad teplý, nepoužívajte ho na varenie v mikrovlnnej rúre.
4) Neprekračujte čas varenia 1 minútu.

Materiály, ktoré môžete použiť v mikrovlnnej rúre

Nádoby	Poznámky
Zhnednutá miska	Postupujte podľa pokynov výrobcu. Dno nádoby na pečenie musí byť hladko položené na keramickej doske. Nesprávne použitie môže spôsobiť prasknutie keramickej dosky.
Jedálenský riad	Iba vhodné do mikrovlnnej rúry. Postupujte podľa pokynov výrobcu. Nepoužívajte prasknutý alebo ošúchaný riad.
Sklenené nádoby	Vždy odstráňte veko. Používajte iba na ohrievanie jedla, kým nebude teplé. Väčšina sklenených nádob nie je odolná voči teplu a môže sa rozbiť.
Sklo	Len tepelne odolný sklenený riad. Uistite sa, že nie je žiadny kovový lem. Nepoužívajte prasknutý alebo ošúchaný riad.
Vrecia na varenie do rúry	Postupujte podľa pokynov výrobcu. Neuzatvárajte kovovou kravatou. Urobte štrbiny, aby para mohla uniknúť.
Papierové taniere a poháre	Používajte len na krátkodobé varenie/ohrievanie. Počas varenia nenechávajte rúru bez dozoru.
Papierové utierky	Používa sa na prikrytie jedla na ohrievanie a absorpciu tuku. Používajte pod dozorom len na krátkodobé varenie.
Pergamenový papier	Používajte ako prikrývku proti postriekaniu alebo ako zábal na naparovanie.
Plastové	Iba vhodné do mikrovlnnej rúry. Postupujte podľa pokynov výrobcu. Mal by byť označený ako „bezpečné pre mikrovlnnú rúru“. Niektoré plastové nádoby zmäknú, keď sa jedlo vo vnútri zohreje. "Varné vrecká" a tesne uzavreté plastové vrecká by sa mali rozrezať, prepichnúť alebo odvzdušniť podľa pokynov na obale.
Plastový obal	Iba vhodné do mikrovlnnej rúry. Používa sa na zakrytie jedla počas varenia, aby sa zachovala vlhkosť. Nedovoľte, aby sa plastový obal dotýkal potravín.
Teplomery	Len vhodné do mikrovlnnej rúry (teplomery na mäso a sladkosti).
Voskový papier	Používajte ako kryt, aby ste zabránili postriekaniu a zadržali vlhkosť.

Materiály, ktorým je potrebné sa vyhnúť v mikrovlnnej rúre

Nádoby	Poznámky
Hliníkový zásobník	Môže spôsobiť iskrenie. Preneste jedlo do nádoby vhodnej do mikrovlnnej rúry.
Potravinový kartón s kovovou rukoväťou	Môže spôsobiť iskrenie. Preneste jedlo do nádoby vhodnej do mikrovlnnej rúry.
Kovové alebo kovom zdobené náčinie	Kov chráni jedlo pred mikrovlnnou energiou. Kovové čalúnenie môže spôsobiť iskrenie.
Kovové otočné kravaty	Môže spôsobiť iskrenie a môže spôsobiť požiar v rúre.
Papierové vrecká	Môže spôsobiť požiar v rúre.
Plastová pena	Plastová pena sa môže pri vystavení vysokej teplote roztopiť alebo kontaminovať kvapalinu vo vnútri.
Drevo	Drevo pri použití v mikrovlnnej rúre vyschne a môže sa rozštiepiť alebo prasknúť.

Nastavenie rúry

Názvy častí rúry a príslušenstva

Vyberte rúru a všetky materiály z kartónu a vnútra rúry. Vaša rúra sa dodáva s nasledujúcim príslušenstvom:

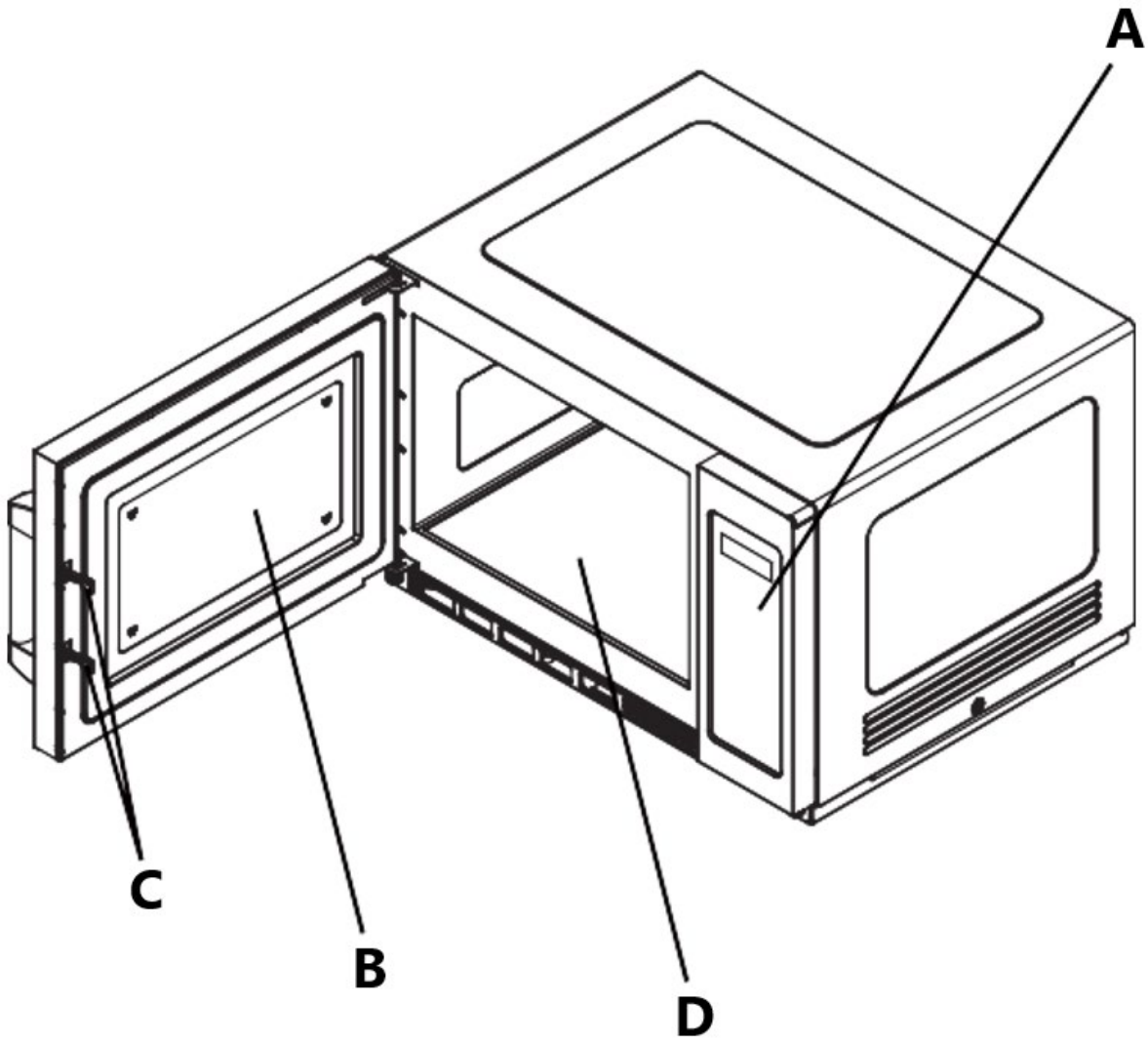

A - Ovládací panel
B - Pozorovacie okienko
C - Bezpečnostný blokovací systém
D - Keramická doska

Poznámka:

1) Netlačte na keramickú dosku násilím.
2) Náradie počas prevádzky berte a ukladajte opatrne, aby ste predišli poškodeniu keramickej dosky.
3) Po použití sa keramickej dosky nedotýkajte rukou, aby ste predišli obareniu vysokou teplotou.

Inštalácia pracovnej dosky

Odstráňte všetok baliaci materiál a príslušenstvo. Skontrolujte rúru, či nie je poškodená, ako sú priehlbiny alebo rozbité dvierka. Neinštalujte, ak je rúra poškodená.
Skrinka: Odstráňte všetku ochrannú fóliu, ktorá sa nachádza na povrchu skrinky mikrovlnnej rúry.

Inštalácia

- Vyberte rovný povrch, ktorý poskytuje dostatok otvoreného priestoru pre nasávacie a/alebo výstupné otvory

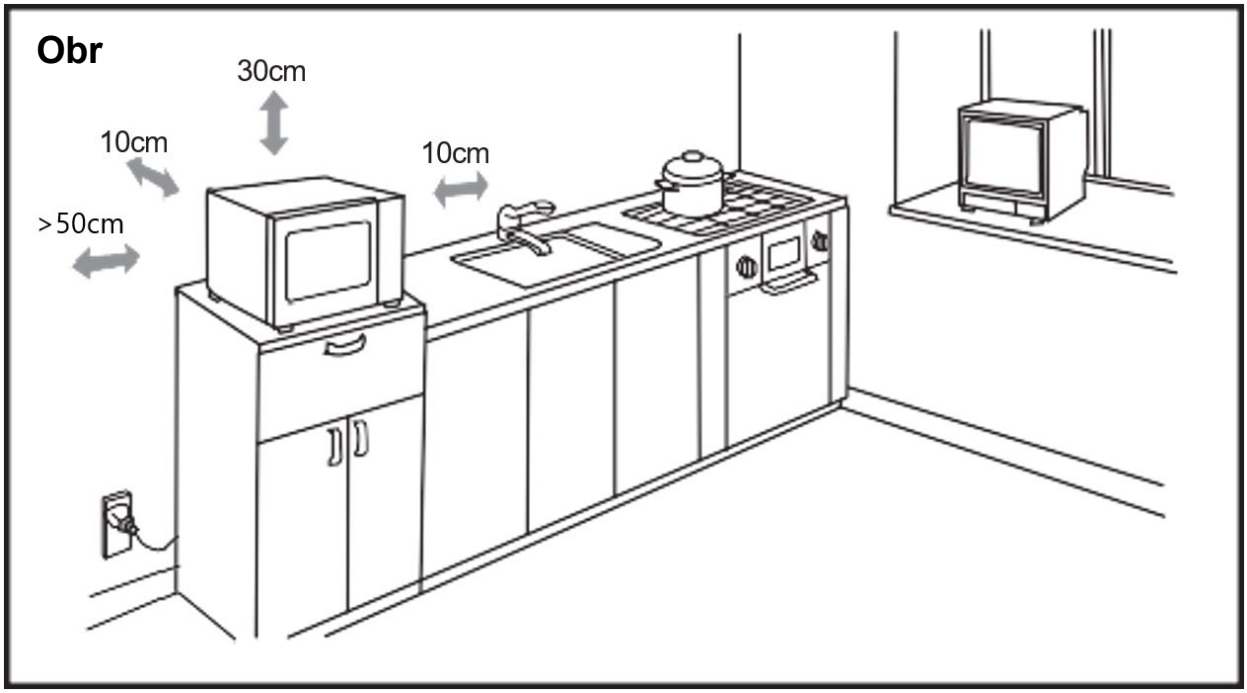

- Medzi spotrebičom a pravou a zadnou stenou by mala byť dodržaná vzdialenosť 10 cm a na hornej strane 30 cm. Nikdy nerozoberajte nožičky spotrebiča, ani neblokujte otvor na prívod a odvod vzduchu. Ľavá strana musí byť otvorená.
- Zablokovanie vstupných a/alebo výstupných otvorov môže poškodiť rúru.
- Rúru umiestnite čo najďalej od rádií a TV. Prevádzka mikrovlnnej rúry môže spôsobiť rušenie vášho rozhlasového alebo televízneho príjmu.
- Zapojte rúru do bežnej domácej zásuvky. Uistite sa, že napätie a frekvencia sú rovnaké ako napätie a frekvencia na typovom štítku.
- Upozornenie: Zásuvku, elektrické spotrebiče alebo spotrebiče, ktoré sú vystavené teplu a vlhkosti, držte mimo dosahu akýchkoľvek otvorov na rúre.
- Spotrebič je možné inštalovať s určitým stupňom prekrytia (obrázok 2).
- Maximálna výška prekrytia sú dve vrstvy.

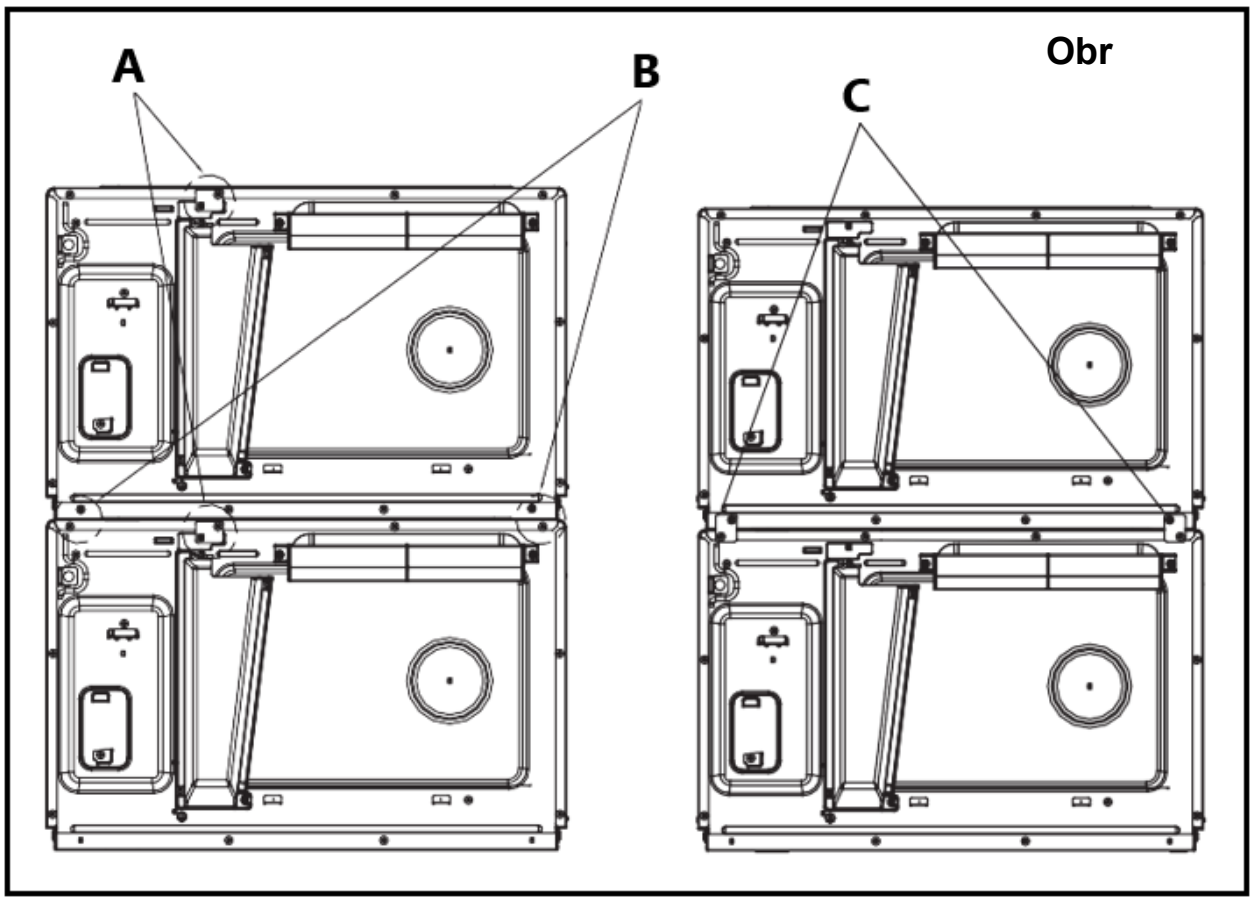

A - Uvoľnite skrutku, vyberte inštalačnú dosku a potom pevne vložte skrutku na jej miesto.
B - Odskrutkujte štyri skrutky, ako je znázornené na obrázku.
C - Umiestnite inštalačnú dosku na nasledujúce miesto a potom utiahnite upevňovaciu skrutku

Pokyny na čistenie

Rúru udržujte vždy čistú

1) Čistenie skleneného priezoru, vnútorného panelu dvierok a prednej strany rúry.
   Pre najlepší výkon a zachovanie vysokého stupňa bezpečnosti by vnútorný panel dvierok a predná strana rúry nemali obsahovať zvyšky jedla alebo mastnoty. Tieto časti utrite jemným čistiacim prostriedkom, opláchnite a utrite dosucha. Nikdy nepoužívajte abrazívne prášky alebo vankúšiky.
2) Čistenie ovládacieho panela a plastových dielov.
   Na ovládací panel a plastové časti neaplikujte čistiaci prostriedok ani alkalický tekutý sprej, pretože to môže spôsobiť poškodenie týchto častí.
   Na čistenie týchto častí použite suchú handričku (nie namočenú).
3) Čistenie vnútra rúry
   Po použití nezabudnite čo najrýchlejšie vyčistiť rozliate tekutiny, rozstriekaný olej a zvyšky jedla. Ak sa rúra používa znečistená, účinnosť klesá a špina sa zachytí na povrchu rúry a môže spôsobiť nepríjemný zápach. Vnútro vyčistite handričkou namočenou vo vlažnej vode s jemným čistiacim prostriedkom rozpusteným v nej a potom mydlo opláchnite vlhkou handričkou.
4) Pravidelne čistite upchatie oleja, udržujte upchatie oleja čisté. V opačnom prípade škvrna na

olejovom zablokovaní klesne na jedlo.

5) Filter pravidelne čistite, udržujte ho čistý. Spotrebič sa prehreje, keď je filter zablokovaný.
6) Keď je zariadenie v prevádzke, upchatie oleja a umiestnenie filtra sa musia opraviť, aby sa nepoškodili ostatné časti (inštalácia na strane 19 a 20).

Upozornenie : Plastové a natreté časti rúry neutierajte bielidlami, riedidlami alebo inými čistiacimi prostriedkami, pretože to môže spôsobiť rozpustenie alebo zmenu ostrosti týchto častí.

PREVÁDZKA

Ovládací panel a funkcie

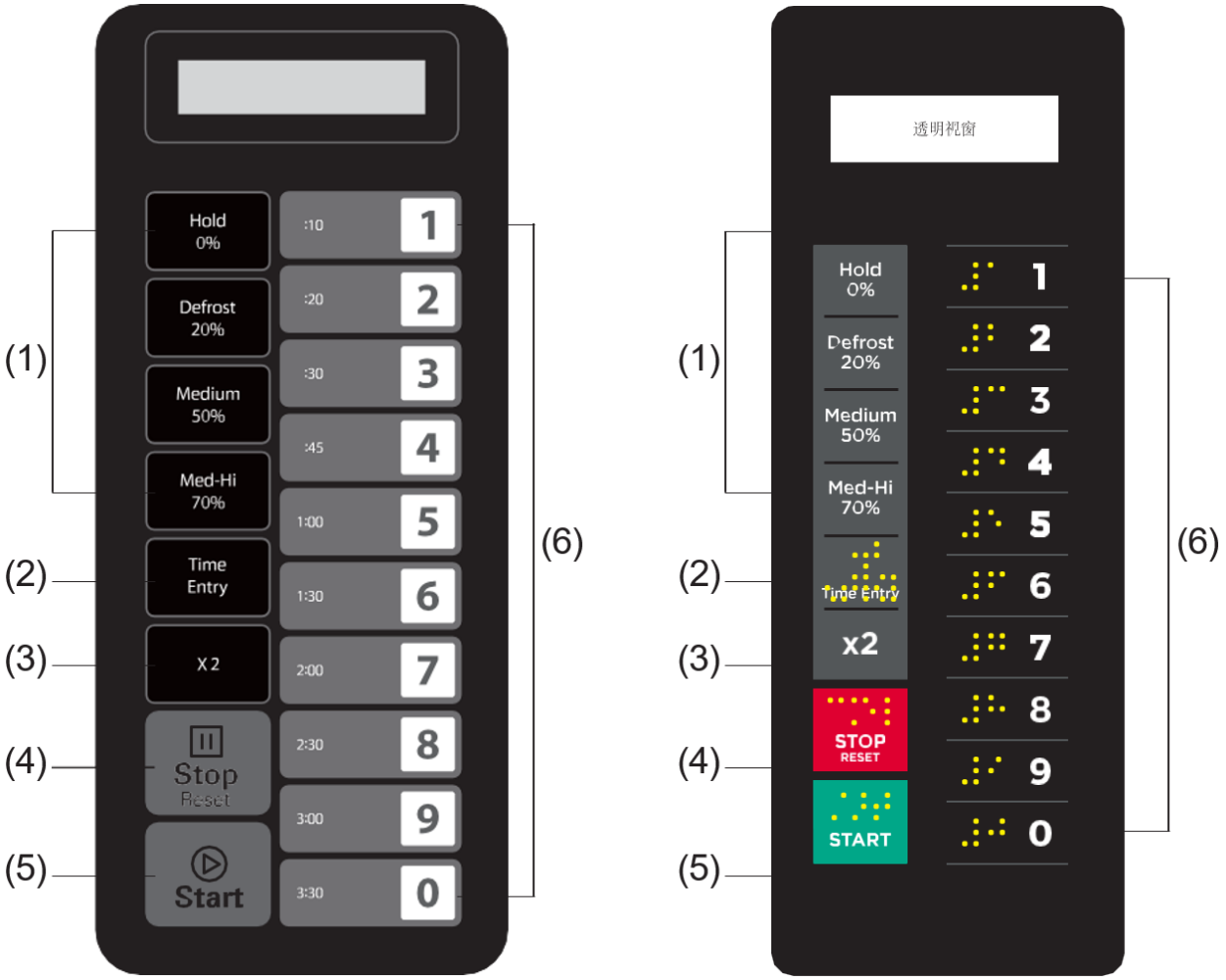

(1) Tlačidlá napájania
(2) Tlačidlo na zadanie času
(3) Tlačidlo dvojitého množstva
(4) Tlačidlo Stop/Reset
(5) Tlačidlo Štart
(6) Číselná klávesnica

Návod na obsluhu

Príloha A: Možnosti používateľa

Položky uvedené nižšie sú predvolené hodnoty.

Možnosť	Nastavenie	Popis
1 Tón EOC	**OP:10**	**3 sekundové pípnutie**
	OP:11	Nepretržité pípanie
	OP:12	5 rýchlych pípnutí, opakujúcich sa
2 Hlasitosť pípača	OP:20	Pípač vypnutý
	OP:21	Nízka
	OP:22	**Stredná**
	OP:23	Vysoká
3 Beeper On/Off	OP:30	Pípnutie kľúča vypnuté
	OP:31	**Pípnutie kľúča je zapnuté**
4 Okno klávesnice	OP:40	15 sekúnd
	OP:41	30 sekúnd
	OP:42	**60 sekúnd**
	OP:43	120 sekúnd
5 On the Fly	OP:50	Zakázať počas letu
	OP:51	**On-the-Fly povolené**
6 Resetovanie dverí	**OP:60**	**Reset dverí je vypnutý**
	OP:61	Reset dverí je povolený
7 Maximálny čas	**OP:70**	**Maximálny čas varenia 60 minút**
	OP:71	Maximálny čas varenia 10 minút
8 manuál Programovanie	OP:80	Manuálne programovanie je vypnuté
	OP:81	**Manuálne programovanie je povolené**
9 Dvojčíslo	**OP: 90**	**Jednociferný režim – 10 programov**
	OP:91	Dvojciferný režim - 100 programov

Príloha B: Predvolené časy varenia

Rúra sa dodáva s nasledujúcimi prednastavenými časmi varenia, pokiaľ nie je v špecifikácii produktu uvedené inak.

Tlačidlo	Displej (čas)	Sila	Cook faktor
1	0:10	100%	80%
2	0:20	100%	80%
3	0:30	100%	80%
4	0:45	100%	80%
5	1:00	100%	80%
6	1:30	100%	80%
7	2:00	100%	80%
8	2:30	100%	80%
9	3:00	100%	80%
0	3:30	100%	80%

1. Zapnite

" _ _ _ _ _ _ _ " sa zobrazí, keď je rúra prvýkrát elektrifikovaná. Ak "⏸ Po stlačení tlačidla " sa rúra prepne do pohotovostného režimu.
Poznámka: V pohotovostnom režime nie je možné stlačiť žiadne tlačidlo.

2. Režim nečinnosti

1) Rúra prejde do pohotovostného režimu po uplynutí niekoľkých sekúnd v režime pripravenosti bez stlačenia klávesnice alebo otvorenia a zatvorenia dvierok. Počet sekúnd je určený oknom časového limitu klávesnice, nastaveným používateľskou možnosťou 4.
2) Počas pohotovostného režimu sa na obrazovke zobrazuje „ECO“.
3) Otvorením a následným zatvorením dvierok rúry rúra opustí režim nečinnosti a prejde do režimu pripravenosti.

3. Režim pripravenosti

1) V tomto režime je rúra pripravená na spustenie manuálneho alebo prednastaveného cyklu varenia.
2) Otvorením a zatvorením dvierok, keď je rúra v pohotovostnom režime, sa rúra prepne do režimu Pripravené.
3) Počas režimu pripravenosti sa zobrazí „READY“.
4) Z režimu Pripravené môže rúra prejsť takmer do všetkých ostatných režimov.

4. Režim otvárania dverí

1) Kým sú dvierka rúry otvorené, rúra by mala byť v režime otvorených dvierok.
2) Počas tohto režimu sa na obrazovke zobrazí „DOOR OPEN“ . A ventilátor a lampa rúry fungujú.
3) Keď sú dvierka zatvorené, ak je zvolená používateľská možnosť OP:60 a v rúre bol spustený manuálny alebo prednastavený cyklus varenia, rúra prejde do režimu pozastavenia.
   Vo všetkých ostatných prípadoch sa rúra vráti do režimu otvorených dvierok s nastavenou používateľskou možnosťou OP:61, otvorením a zatvorením dvierok sa vymažú všetky informácie o spustenom manuálnom alebo prednastavenom programe.

5. Režim pozastavenia

1) Tento režim umožňuje používateľom dočasne zastaviť cyklus varenia, aby skontrolovali alebo premiešali jedlo.
2) V režime manuálneho varenia alebo v režime varenia s predvoleným programom, ak sú dvierka otvorené a potom zatvorené, alebo ak sa zobrazí "⏸ stlačíte tlačidlo ", rúra prejde do režimu pozastavenia.
3) Počas pozastavenia sa na obrazovke zobrazí zostávajúci čas varenia.
4) Platnosť režimu pauzy sa vráti späť do pohotovostného režimu presne rovnakým spôsobom ako režim pripravenosti, v závislosti od možnosti používateľa 4. Okrem toho, ak „⏯ stlačíte tlačidlo ", rúra okamžite prejde do režimu pripravenosti, alebo ak stlačíte "⏸ “, rúra prejde do pracovného režimu.

6. Režim manuálneho zadávania varenia

1) Používateľ môže v tomto režime manuálne zadať čas varenia a úroveň výkonu.
2) Keď je rúra v režime pripravenosti, stlačením tlačidla „Time Entry“ na klávesnici prepnete rúru do režimu manuálneho zadania varenia.
3) Počas tohto režimu sa zobrazuje „00:00“, zadajte požadovaný čas.

4) Ak stlačíte tlačidlo "Hold 0%", "Defrost 20%", "Medium 50%" alebo "Med-Hi 70% " na výber úrovne výkonu, na obrazovke sa zobrazí príslušný výkon. Ak to isté tlačidlo stlačíte dvakrát, výkon sa zmení na plný výkon, na obrazovke sa zobrazí „% POWER“. Ak nie je zvolený žiadny výkon, predvolený je plný výkon.
5) Počas nastavovania stlačte "⏵ “ pre vstup do režimu manuálneho varenia. stlačte "⏸ “ pre vstup do režimu pripravenosti.

7. Režim manuálneho varenia

1) Tento režim umožňuje varenie pokrmov. V režime manuálneho zadávania varenia stlačte tlačidlo "⏵ ” spôsobí, že rúra spustí režim manuálneho varenia.
2) Počas tohto režimu sa zobrazuje zostávajúci čas varenia. Ventilátor a lampa rúry budú fungovať.
3) Po ukončení programu varenia rúra prejde do režimu konca cyklu varenia. Ak stlačíte "⏸ " v tomto režime, rúra prejde do režimu pozastavenia.

8. Koniec režimu cyklu varenia

1) Po uplynutí času v režime manuálneho varenia alebo v režime prednastaveného programu varenia prejde rúra do režimu konca cyklu varenia.
2) Počas tohto režimu sa zobrazí „DONE“.
3) Ak je vybratá používateľská možnosť OP:11, rúra bude naďalej znieť (alebo je zvolená používateľská možnosť OP:12, rúra vydá 5 rýchlych pípnutí, opakovane), kým to používateľ nepotvrdí otvorením a zatvorením dvierok alebo stlačením tlačidla "⏸ "podložka. Ak vyberiete možnosť User Option OP:10, po 3 sekundovom pípnutí sa na obrazovke zobrazí „HOTOVO“. Po pípnutí sa na obrazovke zobrazí „READY“ . Ak po určitú dobu nevykonáte žiadnu činnosť, rúra prejde do pohotovostného režimu.

9. Prednastavený režim programu varenia

1) Tento režim umožňuje varenie pokrmov pomocou ovládania jedným dotykom. Keď je v režime pripravenosti, stlačenie jedného z desiatich číselných klávesov na klávesnici spôsobí, že rúra spustí prednastavený program spojený s týmto klávesom.
2) Počas tohto režimu sa na obrazovke zobrazuje zostávajúci čas varenia. Ak ide o viacstupňové varenie, celkový zostávajúci čas varenia nezobrazuje čas varenia v konkrétnej fáze.
3) Po ukončení programu varenia rúra prejde do režimu konca cyklu varenia.
   Ak stlačíte "⏸ " v tomto režime, rúra prejde do režimu pozastavenia.

10. Varenie na mušku

1) Ak je počas pečenia v rúre zvolená používateľská možnosť OP:51, stlačte číselné tlačidlá, prednastavený program pečenia sa spustí automaticky.
2) Na obrazovke sa zobrazí zostávajúci čas varenia.
3) Po ukončení programu varenia rúra prejde do režimu konca cyklu varenia.

11. Režim programovania

Tento režim umožňuje užívateľovi priradiť časy varenia a úrovne výkonu jednému dotykovému tlačidlu.

1) Otvorte dvierka a stlačte tlačidlo "1" na 5 sekúnd, raz zaznie bzučiak a prejdete do režimu programovania. Zobrazí sa PROGRAM“.
2) Stlačte ľubovoľné číslo 0 až 9 a na obrazovke sa zobrazí uložený čas, potom môžete zadať čas, ktorý potrebujete.

3) Stlačte „ Hold 0 % “, Defrost 20 % “, Medium 50 % “ alebo „ Stred-Hi 70 % “ na zadanie úrovne výkonu, na obrazovke sa zobrazí príslušný výkon. Ak bolo rovnaké tlačidlo stlačené dvakrát, výkon sa zmení na PL10. Ak nezvolíte žiadne napájanie, predvolená hodnota je "PL10".
   Poznámka: Najprv nastavte čas a potom vyberte výkon.
4) Ak chcete zmeniť faktor varenia: Ak stlačíte „X2“, na obrazovke sa zobrazí „CF:XX“. Predvolený faktor je 80 %. Zobrazí sa „CF:08“. Ak potrebujete zmeniť faktor varenia, stačí stlačiť jedno z číselných tlačidiel pre nastavenie. Ak stlačíte „0“, zobrazí sa „CF:10“.
5) Po nastavení času a výkonu stlačte "⏵ “, program varenia sa uloží. Po uložení programu sa zobrazí „PROGRAM“.
6) Ak celý čas varenia presiahne MAX čas Užívateľská možnosť 7, keď stlačíte "⏵ " na uloženie programu trikrát krátko zaznie bzučiak, ktorý vám oznámi, že čas je zbytočný. Potom sa obrazovka vráti späť a zobrazí sa „PROGRAM“. Predtým nastavený čas sa nezmení.
7) Zatvorte dvierka, rúra sa prepne späť do režimu pripravenosti.
   Ak stlačíte "⏸ “ počas procesu nastavenia sa rúra prepne do režimu otvorených dvierok. Program, ktorý sa neuloží, sa stratí. Ak je v pamäti uložený program, stlačte príslušné číselné tlačidlo, uložený program sa spustí. Ak nie je uložený žiadny program, pri stlačení číselného tlačidla sa ozve bzučiak a nebude fungovať.
   Napríklad: nastavte program ako varenie s pamäťou. Úroveň výkonu PL7 a doba varenia je 1 minúta a 25 sekúnd.

   Krok 1 : Otvorte dvierka, stlačte číselné tlačidlo „1“ na 5 sekúnd, zobrazí sa „PROGRAM“.
   Krok 2 : Stlačte číselné tlačidlo "3", na obrazovke sa zobrazí "P:03", Po dvoch sekundách, na obrazovke sa zobrazí príslušný čas „ :30“.
   Krok 3 : Stlačením číselných tlačidiel "1", "2" a "5" zadajte čas varenia.
   Krok 4 : Stlačte tlačidlo „Med-Hi 70%“, zobrazí sa 1:25 70“. Nastavenie dokončené.
   Krok 5 : Stlačte "⏵ “ uložiť. Pri ďalšom použití programu stačí stlačiť „3“, spustí sa príslušný program.

Poznámka:

- Ak dôjde k odpojeniu elektriny, uložený program sa nestratí.
- Ak je potrebné program resetovať, zopakujte vyššie uvedené kroky.
- Ak stlačíte "⏸ “ v poslednom kroku sa prepne späť do režimu otvorenia dverí. Nastavenie bude neplatné.

12. Dvojnásobné množstvo varenia

1) Pomocou podložky "X2" môže užívateľ ľahko nastaviť čas dva konkrétneho jedla.
2) Ak stlačíte tlačidlo „X2“ v režime pripravenosti, po ktorom nasleduje spustenie prednastaveného programu, alebo ak stlačíte tlačidlo „X2“ do 5 sekúnd od spustenia prednastaveného programu, rúra začne piecť s prednastaveným časom pečenia. .
3) Stlačte "X2", zobrazí sa "DOUBLE". Keď stlačíte číselné tlačidlá, na obrazovke sa zobrazí prednastavený čas množstva.
   Napríklad číselné tlačidlo „5“ a jeho prednastavený čas je 1 minúta. Potom stlačte "X2", potom sa čas zmení na 1:00*(1+0,8)=1:48(1 minúta a 48 sekúnd)
4) Po ukončení programu varenia rúra prejde do režimu konca cyklu varenia.

13. Etapové programovanie varenia

To umožňuje používateľovi variť jedlá v režime manuálneho varenia a v režime programovania.

1) V režime varenia alebo v režime programovania možno nastaviť maximálne tri stupne.
2) Po nastavení výkonu a času pre prvý stupeň stlačte " Time Entry " pre nastavenie druhého stupňa a rovnaký krok pre nastavenie tretieho stupňa.
3) Pri nastavovaní druhého, tretieho stupňa stlačte " Time Entry ", zobrazí sa "STAGE-2", "STAGE-3".
4) stlačte "⏵ " tlačidlo na spustenie varenia.

Príklad : V režime programovania stlačte číselné tlačidlá „3“ na nastavenie dvoch stupňov varenia. Prvý stupeň je PL7 a čas je 1 minúta 25 sekúnd. Druhý stupeň je PL5 a 5 minút a 40 sekúnd. Kroky sú nasledovné.

a) Otvorte dvierka, stlačte číselné tlačidlo „1“ na 5 sekúnd, zobrazí sa „PROGRAM“.
b) Stlačte číselné tlačidlo „3“, na obrazovke sa zobrazí „P:03“, o dve sekundy neskôr sa na obrazovke zobrazí príslušný čas „ :30“.
c) Stlačením "1", 2","5" zadajte čas varenia. Zobrazí sa "1:25".
d) Stlačte "Med-Hi 70%", zobrazí sa "1:25 70".
   Prvá etapa je hotová.
e) Stlačte " Time Entry ", zobrazí sa "STAGE-2".
f) Stlačte tlačidlo "5", "4", "0", zobrazí sa "5:40".
g) Stlačte "Stredné 50%", zobrazí sa "5:40 50".
   Druhá etapa je ukončená.
h) stlačte "⏵ " tlačidlo na spustenie varenia.
i) Odpočítava sa celkový čas.

14. Režim používateľských možností

To umožňuje užívateľovi vybrať si medzi rôznymi spôsobmi prevádzky rúry.

1) Otvorte dvierka rúry a stlačte tlačidlo „2“ na 5 sekúnd. Raz zaznie bzučiak a vstúpite do tohto režimu.
2) Na obrazovke sa zobrazí "OP: - -".
3) Stlačením ľubovoľného číselného tlačidla vstúpite do príslušného nastavenia režimu.
   Napríklad: nastavenie hlasu bzučiaka na stredný. Stlačte " 2 ", zobrazí sa "OP:22".
   Ak chcete zmeniť, podržte stlačené tlačidlo "2", na obrazovke sa postupne zobrazuje "OP:20", "OP:21", "OP:22", "OP:23", "OP:20".
4) stlačte "⏵ " na uloženie aktuálneho nastavenia. Po uložení sa znova zobrazí "OP: - -".
5) Počas nastavovania stlačte "⏸ " pre vstup do režimu otvárania dverí. Zatvorením dvierok prejdete do režimu pripravenosti.
6) Ak "⏵ Ak v poslednom kroku nestlačíte tlačidlo ", program sa nedá uložiť, ale zostane pri predchádzajúcom spôsobe.

15. Predvolené výrobné nastavenie

V režime pripravenosti stlačte tlačidlo "⏵ " a "0" na predvolené výrobné nastavenie.

1) stlačte "⏵ " a "0", raz zaznie bzučiak a na obrazovke sa zobrazí "CHECK". Ak je továrenské nastavenie, na obrazovke sa zobrazí „11“, po troch sekundách sa rúra prepne do režimu pripravenosti.
   Ak nie je v továrenskom predvolenom nastavení, na obrazovke sa zobrazí „00“, stlačte⏵ " do výrobného nastavenia, na obrazovke sa zobrazí " CLEAR ". bzučiak zaznie raz, po samotestovaní sa na obrazovke zobrazí "11" alebo "00".

2) Ak nestlačíte "⏵" keď sa na obrazovke zobrazí "00", nastavenie sa po 10 sekundách zruší.
Poznámka: Buďte opatrní pri operácii, pretože obnoví všetky konfigurácie na predvolené výrobné nastavenia.

Ako odstrániť a nainštalovať filter

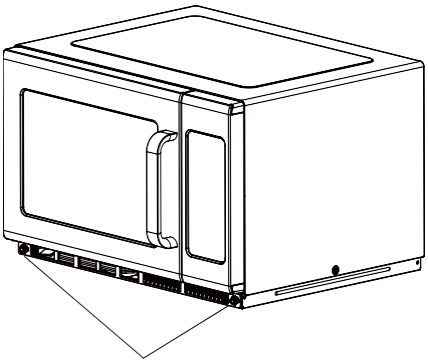

Otočte kovové klince doľava, aby ste ich uvoľnili.

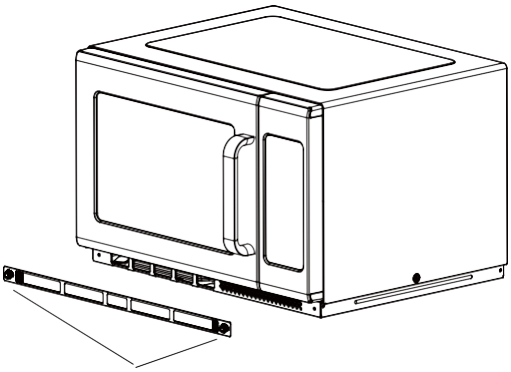

Odstráňte filter.

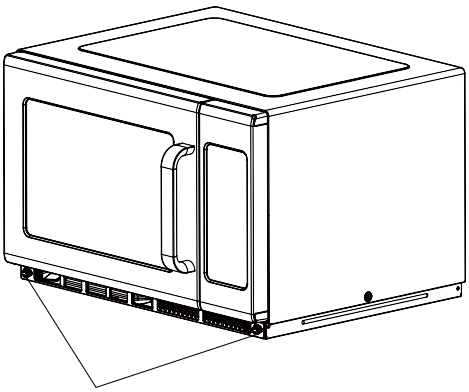

Pre opätovnú inštaláciu zarovnajte montážne otvory základnej dosky, kovové klince dotiahnite v smere hodinových ručičiek

Ako odstrániť a nainštalovať blokádu oleja

Upozornenie : Pred odstránením a inštaláciou olejovej blokády sa uistite, že je spotrebič odpojený od elektrickej siete a vyvarujte sa obareniu vysokou teplotou.

Pokyny na odstránenie upchatia oleja

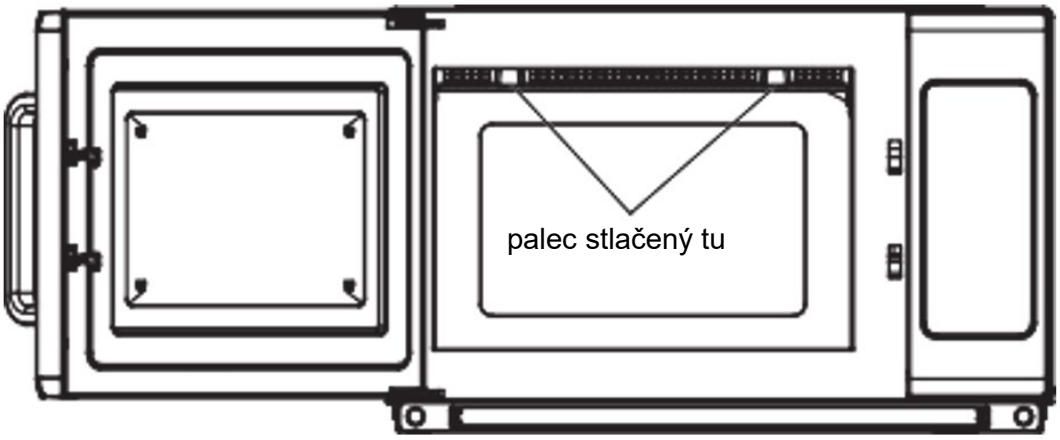

1) Zatlačte na zobrazenú šípku, pevne zatlačte späť a potom potiahnite nadol.

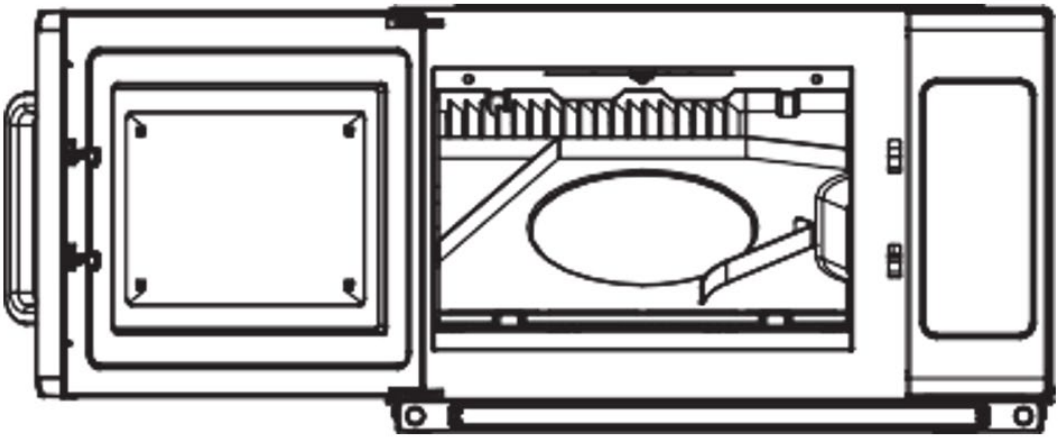

2) Zobraziť po odstránení

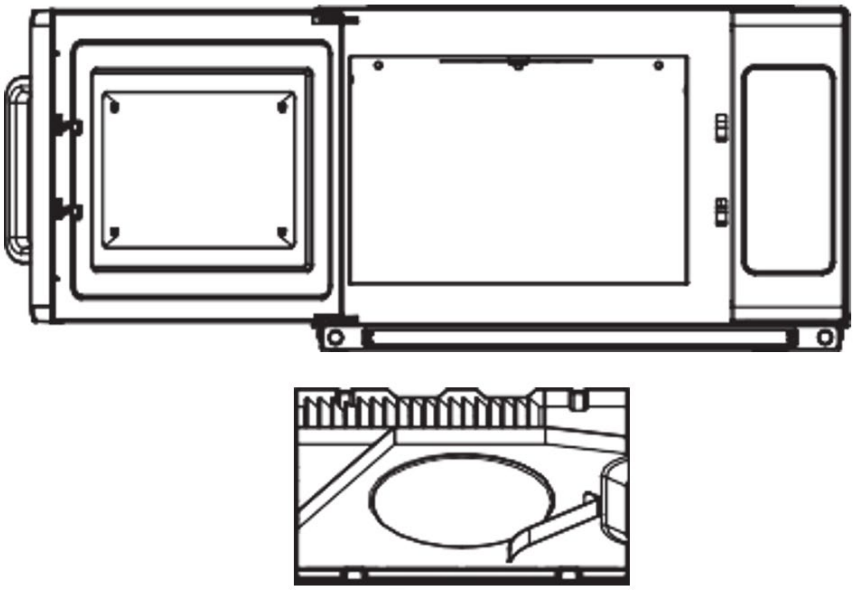

3) Odstránenie upchatia oleja zo zariadenia.

Pokyny na inštaláciu zablokovania oleja

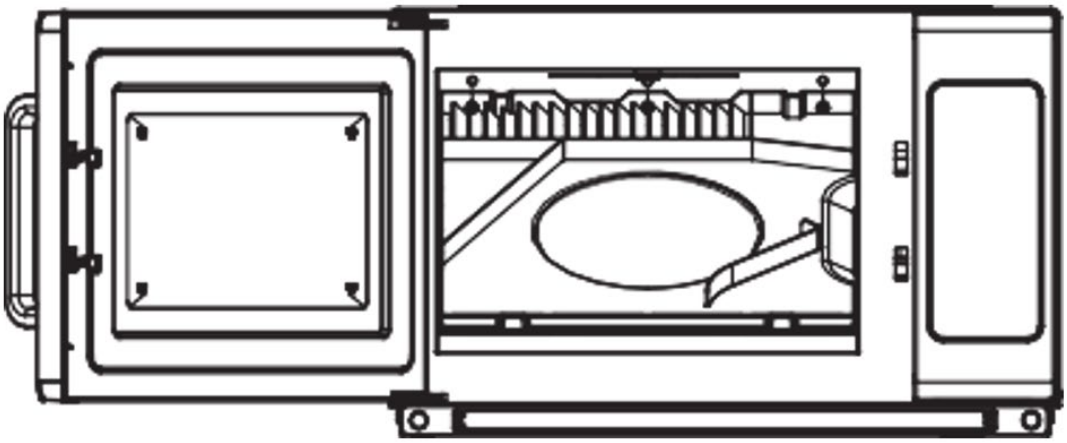

1) Zarovnajte tri valce olejovej blokády, vložte tri otvory na zadnej doske.

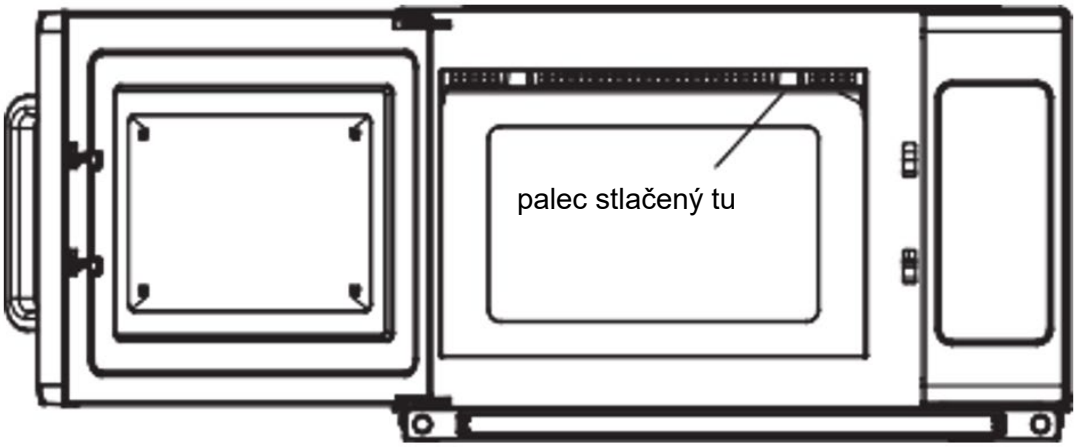

2) Ľavou rukou uchopte mikrovlnnú rúru, pravým palcom stlačte smer šípky a silou zatlačte späť. A ľavý palec silno stlačil nahor súčasne. Vložte pravú stranu blokovania oleja do spony prednej dosky.

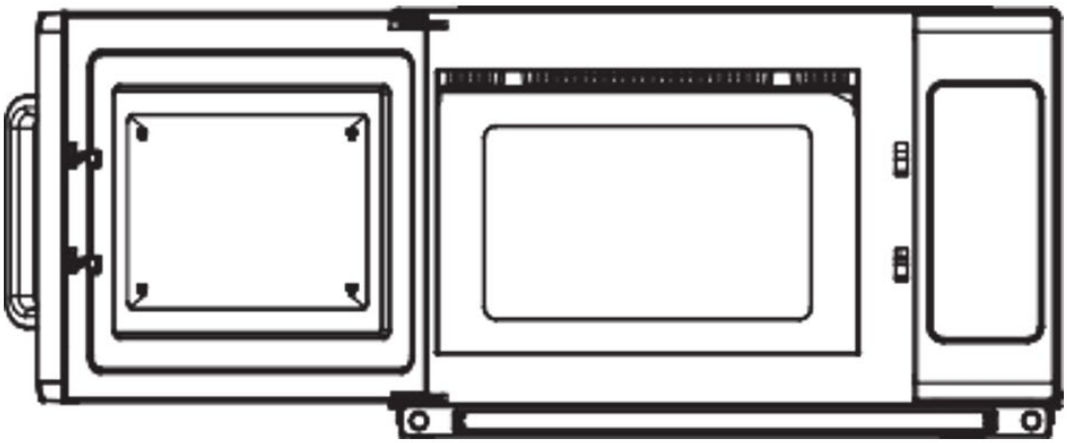

3) Sprava doľava urobte, aby bolo nainštalované zablokovanie oleja. Po dokončení skontrolujte, či je blokovacia pracka správne pripevnená.

Inštalácia (dodatok)

1) Spínací chod tejto mikrovlnnej rúry môže spôsobiť kolísanie napätia na prívodnom vedení. Prevádzka tejto rúry pri nepriaznivých podmienkach napájania môže mať nepriaznivé účinky. Toto zariadenie je určené na pripojenie k napájaciemu systému s maximálnou prípustnou systémovou impedanciou max 0,2 Ohm v mieste rozhrania používateľského napájania. Používateľ sa musí uistiť, že toto zariadenie je pripojené len k napájaciemu systému, ktorý spĺňa vyššie uvedené požiadavky. V prípade potreby môže užívateľ požiadať verejnú energetickú spoločnosť o impedanciu systému v bode rozhrania.
2) Ak v napájacom zdroji nie je vodič na vyrovnanie potenciálov, musí byť na zadnej strane spotrebiča nainštalovaný externý vodič na vyrovnanie potenciálov (pozri symbol).
Táto svorka musí byť v účinnom elektrickom kontakte so všetkými pevnými odkrytými kovovými časťami a musí umožňovať pripojenie vodiča s menovitým prierezom do 10 mm².



Symbol pre vonkajšie pripojenie vodičov na vyrovnanie potenciálov.

Odstraňovanie problémov

Normálne	
Mikrovlnná rúra ruší televízny príjem	Pri prevádzke mikrovlnnej rúry môže byť rušený príjem rádia a TV. Je to podobné rušeniu malých elektrických spotrebičov, ako je mixér, vysávač a elektrický ventilátor. je to normálne.
Stlmiť svetlo rúry	Pri varení v mikrovlnnej rúre s nízkym výkonom môže svetlo v rúre stmavnúť. je to normálne.
Para sa hromadí na dverách, horúci vzduch von z prieduchov	Pri varení môže z jedla vychádzať para. Väčšina sa dostane von z vetracích otvorov. Niektoré sa však môžu hromadiť na chladnom mieste, ako sú dvierka rúry. je to normálne.
Rúra sa náhodne spustila bez jedla.	Je zakázané prevádzkovať jednotku bez jedla vo vnútri. Je to veľmi nebezpečné.

Problémy	Možná príčina	Náprava
Rúra sa nedá spustiť.	(1) Napájací kábel nie je pevne zapojený.	Odpojte. Potom po 10 sekundách znova zapojte.
	(2) Vypálenie poistky alebo istič funguje.	Vymeňte poistku alebo resetujte istič (opravený odborným personálom našej spoločnosti)
	(3) Problém s výstupom.	Otestujte zásuvku s inými elektrickými spotrebičmi.
Rúra sa nezohrieva.	(4) Dvere nie sú dobre zatvorené.	Dobre zatvorte dvere.

Likvidácia použitých zariadení

Toto zariadenie nevyhadzujte do komunálneho odpadu. Odovzdajte ho na recyklačnom a zbernom mieste elektrických zariadení. Skontrolujte symbol na výrobku, v návode na obsluhu a na obale. Plasty použité na výrobu zariadenia sa môžu recyklovať v súlade s ich označením. Ak sa rozhodnete zariadenie recyklovať, významne prispievate k ochrane nášho životného prostredia.
Informácie o miestnom recyklačnom zariadení získate od miestnych úradov.

Това ръководство за потребителя е преведено за ваше удобство с помощта на машинен превод. Положени са разумни усилия за осигуряване на точен превод; нито един автоматичен превод обаче не е перфектен, нито е предназначен да замени човешки преводачи. Официалното ръководство за потребителя е английската версия. Всички несъответствия или разлики, създадени в превода, не са обвързващи и нямат правно действие за целите на съответствието или прилагането. Ако възникнат въпроси, свързани с точността на информацията, съдържаща се в ръководството за потребителя, моля, вижте английската версия на това съдържание, която е официалната версия.

Технически данни

Описание на параметъра	Стойност на параметъра
Име на продукта	Микровълнова фурна P 2,1 kW
Модел	RC-MV-06
Номинално напрежение [V~] / честота [Hz]	230/50
Микровълнова честота [MHz]	2450
Номинална входна мощност [W]	3200
Номинална изходна мощност [W]	2100
Капацитет [l]	34
Таймер за обратно отброяване – времеви диапазон [мин]	0-60
Размери (ширина x дълбочина x височина) [cm]	57x48x37
Тегло [kg]	33,5

Прочетете внимателно тези инструкции, преди да използвате вашата микровълнова фурна, и я съхранявайте внимателно.
Ако следвате инструкциите, вашата фурна ще ви осигури дълги години добра работа.

Предпазни мерки за избягване на възможно излагане на прекомерна микровълнова енергия

a) Не се опитвайте да работите с тази фурна с отворена врата, тъй като това може да доведе до вредно излагане на микровълнова енергия. Важно е да не се счупи или подправя предпазните блокировки.
b) Не поставяйте никакви предмети между предната страна на фурната и вратата и не позволявайте замърсяване или остатъци от почистващ препарат да се натрупат върху уплътнителните повърхности.
c) ПРЕДУПРЕЖДЕНИЕ: Ако вратата или уплътненията на вратата са повредени, фурната не трябва да се използва, докато не бъде ремонтирана от компетентно лице.

Ако уредът не се поддържа в добро състояние на чистота, повърхността му може да се повреди и да повлияе на живота на уреда и да доведе до опасна ситуация.

Важни инструкции за безопасност

За да намалите риска от пожар, токов удар, нараняване на хора или излагане на прекомерна енергия от микровълновата фурна, когато използвате вашия уред, следвайте основните предпазни мерки, включително следното:

1) Този уред не е предназначен за употреба от лица (включително деца) с намалени физически, сетивни или умствени способности или липса на опит и познания, освен ако не са били наблюдавани или инструктирани относно използването на уреда от лице, отговорно за тяхната безопасност. Децата трябва да бъдат наблюдавани, за да се гарантира, че не си играят с уреда.
2) Ако захранващият кабел е повреден, той трябва да бъде заменен от производителя, негов сервизен агент или лица с подобна квалификация, за да се избегне опасност. (За уред с приставка тип Y)
3) Предупреждение: Уверете се, че уредът е изключен, преди да смените лампата, за да избегнете възможността от токов удар.
4) ПРЕДУПРЕЖДЕНИЕ: Опасно е за всеки, различен от компетентно лице, да извършва каквато и да е операция по обслужване или ремонт, която включва премахване на капак, който осигурява защита срещу излагане на микровълнова енергия.
5) ПРЕДУПРЕЖДЕНИЕ: Течности и други храни не трябва да се нагряват в затворени съдове, тъй като те могат да експлодират.
6) ПРЕДУПРЕЖДЕНИЕ: Микровълновото нагряване на напитки може да доведе до забавено кипене, поради което трябва да се внимава при боравене с контейнера.
7) ПРЕДУПРЕЖДЕНИЕ: Съдържанието на шишетата и бурканите с бебешка храна трябва да се разбърква или разклаща и да се проверява температурата преди консумация, за да се избегнат изгаряния.
8) Използвайте само съдове, които са подходящи за използване в микровълнови фурни.
9) Когато затопляте храна в пластмасови или хартиени съдове, следете фурната поради възможността от запалване.
10) Ако забележите дим, изключете уреда или го извадете от контакта и дръжте вратата затворена, за да задушите всички пламъци.
11) Яйцата с черупки и цели твърдо сварени яйца не трябва да се нагряват в микровълнова фурна, тъй като могат да експлодират, дори след като нагряването в микровълновата е приключило.
12) Фурната трябва да се почиства редовно и всички остатъци от храна трябва да се отстраняват.
13) Уредът не трябва да се почиства с водна струя. (за уреди, предназначени да стоят на пода и които не са най-малко IPX5)
14) Неподдържането на фурната в чисто състояние може да доведе до влошаване на повърхността, което може да повлияе неблагоприятно на живота на уреда и евентуално да доведе до опасна ситуация.
15) Използвайте само температурната сонда, препоръчана за тази фурна. (за фурни, снабдени с възможност за използване на температурна сензорна сонда.)
16) Прочетете и следвайте специфичните: "Предпазни мерки за избягване на възможно излагане на прекомерна микровълнова енергия".
17) По време на готвене в микровълнова фурна не се допуска използването на метални съдове за храна и напитки.

Прочетете внимателно ръководството за потребителя и го запазете за бъдещи справки

За намаляване на риска от нараняване на хора Инсталиране на заземяване

Този уред трябва да бъде заземен. В случай на електрическо късо съединение заземяването намалява риска от токов удар, като осигурява спасителен проводник за електрическия ток. Този уред е оборудван с кабел със заземяващ проводник със заземяващ щепсел. Щепселът трябва да бъде включен в контакт, който е правилно инсталиран и заземен.
Консултирайте се с квалифициран електротехник или сервиз, ако инструкциите за заземяване не са напълно разбрани или ако има съмнение дали уредът е правилно заземен. Ако е необходимо да използвате удължителен кабел, използвайте само 3-жилен удължителен кабел.

1) Осигурен е къс захранващ кабел, за да се намалят рисковете от оплитане или спъване в по-дълъг кабел.
2) Ако се използва дълъг комплект кабели или удължителен кабел:
   - Маркираният електрически рейтинг на комплекта кабели или удължителния кабел трябва да бъде поне толкова голям, колкото електрическия рейтинг на уреда.
   - Удължителният кабел трябва да е 3-жилен кабел със заземяване.
   - Дългият кабел трябва да бъде подреден така, че да не се спуска върху плота или масата, където може да бъде издърпан от деца или неволно спънат.

опасност

Опасност от токов удар Докосването на някои от вътрешните компоненти може да причини сериозно нараняване или смърт. Не разглобявайте този уред.

Предупреждение

Опасност от токов удар Неправилното използване на заземяването може да доведе до токов удар. Не включвайте в контакт, докато уредът не е правилно инсталиран и заземен.

Почистване

Не забравяйте да изключите уреда от захранването.

1) Почистете вътрешността на фурната след употреба с леко влажна кърпа.
2) Почистете аксесоарите по обичайния начин в сапунена вода.
3) Рамката на вратата и уплътнението и съседните части трябва да се почистват внимателно с влажна кърпа, когато са замърсени.

ПРИБОРИ

Внимание

Опасност от нараняване
Опасно е за всеки, различен от компетентно лице, да извършва каквато и да е операция по обслужване или ремонт, която включва премахване на капак, който осигурява защита срещу излагане на микровълнова енергия.

Вижте инструкциите за "Материали, които можете да използвате в микровълнова фурна или които трябва да се избягват в микровълнова фурна." Може да има определени неметални прибори, които не са безопасни за използване в микровълнова печка. Ако се съмнявате, можете да тествате въпросния прибор, като следвате процедурата по-долу.

Тест за съдове:

1) Напълнете подходящ за микровълнова фурна съд с 1 чаша студена вода (250 мл) заедно с въпросния прибор.
2) Гответе на максимална мощност за 1 минута.
3) Внимателно опипайте прибора. Ако празният съд е топъл, не го използвайте за готвене в микровълнова фурна.
4) Не превишавайте времето за готвене от 1 минута.

Материали, които можете да използвате в микровълнова фурна

Посуда	Забележки
Съд за запичане	Следвайте инструкциите на производителя. Дъното на съда за печене трябва да е поставено гладко върху керамичния плот. Неправилната употреба може да доведе до счупване на керамичната плоскост.
Сервизи за хранене	Само за микровълнова печка. Следвайте инструкциите на производителя. Не използвайте напукани или напукани съдове.
Стъклени буркани	Винаги отстранявайте капака. Използвайте само за затопляне на храна, докато се затопли. Повечето стъклени буркани не са устойчиви на топлина и могат да се счупят.
Стъклария	Само топлоустойчиви стъклени съдове за фурна. Уверете се, че няма метални елементи. Не използвайте напукани или напукани съдове.
Торбички за готвене на фурна	Следвайте инструкциите на производителя. Не затваряйте с метална връзка. Направете прорези, за да може парата да излиза.
Хартиени чинии и чаши	Използвайте само за краткотрайно готвене/затопляне. Не оставяйте фурната без надзор, докато готвите.
Хартиени кърпи	Използвайте за покриване на храна за претопляне и абсорбиране на мазнина. Използвайте под надзор само за краткотрайно готвене.
Пергаментова хартия	Използвайте като покривало за предотвратяване на пръски или обвивка за задушаване.
Пластмаса	Само за микровълнова печка. Следвайте инструкциите на производителя. Трябва да има етикет „Безопасно за микровълнова печка“. Някои пластмасови контейнери омекват, тъй като храната вътре се нагорещява. „Варящите торбички“ и плътно затворените пластмасови торбички трябва да бъдат нарязани, пробити или вентилирани, както е указано на опаковката.
Пластмасово фолио	Само за микровълнова печка. Използвайте за покриване на храна по време на готвене, за да запазите влагата. Не позволявайте найлоновото фолио да докосва храната.
Термометри	Само за микровълнова печка (термометри за месо и бонбони).
Восъчна хартия	Използвайте като покритие за предотвратяване на пръски и задържане на влага.

Материали, които трябва да се избягват в микровълнова фурна

Посуда	Забележки
Алуминиева тава	Може да причини дъгова дъга. Прехвърлете храната в подходяща за микровълнова фурна чиния.
Кашон за храна с метална дръжка	Може да причини дъгова дъга. Прехвърлете храната в подходяща за микровълнова фурна чиния.
Метални или обработени с метал прибори	Металът предпазва храната от микровълновата енергия. Металната облицовка може да причини дъгова дъга.
Метални усукани връзки	Може да предизвика дъгова дъга и пожар във фурната.
Хартиени торби	Може да причини пожар във фурната.
Пластмасова пяна	Пластмасовата пяна може да се стопи или да замърси течността вътре, когато е изложена на висока температура.
дърво	Дървото ще изсъхне, когато се използва в микровълнова фурна и може да се разцепи или напука.

Настройка на вашата фурна

Имена на частите и аксесоарите на фурната

Извадете фурната и всички материали от картонената кутия и вътрешността на фурната. Вашата фурна се доставя със следните аксесоари:

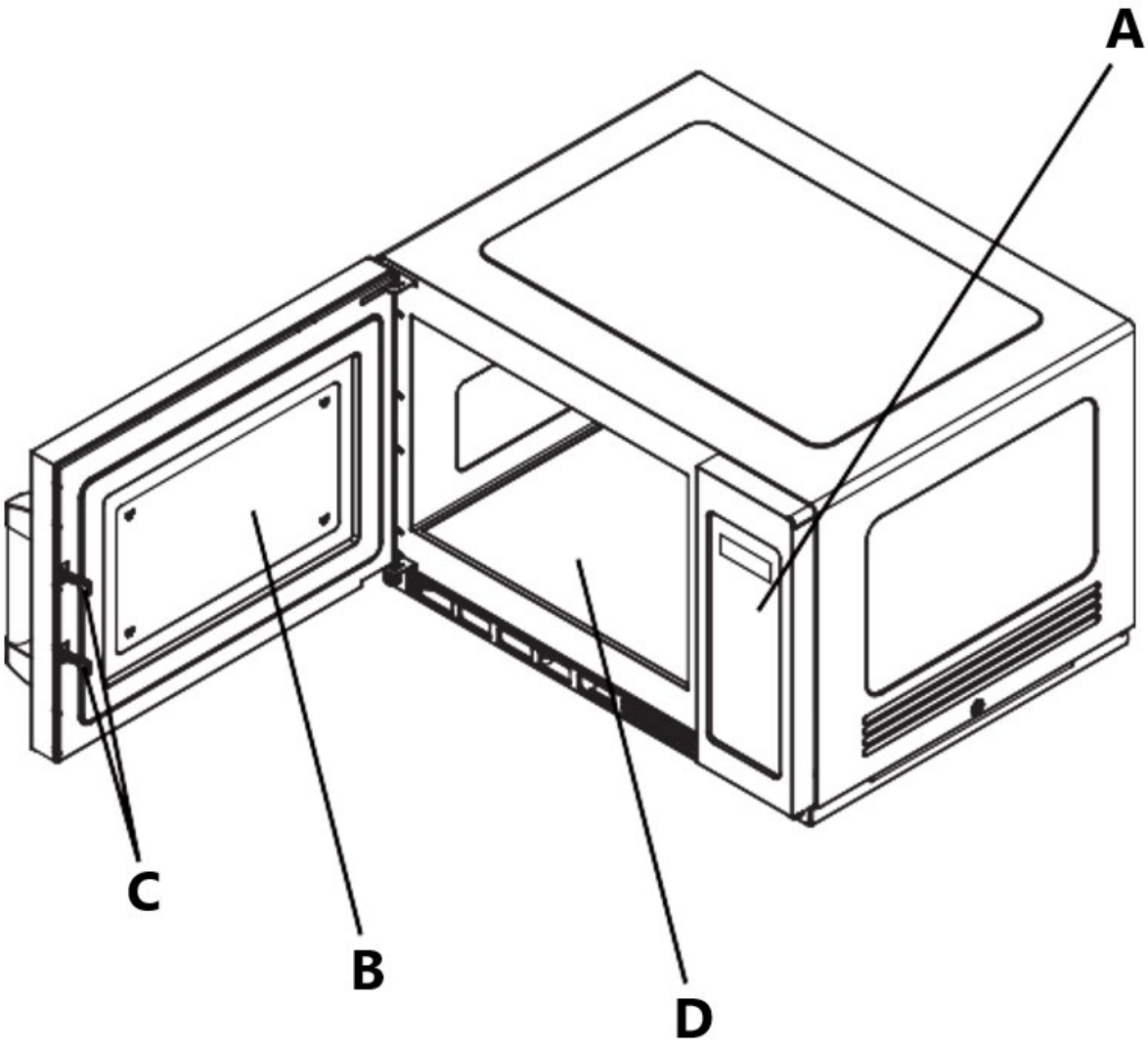

A - Контролен панел
B - Прозорец за наблюдение
C - Система за блокиране на безопасността
D - Керамична дъска

Забележка:

1) Не натискайте насила керамичната дъска.
2) Вземайте и поставяйте внимателно приборите по време на работа, за да избегнете повреда на керамичната плоскост.
3) След употреба не докосвайте керамичната дъска с ръка, за да избегнете изгаряне при висока температура.

Монтаж на плот

Отстранете всички опаковъчни материали и аксесоари. Проверете фурната за повреди като вдлъбнатини или счупена врата. Не монтирайте, ако фурната е повредена.
Шкаф: Отстранете всяко защитно фолио, намерено върху повърхността на шкафа на микровълновата фурна.

Монтаж

- Изберете равна повърхност, която осигурява достатъчно отворено пространство за всмукателните и/или изходните отвори

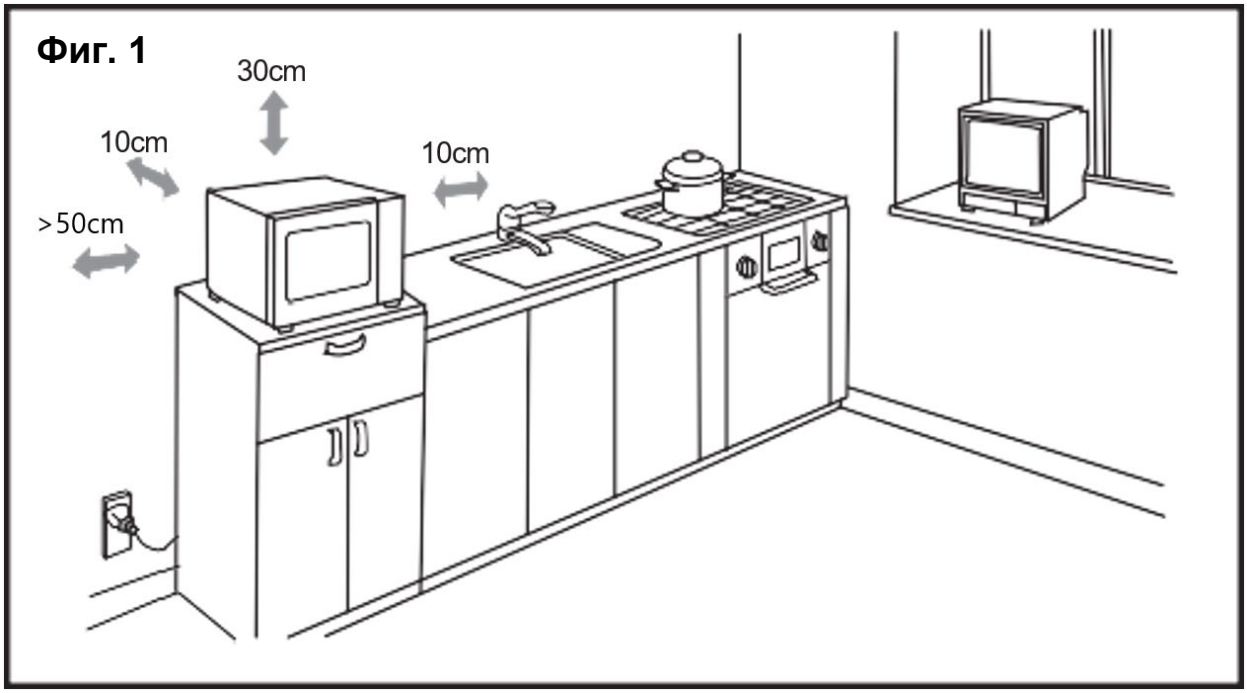

- Трябва да се спазва 10 см разстояние между уреда и дясната и задната стена и 30 см разстояние отгоре. Никога не разглобявайте краката на уреда и не блокирайте отвора за всмукване и изпускане на въздух. Лявата страна трябва да е отворена.
- Блокирането на входните и/или изходните отвори може да повреди фурната.
- Поставете фурната възможно най-далеч от радио и телевизор. Работата на микровълновата фурна може да причини смущения във вашето радио или телевизионно приемане.
- Включете вашата фурна в стандартен домашен контакт. Уверете се, че напрежението и честотата са същите като напрежението и честотата на етикета с номинални данни.
- Предупреждение: Щепселът, електрическите уреди или уредът, който е податлив на въздействието на топлина и влага, трябва да се държи далече от вентилационните отвори на фурната.
- Уредът може да се монтира със степен на припокриване (Фигура 2).
- Максималната височина на припокриване е два слоя.

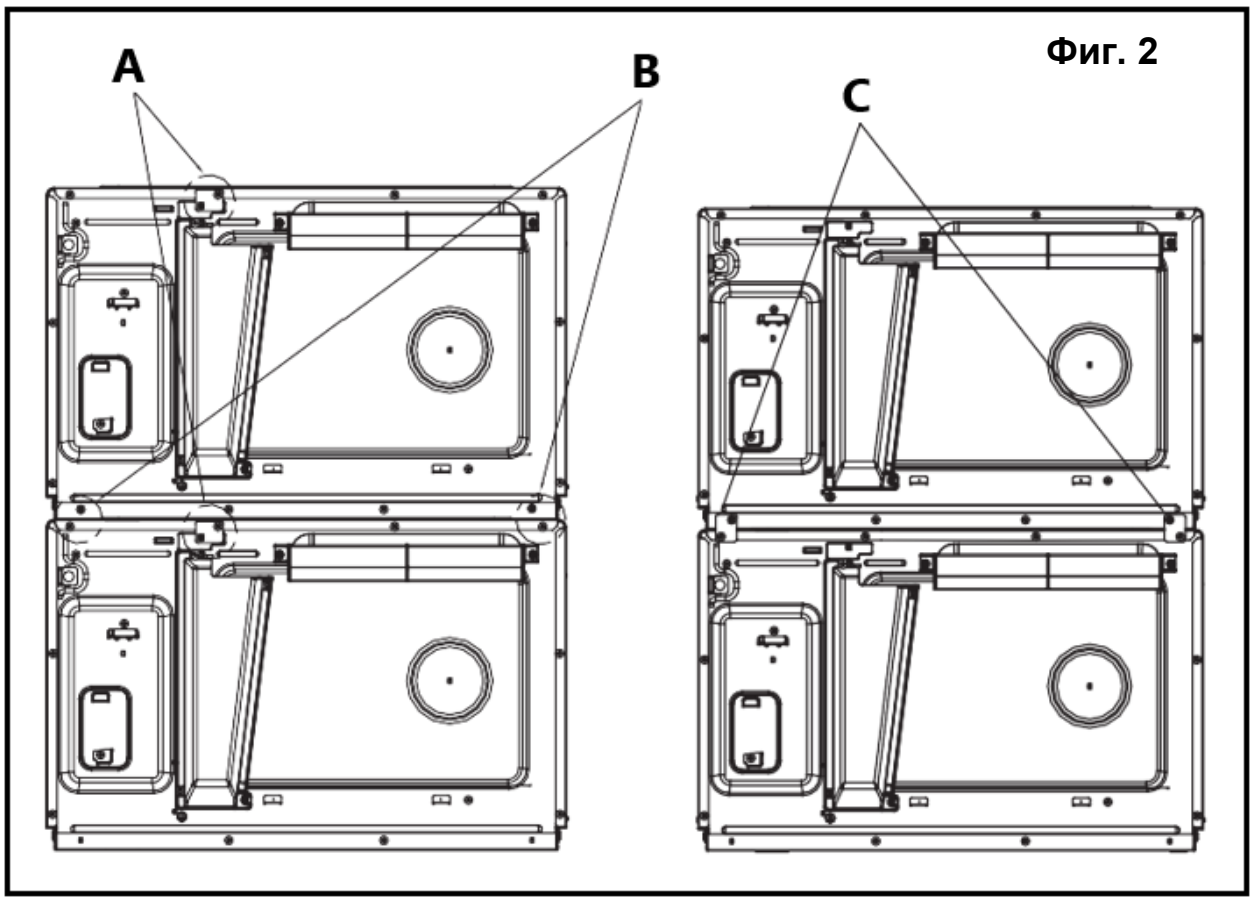

A - Разхлабване на винта, сваляне на монтажната платка и след това плътно поставяне на винта на мястото му.

B - Сваляне на четири винта, както е показано на снимката.

C - Поставяне на монтажната платка на следното място, след което фиксиращият винт просто се отвива плътно

Инструкции за почистване

Винаги поддържайте фурната чиста

1) Почистване на стъкления прозорец за наблюдение, вътрешния панел на вратата и предната страна на фурната.
   За най-добра производителност и за поддържане на висока степен на безопасност вътрешният панел на вратата и предната страна на фурната не трябва да съдържат храна или мазнини. Избършете тези части с мек почистващ препарат, изплакнете и подсушете. Никога не използвайте абразивни прахове или тампони.

2) Почистване на контролен панел и пластмасови части.
   Не нанасяйте почистващ препарат или алкален течен спрей върху контролния панел и пластмасовите части, тъй като това може да причини повреда на тези части. Използвайте суха кърпа (не напоена кърпа), за да почистите тези части.

3) Почистване на вътрешността на фурната
   След употреба не забравяйте да почистите разлятите течности, разпръсканото масло и остатъците от храна възможно най-бързо. Ако фурната се използва, когато е замърсена,

ефективността пада и мръсотията се залепва по повърхността на фурната и може да причини неприятни миризми. Почистете вътрешността с кърпа, напоена с хладка вода с мек почистващ препарат, разтворен в нея, след което изплакнете сапуна с влажна кърпа.

4) Редовно почиствайте масленото запушване, пазете масленото запушване чисто. В противен случай петното от масленото запушване ще падне върху храната.
5) Редовно почиствайте филтъра, поддържайте го чист. Уредът ще прегрее, когато филтърът е блокиран.
6) Когато уредът работи, запушването на маслото и местоположението на филтъра трябва да се коригират, като се избягва повреда на други части (монтажът на страници 19 и 20).

Внимание : Не бършете пластмасовите и боядисаните части на фурната с белина, разредители или други почистващи препарати, тъй като това може да доведе до разтваряне или рязка промяна на тези части.

ЕКСПЛОАТАЦИЯ

Контролен панел и функции

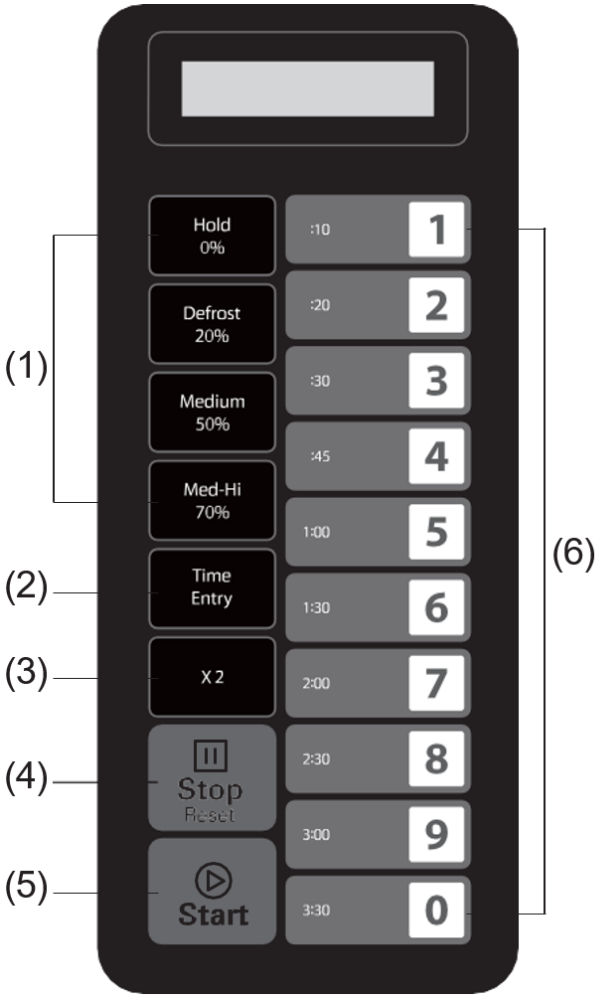

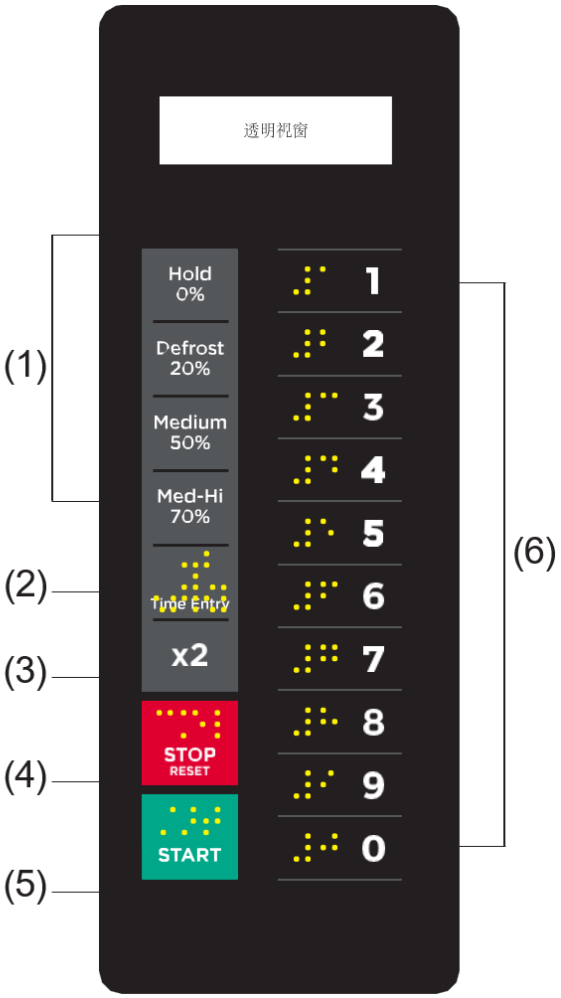

(1) Бутони за захранване
(2) Бутон за въвеждане на час
(3) Бутон за двойно количество
(4) Бутон за спиране/нулиране
(5) Бутон за стартиране
(6) Клавиатура с цифри

Инструкция за работа

Приложение A: Потребителски опции

Удебелените по-долу елементи са стойностите по подразбиране.

опция	Настройка	Описание
1 Тон EOC	**OP:10**	**3 секунди звуков сигнал**
	OP:11	Непрекъснат звуков сигнал
	OP:12	5 бързи бипкания, повтарящи се
2 Сила на звука на звуковия сигнал	ОП:20	Звуковият сигнал е изключен
	OP:21	ниско
	OP:22	**Среден**
	OP:23	високо
3 Звуков сигнал Вкл./Изкл	ОП:30	Звуковият сигнал на клавиша е изключен
	OP:31	**Включен звуков сигнал на клавиша**
4 Прозорец на клавиатурата	OP:40	15 секунди
	OP:41	30 секунди
	OP:42	**60 секунди**
	OP:43	120 секунди
5 В движение	ОП:50	Деактивиране в движение
	OP:51	**Активиран On-the-Fly**
6 Нулиране на вратата	**OP:60**	**Нулиране на вратата е забранено**
	OP:61	Нулирането на вратата е активирано
7 Максимално време	**OP:70**	**60 минути максимално време за готвене**
	OP:71	10 минути максимално време за готвене
8 Наръчник Програмиране	OP:80	Ръчното програмиране е забранено
	OP:81	**Разрешено ръчно програмиране**
9 Двойна цифра	**OP:90**	**Едноцифрен режим-10 програми**
	OP:91	Double Digit Mode-100 програми

Приложение B: Време за готвене по подразбиране

Фурната се доставя със следните предварително зададени времена за готвене, освен ако не е отбелязано друго в спецификацията на продукта.

Бутон	Дисплей (време)	Мощност	Фактор Кук
1	0:10	100%	80%
2	0:20	100%	80%
3	0:30	100%	80%
4	0:45	100%	80%
5	1:00	100%	80%
6	1:30	100%	80%
7	2:00	100%	80%
8	2:30	100%	80%
9	3:00	100%	80%
0	3:30	100%	80%

1. Захранване

"_ _ _ _ _ _ _" се показва, когато фурната е електрифицирана за първи път. ако "⏸" ще бъде натиснат, фурната ще премине в режим на покой.
Забележка: В режим на готовност не може да се натиска бутон.

2. Режим на неактивност

1) Фурната ще влезе в неактивен режим след изтичане на няколко секунди в режим на готовност без натискане на клавиатурата или отваряне и затваряне на врата. Броят секунди се определя от прозореца за изчакване на клавиатурата, зададен от потребителска опция 4.
2) По време на неактивен режим на екрана се показва „ECO“.
3) Отваряйки и след това затваряйки вратата на фурната, фурната ще излезе от режим на готовност и ще премине в режим на готовност.

3. Режим на готовност

1) В този режим фурната е готова да започне ръчен или предварително зададен цикъл на готвене.
2) Отварянето и затварянето на вратата, докато фурната е в режим на готовност, ще постави фурната в режим на готовност.
3) По време на режим на готовност се показва "ГОТОВ".
4) От режим на готовност фурната може да премине към почти всички други режими.

4. Режим отворена врата

1) Докато вратата на фурната е отворена, фурната трябва да е в режим на отворена врата.
2) По време на този режим на екрана се изписва "DOOR OPEN" . Вентилаторът и лампата на фурната работят.
3) Когато вратата е затворена, ако е избрана потребителска опция OP:60 и фурната е изпълнявала ръчен или предварително зададен цикъл на готвене, фурната ще влезе в режим на пауза.
   Във всички останали случаи фурната трябва да се върне в режим на отворена врата със

зададена потребителска опция OP:61, отварянето и затварянето на вратата ще изчисти всякаква информация относно ръчна или предварително зададена програма, която е работила.

5. Режим на пауза

1) Този режим позволява на потребителите временно да спрат цикъла на готвене, за да инспектират или разбъркат хранителния продукт.
2) Докато сте в режим на ръчно готвене или режим на предварително зададена програма, ако вратата е отворена и след това затворена, или ако "⏸ " е натиснат бутонът, фурната ще влезе в режим на пауза.
3) Докато е на пауза, на екрана ще се покаже оставащото време за готвене.
4) Режимът на пауза ще изтече обратно в режим на готовност по същия начин като режим на готовност, в зависимост от потребителска опция 4. Освен това, ако "⏯ " е натиснат бутон, фурната незабавно влиза в режим на готовност, или ако натиснете "⏸ ", фурната ще премине в работен режим.

6. Режим на ръчно въвеждане на готвене

1) Потребителят може ръчно да въведе време за готвене и ниво на мощност, докато е в този режим.
2) Докато фурната е в режим на готовност, натискането на бутона "Въвеждане на време" на клавиатурата ще постави фурната в режим на ръчно въвеждане на готвене.
3) По време на този режим се показва "00:00", въведете необходимото време.
4) Ако натиснете бутона "Hold 0%", "Defrost 20%", "Medium 50%" или "Med-Hi 70%", за да изберете ниво на мощност, екранът ще покаже съответната мощност. Ако същият бутон бъде натиснат два пъти, мощността ще се промени на пълна мощност, на екрана ще се покаже "% POWER". Ако не е избрана мощност, пълната мощност е по подразбиране.
5) По време на процеса на настройка натиснете "⏯ ", за да влезете в режим на ръчно готвене. натиснете "⏸ ", за да влезете в режим на готовност.

7. Ръчен режим на готвене

1) Този режим позволява готвене на хранителни продукти. Докато сте в режим на ръчно въвеждане на готвене, натиснете "⏯ ” ще накара фурната да започне ръчен режим на готвене.
2) По време на този режим се показва оставащото време за готвене. Вентилаторът и лампата на фурната ще работят.
3) Когато програмата за готвене приключи, фурната ще влезе в режим Край на цикъла на готвене. Ако натиснете "⏸ " под този режим, фурната ще влезе в режим на пауза.

8. Режим Край на цикъла на готвене

1) След изтичане на времето в режим на ръчно готвене или режим на готвене с предварително зададена програма, фурната ще премине в режим Край на цикъла на готвене.
2) По време на този режим се показва "ГОТОВО".
3) Ако е избрана потребителска опция OP:11, фурната ще продължи да издава звук (или е избрана потребителска опция OP:12, фурната ще издава 5 бързи звукови сигнала, многократно), докато потребителят потвърди това чрез отваряне и затваряне на вратата или натискане на "⏸ " подложка. Ако е избрана потребителска опция OP:10, след 3-

секундния звуков сигнал на екрана ще се покаже „ГОТОВО“. След звуковия сигнал екранът ще покаже „ГОТОВ“ . Ако няма работа за определен период от време, фурната ще премине в режим на готовност.

9. Режим на готвене с предварително зададена програма

1) Този режим позволява готвене на хранителни продукти чрез едно докосване. Докато сте в режим на готовност, натискането на един от десетте цифрови клавиша на клавиатурата ще накара фурната да стартира предварително зададената програма, свързана с този клавиш.
2) По време на този режим на екрана се показва оставащото време за готвене. Ако готвенето е многоетапно, общото оставащо време за готвене не показва време за конкретен етап на готвене.
3) Когато програмата за готвене приключи, фурната ще влезе в режим Край на цикъла на готвене.
   Ако натиснете "⏸ " под този режим, фурната ще влезе в режим на пауза.

10. Готвене в движение

1) Докато фурната готви, ако е избрана потребителска опция OP:51, натиснете бутони с цифри, предварително зададената програма за готвене ще стартира автоматично.
2) Екранът показва оставащото време за готвене.
3) Когато програмата за готвене приключи, фурната ще влезе в режим Край на цикъла на готвене.

11. Режим на програмиране

Този режим позволява на потребителя да задава времена за готвене и нива на мощност на един бутон с докосване.

1) Отворете вратата и натиснете бутона "1" за 5 секунди, зумерът ще прозвучи веднъж и ще влезе в режим на програмиране. ПРОГРАМА" се показва.
2) Натиснете произволно число от 0 до 9 и екранът ще покаже запазеното време, след което можете да въведете необходимото време.
3) Натиснете "Hold 0%", "Defrost 20%", "Medium 50%" или "Med-Hi 70%", за да въведете нивото на мощност, екранът ще покаже съответната мощност. Ако същият бутон е натиснат два пъти, мощността ще се промени на PL10. Ако не бъде избрана мощност, "PL10" е по подразбиране.
   Забележка: Първо задайте часа, след това изберете мощността.
4) За да промените коефициента на готвене: Ако натиснете "X2", на екрана ще се покаже "CF:XX". Факторът по подразбиране е 80%. Показва се "CF:08". Ако трябва да промените фактора на готвене, просто натиснете един от бутоните с цифри, за да зададете. Ако натиснете "0", ще се покаже "CF:10".
5) След като зададете времето и мощността, натиснете "⏵ “, програмата за готвене ще бъде запазена. Когато програмата бъде запазена, се показва "PROGRAM".
6) Ако цялото време за готвене надвиши МАКСИМАЛНОТО време потребителска опция 7, когато натиснете "⏵ " за да запазите програмата, зумерът ще прозвучи три пъти за кратко, за да ви каже, че времето е безполезно. След това екранът се връща обратно, за да покаже "PROGRAM". Времето, зададено преди, няма да се промени.
7) Затворете вратата, фурната ще се върне в режим на готовност.
   Ако натиснете "⏸ " по време на процеса на настройка, фурната преминава в режим на

отворена врата.
Програмата, която не е запазена, ще бъде загубена. Ако има записана програма като процедура в паметта, натиснете съответния цифров бутон, записаната програма ще започне. Ако няма запазена програма, зумерът ще алармира при натискане на цифров бутон и няма да работи.
Например: задайте програмата като готвене по памет. Нивото на мощност PL7 и времето за готвене е 1 минута и 25 секунди.

Стъпка 1 : Отворете вратата, натиснете бутон с цифра "1" за 5 секунди, показва се "PROGRAM".
Стъпка 2 : Натиснете цифров бутон "3", на екрана ще се покаже "P:03", след две секунди, екранът ще покаже съответното време " :30".
Стъпка 3 : Натиснете бутоните с цифри "1", "2" и "5", за да въведете времето за готвене.
Стъпка 4 : Натиснете бутона "Med-Hi 70%", показва се "1:25 70". Настройката приключи.
Стъпка 5 : Натиснете "⏵" "да спасявам. Когато използвате програмата следващия път, просто натиснете "3",
съответната програма ще стартира.

Забележка:

- Ако електричеството бъде прекъснато, записаната програма няма да се загуби.
- Ако програмата трябва да се нулира, просто повторете горните стъпки.
- Ако натиснете "⏸ " на последната стъпка ще се върне в режим на отворена врата. Настройката ще бъде невалидна.

12. Готвене с двойно количество

1) Чрез използването на подложката "X2" потребителят може лесно да зададе второто време на конкретен хранителен продукт.
2) Ако бутонът "X2" се натисне в режим на готовност, последван от стартиране на предварително зададена програма, или ако бутонът "X2" се натисне след 5 секунди след стартиране на предварително зададена програма, фурната ще започне да готви с предварително зададеното количество време за готвене .
3) Натиснете "X2", показва се "DOUBLE". Когато натиснете бутоните с цифри, екранът ще покаже предварително зададеното време за количество.
   Например бутон с цифра "5" и предварително зададеното му време е 1 минута. След това натиснете "X2", тогава времето ще се промени на 1:00*(1+0,8)=1:48(1 минута и 48 секунди)
4) Когато програмата за готвене приключи, фурната ще влезе в режим Край на цикъла на готвене.

13. Етапно програмиране на готвенето

Това позволява на потребителя да готви хранителни продукти в режим на ръчно готвене и режим на програмиране.

1) Могат да бъдат зададени най-много три степени в режим на готвене или режим на програмиране.
2) След като зададете мощността и времето за първия етап, натиснете "Въвеждане на време", за да зададете втория етап, и същата стъпка, за да зададете третия етап.
3) Когато настройвате втория, третия етап, натиснете " Въвеждане на време", на дисплея се появяват "СТЪПКА-2", "СТЪПКА-3".

4) натиснете "⏵ ", за да започнете готвенето.

Пример : В режим на програмиране натиснете бутони с цифри "3", за да зададете два етапа на готвене. Първият етап е PL7 и времето е 1 минута 25 секунди. Вторият етап е PL5 и 5 минути и 40 секунди. Стъпките са както следва.

a) Отворете вратата, натиснете бутон с цифра "1" за 5 секунди, показва се "PROGRAM".
b) Натиснете цифров бутон "3", екранът ще покаже "P:03", две секунди по-късно, екранът ще покаже съответното време ":30".
c) Натиснете "1", "2", "5", за да въведете времето за готвене. Показва се "1:25".
d) Натиснете "Med-Hi 70%", показва се "1:25 70".
   Първият етап е завършен.
e) Натиснете " Time Entry ", показва се "STAGE-2".
f) Натиснете бутона "5", "4", "0", показва се "5:40".
g) Натиснете "Medium 50%", показва се "5:40 50".
   Вторият етап е завършен.
h) натиснете "⏵ ", за да започнете готвенето.
i) Общото време се отброява обратно.

14. Режим на потребителски опции

Това позволява на потребителя да избира между различни начини за работа на фурната.

1) Отворете вратата на фурната и натиснете бутона "2" за 5 секунди. Зумерът прозвучава веднъж и влиза в този режим.
2) Екранът показва "OP: - -".
3) Натиснете произволен бутон с цифра, за да влезете в съответната настройка на режима. Например: за да настроите звука на зумера на среден. Натиснете " 2 ", показва се "OP:22". Ако искате да промените, продължете да натискате "2", екранът показва "OP:20", "OP:21", "OP:22", "OP:23", "OP:20" в цикъл.
4) натиснете "⏵ ", за да запазите текущата настройка. След като се запази, "OP: - -" се показва отново.
5) По време на процеса на настройка натиснете "⏸ ", за да влезете в режим на отворена врата. Затварянето на вратата ще влезе в режим на готовност.
6) ако "⏵ " бутонът не е натиснат на последната стъпка, програмата не може да бъде запазена, но остава в предишния начин.

15. Фабрична настройка по подразбиране

В режим на готовност, натискайки "⏵ " и "0" към фабричната настройка по подразбиране.

1) натиснете "⏵ " и "0", зумерът прозвучава веднъж и на екрана ще се покаже "CHECK". Ако е в фабричните настройки по подразбиране, на екрана ще се покаже "11", след три секунди фурната се включва в режим на готовност.
   Ако не е в фабричната настройка по подразбиране, екранът ще покаже "00", натиснете "⏵ " към фабричната настройка по подразбиране, екранът ще покаже " CLEAR ". зумерът прозвучава веднъж, след самотест, екранът ще покаже "11" или "00".
2) Ако не натиснете "⏵ " когато екранът покаже "00", настройката ще се отмени след 10 секунди.

Забележка: Бъдете внимателни при операцията, тъй като тя ще възстанови всички конфигурации до фабричните настройки по подразбиране.

Как да премахнете и инсталирате филтъра

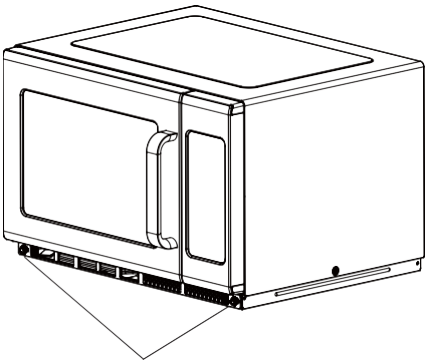

Завъртете металните гвоздеи наляво, за да ги разхлабите.

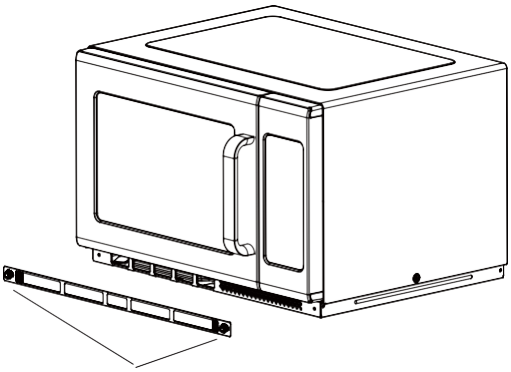

Свалете филтъра.

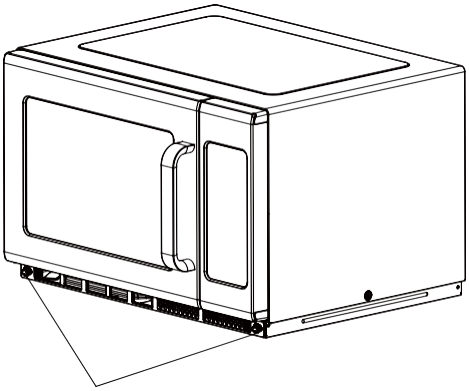

За да инсталирате отново, подравнете монтажните отвори на основната плоча, металните пирони по посока на часовниковата стрелка, за да ги затегнете

Как да премахнете и инсталирате маслената запушалка

Предупреждение : Преди да премахнете и монтирате маслената запушалка, не забравяйте да изключите уреда от захранването и да избегнете изгаряне при висока температура.

Инструкции за отстраняване на задръстванията с масло

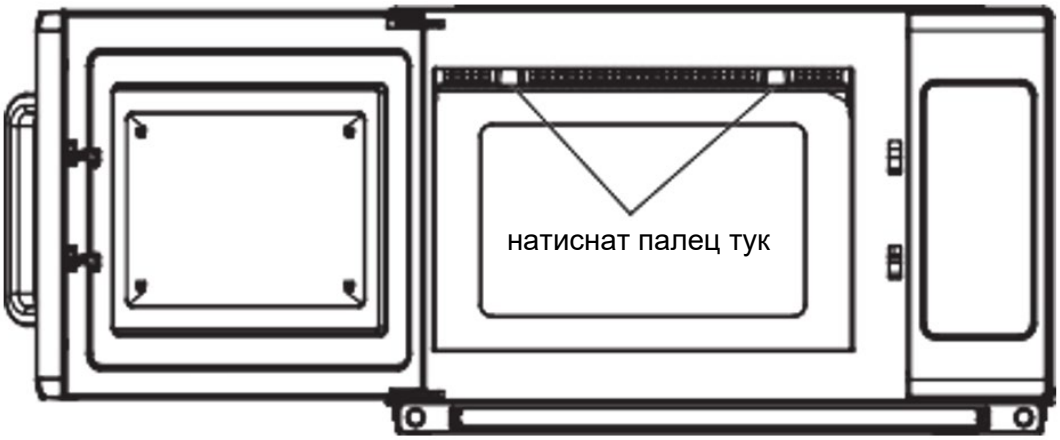

1) Натиснете показаната стрелка, натиснете здраво назад и след това дръпнете надолу.

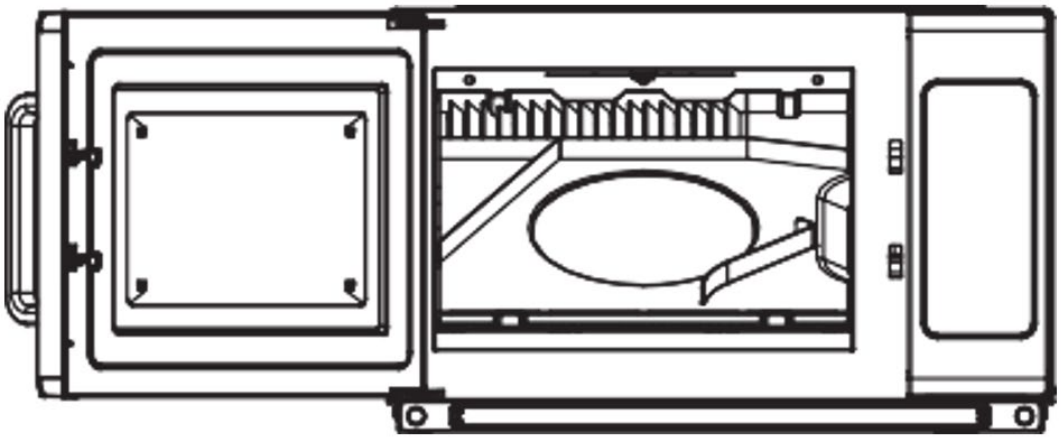

2) Изглед след премахване

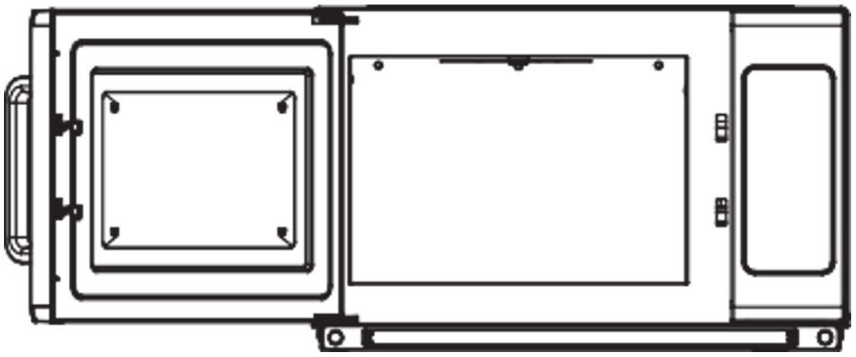

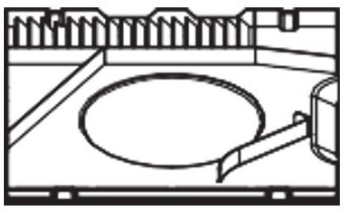

3) Отстраняване на задръстванията с масло от уреда.

Инструкции за инсталиране на маслена блокировка

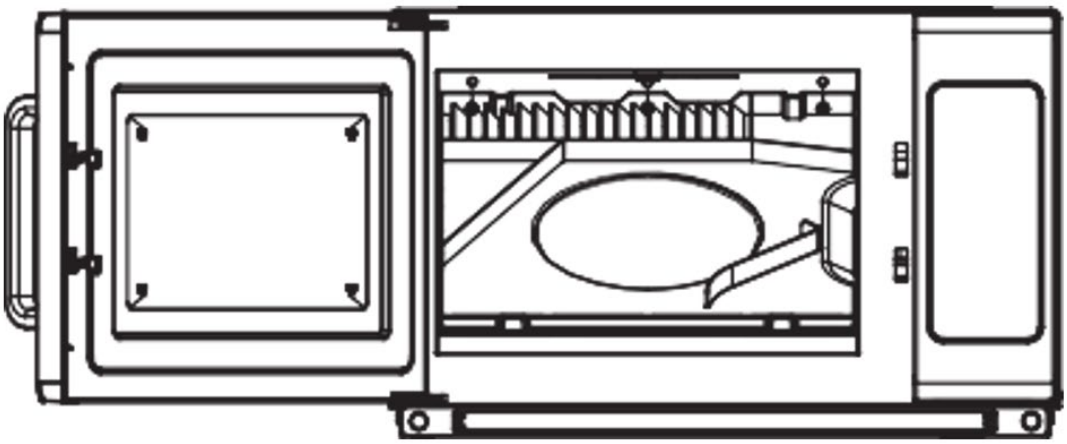

1) Подравнете три цилиндъра на маслената запушалка, поставете трите отвора на задната плоча.

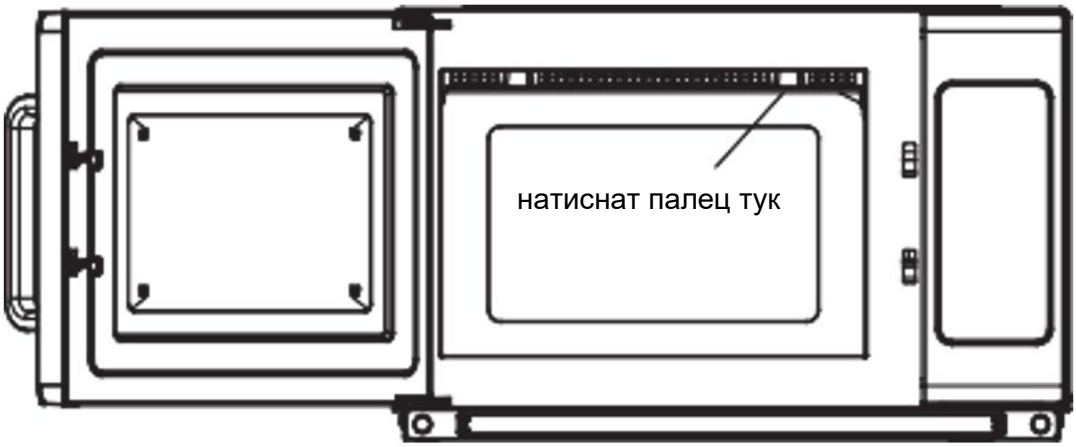

2) Лявата ръка хванете микровълновата, десния палец, за да натиснете посоките на стрелката и принуждавайки да натиснете назад. И левият палец силно натиснат нагоре в същото време. Поставете дясната част на масленото запушване в ключалката на предната плоча.

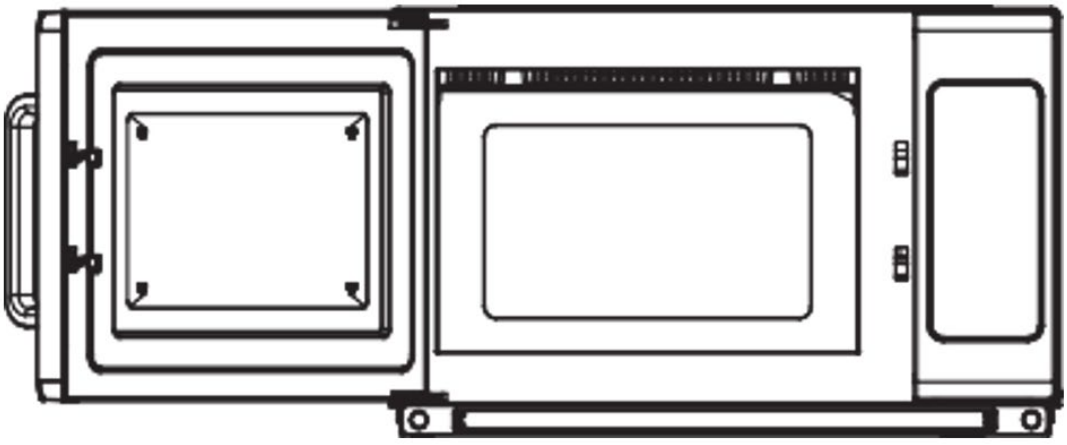

3) От дясно на ляво, направете запушването на маслото да е инсталирано. Когато приключите, проверете дали блокиращата катарама е правилно фиксирана.

Инсталация (доплащане)

1) Превключването на тази микровълнова фурна може да причини колебания на напрежението в захранващата линия. Работата на тази фурна при неблагоприятни условия на захранване може да има неблагоприятни последици. Това устройство е предназначено за свързване към захранваща система с максимално допустим системен импеданс от максимум 0,2 ома в точката на интерфейс на захранването на потребителя. Потребителят трябва да се увери, че това устройство е свързано само към захранваща система, която отговаря на горното изискване. Ако е необходимо, потребителят може да поиска от обществената електроснабдителна компания системния импеданс в точката на интерфейса.
2) Ако в електрическото захранване няма проводник за еквипотенциално свързване, трябва да се монтира външен проводник за еквипотенциално свързване в задната част на уреда (вижте символа).
   Тази клема трябва да бъде в ефективен електрически контакт с всички фиксирани открити метални части и трябва да позволява свързването на проводник с номинално напречно сечение до 10 mm².



Символ за външно свързване на проводници за еквипотенциално свързване.

Отстраняване на проблеми

нормално	
Микровълновата фурна пречи на телевизионното приемане	Приемането на радио и телевизия може да има смущения, когато микровълновата фурна работи. Подобно е на смущенията на малки електрически уреди, като миксер, прахосмукачка и електрически вентилатор. Нормално е.
Приглушена светлина на фурната	При готвене в микровълнова фурна с ниска мощност светлината във фурната може да стане слаба. Нормално е.
Натрупване на пара на вратата, горещ въздух от вентилационните отвори	При готвене от храната може да излиза пара. Повечето ще излязат от вентилационни отвори. Но някои могат да се натрупат на хладно място като вратата на фурната. Нормално е.
Фурната стартира случайно без храна.	Забранено е работата на уреда без храна вътре. Много е опасно.

неприятности	Възможна причина	средство за защита
Фурната не може да се стартира.	(1) Захранващият кабел не е включен плътно.	Изключете от контакта. След това включете отново след 10 секунди.
	(2) Изгорял предпазител или прекъсвачът работи.	Сменете предпазител или нулирайте прекъсвача (ремонтиран от професионален персонал на нашата компания)
	(3) Проблем с контакта.	Тествайте контакта с други електрически уреди.
Фурната не загрява.	(4) Вратата не е затворена добре.	Затворете добре вратата.

Изхвърляне на използвани устройства

Не изхвърляйте това устройство в общинските системи за отпадъци. Предайте го в пункт за рециклиране и събиране на електрически и електрически уреди. Проверете символа върху продукта, ръководството за употреба и опаковката. Пластмасите, използвани за конструиране на устройството, могат да бъдат рециклирани в съответствие с техните маркировки. Избирайки да рециклирате, вие допринасяте значително за опазването на околната среда.
Свържете се с местните власти за информация относно местното съоръжение за рециклиране.

Αυτό το εγχειρίδιο χρήστη έχει μεταφραστεί για τη διευκόλυνσή σας χρησιμοποιώντας αυτόματη μετάφραση. Έχουν γίνει εύλογες προσπάθειες για την παροχή ακριβούς μετάφρασης. Ωστόσο, καμία αυτοματοποιημένη μετάφραση δεν είναι τέλεια ούτε προορίζεται να αντικαταστήσει τους ανθρώπινους μεταφραστές. Το επίσημο εγχειρίδιο χρήστη είναι η αγγλική έκδοση. Τυχόν ασυμφωνίες ή διαφορές που δημιουργούνται στη μετάφραση δεν είναι δεσμευτικές και δεν έχουν νομική ισχύ για σκοπούς συμμόρφωσης ή επιβολής. Εάν προκύψουν ερωτήσεις σχετικά με την ακρίβεια των πληροφοριών που περιέχονται στο Εγχειρίδιο χρήσης, ανατρέξτε στην αγγλική έκδοση αυτών των περιεχομένων που είναι η επίσημη έκδοση.

Τεχνικά στοιχεία

Περιγραφή παραμέτρων	Τιμή παραμέτρου
Όνομα προϊόντος	Φούρνος μικροκυμάτων P 2,1 kW
Μοντέλο	RC-MV-06
Ονομαστική τάση [V~] / συχνότητα [Hz]	230/50
Συχνότητα μικροκυμάτων [MHz]	2450
Ονομαστική ισχύς εισόδου [W]	3200
Ονομαστική ισχύς εξόδου [W]	2100
Χωρητικότητα [l]	34
Χρονοδιακόπτης αντίστροφης μέτρησης – χρονικό εύρος [min]	0-60
Διαστάσεις (πλάτος x βάθος x ύψος) [cm]	57x48x37
Βάρος [kg]	33,5

Διαβάστε προσεκτικά αυτές τις οδηγίες πριν χρησιμοποιήσετε το φούρνο μικροκυμάτων σας και κρατήστε τον προσεκτικά.
Εάν ακολουθήσετε τις οδηγίες, ο φούρνος σας θα σας προσφέρει πολλά χρόνια καλής εξυπηρέτησης.

Προφυλάξεις για την αποφυγή πιθανής έκθεσης σε υπερβολική ενέργεια μικροκυμάτων

a) Μην επιχειρήσετε να λειτουργήσετε αυτόν τον φούρνο με την πόρτα ανοιχτή γιατί αυτό μπορεί να οδηγήσει σε επιβλαβή έκθεση στην ενέργεια μικροκυμάτων. Είναι σημαντικό να μην σπάσετε ή να παραβιάσετε τις ασφάλειες ασφαλείας.
b) Μην τοποθετείτε κανένα αντικείμενο μεταξύ της μπροστινής όψης του φούρνου και της πόρτας και μην αφήνετε να συσσωρεύονται υπολείμματα χώματος ή καθαριστικού στις επιφάνειες στεγανοποίησης.
c) ΠΡΟΕΙΔΟΠΟΙΗΣΗ: Εάν η πόρτα ή τα στεγανοποιητικά της πόρτας είναι κατεστραμμένα, ο φούρνος δεν πρέπει να λειτουργεί μέχρι να επισκευαστεί από αρμόδιο άτομο.

Εάν η συσκευή δεν διατηρείται σε καλή κατάσταση καθαριότητας, η επιφάνειά της μπορεί να υποβαθμιστεί και να επηρεάσει τη διάρκεια ζωής της συσκευής και να οδηγήσει σε επικίνδυνη κατάσταση.

Σημαντικές οδηγίες ασφαλείας

Για να μειώσετε τον κίνδυνο πυρκαγιάς, ηλεκτροπληξίας, τραυματισμού ατόμων ή έκθεσης σε υπερβολική ενέργεια φούρνου μικροκυμάτων όταν χρησιμοποιείτε τη συσκευή σας, ακολουθήστε βασικές προφυλάξεις, συμπεριλαμβανομένων των εξής:

1) Αυτή η συσκευή δεν προορίζεται για χρήση από άτομα (συμπεριλαμβανομένων παιδιών) με μειωμένες σωματικές, αισθητηριακές ή διανοητικές ικανότητες ή έλλειψη εμπειρίας και γνώσης, εκτός εάν τους έχει δοθεί επίβλεψη ή οδηγίες σχετικά με τη χρήση της συσκευής από άτομο υπεύθυνο για την ασφάλειά τους. Τα παιδιά θα πρέπει να επιβλέπονται ώστε να διασφαλίζεται ότι δεν παίζουν με τη συσκευή.
2) Εάν το καλώδιο τροφοδοσίας είναι κατεστραμμένο, πρέπει να αντικατασταθεί από τον κατασκευαστή, τον αντιπρόσωπο σέρβις του ή από παρόμοια ειδικευμένα άτομα, προκειμένου να αποφευχθεί ένας κίνδυνος. (Για συσκευή με προσάρτημα τύπου Y)
3) Προειδοποίηση: Βεβαιωθείτε ότι η συσκευή είναι απενεργοποιημένη πριν αντικαταστήσετε τη λάμπα για να αποφύγετε την πιθανότητα ηλεκτροπληξίας.
4) ΠΡΟΕΙΔΟΠΟΙΗΣΗ: Είναι επικίνδυνο για οποιονδήποτε άλλο εκτός από αρμόδιο άτομο να πραγματοποιήσει οποιαδήποτε εργασία σέρβις ή επισκευής που περιλαμβάνει την αφαίρεση ενός καλύμματος που παρέχει προστασία από την έκθεση στην ενέργεια μικροκυμάτων.
5) ΠΡΟΕΙΔΟΠΟΙΗΣΗ: Τα υγρά και άλλα τρόφιμα δεν πρέπει να θερμαίνονται σε σφραγισμένα δοχεία, καθώς ενδέχεται να εκραγούν.
6) ΠΡΟΕΙΔΟΠΟΙΗΣΗ: Η θέρμανση των ποτών στο φούρνο μικροκυμάτων μπορεί να οδηγήσει σε καθυστερημένο βρασμό με έκρηξη, επομένως πρέπει να δίνεται προσοχή κατά το χειρισμό του δοχείου.
7) ΠΡΟΕΙΔΟΠΟΙΗΣΗ: Το περιεχόμενο των μπουκαλιών ταΐσματος και των βάζων με παιδικές τροφές θα πρέπει να αναδεύεται ή να ανακινείται και να ελέγχεται η θερμοκρασία πριν από την κατανάλωση, προκειμένου να αποφευχθούν εγκαύματα.
8) Χρησιμοποιείτε μόνο σκεύη που είναι κατάλληλα για χρήση σε φούρνους μικροκυμάτων.
9) Όταν ζεστάνετε τρόφιμα σε πλαστικά ή χάρτινα δοχεία, προσέχετε τον φούρνο λόγω της πιθανότητας ανάφλεξης.
10) Εάν παρατηρήσετε καπνό, απενεργοποιήστε ή αποσυνδέστε τη συσκευή και κρατήστε την πόρτα κλειστή για να καταπνίξετε τυχόν φλόγες.
11) Τα αυγά με το τσόφλι τους και τα ολόκληρα σφιχτά αυγά δεν πρέπει να θερμαίνονται σε φούρνους μικροκυμάτων γιατί μπορεί να εκραγούν, ακόμη και μετά το τέλος της θέρμανσης στο φούρνο μικροκυμάτων.
12) Ο φούρνος πρέπει να καθαρίζεται τακτικά και να αφαιρούνται τυχόν υπολείμματα φαγητού.
13) Η συσκευή δεν πρέπει να καθαρίζεται με πίδακα νερού. (για συσκευές που προορίζονται να στέκονται στο πάτωμα και οι οποίες δεν είναι τουλάχιστον IPX5)
14) Η μη διατήρηση του φούρνου σε καθαρή κατάσταση μπορεί να οδηγήσει σε φθορά της επιφάνειας που θα μπορούσε να επηρεάσει αρνητικά τη διάρκεια ζωής της συσκευής και ενδεχομένως να οδηγήσει σε επικίνδυνη κατάσταση.
15) Χρησιμοποιείτε μόνο τον αισθητήρα θερμοκρασίας που συνιστάται για αυτόν τον φούρνο. (για φούρνους που διαθέτουν δυνατότητα χρήσης αισθητήρα θερμοκρασίας.)
16) Διαβάστε και ακολουθήστε το συγκεκριμένο: «Προφυλάξεις για αποφυγή πιθανής έκθεσης σε υπερβολική ενέργεια μικροκυμάτων».
17) Δεν επιτρέπονται μεταλλικά δοχεία για τρόφιμα και ποτά κατά το μαγείρεμα στο φούρνο μικροκυμάτων.

Διαβάστε προσεκτικά το εγχειρίδιο χρήσης και κρατήστε το για μελλοντική αναφορά

Για να μειώσετε τον κίνδυνο τραυματισμού σε άτομα Γείωση εγκατάστασης

Αυτή η συσκευή πρέπει να είναι γειωμένη. Σε περίπτωση ηλεκτρικού βραχυκυκλώματος, η γείωση μειώνει τον κίνδυνο ηλεκτροπληξίας παρέχοντας ένα καλώδιο διαφυγής για το ηλεκτρικό ρεύμα. Αυτή η συσκευή είναι εξοπλισμένη με ένα καλώδιο με καλώδιο γείωσης με βύσμα γείωσης. Το βύσμα πρέπει να είναι συνδεδεμένο σε πρίζα που είναι σωστά τοποθετημένη και γειωμένη.
Συμβουλευτείτε έναν εξειδικευμένο ηλεκτρολόγο ή τεχνικό αν οι οδηγίες γείωσης δεν είναι πλήρως κατανοητές ή εάν υπάρχουν αμφιβολίες για το εάν η συσκευή είναι σωστά γειωμένη. Εάν είναι απαραίτητο να χρησιμοποιήσετε καλώδιο επέκτασης, χρησιμοποιήστε μόνο καλώδιο προέκτασης 3 συρμάτων.

1) Παρέχεται ένα κοντό καλώδιο τροφοδοσίας για τη μείωση των κινδύνων που προκύπτουν από το να μπλέξετε ή να σκοντάψετε σε ένα μακρύτερο καλώδιο.
2) Εάν χρησιμοποιείται σετ με μακρύ καλώδιο ή καλώδιο επέκτασης:
   - Η σήμανση ηλεκτρικής ισχύος του σετ καλωδίων ή του καλωδίου επέκτασης πρέπει να είναι τουλάχιστον τόσο μεγάλη όσο η ηλεκτρική ονομαστική τιμή της συσκευής.
   - Το καλώδιο προέκτασης πρέπει να είναι καλώδιο 3 συρμάτων τύπου γείωσης.
   - Το μακρύ καλώδιο θα πρέπει να είναι τοποθετημένο έτσι ώστε να μην πέφτει πάνω από τον πάγκο ή την επιφάνεια του τραπεζιού, όπου μπορεί να το τραβήξουν τα παιδιά ή να σκοντάψουν άθελά του.

Κίνδυνος

Κίνδυνος ηλεκτροπληξίας Το άγγιγμα ορισμένων εσωτερικών εξαρτημάτων μπορεί να προκαλέσει σοβαρό προσωπικό τραυματισμό ή θάνατο. Μην αποσυναρμολογείτε αυτή τη συσκευή.

Προειδοποίηση

Κίνδυνος ηλεκτροπληξίας Η ακατάλληλη χρήση της γείωσης μπορεί να προκαλέσει ηλεκτροπληξία. Μην συνδέετε σε πρίζα έως ότου η συσκευή εγκατασταθεί και γειωθεί σωστά.

Καθάρισμα

Βεβαιωθείτε ότι έχετε αποσυνδέσει τη συσκευή από την παροχή ρεύματος.

1) Καθαρίστε το εσωτερικό του φούρνου μετά τη χρήση με ένα ελαφρώς υγρό πανί.
2) Καθαρίστε τα αξεσουάρ με τον συνηθισμένο τρόπο σε σαπουνόνερο.
3) Το πλαίσιο και η τσιμούχα της πόρτας και τα γειτονικά μέρη πρέπει να καθαρίζονται προσεκτικά με ένα υγρό πανί όταν είναι βρώμικα.

ΣΚΕΥΗ

Προσοχή

Κίνδυνος προσωπικού τραυματισμού
Είναι επικίνδυνο για οποιονδήποτε άλλο εκτός από αρμόδιο άτομο να πραγματοποιήσει οποιαδήποτε εργασία σέρβις ή επισκευής που περιλαμβάνει την αφαίρεση ενός καλύμματος που παρέχει προστασία από την έκθεση στην ενέργεια μικροκυμάτων.

Δείτε τις οδηγίες σχετικά με "Υλικά που μπορείτε να χρησιμοποιήσετε στο φούρνο μικροκυμάτων ή να αποφύγετε στο φούρνο μικροκυμάτων." Μπορεί να υπάρχουν ορισμένα μη μεταλλικά σκεύη που δεν είναι ασφαλή για χρήση στο φούρνο μικροκυμάτων. Εάν έχετε αμφιβολίες, μπορείτε να δοκιμάσετε το

εν λόγω σκεύος ακολουθώντας την παρακάτω διαδικασία.

Δοκιμή σκεύους:

1) Γεμίστε ένα δοχείο κατάλληλο για φούρνο μικροκυμάτων με 1 φλιτζάνι κρύο νερό (250 ml) μαζί με το εν λόγω σκεύος.
2) Μαγειρέψτε στη μέγιστη ισχύ για 1 λεπτό.
3) Νιώστε προσεκτικά το σκεύος. Εάν το άδειο σκεύος είναι ζεστό, μην το χρησιμοποιείτε για μαγείρεμα στο φούρνο μικροκυμάτων.
4) Μην υπερβαίνετε το 1 λεπτό ο χρόνος μαγειρέματος.

Υλικά που μπορείτε να χρησιμοποιήσετε στο φούρνο μικροκυμάτων

Σκεύη	Παρατηρήσεις
Πιάτο μαυρίσματος	Ακολουθήστε τις οδηγίες του κατασκευαστή. Το κάτω μέρος του πιάτου ροδίσματος πρέπει να τοποθετηθεί ομαλά στην κεραμική σανίδα. Η λανθασμένη χρήση μπορεί να προκαλέσει σπάσιμο της κεραμικής σανίδας.
Σερβίτσιο	Μόνο για φούρνο μικροκυμάτων. Ακολουθήστε τις οδηγίες του κατασκευαστή. Μην χρησιμοποιείτε ραγισμένα ή θρυμματισμένα πιάτα.
Γυάλινα βάζα	Αφαιρείτε πάντα το καπάκι. Χρησιμοποιήστε το μόνο για να ζεστάνετε τα τρόφιμα μέχρι να ζεσταθούν. Τα περισσότερα γυάλινα βάζα δεν είναι ανθεκτικά στη θερμότητα και μπορεί να σπάσουν.
Γυαλικά	Μόνο γυάλινα σκεύη φούρνου ανθεκτικά στη θερμότητα. Βεβαιωθείτε ότι δεν υπάρχει μεταλλική επένδυση. Μην χρησιμοποιείτε ραγισμένα ή θρυμματισμένα πιάτα.
Σακούλες μαγειρέματος φούρνου	Ακολουθήστε τις οδηγίες του κατασκευαστή. Μην κλείνετε με μεταλλικό δέσιμο. Κάντε σχισμές για να διαφύγει ο ατμός.
Χάρτινα πιάτα και κύπελλα	Χρησιμοποιήστε μόνο για βραχυπρόθεσμο μαγείρεμα/ζέσταμα. Μην αφήνετε τον φούρνο χωρίς επίβλεψη κατά το μαγείρεμα.
Χαρτοπετσέτες	Χρησιμοποιήστε το για να καλύψετε τα τρόφιμα για αναθέρμανση και απορρόφηση λίπους. Χρησιμοποιήστε το με επίβλεψη μόνο για βραχυπρόθεσμο μαγείρεμα.
χαρτί περγαμηνής	Χρησιμοποιήστε το ως κάλυμμα για την αποφυγή πιτσιλίσματος ή ως περιτύλιγμα για τον ατμό.
Πλαστική ύλη	Μόνο για φούρνο μικροκυμάτων. Ακολουθήστε τις οδηγίες του κατασκευαστή. Θα πρέπει να φέρει την ένδειξη "Ασφαλές σε φούρνο μικροκυμάτων". Μερικά πλαστικά δοχεία μαλακώνουν, καθώς το φαγητό μέσα ζεσταίνεται. Οι "σακούλες που βράζουν" και οι πλαστικές σακούλες ερμητικά κλεισμένες πρέπει να είναι σχισμένες, τρυπημένες ή αεριζόμενες σύμφωνα με τις οδηγίες της συσκευασίας.
Πλαστικό περιτύλιγμα	Μόνο για φούρνο μικροκυμάτων. Χρησιμοποιήστε το για να καλύψετε τα τρόφιμα κατά το μαγείρεμα για να συγκρατήσετε την υγρασία. Μην αφήνετε την πλαστική μεμβράνη να αγγίζει τα τρόφιμα.
Θερμόμετρα	Μόνο για φούρνο μικροκυμάτων (θερμόμετρα κρέατος και ζαχαρωτών).
Χαρτί κεριού	Χρησιμοποιήστε το ως κάλυμμα για να αποφύγετε το πιτσίλισμα και να διατηρήσετε την υγρασία.

Υλικά που πρέπει να αποφεύγονται στο φούρνο μικροκυμάτων

Σκεύη	Παρατηρήσεις
Δίσκος αλουμινίου	Μπορεί να προκαλέσει τόξο. Μεταφέρετε το φαγητό σε πιάτο κατάλληλο για φούρνο μικροκυμάτων.
Κουτί τροφίμων με μεταλλική λαβή	Μπορεί να προκαλέσει τόξο. Μεταφέρετε το φαγητό σε πιάτο κατάλληλο για φούρνο μικροκυμάτων.
Μεταλλικά ή με μεταλλικά διακοσμημένα σκεύη	Το μέταλλο προστατεύει τα τρόφιμα από την ενέργεια μικροκυμάτων. Η μεταλλική επένδυση μπορεί να προκαλέσει τόξο.
Μεταλλικοί στριφτοί δεσμοί	Μπορεί να προκαλέσει τόξο και μπορεί να προκαλέσει φωτιά στο φούρνο.
Χάρτινες σακούλες	Μπορεί να προκαλέσει φωτιά στο φούρνο.
Πλαστικός αφρός	Ο πλαστικός αφρός μπορεί να λιώσει ή να μολύνει το εσωτερικό υγρό όταν εκτεθεί σε υψηλή θερμοκρασία.
Ξύλο	Το ξύλο θα στεγνώσει όταν χρησιμοποιείται στο φούρνο μικροκυμάτων και μπορεί να σπάσει ή να σπάσει.

Ρύθμιση του φούρνου σας

Ονόματα εξαρτημάτων και εξαρτημάτων φούρνου

Αφαιρέστε τον φούρνο και όλα τα υλικά από το χαρτοκιβώτιο και την κοιλότητα του φούρνου. Ο φούρνος σας συνοδεύεται από τα ακόλουθα αξεσουάρ:

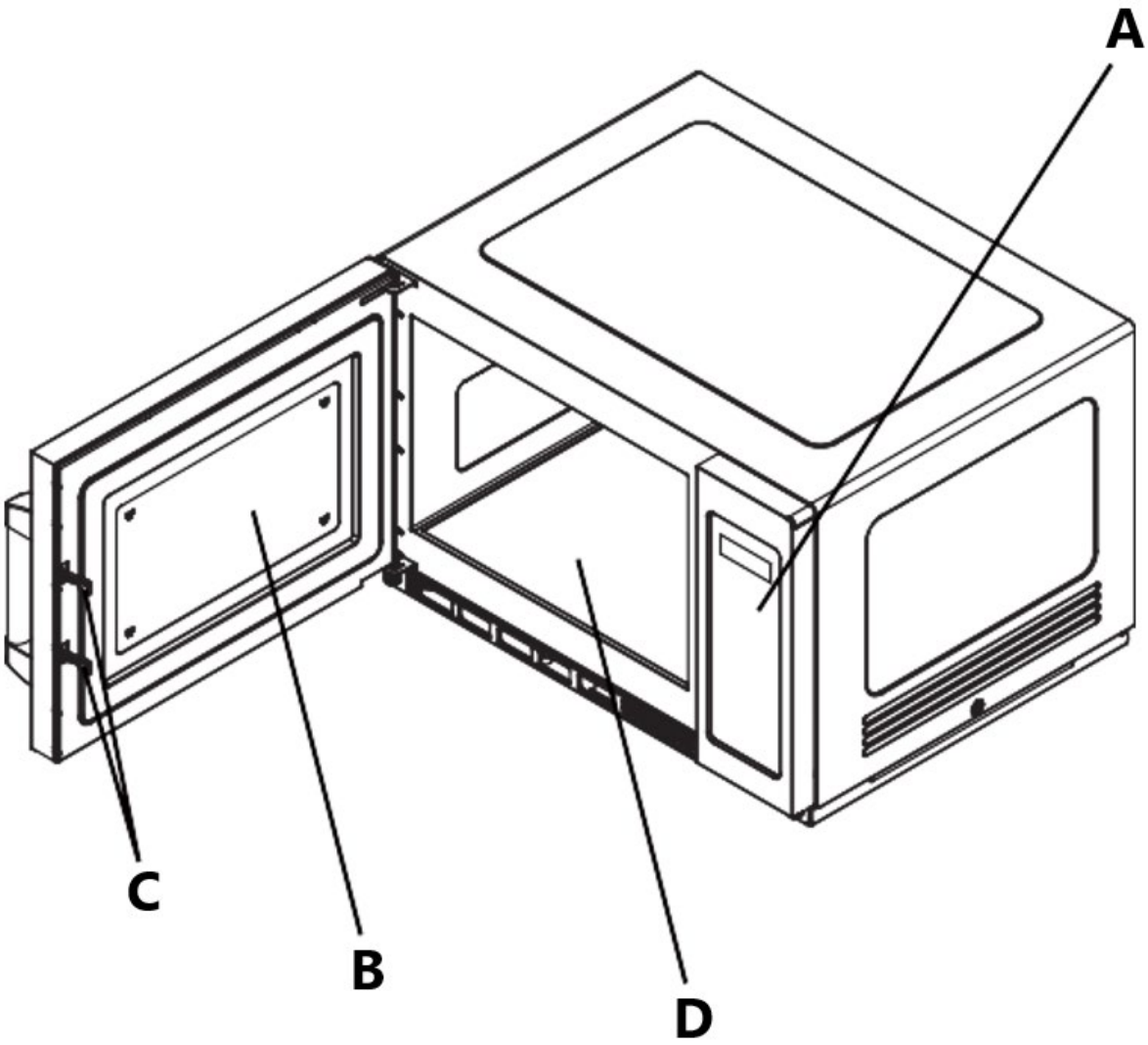

A - Πίνακας ελέγχου
B - Παράθυρο παρατήρησης
C - Σύστημα κλειδώματος ασφαλείας
D - Κεραμική σανίδα

Σημείωμα:

1) Μην πιέζετε την κεραμική σανίδα με δύναμη.
2) Πάρτε και βάλτε τα σκεύη απαλά κατά τη διάρκεια της επέμβασης για να αποφύγετε ζημιά στην κεραμική σανίδα.
3) Μετά τη χρήση, μην αγγίζετε την κεραμική σανίδα με το χέρι για να αποφύγετε εγκαύματα σε υψηλή θερμοκρασία.

Εγκατάσταση πάγκου

Αφαιρέστε όλα τα υλικά συσκευασίας και τα εξαρτήματα. Εξετάστε το φούρνο για τυχόν ζημιές, όπως βαθουλώματα ή σπασμένη πόρτα. Μην τοποθετείτε εάν ο φούρνος είναι κατεστραμμένος.
Ντουλάπι: Αφαιρέστε τυχόν προστατευτική μεμβράνη που βρίσκεται στην επιφάνεια του ντουλαπιού του φούρνου μικροκυμάτων.

Εγκατάσταση

- Επιλέξτε μια επίπεδη επιφάνεια που παρέχει αρκετό ανοιχτό χώρο για τους αεραγωγούς εισαγωγής και/ή εξόδου

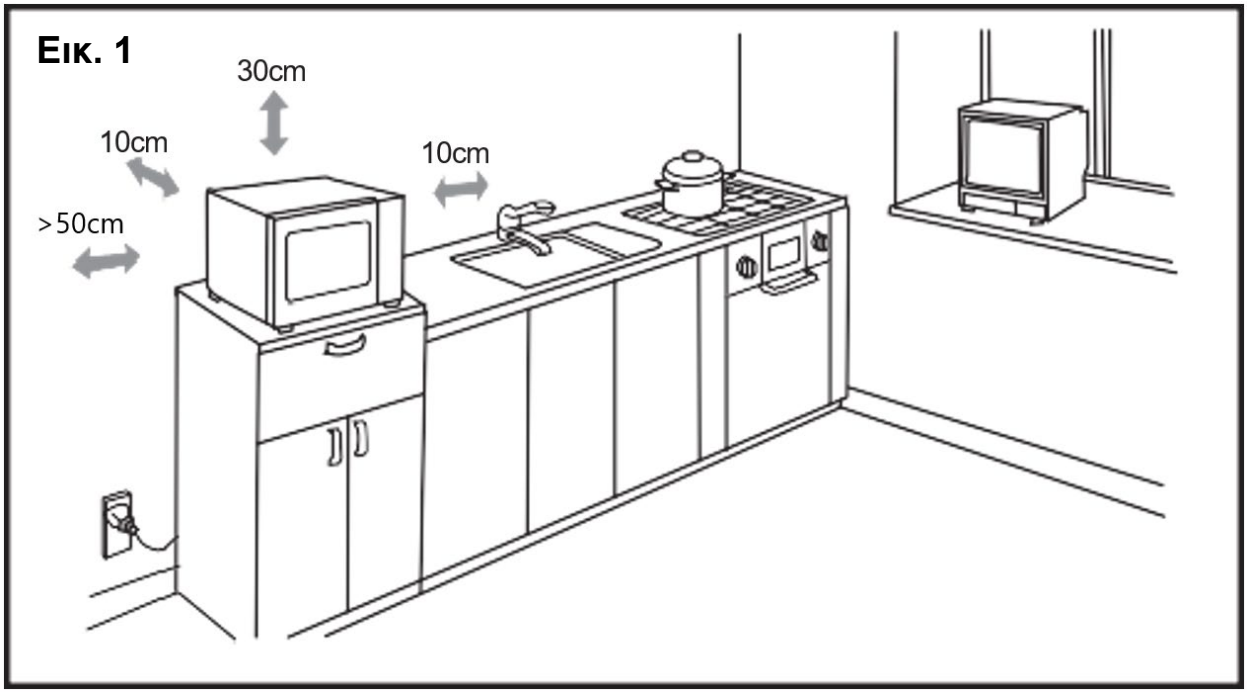

- Θα πρέπει να υπάρχει απόσταση 10 cm μεταξύ της συσκευής και των δεξιών και πίσω τοιχωμάτων και απόσταση 30 cm στο επάνω μέρος. Ποτέ μην αποσυναρμολογείτε τα πόδια της συσκευής και μην φράζετε το άνοιγμα εισαγωγής αέρα και εξαγωγής. Η αριστερή πλευρά πρέπει να είναι ανοιχτή.
- Το μπλοκάρισμα των ανοιγμάτων εισαγωγής και/ή εξόδου μπορεί να προκαλέσει ζημιά στον φούρνο.
- Τοποθετήστε το φούρνο όσο το δυνατόν πιο μακριά από ραδιόφωνα και τηλεόραση. Η λειτουργία του φούρνου μικροκυμάτων μπορεί να προκαλέσει παρεμβολές στη λήψη του ραδιοφώνου ή της τηλεόρασης.
- Συνδέστε το φούρνο σας σε μια τυπική οικιακή πρίζα. Βεβαιωθείτε ότι η τάση και η συχνότητα είναι ίδιες με την τάση και τη συχνότητα στην ετικέτα χαρακτηριστικών.
- Προειδοποίηση: Η πρίζα, οι ηλεκτρικές συσκευές ή η συσκευή που υπόκεινται σε θερμότητα και υγρασία θα πρέπει να φυλάσσονται μακριά από τυχόν οπές εξαερισμού του φούρνου.
- Η συσκευή μπορεί να εγκατασταθεί με ένα βαθμό επικάλυψης (Εικόνα 2).
- Το μέγιστο ύψος επικάλυψης είναι δύο στρώσεις.

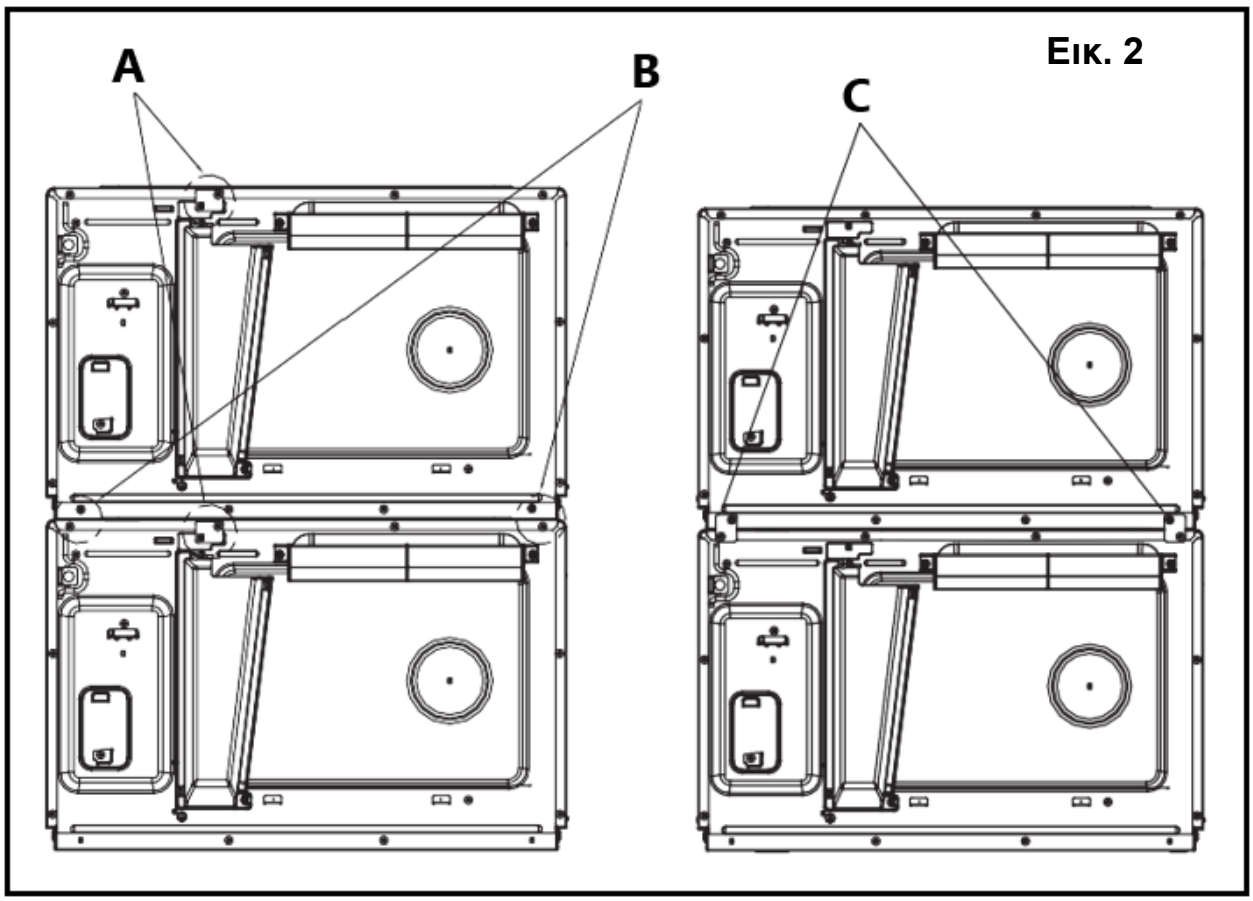

A - Χαλαρώστε τη βίδα, αφαιρέστε την πλακέτα εγκατάστασης και στη συνέχεια επανατοποθετήστε τη βίδα στη θέση της σφιχτά.
B - Βγάζοντας τέσσερις βίδες όπως φαίνεται στην εικόνα.
C - Τοποθετήστε την πλακέτα εγκατάστασης στην ακόλουθη θέση και, στη συνέχεια, στερεώστε τη βίδα μόλις αφαιρέστε σφιχτά

Οδηγίες καθαρισμού

Διατηρείτε πάντα τον φούρνο καθαρό

1) Καθαρισμός του γυαλιού παραθύρου προβολής, του εσωτερικού πάνελ της πόρτας και της πρόσοψης του φούρνου.
   Για βέλτιστη απόδοση και για διατήρηση του υψηλού βαθμού ασφάλειας, το εσωτερικό πάνελ της πόρτας και η μπροστινή όψη του φούρνου θα πρέπει να είναι απαλλαγμένα από συσσώρευση φαγητού ή λίπους. Σκουπίστε αυτά τα μέρη με ένα ήπιο απορρυπαντικό, ξεπλύνετε και σκουπίστε. Μην χρησιμοποιείτε ποτέ λειαντικές σκόνες ή επιθέματα.
2) Καθαρισμός του πίνακα ελέγχου και των πλαστικών μερών.
   Μην εφαρμόζετε απορρυπαντικό ή αλκαλικό υγρό σπρέι στον πίνακα ελέγχου και στα πλαστικά μέρη, καθώς αυτό μπορεί να προκαλέσει ζημιά σε αυτά τα μέρη.
   Χρησιμοποιήστε ένα στεγνό πανί (όχι ένα εμποτισμένο πανί) για να καθαρίσετε αυτά τα μέρη.
3) Καθαρισμός του εσωτερικού του φούρνου
   Μετά τη χρήση, φροντίστε να καθαρίσετε τα χυμένα υγρά, τα ψεκασμένα λάδια και τα υπολείμματα φαγητού όσο το δυνατόν γρηγορότερα. Εάν ο φούρνος χρησιμοποιείται όταν

είναι βρώμικος, η απόδοση πέφτει και η βρωμιά κολλάει στην επιφάνεια του φούρνου και μπορεί να προκαλέσει δυσάρεστες οσμές. Καθαρίστε το εσωτερικό με ένα πανί εμποτισμένο σε χλιαρό νερό με ένα ήπιο απορρυπαντικό διαλυμένο σε αυτό και, στη συνέχεια, ξεπλύνετε το σαπούνι με ένα υγρό πανί.

4) Καθαρίζοντας τακτικά την απόφραξη λαδιού, κρατήστε την απόφραξη λαδιού καθαρή. Διαφορετικά, ο λεκές στο μπλοκάρισμα λαδιού θα πέσει στο φαγητό.
5) Καθαρίζοντας το φίλτρο τακτικά, διατηρήστε το καθαρό. Η συσκευή θα υπερθερμανθεί όταν το φίλτρο είναι φραγμένο.
6) Κατά τη λειτουργία της συσκευής, το μπλοκάρισμα λαδιού και η θέση του φίλτρου πρέπει να διορθωθούν, αποφεύγοντας να προκληθούν ζημιές σε άλλα μέρη (η εγκατάσταση στις σελίδες 19 και 20).

Προσοχή : Μην σκουπίζετε τα πλαστικά και τα βαμμένα τμήματα του φούρνου με λευκαντικό, διαλυτικά ή άλλα καθαριστικά, καθώς μπορεί να διαλυθούν ή να αλλοιωθούν αυτά τα μέρη.

ΛΕΙΤΟΥΡΓΙΑ

Πίνακας ελέγχου και δυνατότητες

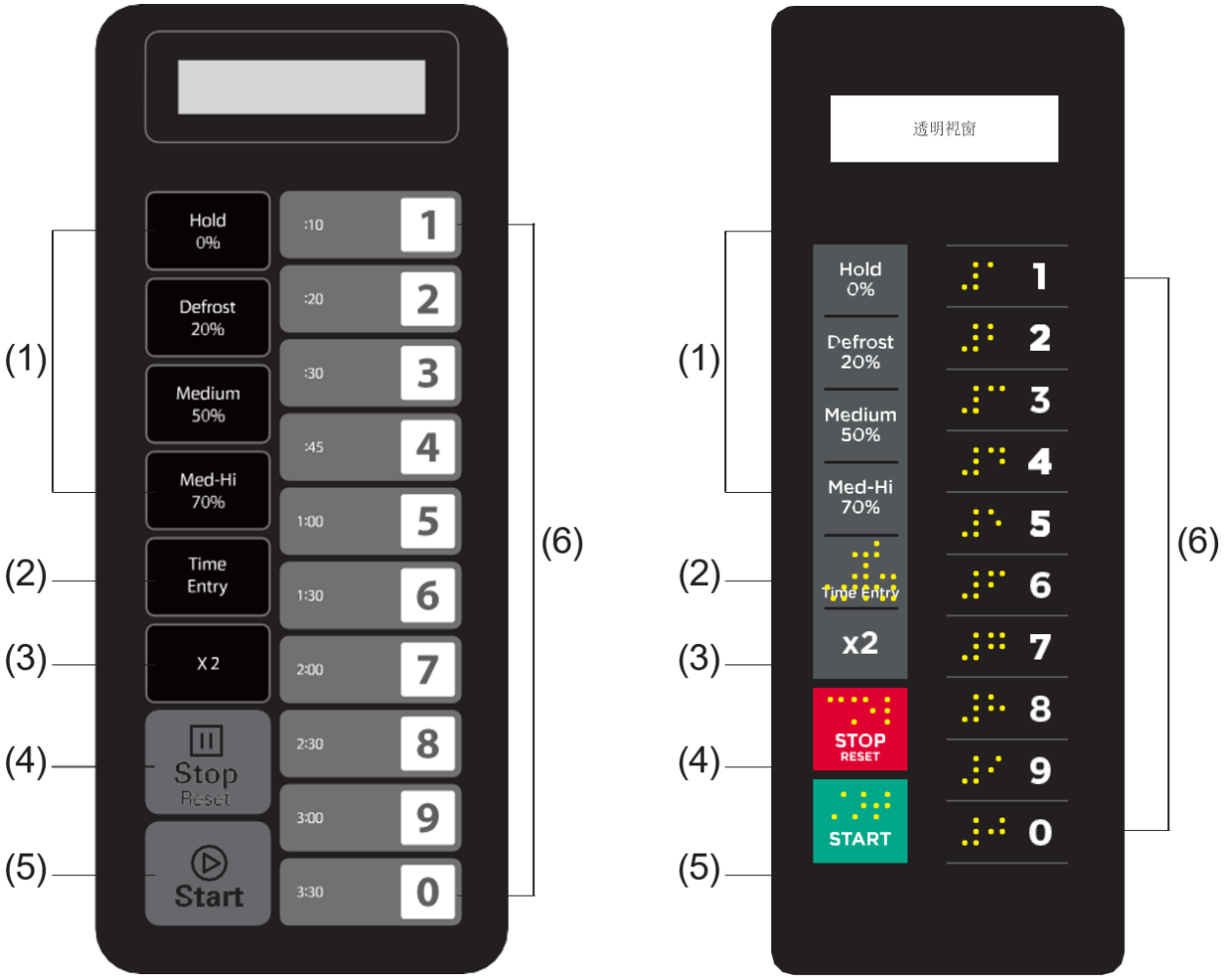

(1) Κουμπιά τροφοδοσίας
(2) Κουμπί εισαγωγής ώρας
(3) Κουμπί διπλής ποσότητας
(4) Κουμπί Stop/Reset
(5) Κουμπί έναρξης
(6) Αριθμητικό πληκτρολόγιο

Οδηγία λειτουργίας

Παράρτημα A: Επιλογές χρήστη

Τα στοιχεία με έντονη γραφή παρακάτω είναι οι προεπιλεγμένες τιμές.

Επιλογή	Σύνθεση	Περιγραφή
1 EOC Tone	**OP:10**	**μπιπ 3 δευτερολέπτων**
	OP:11	Συνεχές ηχητικό σήμα
	OP:12	5 γρήγορα μπιπ, επαναλαμβανόμενα
2 Ένταση Beeper	OP:20	Σβηστός βομβητής
	OP:21	Χαμηλός
	OP:22	**Μέσον**
	OP:23	Ψηλά
3 Ενεργοποίηση/Απενεργοποίηση Beeper	OP:30	Ο ήχος του πλήκτρου σβήνει
	OP:31	**Ηχητικό σήμα του πλήκτρου ενεργοποιημένο**
4 Παράθυρο πληκτρολογίου	OP:40	15 δευτερόλεπτα
	OP:41	30 δευτερόλεπτα
	OP:42	**60 δευτερόλεπτα**
	OP:43	120 δευτερόλεπτα
5 On the Fly	OP:50	Απενεργοποίηση On-the-Fly
	OP:51	**Ενεργοποίηση On-the-Fly**
6 Επαναφορά πόρτας	**OP:60**	**Επαναφορά πόρτας Απενεργοποιημένη**
	OP:61	Ενεργοποιήθηκε η επαναφορά πόρτας
7 Μέγιστος χρόνος	**OP:70**	**Μέγιστος χρόνος μαγειρέματος 60 λεπτά**
	OP:71	Μέγιστος χρόνος μαγειρέματος 10 λεπτά
8 Εγχειρίδιο Προγραμματισμός	OP:80	Ο χειροκίνητος προγραμματισμός είναι απενεργοποιημένος
	OP:81	**Ο χειροκίνητος προγραμματισμός ενεργοποιήθηκε**
9 Διψήφιο	**OP:90**	**Προγράμματα Single Digit Mode-10**
	OP:91	

		Προγράμματα Double Digit Mode-100

Παράρτημα Β: Προεπιλεγμένοι χρόνοι μαγειρέματος

Ο φούρνος θα αποστέλλεται με τους ακόλουθους προκαθορισμένους χρόνους μαγειρέματος εκτός εάν αναφέρεται διαφορετικά στις προδιαγραφές του προϊόντος.

Κουμπί	Εμφάνιση (Ώρα)	Εξουσία	Cook Factor
1	0:10	100%	80%
2	0:20	100%	80%
3	0:30	100%	80%
4	0:45	100%	80%
5	1:00	100%	80%
6	1:30	100%	80%
7	2:00	100%	80%
8	2:30	100%	80%
9	3:00	100%	80%
0	3:30	100%	80%

1. Παροχή τροφοδοσίας

Το " _ _ _ _ _ _ _ " εμφανίζεται όταν ο φούρνος ηλεκτροδοτείται για πρώτη φορά. αν "⏸ Το κουμπί " θα πατηθεί, ο φούρνος θα αλλάξει σε κατάσταση αδράνειας.
Σημείωση: Στην κατάσταση αναμονής, δεν μπορείτε να πατήσετε κανένα κουμπί.

2. Λειτουργία αδράνειας

1) Ο φούρνος θα μπει σε κατάσταση αδράνειας μετά τη λήξη ενός σετ δευτερολέπτων σε κατάσταση ετοιμότητας χωρίς να πατήσετε το πληκτρολόγιο ή μια πόρτα να ανοιγοκλείνει. Ο αριθμός των δευτερολέπτων καθορίζεται από το παράθυρο χρονικού ορίου λήξης του πληκτρολογίου, που ορίζεται από την Επιλογή χρήστη 4.
2) Κατά τη λειτουργία αδράνειας, η οθόνη εμφανίζει "ECO".
3) Ανοίγοντας και στη συνέχεια κλείνοντας την πόρτα του φούρνου, ο φούρνος θα βγει από τη λειτουργία αδράνειας και θα βρίσκεται σε κατάσταση ετοιμότητας.

3. Λειτουργία ετοιμότητας

1) Σε αυτή τη λειτουργία, ο φούρνος είναι έτοιμος να ξεκινήσει είτε έναν χειροκίνητο είτε έναν προκαθορισμένο κύκλο μαγειρέματος.
2) Το άνοιγμα και το κλείσιμο της πόρτας ενώ ο φούρνος είναι σε κατάσταση αδράνειας, θα θέσει τον φούρνο σε κατάσταση ετοιμότητας.
3) Κατά τη λειτουργία ετοιμότητας, εμφανίζεται η ένδειξη "READY".
4) Από τη λειτουργία ετοιμότητας, ο φούρνος μπορεί να μεταβεί σε όλες σχεδόν τις άλλες λειτουργίες.

4. Λειτουργία ανοιχτής πόρτας

1) Ενώ η πόρτα του φούρνου είναι ανοιχτή, ο φούρνος θα είναι σε λειτουργία ανοιχτής πόρτας.
2) Κατά τη διάρκεια αυτής της λειτουργίας, η οθόνη εμφανίζει "DOOR OPEN" . Και ο ανεμιστήρας και η λάμπα του φούρνου λειτουργούν.
3) Όταν η πόρτα είναι κλειστή, εάν έχει επιλεγεί η Επιλογή χρήστη OP:60 και ο φούρνος

εκτελούσε έναν χειροκίνητο ή προκαθορισμένο κύκλο μαγειρέματος, ο φούρνος θα εισέλθει σε λειτουργία παύσης.
Σε όλες τις άλλες περιπτώσεις, ο φούρνος θα επιστρέψει στη λειτουργία ανοίγματος πόρτας με ρυθμισμένη Επιλογή χρήστη OP:61, το άνοιγμα και το κλείσιμο της πόρτας θα διαγράψει οποιαδήποτε πληροφορία σχετικά με ένα χειροκίνητο ή προκαθορισμένο πρόγραμμα που εκτελούνταν.

5. Λειτουργία παύσης

1) Αυτή η λειτουργία επιτρέπει στους χρήστες να σταματήσουν προσωρινά τον κύκλο μαγειρέματος για να επιθεωρήσουν ή να ανακατέψουν το τρόφιμο.
2) Ενώ βρίσκεστε στη λειτουργία χειροκίνητου μαγειρέματος ή στη λειτουργία μαγειρέματος προκαθορισμένου προγράμματος, εάν η πόρτα είναι ανοιχτή και στη συνέχεια κλειστή ή εάν το "⏸ " πατηθεί το pad, ο φούρνος θα μπει σε λειτουργία παύσης.
3) Κατά την παύση, η οθόνη θα εμφανίσει τον υπολειπόμενο χρόνο μαγειρέματος.
4) Η λειτουργία παύσης θα λήξει και πάλι στην κατάσταση αδράνειας όπως ακριβώς είναι η κατάσταση ετοιμότητας, ανάλογα με την Επιλογή χρήστη 4. Επιπλέον, εάν το "⏯ "Πατηθεί το κουμπί, ο φούρνος θα μπει αμέσως σε κατάσταση ετοιμότητας ή εάν πατηθεί "⏸ κουμπί ", ο φούρνος θα μπει σε λειτουργία λειτουργίας.

6. Χειροκίνητη λειτουργία εισόδου μαγειρέματος

1) Ο χρήστης μπορεί να εισαγάγει χειροκίνητα έναν χρόνο μαγειρέματος και ένα επίπεδο ισχύος ενώ βρίσκεται σε αυτήν τη λειτουργία.
2) Ενώ ο φούρνος βρίσκεται σε κατάσταση ετοιμότητας, πατώντας το πληκτρολόγιο "Είσοδος ώρας" στο πληκτρολόγιο θα τεθεί ο φούρνος σε λειτουργία Χειροκίνητης Εισαγωγής Μαγειρέματος.
3) Κατά τη διάρκεια αυτής της λειτουργίας, εμφανίζεται η ένδειξη "00:00", εισάγετε τον χρόνο που χρειάζεστε.
4) Εάν πατήσετε το κουμπί "Κρατήστε πατημένο το 0%", "Απόψυξη 20%", "Μεσαίο 50%" ή "Med-Hi 70%" για να επιλέξετε το επίπεδο ισχύος, η οθόνη θα εμφανίσει τη σχετική ισχύ. Εάν το ίδιο κουμπί πατηθεί δύο φορές, η τροφοδοσία θα αλλάξει σε πλήρη ισχύ, στην οθόνη θα εμφανιστεί η ένδειξη "% POWER". Εάν δεν έχει επιλεγεί ισχύς, η πλήρης ισχύς είναι προεπιλεγμένη.
5) Κατά τη διαδικασία ρύθμισης, πατήστε "⏯ " για να μπείτε στη λειτουργία χειροκίνητης μαγειρέματος. Πατήστε "⏸ " για να μπείτε στη λειτουργία ετοιμότητας.

7. Χειροκίνητη λειτουργία μαγειρέματος

1) Αυτή η λειτουργία επιτρέπει το μαγείρεμα των τροφίμων. Ενώ βρίσκεστε σε λειτουργία εισαγωγής χειροκίνητου μαγειρέματος, πατώντας το κουμπί "⏯ Το pad θα κάνει τον φούρνο να ξεκινήσει τη λειτουργία Manual Cook Mode.
2) Κατά τη διάρκεια αυτής της λειτουργίας, εμφανίζεται ο χρόνος μαγειρέματος που απομένει. Ο ανεμιστήρας και η λάμπα του φούρνου θα λειτουργήσουν.
3) Όταν τελειώσει το πρόγραμμα μαγειρέματος, ο φούρνος θα μπει στη λειτουργία Τέλος Κύκλου Μαγειρέματος. Εάν πατήσετε "⏸ Με το κουμπί " σε αυτή τη λειτουργία, ο φούρνος θα εισέλθει σε λειτουργία παύσης.

8. Τέλος της Λειτουργίας Κύκλου Μαγειρέματος

1) Αφού παρέλθει ο χρόνος σε λειτουργία χειροκίνητου μαγειρέματος ή σε λειτουργία

μαγειρέματος προκαθορισμένου προγράμματος, ο φούρνος θα μεταβεί στη Λειτουργία λήξης του κύκλου μαγειρέματος.

2) Κατά τη διάρκεια αυτής της λειτουργίας, εμφανίζεται η ένδειξη "DONE".
3) Εάν έχει επιλεγεί η Επιλογή Χρήστη OP:11, ο φούρνος θα συνεχίσει να ηχεί (ή έχει επιλεγεί η Επιλογή χρήστη OP:12, ο φούρνος θα ηχήσει 5 γρήγορα μπιπ, επανειλημμένα) έως ότου ο χρήστης το αναγνωρίσει αυτό είτε ανοίγοντας και κλείνοντας την πόρτα είτε πατώντας το "⏸ "μαξιλαράκι. Εάν έχει επιλεγεί η Επιλογή χρήστη OP:10, μετά το ηχητικό σήμα 3 δευτερολέπτων, η οθόνη θα εμφανίσει "ΤΕΛΟΣ" . Μετά το ηχητικό σήμα, η οθόνη θα εμφανίσει "READY" . Εάν δεν λειτουργήσει για κάποιο χρονικό διάστημα, ο φούρνος θα μπει σε κατάσταση αδράνειας.

9. Προκαθορισμένο πρόγραμμα Λειτουργία μαγειρέματος

1) Αυτή η λειτουργία επιτρέπει το μαγείρεμα των φαγητών μέσω της λειτουργίας ενός κουμπιού. Ενώ βρίσκεστε σε κατάσταση ετοιμότητας, πατώντας ένα από τα δέκα ψηφία πλήκτρα στο πληκτρολόγιο, ο φούρνος θα εκτελέσει το προκαθορισμένο πρόγραμμα που σχετίζεται με αυτό το πλήκτρο.
2) Κατά τη διάρκεια αυτής της λειτουργίας, η οθόνη εμφανίζει τον υπολειπόμενο χρόνο μαγειρέματος. Εάν πρόκειται για μαγείρεμα πολλών σταδίων, ο συνολικός χρόνος μαγειρέματος που απομένει δεν εμφανίζει συγκεκριμένο χρόνο μαγειρέματος.
3) Όταν τελειώσει το πρόγραμμα μαγειρέματος, ο φούρνος θα μπει στη λειτουργία Τέλος Κύκλου Μαγειρέματος.
   Εάν πατήσετε "⏸ Με το κουμπί " σε αυτή τη λειτουργία, ο φούρνος θα εισέλθει σε λειτουργία παύσης.

10. On the Fly Μαγείρεμα

1) Ενώ ο φούρνος ψήνεται, εάν έχει επιλεγεί η Επιλογή χρήστη OP:51, πατήστε τα αριθμητικά κουμπιά, το προκαθορισμένο πρόγραμμα μαγειρέματος θα ξεκινήσει αυτόματα.
2) Στην οθόνη εμφανίζεται ο υπολειπόμενος χρόνος μαγειρέματος.
3) Όταν τελειώσει το πρόγραμμα μαγειρέματος, ο φούρνος θα μπει στη λειτουργία Τέλος Κύκλου Μαγειρέματος.

11. Λειτουργία προγραμματισμού

Αυτή η λειτουργία επιτρέπει στο χρήστη να εκχωρήσει χρόνους μαγειρέματος και επίπεδα ισχύος σε ένα κουμπί με ένα απλό πάτημα.

1) Ανοίξτε την πόρτα και πατήστε το κουμπί "1" για 5 δευτερόλεπτα, ο βομβητής θα ηχήσει μία φορά και θα μπει σε Λειτουργία Προγραμματισμού. ΠΡΟΓΡΑΜΜΑ" εμφανίζεται.
2) Πατήστε οποιονδήποτε αριθμό, 0 έως 9, και στην οθόνη θα εμφανιστεί ο αποθηκευμένος χρόνος και, στη συνέχεια, μπορείτε να εισαγάγετε τον χρόνο που χρειάζεστε.
3) Πατήστε " Κρατήστε πατημένο 0% "," Απόψυξη 20% "," Μεσαίο 50% " ή " Med-Hi 70% " για να εισαγάγετε το επίπεδο ισχύος, η οθόνη θα εμφανίσει τη σχετική ισχύ. Εάν το ίδιο κουμπί έχει πατηθεί δύο φορές, η τροφοδοσία θα αλλάξει σε PL10. Εάν δεν επιλεγεί τροφοδοσία, το "PL10" είναι προεπιλεγμένο.
   Σημείωση: Ρυθμίστε πρώτα την ώρα και μετά επιλέξτε την τροφοδοσία.
4) Για να αλλάξετε τον συντελεστή μαγειρέματος: Εάν πατήσετε "X2", στην οθόνη θα εμφανιστεί "CF:XX". Ο προεπιλεγμένος συντελεστής είναι 80%. Εμφανίζεται η ένδειξη "CF:08". Εάν πρέπει να αλλάξετε τον συντελεστή μαγειρέματος, απλώς πατήστε ένα από τα αριθμητικά κουμπιά για ρύθμιση. Εάν πατήσετε "0", θα εμφανιστεί το "CF:10".

5) Αφού ρυθμίσετε την ώρα και την ισχύ, πατήστε "⏵ ", το πρόγραμμα μαγειρέματος θα αποθηκευτεί. Όταν αποθηκευτεί το πρόγραμμα, εμφανίζεται η ένδειξη "PROGRAM".
6) Εάν όλος ο χρόνος μαγειρέματος υπερβαίνει τον ΜΕΓΙΣΤΟ χρόνο Επιλογή χρήστη 7, όταν πατήσετε "⏵ " Για να αποθηκεύσετε το πρόγραμμα, ο βομβητής θα ηχήσει για λίγο τρεις φορές για να σας πει ότι η ώρα δεν ωφελεί. Και μετά η οθόνη γυρίζει πίσω για να εμφανίσει το "PROGRAM". Η ώρα που ορίστηκε πριν δεν θα αλλάξει.
7) Κλείστε την πόρτα, ο φούρνος θα επιστρέψει στη λειτουργία ετοιμότητας.
   Αν πατήσετε "⏸ Με το κουμπί " κατά τη διάρκεια της διαδικασίας ρύθμισης, ο φούρνος γυρίζει σε λειτουργία ανοίγματος πόρτας.
   Το πρόγραμμα που δεν έχει αποθηκευτεί θα χαθεί. Εάν υπάρχει πρόγραμμα αποθηκευμένο ως διαδικασία μνήμης, πατήστε το σχετικό αριθμητικό κουμπί και το αποθηκευμένο πρόγραμμα θα ξεκινήσει. Εάν δεν υπάρχει αποθηκευμένο πρόγραμμα, ο βομβητής θα ειδοποιήσει όταν πατήσετε το αριθμητικό κουμπί και δεν θα λειτουργήσει.
   Για παράδειγμα: ορίστε το πρόγραμμα ως μαγείρεμα μνήμης. Το επίπεδο ισχύος PL7 και ο χρόνος μαγειρέματος είναι 1 λεπτό και 25 δευτερόλεπτα.

   Βήμα 1 : Ανοίξτε την πόρτα, πατήστε το αριθμητικό κουμπί "1" για 5 δευτερόλεπτα, εμφανίζεται η ένδειξη "PROGRAM".
   Βήμα 2 : Πατήστε το αριθμητικό κουμπί "3", στην οθόνη θα εμφανιστεί "P:03", Μετά από δύο δευτερόλεπτα,
   στην οθόνη θα εμφανιστεί η σχετική ώρα " :30".
   Βήμα 3 : Πατήστε τα αριθμητικά κουμπιά "1", "2" και "5" για να εισαγάγετε το χρόνο μαγειρέματος.
   Βήμα 4 : Πατήστε το κουμπί "Med-Hi 70%", εμφανίζεται η ένδειξη 1:25 70". Η ρύθμιση ολοκληρώθηκε.
   Βήμα 5 : Πατήστε "⏵ "να σώσει. Όταν χρησιμοποιήσετε το πρόγραμμα την επόμενη φορά, απλώς πατήστε "3",
   θα ξεκινήσει το σχετικό πρόγραμμα.

Σημείωμα:

- Εάν διακοπεί η ηλεκτρική ενέργεια, το αποθηκευμένο πρόγραμμα δεν θα χαθεί.
- Εάν το πρόγραμμα χρειάζεται επαναφορά, απλώς επαναλάβετε τα παραπάνω βήματα.
- Αν πατήσετε "⏸ " στο τελευταίο βήμα, θα επιστρέψει στη λειτουργία ανοιχτής πόρτας. Η ρύθμιση δεν θα είναι έγκυρη.

12. Μαγείρεμα διπλής ποσότητας

1) Μέσω της χρήσης του μαξιλαριού "X2", ο χρήστης μπορεί εύκολα να ρυθμίσει την ώρα δύο ενός συγκεκριμένου τροφίμου.
2) Εάν πατηθεί το κουμπί "X2" σε κατάσταση ετοιμότητας, ακολουθούμενο από την έναρξη ενός Προκαθορισμένου Προγράμματος ή εάν το κουμπί "X2" πατηθεί σε 5 δευτερόλεπτα από την έναρξη ενός Προκαθορισμένου Προγράμματος, ο φούρνος θα αρχίσει να μαγειρεύει με τον προκαθορισμένο χρόνο μαγειρέματος .
3) Πατήστε "X2", εμφανίζεται η ένδειξη "DOUBLE". Όταν πατήσετε τα αριθμητικά κουμπιά, στην οθόνη θα εμφανιστεί ο προκαθορισμένος χρόνος ποσότητας.
   Για παράδειγμα, το αριθμητικό κουμπί "5" και ο προκαθορισμένος χρόνος του είναι 1 λεπτό.
   Στη συνέχεια, πατήστε "X2", και η ώρα θα αλλάξει σε 1:00*(1+0,8)=1:48 (1 λεπτό και 48 δευτερόλεπτα)

4) Όταν τελειώσει το πρόγραμμα μαγειρέματος, ο φούρνος θα μπει στη λειτουργία Τέλος Κύκλου Μαγειρέματος.

13. Προγραμματισμός Μαγειρικής Σκηνής

Αυτό επιτρέπει στο χρήστη να μαγειρεύει τρόφιμα σε λειτουργία χειροκίνητου μαγειρέματος και σε λειτουργία προγραμματισμού.

1) Τρία στάδια μπορούν να ρυθμιστούν το πολύ στη λειτουργία μαγειρέματος ή στη λειτουργία προγραμματισμού.
2) Αφού ρυθμίσετε την ισχύ και την ώρα για το πρώτο στάδιο, πατήστε " Time Entry " για να ορίσετε το δεύτερο στάδιο και το ίδιο βήμα για να ορίσετε το τρίτο στάδιο.
3) Κατά τη ρύθμιση του δεύτερου, τρίτου σταδίου, πατήστε "Είσοδος χρόνου", εμφανίζονται οι εμφανίσεις "STAGE-2", "STAGE-3".
4) Πατήστε "⏵ κουμπί για να ξεκινήσει το μαγείρεμα.

Παράδειγμα : Στη λειτουργία προγραμματισμού, πατήστε τα αριθμητικά κουμπιά "3" για να ορίσετε δύο στάδια μαγειρέματος. Το πρώτο στάδιο είναι PL7 και ο χρόνος είναι 1 λεπτό 25 δευτερόλεπτα. Το δεύτερο στάδιο είναι PL5 και 5 λεπτά και 40 δευτερόλεπτα. Τα βήματα είναι τα εξής.

a) Ανοίξτε την πόρτα, πατήστε το αριθμητικό κουμπί "1" για 5 δευτερόλεπτα, εμφανίζεται η ένδειξη "PROGRAM".
b) Πατήστε το αριθμητικό κουμπί "3", στην οθόνη θα εμφανιστεί "P:03", δύο δευτερόλεπτα αργότερα, η οθόνη θα εμφανίσει τη σχετική ώρα " :30".
c) Πατήστε "1", "2", "5" για να εισάγετε το χρόνο μαγειρέματος. Εμφανίζεται η ένδειξη "1:25".
d) Πατήστε "Med-Hi 70% ", εμφανίζεται η ένδειξη "1:25 70".
   Το πρώτο στάδιο έχει ολοκληρωθεί.
e) Πατήστε "Εισαγωγή ώρας", εμφανίζεται η ένδειξη "STAGE-2".
f) Πατήστε το κουμπί "5", "4", "0", εμφανίζεται η ένδειξη "5:40".
g) Πατήστε "Μεσαίο 50%", εμφανίζεται η ένδειξη "5:40 50".
   Το δεύτερο στάδιο έχει ολοκληρωθεί.
h) Πατήστε "⏵ κουμπί για να ξεκινήσει το μαγείρεμα.
i) Ο συνολικός χρόνος μετρά αντίστροφα.

14. Λειτουργία επιλογών χρήστη

Αυτό επιτρέπει στο χρήστη να επιλέξει ανάμεσα σε διάφορους τρόπους λειτουργίας του φούρνου.

1) Ανοίξτε την πόρτα του φούρνου και πατήστε "2" για 5 δευτερόλεπτα. Ο βομβητής ηχεί μία φορά και μπείτε σε αυτή τη λειτουργία.
2) Στην οθόνη εμφανίζεται η ένδειξη "OP: - -".
3) Πατήστε οποιοδήποτε αριθμητικό κουμπί για να εισέλθετε στη σχετική ρύθμιση λειτουργίας. Για παράδειγμα: για να ρυθμίσετε τη φωνή του βομβητή σε μεσαίο. Πατήστε " 2 ", εμφανίζεται το "OP:22".
   Αν θέλετε να αλλάξετε, συνεχίστε να πατάτε το "2", στην οθόνη εμφανίζονται "OP:20", "OP:21", "OP:22", "OP:23", "OP:20" σε κύκλο.
4) Πατήστε "⏵ " για να αποθηκεύσετε την τρέχουσα ρύθμιση. Μετά την αποθήκευση, εμφανίζεται ξανά το "OP: - -".
5) Κατά τη διαδικασία ρύθμισης, πατήστε "⏸ " για να εισέλθετε στη λειτουργία ανοίγματος πόρτας. Κλείστε την πόρτα θα μπει σε λειτουργία ετοιμότητας.
6) αν "⏵ Το κουμπί " δεν πατήθηκε στο τελευταίο βήμα, το πρόγραμμα δεν μπορεί να αποθηκευτεί αλλά παραμένει στον προηγούμενο τρόπο.

15. Προεπιλεγμένη εργοστασιακή ρύθμιση

Στην κατάσταση ετοιμότητας, πατώντας το "⏲ " και "0" στην προεπιλεγμένη εργοστασιακή ρύθμιση.

1) Πατήστε "⏲ " και "0", ο βομβητής ηχεί μία φορά και στην οθόνη θα εμφανιστεί η ένδειξη "CHECK". Εάν είναι στην προεπιλεγμένη εργοστασιακή ρύθμιση, η οθόνη θα εμφανίσει "11", μετά από τρία δευτερόλεπτα, ο φούρνος θα γυρίσει στη λειτουργία ετοιμότητας.
   Εάν δεν είναι στην προεπιλεγμένη εργοστασιακή ρύθμιση, η οθόνη θα εμφανίσει "00", πατήστε"⏲ Στην προεπιλεγμένη εργοστασιακή ρύθμιση, η οθόνη θα εμφανίσει "CLEAR". Ο βομβητής ηχεί μία φορά, μετά τον αυτοέλεγχο, η οθόνη θα εμφανίσει "11" ή "00".
2) Εάν δεν πατήσετε "⏲ Όταν εμφανιστεί η οθόνη "00", η ρύθμιση θα ακυρωθεί 10 μετά από δευτερόλεπτα.

Σημείωση: Να είστε προσεκτικοί στη λειτουργία, καθώς θα επαναφέρει όλες τις παραμέτρους στην προεπιλεγμένη εργοστασιακή ρύθμιση.

Πώς να αφαιρέσετε και να εγκαταστήσετε το φίλτρο

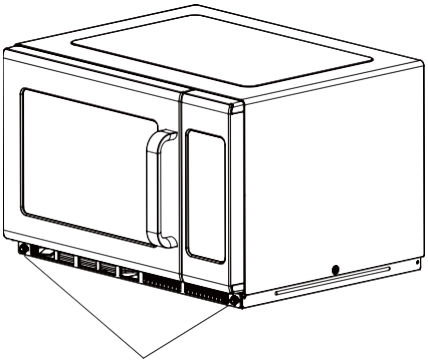

Γυρίστε τα μεταλλικά καρφιά αριστερά για να χαλαρώσουν.

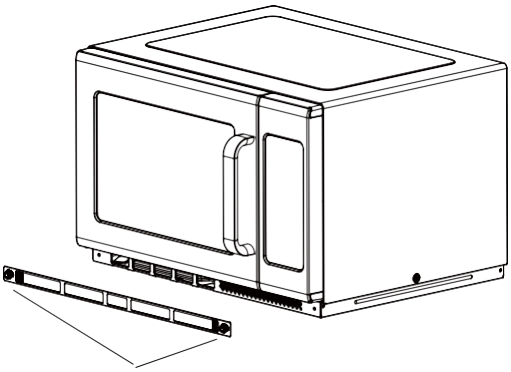

Αφαιρέστε το φίλτρο.

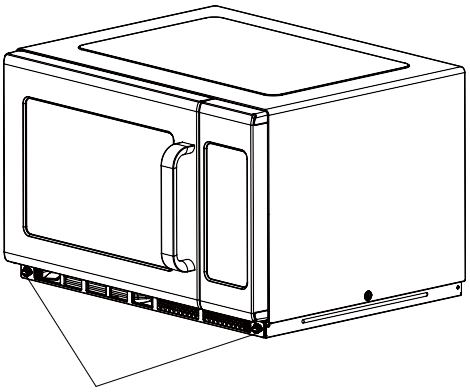

Για επανεγκατάσταση, ευθυγραμμίστε τις οπές στερέωσης της βάσης, δεξιόστροφα τα μεταλλικά καρφιά για να σφίξουν

Πώς να αφαιρέσετε και να εγκαταστήσετε την απόφραξη λαδιού

Προειδοποίηση : Πριν αφαιρέσετε και εγκαταστήσετε την απόφραξη λαδιού, φροντίστε να αποσυνδέσετε τη συσκευή από την παροχή ρεύματος και να αποφύγετε εγκαύματα σε υψηλή θερμοκρασία.

Οδηγίες για την αφαίρεση του μπλοκαρίσματος λαδιού

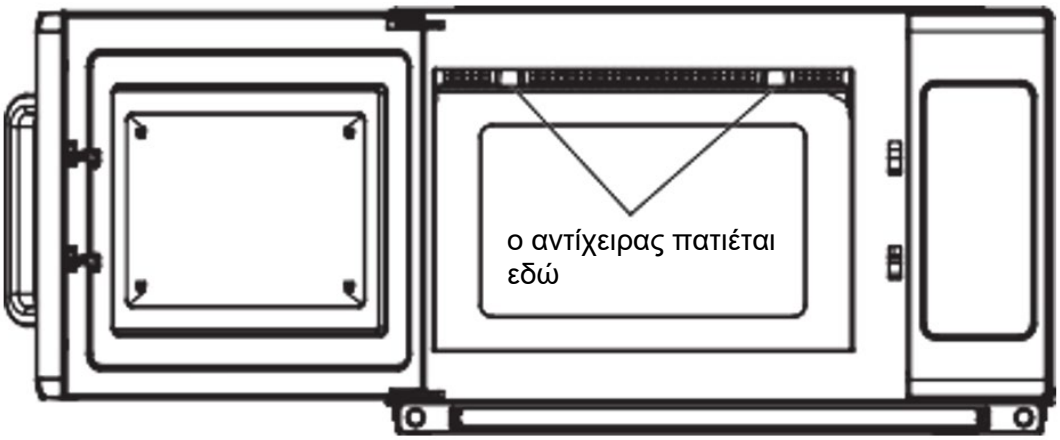

1) Πατήστε το βέλος που φαίνεται, πιέστε σταθερά προς τα πίσω και, στη συνέχεια, τραβήξτε προς τα κάτω.

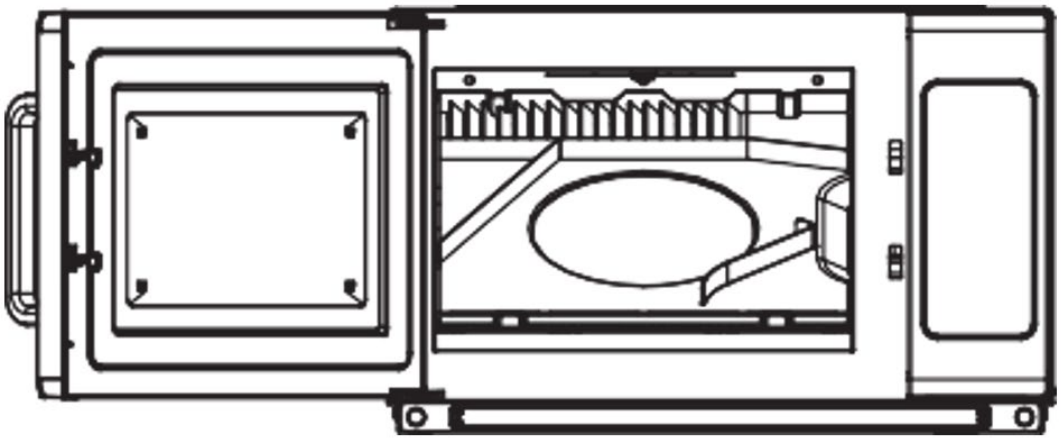

2) Προβολή μετά την αφαίρεση

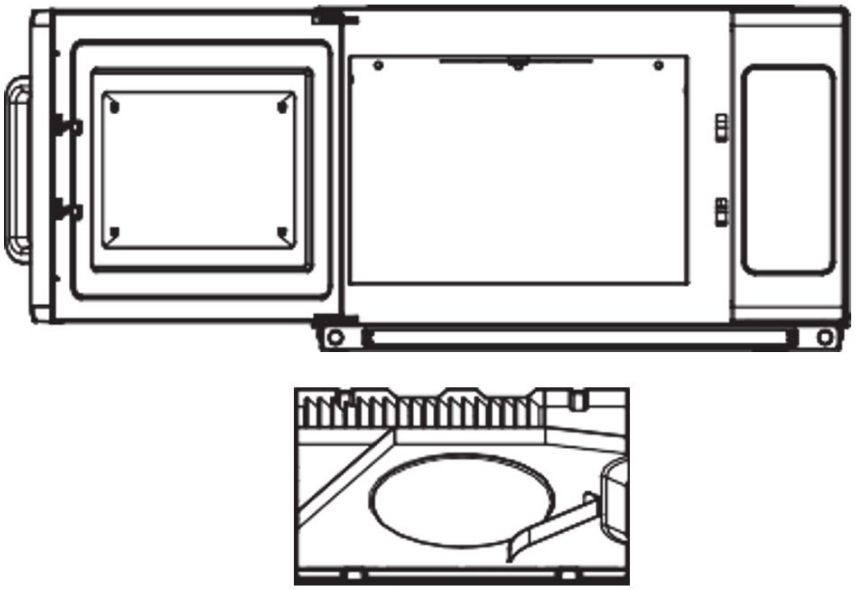

3) Απομάκρυνση του μπλοκαρίσματος λαδιού από τη συσκευή.

Οδηγίες για την τοποθέτηση απόφραξης λαδιού

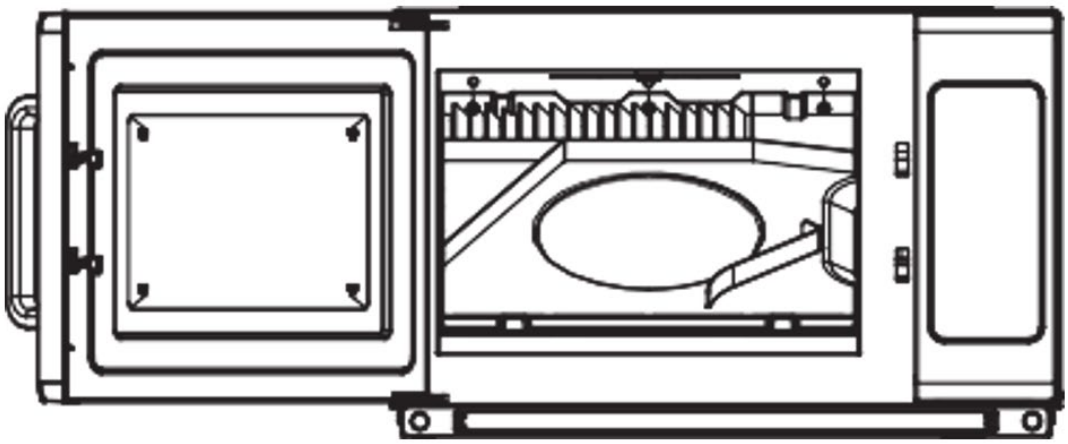

1) Ευθυγραμμίστε τρεις κυλίνδρους του μπλοκ λαδιού, εισάγετε τις τρεις οπές της πίσω πλάκας.

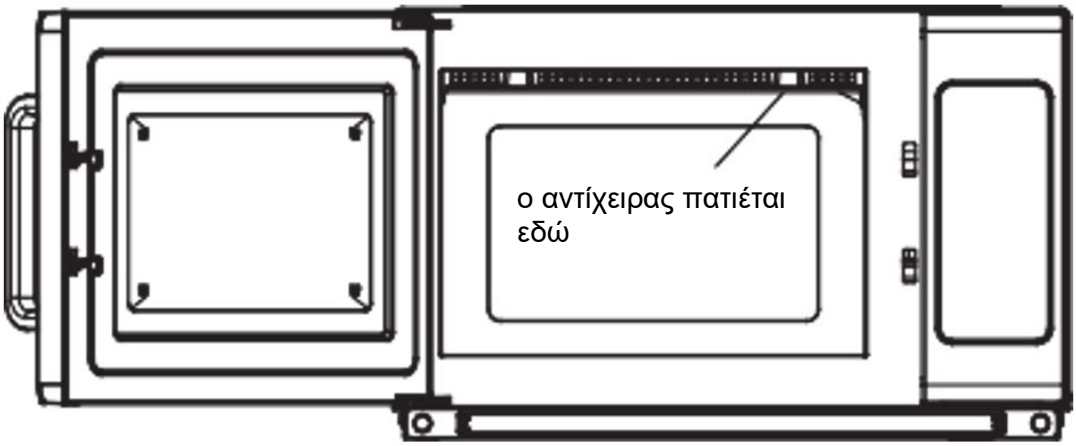

2) Το αριστερό χέρι πιάνει το φούρνο μικροκυμάτων, ο δεξιός αντίχειρας για να πιέσει τις κατευθύνσεις του βέλους και πιέζοντας να σπρώξει προς τα πίσω. Και ο αριστερός αντίχειρας πιέζεται δυνατά προς τα πάνω ταυτόχρονα. Τοποθετήστε τη δεξιά απόφραξη λαδιού στην πόρπη της μπροστινής πλάκας.

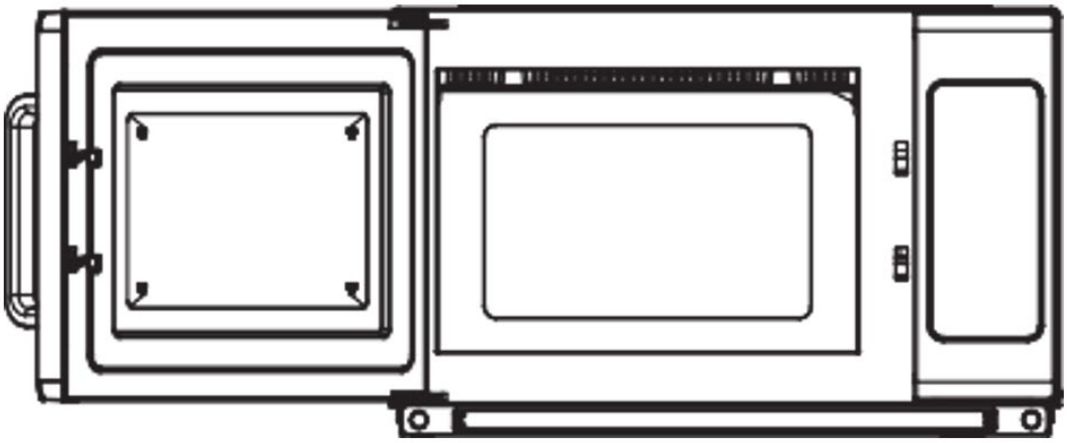

3) Από τα δεξιά προς τα αριστερά, κάντε το μπλοκ λαδιού είναι εγκατεστημένο. Όταν τελειώσετε, ελέγξτε για να βεβαιωθείτε ότι η πόρπη απόφραξης έχει στερεωθεί σωστά.

Εγκατάσταση (συμπλήρωμα)

1) Η λειτουργία μεταγωγής αυτού του φούρνου μικροκυμάτων μπορεί να προκαλέσει διακυμάνσεις τάσης στη γραμμή τροφοδοσίας. Η λειτουργία αυτού του φούρνου υπό δυσμενείς συνθήκες τροφοδοσίας τάσης μπορεί να έχει δυσμενείς επιπτώσεις. Αυτή η συσκευή προορίζεται για σύνδεση σε σύστημα τροφοδοσίας με μέγιστη επιτρεπόμενη αντίσταση συστήματος μέγιστο 0,2 Ohm στο σημείο διασύνδεσης της τροφοδοσίας του χρήστη. Ο χρήστης πρέπει να διασφαλίσει ότι αυτή η συσκευή είναι συνδεδεμένη μόνο σε ένα σύστημα τροφοδοσίας που πληροί την παραπάνω απαίτηση. Εάν είναι απαραίτητο, ο χρήστης μπορεί να ζητήσει από τη δημόσια εταιρεία παροχής ρεύματος την αντίσταση του συστήματος στο σημείο διασύνδεσης.
2) Εάν δεν υπάρχει αγωγός ισοδυναμικής σύνδεσης στην ηλεκτρική τροφοδοσία, πρέπει να εγκατασταθεί ένας εξωτερικός αγωγός εξισορρόπησης δυναμικού στο πίσω μέρος της συσκευής (βλ. σύμβολο).
   Αυτός ο ακροδέκτης πρέπει να βρίσκεται σε αποτελεσματική ηλεκτρική επαφή με όλα τα σταθερά εκτεθειμένα μεταλλικά μέρη και να επιτρέπει τη σύνδεση ενός αγωγού με ονομαστική επιφάνεια διατομής έως 10 mm².



Σύμβολο για την εξωτερική σύνδεση αγωγών ισοδυναμικής σύνδεσης.

Αντιμετώπιση προβλημάτων

Κανονικός	
Φούρνος μικροκυμάτων που παρεμποδίζει τη λήψη τηλεόρασης	Η λήψη του ραδιοφώνου και της τηλεόρασης μπορεί να παρουσιαστεί όταν λειτουργεί ο φούρνος μικροκυμάτων. Είναι παρόμοια με τις παρεμβολές μικρών ηλεκτρικών συσκευών, όπως μίξερ, ηλεκτρική σκούπα και ηλεκτρικός ανεμιστήρας. Είναι φυσιολογικό.
Χαμηλός φωτισμός φούρνου	Στο μαγείρεμα σε φούρνο μικροκυμάτων χαμηλής ισχύος, το φως του φούρνου μπορεί να μειωθεί. Είναι φυσιολογικό.
Συσσωρεύεται ατμός στην πόρτα, ζεστός αέρας βγαίνει από τα ανοίγματα	Στο μαγείρεμα, μπορεί να βγει ατμός από το φαγητό. Οι περισσότεροι θα βγουν από τους αεραγωγούς. Αλλά μερικά μπορεί να συσσωρευτούν σε δροσερό μέρος όπως η πόρτα του φούρνου. Είναι φυσιολογικό.
Ο φούρνος άνοιξε κατά λάθος χωρίς φαγητό.	Απαγορεύεται η λειτουργία της μονάδας χωρίς φαγητό μέσα. Είναι πολύ επικίνδυνο.

Ταλαιπωρία	Πιθανή αιτία	Θεραπεία
Δεν είναι δυνατή η εκκίνηση του φούρνου.	(1) Το καλώδιο ρεύματος δεν είναι συνδεδεμένο σφιχτά.	Αποσυνδέστε. Στη συνέχεια, συνδέστε ξανά μετά από 10 δευτερόλεπτα.
	(2) Η εμφύσηση ασφαλειών ή ο διακόπτης κυκλώματος λειτουργεί.	Αντικατάσταση ασφάλειας ή επαναφορά του διακόπτη κυκλώματος (επισκευή από επαγγελματικό προσωπικό της εταιρείας μας)
	(3) Πρόβλημα με την πρίζα.	Δοκιμή πρίζας με άλλες ηλεκτρικές συσκευές.
Ο φούρνος δεν θερμαίνεται.	(4) Η πόρτα δεν έχει κλείσει καλά.	Κλείστε καλά την πόρτα.

Απόρριψη χρησιμοποιημένων συσκευών

Μην απορρίπτετε αυτή τη συσκευή σε συστήματα αστικών απορριμμάτων. Παραδώστε το σε ένα σημείο ανακύκλωσης και συλλογής ηλεκτρικών και ηλεκτρικών συσκευών. Ελέγξτε το σύμβολο στο προϊόν, στο εγχειρίδιο οδηγιών και στη συσκευασία. Τα πλαστικά που χρησιμοποιούνται για την κατασκευή της συσκευής μπορούν να ανακυκλωθούν σύμφωνα με τις σημάνσεις τους. Επιλέγοντας την ανακύκλωση συμβάλλετε σημαντικά στην προστασία του περιβάλλοντος μας.
Επικοινωνήστε με τις τοπικές αρχές για πληροφορίες σχετικά με τις τοπικές εγκαταστάσεις ανακύκλωσης.



Ovaj korisnički priručnik je preveden radi vaše udobnosti korištenjem strojnog prijevoda. Uloženi su razumni napori da se osigura točan prijevod; međutim, nijedan automatizirani prijevod nije savršen niti mu je namjera zamijeniti ljudske prevoditelje. Službeni korisnički priručnik je engleska verzija. Sve nedosljednosti ili razlike nastale u prijevodu nisu obvezujuće i nemaju pravni učinak u svrhu usklađenosti ili provedbe. Ako se pojave bilo kakva pitanja vezana uz točnost informacija sadržanih u korisničkom priručniku, pogledajte englesku verziju tih sadržaja koja je službena verzija.

Tehnički podaci

Opis parametra	Vrijednost parametra
Naziv proizvoda	Mikrovalna pećnica P 2,1 kW
Model	RC-MV-06
Nazivni napon [V~] / frekvencija [Hz]	230/50
Mikrovalna frekvencija [MHz]	2450
Nazivna ulazna snaga [W]	3200
Nazivna izlazna snaga [W]	2100
Kapacitet [l]	34
Odbrojavanje vremena – vremenski raspon [min]	0-60
Dimenzije (širina x dubina x visina) [cm]	57x48x37
Težina [kg]	33,5

Pažljivo pročitajte ove upute prije korištenja mikrovalne pećnice i pažljivo ih čuvajte.
Ako slijedite upute, vaša će vam pećnica dugo godina dobro služiti.

Mjere opreza za izbjegavanje mogućeg izlaganja prekomjernoj mikrovalnoj energiji

a) Ne pokušavajte koristiti ovu pećnicu s otvorenim vratima jer to može dovesti do štetnog izlaganja mikrovalnoj energiji. Važno je ne slomiti ili dirati u sigurnosne sklopke.
b) Ne stavljajte nikakve predmete između prednje strane pećnice i vrata i ne dopustite da se prljavština ili ostaci sredstva za čišćenje nakupe na brtvenim površinama.
c) UPOZORENJE: Ako su vrata ili brtve vrata oštećeni, pećnica se ne smije koristiti dok je ne popravi ovlaštena osoba.

Ako se uređaj ne održava u dobrom stanju čistoće, njegova bi se površina mogla oštetiti i utjecati na životni vijek uređaja te dovesti do opasne situacije.

Važne sigurnosne upute

Kako biste smanjili rizik od požara, strujnog udara, ozljeda osoba ili izlaganja prekomjernoj energiji mikrovalne pećnice tijekom korištenja vašeg uređaja, pridržavajte se osnovnih mjera opreza, uključujući sljedeće:

1) Ovaj uređaj nije namijenjen za korištenje od strane osoba (uključujući djecu) sa smanjenim fizičkim, osjetilnim ili mentalnim sposobnostima, ili nedostatkom iskustva i znanja, osim ako nisu

pod nadzorom ili su dobili upute o korištenju uređaja od strane osobe odgovorne za njihovu sigurnost. Djecu treba nadzirati kako bi se osiguralo da se ne igraju s uređajem.

2) Ako je kabel za napajanje oštećen, mora ga zamijeniti proizvođač, njegov serviser ili slično kvalificirana osoba kako bi se izbjegla opasnost. (Za uređaj s priključkom tipa Y)
3) Upozorenje: Provjerite je li uređaj isključen prije zamjene žarulje kako biste izbjegli mogućnost strujnog udara.
4) UPOZORENJE: Opasno je da bilo tko osim kompetentne osobe obavlja servis ili popravak koji uključuje uklanjanje poklopca koji štiti od izlaganja mikrovalnoj energiji.
5) UPOZORENJE: Tekućine i ostala hrana ne smiju se zagrijavati u zatvorenim posudama jer mogu eksplodirati.
6) UPOZORENJE: Mikrovalno zagrijavanje napitaka može dovesti do odgođenog eruptivnog vrenja, stoga morate biti oprezni pri rukovanju posudom.
7) UPOZORENJE: Sadržaj bočica za hranjenje i staklenki hrane za bebe potrebno je promiješati ili protresti i provjeriti temperaturu prije konzumacije, kako bi se izbjegle opekline.
8) Koristite samo posuđe koje je prikladno za korištenje u mikrovalnim pećnicama.
9) Prilikom zagrijavanja hrane u plastičnim ili papirnatim posudama pazite na pećnicu zbog mogućnosti paljenja.
10) Ako primijetite dim, isključite ili izvucite utikač iz struje i ostavite vrata zatvorena kako biste ugušili plamen.
11) Jaja u ljusci i cijela tvrdo kuhana jaja ne smiju se zagrijavati u mikrovalnoj pećnici jer mogu eksplodirati, čak i nakon završetka zagrijavanja u mikrovalnoj pećnici.
12) Pećnicu treba redovito čistiti i uklanjati sve naslage hrane.
13) Uređaj se ne smije čistiti vodenim mlazom. (za uređaje namijenjene stajanju na podu i koji nemaju najmanje IPX5)
14) Neodržavanje pećnice u čistom stanju moglo bi dovesti do propadanja površine što bi moglo negativno utjecati na vijek trajanja uređaja i moguće dovesti do opasne situacije.
15) Koristite samo temperaturnu sondu preporučenu za ovu pećnicu. (za pećnice koje imaju mogućnost korištenja temperaturne senzorske sonde.)
16) Pročitajte i slijedite posebne: "Mjere opreza za izbjegavanje mogućeg izlaganja prekomjernoj mikrovalnoj energiji".
17) Metalne posude za hranu i piće nisu dopuštene tijekom kuhanja u mikrovalnoj pećnici.

Pažljivo pročitajte korisnički priručnik i sačuvajte ga za buduću upotrebu

Kako bi se smanjio rizik od ozljeda osoba Instalacija uzemljenja

Ovaj uređaj mora biti uzemljen. U slučaju električnog kratkog spoja, uzemljenje smanjuje rizik od strujnog udara pružajući izlaznu žicu za električnu struju. Ovaj uređaj je opremljen kabelom koji ima žicu za uzemljenje s utikačem za uzemljenje. Utikač mora biti uključen u utičnicu koja je ispravno instalirana i uzemljena.

Obratite se kvalificiranom električaru ili serviseru ako niste u potpunosti razumjeli upute za uzemljenje ili ako postoji sumnja je li uređaj pravilno uzemljen. Ako je potrebno koristiti produžni kabel, koristite samo 3-žilni produžni kabel.

1) Isporučuje se kratki kabel za napajanje kako bi se smanjio rizik od zapetljanja ili spoticanja o duži kabel.
2) Ako se koristi dugačak kabel ili produžni kabel:
   - Označena električna vrijednost kompleta kabela ili produžnog kabela trebala bi biti barem jednaka električnoj vrijednosti uređaja.
   - Produžni kabel mora biti trožilni kabel s uzemljenjem.

- Dugi kabel treba namjestiti tako da ne prelazi preko radne površine ili stola gdje ga djeca mogu povući ili se nenamjerno spotaknuti.

Opasnost

Opasnost od strujnog udara Dodirivanje nekih unutarnjih komponenti može uzrokovati ozbiljne ozljede ili smrt. Nemojte rastavljati ovaj uređaj.

Upozorenje

Opasnost od strujnog udara Neispravno korištenje uzemljenja može rezultirati strujnim udarom. Ne uključujte u utičnicu dok uređaj nije ispravno instaliran i uzemljen.

Čišćenje

Obavezno isključite uređaj iz napajanja.

1) Očistite unutrašnjost pećnice nakon uporabe lagano vlažnom krpom.
2) Očistite pribor na uobičajen način u sapunici.
3) Okvir vrata i brtvu te susjedne dijelove morate pažljivo očistiti vlažnom krpom kada su prljavi.

POSUĐE

Oprez

Opasnost od osobne ozljede
Opasno je da bilo tko osim kompetentne osobe obavlja servis ili popravak koji uključuje uklanjanje poklopca koji štiti od izlaganja mikrovalnoj energiji.

Pogledajte upute o "Materijalima koje možete koristiti u mikrovalnoj pećnici ili koje treba izbjegavati u mikrovalnoj pećnici." Možda postoji određeno nemetalno posuđe koje nije sigurno koristiti u mikrovalnoj pećnici. Ako ste u nedoumici, možete testirati predmetno posuđe slijedeći postupak u nastavku.

Test posuđa:

1) Napunite posudu prikladnu za mikrovalnu pećnicu s 1 šalicom hladne vode (250 ml) zajedno s predmetnim posuđem.
2) Kuhajte na najvećoj snazi 1 minutu.
3) Pažljivo opipajte pribor. Ako je prazna posuda topla, nemojte je koristiti za kuhanje u mikrovalnoj pećnici.
4) Nemojte prekoračiti vrijeme kuhanja od 1 minute.

Materijali koje možete koristiti u mikrovalnoj pećnici

Posuđe	Primjedbe
Posuda za pečenje	Slijedite upute proizvođača. Dno posude za pečenje mora biti glatko postavljeno na keramičku ploču. Nepravilna uporaba može uzrokovati lomljenje keramičke ploče.
Posuđe za jelo	Samo za mikrovalnu pećnicu. Slijedite upute proizvođača. Nemojte koristiti napuklo ili okrhnuto posuđe.
Staklene posude	Uvijek uklonite poklopac. Koristite samo za zagrijavanje hrane dok nije topla. Većina staklenih posuda nije otporna na toplinu i može se slomiti.
Stakleno posuđe	Samo stakleno posuđe otporno na toplinu. Uvjerite se da nema metalnih ukrasa. Nemojte koristiti napuklo ili okrhnuto posuđe.
Vrećice za kuhanje u pećnici	Slijedite upute proizvođača. Nemojte zatvarati metalnom vezicom. Napravite proreze kako bi para izašla.
Papirnati tanjuri i čaše	Koristite samo za kratkotrajno kuhanje/grijanje. Ne ostavljajte pećnicu bez nadzora tijekom kuhanja.
Papirnati ručnici	Koristi se za pokrivanje hrane za podgrijavanje i upijanje masnoće. Koristite uz nadzor samo za kratkotrajno kuhanje.
Pergament papir	Koristite kao pokrivač za sprječavanje prskanja ili omotač za kuhanje na pari.
Plastični	Samo za mikrovalnu pećnicu. Slijedite upute proizvođača. Trebalo bi imati oznaku "Sigurno za mikrovalnu". Neke plastične posude omekšaju jer se hrana u njima zagrije. "Vreće za kuhanje" i čvrsto zatvorene plastične vrećice treba razrezati, probušiti ili otvoriti ventil prema uputama na pakiranju.
Plastična folija	Samo za mikrovalnu pećnicu. Koristite za pokrivanje hrane tijekom kuhanja kako biste zadržali vlagu. Ne dopustite da plastična folija dodiruje hranu.
Termometri	Samo za mikrovalnu (termometri za meso i slatkiše).
Voštana hartija	Koristite kao pokrivač za sprječavanje prskanja i zadržavanje vlage.

Materijali koje treba izbjegavati u mikrovalnoj pećnici

Posuđe	Primjedbe
Aluminijska ladica	Može uzrokovati iskrenje. Prebacite hranu u posudu za mikrovalnu pećnicu.
Kutija za hranu s metalnom ručkom	Može uzrokovati iskrenje. Prebacite hranu u posudu za mikrovalnu pećnicu.
Metalno ili metalno posuđe	Metal štiti hranu od mikrovalne energije. Metalna obloga može uzrokovati iskrenje.
Metalne zavojne vezice	Može uzrokovati iskrenje i požar u pećnici.
Papirnate vrećice	Može izazvati požar u pećnici.
Plastična pjena	Plastična pjena može se otopiti ili kontaminirati tekućinu iznutra kada je izložena visokoj temperaturi.
Drvo	Drvo će se osušiti kada se koristi u mikrovalnoj pećnici i može se rascijepiti ili popucati.

Postavljanje vaše pećnice

Nazivi dijelova pećnice i pribora

Uklonite pećnicu i sve materijale iz kutije i unutrašnjosti pećnice. Vaša pećnica dolazi sa sljedećim dodacima:

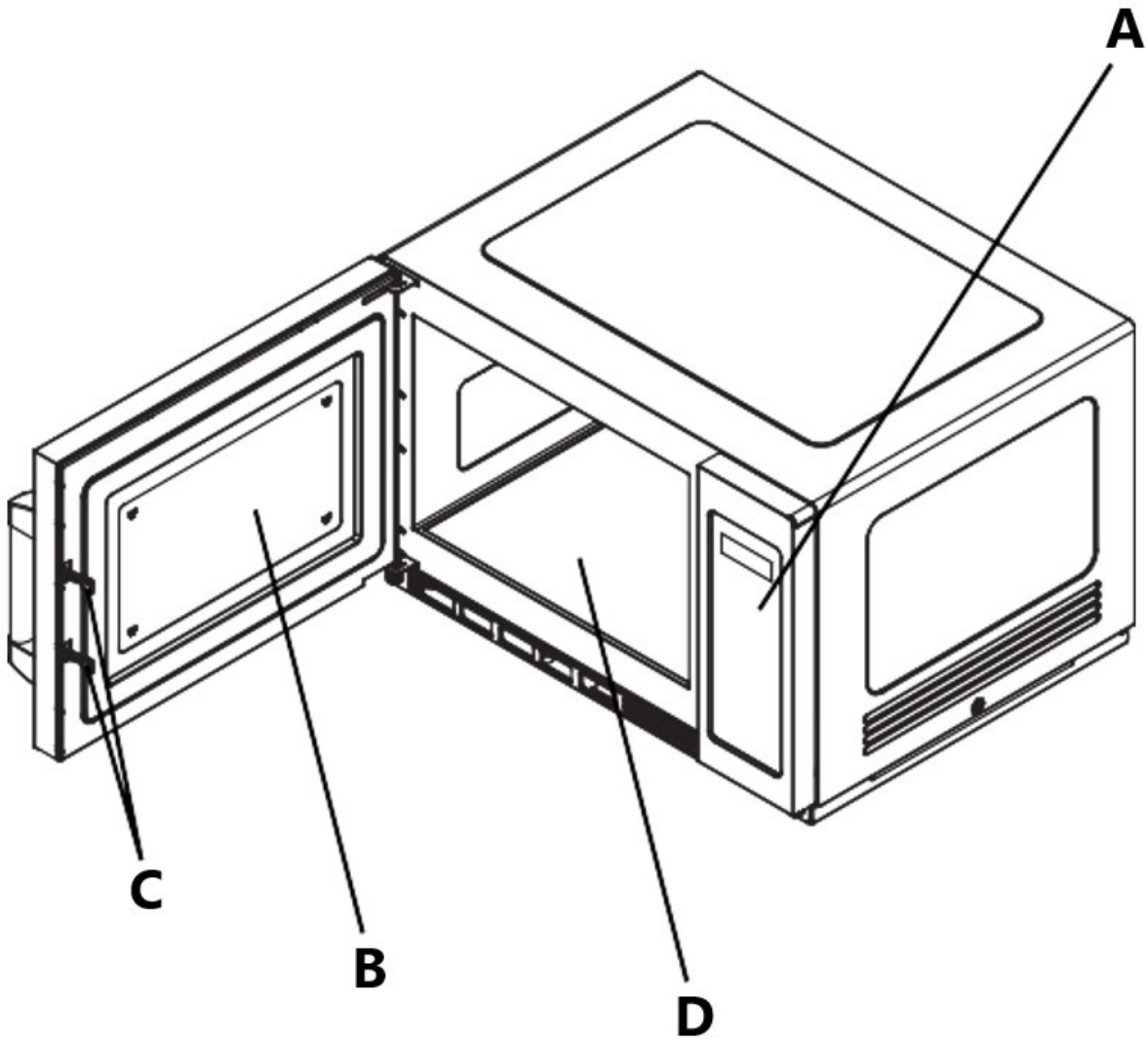

A - Upravljačka ploča
B - Prozor za promatranje
C - Sigurnosni sustav blokade
D - Keramička ploča

Bilješka:

1) Ne pritiskajte keramičku ploču na silu.
2) Lagano uzimajte i stavljajte pribor tijekom rada kako biste izbjegli oštećenje keramičke ploče.
3) Nakon korištenja ne dirajte keramičku ploču rukom kako biste izbjegli opekline na visokoj temperaturi.

Montaža radne ploče

Uklonite sav materijal za pakiranje i pribor. Pregledajte pećnicu za bilo kakva oštećenja kao što su udubljenja ili slomljena vrata. Nemojte instalirati ako je pećnica oštećena.
Kućište: Uklonite zaštitnu foliju s površine kućišta mikrovalne pećnice.

Montaža

- Odaberite ravnu površinu koja osigurava dovoljno otvorenog prostora za usisne i/ili odvodne otvore

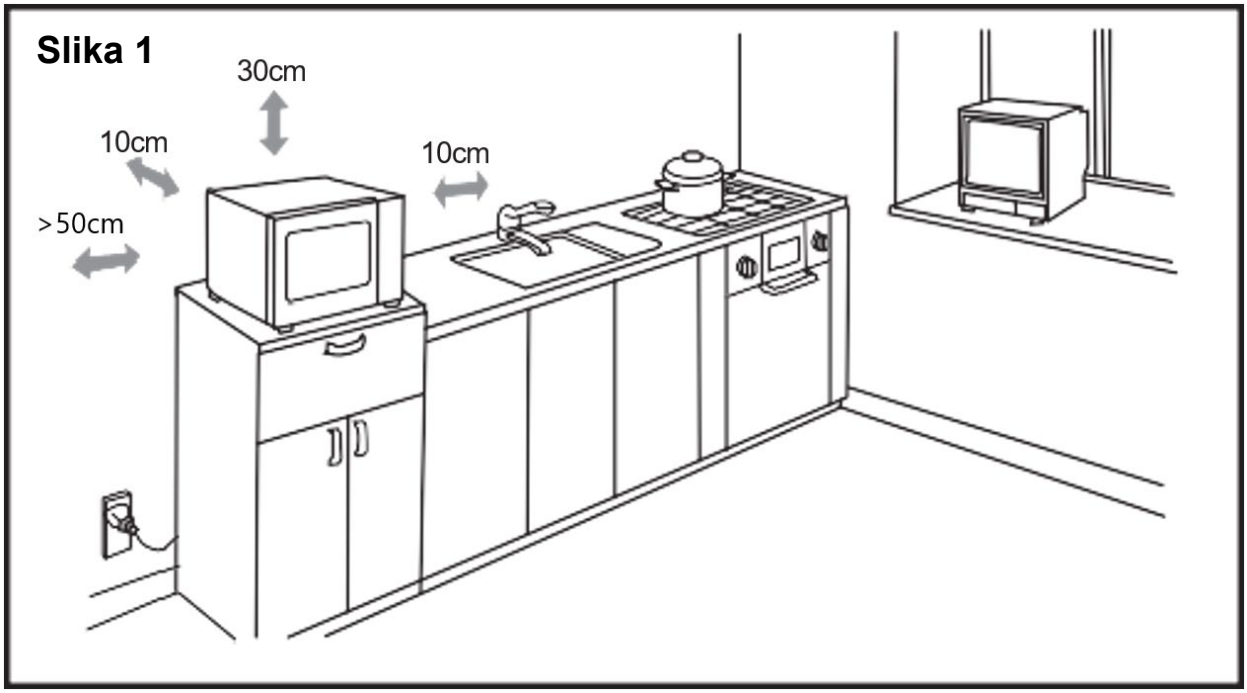

- Razmak između uređaja i desne i stražnje stijenke mora biti 10 cm, a na vrhu 30 cm. Nikada ne rastavljajte nožice uređaja niti blokirajte otvore za dovod i odvod zraka. Lijeva strana mora biti otvorena.
- Blokiranje ulaznih i/ili izlaznih otvora može oštetiti pećnicu.
- Postavite pećnicu što dalje od radija i TV-a. Rad mikrovalne pećnice može uzrokovati smetnje vašem radijskom ili TV prijemu.
- Uključite svoju pećnicu u standardnu kućnu utičnicu. Provjerite jesu li napon i frekvencija isti kao napon i frekvencija na naljepnici s oznakom.
- Upozorenje: Utičnicu, električne uređaje ili uređaje koji su podložni utjecaju topline i vlage treba držati podalje od otvora na pećnici.
- Uređaj se može postaviti s određenim stupnjem preklapanja (Slika 2).
- Maksimalna visina preklapanja je dva sloja.

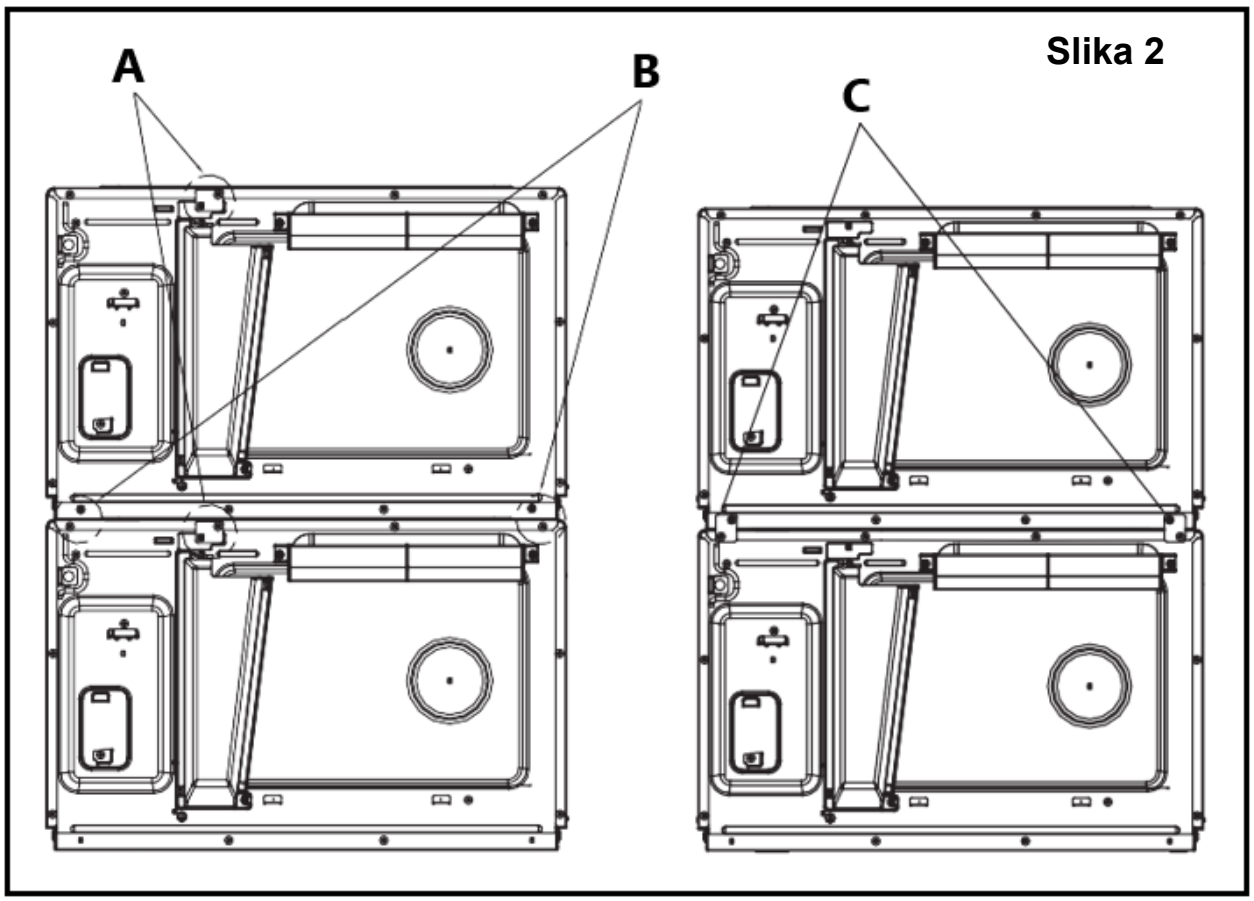

A - Otpuštanje vijka, skidanje instalacijske ploče i ponovno čvrsto vraćanje vijka na njegovo mjesto.
B - Odvijanje četiri vijka kao što je prikazano na slici.
C - Postavite instalacijsku ploču na sljedeće mjesto, a zatim pričvrsni vijak samo čvrsto skinite

Upute za čišćenje

Pećnicu uvijek održavajte čistom

1) Čišćenje staklenog prozorčića, unutarnje ploče vrata i prednje strane pećnice.
   Za najbolju izvedbu i održavanje visokog stupnja sigurnosti, unutarnja ploča vrata i prednja strana pećnice trebaju biti bez naslaga hrane ili masnoće. Obrišite te dijelove blagim deterdžentom, isperite i osušite. Nikada nemojte koristiti abrazivne pudere ili jastučiće.
2) Čišćenje upravljačke ploče i plastičnih dijelova.
   Nemojte nanositi deterdžent ili alkalni tekući sprej na kontrolnu ploču i plastične dijelove jer to može oštetiti te dijelove.
   Koristite suhu krpu (ne natopljenu krpu) za čišćenje ovih dijelova.
3) Čišćenje unutrašnjosti pećnice
   Nakon upotrebe svakako očistite prolivene tekućine, poprskano ulje i ostatke hrane što je brže moguće. Ako se pećnica koristi prljava, učinkovitost opada, a prljavština se zadržava na površini pećnice i može uzrokovati neugodne mirise. Očistite unutrašnjost krpom namočenom u mlaku vodu s blagim deterdžentom otopljenim u njoj, zatim isperite sapun vlažnom krpom.
4) Redovito čistite začepljenje ulja, držite ga čistim. Inače će mrlja na uljnom začepljenju pasti na hranu.

5) Redovito čistite filtar, održavajte ga čistim. Uređaj će se pregrijati kada je filter blokiran.
6) Kada uređaj radi, začepljenje ulja i mjesto filtra moraju biti ispravljeni, izbjegavajući oštećenje drugih dijelova (instalacija na stranicama 19 i 20).

Oprez : Nemojte brisati plastične i obojene dijelove pećnice izbjeljivačem, razrjeđivačem ili drugim sredstvima za čišćenje jer to može uzrokovati otapanje ili oštru promjenu ovih dijelova.

RAD

Upravljačka ploča i značajke

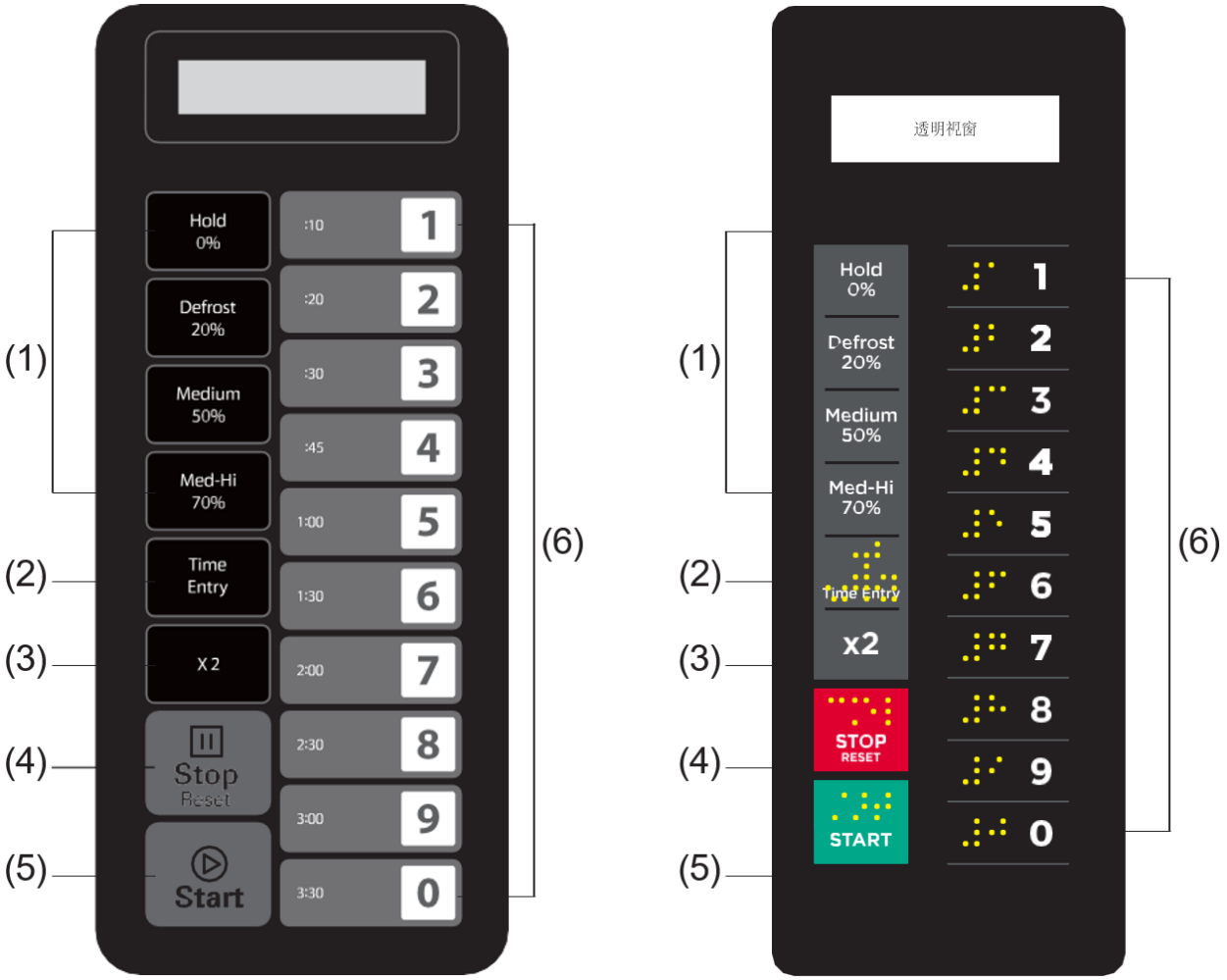

(1) Gumbi za napajanje
(2) Gumb za unos vremena
(3) Dupli gumb za količinu
(4) Gumb Stop/Reset
(5) Gumb za pokretanje
(6) Brojčana tipkovnica

Uputa za rad

Dodatak A: Korisničke opcije

Podebljane stavke ispod su zadane vrijednosti.

Opcija	Postavka	Opis
1 EOC ton	**OP:10** OP:11	**Zvučni signal od 3 sekunde** Kontinuirani zvučni signal
	OP:12	5 brzih zvučnih signala, koji se ponavljaju
2 Glasnoća bipera	OP:20	Biper isključen
	OP:21	Niska
	OP:22	**srednje**
	OP:23	visoko
3 Zvučni signal uključen/isključen	OP:30	Zvučni signal tipke isključen
	OP:31	**Zvučni signal tipke uključen**
4 Prozor tipkovnice	OP:40	15 sekundi
	OP:41	30 sekundi
	OP:42	**60 sekundi**
	OP:43	120 sekundi
5 U letu	OP:50	On-the-Fly Onemogući
	OP:51	**On-the-Fly omogućeno**
6 Ponovno postavljanje vrata	**OP:60**	**Ponovno postavljanje vrata Onemogućeno**
	OP:61	Ponovno postavljanje vrata omogućeno
7 Maksimalno vrijeme	**OP:70**	**Maksimalno vrijeme kuhanja 60 minuta**
	OP:71	Maksimalno vrijeme kuhanja 10 minuta
8 Priručnik Programiranje	OP:80	Onemogućeno ručno programiranje
	OP:81	**Ručno programiranje omogućeno**
9 Dvoznamenkasti	**OP:90** OP:91	**Single Digit Mode-10 programa** Double Digit Mode-100 programa

Dodatak B: Zadana vremena kuhanja

Pećnica se isporučuje sa sljedećim unaprijed postavljenim vremenima kuhanja osim ako nije drugačije navedeno u specifikaciji proizvoda.

Gumb	Prikaz (vrijeme)	Vlast	Cook Factor
1	0:10	100%	80%
2	0:20	100%	80%
3	0:30	100%	80%
4	0:45	100%	80%
5	1:00	100%	80%
6	1:30	100%	80%
7	2:00	100%	80%
8	2:30	100%	80%
9	3:00	100%	80%
0	3:30	100%	80%

1. Napajanje

" _ _ _ _ _ _ _ " prikazuje se kada je pećnica prvi put elektrificirana. ako "⏸" pritisnete tipku, pećnica će prijeći u način mirovanja.
Napomena: U stanju mirovanja nijedna tipka se ne može pritisnuti.

2. Način mirovanja

1) Pećnica će prijeći u način mirovanja nakon što istekne niz sekundi u načinu rada Ready Mode bez pritiska tipkovnice ili otvaranja i zatvaranja vrata. Broj sekundi je određen prozorom vremenskog ograničenja tipkovnice, postavljenim u korisničkoj opciji 4.
2) Tijekom mirovanja, ekran prikazuje "ECO".
3) Otvaranjem i potom zatvaranjem vrata pećnice, pećnica će izaći iz stanja mirovanja i prijeći u stanje pripravnosti.

3. Način pripravnosti

1) U ovom načinu rada, pećnica je spremna za početak ručnog ili prethodno postavljenog ciklusa kuhanja.
2) Otvaranje i zatvaranje vrata dok je pećnica u stanju mirovanja prebacit će pećnicu u stanje pripravnosti.
3) Tijekom načina rada Ready, prikazuje se "READY".
4) Iz načina rada Ready, pećnica može prijeći na gotovo sve druge načine rada.

4. Način rada otvorenih vrata

1) Dok su vrata pećnice otvorena, pećnica mora biti u načinu rada Otvorena vrata.
2) Tijekom ovog načina rada na ekranu se prikazuje "DOOR OPEN" (VRATA OTVORENA). I ventilator i lampa u pećnici rade.
3) Kada su vrata zatvorena, ako je odabrana Korisnička opcija OP:60 i pećnica je izvodila ručni ili prethodno postavljeni ciklus kuhanja, pećnica će ući u način rada pauze.
   U svim drugim slučajevima, pećnica će se vratiti u način rada otvorenih vrata s postavljenom korisničkom opcijom OP:61, otvaranjem i zatvaranjem vrata izbrisat će se sve informacije o ručnom ili prethodno postavljenom programu koji je bio u tijeku.

5. Način pauze

1) Ovaj način rada omogućuje korisnicima da privremeno zaustave ciklus kuhanja kako bi pregledali ili promiješali hranu.
2) Dok ste u ručnom načinu kuhanja ili unaprijed postavljenom programu kuhanja, ako su vrata otvorena, a zatim zatvorena, ili ako "⏸ " pritisnete tipku, pećnica će ući u način rada pauze.
3) Dok je pauzirano, ekran će prikazati preostalo vrijeme kuhanja.
4) Način pauze isteći će natrag u način mirovanja na isti način kao i način rada Ready, ovisno o korisničkoj opciji 4. Osim toga, ako "⏯ " pritisne se gumb, pećnica će odmah ući u način rada Ready Mode, ili ako se pritisne "⏸ ", pećnica će prijeći u način rada.

6. Način ručnog unosa kuhanja

1) Korisnik može ručno unijeti vrijeme kuhanja i razinu snage dok je u ovom načinu rada.
2) Dok je pećnica u načinu rada Ready, pritiskom tipke "Unos vremena" na tipkovnici pećnica će se staviti u način rada ručnog unosa kuhanja.
3) Tijekom ovog načina rada prikazuje se "00:00", unesite vrijeme koje vam je potrebno.
4) Ako pritisnete tipku "Hold 0%", "Defrost 20%", "Medium 50%" ili "Med-Hi 70%" za odabir razine snage, zaslon će prikazati odgovarajuću snagu. Ako se isti gumb pritisne dva puta, snaga će se promijeniti u punu snagu, na ekranu će se prikazati "% POWER". Ako nije odabrana snaga, zadana je puna snaga.
5) Tijekom postupka podešavanja pritisnite "⏯ " za ulazak u način ručnog kuhanja. pritisnite "⏸ " za ulazak u način rada Ready.

7. Način ručnog kuhanja

1) Ovaj način rada omogućuje kuhanje namirnica. Dok ste u načinu ručnog unosa kuhanja, pritiskom na "⏯ ” tipka će pokrenuti pećnicu u ručnom načinu kuhanja.
2) Tijekom ovog načina rada prikazuje se preostalo vrijeme kuhanja. Ventilator i lampa u pećnici će raditi.
3) Kada program kuhanja završi, pećnica će ući u način rada Kraj ciklusa kuhanja. Ako pritisnete "⏸ " pod ovim načinom rada, pećnica će ući u način rada pauze.

8. Način rada kraja ciklusa kuhanja

1) Nakon što istekne vrijeme u ručnom načinu kuhanja ili unaprijed postavljenom programu kuhanja, pećnica će prijeći u način rada Kraj ciklusa kuhanja.
2) Tijekom ovog načina rada prikazuje se "GOTOVO".
3) Ako je odabrana Korisnička opcija OP:11, pećnica će nastaviti sa zvukom (ili ako je odabrana Korisnička opcija OP:12, pećnica će se oglasiti 5 brzih zvučnih signala, uzastopno) sve dok korisnik to ne potvrdi otvaranjem i zatvaranjem vrata ili pritiskom na "⏸ "jastučić. Ako je odabrana korisnička opcija OP:10, nakon zvučnog signala od 3 sekunde, na zaslonu će se prikazati "GOTOVO" . Nakon zvučnog signala, na ekranu će se prikazati "SPREMNO" . Ako se neko vrijeme ne radi, pećnica će prijeći u način mirovanja.

9. Unaprijed postavljen program Način kuhanja

1) Ovaj način rada omogućuje kuhanje namirnica jednim dodirom. Dok je u načinu rada Ready, pritiskom na jednu od deset znamenkastih tipki na tipkovnici pećnica će pokrenuti unaprijed postavljeni program povezan s tom tipkom.
2) Tijekom ovog načina rada ekran prikazuje preostalo vrijeme kuhanja. Ako je kuhanje u više stupnjeva, ukupno preostalo vrijeme kuhanja ne prikazuje određeno vrijeme kuhanja.

3) Kada program kuhanja završi, pećnica će ući u način rada Kraj ciklusa kuhanja.
   Ako pritisnete "⏸ " pod ovim načinom rada, pećnica će ući u način rada pauze.

10. Kuhanje u hodu

1) Dok pećnica peče, ako je odabrana korisnička opcija OP:51, pritisnite brojčane tipke, unaprijed postavljeni program kuhanja će se automatski pokrenuti.
2) Zaslon prikazuje preostalo vrijeme kuhanja.
3) Kada program kuhanja završi, pećnica će ući u način rada Kraj ciklusa kuhanja.

11. Način programiranja

Ovaj način rada omogućuje korisniku dodjeljivanje vremena kuhanja i razina snage jednom tipkom na dodir.

1) Otvorite vrata i pritisnite tipku "1" na 5 sekundi, zvučni signal će se oglasiti jednom i ući u mod za programiranje. prikazuje se PROGRAM".
2) Pritisnite bilo koji broj od 0 do 9 i ekran će prikazati spremljeno vrijeme, a zatim možete unijeti vrijeme koje vam je potrebno.
3) Pritisnite "Hold 0%", "Defrost 20%", "Medium 50%" ili "Med-Hi 70%" za unos razine snage, zaslon će prikazati odgovarajuću snagu. Ako je isti gumb pritisnut dvaput, snaga će se promijeniti na PL10. Ako se ne izabere snaga, zadana je "PL10".
   Napomena: Prvo postavite vrijeme, a zatim odaberite snagu.
4) Za promjenu faktora kuhanja: Ako pritisnete "X2", ekran će prikazati "CF:XX". Zadani faktor je 80%. Prikazuje se "CF:08". Ako trebate promijeniti faktor kuhanja, samo pritisnite jedan od brojčanih gumba za postavljanje. Ako pritisnete "0", prikazat će se "CF:10".
5) Nakon postavljanja vremena i snage pritisnite "⏵ ", program kuhanja će biti pohranjen. Kada je program spremljen, prikazuje se "PROGRAM".
6) Ako cijelo vrijeme kuhanja premaši MAX vrijeme korisničke opcije 7, kada pritisnete "⏵ " za spremanje programa, zvučni signal će se oglasiti tri puta nakratko kako bi vam rekao da vrijeme nema koristi. Zatim se zaslon vraća na prikaz "PROGRAM". Prije postavljeno vrijeme neće se mijenjati.
7) Zatvorite vrata, pećnica će se vratiti u stanje pripravnosti.
   Ako pritisnete "⏸ " tijekom procesa podešavanja, pećnica prelazi u način rada otvorenih vrata. Program koji nije spremljen bit će izgubljen. Ako postoji program spremljen kao memorijski postupak, pritisnite odgovarajući brojčani gumb, spremljeni program će se pokrenuti. Ako nema spremljenog programa, zujalica će se oglasiti kada pritisnete gumb s brojem i neće raditi.
   Na primjer: postavite program kao kuhanje po memoriji. Razina snage PL7 i vrijeme kuhanja je 1 minuta i 25 sekundi.

   Korak 1 : Otvorite vrata, pritisnite brojčanu tipku "1" na 5 sekundi, prikazuje se "PROGRAM".
   Korak 2 : Pritisnite brojčanu tipku "3", na ekranu će se prikazati "P:03", nakon dvije sekunde, zaslon će prikazati povezano vrijeme " :30".
   Korak 3 : Pritisnite brojčane gumbe "1", "2" i "5" za unos vremena kuhanja.
   Korak 4 : Pritisnite gumb "Med-Hi 70%", prikazuje se "1:25 70". Postavljanje završeno.
   Korak 5 : Pritisnite "⏵ "spasiti. Kada sljedeći put koristite program, samo pritisnite "3", pokrenut će se povezani program.

Bilješka:

- Ako se struja prekine, spremljeni program se neće izgubiti.

- Ako se program treba resetirati, samo ponovite gornje korake.
- Ako pritisnete "⏸ " na zadnjem koraku, vratit će se u način rada otvorenih vrata. Postavka će biti nevažeća.

12. Kuhanje u dvostrukoj količini

1) Pomoću podloge "X2" korisnik može jednostavno postaviti vrijeme dva za određenu hranu.
2) Ako se tipka "X2" pritisne u načinu pripravnosti, nakon čega slijedi pokretanje unaprijed postavljenog programa, ili ako se tipka "X2" pritisne 5 sekundi nakon pokretanja unaprijed postavljenog programa, pećnica će započeti kuhanje s unaprijed postavljenim vremenom kuhanja. .
3) Pritisnite "X2", prikazuje se "DOUBLE". Kada pritisnete brojčane tipke, na ekranu će se prikazati unaprijed postavljeno vrijeme količine.
   Na primjer, brojčani gumb "5" i njegovo unaprijed postavljeno vrijeme je 1 minuta. Zatim pritisnite "X2", tada će se vrijeme promijeniti u 1:00*(1+0,8)=1:48(1 minuta i 48 sekundi)
4) Kada program kuhanja završi, pećnica će ući u način rada Kraj ciklusa kuhanja.

13. Pozorno programiranje kuhanja

To korisniku omogućuje kuhanje namirnica u ručnom načinu kuhanja i načinu programiranja.

1) U načinu kuhanja ili programiranja mogu se postaviti najviše tri stupnja.
2) Nakon postavljanja snage i vremena za prvi stupanj, pritisnite "Unos vremena" za postavljanje drugog stupnja i isti korak za postavljanje trećeg stupnja.
3) Prilikom postavljanja drugog, trećeg stupnja, pritisnite " Unos vremena", prikazuje se "STAGE-2", "STAGE-3".
4) pritisnite "⏵ " za početak kuhanja.

Primjer : U načinu programiranja pritisnite brojčane gumbe "3" za postavljanje dva stupnja kuhanja. Prva faza je PL7 i vrijeme je 1 minuta 25 sekundi. Druga faza je PL5 i 5 minuta i 40 sekundi. Koraci su sljedeći.

a) Otvorite vrata, pritisnite brojčanu tipku "1" 5 sekundi, prikazuje se "PROGRAM".
b) Pritisnite brojčanu tipku "3", ekran će prikazati "P:03", dvije sekunde kasnije, ekran će prikazati odgovarajuće vrijeme ":30".
c) Pritisnite "1", "2", "5" za unos vremena kuhanja. Prikazuje se "1:25".
d) Pritisnite "Med-Hi 70%", prikazuje se "1:25 70".
   Prva faza je gotova.
e) Pritisnite "Unos vremena", prikazuje se "STAGE-2".
f) Pritisnite gumb "5", "4", "0", prikazuje se "5:40".
g) Pritisnite "Medium 50%", prikazuje se "5:40 50".
   Druga faza je gotova.
h) pritisnite "⏵ " za početak kuhanja.
i) Ukupno vrijeme se odbrojava.

14. Način rada korisničkih opcija

To korisniku omogućuje izbor između različitih načina rada pećnice.

1) Otvorite vrata pećnice i pritisnite tipku "2" 5 sekundi. Zujalica se oglašava jednom i uđite u ovaj način rada.
2) Na ekranu se prikazuje "OP: - -".
3) Pritisnite bilo koju brojčanu tipku za ulazak u srodnu postavku načina rada.

Na primjer: za postavljanje srednjeg zvuka zujalice. Pritisnite " 2 ", prikazuje se "OP:22". Ako želite promijeniti, nastavite pritiskati "2", ekran prikazuje "OP:20", "OP:21", "OP:22", "OP:23", "OP:20" u ciklusu.

4) pritisnite "⏵ " za spremanje trenutne postavke. Nakon spremanja ponovno se prikazuje "OP: - - ".
5) Tijekom postupka podešavanja pritisnite "⏸ " za ulazak u način rada otvorenih vrata. Zatvorite vrata i ući ćete u način rada Ready.
6) ako "⏵ " tipka nije pritisnuta na zadnjem koraku, program se ne može spremiti već ostaje na prethodnom načinu.

15. Tvornička postavka

U stanju pripravnosti pritiskom na "⏵ " i "0" na tvornički zadanu postavku.

1) pritisnite "⏵ " i "0", zvučni signal će se oglasiti jednom, a na ekranu će se prikazati "CHECK". Ako je tvornički zadana postavka, na ekranu će se prikazati "11", nakon tri sekunde, pećnica će se prebaciti u način pripravnosti.
   Ako nije na tvornički zadanoj postavci, ekran će prikazati "00", pritisnite "⏵ " na tvornički zadanu postavku, ekran će prikazati " CLEAR ". zujalica se oglasi jednom, nakon samotestiranja, ekran će prikazati "11" ili "00".
2) Ako ne pritisnete "⏵ " kada se na ekranu prikaže "00", postavka će se poništiti nakon 10 sekundi.

Napomena: Budite oprezni u radu jer će se sve konfiguracije vratiti na tvornički zadane postavke.

Kako ukloniti i postaviti filter

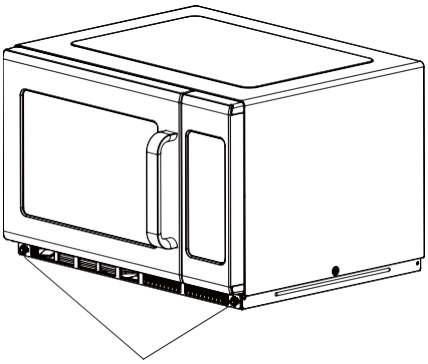

Okrenite metalne čavle ulijevo da ih olabavite.

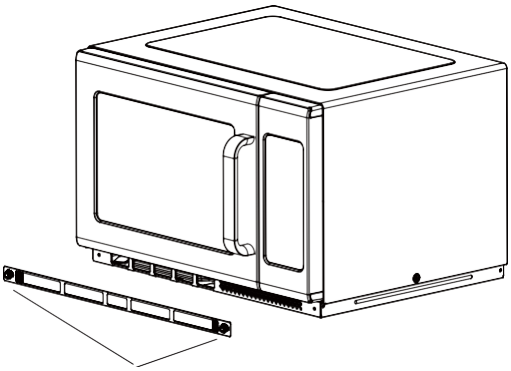

Skinite filter.

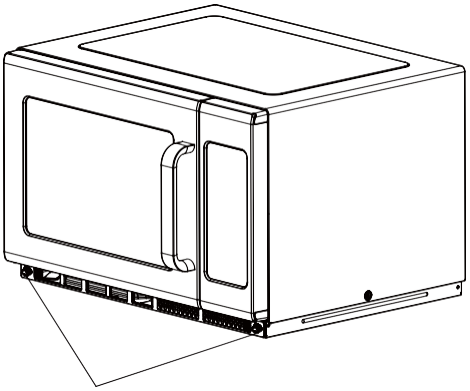

Za ponovnu ugradnju, poravnajte rupe za pričvršćivanje osnovne ploče, metalne čavle zategnite u smjeru kazaljke na satu

Kako ukloniti i postaviti uljnu blokadu

Upozorenje : Prije uklanjanja i postavljanja uljne blokade, obavezno isključite uređaj iz napajanja i izbjegnite opekotine na visokoj temperaturi.

Upute za uklanjanje začepljenja ulja

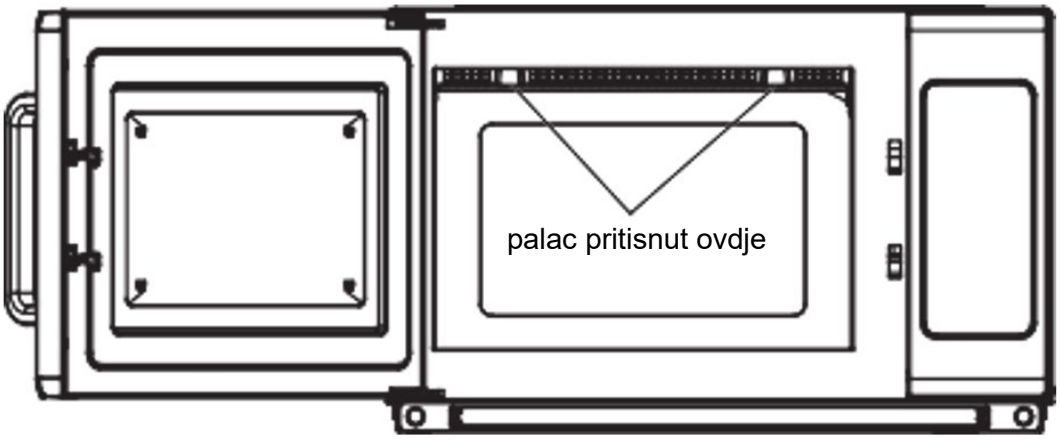

1) Pritisnite prikazanu strelicu, snažno gurnite natrag, zatim povucite prema dolje.

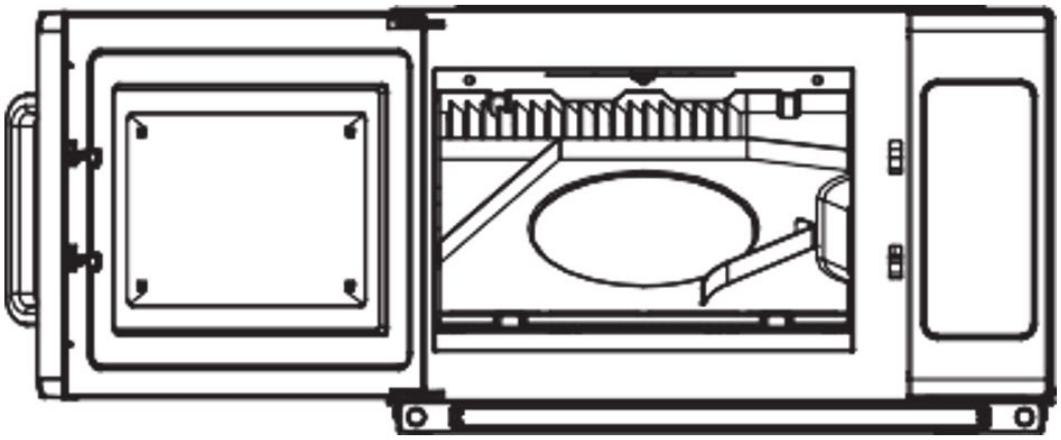

2) Pogled nakon uklanjanja

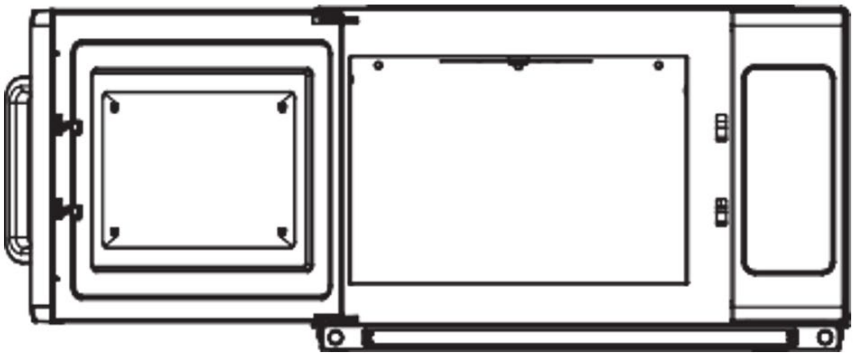

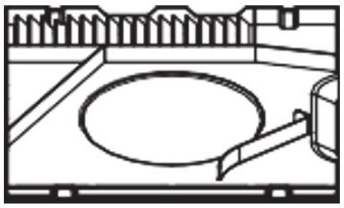

3) Uklanjanje uljne blokade iz uređaja.

Upute za ugradnju blokade ulja

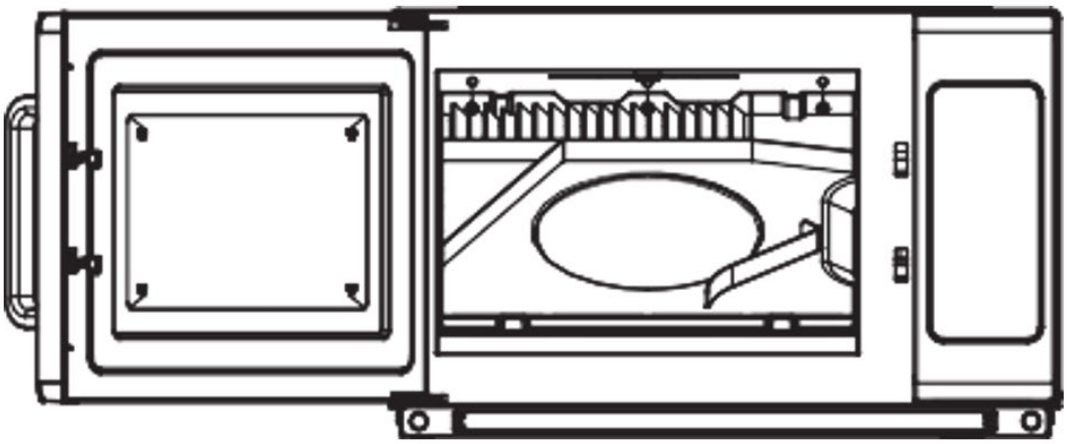

1) Poravnajte tri cilindra začepljenja ulja, umetnite tri rupe na stražnjoj ploči.

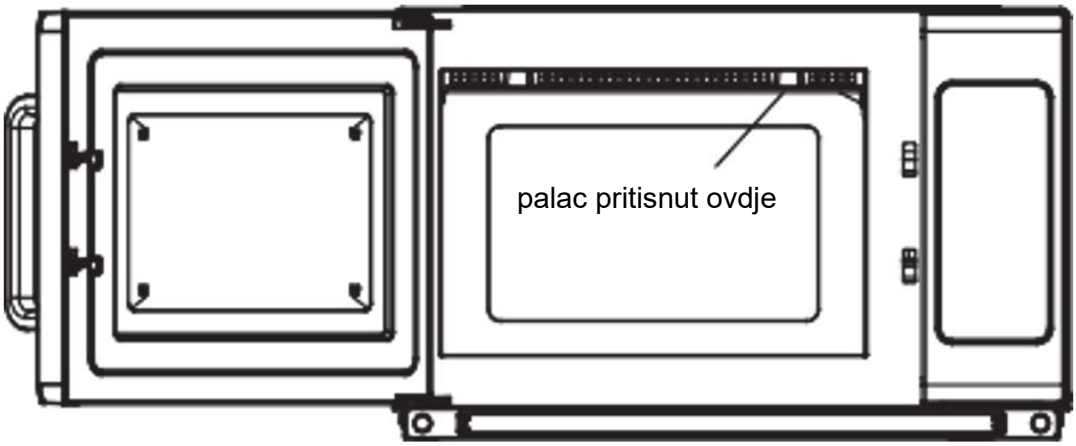

2) Lijevom rukom uhvatite mikrovalnu pećnicu, desnim palcem pritisnite smjer strelice i gurnite je unatrag. I lijevi palac snažno pritisnut prema gore u isto vrijeme. Stavite desnu stranu blokade ulja u kopču prednje ploče.

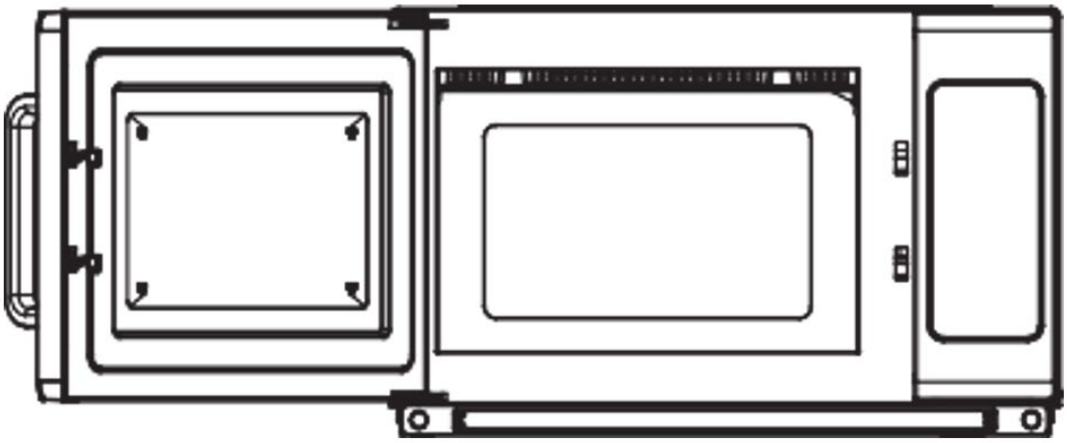

3) S desna na lijevo, neka je uljna blokada instalirana. Kada završite, provjerite je li blokirajuća kopča ispravno pričvršćena.

Instalacija (dodatak)

1) Prekidački rad ove mikrovalne pećnice može uzrokovati fluktuacije napona na opskrbnom vodu. Rad ove pećnice pod nepovoljnim uvjetima napajanja može imati štetne učinke. Ovaj uređaj je namijenjen za spajanje na sustav napajanja s najvećom dopuštenom impedancijom sustava od max 0,2 Ohma na točki sučelja napajanja korisnika. Korisnik mora osigurati da je ovaj uređaj spojen samo na sustav napajanja koji ispunjava gore navedene zahtjeve. Ako je potrebno, korisnik može zatražiti od javnog elektroopskrbnog poduzeća impedanciju sustava na točki sučelja.
2) Ako u električnom napajanju nema vodiča za izjednačavanje potencijala, vanjski vodič za izjednačavanje potencijala mora biti instaliran na stražnjoj strani uređaja (vidi simbol).
Ovaj terminal mora biti u učinkovitom električnom kontaktu sa svim fiksnim izloženim metalnim dijelovima i mora omogućiti spajanje vodiča nominalne površine poprečnog presjeka do 10 mm².



Simbol za vanjski spoj vodiča za izjednačavanje potencijala.

Rješavanje problema

Normalan	
Mikrovalna pećnica ometa TV prijem	Radio i TV prijem mogu biti ometani tijekom rada mikrovalne pećnice. To je slično smetnjama malih električnih uređaja, poput miksera, usisavača i električnog ventilatora. To je normalno.
Prigušeno svjetlo pećnice	Pri kuhanju u mikrovalnoj pećnici male snage, svjetlo u pećnici može postati slabo. To je normalno.
Para se nakuplja na vratima, vrući zrak izlazi iz ventilacijskih otvora	Tijekom kuhanja iz hrane može izlaziti para. Većina će izaći iz ventilacijskih otvora. Ali nešto se može nakupiti na hladnom mjestu poput vrata pećnice. To je normalno.
Pećnica se slučajno uključila bez hrane.	Zabranjeno je raditi jedinicu bez hrane unutra. Vrlo je opasno.

nevolja	Mogući uzrok	Pravni lijek
Pećnica se ne može pokrenuti.	(1) Kabel za napajanje nije čvrsto priključen.	Isključite iz struje. Zatim ponovno uključite nakon 10 sekundi.
	(2) Osigurač pregori ili radi prekidač.	Zamijenite osigurač ili resetirajte prekidač (popravlja stručno osoblje naše tvrtke)
	(3) Problem s utičnicom.	Ispitajte utičnicu s drugim električnim uređajima.
Pećnica se ne grije.	(4) Vrata nisu dobro zatvorena.	Dobro zatvorite vrata.

Zbrinjavanje rabljenih uređaja

Nemojte odlagati ovaj uređaj u sustave komunalnog otpada. Predajte ga mjestu za prikupljanje i recikliranje električnih i električnih uređaja. Provjerite simbol na proizvodu, priručniku s uputama i pakiranju. Plastika koja se koristi za izradu uređaja može se reciklirati u skladu s oznakama. Odabirom recikliranja dajete značajan doprinos zaštiti našeg okoliša.
Obratite se lokalnim vlastima za informacije o vašem lokalnom pogonu za recikliranje.

Šis vartotojo vadovas buvo išverstas jūsų patogumui naudojant mašininį vertimą. Buvo dedamos pagrįstos pastangos siekiant pateikti tikslų vertimą; tačiau joks automatinis vertimas nėra tobulas ir nėra skirtas pakeisti žmonių vertėjus. Oficialus vartotojo vadovas yra anglų kalba. Bet kokie vertime sukurti neatitikimai ar skirtumai nėra įpareigojantys ir neturi teisinės galios atitikties ar vykdymo tikslais. Jei kyla klausimų, susijusių su vartotojo vadove pateiktos informacijos tikslumu, žr. to turinio versiją anglų kalba, kuri yra oficiali versija.

Techniniai duomenys

Parametrų aprašymas	Parametrų reikšmė
Produkto pavadinimas	Mikrobangų krosnelė P 2,1 kW
Modelis	RC-MV-06
Nominali įtampa [V~] / dažnis [Hz]	230/50
Mikrobangų dažnis [MHz]	2450
Nominali įvesties galia [W]	3200
Nominali išėjimo galia [W]	2100
Talpa [l]	34
Atgalinės atskaitos laikmatis – laiko intervalas [min.]	0-60
Matmenys (plotis x gylis x aukštis) [cm]	57x48x37
Svoris [kg]	33,5

Prieš naudodami mikrobangų krosnelę, atidžiai perskaitykite šias instrukcijas ir atidžiai ją išsaugokite. Jei laikysitės instrukcijų, jūsų orkaitė tarnaus jums ilgus metus.

Atsargumo priemonės, kad išvengtumėte galimo per didelės mikrobangų energijos poveikio

a) Nebandykite naudoti šios orkaitės atidarytomis durelėmis, nes tai gali sukelti žalingą mikrobangų energijos poveikį. Svarbu nesulaužyti ir negadinti saugos blokavimo.
b) Nestatykite jokių daiktų tarp orkaitės priekinės dalies ir durelių ir neleiskite ant sandarinamųjų paviršių kauptis nešvarumams ar valiklio likučiams.
c) ĮSPĖJIMAS: Jei pažeistos durelės arba durelių sandarikliai, orkaitės negalima naudoti tol, kol jos nepataisys kompetentingas asmuo.

Jei aparatas neprižiūrimas geros būklės, jo paviršius gali pablogėti ir turėti įtakos aparato eksploatavimo trukmei bei sukelti pavojingą situaciją.

Svarbios saugos instrukcijos

Kad sumažintumėte gaisro, elektros smūgio, žmonių sužalojimo arba pernelyg didelės mikrobangų krosnelės energijos naudojimo riziką, kai naudojate prietaisą, laikykitės pagrindinių atsargumo priemonių, įskaitant šiuos:

1) Šis prietaisas nėra skirtas naudoti asmenims (įskaitant vaikus), kurių fizinės, jutimo ar psichikos negalios arba neturintys patirties ir žinių, nebent už jų saugumą atsakingas asmuo juos prižiūrėtų arba instruktuotų, kaip naudoti prietaisą. Vaikus reikia prižiūrėti, kad jie nežaistų su prietaisu.

2) Jei maitinimo laidas pažeistas, jį turi pakeisti gamintojas, jo techninės priežiūros atstovas arba panašios kvalifikacijos asmenys, kad būtų išvengta pavojaus. (Įrenginiui su Y tipo priedu)
3) Įspėjimas: prieš keisdami lempą įsitikinkite, kad prietaisas yra išjungtas, kad išvengtumėte elektros smūgio.
4) ĮSPĖJIMAS: Pavojinga atlikti bet kokias priežiūros ar remonto operacijas, kurių metu reikia nuimti dangtelį, apsaugantį nuo mikrobangų energijos poveikio, išskyrus kompetentingą asmenį.
5) ĮSPĖJIMAS: Skysčių ir kitų maisto produktų negalima kaitinti sandariuose induose, nes jie gali sprogti.
6) ĮSPĖJIMAS: Gėrimų kaitinimas mikrobangų krosnelėje gali sukelti uždelstą išsiveržimą, todėl tvarkydami indą turite būti atsargūs.
7) ĮSPĖJIMAS: Maitinimo buteliukų ir kūdikių maisto indelių turinį prieš vartojimą reikia išmaišyti arba suplakti ir patikrinti temperatūrą, kad būtų išvengta nudegimų.
8) Naudokite tik tokius indus, kurie tinkami naudoti mikrobangų krosnelėje.
9) Šildydami maistą plastikiniuose ar popieriniuose induose, stebėkite orkaitę, nes gali užsidegti.
10) Pastebėję dūmus, išjunkite arba ištraukite prietaisą iš elektros tinklo ir laikykite dureles uždarytas, kad užgesintumėte liepsną.
11) Kiaušinių su lukštais ir sveikų kietai virtų kiaušinių negalima kaitinti mikrobangų krosnelėje, nes jie gali sprogti net ir pasibaigus kaitinimui mikrobangų krosnelėje.
12) Orkaitę reikia reguliariai valyti ir pašalinti visas maisto nuosėdas.
13) Prietaiso negalima valyti vandens srove. (prietaisams, skirtiems stovėti ant grindų ir kurie yra ne žemesni kaip IPX5)
14) Jei orkaitės būklė nebus švari, paviršius gali pablogėti, o tai gali neigiamai paveikti prietaiso tarnavimo laiką ir sukelti pavojingą situaciją.
15) Naudokite tik šiai orkaitei rekomenduojamą temperatūros zondą (orkaitėms, kuriose yra galimybė naudoti temperatūros jutimo zondą).
16) Perskaitykite ir laikykitės konkrečių nurodymų: „Atsargumo priemonės, kad išvengtumėte galimo pernelyg didelės mikrobangų energijos poveikio“.
17) Gaminant mikrobangų krosnelėje neleidžiama naudoti metalinių indų maistui ir gėrimams laikyti.

Atidžiai perskaitykite vartotojo vadovą ir išsaugokite ateičiai

Sumažinti žmonių sužalojimo riziką įžeminant įrenginį

Šis prietaisas turi būti įžemintas. Įvykus trumpajam elektros jungimui, įžeminimas sumažina elektros smūgio riziką, nes yra elektros srovės pašalinimo laidas. Šiame prietaise yra laidas su įžeminimo laidu su įžeminimo kištuku. Kištukas turi būti įkištas į tinkamai sumontuotą ir įžemintą lizdą.
Kreipkitės į kvalifikuotą elektriką arba techninės priežiūros specialistą, jei įžeminimo instrukcijos nėra visiškai suprantamos arba kyla abejonių, ar prietaisas tinkamai įžemintas. Jei reikia naudoti ilginamąjį laidą, naudokite tik 3 laidų ilginamąjį laidą.

1) Pateikiamas trumpas maitinimo laidas, kad būtų sumažinta rizika, kylanti įsipainiojus į ilgesnį laidą arba užkliuvus už jo.
2) Jei naudojamas ilgas laido komplektas arba ilgintuvas:
    - Pažymėta laidų rinkinio arba ilgintuvo elektrinė vertė turi būti bent jau tokia pat didelė, kaip ir prietaiso elektrinė galia.
    - Prailginimo laidas turi būti įžeminamas 3 laidų laidas.
    - Ilgas laidas turi būti išdėstytas taip, kad jis neužsidengtų ant stalviršio ar stalviršio, kur vaikai gali užtraukti arba netyčia užkliūti.

Pavojus

Elektros smūgio pavojus Palietus kai kuriuos vidinius komponentus galite rimtai sužaloti arba mirti. Neardykite šio prietaiso.

Įspėjimas

Elektros smūgio pavojus Netinkamas įžeminimo naudojimas gali sukelti elektros smūgį. Nejunkite prietaiso į elektros lizdą, kol jis nėra tinkamai sumontuotas ir neįžemintas.

Valymas

Būtinai atjunkite prietaisą nuo maitinimo šaltinio.

1) Po naudojimo orkaitės vidų nuvalykite šiek tiek drėgna šluoste.
2) Priedus valykite įprastu būdu muiluotame vandenyje.
3) Durelių stakta ir sandariklis bei šalia esančios dalys turi būti kruopščiai nuvalytos drėgna šluoste, kai jos yra nešvarios.

INDAI

Atsargiai

Asmens sužalojimo pavojus

Visiems kitiems, išskyrus kompetentingą asmenį, pavojinga atlikti bet kokias priežiūros ar remonto operacijas, kurių metu nuimamas dangtelis, apsaugantis nuo mikrobangų energijos poveikio.

Žr. instrukcijas „Medžiagos, kurias galima naudoti mikrobangų krosnelėje arba kurių negalima naudoti mikrobangų krosnelėje“. Gali būti tam tikrų nemetalinių indų, kuriuos nesaugu naudoti mikrobangų krosnelėje. Jei abejojate, galite išbandyti atitinkamą indą vadovaudamiesi toliau pateikta procedūra.

Indų testas:

1) Į mikrobangų krosnelei tinkamą indą pripildykite 1 puodelį šalto vandens (250 ml) kartu su atitinkamu indu.
2) Virkite maksimalia galia 1 minutę.
3) Atsargiai apčiuopkite indą. Jei tuščias indas šiltas, nenaudokite jo gamindami mikrobangų krosnelėje.
4) Kepimo laikas neviršija 1 minutės.

Medžiagos, kurias galite naudoti mikrobangų krosnelėje

Indai	Pastabos
Skrudinimo patiekalas	Laikykitės gamintojo nurodymų. Kepimo indo dugnas turi būti tolygiai uždėtas ant keraminės lentos. Neteisingai naudojant, keraminė plokštė gali sulūžti.
Indai	Saugus tik mikrobangų krosnelėje. Laikykitės gamintojo nurodymų. Nenaudokite įtrūkusių ar suskilinėjusių indų.
Stikliniai indeliai	Visada nuimkite dangtelį. Naudokite tik maistui pašildyti, kol sušils. Dauguma stiklinių indelių nėra atsparūs karščiui ir gali sulūžti.
Stiklo dirbiniai	Tik karščiui atsparūs orkaitės stikliniai indai. Įsitikinkite, kad nėra metalinės apdailos. Nenaudokite įtrūkusių ar suskilinėjusių indų.
Orkaitės kepimo maišeliai	Laikykitės gamintojo nurodymų. Neuždarykite metaliniu kaklaraiščiu. Padarykite įpjovas, kad garai galėtų išeiti.
Popierinės lėkštės ir puodeliai	Naudokite tik trumpalaikiam gaminimui/šildymui. Gamindami nepalikite orkaitės be priežiūros.
Popieriniai rankšluosčiai	Naudojamas maistui padengti, kad pašildytų ir sugertų riebalus. Naudokite prižiūrint tik trumpam gaminimui.
Pergamentinis popierius	Naudokite kaip dangtelį, kad išvengtumėte taškymosi, arba apvyniojimą garuojant.
Plastikiniai	Saugus tik mikrobangų krosnelėje. Laikykitės gamintojo nurodymų. Turėtų būti pažymėta "Mikrobangų krosnelėje". Kai kurie plastikiniai indai suminkštėja, nes viduje esantis maistas įkaista. „Virimo maišeliai“ ir sandariai uždaromi plastikiniai maišeliai turi būti perpjauti, pradurti arba išvėdinti, kaip nurodyta pakuotėje.
Plastikinė plėvelė	Saugus tik mikrobangų krosnelėje. Naudokite maistui uždengti gaminimo metu, kad išlaikytumėte drėgmę. Neleiskite plastikinei plėvelei liesti maisto.
Termometrai	Tinka naudoti tik mikrobangų krosnelėje (mėsos ir saldainių termometrai).
Vaško popierius	Naudokite kaip dangtelį, kad išvengtumėte taškymosi ir išlaikytumėte drėgmę.

Medžiagos, kurių reikia vengti naudoti mikrobangų krosnelėje

Indai	Pastabos
Aliuminio padėklas	Gali sukelti lanką. Sudėkite maistą į mikrobangų krosnelėje tinkamą indą.
Maisto dėžutė su metaline rankena	Gali sukelti lanką. Sudėkite maistą į mikrobangų krosnelėje tinkamą indą.
Metaliniai arba metalu apdailinti indai	Metalas apsaugo maistą nuo mikrobangų energijos. Metalinė apdaila gali sukelti lanką.
Metaliniai susukami kaklaraiščiai	Gali sukelti lanką ir orkaitėje gali kilti gaisras.
Popieriniai maišeliai	Gali sukelti gaisrą orkaitėje.
Plastikinis putplastis	Esant aukštai temperatūrai, plastikinės putos gali ištirpti arba užteršti viduje esantį skystį.
Mediena	Mikrobangų krosnelėje naudojama mediena išdžius ir gali suskilti arba įtrūkti.

Orkaitės nustatymas

Orkaitės dalių ir priedų pavadinimai

Išimkite orkaitę ir visas medžiagas iš dėžutės ir orkaitės ertmės. Jūsų orkaitėje yra šie priedai:

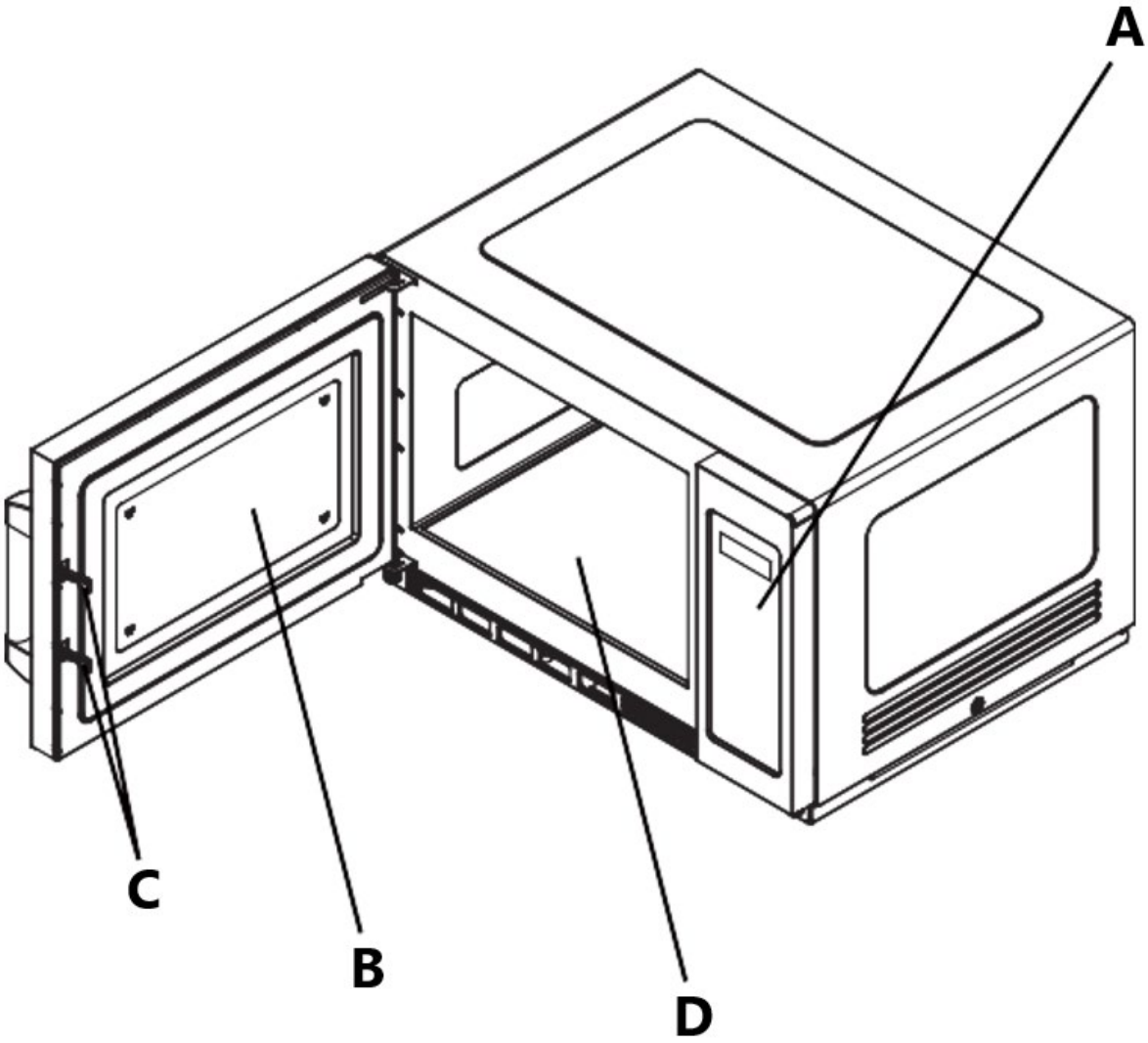

A - Valdymo skydelis
B - Stebėjimo langas
C - Apsaugos blokavimo sistema
D - Keraminė lenta

Pastaba:

1) Nespauskite keraminės plokštės jėga.
2) Darbo metu švelniai paimkite ir padėkite indus, kad nepažeistumėte keraminės plokštės.
3) Po naudojimo nelieskite keraminės plokštės rankomis, kad išvengtumėte nuplikymo aukštoje temperatūroje.

Stalviršio montavimas

Išimkite visas pakavimo medžiagas ir priedus. Patikrinkite, ar orkaitėje nėra pažeidimų, pvz., įlenkimų ar sulūžusių durelių. Nemontuokite, jei orkaitė pažeista.
Korpusas: nuimkite visas apsaugines plėveles, esančias ant mikrobangų krosnelės korpuso paviršiaus.

Montavimas

- Pasirinkite lygų paviršių, kuriame būtų pakankamai vietos įleidimo ir (arba) išleidimo angoms

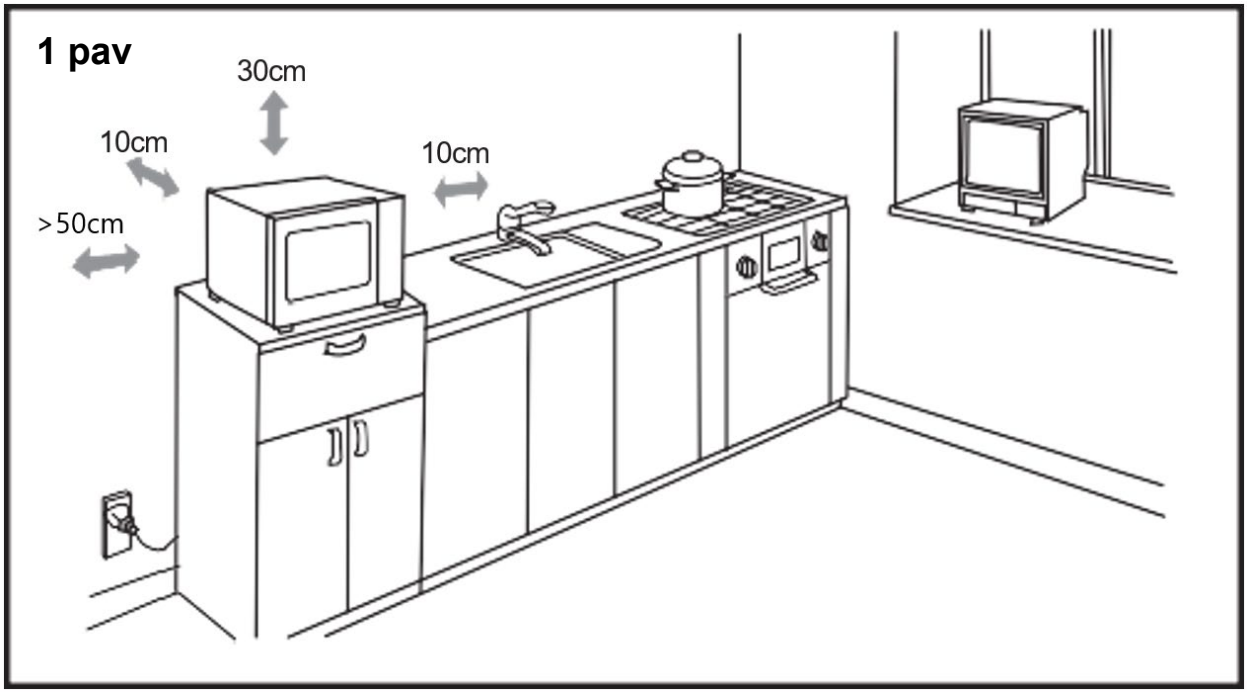

- Tarp prietaiso ir dešinės bei galinės sienelės turi būti 10 cm atstumas, o viršuje – 30 cm. Niekada neišardykite prietaiso kojų ir neužblokuokite oro įleidimo ir išmetimo angos. Kairė pusė turi būti atvira.
- Užblokavus įleidimo ir (arba) išleidimo angas galite sugadinti orkaitę.
- Orkaitę statykite kuo toliau nuo radijo ir televizoriaus. Mikrobangų krosnelės veikimas gali trikdyti radijo ar TV priėmimą.
- Prijunkite orkaitę į standartinį buitinį elektros lizdą. Įsitikinkite, kad įtampa ir dažnis yra tokie patys, kaip įtampa ir dažnis, nurodyti vardinėje etiketėje.
- Įspėjimas: Kištukinis lizdas, elektros prietaisai arba prietaisas, kurį gali paveikti karštis ir drėgmė, turi būti atokiai nuo bet kokių orkaitės angų.
- Prietaisą galima montuoti su tam tikru persidengimu (2 pav.).
- Didžiausias persidengimo aukštis yra du sluoksniai.

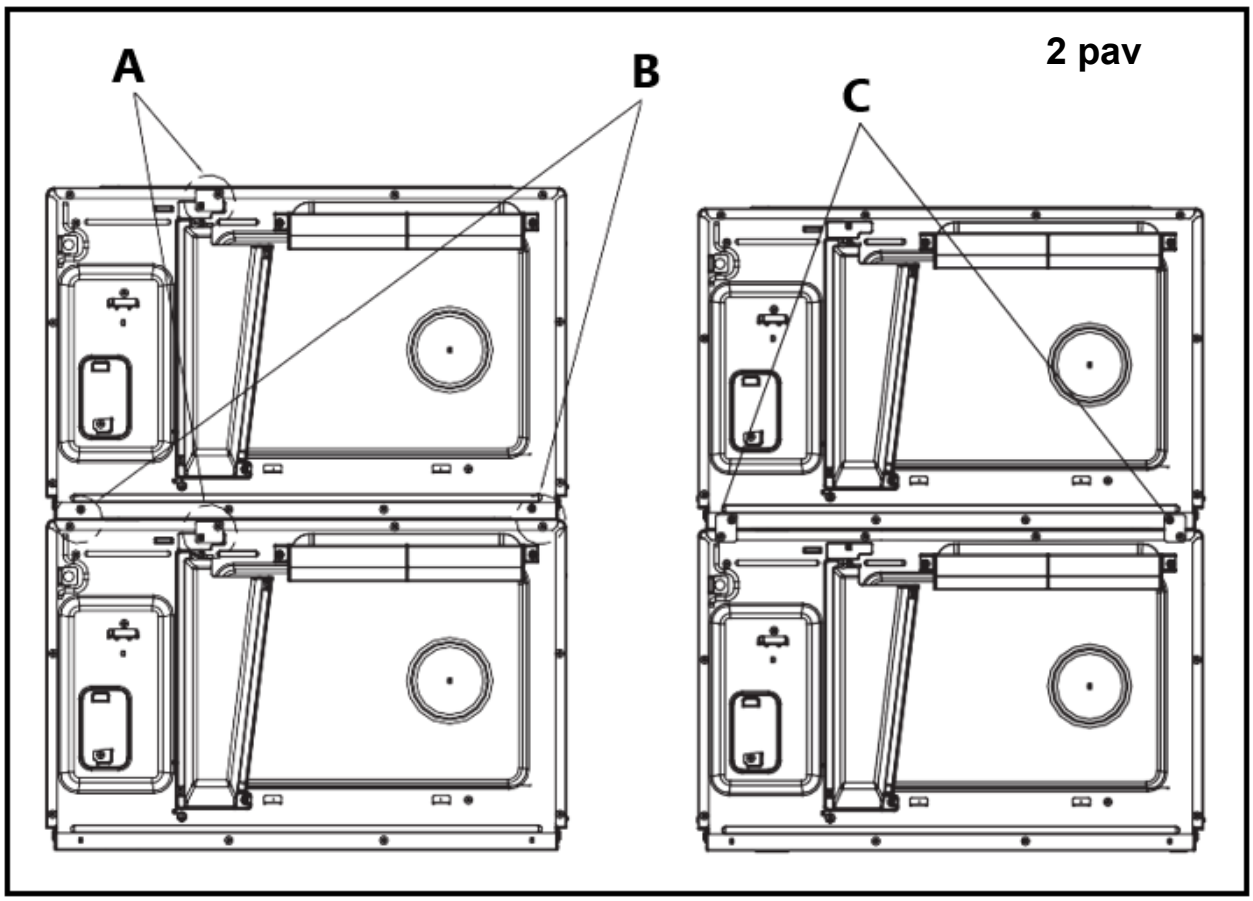

A - Atlaisvinkite varžtą, nuimkite montavimo plokštę, tada sandariai uždėkite varžtą.
B - Nuimkite keturis varžtus, kaip parodyta paveikslėlyje.
C - Įdėkite montavimo plokštę į šią vietą, tada tvirtai nuimkite tvirtinimo varžtą

Valymo instrukcijos

Visada laikykite orkaitę švarią

1) Stiklinio apžiūros lango, vidinio durelių skydo ir orkaitės priekinio paviršiaus valymas.
   Siekiant geriausio veikimo ir aukšto saugumo lygio, vidinėje durelių plokštėje ir priekinėje orkaitės pusėje neturi būti maisto ar riebalų. Nuvalykite šias dalis švelniu plovikliu, nuplaukite ir nusausinkite. Niekada nenaudokite abrazyvinių miltelių ar pagalvėlių.
2) Valdymo skydelio ir plastikinių dalių valymas.
   Valdymo skydelio ir plastikinių dalių nepurkškite ploviklio ar šarminio skysčio, nes tai gali sugadinti šias dalis.
   Šioms dalims valyti naudokite sausą šluostę (ne sumirkytą).
3) Orkaitės vidaus valymas
   Po naudojimo būtinai kuo greičiau išvalykite išsiliejusius skysčius, aptaškytas alyvas ir maisto šiukšles. Jei orkaitė naudojama nešvari, jos efektyvumas sumažėja, o nešvarumai įstringa ant orkaitės paviršiaus ir gali sukelti nemalonų kvapą. Nuvalykite vidų drungname vandenyje suvilgyta šluoste, kurioje ištirpintas švelnus ploviklis, tada nuplaukite muilą drėgna šluoste.
4) Reguliariai valykite alyvos užsikimšimą, kad alyvos užsikimšimas būtų švarus. Priešingu atveju dėmė ant aliejaus užsikimšimo nukris ant maisto.

5) Reguliariai valykite filtrą, laikykite jį švarų. Prietaisas perkais, kai filtras bus užblokuotas.
6) Kai prietaisas naudojamas, alyvos užsikimšimas ir filtro vieta turi būti teisinga, kad nebūtų pažeistos kitos dalys (įrengimas 19 ir 20 psl.).

Įspėjimas : Nevalykite plastikinių ir dažytų orkaitės dalių balikliais, skiedikliais ar kitomis valymo priemonėmis, nes dėl to šios dalys gali ištirpti arba pasikeisti aštriai.

OPERACIJA

Valdymo skydas ir funkcijos

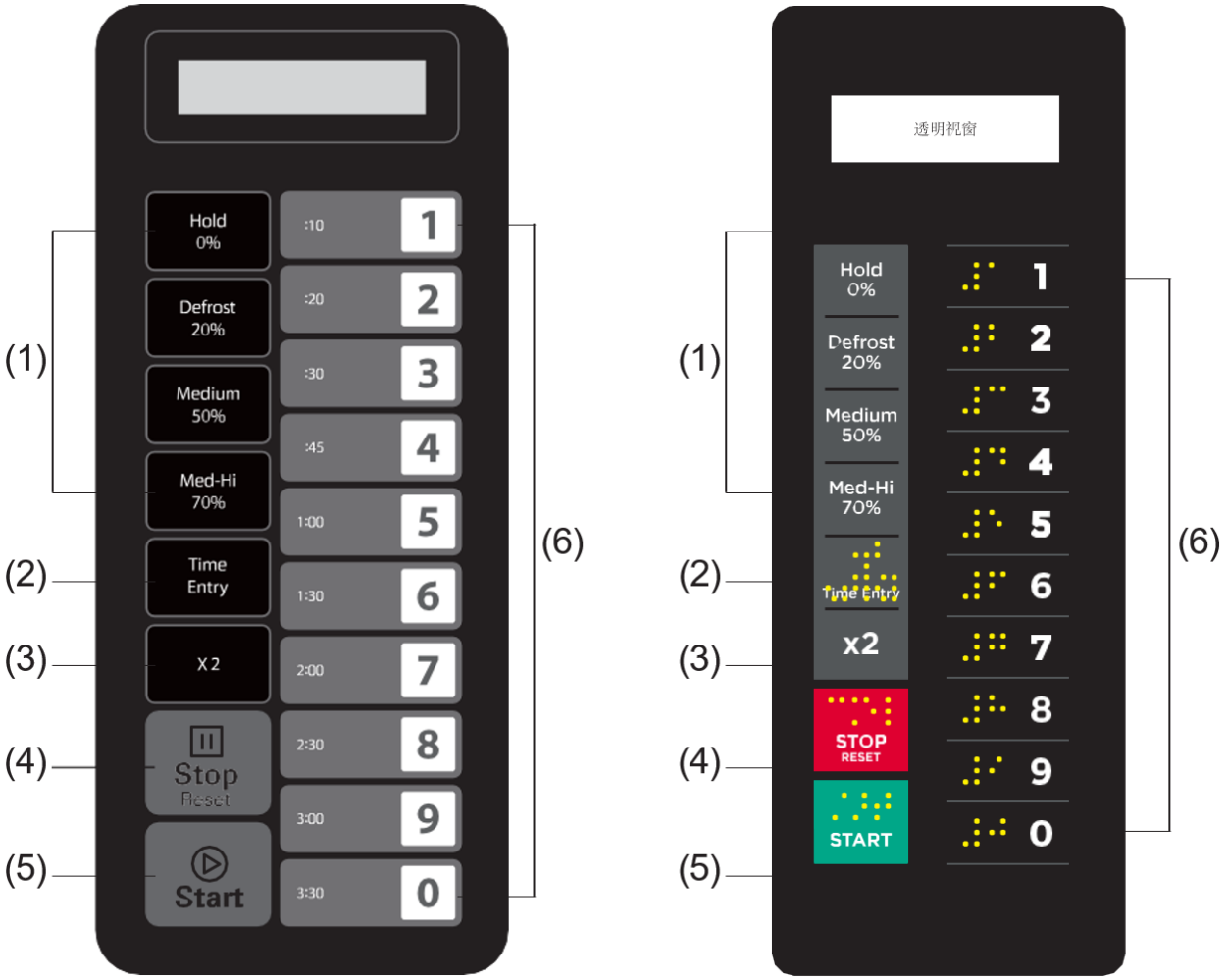

(1) Maitinimo mygtukai
(2) Laiko įvedimo mygtukas
(3) Dvigubo kiekio mygtukas
(4) Stop/Reset mygtukas
(5) Start mygtukas
(6) Skaičių klaviatūra

Naudojimo instrukcija

A priedas: Vartotojo parinktys

Žemiau paryškinti elementai yra numatytosios reikšmės.

Parinktis	Nustatymas	Aprašymas
1 EOC tonas	**OP:10**	**3 sekundžių pyptelėjimas**
	OP:11	Nuolatinis pyptelėjimas
	OP:12	5 greiti pyptelėjimai, pasikartojantys
2 Pyptelėjimo garsumas	OP:20	Pyptelėjimas išjungtas
	OP:21	Žemas
	OP:22	**Vidutinis**
	OP:23	Aukštas
3 Pyptelėjimas įjungtas/išjungtas	OP:30	Rakto pyptelėjimas išjungtas
	OP:31	**Rakto pyptelėjimas įjungtas**
4 Klaviatūros langas	OP:40	15 sekundžių
	OP:41	30 sekundžių
	OP:42	**60 sekundžių**
	OP:43	120 sekundžių
5 Skrydžio metu	OP:50	Išjungti skrydžio metu
	OP:51	**Įjungta skrydžio metu**
6 Durų atstatymas	**OP:60**	**Durų nustatymas iš naujo Išjungtas**
	OP:61	Durų atstatymas įjungtas
7 Maksimalus laikas	**OP:70**	**Maksimalus gaminimo laikas 60 minučių**
	OP:71	Maksimalus gaminimo laikas 10 minučių
8 vadovas Programavimas	OP:80	Rankinis programavimas išjungtas
	OP:81	**Įjungtas rankinis programavimas**
9 Dviženklis	**OP:90**	**Vieno skaitmens režimas-10 programos**
	OP:91	Dviženklis režimas-100 programos

B priedas: Numatytasis kepimo laikas

Jei gaminio specifikacijoje nenurodyta kitaip.

Mygtukas	Ekranas (laikas)	Galia	Kuko faktorius
1	0:10	100%	80%
2	0:20	100%	80%
3	0:30	100%	80%
4	0:45	100%	80%
5	1:00	100%	80%
6	1:30	100%	80%
7	2:00	100%	80%
8	2:30	100%	80%
9	3:00	100%	80%
0	3:30	100%	80%

1. Maitinimas

„_ _ _ _ _ _ _“ rodoma, kai orkaitė įelektrinama pirmą kartą. jei "⏸ Paspaudus mygtuką ", orkaitė persijungs į laukimo režimą.
Pastaba: veikiant laukimo režimu negalima paspausti jokio mygtuko.

2. Laukimo režimas

1) Orkaitė pereina į tuščiosios eigos režimą, kai baigiasi sekundės parengties režimu nepaspaudus klaviatūros arba neatidarius ir neuždarius durelių. Sekundžių skaičius nustatomas pagal klaviatūros skirtojo laiko langą, nustatytą 4 vartotojo parinktimi.
2) Laukimo režimu ekrane rodoma „ECO“.
3) Atidarius ir uždarius orkaitės dureles, orkaitė išeis iš tuščiosios eigos ir į parengties režimą.

3. Parengties režimas

1) Šiuo režimu orkaitė yra paruošta pradėti rankinį arba iš anksto nustatytą gaminimo ciklą.
2) Atidarius ir uždarius dureles, kai orkaitė veikia laukimo režimu, orkaitė įjungs parengties režimą.
3) Parengties režimu rodoma „PARUOŠTA“.
4) Iš parengties režimo orkaitė gali persijungti į beveik visus kitus režimus.

4. Durų atidarymo režimas

1) Kol orkaitės durelės atidarytos, orkaitė turi veikti atidarytų durų režimu.
2) Šiuo režimu ekrane rodomas užrašas „DUURYS ATIDARYTI“ . O ventiliatorius ir orkaitės lemputė veikia.
3) Uždarius dureles, pasirinkus Vartotojo parinktis OP:60 ir orkaitėje veikė rankinis arba iš anksto nustatytas gaminimo ciklas, orkaitė persijungs į pauzės režimą.
   Visais kitais atvejais orkaitė turi grįžti į atidarytų durelių režimą, kai nustatyta vartotojo parinktis OP:61, atidarius ir uždarius dureles bus pašalinta visa informacija apie rankiniu būdu arba iš anksto nustatytą programą, kuri buvo paleista.

5. Pauzės režimas

1) Šis režimas leidžia vartotojams laikinai sustabdyti gaminimo ciklą, kad apžiūrėtų arba išmaišytų maistą.
2) Kai veikia rankinis gaminimo režimas arba iš anksto nustatytas programinis gaminimo režimas,

jei durelės atidarytos ir uždarytos, arba jei "⏸ Paspaudus mygtuką, orkaitė persijungs į pauzės režimą.

3) Kai pristabdyta, ekrane bus rodomas likęs gaminimo laikas.
4) Pristabdymo režimo galiojimas vėl pradės veikti laukimo režimu, kaip ir parengties režimas, priklausomai nuo 4 vartotojo parinkties. Be to, jei "⏵ Paspaudus mygtuką ", orkaitė iš karto persijungs parengties režimu arba paspaudus "⏸ “ mygtuką, orkaitė persijungs į darbo režimą.

6. Rankinio virimo įvedimo režimas

1) Šiuo režimu vartotojas gali rankiniu būdu įvesti gaminimo laiką ir galios lygį.
2) Kai orkaitė veikia parengties režimu, paspaudę klaviatūros mygtuką „Laiko įvedimas“, orkaitė įjungs rankinio gaminimo įvedimo režimą.
3) Šiuo režimu rodomas „00:00“, įveskite reikiamą laiką.
4) Jei paspausite "Hold 0%", "Defrost 20%", "Medium 50%" arba "Med-Hi 70% " mygtuką, norėdami pasirinkti galios lygį, ekrane bus rodoma susijusi galia. Paspaudus tą patį mygtuką du kartus, galia pasikeis į visą galią, ekrane bus rodoma „% POWER“. Jei nepasirenkama jokia galia, visa galia yra numatytoji.
5) Nustatymo proceso metu paspauskite "⏵ “, kad įjungtumėte rankinio gaminimo režimą. Paspauskite "⏸ “, kad įeitumėte į parengties režimą.

7. Rankinis kepimo režimas

1) Šis režimas leidžia gaminti maistą. Kai veikia rankinio gaminimo įvedimo režimas, paspauskite " ⏵ “ padas paskatins orkaitę įsijungti rankinio gaminimo režimą.
2) Šiuo režimu rodomas likęs kepimo laikas. Veiks ventiliatorius ir orkaitės lemputė.
3) Kai gaminimo programa bus baigta, orkaitė persijungs į gaminimo ciklo pabaigos režimą. Jei paspausite "⏸ “ mygtuką, kai veikia šiuo režimu, orkaitė persijungs į pauzės režimą.

8. Gaminimo ciklo pabaigos režimas

1) Pasibaigus rankinio gaminimo režimo arba iš anksto nustatytos programos gaminimo režimo laikui, orkaitė persijungia į gaminimo ciklo pabaigos režimą.
2) Šiuo režimu rodoma „DONE“.
3) Jei pasirenkama vartotojo parinktis OP:11, orkaitė ir toliau skambės (arba pasirinktas vartotojo variantas OP:12, orkaitė kartoja 5 greitus pyptelėjimus), kol vartotojas tai patvirtins atidarydamas ir uždarydamas dureles arba paspausdamas “⏸ “ padas. Jei pasirinkta vartotojo parinktis OP:10, po 3 sekundžių pyptelėjimo ekrane bus rodoma „DONE“ (atlikta). Po pyptelėjimo ekrane pasirodys užrašas READY. Jei tam tikrą laiką neveikiama, orkaitė persijungia į laukimo režimą.

9. Iš anksto nustatytas programos gaminimo režimas

1) Šis režimas leidžia gaminti maistą vienu mygtuko paspaudimu. Kai veikia parengties režimas, paspaudus vieną iš dešimties skaitmenų klaviatūroje, orkaitė paleis su tuo klavišu susietą iš anksto nustatytą programą.
2) Šiuo režimu ekrane rodomas likęs kepimo laikas. Jei tai yra kelių pakopų gaminimas, bendras likęs gaminimo laikas rodomas ne konkretaus etapo gaminimo laikas.
3) Pasibaigus gaminimo programai, orkaitė persijungs į gaminimo ciklo pabaigos režimą. Jei paspausite "⏸ “ mygtuką, kai veikia šiuo režimu, orkaitė persijungs į pauzės režimą.

10. Virimas ant skrydžio

1) Kai orkaitė gamina, jei pasirinkta Vartotojo parinktis OP:51, paspauskite skaičių mygtukus, iš anksto nustatyta gaminimo programa prasidės automatiškai.
2) Ekrane rodomas likęs kepimo laikas.
3) Kai gaminimo programa bus baigta, orkaitė persijungs į gaminimo ciklo pabaigos režimą.

11. Programavimo režimas

Šis režimas leidžia vartotojui vienu paspaudimu priskirti gaminimo laiką ir galios lygius.

1) Atidarykite dureles ir paspauskite mygtuką „1“ 5 sekundes, vieną kartą pasigirs garsinis signalas ir pereis į programavimo režimą. PROGRAMA“ ekrane.
2) Paspauskite bet kurį skaičių nuo 0 iki 9 ir ekrane bus rodomas išsaugotas laikas, tada galėsite įvesti reikiamą laiką.
3) Norėdami įvesti galios lygį, paspauskite „Hold 0%“, „Defrost 20%“, „Medium 50%“ arba „Med-Hi 70%“, ekrane bus rodoma susijusi galia. Jei tas pats mygtukas buvo paspaustas du kartus, maitinimas pasikeis į PL10. Jei nepasirenkama jokia galia, numatytasis yra „PL10“.
   Pastaba: pirmiausia nustatykite laiką, tada pasirinkite galią.
4) Kepimo koeficiento keitimas: Jei paspausite „X2“, ekrane pasirodys „CF:XX“. Numatytasis koeficientas yra 80%. Rodomas "CF:08". Jei reikia pakeisti gaminimo koeficientą, tiesiog paspauskite vieną iš skaičių mygtukų, kad nustatytumėte. Jei paspausite „0“, pasirodys „CF:10“.
5) Nustatę laiką ir galią, paspauskite "⏵ “, gaminimo programa bus išsaugota. Išsaugojus programą, rodoma „PROGRAMA“.
6) Jei visas gaminimo laikas viršija MAX laiką, vartotojo parinktis 7, paspaudę "⏵ Norėdami išsaugoti programą, tris kartus trumpai pasigirs garsinis signalas, pranešantis, kad laikas nenaudingas. Tada ekranas vėl pasisuks, kad būtų rodoma „PROGRAMA“. Anksčiau nustatytas laikas nesikeis.
7) Uždarykite dureles, orkaitė vėl persijungs į parengties režimą.
   Jei paspausite "⏸ “ mygtuką nustatymo proceso metu, orkaitė persijungia į durelių atidarymo režimą.
   Neišsaugota programa bus prarasta. Jei programa yra išsaugota kaip atminties procedūra, paspauskite atitinkamą skaičių mygtuką, įrašyta programa bus paleista. Jei neišsaugota programa, paspaudus skaičių mygtuką, garsinis signalas suspės ir neveiks.
   Pavyzdžiui: nustatykite programą kaip maisto ruošimą atmintyje. Galios lygis PL7 ir gaminimo laikas yra 1 minutė ir 25 sekundės.

   1 veiksmas : atidarykite dureles, 5 sekundes paspauskite skaičių mygtuką „1“, pasirodys „PROGRAMA“.
   2 veiksmas : paspauskite skaičių mygtuką „3“, ekrane pasirodys „P:03“, po dviejų sekundžių, ekrane bus rodomas atitinkamas laikas " :30".
   3 veiksmas : paspauskite skaičių mygtukus „1“, „2“ ir „5“, kad įvestumėte gaminimo laiką.
   4 veiksmas : paspauskite mygtuką „Med-Hi 70%“, rodoma 1:25 70“. Nustatymas baigtas.
   5 veiksmas : paspauskite "⏵ “ išsaugoti. Kai kitą kartą naudosite programą, tiesiog paspauskite „3“,
   prasidės susijusi programa.

Pastaba:

- Jei elektra nutrūks, išsaugota programa nepraras.
- Jei programą reikia iš naujo nustatyti, tiesiog pakartokite aukščiau nurodytus veiksmus.

- Jei paspausite "⏸ Paskutiniame žingsnyje jis vėl persijungs į atidarytų durų režimą. Nustatymas bus neteisingas.

12. Virimas dvigubas kiekis

1) Naudodamas „X2“ pagalvėlę, vartotojas gali lengvai nustatyti konkretaus maisto gaminimo laiką.
2) Jei "X2" mygtukas paspaudžiamas parengties režimu, o po to pradedama iš anksto nustatyta programa arba jei "X2" mygtukas paspaudžiamas per 5 sekundes nuo iš anksto nustatytos programos paleidimo, orkaitė pradės gaminti iš anksto nustatytu kepimo laiku. .
3) Paspauskite „X2“, pasirodo „DOUBLE“. Paspaudus skaičių mygtukus, ekrane bus rodomas iš anksto nustatytas kiekis.
   Pavyzdžiui, skaičių mygtukas „5“ ir jo iš anksto nustatytas laikas yra 1 minutė. Tada paspauskite „X2“, tada laikas pasikeis į 1:00*(1+0,8)=1:48 (1 minutė ir 48 sekundės)
4) Kai gaminimo programa bus baigta, orkaitė persijungs į gaminimo ciklo pabaigos režimą.

13. Sceninis maisto gaminimo programavimas

Tai leidžia vartotojui gaminti maistą rankiniu būdu ir programavimo režimu.

1) Virimo režimu arba programavimo režimu galima nustatyti daugiausia tris etapus.
2) Nustatę pirmojo etapo galią ir laiką, paspauskite "Laiko įvedimas", kad nustatytumėte antrąjį etapą, ir tą patį veiksmą, kad nustatytumėte trečią etapą.
3) Nustatydami antrą, trečią etapus, paspauskite „Laiko įvedimas“, pasirodo „STADŽAS-2“, „STAGE-3“.
4) Paspauskite "⏵ “ mygtuką, kad pradėtumėte gaminti.

Pavyzdys : Programavimo režimu paspauskite skaičių mygtukus „3“, kad nustatytumėte du gaminimo etapus. Pirmasis etapas yra PL7, o laikas yra 1 minutė 25 sekundės. Antrasis etapas yra PL5 ir 5 minutės ir 40 sekundžių. Veiksmai yra tokie.

a) Atidarykite dureles, 5 sekundes palaikykite nuspaudę skaičių mygtuką „1“, pasirodys „PROGRAMA“.
b) Paspauskite skaičių mygtuką „3“, ekrane pasirodys „P:03“, po dviejų sekundžių ekrane bus rodomas atitinkamas laikas „ :30“.
c) Norėdami įvesti gaminimo laiką, paspauskite „1“, „2“, „5“. Rodomas „1:25“.
d) Paspauskite „Med-Hi 70%“, pasirodo „1:25 70“.
   Pirmasis etapas baigtas.
e) Paspauskite „Laiko įvedimas“, pasirodys „STADŽAS-2“.
f) Paspauskite „5“, „4“, „0“ mygtuką, rodoma „5:40“.
g) Paspauskite „Vidutinis 50 %“, rodoma „5:40 50“.
   Antrasis etapas baigtas.
h) Paspauskite "⏵ “ mygtuką, kad pradėtumėte gaminti.
i) Visas laikas skaičiuojamas atgal.

14. Vartotojo parinkčių režimas

Tai leidžia vartotojui pasirinkti įvairius orkaitės veikimo būdus.

1) Atidarykite orkaitės dureles ir 5 sekundes paspauskite mygtuką „2“. Garso signalas pasigirsta vieną kartą ir įjunkite šį režimą.
2) Ekrane rodoma "OP: - -".
3) Paspauskite bet kurį skaičiaus mygtuką, kad įeitumėte į susijusį režimo nustatymą.

Pavyzdžiui: nustatyti vidutinį garsiakalbio balsą. Paspauskite „ 2 “, rodomas „OP:22“.
Jei norite pakeisti, toliau spauskite „2“, ekrane ciklo metu bus rodomi „OP:20“, „OP:21“, „OP:22“, „OP:23“, „OP:20“.

4) Paspauskite "⏵ “, kad išsaugotumėte esamą nustatymą. Išsaugojus vėl rodomas "OP: - -".
5) Nustatymo proceso metu paspauskite "⏸ “, kad įjungtumėte durų atidarymo režimą. Uždarius dureles, bus įjungtas parengties režimas.
6) jei "⏵ “ mygtukas nepaspaustas paskutiniame žingsnyje, programa negali būti išsaugota, bet lieka ankstesniame režime.

15. Gamyklos numatytasis nustatymas

Parengties režimu paspauskite "⏵ “ ir „0“ į gamyklinius numatytuosius nustatymus.

1) Paspauskite "⏵ “ ir „0“, garsinis signalas pasigirsta vieną kartą, o ekrane bus rodoma „CHECK“. Jei yra gamykliniai nustatymai, ekrane bus rodoma „11“, po trijų sekundžių orkaitė persijungs į parengties režimą.
   Jei gamykliniai nustatymai nenustatyti, ekrane bus rodoma „00“, paspauskite⏵ " pagal gamyklinius numatytuosius nustatymus, ekrane bus rodoma "CLEAR". pasigirsta garsinis signalas, po savitikros ekrane bus rodoma "11" arba "00".
2) Jei nespauskite "⏵ “, kai ekrane pasirodys „00“, nustatymas bus atšauktas po 10 sekundžių.

Pastaba: būkite atsargūs atlikdami operaciją, nes visos konfigūracijos bus atkurtos į gamyklinius numatytuosius nustatymus.

Kaip išimti ir įdėti filtrą

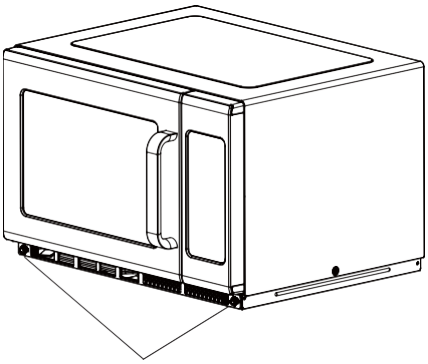

Pasukite metalinius nagus į kairę, kad juos atlaisvintumėte.

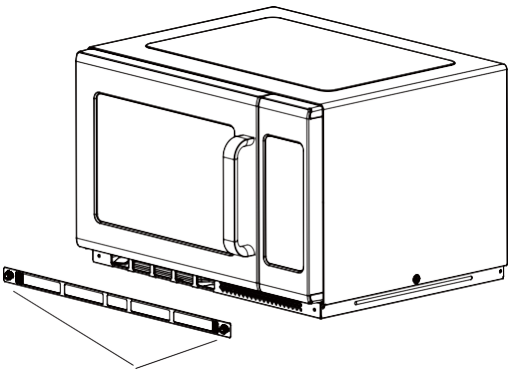

Nuimkite filtrą.

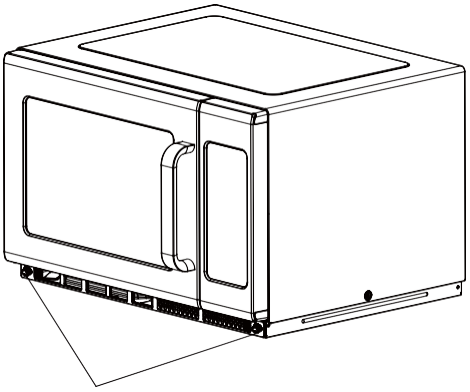

Norėdami iš naujo sumontuoti, sulygiuokite pagrindo plokštės tvirtinimo angas, pagal laikrodžio rodyklę priveržkite metalinius vinis

Kaip pašalinti ir sumontuoti alyvos užsikimšimą

Įspėjimas : prieš pašalindami ir sumontuodami alyvos kamštį, būtinai ištraukite prietaiso kištuką nuo maitinimo šaltinio ir venkite nuplikyti aukštoje temperatūroje.

Alyvos užsikimšimo pašalinimo instrukcijos

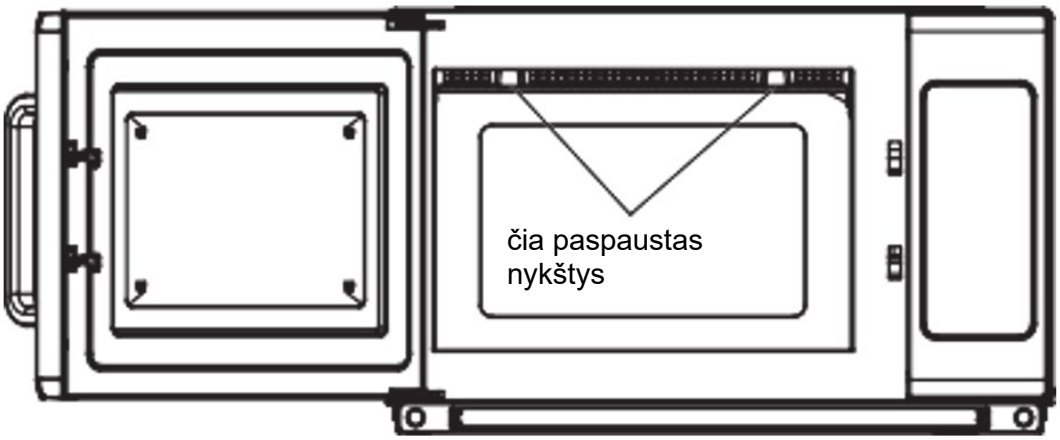

1) Paspauskite rodomą rodyklę, stipriai stumkite atgal, tada patraukite žemyn.

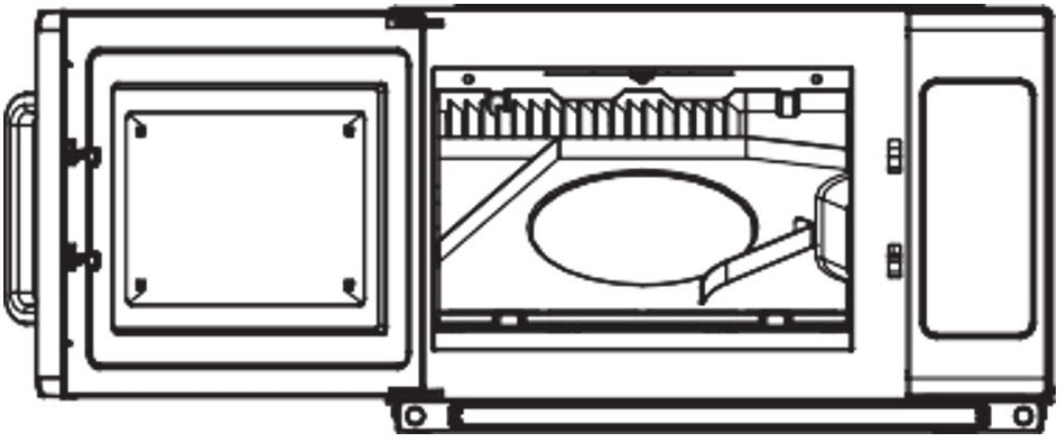

2) Žiūrėti po pašalinimo

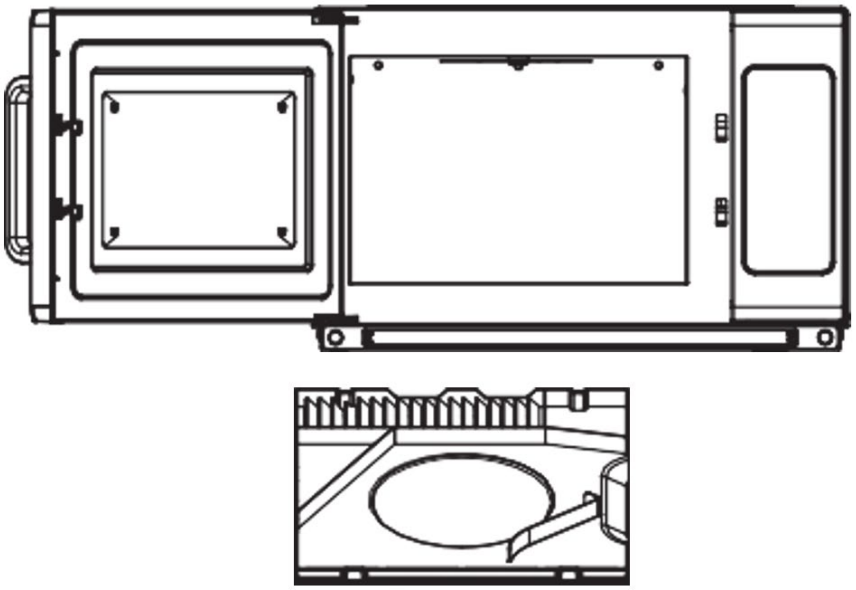

3) Alyvos užsikimšimo pašalinimas iš prietaiso.

Alyvos užsikimšimo įrengimo instrukcijos

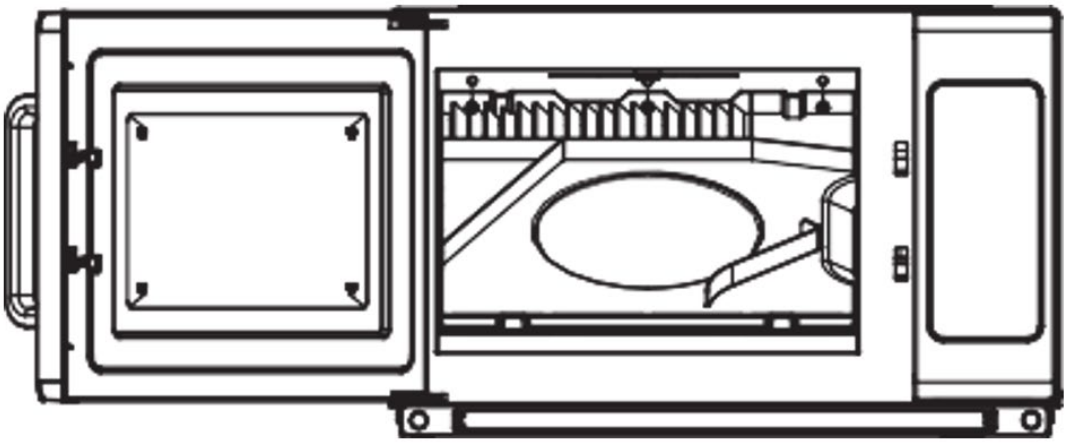

1) Sulygiuokite tris alyvos užsikimšimo cilindrus, įstatykite tris galinės plokštės angas.

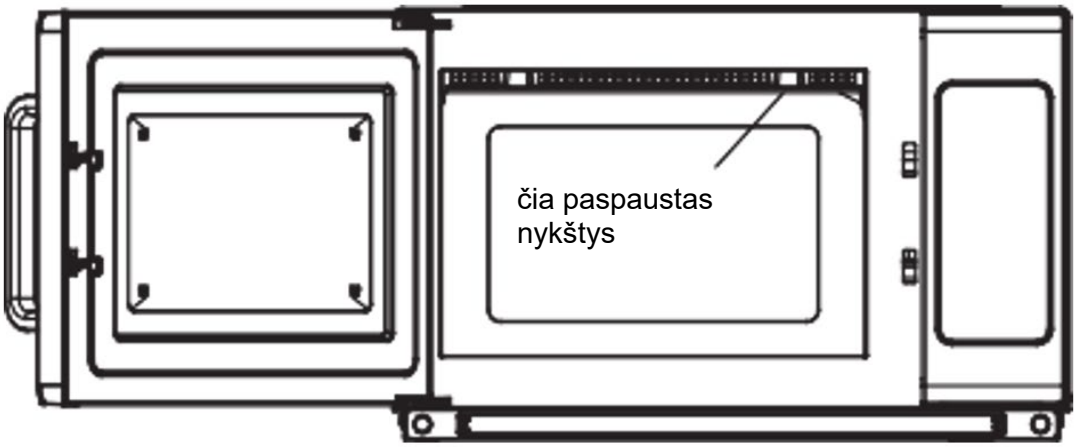

2) Kaire ranka suimkite mikrobangų krosnelę, dešiniuoju nykščiu paspauskite rodyklės kryptis ir priverskite stumti atgal. Ir kairysis nykštis tuo pačiu metu stipriai spaudžiamas aukštyn. Įdėkite alyvos blokavimo dešinę į priekinės plokštės sagtį.

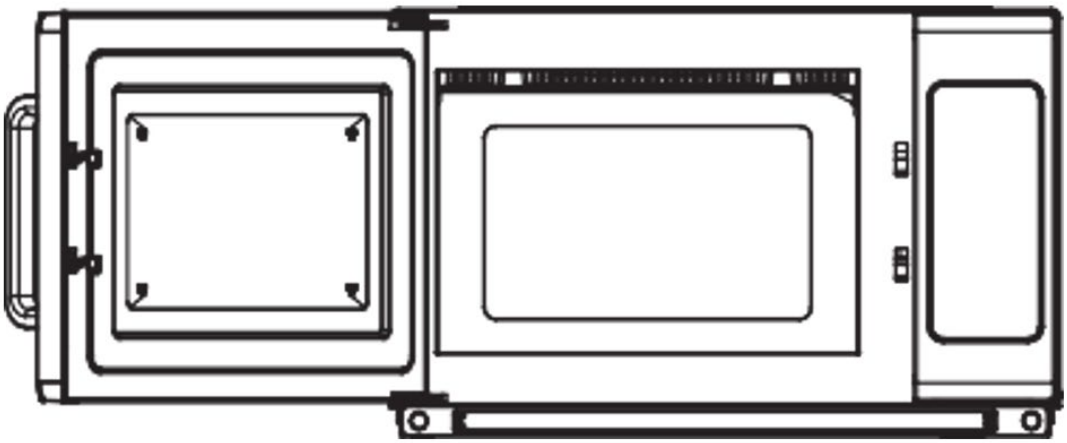

3) Iš dešinės į kairę įsitikinkite, kad alyvos blokada yra sumontuota. Baigę patikrinkite, ar tinkamai pritvirtinta blokavimo sagtis.

Montavimas (priedas)

1) Šios mikrobangų krosnelės perjungimas gali sukelti įtampos svyravimus maitinimo linijoje. Šios orkaitės veikimas nepalankiomis įtampos tiekimo sąlygomis gali turėti neigiamų pasekmių. Šis prietaisas skirtas prijungti prie maitinimo sistemos, kurios didžiausia leistina sistemos varža ne didesnė kaip 0,2 omo vartotojo maitinimo sąsajos taške. Naudotojas turi užtikrinti, kad šis įrenginys būtų prijungtas tik prie maitinimo sistemos, kuri atitinka aukščiau nurodytus reikalavimus. Jei reikia, vartotojas gali paklausti viešojo maitinimo įmonės sistemos varžos sąsajos taške.
2) Jei elektros tiekimo tinkle nėra potencialo išlyginimo laidininko, prietaiso gale turi būti įrengtas išorinis potencialo išlyginimo laidininkas (žr. simbolį).
   Šis gnybtas turi turėti veiksmingą elektrinį kontaktą su visomis fiksuotomis atviromis metalinėmis dalimis ir turi leisti prijungti laidininką, kurio vardinis skerspjūvio plotas yra iki 10 mm^2.



Potencialų išlyginimo laidininkų išorinio prijungimo simbolis.

Gedimų šalinimas

Normalus	
Mikrobangų krosnelė trukdo TV priėmimui	Kai veikia mikrobangų krosnelė, gali sutrikti radijo ir TV priėmimas. Tai panašu į mažų elektros prietaisų, tokių kaip maišytuvas, dulkių siurblys ir elektrinis ventiliatorius, trukdžius. Tai normalu.
Pritemdyta orkaitės šviesa	Gaminant mažos galios mikrobangų krosnelėje, orkaitės apšvietimas gali priblėsti. Tai normalu.
Ant durų kaupiasi garai, karštas oras išeina iš ventiliacijos angų	Gaminant iš maisto gali išeiti garų. Dauguma išeis iš ventiliacijos angų. Tačiau kai kurie gali kauptis vėsioje vietoje, pavyzdžiui, orkaitės durelėse. Tai normalu.
Orkaitė įsijungė netyčia, kai nebuvo maisto.	Draudžiama naudoti įrenginį be maisto. Tai labai pavojinga.

Bėda	Galima priežastis	Priemonė
Negalima paleisti orkaitės.	(1) Maitinimo laidas nėra sandariai įkištas.	Atjunkite. Tada vėl prijunkite po 10 sekundžių.
	(2) Veikia saugiklis arba grandinės pertraukiklis.	Pakeiskite saugiklį arba iš naujo nustatykite grandinės pertraukiklį (remontą atliko profesionalūs mūsų įmonės darbuotojai)
	(3) Problema su išleidimo anga.	Išbandykite lizdą su kitais elektros prietaisais.
Orkaitė nešildo.	(4) Durys blogai uždarytos.	Gerai uždarykite duris.

Naudotų prietaisų išmetimas

Neišmeskite šio prietaiso į komunalinių atliekų sistemas. Perduokite jį į elektros ir elektros prietaisų perdirbimo ir surinkimo punktą. Patikrinkite simbolį ant gaminio, naudojimo instrukcijos ir pakuotės. Prietaisui pagaminti panaudotas plastikas gali būti perdirbamas pagal jų ženklinimą. Pasirinkdami perdirbimą, labai prisidedate prie mūsų aplinkos apsaugos.
Norėdami gauti informacijos apie vietinę perdirbimo įmonę, susisiekite su vietinėmis valdžios institucijomis.

Acest manual de utilizare a fost tradus pentru confortul dumneavoastră, folosind traducerea automată. S-au făcut eforturi rezonabile pentru a oferi o traducere corectă; cu toate acestea, nicio traducere automată nu este perfectă și nici nu are scopul de a înlocui traducătorii umani. Manualul de utilizare oficial este versiunea în limba engleză. Orice discrepanțe sau diferențe create în traducere nu sunt obligatorii și nu au niciun efect juridic în scopuri de conformitate sau de aplicare. Dacă apar întrebări legate de acuratețea informațiilor conținute în Manualul de utilizare, vă rugăm să consultați versiunea în limba engleză a acelor conținuturi, care este versiunea oficială.

Date tehnice

Descrierea parametrilor	Valoarea parametrului
Numele produsului	Cuptor cu microunde P 2,1 kW
Model	RC-MV-06
Tensiune nominală [V~] / frecvență [Hz]	230/50
Frecvența cu microunde [MHz]	2450
Puterea nominală de intrare [W]	3200
Puterea nominală de ieșire [W]	2100
Capacitate [l]	34
Cronometru cu numărătoare inversă – interval de timp [min]	0-60
Dimensiuni (latime x adancime x inaltime) [cm]	57x48x37
Greutate [kg]	33,5

Citiți cu atenție aceste instrucțiuni înainte de a utiliza cuptorul cu microunde și păstrați-l cu atenție. Dacă urmați instrucțiunile, cuptorul vă va oferi mulți ani de servicii bune.

Precauții pentru evitarea posibilei expuneri la energie excesivă a microundelor

a) Nu încercați să utilizați acest cuptor cu ușa deschisă, deoarece acest lucru poate duce la expunerea dăunătoare la energia microundelor. Este important să nu rupeți sau să modificați dispozitivele de blocare de siguranță.
b) Nu așezați niciun obiect între fața frontală a cuptorului și ușă și nu lăsați murdăria sau reziduurile de curățare să se acumuleze pe suprafețele de etanșare.
c) AVERTISMENT: Dacă ușa sau garniturile ușii sunt deteriorate, cuptorul nu trebuie exploatat până când nu a fost reparat de o persoană competentă.

Dacă aparatul nu este menținut într-o stare bună de curățenie, suprafața acestuia poate fi degradată și poate afecta durata de viață a aparatului și poate duce la o situație periculoasă.

Instrucțiuni importante de siguranță

Pentru a reduce riscul de incendiu, șoc electric, rănirea persoanelor sau expunerea la energie excesivă a cuptorului cu microunde atunci când utilizați aparatul, urmați măsurile de precauție de bază, inclusiv următoarele:

1) Acest aparat nu este destinat utilizării de către persoane (inclusiv copii) cu capacități fizice, senzoriale sau mentale reduse sau cu lipsă de experiență și cunoștințe, cu excepția cazului în care acestea au fost supravegheate sau instruite cu privire la utilizarea aparatului de către o persoană responsabilă pentru siguranța lor. Copiii trebuie supravegheați pentru a se asigura că nu se joacă cu aparatul.
2) Dacă cablul de alimentare este deteriorat, acesta trebuie înlocuit de către producător, agentul său de service sau persoane calificate similare pentru a evita un pericol. (Pentru aparat cu atașament de tip Y)
3) Avertisment: Asigurați-vă că aparatul este oprit înainte de a înlocui lampa pentru a evita posibilitatea de șoc electric.
4) AVERTISMENT: Este periculos pentru oricine, altul decât o persoană competentă, să efectueze orice operațiune de service sau reparație care implică îndepărtarea unui capac care oferă protecție împotriva expunerii la energia microundelor.
5) AVERTISMENT: Lichidele și alte alimente nu trebuie încălzite în recipiente sigilate, deoarece pot exploda.
6) AVERTISMENT: Încălzirea băuturilor la cuptorul cu microunde poate duce la fierbere eruptivă întârziată, de aceea trebuie avut grijă când manipulați recipientul.
7) AVERTISMENT: Conținutul biberoanelor și borcanelor de mâncare pentru copii trebuie agitat sau agitat și temperatura verificată înainte de consum, pentru a evita arsurile.
8) Utilizați numai ustensile care sunt potrivite pentru utilizare în cuptoarele cu microunde.
9) Când încălziți alimente în recipiente de plastic sau hârtie, fiți cu ochii pe cuptor din cauza posibilității de aprindere.
10) Dacă se observă fum, opriți sau deconectați aparatul și țineți ușa închisă pentru a înăbuși orice flăcări.
11) Ouăle în coajă și ouăle fierte tari întregi nu trebuie încălzite în cuptoarele cu microunde, deoarece pot exploda, chiar și după ce încălzirea cu microunde s-a încheiat.
12) Cuptorul trebuie curățat în mod regulat și orice depuneri de alimente trebuie îndepărtate.
13) Aparatul nu trebuie curățat cu jet de apă. (pentru aparatele destinate să stea pe podea și care nu au cel puțin IPX5)
14) Nemenținerea cuptorului într-o stare curată poate duce la deteriorarea suprafeței care ar putea afecta negativ durata de viață a aparatului și ar putea duce la o situație periculoasă.
15) Folosiți doar sonda de temperatură recomandată pentru acest cuptor. (pentru cuptoarele prevăzute cu posibilitatea de a utiliza o sondă de detectare a temperaturii.)
16) Citiți și respectați specificul: „Precauții pentru evitarea posibilei expuneri la energie excesivă a microundelor”.
17) Recipientele metalice pentru alimente și băuturi nu sunt permise în timpul gătirii la microunde.

Citiți cu atenție manualul de utilizare și păstrați-l pentru referințe ulterioare

Pentru a reduce riscul de rănire a persoanelor Instalarea la pământ

Acest aparat trebuie să fie împământat. În cazul unui scurtcircuit electric, împământarea reduce riscul de șoc electric prin furnizarea unui fir de evacuare pentru curentul electric. Acest aparat este echipat cu un cablu care are un fir de împământare cu un ștecher de împământare. Ștecherul trebuie conectat la o

priză care este instalată și împământată corespunzător.
Consultați un electrician sau un service calificat dacă instrucțiunile de împământare nu sunt înțelese complet sau dacă există îndoieli cu privire la împământarea corectă a aparatului. Dacă este necesar să utilizați un prelungitor, utilizați numai un prelungitor cu 3 fire.

1) Este furnizat un cablu scurt de alimentare pentru a reduce riscurile care rezultă din încurcarea sau împiedicarea de un cablu mai lung.
2) Dacă se folosește un set de cablu lung sau un prelungitor:
   - Valoarea electrică marcată a setului de cablu sau a prelungitorului trebuie să fie cel puțin la fel de mare ca valoarea electrică a aparatului.
   - Prelungitorul trebuie să fie un cablu cu 3 fire de tip împământare.
   - Cordonul lung trebuie aranjat astfel încât să nu se întindă deasupra blatului sau a mesei de unde poate fi tras de copii sau împiedicat neintenționat.

Pericol

Pericol de electrocutare Atingerea unor componente interne poate provoca vătămări corporale grave sau deces. Nu dezasamblați acest aparat.

Avertizare

Pericol de electrocutare Utilizarea necorespunzătoare a împământării poate duce la electrocutare. Nu conectați la priză până când aparatul nu este instalat și împământat corespunzător.

Curatenie

Asigurați-vă că deconectați aparatul de la sursa de alimentare.

1) Curățați interiorul cuptorului după utilizare cu o cârpă ușor umedă.
2) Curățați accesoriile în mod obișnuit în apă cu săpun.
3) Tocul ușii și garnitura și piesele învecinate trebuie curățate cu atenție cu o cârpă umedă atunci când sunt murdare.

USTENSILE

Atenţie

Pericol de vătămare corporală
Este periculos pentru oricine, altul decât o persoană competentă, să efectueze orice operațiune de service sau reparație care implică îndepărtarea unui capac care oferă protecție împotriva expunerii la energia cu microunde.

Consultați instrucțiunile de la „Materiale pe care le puteți utiliza în cuptorul cu microunde sau care trebuie evitate în cuptorul cu microunde”. Este posibil să existe anumite ustensile nemetalice care nu sunt sigure de utilizat pentru gătirea cu microunde. Dacă aveți dubii, puteți testa ustensilul în cauză urmând procedura de mai jos.

Testul ustensilei:

1) Umpleți un recipient pentru cuptorul cu microunde cu 1 cană de apă rece (250 ml) împreună cu ustensilul în cauză.
2) Gatiti la putere maxima timp de 1 minut.
3) Simțiți cu atenție ustensilul. Dacă ustensilele goale sunt calde, nu o folosiți pentru gătit la

microunde.

4) Nu depășiți 1 minut timp de gătit.

Materiale pe care le puteți folosi în cuptorul cu microunde

Ustensile	Remarci
Vas de rumenire	Urmați instrucțiunile producătorului. Fundul vasului de rumenit trebuie așezat lin pe placa ceramică. Utilizarea incorectă poate cauza ruperea plăcii ceramice.
vesela	Numai pentru cuptorul cu microunde. Urmați instrucțiunile producătorului. Nu folosiți feluri de mâncare crăpate sau ciobite.
Borcane de sticla	Scoateți întotdeauna capacul. Utilizați numai pentru a încălzi alimentele până când sunt doar calde. Majoritatea borcanelor de sticlă nu sunt rezistente la căldură și se pot sparge.
Sticlărie	Numai sticlă rezistentă la căldură pentru cuptor. Asigurați-vă că nu există ornamente metalice. Nu folosiți feluri de mâncare crăpate sau ciobite.
Pungi pentru gătit cuptor	Urmați instrucțiunile producătorului. Nu închideți cu cravată metalică. Faceți fante pentru a permite aburului să iasă.
Farfurii și pahare din hârtie	Utilizați numai pentru gătit/încălzire pe termen scurt. Nu lăsați cuptorul nesupravegheat în timp ce gătiți.
Prosoape de hârtie	Utilizați pentru a acoperi alimentele pentru reîncălzirea și absorbția grăsimilor. Utilizați cu supraveghere numai pentru gătit pe termen scurt.
Hârtie de pergament	Utilizați ca acoperire pentru a preveni stropirea sau o folie pentru abur.
Plastic	Numai pentru cuptorul cu microunde. Urmați instrucțiunile producătorului. Ar trebui să fie etichetat „sigur în cuptorul cu microunde”. Unele recipiente din plastic se înmoaie, pe măsură ce alimentele din interior se încălzesc. „Sacii de fierbere” și pungile de plastic închise ermetic trebuie tăiate, perforate sau ventilate conform instrucțiunilor de ambalaj.
Folie de plastic	Numai pentru cuptorul cu microunde. Folosiți pentru a acoperi alimentele în timpul gătirii pentru a reține umiditatea. Nu permiteți folia de plastic să atingă alimentele.
Termometre	Numai pentru cuptorul cu microunde (termometre pentru carne și bomboane).
Hârtie ceară	Utilizați ca acoperire pentru a preveni stropirea și pentru a reține umezeala.

Materiale de evitat în cuptorul cu microunde

Ustensile	Remarci
Tava din aluminiu	Poate provoca arc. Transferați alimentele într-un vas sigur pentru cuptorul cu microunde.
Cutie alimentară cu mâner metalic	Poate provoca arc. Transferați alimentele într-un vas sigur pentru cuptorul cu microunde.
Ustensile metalice sau tăiate cu metal	Metalul protejează alimentele de energia cuptorului cu microunde. Garnitura metalică poate provoca arc.
Legături cu răsucire din metal	Poate provoca arc și poate provoca un incendiu în cuptor.
Pungi de hârtie	Poate provoca un incendiu în cuptor.
Spuma de plastic	Spuma de plastic se poate topi sau contamina lichidul din interior atunci când este expusă la temperaturi ridicate.
Lemn	Lemnul se va usca atunci când este folosit în cuptorul cu microunde și se poate despica sau crăpa.

Configurarea cuptorului

Numele pieselor și accesoriilor cuptorului

Scoateți cuptorul și toate materialele din cutie și din cavitatea cuptorului. Cuptorul dumneavoastră vine cu următoarele accesorii:

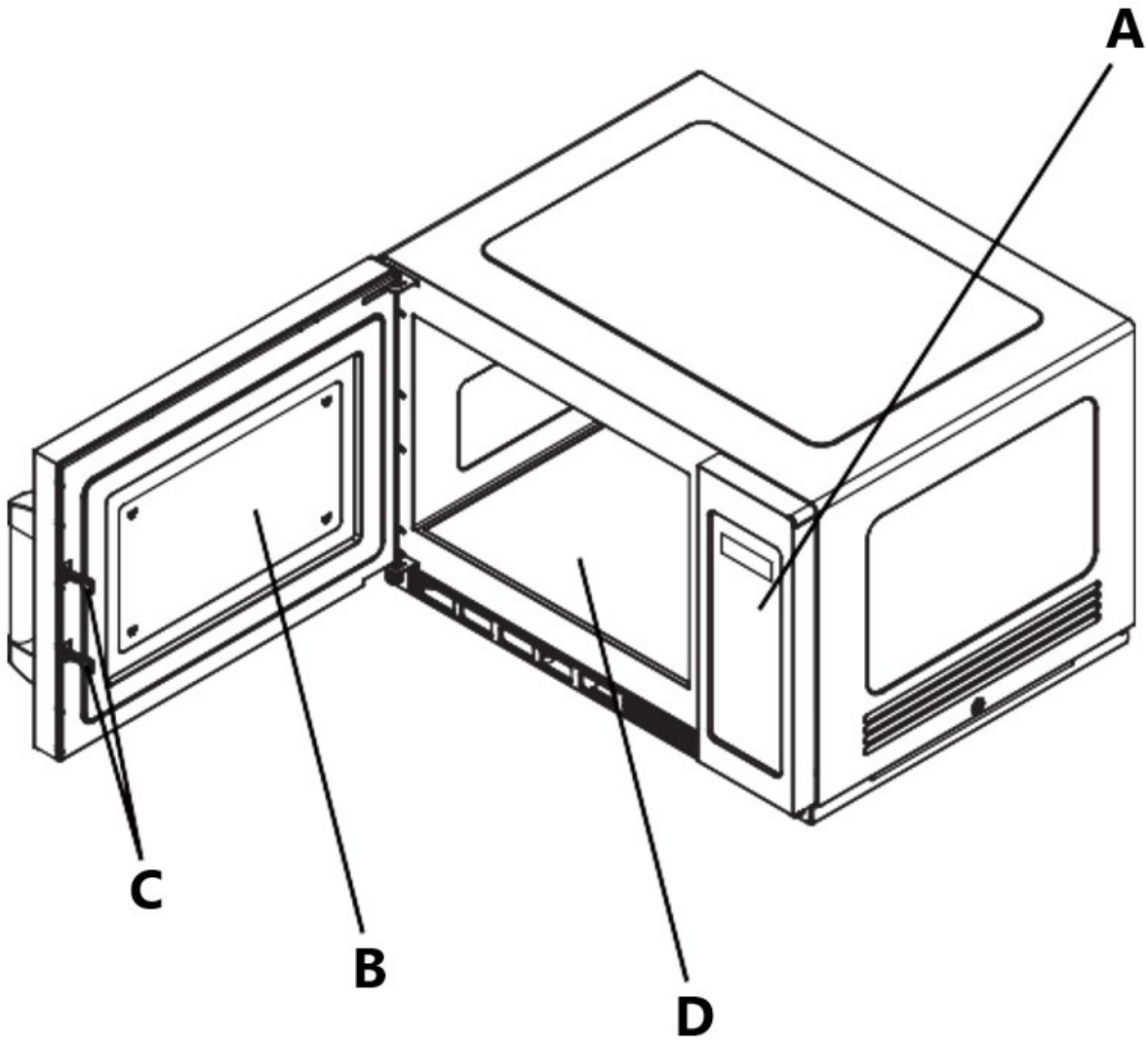

A - Panou de control
B - Fereastra de observare
C - Sistem de blocare de siguranță
D - Placa ceramica

Nota:

1) Nu apăsați forțat placa ceramică.
2) Luați și puneți ușor ustensilele în timpul operațiunii pentru a evita deteriorarea plăcii ceramice.
3) După utilizare, nu atingeți placa ceramică cu mâna pentru a evita opărirea la temperaturi ridicate.

Instalare blat

Scoateți toate materialele de ambalare și accesoriile. Examinați cuptorul pentru orice daune, cum ar fi lovituri sau uși sparte. Nu instalați dacă cuptorul este deteriorat.
Carcasă: Îndepărtați orice folie de protecție găsită pe suprafața carcasei cuptorului cu microunde.

Instalare

- Selectați o suprafață plană care să ofere suficient spațiu deschis pentru orificiile de admisie și/sau de evacuare

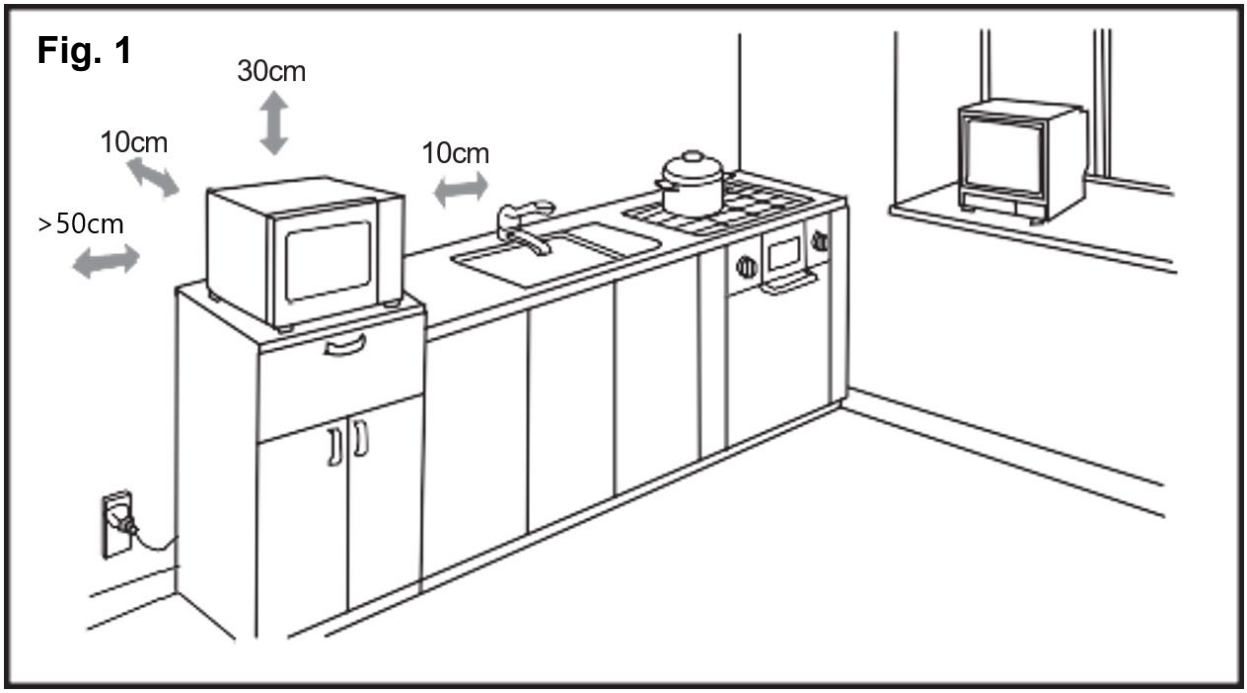

- Trebuie păstrată o distanță de 10 cm între aparat și pereții din dreapta și din spate și o distanță de 30 cm în partea de sus. Nu demontați niciodată picioarele aparatului și nu blocați orificiile de admisie și evacuare a aerului. Partea stângă trebuie să fie deschisă.
- Blocarea orificiilor de admisie și/sau de evacuare poate deteriora cuptorul.
- Așezați cuptorul cât mai departe de radio și TV. Funcționarea cuptorului cu microunde poate cauza interferențe la recepția radio sau TV.
- Conectați cuptorul la o priză standard de uz casnic. Asigurați-vă că tensiunea și frecvența sunt aceleași cu tensiunea și frecvența de pe eticheta de identificare.
- Avertisment: Priza, aparatele electrice sau aparatul care sunt afectate de căldură și umiditate trebuie ținute departe de orificiile de ventilație ale cuptorului.
- Aparatul poate fi instalat cu un grad de suprapunere (Figura 2).
- Înălțimea maximă de suprapunere este de două straturi.

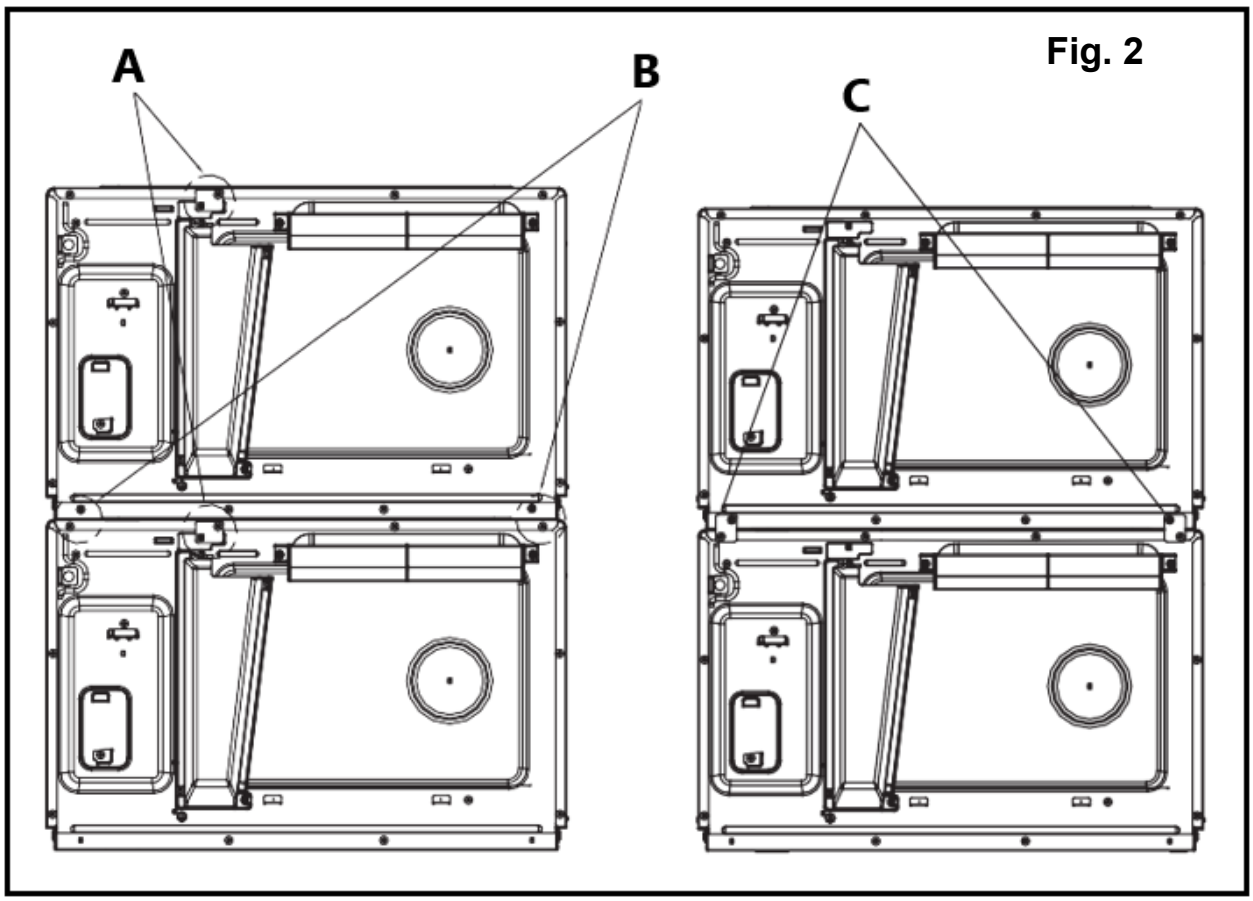

A - Slăbiți șurubul, scoateți placa de instalare, apoi înlocuiți bine șurubul în locul său.
B - Scoateți patru șuruburi așa cum se arată în imagine.
C - Așezați placa de instalare în următoarea locație, apoi fixați șurubul doar scoțând strâns

Instrucțiuni de curățare

Păstrați întotdeauna cuptorul curat

1) Curățarea geamului de vizualizare, a panoului interior al ușii și a feței frontale a cuptorului. Pentru o performanță optimă și pentru a menține gradul înalt de siguranță, panoul interior al ușii și fața frontală a cuptorului trebuie să fie fără depuneri de alimente sau grăsime. Ștergeți aceste părți cu un detergent ușor, clătiți și ștergeți. Nu utilizați niciodată pulberi sau tampoane abrazive.

2) Curățarea panoului de control și a pieselor din plastic.
Nu aplicați detergent sau un spray lichid alcalin pe panoul de control și pe piesele din plastic, deoarece acest lucru poate cauza deteriorarea acestor părți.
Utilizați o cârpă uscată (nu o cârpă înmuiată) pentru a curăța aceste părți.

3) Curățarea interiorului cuptorului
După utilizare, asigurați-vă că curățați cât mai repede posibil lichidele vărsate, uleiul împrăștiat și resturile alimentare. Dacă cuptorul este folosit când este murdar, eficiența scade, iar murdăria se blochează pe suprafața cuptorului și poate provoca mirosuri neplăcute. Curățați interiorul cu o cârpă înmuiată în apă călduță cu un detergent ușor dizolvat în ea, apoi clătiți săpunul cu o cârpă umedă.

4) Curățând în mod regulat blocajul de ulei, păstrați blocajul de ulei curat. În caz contrar, pata de pe blocajul uleiului va scădea pe alimente.
5) Curățați filtrul în mod regulat, păstrați-l curat. Aparatul se va supraîncălzi atunci când filtrul este blocat.
6) Când aparatul este în funcțiune, blocajul uleiului și amplasarea filtrului trebuie să se corecteze, evitând deteriorarea altor piese (instalarea la pagina 19 și 20).

Atenție : Nu ștergeți secțiunile din plastic și vopsite ale cuptorului cu înălbitor, diluanți sau alți agenți de curățare, deoarece acest lucru poate cauza dizolvarea sau schimbarea ascuțită a acestor părți.

OPERARE

Panou de control și caracteristici

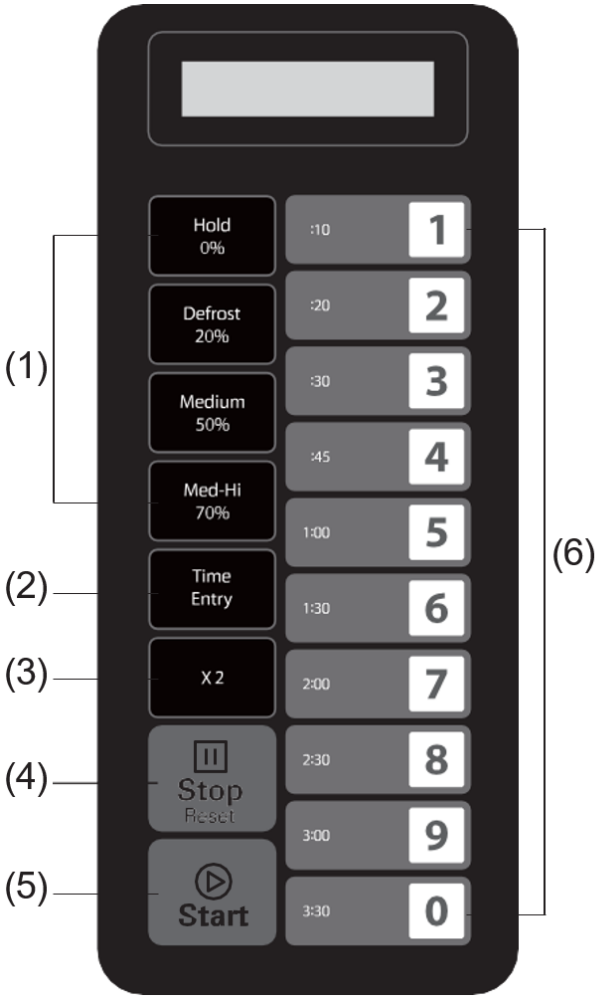

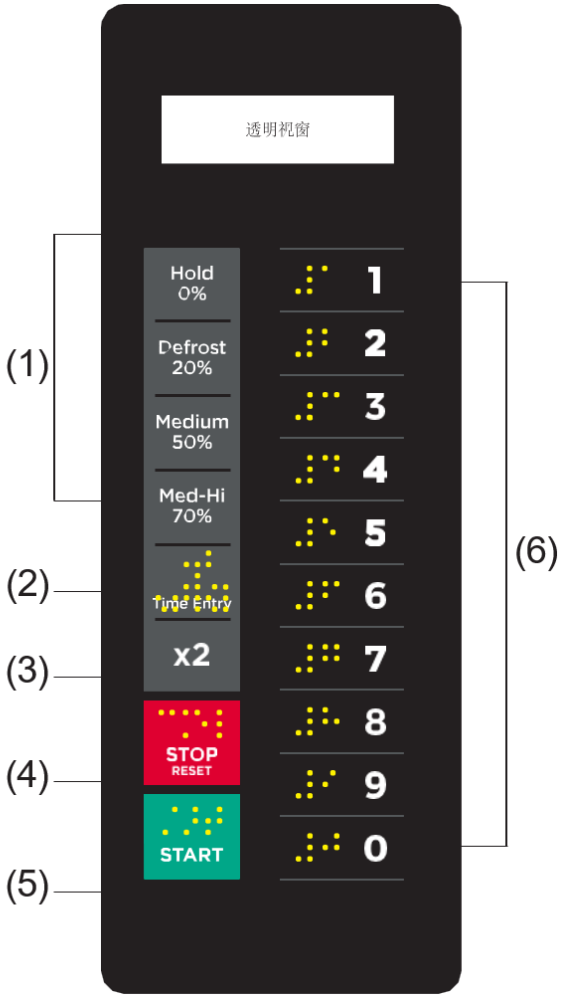

(1) Butoane de alimentare
(2) Buton de introducere a timpului
(3) Buton de cantitate dublă
(4) Buton Stop/Reset
(5) Butonul Start
(6) Tastatura numerică

Instrucțiuni de operare

Anexa A: Opțiuni pentru utilizator

Elementele cu caractere aldine de mai jos sunt valorile implicite.

Opţiune	Setare	Descriere
1 Ton EOC	**OP:10**	**Bip de 3 secunde**
	OP:11	Bip continuu
	OP:12	5 bipuri rapide, repetate
2 Volumul beeperului	OP:20	Beeper oprit
	OP:21	Scăzut
	OP:22	**Mediu**
	OP:23	Ridicat
3 Beeper Pornit/Oprit	OP:30	Bip cheie oprit
	OP:31	**Bip cheie activat**
4 Fereastra tastaturii	OP:40	15 secunde
	OP:41	30 de secunde
	OP:42	**60 de secunde**
	OP:43	120 de secunde
5 În zbor	OP:50	Dezactivare on-the-fly
	OP:51	**Activat în timpul zborului**
6 Resetarea ușii	**OP:60**	**Resetare ușă Dezactivată**
	OP:61	Resetarea ușii este activată
7 Timp maxim	**OP:70**	**Timp maxim de gătire de 60 de minute**
	OP:71	Timp maxim de gătire de 10 minute
8 Manual Programare	OP:80	Programare manuală dezactivată
	OP:81	**Programare manuală activată**
9 Cifră dublă	**OP:90**	**Modul o singură cifră-10 programe**
	OP:91	Modul cu două cifre - 100 de programe

Anexa B: Timp de gătire implicit

Cuptorul va fi livrat cu următorii timpi de gătire prestabiliți, dacă nu se specifică altfel în specificațiile produsului.

Buton	Afișare (ora)	Putere	Factorul Cook
1	0:10	100%	80%
2	0:20	100%	80%
3	0:30	100%	80%
4	0:45	100%	80%
5	1:00	100%	80%
6	1:30	100%	80%
7	2:00	100%	80%
8	2:30	100%	80%
9	3:00	100%	80%
0	3:30	100%	80%

1. Pornire

„ _ _ _ _ _ _ _ ” apare când cuptorul este electrificat pentru prima dată. Daca "⏸ va fi apăsat butonul „, cuptorul va trece în modul inactiv.
Notă: în modul inactiv, niciun buton nu poate fi apăsat.

2. Modul Idle

1) Cuptorul va intra în modul inactiv după ce au expirat un set de secunde în modul gata fără apăsarea tastaturii sau o ușă deschisă și închisă. Numărul de secunde este determinat de fereastra Timeout a tastaturii, setată de Opțiunea utilizator 4.
2) În modul inactiv, ecranul afișează „ECO”.
3) Deschizând și apoi închizând ușa cuptorului, cuptorul va ieși din modul inactiv și va fi în modul gata.

3. Modul gata

1) În acest mod, cuptorul este gata să înceapă fie un ciclu de gătire manual, fie presetat.
2) Deschiderea și închiderea ușii în timp ce cuptorul este în modul inactiv va trece cuptorul în modul gata.
3) În modul Ready, se afișează „READY”.
4) Din modul Ready, cuptorul poate trece la aproape toate celelalte moduri.

4. Modul de deschidere a ușii

1) În timp ce ușa cuptorului este deschisă, cuptorul va fi în modul Ușă deschisă.
2) În acest mod, ecranul afișează „DOOR OPEN” . Și ventilatorul și lampa cuptorului funcționează.
3) Când ușa este închisă, dacă este selectată opțiunea utilizator OP:60 și cuptorul rula un ciclu de gătit manual sau prestabilit, cuptorul va intra în modul Pauză.
   În toate celelalte cazuri, cuptorul va reveni la modul Ușă deschisă cu opțiunea utilizator OP:61 setată, deschiderea și închiderea ușii vor șterge orice informații despre un program manual sau prestabilit care rula.

5. Modul pauză

1) Acest mod permite utilizatorilor să oprească temporar ciclul de gătire pentru a inspecta sau

amesteca alimentul.

2) În modul de gătire manuală sau în modul de gătire program presetat, dacă ușa este deschisă și apoi închisă sau dacă „⏸ tasta " este apăsată, cuptorul va intra în modul Pauză.
3) În timpul pauzei, ecranul va afișa timpul de gătire rămas.
4) Modul Pauză va expira înapoi în modul Idle exact în modul Pregătit, în funcție de Opțiunea utilizator 4. În plus, dacă „⏯ butonul " este apăsat, cuptorul va intra imediat în modul gata sau dacă apăsați "⏸ butonul ", cuptorul va intra în modul de lucru.

6. Modul de intrare manual pentru gătit

1) Utilizatorul poate introduce manual un timp de gătire și un nivel de putere în acest mod.
2) În timp ce cuptorul este în modul Gata, apăsarea butonului „Intrare timp” de pe tastatură va trece cuptorul în modul Introducere manuală pentru gătire.
3) În acest mod, se afișează „00:00”, introduceți timpul de care aveți nevoie.
4) Dacă apăsați butonul „Hold 0%”, „Defrost 20%”, „Medium 50%” sau „Med-Hi 70%” pentru a selecta nivelul de putere, ecranul va afișa puterea aferentă. Dacă același buton este apăsat de două ori, puterea se va schimba la putere maximă, ecranul va afișa „% POWER”. Dacă nu se alege puterea, puterea maximă este implicită.
5) În timpul procesului de setare, apăsați „⏯ " pentru a intra în modul de gătire manuală. Apăsați pe „⏸ " pentru a intra în modul Ready.

7. Modul de gătire manuală

1) Acest mod permite gătirea alimentelor. În modul de intrare manuală, apăsând butonul „⏯ ” va face ca cuptorul să înceapă modul manual de gătire.
2) În acest mod, se afișează timpul de gătire rămas. Ventilatorul și lampa cuptorului vor funcționa.
3) La terminarea programului de gătit, cuptorul va intra în modul Sfârșit al ciclului de gătire. Dacă apăsați „⏸ butonul " în acest mod, cuptorul va intra în modul Pauză.

8. Modul de sfârșit al ciclului de gătire

1) După ce timpul a expirat într-un mod de gătire manuală sau într-un mod de gătire cu program presetat, cuptorul va intra în modul de sfârșit al ciclului de gătire.
2) În acest mod, se afișează „DONE”.
3) Dacă este selectată opțiunea utilizator OP:11, cuptorul va continua să sune (sau este selectată opțiunea utilizator OP:12, cuptorul va emite 5 bipuri rapide, în mod repetat) până când utilizatorul recunoaște acest lucru fie deschizând și închizând ușa, fie apăsând butonul "⏸ " pad. Dacă este selectată opțiunea utilizator OP:10, după semnalul sonor de 3 secunde, ecranul va afișa „DONE” . După semnal sonor, ecranul va afișa „READY” . Dacă nu există nicio funcționare pentru o perioadă de timp, cuptorul va intra în modul inactiv.

9. Modul de gătit program presetat

1) Acest mod permite gătirea alimentelor printr-o operare cu o singură atingere. În modul Ready, apăsarea uneia dintre cele zece taste cu cifre de pe tastatură va face ca cuptorul să ruleze programul presetat asociat cu acea tastă.
2) În acest mod, ecranul afișează timpul de gătire rămas. Dacă este vorba de gătit în mai multe etape, timpul total de gătit rămas nu afișează o anumită etapă de gătit.
3) La terminarea programului de gătit, cuptorul va intra în modul Sfârșit al ciclului de gătire. Dacă apăsați „⏸ butonul " în acest mod, cuptorul va intra în modul Pauză.

10. Gătit pe zbor

1) În timp ce cuptorul gătește, dacă este selectată opțiunea utilizator OP:51, apăsați butoanele numerice, programul de gătit presetat va porni automat.
2) Ecranul afișează timpul de gătire rămas.
3) La terminarea programului de gătit, cuptorul va intra în modul Sfârșit al ciclului de gătire.

11. Modul de programare

Acest mod permite utilizatorului să atribuie timpi de gătit și niveluri de putere unui singur buton tactil.

1) Deschideți ușa și apăsați tasta „1” timp de 5 secunde, soneria va suna o dată și va intra în modul de programare. Afișează PROGRAM.
2) Apăsați orice număr, de la 0 la 9, iar ecranul va afișa timpul salvat, apoi puteți introduce timpul de care aveți nevoie.
3) Apăsați „Hold 0%”, „Defrost 20%”, „Medium 50%” sau „Med-Hi 70%” pentru a introduce nivelul de putere, ecranul va afișa puterea aferentă. Dacă același buton a fost apăsat de două ori, puterea se va schimba la PL10. Dacă nu se alege puterea, „PL10” este implicit.
   Notă: setați mai întâi ora, apoi alegeți puterea.
4) Pentru a schimba factorul de gătire: Dacă apăsați „X2”, ecranul va afișa „CF:XX”. Factorul implicit este de 80%. Afișează „CF:08”. Dacă trebuie să modificați factorul de gătire, trebuie doar să apăsați unul dintre butoanele numerice pentru a seta. Dacă apăsați „0”, se va afișa „CF:10”.
5) După setarea orei și a puterii, apăsați „⏵,, programul de gătit va fi salvat. Când programul este salvat, se afișează „PROGRAM”.
6) Dacă tot timpul de gătire depășește timpul MAX Opțiunea utilizator 7, când apăsați „⏵ " pentru a salva programul, soneria va suna de trei ori pentru a vă spune că timpul nu este de folos. Și apoi ecranul se întoarce pentru a afișa „PROGRAM”. Ora stabilită înainte nu se va schimba.
7) Închideți ușa, cuptorul se va întoarce în modul Ready.
   Dacă apăsați „⏸ butonul „ în timpul procesului de setare, cuptorul trece în modul Ușă deschisă. Programul care nu a fost salvat se va pierde. Dacă există un program salvat ca procedură de memorie, apăsați butonul numeric aferent, programul salvat va începe. Dacă nu este salvat niciun program, soneria va alarma când apăsați butonul numeric și nu va funcționa.
   De exemplu: setați programul ca gătit de memorie. Nivelul de putere PL7 și timpul de gătire este de 1 minut și 25 de secunde.

   Pasul 1 : Deschideți ușa, apăsați butonul numeric „1” timp de 5 secunde, se afișează „PROGRAM”.
   Pasul 2 : Apăsați butonul numeric „3”, ecranul va afișa „P:03”, După două secunde, ecranul va afișa ora aferentă „ :30”.
   Pasul 3 : Apăsați butoanele numerice „1”, „2” și „5” pentru a introduce timpul de gătire.
   Pasul 4 : Apăsați butonul „Med-Hi 70%”, se afișează „1:25 70”. Setarea terminată.
   Pasul 5 : Apăsați „⏵ „a salva. Când utilizați programul data viitoare, apăsați doar „3”, programul aferent va începe.

Nota:

- Dacă electricitatea este întreruptă, programul salvat nu se va pierde.
- Dacă programul trebuie resetat, repetați pașii de mai sus.
- Dacă apăsați „⏸ " la ultimul pas, se va întoarce la modul Door Open. Setarea va fi invalidă.

12. Cantitate dublă de gătit

1) Prin utilizarea tastei „X2”, utilizatorul poate seta cu ușurință ora doi pentru un anumit produs alimentar.
2) Dacă butonul „X2” este apăsat în modul gata, urmat de pornirea unui program presetat, sau dacă butonul „X2” este apăsat în 5 secunde de la pornirea unui program prestabilit, cuptorul va începe gătirea cu cantitatea de timp de gătire prestabilită. .
3) Apăsați „X2”, se afișează „DOUBLE”. Când apăsați butoanele numerice, ecranul va afișa cantitatea de timp prestabilită.
   De exemplu, butonul numeric „5” și timpul său prestabilit este de 1 minut. Apoi apăsați „X2”, apoi timpul se va schimba la 1:00*(1+0.8)=1:48(1 minut și 48 de secunde)
4) La terminarea programului de gătit, cuptorul va intra în modul Sfârșit al ciclului de gătire.

13. Programarea gătit pe etape

Acest lucru permite utilizatorului să gătească alimente în modul de gătire manuală și modul de programare.

1) Pot fi setate cel mult trei etape în modul de gătit sau modul de programare.
2) După ce setați puterea și timpul pentru prima etapă, apăsați „Time Entry” pentru a seta a doua etapă și același pas pentru a seta a treia etapă.
3) Când setați a doua, a treia etapă, apăsați „Time Entry”, „STAGE-2”, „STAGE-3”.
4) Apăsați pe „⏲ butonul " pentru a începe gătitul.

Exemplu : În modul de programare, apăsați butoanele numerice „3” pentru a seta două etape de gătit. Prima etapă este PL7 și timpul este de 1 minut și 25 de secunde. A doua etapă este PL5 și 5 minute și 40 de secunde. Pașii sunt următorii.

a) Deschideți ușa, apăsați butonul numeric „1” timp de 5 secunde, se afișează „PROGRAM”.
b) Apăsați butonul numeric „3”, ecranul va afișa „P:03”, două secunde mai târziu, ecranul va afișa ora aferentă „ :30”.
c) Apăsați „1”, „2”, „5” pentru a introduce timpul de gătire. Afișează „1:25”.
d) Apăsați „Med-Hi 70%”, se afișează „1:25 70”.
   Prima etapă este terminată.
e) Apăsați „Time Entry”, se afișează „STAGE-2”.
f) Apăsați butonul „5”, „4”, „0”, se afișează „5:40”.
g) Apăsați „Medium 50%”, se afișează „5:40 50”.
   A doua etapă este terminată.
h) Apăsați pe „⏲ butonul " pentru a începe gătitul.
i) Timpul total numără invers.

14. Modul Opțiuni utilizator

Acest lucru permite utilizatorului să aleagă între diferite moduri de funcționare a cuptorului.

1) Deschideți ușa cuptorului și apăsați tasta „2” timp de 5 secunde. Soneria se aude o dată și intră în acest mod.
2) Ecranul afișează „OP: - -”.
3) Apăsați orice buton numeric pentru a intra în setarea modului asociat.
   De exemplu: pentru a seta vocea soneriei la mediu. Apăsați „ 2”, se afișează „OP:22”.
   Dacă doriți să schimbați, apăsați în continuare „2”, pe ecran se afișează „OP:20”, „OP:21”, „OP:22”, „OP:23”, „OP:20” în ciclu.
4) Apăsați pe „⏲ " pentru a salva setarea curentă. După salvare, se afișează din nou „OP: - -”.

5) În timpul procesului de setare, apăsați „⏸ " pentru a intra în modul Door Open. Închideți ușa va intra în modul gata.
6) Daca "⏵ Butonul " nu este apăsat la ultimul pas, programul nu poate fi salvat, dar rămâne la modul precedent.

15. Setare implicită din fabrică

În modul Ready, apăsând „⏵ „ și „0” la setarea implicită din fabrică.

1) Apăsați pe „⏵ „ și „0”, soneria se aude o dată, iar ecranul va afișa „CHECK”. Dacă este în setarea implicită din fabrică, ecranul va afișa „11”, după trei secunde, cuptorul trece în modul gata. Dacă nu este în setarea implicită din fabrică, ecranul va afișa „00”, apăsați pe”⏵ " la setarea implicită din fabrică, ecranul va afișa " CLEAR ". soneria se aude o dată, după autotestare, ecranul va afișa "11" sau "00".
2) Dacă nu apăsați "⏵ „ când ecranul afișează „00”, setarea se va anula 10 după secunde.

Notă: Fiți atenți la operațiune, deoarece toate configurațiile vor reveni la setările implicite din fabrică.

Cum se scoate și se instalează filtrul

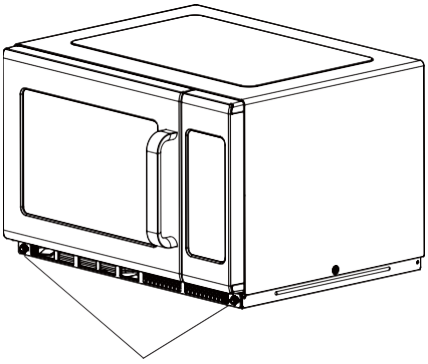

Rotiți cuiele metalice la stânga pentru a le slăbi.

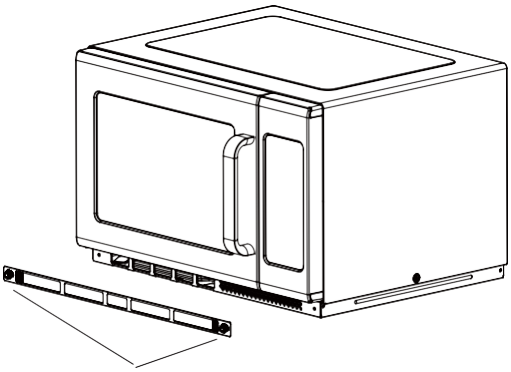

Scoateți filtrul.

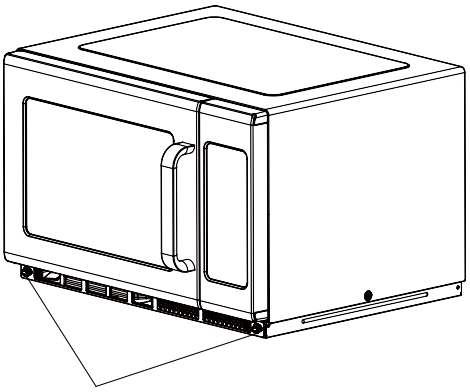

Pentru reinstalare, aliniați găurile de montare a plăcii de bază, în sensul acelor de ceasornic cuiele metalice pentru a le strânge

Cum se demontează și se instalează blocajul de ulei

Avertisment : Înainte de a îndepărta și instala blocajul de ulei, asigurați-vă că deconectați aparatul de la sursa de alimentare și evitați opărirea la temperaturi ridicate.

Instrucțiuni pentru îndepărtarea blocajului de ulei

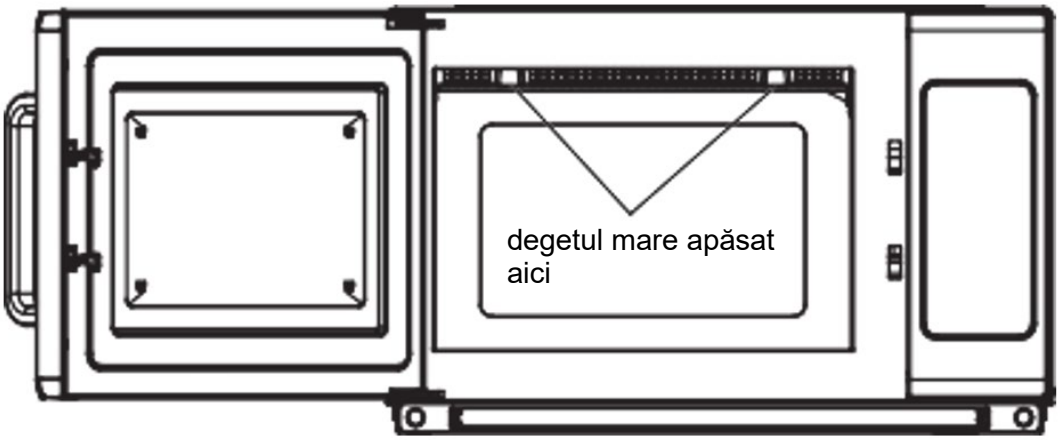

1) Apăsați pe săgeata afișată, împingeți ferm înapoi, apoi trageți în jos.

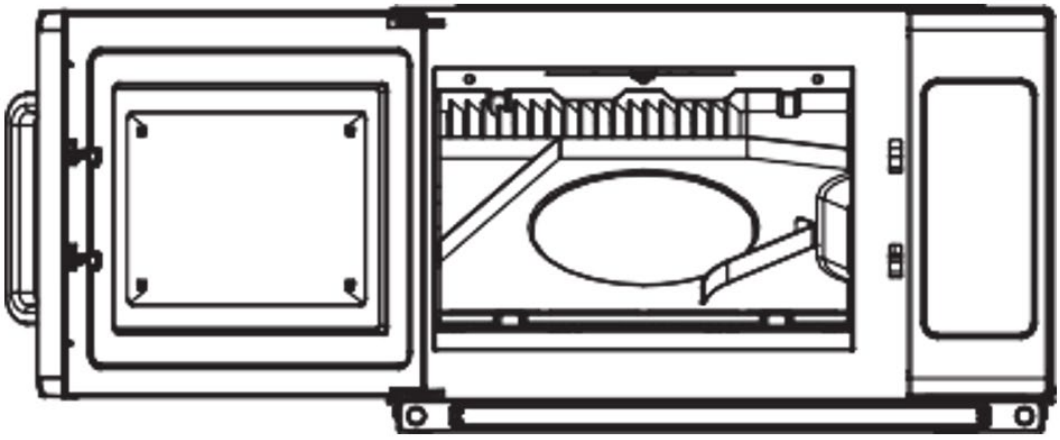

2) Vizualizare după îndepărtare

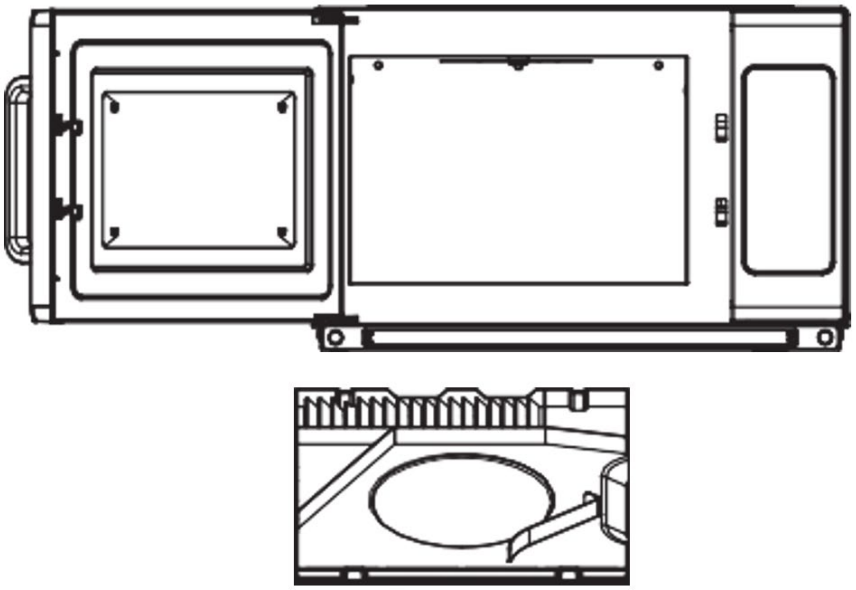

3) Îndepărtarea blocajului de ulei din aparat.

Instrucțiuni pentru instalarea blocajului de ulei

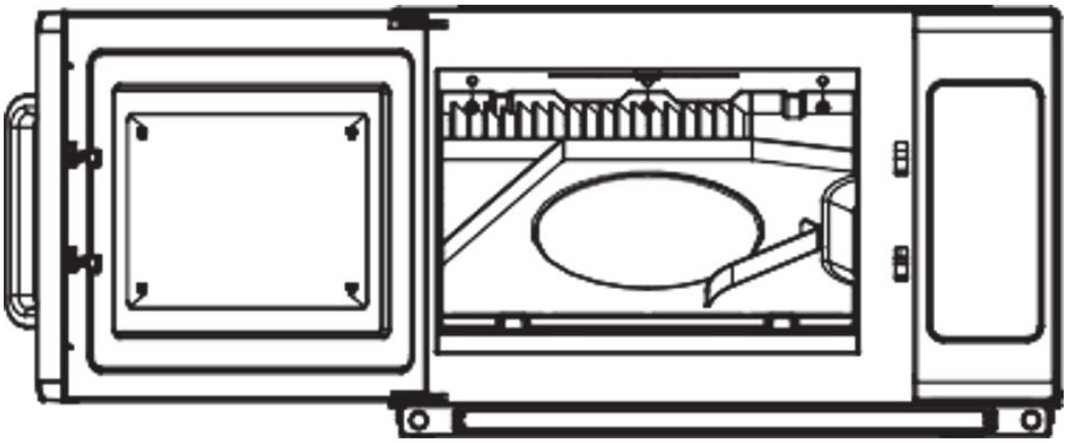

1) Aliniați trei cilindri ai blocajului de ulei, introduceți cele trei orificii ale plăcii din spate.

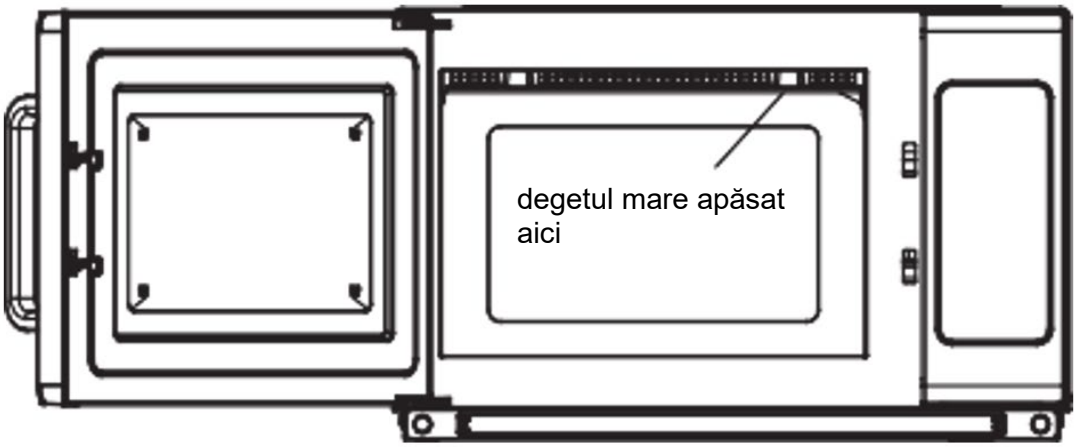

2) Mâna stângă apucă cuptorul cu microunde, degetul drept pentru a apăsa direcțiile săgeții și forțând să împingă înapoi. Și degetul mare apăsat puternic în sus în același timp. Puneți partea dreaptă a blocajului de ulei în catarama plăcii frontale.

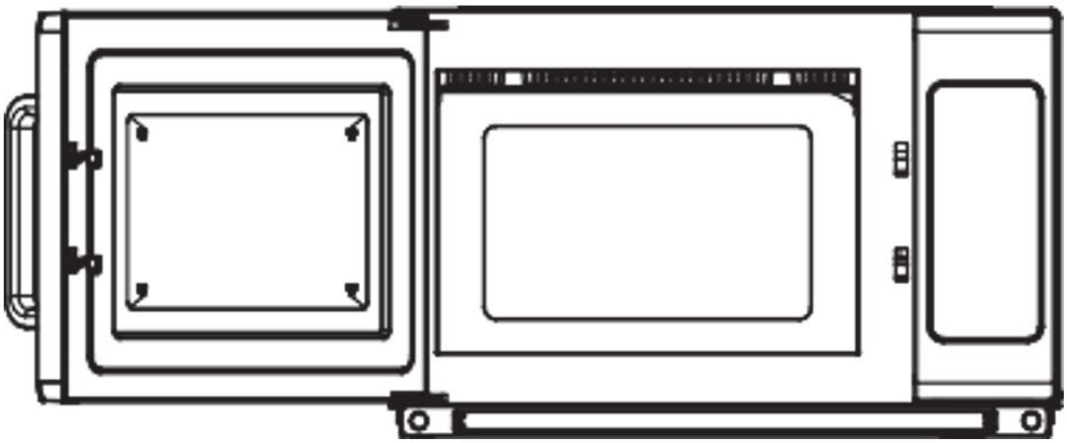

3) De la dreapta la stânga, faceți ca blocarea uleiului să fie instalată. Când terminați, verificați pentru a vă asigura că catarama de blocare este fixată corect.

Instalare (supliment)

1) Operațiunea de comutare a acestui cuptor cu microunde poate provoca fluctuații de tensiune pe linia de alimentare. Funcționarea acestui cuptor în condiții nefavorabile de alimentare cu tensiune poate avea efecte adverse. Acest dispozitiv este destinat conectării la un sistem de alimentare cu o impedanță maximă admisă a sistemului de 0,2 Ohmi la punctul de interfață al sursei utilizatorului. Utilizatorul trebuie să se asigure că acest dispozitiv este conectat numai la un sistem de alimentare care îndeplinește cerințele de mai sus. Dacă este necesar, utilizatorul poate cere companiei publice de alimentare cu energie electrică impedanța sistemului la punctul de interfață.
2) Dacă nu există un conductor de echipotențial în alimentarea electrică, trebuie instalat un conductor de echipotențial extern în partea din spate a aparatului (vezi simbolul).
Această bornă trebuie să fie în contact electric efectiv cu toate piesele metalice expuse fixe și trebuie să permită conectarea unui conductor cu o suprafață nominală a secțiunii transversale de până la 10 mm².



Simbol pentru conexiunea externă a conductoarelor de legătură echipotențială.

Depanare

Normal	
Cuptorul cu microunde interferează cu recepția TV	Recepția radio și TV poate fi interferată când cuptorul cu microunde funcționează. Este similar cu interferența aparatelor electrice mici, cum ar fi mixerul, aspiratorul și ventilatorul electric. Este normal.
Reduceți lumina cuptorului	În cazul gătirii cu microunde de putere mică, lumina cuptorului poate deveni slabă. Este normal.
Se acumulează abur pe ușă, aer cald din orificii de ventilație	La gătit, din alimente pot ieși aburi. Majoritatea vor ieși din orificii de ventilație. Dar unele se pot acumula pe un loc răcoros, cum ar fi ușa cuptorului. Este normal.
Cuptorul a pornit din greșeală fără mâncare.	Este interzisă funcționarea unității fără alimente în interior. Este foarte periculos.

Probleme	Cauza posibila	Remediu
Cuptorul nu poate fi pornit.	(1) Cablul de alimentare nu este bine conectat.	Deconectați. Apoi conectați din nou după 10 secunde.
	(2) Arpare siguranța sau întrerupătorul de circuit funcționează.	Înlocuiți siguranța sau resetați întrerupătorul (reparat de personal profesionist al companiei noastre)
	(3) Probleme cu priza.	Testați priza cu alte aparate electrice.
Cuptorul nu se încălzește.	(4) Ușa nu este bine închisă.	Închideți bine ușa.

Aruncarea dispozitivelor uzate

Nu aruncați acest dispozitiv în sistemele de deșeuri municipale. Predați-l la un punct de reciclare și colectare a dispozitivelor electrice și electrice. Verificați simbolul de pe produs, manual de instrucțiuni și ambalaj. Materialele plastice utilizate la construirea dispozitivului pot fi reciclate în conformitate cu marcajele lor. Alegând să reciclați, aduceți o contribuție semnificativă la protecția mediului nostru. Contactați autoritățile locale pentru informații despre unitatea locală de reciclare.

Ta uporabniški priročnik je bil za vaše udobje preveden s strojnim prevajanjem. Vloženi so bili razumni napori, da se zagotovi točen prevod; vendar noben avtomatiziran prevod ni popoln niti ni namenjen nadomestitvi človeških prevajalcev. Uradni uporabniški priročnik je angleška različica. Kakršna koli neskladja ali razlike, ustvarjene v prevodu, niso zavezujoče in nimajo pravnega učinka za namene skladnosti ali uveljavljanja. Če se pojavijo kakršna koli vprašanja v zvezi s točnostjo informacij v uporabniškem priročniku, si oglejte angleško različico te vsebine, ki je uradna različica.

Tehnični podatki

Opis parametra	Vrednost parametra
Ime izdelka	Mikrovalovna pečica P 2,1 kW
Model	RC-MV-06
Nazivna napetost [V~] / frekvenca [Hz]	230/50
Mikrovalovna frekvenca [MHz]	2450
Nazivna vhodna moč [W]	3200
Nazivna izhodna moč [W]	2100
Prostornina [l]	34
Odštevalnik časa – časovni razpon [min]	0-60
Mere (širina x globina x višina) [cm]	57x48x37
Teža [kg]	33,5

Pred uporabo mikrovalovne pečice natančno preberite ta navodila in jih skrbno shranite.
Če boste upoštevali navodila, vam bo vaša pečica služila več let.

Varnostni ukrepi za preprečevanje morebitne izpostavljenosti prekomerni mikrovalovni energiji

a) Te pečice ne poskušajte upravljati z odprtimi vrati, ker lahko pride do škodljive izpostavljenosti mikrovalovni energiji. Pomembno je, da ne zlomite ali posegate v varnostne zapore.
b) Med sprednjo stran pečice in vrata ne postavljajte nobenih predmetov in ne dovolite, da bi se na tesnilnih površinah nabrala umazanija ali ostanki čistila.
c) OPOZORILO: Če so vrata ali tesnila vrat poškodovana, pečice ne smete uporabljati, dokler je ne popravi usposobljena oseba.

Če naprave ne vzdržujete v dobrem stanju čistosti, se lahko njena površina poškoduje, kar vpliva na življenjsko dobo naprave in povzroči nevarno situacijo.

Pomembna varnostna navodila

Da zmanjšate tveganje požara, električnega udara, poškodb oseb ali izpostavljenosti prekomerni energiji mikrovalovne pečice pri uporabi vaše naprave, upoštevajte osnovne previdnostne ukrepe, vključno z naslednjimi:

1) Ta naprava ni namenjena uporabi s strani oseb (vključno z otroki) z zmanjšanimi fizičnimi, senzoričnimi ali duševnimi sposobnostmi ali s pomanjkanjem izkušenj in znanja, razen če jih oseba, ki je odgovorna za njihovo varnost, nadzoruje ali jim daje navodila glede uporabe

naprave. Otroke je treba nadzorovati, da se zagotovi, da se ne igrajo z napravo.

2) Če je napajalni kabel poškodovan, ga mora zamenjati proizvajalec, njegov serviser ali podobno usposobljena oseba, da se izognete nevarnosti. (Za aparat z nastavkom tipa Y)
3) Opozorilo: Preden zamenjate žarnico, se prepričajte, da je naprava izklopljena, da preprečite možnost električnega udara.
4) OPOZORILO: Nevarno je, da kdorkoli, razen za usposobljeno osebo, izvaja servis ali popravilo, ki vključuje odstranitev pokrova, ki ščiti pred izpostavljenostjo mikrovalovni energiji.
5) OPOZORILO: Tekočin in drugih živil ne smete segrevati v zaprtih posodah, ker lahko eksplodirajo.
6) OPOZORILO: Segrevanje pijač v mikrovalovni pečici lahko povzroči zakasnjeno eruptivno vrenje, zato morate biti previdni pri ravnanju s posodo.
7) OPOZORILO: Vsebino stekleničk za hranjenje in kozarcev za otroško hrano je treba pred uživanjem premešati ali pretresti ter preveriti temperaturo, da se izognete opeklinam.
8) Uporabljajte samo posodo, ki je primerna za uporabo v mikrovalovni pečici.
9) Pri segrevanju hrane v plastičnih ali papirnatih posodah bodite pozorni na pečico zaradi možnosti vžiga.
10) Če opazite dim, napravo izklopite ali izvlecite iz električnega omrežja in pustite vrata zaprta, da zadušite morebitne plamene.
11) Jajc v lupini in celih trdo kuhanih jajc ne segrevajte v mikrovalovni pečici, ker lahko eksplodirajo, tudi po končanem segrevanju v mikrovalovni pečici.
12) Pečico je treba redno čistiti in odstraniti vse ostanke hrane.
13) Naprave ne smete čistiti z vodnim curkom. (za aparate, ki so namenjeni za postavitev na tla in niso vsaj IPX5)
14) Če pečice ne vzdržujete v čistem stanju, lahko pride do poškodbe površine, kar lahko negativno vpliva na življenjsko dobo naprave in lahko povzroči nevarno situacijo.
15) Uporabljajte samo temperaturno sondo, ki je priporočena za to pečico. (za pečice, ki imajo možnost uporabe temperaturne sonde.)
16) Preberite in upoštevajte posebno: "Varnostni ukrepi za preprečevanje morebitne izpostavljenosti prekomerni mikrovalovni energiji".
17) Med kuhanjem v mikrovalovni pečici niso dovoljene kovinske posode za hrano in pijačo.

Pozorno preberite uporabniški priročnik in ga shranite za prihodnjo uporabo

Za zmanjšanje tveganja poškodb oseb Ozemljitvena namestitev

Ta naprava mora biti ozemljena. V primeru električnega kratkega stika ozemljitev zmanjša nevarnost električnega udara, saj zagotovi ubežno žico za električni tok. Ta naprava je opremljena s kablom z ozemljitveno žico z ozemljitvenim vtičem. Vtič mora biti priključen v vtičnico, ki je pravilno nameščena in ozemljena.

Posvetujte se s kvalificiranim električarjem ali serviserjem, če navodil za ozemljitev ne razumete popolnoma ali če dvomite, ali je naprava pravilno ozemljena. Če je potrebna uporaba podaljška, uporabite samo 3-žilni podaljšek.

1) Priložen je kratek napajalni kabel, ki zmanjšuje tveganje, da bi se zapletel ali spotaknil ob daljši kabel.
2) Če uporabljate komplet dolgih kablov ali podaljšek:
    - Označena električna moč kompleta kablov ali podaljška mora biti vsaj tako velika kot električna nazivnost aparata.
    - Podaljšek mora biti ozemljen 3-žilni kabel.
    - Dolgo vrvico je treba namestiti tako, da se ne bo zavihtela čez pult ali mizo, kjer bi jo lahko potegnili otroci ali se obnjo nenamerno spotaknili.

Nevarnost

Nevarnost električnega udara Dotikanje nekaterih notranjih komponent lahko povzroči resne telesne poškodbe ali smrt. Te naprave ne razstavljajte.

Opozorilo

Nevarnost električnega udara Nepravilna uporaba ozemljitve lahko povzroči električni udar. Ne vtikajte v vtičnico, dokler naprava ni pravilno nameščena in ozemljena.

Čiščenje

Ne pozabite izključiti naprave iz električnega omrežja.

1) Notranjost pečice po uporabi očistite z rahlo vlažno krpo.
2) Dodatke očistite na običajen način v milnici.
3) Okvir vrat in tesnilo ter sosednje dele je treba skrbno očistiti z vlažno krpo, ko so umazani.

POSODA

Previdnost

Nevarnost osebnih poškodb
Nevarno je, da kdor koli, razen za usposobljeno osebo, izvaja servis ali popravilo, ki vključuje odstranitev pokrova, ki ščiti pred izpostavljenostjo mikrovalovni energiji.

Oglejte si navodila za "Materiali, ki jih lahko uporabljate v mikrovalovni pečici ali se jim v mikrovalovni pečici izogibate." Nekateri nekovinski pripomočki morda niso varni za uporabo v mikrovalovni pečici. Če ste v dvomih, lahko zadevni pripomoček preizkusite po spodnjem postopku.

Test posode:

1) Posodo, primerno za mikrovalovno pečico, napolnite z 1 skodelico hladne vode (250 ml) skupaj z zadevno posodo.
2) Kuhajte na največji moči 1 minuto.
3) Previdno potipajte posodo. Če je prazna posoda topla, je ne uporabljajte za kuhanje v mikrovalovni pečici.
4) Ne prekoračite časa kuhanja 1 minute.

Materiali, ki jih lahko uporabite v mikrovalovni pečici

Posoda	Opombe
Posoda za rjavenje	Sledite navodilom proizvajalca. Dno posode za pečenje mora biti gladko položeno na keramično ploščo. Nepravilna uporaba lahko povzroči zlom keramične plošče.
Jedilna posoda	Samo za mikrovalovno pečico. Sledite navodilom proizvajalca. Ne uporabljajte razpokane ali zdrobljene posode.
Stekleni kozarci	Vedno odstranite pokrov. Uporabljajte samo za segrevanje hrane, dokler ni ravno topla. Večina steklenih kozarcev ni odpornih na vročino in lahko počijo.
Steklenina	Samo steklena posoda, odporna na vročino. Prepričajte se, da ni kovinskih obrob. Ne uporabljajte razpokane ali zdrobljene posode.
Vrečke za kuhanje v pečici	Sledite navodilom proizvajalca. Ne zapirajte s kovinsko vezico. Naredite zareze, da bo para lahko uhajala.
Papirnati krožniki in skodelice	Uporabljajte samo za kratkotrajno kuhanje/segrevanje. Med kuhanjem ne puščajte pečice brez nadzora.
Papirnate brisače	Uporablja se za pokrivanje hrane za pogrevanje in vpijanje maščobe. Uporabljajte pod nadzorom le za kratkotrajno kuhanje.
Pergamentni papir	Uporabite kot prevleko, da preprečite škropljenje, ali oblogo za kuhanje na pari.
Plastika	Samo za mikrovalovno pečico. Sledite navodilom proizvajalca. Imeti mora oznako "Varno v mikrovalovni pečici". Nekatere plastične posode se zmehčajo, saj se hrana v njih segreje. "Vrečke za kuhanje" in tesno zaprte plastične vrečke je treba razrezati, preluknjati ali odzračiti, kot je navedeno na embalaži.
Plastični ovoj	Samo za mikrovalovno pečico. Uporabljajte za pokrivanje hrane med kuhanjem, da zadržite vlago. Ne dovolite, da se plastična folija dotika hrane.
Termometri	Samo za uporabo v mikrovalovni pečici (termometri za meso in sladkarije).
Voščeni papir	Uporabite kot prevleko, da preprečite škropljenje in zadržujete vlago.

Materiali, ki se jim je treba izogibati v mikrovalovni pečici

Posoda	Opombe
Aluminijast pladenj	Lahko povzroči iskrenje. Prenesite hrano v posodo, primerno za mikrovalovno pečico.
Škatla za hrano s kovinskim ročajem	Lahko povzroči iskrenje. Prenesite hrano v posodo, primerno za mikrovalovno pečico.
Kovinski ali s kovino okrašeni pribor	Kovina ščiti hrano pred mikrovalovno energijo. Kovinska obloga lahko povzroči iskrenje.
Kovinske zasučne vezice	Lahko povzroči iskrenje in povzroči požar v pečici.
Papirnate vrečke	Lahko povzroči požar v pečici.
Plastična pena	Plastična pena se lahko stopi ali onesnaži tekočino v notranjosti, če je izpostavljena visoki temperaturi.
Les	Les se pri uporabi v mikrovalovni pečici posuši in se lahko razcepi ali poči.

Nastavitev pečice

Imena delov pečice in dodatkov

Odstranite pečico in vse materiale iz kartona in votline pečice. Vaši pečici so priloženi naslednji dodatki:

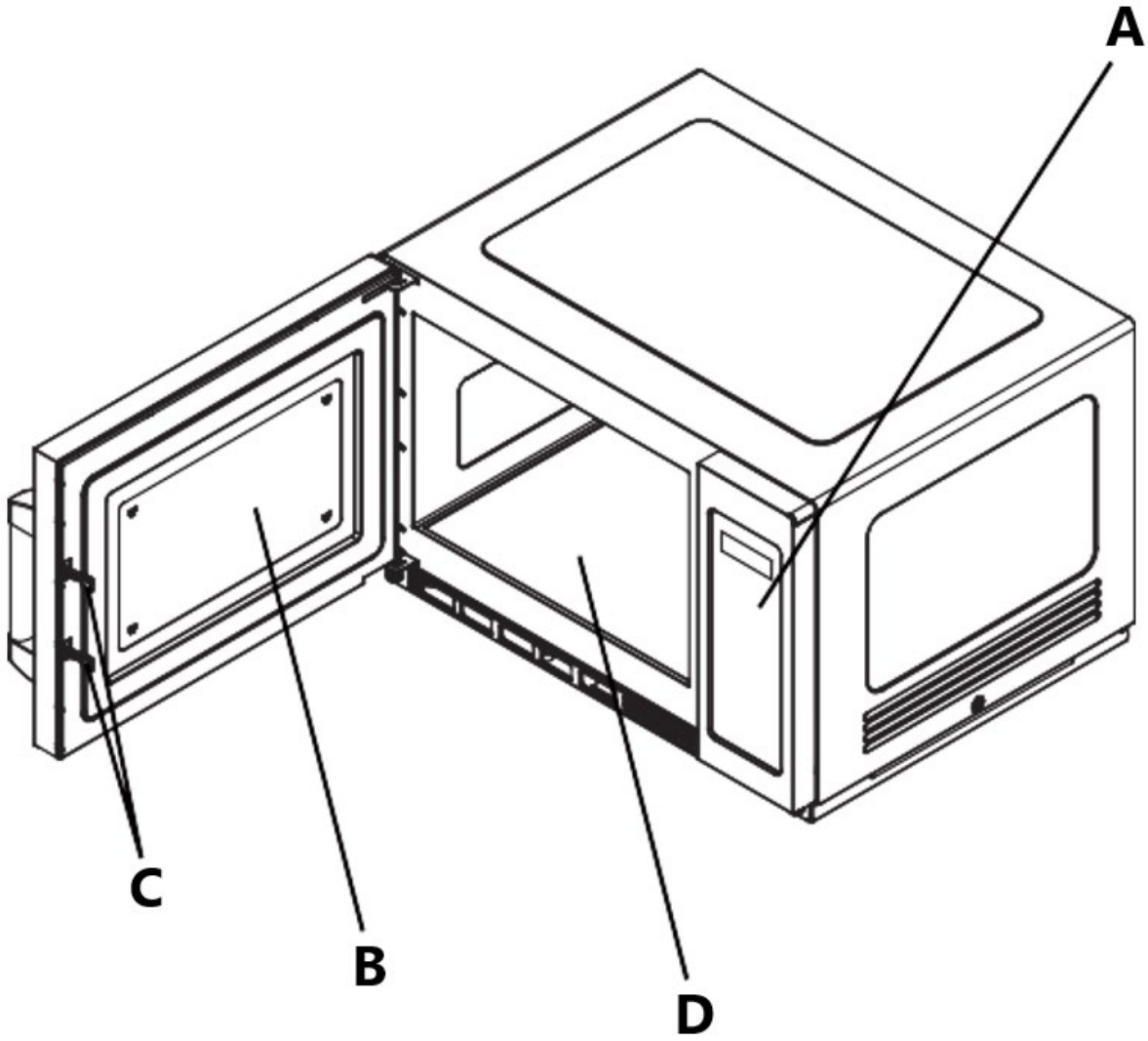

A - Nadzorna plošča
B - Opazovalno okno
C - Varnostni zaklepni sistem
D - Keramična plošča

Opomba:

1) Keramične plošče ne pritiskajte na silo.
2) Pripomoček med delovanjem nežno vzemite in odlagajte, da preprečite poškodbe keramične plošče.
3) Po uporabi se keramične plošče ne dotikajte z roko, da se izognete opeklinam pri visoki temperaturi.

Namestitev pulta

Odstranite ves embalažni material in dodatke. Preglejte pečico za morebitne poškodbe, kot so udrtine ali zlomljena vrata. Ne nameščajte, če je pečica poškodovana.
Ohišje: Odstranite morebitno zaščitno folijo s površine ohišja mikrovalovne pečice.

Namestitev

- Izberite ravno površino, ki zagotavlja dovolj odprtega prostora za vstopne in/ali izstopne odprtine

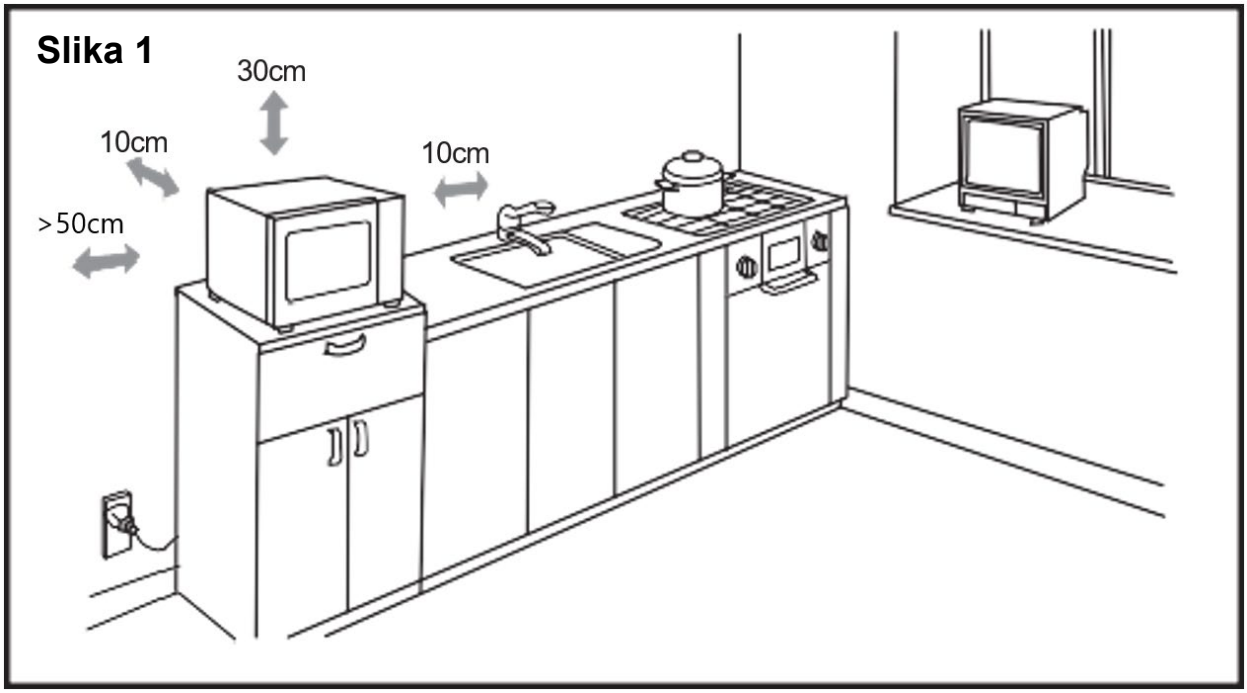

- Med napravo ter desno in zadnjo steno naj bo 10 cm razmika, na vrhu pa 30 cm. Nikoli ne razstavljajte nog aparata in ne blokirajte odprtine za dovod zraka in odvod zraka. Leva stran mora biti odprta.
- Blokiranje vstopnih in/ali izhodnih odprtin lahko poškoduje pečico.
- Pečico postavite čim dlje od radia in televizije. Delovanje mikrovalovne pečice lahko povzroči motnje v vašem radijskem ali televizijskem sprejemu.
- Pečico priključite v običajno gospodinjsko vtičnico. Prepričajte se, da sta napetost in frekvenca enaki kot napetost in frekvenca na nazivni nalepki.
- Opozorilo: Vtičnica, električni aparati ali aparati, ki so izpostavljeni toploti in vlagi, morajo biti proč od vseh zračnikov na pečici.
- Aparat je mogoče namestiti s stopnjo prekrivanja (slika 2).
- Največja višina prekrivanja je dve plasti.

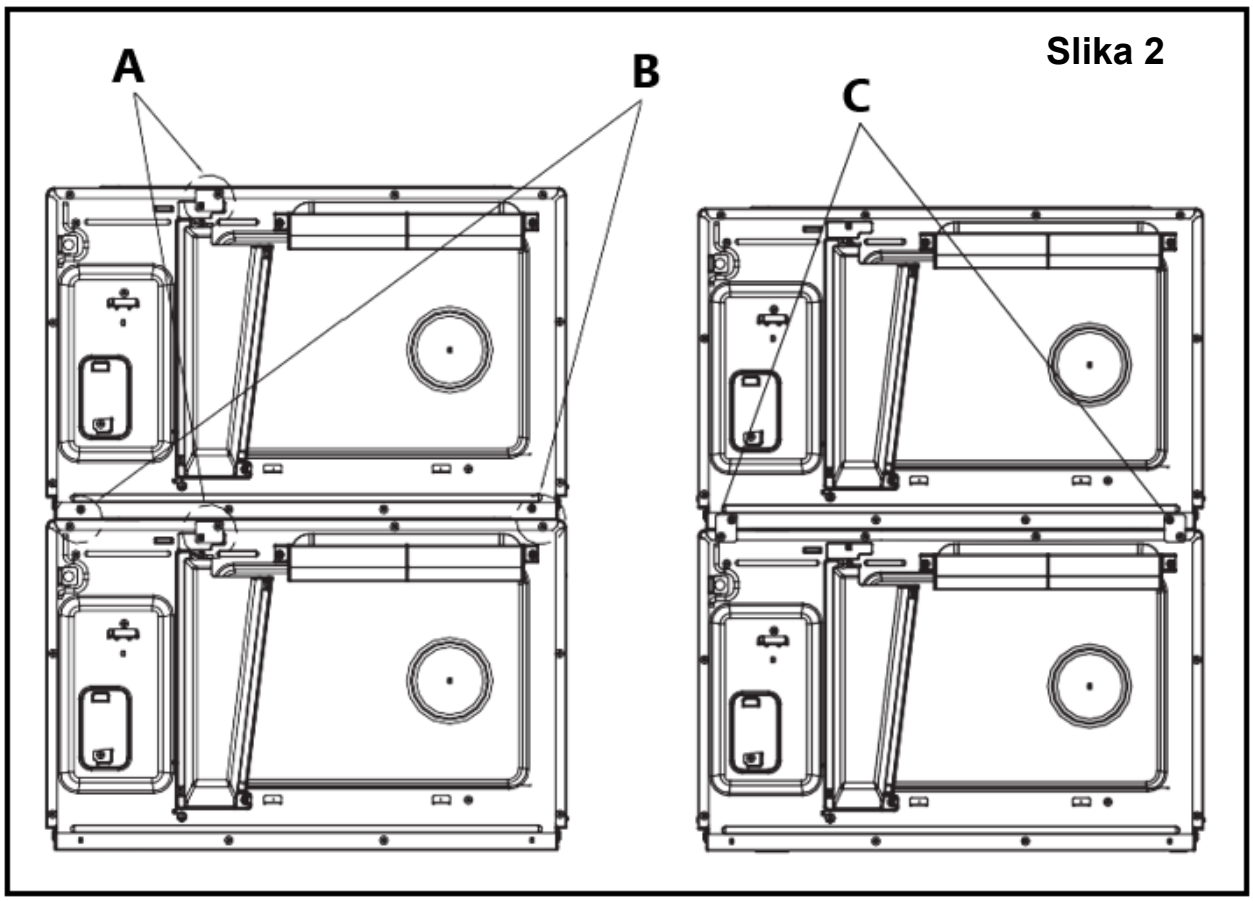

A - Odvijte vijak, odstranite namestitveno ploščo in nato trdno namestite vijak na svoje mesto.
B - Odvijte štiri vijake, kot je prikazano na sliki.
C - Postavite namestitveno ploščo na naslednje mesto, nato pa pritrdilni vijak samo trdno odvijte

Navodila za čiščenje

Pečica naj bo vedno čista

1) Čiščenje steklenega okna, notranje plošče vrat in sprednje strani pečice.
   Za najboljše delovanje in ohranjanje visoke stopnje varnosti ne smeta biti notranja plošča vrat in sprednja stran pečice brez hrane ali maščobe. Te dele obrišite z blagim detergentom, sperite in obrišite do suhega. Nikoli ne uporabljajte abrazivnih praškov ali blazinic.
2) Čiščenje nadzorne plošče in plastičnih delov.
   Na nadzorno ploščo in plastične dele ne nanašajte detergenta ali razpršene alkalne tekočine, ker lahko poškodujete te dele.
   Za čiščenje teh delov uporabite suho krpo (ne namočeno krpo).
3) Čiščenje notranjosti pečice
   Po uporabi čim prej očistite razlite tekočine, razpršeno olje in ostanke hrane. Če pečico uporabljate umazano, učinkovitost pade, umazanija pa se oprime površine pečice in lahko povzroči neprijeten vonj. Notranjost očistite s krpo, namočeno v mlačno vodo, v kateri ste raztopili blagi detergent, nato pa milo sperite z vlažno krpo.
4) Redno čistite zamašitev olja, poskrbite, da bo oljna zamašitev čista. V nasprotnem primeru bo madež na oljnem zamašku padel na hrano.

5) Redno čistite filter, naj bo čist. Naprava se pregreje, ko je filter zamašen.
6) Ko naprava deluje, je treba popraviti zamašitev olja in lokacijo filtra, da ne poškodujete drugih delov (namestitev na straneh 19 in 20).

Pozor : Plastičnih in pobarvanih delov pečice ne brišite z belilom, razredčilom ali drugimi čistilnimi sredstvi, ker se lahko ti deli raztopijo ali ostro spremenijo.

DELOVANJE

Nadzorna plošča in funkcije

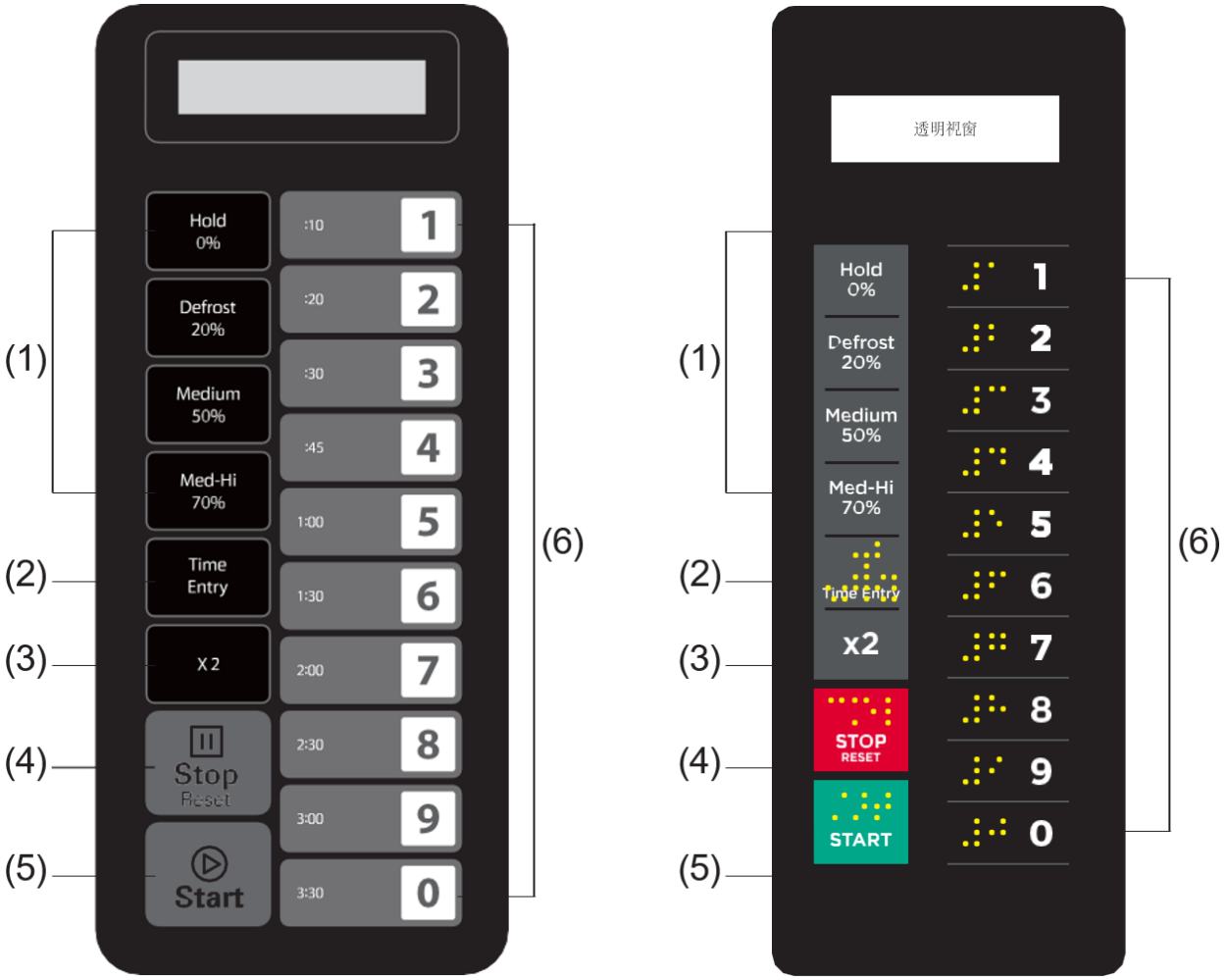

(1) Gumbi za vklop
(2) Gumb za vnos časa
(3) Gumb za dvojno količino
(4) Gumb Stop/Reset
(5) Gumb za zagon
(6) Številčna tipkovnica

Navodilo za uporabo

Dodatek A: Uporabniške možnosti

Spodaj označeni elementi so privzete vrednosti.

Možnost	Nastavitev	Opis
1 Ton EOC	**OP:10**	**3 sekundni pisk**
	OP:11	Neprekinjen pisk
	OP:12	5 hitrih piskov, ki se ponavljajo
2 Glasnost piskača	OP:20	Piskalnik izklopljen
	OP:21	Nizka
	OP:22	**Srednje**
	OP:23	visoko
3 Vklop/izklop piska	OP:30	Pisk tipk je izklopljen
	OP:31	**Pisk tipk je vklopljen**
4 Okno tipkovnice	OP:40	15 sekund
	OP:41	30 sekund
	OP:42	**60 sekund**
	OP:43	120 sekund
5 Na letu	OP:50	On-the-Fly Onemogoči
	OP:51	**On-the-Fly omogočeno**
6 Ponastavitev vrat	**OP:60**	**Ponastavitev vrat Onemogočeno**
	OP:61	Ponastavitev vrat je omogočena
7 Največji čas	**OP:70**	**Najdaljši čas kuhanja 60 minut**
	OP:71	Najdaljši čas kuhanja 10 minut
8 Priročnik Programiranje	OP:80	Ročno programiranje onemogočeno
	OP:81	**Ročno programiranje omogočeno**
9 Dvojna številka	**OP:90**	**Enomestni način-10 programov**
	OP:91	Double Digit Mode-100 programov

Dodatek B: Privzeti časi kuhanja

Pečica mora biti poslana z naslednjimi prednastavljenimi časi kuhanja, razen če je v specifikaciji izdelka navedeno drugače.

Gumb	Prikaz (čas)	Moč	Cook Factor
1	0:10	100%	80%
2	0:20	100%	80%
3	0:30	100%	80%
4	0:45	100%	80%
5	1:00	100%	80%
6	1:30	100%	80%
7	2:00	100%	80%
8	2:30	100%	80%
9	3:00	100%	80%
0	3:30	100%	80%

1. Power Up

"_ _ _ _ _ _ _" se prikaže, ko je pečica prvič elektrificirana. Če "⏸ ", se bo pečica preklopila v način mirovanja.
Opomba: V stanju mirovanja ni mogoče pritisniti nobenega gumba.

2. Način mirovanja

1) Pečica preide v način mirovanja po preteku niza sekund v načinu pripravljenosti brez pritiska na tipkovnico ali odpiranja in zapiranja vrat. Število sekund je določeno z oknom časovne omejitve tipkovnice, ki ga nastavi uporabniška možnost 4.
2) V stanju mirovanja se na zaslonu prikaže "ECO".
3) Ko odprete in nato zaprete vrata pečice, bo pečica zapustila način mirovanja in prešla v način pripravljenosti.

3. Način pripravljenosti

1) V tem načinu je pečica pripravljena za začetek ročnega ali prednastavljenega cikla kuhanja.
2) Če odprete in zaprete vrata, ko je pečica v načinu mirovanja, bo pečica prešla v način pripravljenosti.
3) V načinu pripravljenosti se prikaže "READY".
4) Iz načina pripravljenosti lahko pečica preklopi na skoraj vse druge načine.

4. Način odprtih vrat

1) Ko so vrata pečice odprta, mora biti pečica v načinu odprtih vrat.
2) V tem načinu se na zaslonu prikaže "DOOR OPEN". In ventilator in lučka v pečici delujeta.
3) Ko so vrata zaprta, če je izbrana uporabniška možnost OP:60 in je pečica izvajala ročni ali prednastavljeni cikel kuhanja, mora pečica preklopiti v način premora.
   V vseh drugih primerih se mora pečica vrniti v način odprtih vrat z nastavljeno uporabniško možnostjo OP:61; odpiranje in zapiranje vrat bo izbrisalo vse informacije o ročnem ali prednastavljenem programu, ki se je izvajal.

5. Način premora

1) Ta način omogoča uporabnikom, da začasno ustavijo cikel kuhanja, da pregledajo ali premešajo hrano.
2) Ko ste v ročnem načinu kuhanja ali načinu kuhanja s prednastavljenim programom, če so vrata odprta in nato zaprta, ali če je "⏸ " pritisnete tipko, bo pečica prešla v način premora.
3) Med premorom bo na zaslonu prikazan preostali čas kuhanja.
4) Način premora bo potekel nazaj v način mirovanja na enak način kot način pripravljenosti, odvisno od uporabniške možnosti 4. Poleg tega, če "⏵ " pritisnete gumb, mora pečica takoj preklopiti v način pripravljenosti ali če pritisnete "⏸ ", bo pečica prešla v način delovanja.

6. Način ročnega vnosa kuhanja

1) Uporabnik lahko v tem načinu ročno vnese čas kuhanja in stopnjo moči.
2) Medtem ko je pečica v načinu pripravljenosti, s pritiskom tipke "Time Entry" na tipkovnici pečico preklopite v način ročnega vnosa kuhanja.
3) V tem načinu se prikaže "00:00", vnesite čas, ki ga potrebujete.
4) Če pritisnete gumb "Hold 0%", "Defrost 20%", "Medium 50%" ali "Med-Hi 70%", da izberete raven moči, bo zaslon prikazal ustrezno moč. Če isti gumb pritisnete dvakrat, se bo moč spremenila v polno moč, na zaslonu se bo prikazalo "% POWER". Če moč ni izbrana, je privzeta

polna moč.

5) Med nastavljanjem pritisnite "⏵ " za vstop v način ročnega kuhanja. Pritisnite "⏸ " za vstop v način pripravljenosti.

7. Ročni način kuhanja

1) Ta način omogoča kuhanje živil. V načinu ročnega vnosa kuhanja pritisnite "⏵ ” bo povzročila, da pečica začne ročni način kuhanja.
2) V tem načinu se prikaže preostali čas kuhanja. Ventilator in lučka v pečici bosta delovala.
3) Ko se program kuhanja konča, bo pečica prešla v način konca kuhalnega cikla. Če pritisnete "⏸ " pod tem načinom, bo pečica prešla v način premora.

8. Način konca kuhalnega cikla

1) Po preteku časa v ročnem načinu kuhanja ali načinu kuhanja s prednastavljenim programom se pečica preklopi v način Konec cikla kuhanja.
2) V tem načinu se prikaže »KONČANO«.
3) Če je izbrana uporabniška možnost OP:11, bo pečica še naprej oddala zvok (ali če je izbrana uporabniška možnost OP:12, bo pečica ponavljala 5 hitrih piskov), dokler uporabnik tega ne potrdi z odpiranjem in zapiranjem vrat ali pritiskom na "⏸ "podloga. Če je izbrana uporabniška možnost OP:10, bo po 3 sekundnem pisku na zaslonu prikazano "KONČANO" . Po pisku se na zaslonu prikaže "READY" . Če nekaj časa ne deluje, se pečica preklopi v način mirovanja.

9. Prednastavljeni program Način kuhanja

1) Ta način omogoča kuhanje živil z enim dotikom. Ko ste v načinu pripravljenosti, bo s pritiskom ene od desetih številčnih tipk na tipkovnici pečica zagnala prednastavljeni program, povezan s to tipko.
2) V tem načinu je na zaslonu prikazan preostali čas kuhanja. Če gre za večstopenjsko kuhanje, skupni preostali čas kuhanja ne prikazuje določenega časa kuhanja.
3) Ko se program kuhanja konča, bo pečica prešla v način konca kuhalnega cikla.
   Če pritisnete "⏸ " pod tem načinom, bo pečica prešla v način premora.

10. Kuhanje na hitro

1) Če je izbrana uporabniška možnost OP:51, medtem ko pečica peče, pritisnite številske gumbe, prednastavljeni program kuhanja se bo samodejno zagnal.
2) Na zaslonu je prikazan preostali čas kuhanja.
3) Ko se program kuhanja konča, bo pečica prešla v način konca kuhalnega cikla.

11. Način programiranja

Ta način omogoča uporabniku, da dodeli čas kuhanja in stopnje moči enemu gumbu na dotik.

1) Odprite vrata in pritisnite tipko "1" za 5 sekund, brenčalo se bo oglasilo enkrat in vstopite v način za programiranje. PROGRAM" se prikaže.
2) Pritisnite poljubno številko od 0 do 9 in zaslon bo prikazal shranjeni čas, nato pa lahko vnesete čas, ki ga potrebujete.
3) Pritisnite "Hold 0%", "Defrost 20%", "Medium 50%" ali "Med-Hi 70%", da vnesete raven moči, zaslon bo prikazal ustrezno moč. Če je bil isti gumb pritisnjen dvakrat, se bo moč spremenila na PL10. Če ni izbrana moč, je privzeta nastavitev "PL10".
   Opomba: Najprej nastavite čas, nato izberite moč.

4) Če želite spremeniti faktor kuhanja: Če pritisnete "X2", se na zaslonu prikaže "CF:XX". Privzeti faktor je 80 %. Prikaže se "CF:08". Če morate spremeniti faktor kuhanja, preprosto pritisnite enega od številskih gumbov za nastavitev. Če pritisnete "0", se prikaže "CF:10".
5) Ko nastavite čas in moč, pritisnite "⏵ ", bo program kuhanja shranjen. Ko je program shranjen, se prikaže "PROGRAM".
6) Če ves čas kuhanja preseže MAX čas uporabniške možnosti 7, ko pritisnete "⏵ ", da shranite program, se trikrat na kratko oglasi brenčalo, ki vam sporoči, da je čas neuporaben. Nato se zaslon obrne nazaj in prikaže "PROGRAM". Prej nastavljeni čas se ne bo spremenil.
7) Zaprite vrata, pečica se bo vrnila v način pripravljenosti.
   Če pritisnete "⏸ " med nastavljanjem, se pečica preklopi v način odprtih vrat.
   Program, ki ni shranjen, bo izgubljen. Če je program shranjen kot pomnilniški postopek, pritisnite ustrezno številsko tipko, shranjeni program se bo začel. Če ni shranjenega programa, bo brenčalo sprožilo, ko pritisnete gumb s številko in ne bo delovalo.
   Na primer: nastavite program kot spominsko kuhanje. Stopnja moči PL7 in čas kuhanja je 1 minuta in 25 sekund.

   Korak 1 : Odprite vrata, pritisnite številčni gumb "1" za 5 sekund, prikaže se "PROGRAM".
   2. korak : Pritisnite oštevilčeno tipko "3", zaslon bo prikazal "P:03", po dveh sekundah, zaslon bo prikazal povezan čas " :30".
   3. korak : Pritisnite številske gumbe "1", "2" in "5", da vnesete čas kuhanja.
   4. korak : Pritisnite gumb "Med-Hi 70%", prikaže se "1:25 70". Nastavitev končana.
   5. korak : Pritisnite "⏵ "shraniti. Ko naslednjič uporabite program, samo pritisnite "3", sorodni program se bo začel.

Opomba:

- Če prekinete elektriko, se shranjeni program ne izgubi.
- Če se mora program ponastaviti, ponovite zgornje korake.
- Če pritisnete "⏸ " na zadnjem koraku se bo vrnil v način odprtih vrat. Nastavitev bo neveljavna.

12. Kuhanje v dvojni količini

1) Z uporabo tipke "X2" lahko uporabnik enostavno nastavi čas dva posameznega živila.
2) Če pritisnete gumb "X2" v načinu pripravljenosti, čemur sledi zagon prednastavljenega programa, ali če pritisnete gumb "X2" v 5 sekundah po zagonu prednastavljenega programa, bo pečica začela kuhati s količino prednastavljenega časa kuhanja .
3) Pritisnite "X2", prikaže se "DOUBLE". Ko pritisnete številske gumbe, se na zaslonu prikaže prednastavljeni čas količine.
   Na primer, številski gumb "5" in njegov prednastavljeni čas je 1 minuta. Nato pritisnite "X2", nato se bo čas spremenil v 1:00*(1+0,8)=1:48(1 minuta in 48 sekund)
4) Ko se program kuhanja konča, bo pečica prešla v način konca kuhalnega cikla.

13. Fazno programiranje kuhanja

To uporabniku omogoča kuhanje živil v ročnem načinu kuhanja in načinu programiranja.

1) V načinu kuhanja ali programiranja lahko nastavite največ tri stopnje.
2) Ko nastavite moč in čas za prvo stopnjo, pritisnite "Vnos časa", da nastavite drugo stopnjo, in isti korak, da nastavite tretjo stopnjo.
3) Ko nastavljate drugo, tretjo stopnjo, pritisnite " Vnos časa", prikaže se "STAGE-2", "STAGE-3".
4) Pritisnite "⏵ " za začetek kuhanja.

Primer : V načinu za programiranje pritisnite oštevilčene tipke "3", da nastavite dve stopnji kuhanja. Prva stopnja je PL7 in čas 1 minuta 25 sekund. Druga stopnja je PL5 in 5 minut in 40 sekund. Koraki so naslednji.

a) Odprite vrata, pritisnite gumb s številko "1" za 5 sekund, prikaže se "PROGRAM".
b) Pritisnite oštevilčeno tipko "3", zaslon bo prikazal "P:03", dve sekundi kasneje bo zaslon prikazal povezan čas ":30".
c) Pritisnite "1", "2", "5", da vnesete čas kuhanja. Prikaže se "1:25".
d) Pritisnite "Med-Hi 70%", prikaže se "1:25 70".
   Prva faza je končana.
e) Pritisnite "Time Entry", prikaže se "STAGE-2".
f) Pritisnite gumb "5", "4", "0", prikaže se "5:40".
g) Pritisnite "Medium 50%", prikaže se "5:40 50".
   Druga faza je končana.
h) Pritisnite "⏵ " za začetek kuhanja.
i) Skupni čas se odšteva.

14. Način uporabniških možnosti

To omogoča uporabniku izbiro med različnimi načini delovanja pečice.

1) Odprite vrata pečice in pritisnite tipko "2" za 5 sekund. Brenčalo se oglasi enkrat in vstopite v ta način.
2) Na zaslonu se prikaže "OP: - -".
3) Pritisnite kateri koli številski gumb, da odprete sorodno nastavitev načina.
   Na primer: za nastavitev glasu brenčala na srednji. Pritisnite " 2 ", prikaže se "OP:22".
   Če želite spremeniti, še naprej pritiskajte "2", zaslon prikazuje "OP:20", "OP:21", "OP:22", "OP:23", "OP:20" v ciklu.
4) Pritisnite "⏵ ", da shranite trenutno nastavitev. Po shranjevanju se znova prikaže "OP: - -".
5) Med nastavljanjem pritisnite "⏸ " za vstop v način odprtih vrat. Zapiranje vrat bo prešlo v način pripravljenosti.
6) Če "⏵ " na zadnjem koraku ni pritisnjen gumb, programa ni mogoče shraniti, ampak ostane na prejšnji poti.

15. Tovarniško privzeta nastavitev

V načinu pripravljenosti pritisnite "⏵ " in "0" na tovarniško privzeto nastavitev.

1) Pritisnite "⏵ " in "0", se enkrat oglasi brenčalo in na zaslonu se prikaže "PREVERI". Če je tovarniško privzeta nastavitev, se na zaslonu prikaže "11", po treh sekundah se pečica preklopi v način pripravljenosti.
   Če ni v tovarniško privzeti nastavitvi, bo na zaslonu prikazano "00", pritisnite "⏵ " na tovarniško privzeto nastavitev, se na zaslonu prikaže " CLEAR ". Brenčalo se oglasi enkrat, po samotestiranju se na zaslonu prikaže "11" ali "00".
2) Če ne pritisnete "⏵ ", ko je na zaslonu prikazano "00“, bo nastavitev preklicana po 10 sekundah.

Opomba: Bodite previdni pri delovanju, saj bo povrnila vse konfiguracije na tovarniško privzete nastavitve.

Kako odstraniti in namestiti filter

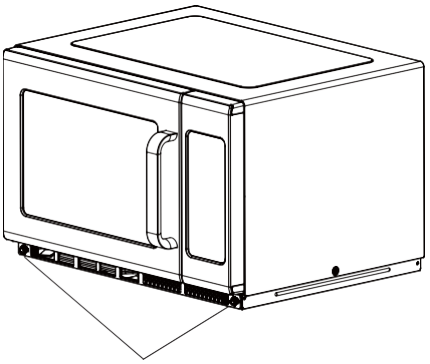

Obrnite kovinske žeblje v levo, da jih zrahljate.

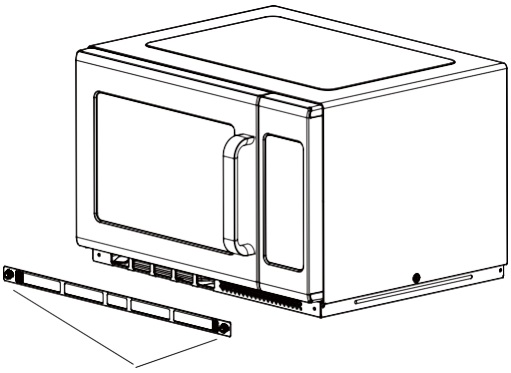

Odstranite filter.

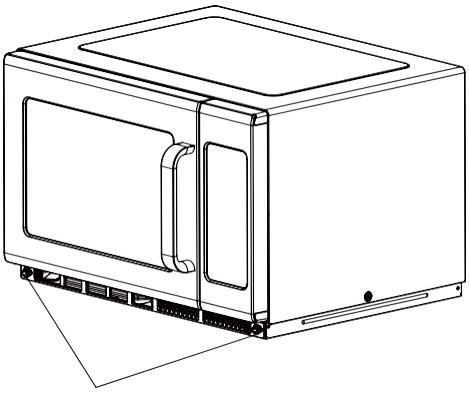

Za ponovno namestitev poravnajte pritrdilne luknje na osnovni plošči in privijte kovinske žeblje v smeri urinega kazalca

Kako odstraniti in namestiti oljno blokado

Opozorilo : Preden odstranite in namestite oljno zamašitev, obvezno odklopite napravo iz električnega omrežja in se izognite opeklinam pri visoki temperaturi.

Navodila za odstranjevanje oljne blokade

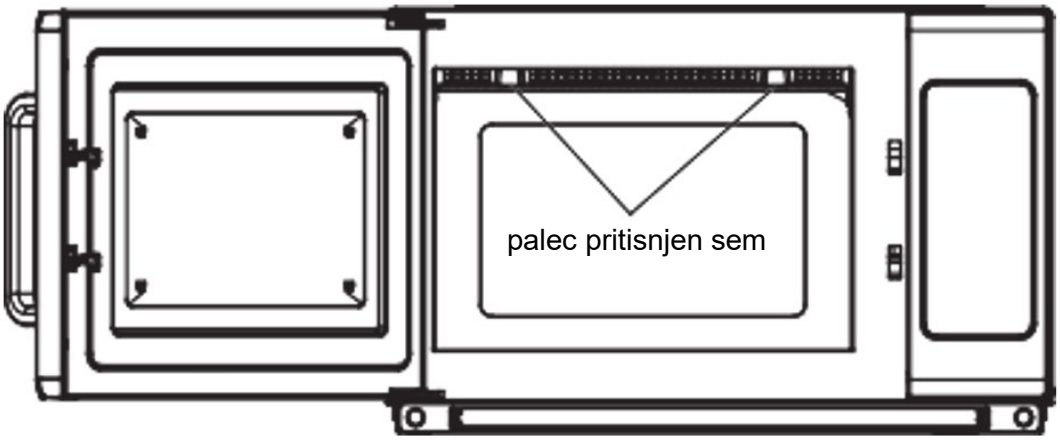

1) Pritisnite prikazano puščico, trdno potisnite nazaj in nato povlecite navzdol.

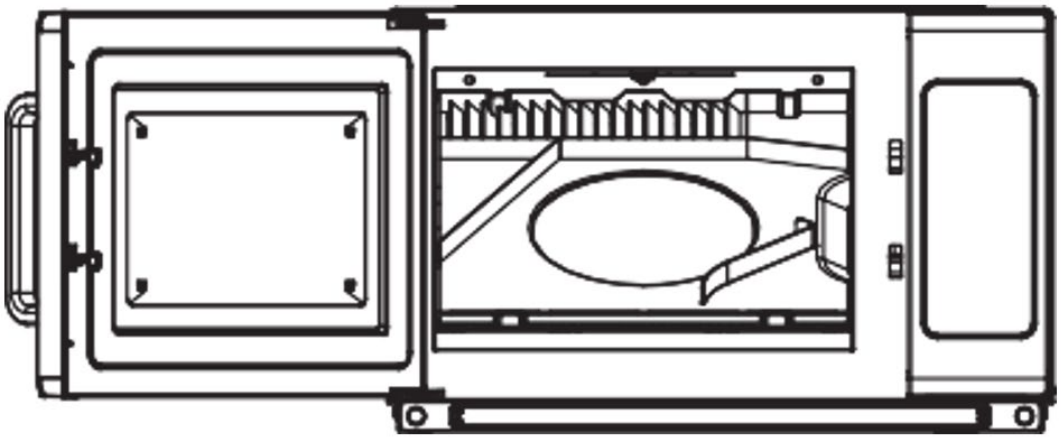

2) Pogled po odstranitvi

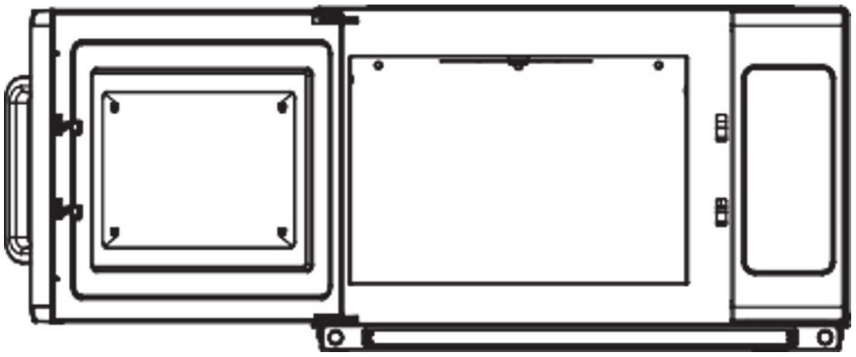

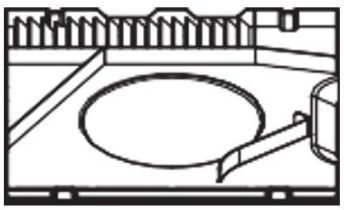

3) Odstranjevanje oljne blokade iz naprave.

Navodila za namestitev oljne blokade

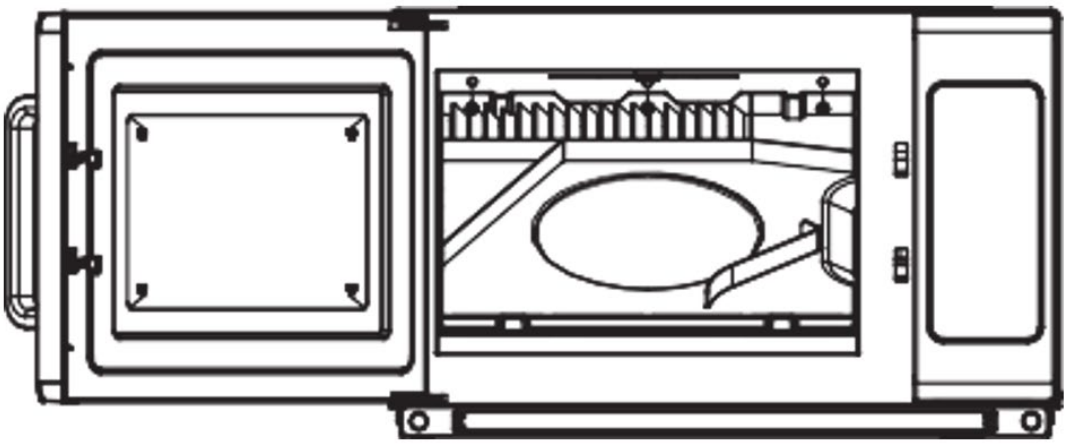

1) Poravnajte tri cilindre oljne blokade, vstavite tri luknje zadnje plošče.

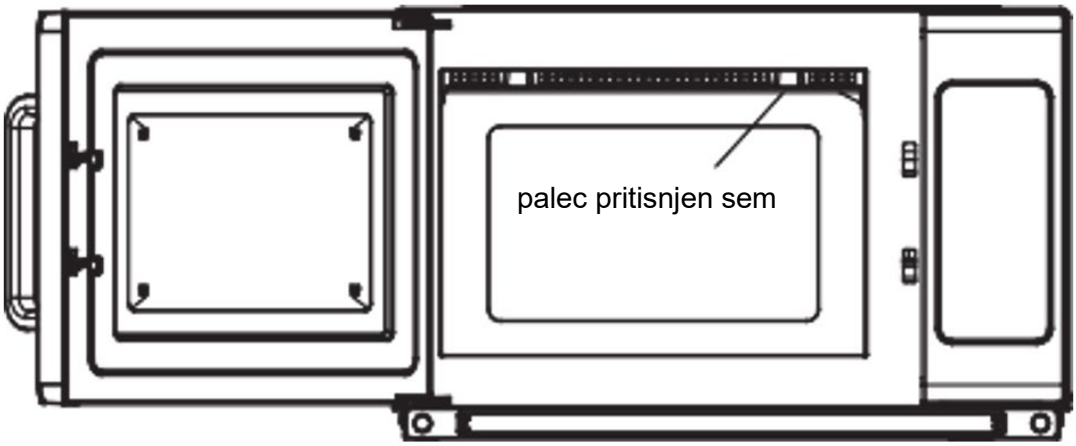

2) Z levo roko primite mikrovalovno pečico, z desnim palcem pritisnite smer puščice in potisnite nazaj. In levi palec hkrati močno stisnjen navzgor. Desnico oljne blokade vstavite v zaponko sprednje plošče.

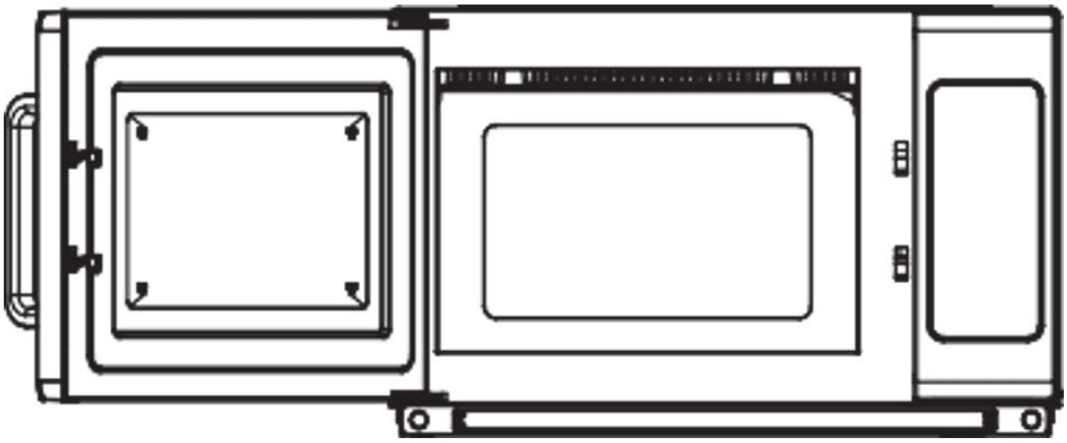

3) Od desne proti levi poskrbite, da je oljna blokada nameščena. Ko končate, preverite, ali je blokadna zaponka pravilno pritrjena.

Namestitev (doplačilo)

1) Preklopno delovanje te mikrovalovne pečice lahko povzroči nihanje napetosti na napajalnem vodu. Delovanje te pečice pod neugodnimi pogoji napajanja ima lahko škodljive učinke. Ta naprava je namenjena za priključitev na napajalni sistem z največjo dovoljeno sistemsko impedanco največ 0,2 Ohma na vmesniški točki uporabnikovega napajanja. Uporabnik mora zagotoviti, da je ta naprava priključena samo na napajalni sistem, ki izpolnjuje zgornje zahteve. Po potrebi lahko uporabnik zaprosi javno elektroenergetsko podjetje za impedanco sistema na vmesniški točki.
2) Če v električnem omrežju ni vodnika za izenačitev potencialov, je treba na zadnji strani naprave namestiti zunanji vodnik za izenačitev potencialov (glejte simbol).
   Ta priključek mora biti v učinkovitem električnem stiku z vsemi pritrjenimi izpostavljenimi kovinskimi deli in omogočati povezavo vodnika z nazivno površino prečnega prereza do 10 mm².



Simbol za zunanjo povezavo vodnikov za izenačitev potencialov.

Odpravljanje težav

normalno	
Mikrovalovna pečica moti TV sprejem	Med delovanjem mikrovalovne pečice lahko pride do motenj v radijskem in televizijskem sprejemu. Podobno je motnjam majhnih električnih naprav, kot so mešalnik, sesalnik in električni ventilator. To je normalno.
Zatemnjena svetloba pečice	Pri kuhanju v mikrovalovni pečici z nizko močjo lahko svetloba v pečici postane šibka. To je normalno.
Para se nabira na vratih, vroč zrak iz zračnikov	Pri kuhanju lahko iz hrane izhaja para. Večina bo ušla iz zračnikov. Nekaj pa se jih lahko nabere na hladnem mestu, kot so vrata pečice. To je normalno.
Pečica se je pomotoma zagnala brez hrane.	Prepovedano je zagnati enoto brez hrane. To je zelo nevarno.

Težave	Možen vzrok	Zdravilo
Pečice ni mogoče zagnati.	(1) Napajalni kabel ni tesno priključen.	Odklopite. Nato po 10 sekundah znova priključite.
	(2) Pregorela varovalka ali deluje odklopnik.	Zamenjajte varovalko ali ponastavite odklopnik (popravilo strokovno osebje našega podjetja)
	(3) Težave z vtičnico.	Preizkusite vtičnico z drugimi električnimi napravami.
Pečica se ne segreva.	(4) Vrata niso dobro zaprta.	Dobro zaprite vrata.

Odlaganje rabljenih naprav

Te naprave ne odlagajte med komunalne odpadke. Predajte ga zbirnemu mestu za recikliranje električnih in električnih naprav. Preverite simbol na izdelku, navodilih za uporabo in embalaži. Plastiko, uporabljeno za izdelavo naprave, je mogoče reciklirati v skladu z njihovimi oznakami. Z odločitvijo za recikliranje pomembno prispevate k varovanju našega okolja.
Za informacije o vašem lokalnem obratu za recikliranje se obrnite na lokalne oblasti.

ROYAL
catering

UMWELT – UND ENTSORGUNGSHINWEISE

Hersteller an Verbraucher

Sehr geehrte Damen und Herren,

gebrauchte Elektro – und Elektronikgeräte dürfen gemäß europäischer Vorgaben **[1]** nicht zum unsortierten Siedlungsabfall gegeben werden, sondern müssen getrennt erfasst werden. Das Symbol der Abfalltonne auf Rädern weist auf die Notwendigkeit der getrennten Sammlung hin. Helfen auch Sie mit beim Umweltschutz. Sorgen Sie dafür, dieses Gerät, wenn Sie es nicht mehr weiter nutzen wollen, in die hierfür vorgesehenen Systeme der Getrenntsammlung zu geben.



In Deutschland sind Sie gesetzlich **[2]** verpflichtet, ein Altgerät einer vom unsortierten Siedlungsabfall getrennten Erfassung zuzuführen. Die öffentlich – rechtlichen Entsorgungsträger (Kommunen) haben hierzu Sammelstellen eingerichtet, an denen Altgeräte aus privaten Haushalten ihres Gebietes für Sie kostenfrei entgegengenommen werden. Möglicherweise holen die rechtlichen Entsorgungsträger die Altgeräte auch bei den privaten Haushalten ab.

Bitte informieren Sie sich über Ihren lokalen Abfallkalender oder bei Ihrer Stadt – oder Gemeindeverwaltung über die in Ihrem Gebiet zur Verfügung stehenden Möglichkeiten der Rückgabe oder Sammlung von Altgeräten.

[1] RICHTLINIE 2002/96/EG DES EUROPÄISCHEN PARLAMENTS UND DES RATES ÜBER ELEKTRO – UND ELEKTRONIK – ALTGERÄTE

[2] Gesetz über das Inverkehrbringen, die Rücknahme und die umweltverträgliche Entsorgung von Elektro – und Elektronikgeräten (Elektro – und Elektronikgerätegesetz – ElektroG).

Utylizacja produktu

Produkty elektryczne i elektroniczne po zakończeniu okresu eksploatacji wymagają segregacji i oddania ich do wyznaczonego punktu odbioru. Nie wolno wyrzucać produktów elektrycznych razem z odpadami gospodarstwa domowego. Zgodnie z dyrektywą WEEE 2012/19/UE obowiązującą w Unii Europejskiej, urządzenia elektryczne i elektroniczne wymagają segregacji i utylizacji w wyznaczonych miejscach. Dbając o prawidłową utylizację, przyczyniasz się do ochrony zasobów naturalnych i zmniejszasz negatywny wpływ oddziaływania na środowisko, człowieka i otoczenie. Zgodnie z krajowym prawodawstwem, nieprawidłowe usuwanie odpadów elektrycznych i elektronicznych może być karane!

For the disposal of the device please consider and act according to the national and local rules and regulations.

CONTACT

expondo Polska sp. z o.o. sp. k.

ul. Nowy Kisielin – Innowacyjna 7
66-002 Zielona Góra | Poland, EU

e-mail: info@expondo.com