ROYAL catering

USER MANUAL

Bedienungsanleitung
Instrukcja obsługi
Návod k použití
Manuel d´utilisation
Istruzioni per l'uso
Manual de instrucciones
Használati útmutató
Brugsanvisning
Käyttöohje
Gebruiksaanwijzing
Bruksanvisning
Instruções de utilização
Používateľská príručka
Ръководство за употреба
Οδηγιεσ χρησησ
Upute za uporabu
Naudojimo instrukcija
Manual de utilizare
Navodila za uporabo

CHOCOLATE TEMPERING MACHINE



expondo.com

DE	Produktname	SCHOKOLADENTEMPERIERMASCHINE
EN	Product name	CHOCOLATE TEMPERING MACHINE
PL	Nazwa produktu	TEMPERÓWKA DO CZEKOLADY
CZ	Název výrobku	TEMPEROVACÍ STROJ NA ČOKOLÁDU
FR	Nom du produit	TEMPÉREUSE À CHOCOLAT
IT	Nome del prodotto	TEMPERATRICE PER CIOCCOLATO
ES	Nombre del producto	FUNDIDOR DE CHOCOLATE
HU	Termék neve	CSOKOLÁDÉ TEMPERÁLÓ
DA	Produktnavn	CHOKOLADESMELTER TIL TEMPERERING
FI	Tuotteen nimi	SUKLAAN TEMPEROINTILAITE
NL	Productnaam	CHOCOLADETEMPEREERAPPARAAT
NO	Produktnavn	SJOKOLADESMELTER
SV	Produktnamn	CHOKLADVÄRMARE
PT	Nome do produto	TEMPERADEIRA DE CHOCOLATE
SK	Názov produktu	TEMPEROVAČ ČOKOLÁDY
DE	Modell	RC-CMM03 RC-CMM05
EN	Product model	
PL	Model produktu	
CZ	Model výrobku	
FR	Modèle	
IT	Modello	
ES	Modelo	
HU	Modell	
DA	Model	
FI	Tuotteen malli	
NL	Productmodel	
NO	Produktmodell	
SV	Produktmodell	
PT	Modelo do produto	
SK	Model	
DE	Hersteller	expondo Polska sp. z o.o. sp. k.
EN	Manufacturer	
PL	Producent	
CZ	Výrobce	
FR	Fabricant	
IT	Produttore	
ES	Fabricante	
HU	Termelő	
DA	Producent	
FI	Valmistaja	
NL	Producent	
NO	Produsent	
SV	Tillverkare	
PT	Produtor	
SK	Výrobca	
DE	Anschrift des Herstellers	ul. Nowy Kisielin – Innowacyjna 7, 66-002 Zielona Góra | Poland, EU
EN	Manufacturer Address	
PL	Adres producenta	
CZ	Adresa výrobce	
FR	Adresse du fabricant	
IT	Indirizzo del produttore	
ES	Dirección del fabricante	
HU	A gyártó címe	
DA	Producentens adresse	
FI	Valmistajan osoite	
NL	Adres producent	
NO	Produsentens adresse	
SV	Tillverkarens adress	
PT	Endereço do produtor	
SK	Adresa výrobcu	

Diese Bedienungsanleitung wurde für Sie maschinell übersetzt. Wir arbeiten kontinuierlich daran, eine akkurate Übersetzung zu liefern. Allerdings ist keine maschinelle Übersetzung perfekt. Die offizielle Bedienungsanleitung ist die englische Version. Etwaige Abweichungen oder Unterschiede in der Übersetzung sind weder bindend noch haben sie eine rechtliche Wirkung für die Einhaltung oder Durchsetzung von Vorschriften. Sollten Fragen zur Genauigkeit der Informationen in der Bedienungsanleitung aufkommen, beziehen Sie sich bitte auf die englische Version dieser Inhalte. Sie ist die offizielle Version.

Technische Daten

Beschreibung des Parameters	Wert der Parameter	
Produktname	Schokoladentemperiermaschine	
Modell	RC-CMM03	RC-CMM05
Versorgungsspannung [V~] / Frequenz [Hz]	230/50	
Nennleistung [W]	960	750
Schutzklasse	I	
Schutzart IP	IPX3	
Abmessungen [Breite x Tiefe x Höhe; mm]	575 x 630 x 520	450 x 550 x 515
Gewicht [kg]	34,3	27,8
Sprühmittelbehälter [l]	23	12
Mindestmenge Schokolade zum Temperieren	3 kg	

1. Allgemeine Beschreibung

Diese Bedienungsanleitung soll eine sichere und zuverlässige Verwendung gewährleisten. Das Produkt wird streng nach den technischen Spezifikationen unter Verwendung der neuesten Technologien und Komponenten und unter Einhaltung der höchsten Qualitätsstandards entwickelt und hergestellt.

VOR BEGINN DER ARBEITEN IST DIESE BETRIEBSANLEITUNG SORGFÄLTIG ZU LESEN UND ZU VERSTEHEN.

Um einen langen und zuverlässigen Betrieb des Geräts sicherzustellen, beachten Sie bitte die Hinweise in dieser Bedienungsanleitung. Die technischen Daten und Spezifikationen in dieser Anleitung sind auf dem neuesten Stand. Der Hersteller behält sich Änderungen zur Qualitätsverbesserung vor. Unter Berücksichtigung des technischen Fortschritts und der Möglichkeit zur Geräuschreduzierung wurde das Gerät so konstruiert, dass die Risiken durch Geräuschemissionen auf ein Minimum reduziert werden.

Symbolerklärung

CE	Das Produkt entspricht den Anforderungen der einschlägigen Sicherheitsnormen.
	Vor dem Gebrauch die Gebrauchsanweisung sorgfältig lesen.
	Recycelbares Produkt.
	**VORSICHT!** oder **WARNUNG!** oder **BEACHTEN!** beschreibt eine Situation (allgemeines Warnzeichen).
	ACHTUNG! Warnung vor Stromschlag!
	ACHTUNG! Warnung vor beweglichen Elementen!
	Nothalt!
	Achtung! Heiße Oberfläche kann Verbrennungen verursachen!

	Nur für internen Gebrauch.



ACHTUNG! Die Abbildungen in dieser Bedienungsanleitung dienen nur der Veranschaulichung und können in einigen Details vom tatsächlichen Aussehen des Produkts abweichen.

2. Anwendungssicherheit

**ACHTUNG!** Lesen Sie alle Sicherheitshinweise und Anweisungen. Die Nichtbeachtung der Sicherheitshinweise und Anweisungen kann zu Stromschlag, Brand und/oder schweren Verletzungen oder zum Tod führen.

Der Begriff „Gerät“ oder „Produkt“ in den Warnhinweisen und der Gebrauchsanweisung bezieht sich auf Folgendes:
Schokoladentemperiermaschine

2.1. Elektrische Sicherheit

a) Der Netzstecker des Geräts muss für die benutzte Netzsteckdose ausgelegt sein. Nehmen Sie am Stecker keinerlei Modifikationen vor. Originalstecker und passende Steckdosen vermindern das Risiko eines Stromschlags.
b) Der Kontakt zu geerdeten oder masseführenden Elemente, wie Rohre, Heizkörper, Herde und Kühlschränke, muss vermieden werden. Es besteht erhöhtes Risiko eines Stromschlags, wenn Ihr Körper geerdet ist und das Gerät berührt, während Sie direktem Regen, nassem Asphalt oder feuchter Umgebung ausgesetzt sind. Das Eindringen von Wasser in das Gerät erhöht das Risiko einer Beschädigung des Geräts und eines Stromschlags.
c) Berühren Sie das Gerät niemals mit nassen oder feuchten Händen.
d) Das Netzkabel darf nicht zweckentfremdet verwendet werden. Benutzen Sie das Kabel nicht, um das Gerät zu transportieren oder den Stecker herauszuziehen. Halten Sie das Netzkabel von Hitzequellen, Öl, scharfen Kanten und beweglichen Teilen fern. Beschädigte oder verwickelte Kabel erhöhen das Risiko eines Stromschlags.

e) Lässt sich der Einsatz des Gerätes in feuchter Umgebung nicht vermeiden, muss eine Fehlerstrom-Schutzeinrichtung (RCD) verwendet werden. Die Verwendung von RCD verringert das Risiko eines Stromschlags.
f) Es ist verboten, das Gerät zu benutzen, wenn das Netzkabel beschädigt ist oder sichtbare Verbrauchsspuren aufweist. Ein beschädigtes Netzkabel sollte von einem qualifizierten Elektriker oder vom Kundendienst des Herstellers ersetzt werden.
g) Tauchen Sie Kabel, Stecker bzw. das Gerät nicht in Wasser oder andere Flüssigkeiten, um einen Stromschlag zu vermeiden. Verwenden Sie das Gerät nicht auf nassen Oberflächen.
h) VORSICHT – LEBENSGEFAHR! Tauchen Sie das Gerät beim Reinigen oder Verwenden niemals in Wasser oder andere Flüssigkeiten.
i) Verwenden Sie das Gerät nicht in Räumen mit sehr hoher Luftfeuchtigkeit / in unmittelbarer Nähe von Wasserbehältern!
j) Lassen Sie das Gerät nicht nass werden. Warnung vor Stromschlag!

2.2. Sicherheit am Arbeitsplatz

a) Wenn Sie Schäden oder Unregelmäßigkeiten beim Betrieb des Produkts feststellen, schalten Sie es sofort aus und melden Sie dies einer autorisierten Person.
b) Bei Zweifeln an der Funktionstüchtigkeit des Produkts oder bei Beschädigung des Produkts wenden Sie sich bitte an den Kundendienst des Herstellers.
c) Reparaturen am Gerät dürfen nur vom Kundendienst des Herstellers durchgeführt werden. Keine Reparaturen in Eigenregie durchführen!
d) Im Falle eines Brandes oder einer Brandentzündung dürfen nur Pulver- oder Schaumlöscher (CO2) verwendet werden, um die unter Spannung stehenden Geräte zu löschen.
e) Im Falle von Lebensgefahr, Unfall oder Defekt schalten Sie das Gerät mit dem NOT-AUS-Knopf aus!
f) Bewahren Sie diese Anleitung zum späteren Nachschlagen auf. Soll das Gerät an Dritte weitergegeben werden, muss auch die Gebrauchsanweisung mit übergeben werden.
g) Bewahren Sie Verpackungsteile und kleine Montageteile außerhalb der Reichweite von Kindern auf.
h) Halten Sie das Gerät von Kindern und Tieren fern.
i) Beachten Sie bei Verwendung dieses Geräts mit anderen Geräten auch die einschlägigen Gebrauchsanweisungen.



Immer beachten! Achten Sie beim Betrieb des Geräts auf die Sicherheit von Kindern und anderen Umstehenden.

2.3. Eigenschutz

a) Bedienen Sie dieses Gerät nicht, wenn Sie müde, krank oder unter dem Einfluss von Alkohol, Drogen oder Medikamenten stehen, die Ihre Fähigkeit zur Bedienung beeinträchtigen könnten.
b) Das Gerät ist nicht für die Bedienung durch Personen (einschließlich Kinder) mit eingeschränkten geistigen, sensorischen oder intellektuellen Fähigkeiten oder durch Personen ohne Erfahrung und/oder Kenntnisse bestimmt, es sei denn, sie werden beaufsichtigt oder von einer für ihre Sicherheit verantwortlichen Person in die Bedienung des Geräts eingewiesen.
c) Das Gerät darf nur von körperlich fitten, bedienungsfähigen und entsprechend geschulten Personen bedient werden, die diese Bedienungsanleitung gelesen und eine Schulung in Arbeitssicherheit und Gesundheitsschutz absolviert haben.
d) Um ein versehentliches Einschalten des Gerätes zu vermeiden, achten Sie darauf, dass sich der Betriebsschalter in der Position „Aus“ befindet, bevor Sie den Netzstecker an die Stromquelle anschalten
e) Tragen Sie keine weite Kleidung und keinen Schmuck. Halten Sie Haare, Kleidung und Handschuhe von den beweglichen Teilen fern. Lose Kleidung, Schmuck oder lange Haare können von beweglichen Teilen erfasst werden.
f) Bei dem Gerät handelt es sich nicht um ein Spielzeug. Kinder sollten beaufsichtigt werden, um sicherzustellen, dass sie nicht mit dem Produkt spielen.
g) Halten Sie weder Ihre Hände noch andere Gegenstände in das Innere des Laufgeräts!

2.4. Sichere Verwendung des Geräts

a) Benutzen Sie das Gerät nicht, wenn der Ein-/Aus-Schalter nicht ordnungsgemäß funktioniert (sich nicht ein- und ausschalten lässt). Geräte, die nicht über einen Schalter gesteuert werden können, sind unsicher, dürfen nicht betrieben werden und müssen repariert werden.
b) Trennen Sie das Gerät von der Stromversorgung, bevor Sie es einstellen, reinigen oder warten. Eine solche Vorbeugungsmaßnahme verringert das Risiko eines versehentlichen Einschaltens.
c) Bewahren Sie das unbenutzte Produkt außerhalb der Reichweite von Kindern und Personen auf, die mit dem Gerät oder dieser Anleitung nicht vertraut sind. Die Geräte sind in den Händen unerfahrener Benutzer gefährlich.

d) Halten Sie das Gerät in einem guten technischen Zustand. Prüfen Sie vor jedem Einsatz, ob allgemeine Schäden oder Schäden an beweglichen Teilen vorliegen (Risse in Bauteilen und Komponenten oder andere Zustände, die den sicheren Betrieb des Geräts beeinträchtigen können). Senden Sie das beschädigte Gerät vor der Benutzung zur Reparatur ein.
e) Halten Sie das Gerät von Kindern fern.
f) Die Reparatur und Wartung der Geräte ist von qualifiziertem Personal unter ausschließlicher Verwendung von Originalersatzteilen durchzuführen. Dies gewährleistet eine sichere Verwendung.
g) Um die Funktionstüchtigkeit des Geräts zu gewährleisten, dürfen die werksseitig installierten Abdeckungen nicht entfernt und die Schrauben nicht gelöst werden.
h) Beachten Sie beim Transport des Geräts vom Lagerort zum Einsatzort die im jeweiligen Land geltenden Sicherheitsvorschriften für die Handkurbel.
i) Vermeiden Sie Situationen, in denen das Gerät unter starker Belastung während des Betriebs stehen bleibt. Dies kann zu einer Überhitzung der Antriebskomponenten und damit zur Beschädigung des Geräts führen.
j) Berühren Sie keine beweglichen Teile oder Zubehörteile, es sei denn, das Gerät ist vom Stromnetz getrennt.
k) Bewegen, verschieben oder drehen Sie das Gerät während des Betriebs nicht.
l) Das Gerät sollte regelmäßig gereinigt werden, um die dauerhafte Ablagerung von Schmutz zu verhindern.
m) Bei dem Gerät handelt es sich nicht um ein Spielzeug. Die Reinigung und Wartung darf ohne Aufsicht von Erwachsenen nicht von Kindern durchgeführt werden.
n) Es ist untersagt die Konstruktion des Geräts zu verändern, um die Parameter oder Bauweise des Geräts zu modifizieren.
o) Das Gerät muss von Feuer- und Wärmequellen ferngehalten werden.
p) Überlasten Sie das Gerät nicht.
q) Die Lüftungsöffnungen des Geräts dürfen nicht blockiert werden!
r) Das Gerät darf nicht überlastet werden. Die Produktmenge sollte so eingestellt werden, dass während des Betriebs keine Zutaten aus dem Behälter austreten.



ACHTUNG! Obwohl das Produkt so konstruiert wurde, dass es sicher ist und über angemessene Sicherheitsvorkehrungen verfügt, besteht trotz der zusätzlichen Sicherheitsvorkehrungen für den Benutzer ein geringes Unfall- oder Verletzungsrisiko bei der Handhabung des Produkts. Es wird empfohlen, bei der Verwendung Vorsicht und gesunden Menschenverstand walten zu lassen.

3. Anweisungen für den Gebrauch

Das Produkt ist für das sogenannte Temperieren von Schokolade konzipiert – ein Verfahren, das der Schokolade eine glatte, gleichmäßige und glänzende Struktur verleiht, wie sie bei der Herstellung von Pralinen, Schokoladen oder Schokoladendekorationen erwünscht ist.

Für allerlei Schäden, die durch unsachgemäßen Gebrauch entstehen, haftet der Anwender.

3.1. Produktübersicht

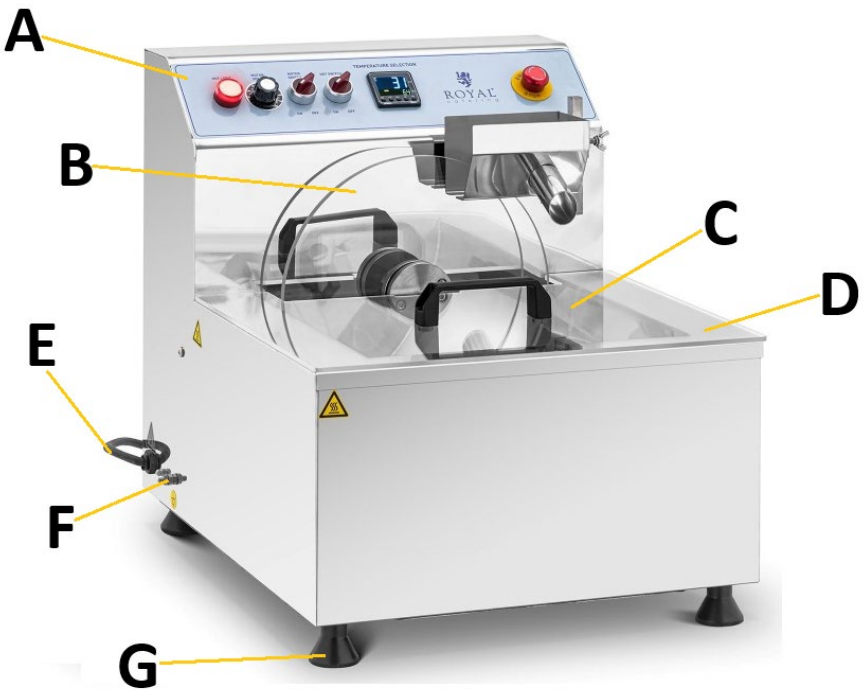

A. Schalttafel
B. Rührwerk
C. Deckel
D. Schokoladentank
E. Netzkabel
F. Erdungsanschluss
G. Bein (x4)

Steuerung:



a. **Heizungskontrollleuchte**
b. **Drehknopf zur Drehzahlregelung des Mixers**
c. **Ein-/Aus-Schalter des Mixers**
d. **Heizung EIN/AUS-Schalter**
e. **Temperaturregler mit Anzeige (Typ OMRON E5CC)**
f. **Not aus**

3.2. Arbeitsvorbereitung

AUFSTELLUNG DES GERÄTS:

Die Umgebungstemperatur darf 40°C und die relative Luftfeuchtigkeit darf 85 % nicht übersteigen. Das Gerät sollte so aufgestellt werden, dass eine gute Luftzirkulation gewährleistet ist. Ein Mindestabstand von 20 cm muss von allen Seiten des Geräts eingehalten werden. Das Gerät muss von heißen Oberflächen ferngehalten werden. Das Gerät sollte stets auf einer ebenen, stabilen, sauberen, feuerfesten und trockenen Oberfläche und außerhalb der Reichweite von Kindern und Personen mit eingeschränkten geistigen, sensorischen und intellektuellen Fähigkeiten verwendet werden. Das Gerät sollte so aufgestellt werden, dass der Netzstecker jederzeit erreicht werden kann. Vergewissern Sie sich, dass die Stromversorgung des Geräts mit den Angaben auf dem Typenschild übereinstimmt!

Vor dem ersten Gebrauch müssen alle Teile, die mit der Schokolade in direkten Kontakt kommen, auseinandergenommen und gewaschen werden, ebenso wie das gesamte Gerät.

ZUSAMMENBAU DES GERÄTS

Das gelieferte Gerät ist fast betriebsbereit. Lediglich die Füße des Geräts müssen montiert werden (sie werden an der Unterseite des Gehäuses angeschraubt). Vor dem ersten Gebrauch den festen Sitz der Mischscheibe prüfen. Sobald Sie bereit sind, schließen Sie das Gerät an eine geeignete geerdete Stromquelle an.

3.3. Arbeiten mit dem Gerät.

1) Die zu temperierende Schokolade in den Behälter (D) geben und den Deckel (C) wieder aufsetzen.
2) Schalten Sie die Heizung ein, indem Sie den Schalter (d) auf die Position „EIN“ stellen. Die Betriebsanzeigeleuchte leuchtet auf, um die Betriebsbereitschaft zu bestätigen.
3) Stellen Sie am Temperaturregler (e) mit den Tasten "^" oder "ˇ" die gewünschte Heiztemperatur ein.
   WICHTIG: Der Temperaturregler verfügt über weitere Funktionstasten; diese dürfen jedoch nicht mit diesen Geräten verwendet werden!
   Das Display zeigt in der ersten Zeile die aktuelle Schokoladentemperatur und in der zweiten Zeile die vom Benutzer eingestellte Zieltemperatur an.
   HINWEIS: Beachten Sie beim Einstellen der Schmelztemperatur der Schokolade die Anweisungen des Schokoladenherstellers, da eine zu hohe Temperatur zum Verbrennen der Schokolade führen kann. Im Allgemeinen sollte der Bereich von 40–55 °C je nach Schokoladensorte nicht überschritten werden. Weiße Schokolade schmilzt am schnellsten, Dessertschokolade am langsamsten.
4) Schalten Sie den Mixer erst ein, wenn die Schokolade vollständig geschmolzen ist. Stellen Sie dazu den Schalter (c) auf „EIN“ und den Drehknopf (b) auf die gewünschte Geschwindigkeit (die Mindestgeschwindigkeit beträgt 20 – bei diesem Wert startet der Mixer mit einer Verzögerung von ca. 3–5 Sekunden).
5) Stellen Sie die Zieltemperatur zum Temperieren der Schokolade ein – ungefähre Werte:
   - Dessertschokolade: 31–32 ˚C
   - Milchschokolade: 29–30 ˚C
   - Weiße Schokolade: 27–28 ˚C
6) Beginnen Sie mit dem Temperieren, indem Sie nach und nach Stücke bereits temperierter Schokolade im Verhältnis von ca. 20 % der zu temperierenden Schokoladenmenge zur vollständig geschmolzenen Schokolade geben.
   HINWEIS: Dieses Verhältnis hängt von der Umgebungstemperatur und den Eigenschaften der Schokolade ab und kann daher leicht vom ungefähren Prozentwert abweichen. Rühren Sie die temperierte Schokoladenmasse im Behälter während des Temperierens alle 0,5–1 Stunde einmal um.
7) Sobald die Schokoladenmischung vollständig zu einer homogenen, flüssigen Masse geschmolzen ist, ist die Schokolade temperiert.

WICHTIG: Der Mixer schaltet sich nach dem Einschalten mit einer Verzögerung von 3–5 Sekunden ab.

8) Verwenden Sie den Not-Aus-Schalter (f) der Maschine nur in dringenden, unerwarteten Situationen. Im Normalbetrieb verwenden Sie die Schalter „b“, „c“ und „d“ auf der Schalttafel (A) des Geräts.

3.4. Reinigung und Wartung

a) Reinigen Sie das Gerät nach jedem Gebrauch.
b) Der Netzstecker muss gezogen werden, bevor Reinigungs-, Einstellungs- oder Auswechselarbeiten des Zubehörs ausgeführt werden oder falls das Gerät nicht benutzt wird.
   - Warten Sie ab, bevor die rotierenden Bauteile zum Stillstand kommen.
c) Verwenden Sie zur Reinigung der Oberfläche nur nicht-korrosive Mittel.
d) Für die Reinigung des Geräts dürfen nur milde Reinigungsmittel verwendet werden, die für die Reinigung von Oberflächen bestimmt sind, die mit Lebensmitteln in Berührung kommen.
e) Nach jeder Reinigung sind alle Komponenten gut zu trocknen, bevor das Gerät wieder verwendet wird.
f) Lagern Sie das Gerät an einem trockenen und kühlen Ort, geschützt vor Feuchtigkeit und direkter Sonneneinstrahlung.
g) Es ist verboten, das Gerät mit einem Wasserstrahl abzuspritzen oder es in Wasser zu tauchen.
h) Achten Sie darauf, dass kein Wasser durch die Öffnungen des Gehäuses eindringt.
i) Reinigen Sie die Lüftungsöffnungen mit einer Bürste und Druckluft.
j) Verwenden Sie zur Reinigung ein weiches, feuchtes Tuch.
k) Verwenden Sie zur Reinigung keine scharfen und/oder metallischen Gegenstände (z. B. Drahtbürste oder Metallspachtel), da diese die Oberfläche des Gerätematerials beschädigen können.
l) Verwenden Sie zur Reinigung keine säurehaltigen Substanzen, Medizinprodukte, Verdünner, Kraftstoffe, Öle oder andere Chemikalien, da diese das Gerät beschädigen können.
m) Demontage des Rührwerks:

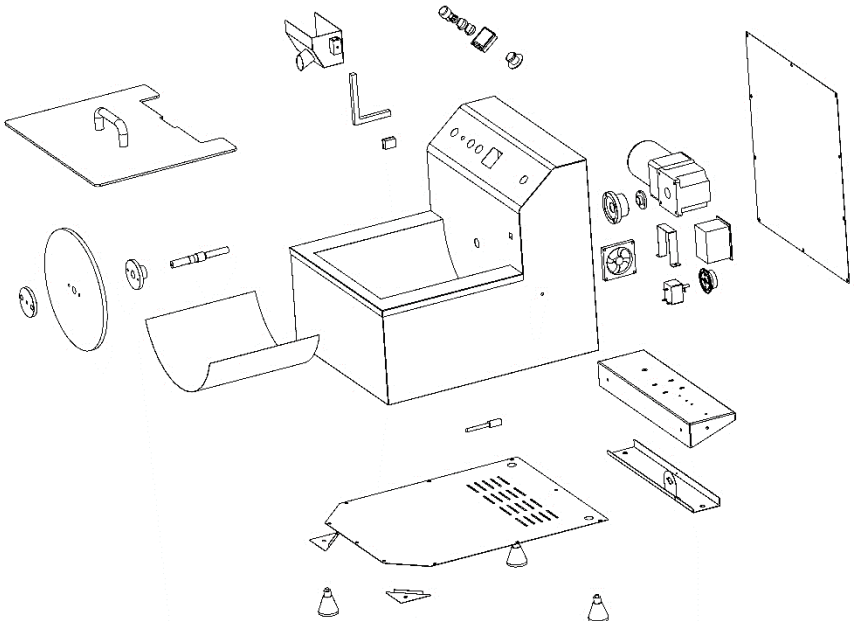

ENTSORGUNG VON ALTGERÄTEN.

Altgeräte dürfen nicht im Hausabfall entsorgt werden, sondern muss an einer Recycling-Sammelstelle für Elektro- und Elektronikgeräte abgegeben werden. Dies ist durch das Symbol auf dem Produkt, in der Bedienungsanleitung oder auf der Verpackung gekennzeichnet. Die im Gerät verwendeten Materialien können entsprechend ihrer Kennzeichnung wiederverwendet werden. Durch Wiederverwendung, Recycling oder andere Verwertungsformen von Altgeräten leisten Sie einen wichtigen Beitrag zum Umweltschutz.

Bei Ihrer örtlichen Verwaltung erhalten Sie entsprechende Informationen über geeignete Stelle für die Entsorgung von Altgeräten.

This User Manual has been translated for your convenience using machine translation. Reasonable efforts have been made to provide an accurate translation; however, no automated translation is perfect nor is it intended to replace human translators. The official User Manual is the English version. Any discrepancies or differences created in the translation are not binding and have no legal effect for compliance or enforcement purposes. If any questions arise related to the accuracy of the information contained in the User Manual, please refer to the English version of those contents which is the official version.

Technical data

Parameter description	Parameter value	
Product name	Chocolate tempering machine	
Model	RC-CMM03	RC-CMM05
Supply voltage [V~] / Frequency [Hz]	230/50	
Rated power [W].	960	750
Safety class	I	
IP code	IPX3	
Dimensions [Width x Depth x Height; mm]	575 x 630 x 520	450 x 550 x 515
Weight [kg]	34,3	27,8
Tank capacity [L]	23	12
The minimum amount of chocolate required for tempering	3 kg	

1. General Description

The manual is intended to assist in safe and reliable use. The product is designed and manufactured strictly according to technical specifications using the latest technology and components and maintaining the highest quality standards.

CAREFULLY READ AND UNDERSTAND THIS MANUAL BEFORE STARTING THE WORK.

To ensure the long and reliable operation of the device, make sure to operate and maintain it properly following the guidelines in this instruction manual. The technical data and specifications in this manual are up-to-date. The manufacturer reserves the right to make changes to improve the quality. Taking the technical progress and the possibility of reducing noise into account, the unit is designed and built in such a way that risks resulting from noise emissions are reduced to the lowest possible level.

Explanation of symbols

	The product complies with applicable safety standards.
	Read the manual before use.
	Recyclable product.
	**CAUTION!** or **WARNING!** or **REMEMBER!** describing a situation (general warning sign).
	CAUTION! Risk of electric shock!
	CAUTION! Spinning elements!
	Emergency stop!
	Caution! Hot surface can cause burns!

	For indoor use only.



CAUTION! The figures in this manual are illustrative only and may vary in some details from the actual appearance of the product.

2. Safety of use

**CAUTION!** Read all safety warnings and instructions. Failure to follow the warnings and instructions may result in electric shock, fire and/or serious injury or death.

The term "appliance" or "product" in the warnings and in the description of the instructions refers to:
Chocolate tempering machine

2.1. Electrical safety

a) The plug of this device must fit into the outlet. Do not modify the plug in any way. Original plugs and matching outlets reduce the risk of electric shock.
b) Avoid touching grounded parts, such as pipes, heaters, ovens, and refrigerators. There is an increased risk of electric shock if your body is grounded and touches the device while exposed to direct rain, wet pavement, or while working in a damp environment. If water enters the device, there is an increased risk of damage to the unit and electric shock.
c) Do not touch the device with wet or damp hands.
d) Do not use the cord in an unintended manner. Never use it to carry the device or to pull the plug out of the socket. Keep the cord away from heat sources, oil, sharp edges, or moving parts. Damaged or tangled cords increase the risk of electric shock.
e) If you cannot avoid using the product in a wet environment, use a residual current device (RCD) to connect it to electrical mains. Using an RCD reduces the risk of electric shock.

f) Do not use the device if the power cord is damaged or shows signs of wear. A damaged power cord should be replaced by a qualified electrician or the manufacturer's service department.
g) To avoid electric shock, do not immerse the cable, plug, or the device itself in water or other liquid. Do not use the appliance on wet surfaces.
h) CAUTION – DANGER TO LIFE! When cleaning or using the appliance, never immerse it in water or other liquids.
i) Do not use the appliance in rooms with very high humidity / in the immediate vicinity of water tanks!
j) Do not allow the machine to get wet. Risk of electric shock!

2.2. Safety in the workplace

a) If you find any damage or irregularities in the operation of the product, immediately turn it off and report it to an authorized person.
b) If you have any doubts as to whether the product is working properly or if it is damaged, contact the manufacturer's service department.
c) Repairs to the device may only be carried out by the manufacturer's service. Do not attempt to repair the product on your own!
d) In case of open flames or fire, use only dry powder or snow (CO2) fire extinguishers to extinguish the live equipment.
e) In the event of danger to life or limb, accident, or breakdown, stop the unit with the EMERGENCY STOP button!
f) Keep these instructions for use for future reference. If the product is to be handed over to a third party, hand it over with this user manual.
g) Keep packaging components and small installation parts out of the reach of children.
h) Keep the device away from children and animals.
i) When using this product together with other devices, also follow the other instructions for use.



Remember! Keep children and other bystanders safe while operating the equipment.

2.3. Personal safety

a) Do not operate this device if you are tired, ill, or under the influence of alcohol, drugs, or medication that could impair your ability to operate the device.

b) The device is not intended to be used by persons (including children) with reduced mental, sensory, or intellectual functions or persons who lack experience and/or knowledge unless they are supervised or have been instructed by a person responsible for their safety on how to operate the device.
c) The unit may be operated by persons who are physically fit, capable of operating it, and appropriately trained, and who have read this instruction manual and have been trained in occupational safety and health.
d) To prevent accidental start-up, make sure the switch is in the off position before connecting to a power source.
e) Do not wear loose clothing or jewelry. Keep hair, clothing, and gloves away from moving parts. Loose clothing, jewelry, or long hair can be caught in moving parts.
f) The product is not a toy. Children should be watched to ensure that they do not play with the product.
g) Do not place your hands or any objects inside the running device!

2.4. Safe use of the device

a) Do not use the device if the ON/OFF switch does not function properly (does not turn on and off). Units that cannot be controlled by the switch are unsafe, cannot operate, and must be repaired.
b) Disconnect the device from the power supply before adjusting, cleaning, or servicing. This precaution reduces the risk of accidental start-up.
c) Keep unused product out of the reach of children and anyone unfamiliar with the device or this manual. Products are dangerous when used by inexperienced users.
d) Keep the product in good working order. Check before each use for general damage or damage to moving parts (cracks in parts and components or any other condition that may affect the safe operation of the device). If damaged, return the device for repair before use.
e) Keep the product out of the reach of children.
f) Repairs and maintenance should be carried out by qualified personnel using only original spare parts. This will ensure the safety of use.
g) To ensure the designed operational integrity of the device, do not remove factory-installed covers or loosen screws.
h) When transporting or moving the device from storage to the place of use, observe the health and safety rules for manual handling applicable in the country where the device is used.

i) Avoid situations in which the device stops under heavy loads during operation. This can cause overheating of the drive elements and consequent damage to the equipment.
j) Do not touch any moving parts or accessories unless the device is unplugged.
k) Do not move, shift, or rotate the device while in operation.
l) Clean the device regularly to prevent permanent dirt build-up.
m) The product is not a toy. Cleaning and maintenance must not be performed by children without adult supervision.
n) Do not tamper with the device to alter its performance or design.
o) Keep the unit away from sources of fire and heat.
p) Do not overload the device.
q) Do not block the ventilation openings of the unit!
r) It is forbidden to overload the device. The amount of product should be adjusted so that no ingredients escape from the bowl during operation.



CAUTION! Although the product has been designed to be safe and has adequate safeguards and despite the additional safety features provided to the user, there is still a slight risk of accident or injury when handling the product. Caution and common sense are advised when using the product.

3. Instructions for use

The product is designed to carry out the so-called chocolate tempering - a process aimed at giving it a smooth, uniform and shiny structure, desired in the production of pralines, chocolates or chocolate decorations.
The user is responsible for any damage resulting from misuse.

3.1. Product overview

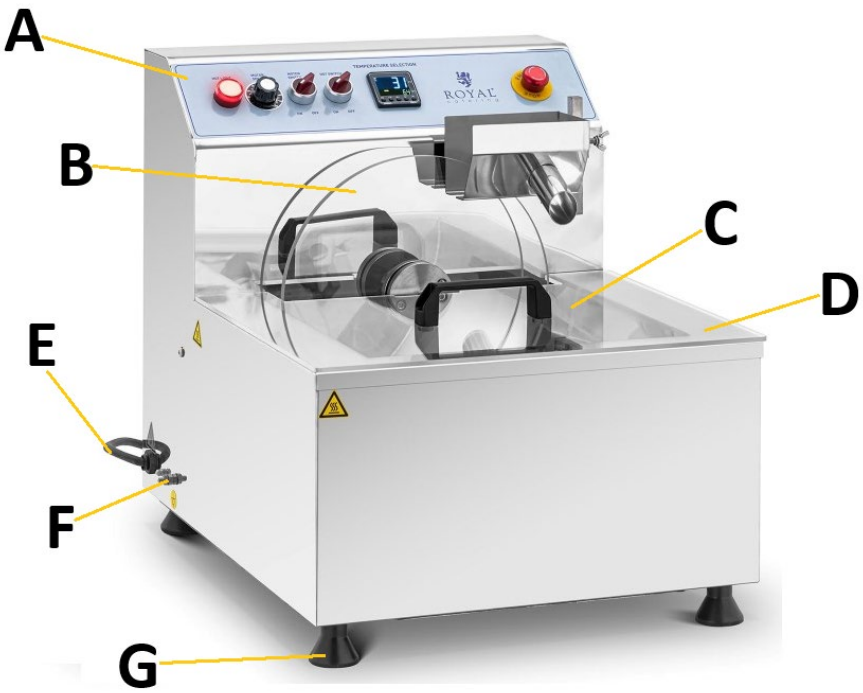

A. control panel
B. stirrer
C. chocolate tank cover
D. chocolate tank
E. power cord
F. ground connection
G. leg (x4)

Control panel:



a. Heater indicator light
b. Mixer speed control knob
c. ON/OFF switch of the mixer

d. **Heater ON/OFF switch**
e. **Temperature controller with display (type OMRON E5CC)**
f. **emergency stop switch**

3.2. Preparation for operation

POSITIONING OF THE UNIT

The ambient temperature must not exceed 40°C and ambient humidity should not exceed 85%. Place the unit in a way that ensures good air circulation. Maintain a minimum clearance of 20 cm from any wall of the unit. Keep the unit away from any hot surfaces. Always use the appliance on an even, stable, clean, fireproof and dry surface and out of the reach of children and persons with reduced mental, sensory and intellectual functions. Place the unit in such a way that the mains plug can be reached at any time. Ensure that the power supply to the unit corresponds to that specified on the identification plate!

Before the first use, disassemble all parts that come into direct contact with the chocolate and wash them, as well as the entire device.

ASSEMBLY OF THE UNIT

The delivered device is almost ready for operation. Only the feet of the device need to be installed (they should be screwed on at the bottom of the housing). Before the first use, check the tightness of the mixer disc. As soon as you are ready, then connect the unit to a suitable grounded power source.

3.3. Working with the device

1) Place the chocolate to be tempered in the tank (D) and replace the lid (C).
2) Turn on the heater by setting its switch (d) to the "ON" position, and the operation indicator light will illuminate to confirm readiness for operation.
3) On the temperature controller (e), set the target heater temperature using the "^" or "ᵛ" buttons.
   IMPORTANT: the temperature controller has other function buttons, however, do not use them with these devices!
   The display shows the current chocolate temperature in the first line, and the target temperature as set by the user in the second line.
   NOTE: when setting the target melting temperature of the chocolate, follow the instructions of the chocolate manufacturer, as a temperature that is too high may cause the chocolate to burn. Usually, the range of 40-55°C should not be exceeded depending on the type of chocolate, i.e. white chocolate melts the fastest, and dessert chocolate the slowest.

4) Only after the chocolate is completely melted into the liquid form, the mixer should be started by setting its switch (c) to the "ON" position and setting the knob (b) to its required speed (the minimum speed is 20 - at this value, the mixer will start up with an approx. 3-5 second delay).
5) Set the target temperature for tempering chocolate - approximate values:
    - Dessert chocolate: 31-32°C
    - Milk chocolate: 29-30°C
    - White chocolate: 27-28°C
6) Start tempering by adding gradually pieces of chocolate already tempered to the completely melted chocolate in a proportion of approx. 20% in relation to the amount of melted chocolate to be tempered.
   NOTE: This proportion depends on the ambient temperature and the characteristics of the chocolate, so it may differ slightly from the approximate percentage value. During tempering, stir the tempered chocolate mass in the tank once every 0.5-1 h.
7) After the chocolate mixture has completely melted into a homogeneous, liquid mass, the chocolate is tempered.
   IMPORTANT: the mixer turns off with a 3-5 second delay in response to its switch.
8) Only use the machine's emergency switch (f) in urgent, unexpected situations. In normal situations, use switches "b", "c" and "d" on the control panel (A) of the appliance.

3.4. Cleaning and maintenance

a) Clean the device after each use.
b) Pull the mains plug and let the unit cool down completely before cleaning, adjusting or replacing accessories and when the unit is not in use.
    - Wait until the rotating parts stop.
c) Use only non-corrosive cleaning agents for cleaning the surfaces.
d) Only mild detergents designed for cleaning food contact surfaces may be used to clean the unit.
e) After each cleaning, all the parts should be dried well before the unit is used again.
f) Store the unit in a dry and cool place protected from moisture and direct sunlight.
g) Do not spray the unit with a stream of water or immerse it in water.
h) Make sure that no water enters through the ventilation openings in the casing.
i) Clean the ventilation openings with a brush and compressed air.
j) Use a soft, damp cloth for cleaning.

k) Do not use sharp and/or metal objects (e.g. wire brush or metal spatula) for cleaning as they may damage the surface of the appliance material.
l) Do not clean the device with acidic substances, medical products, thinners, fuel, oil, or other chemicals as this may damage the device.
m) Dismantling the mixer mechanism:

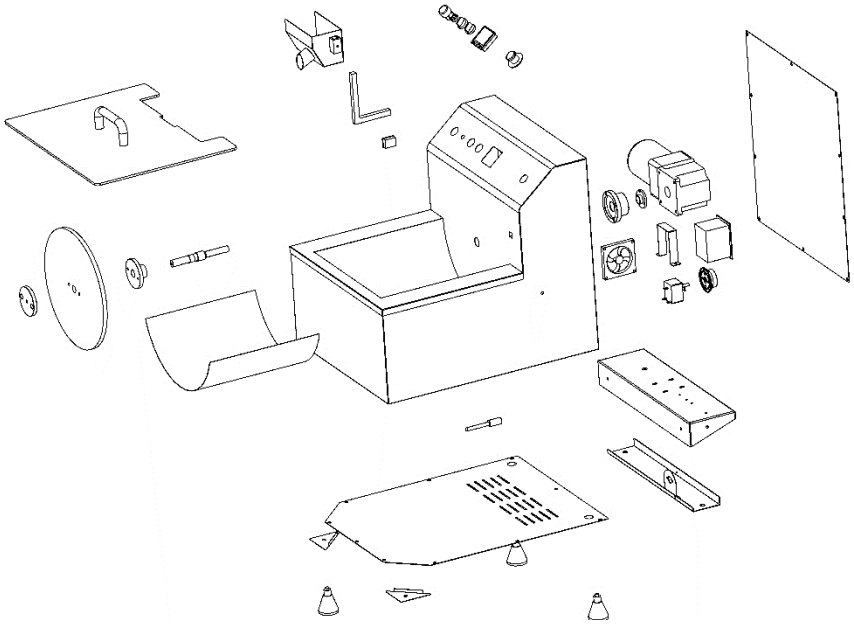

DISPOSAL OF WASTE APPLIANCES

At the end of its useful life, this product should not be disposed of with normal household waste but should be taken to a collection point for the recycling of electrical and electronic equipment. This is indicated by the symbol on the product, operating instructions, or packaging. The materials used in this appliance are recyclable according to their marking. By reusing, recycling, or applying other forms of use of waste machines, you make a significant contribution to the protection of our environment.

Your local administration will provide you with information about the appropriate disposal point for used appliances.

Niniejsza instrukcja obsługi została przetłumaczona dla Twojej wygody za pomocą tłumaczenia maszynowego. Dołożono wszelkich starań, aby zapewnić dokładne tłumaczenie; jednak żadne tłumaczenie automatyczne nie jest doskonałe ani nie ma na celu zastąpienia ludzkich tłumaczy. Oficjalną instrukcją obsługi jest wersja angielska. Wszelkie rozbieżności lub różnice powstałe w tłumaczeniu nie są wiążące i nie mają skutków prawnych dla celów zgodności lub egzekwowania przepisów. W przypadku jakichkolwiek pytań dotyczących dokładności informacji zawartych w instrukcji obsługi, zapoznaj się z angielską wersją tych treści, która jest wersją oficjalną.

Dane techniczne

Opis parametru	Wartość parametru	
Nazwa produktu	Temperówka do czekolady	
Model	RC-CMM03	RC-CMM05
Napięcie zasilania [V~] / Częstotliwość [Hz]	230/50	
Moc znamionowa [W]	960	750
Klasa ochronności	I	
Klasa ochrony IP	IPX3	
Wymiary [Szerokość x Głębokość x Wysokość; mm]	575 x 630 x 520	450 x 550 x 515
Ciężar [kg]	34,3	27,8
Pojemność zbiornika [L]	23	12
Minimalna ilość czekolady wymagana do temperowania	3 kg	

1. Ogólny opis

Niniejsza instrukcja ma pomóc w bezpiecznym i niezawodnym użytkowaniu. Produkt jest zaprojektowany i wykonany ściśle według wskazań technicznych przy użyciu najnowszych technologii i komponentów oraz przy zachowaniu najwyższych standardów jakości.

PRZED PRZYSTĄPIENIEM DO PRACY NALEŻY DOKŁADNIE PRZECZYTAĆ I ZROZUMIEĆ NINIEJSZĄ INSTRUKCJĘ.

Aby zapewnić długą i niezawodną pracę urządzenia, należy upewnić się, że jest ono prawidłowo obsługiwane i konserwowane, postępując zgodnie ze wskazówkami zawartymi w niniejszej instrukcji obsługi. Dane techniczne i specyfikacje zawarte w tej instrukcji obsługi są aktualne. Producent zastrzega sobie prawo do wprowadzania zmian w celu poprawy jakości. Biorąc pod uwagę postęp techniczny i możliwość redukcji hałasu, urządzenie zostało zaprojektowane i zbudowane w taki sposób, aby zminimalizować ryzyko związane z emisją hałasu.

Objaśnienie symboli

CE	Produkt spełnia wymagania odpowiednich norm bezpieczeństwa.
	Przed użyciem należy zapoznać się z instrukcją.
	Produkt podlegający recyklingowi.
	**UWAGA!** lub **OSTRZEŻENIE!** lub **PAMIĘTAJ!** – opis sytuacji (ogólny znak ostrzegawczy).
	UWAGA! Ostrzeżenie przed porażeniem prądem elektrycznym!
	UWAGA! Wirujące elementy!
	Zatrzymanie awaryjne!
	Uwaga! Gorąca powierzchnia może spowodować oparzenia!

	Do użytku tylko wewnątrz pomieszczeń.



UWAGA! The figures in this manual are illustrative only and may vary in some details from the actual appearance of the product.

2. Bezpieczeństwo użytkowania

**UWAGA!** Przeczytaj wszystkie ostrzeżenia i instrukcje dotyczące bezpieczeństwa. Niezastosowanie się do ostrzeżeń i instrukcji może spowodować porażenie prądem, pożar i/lub ciężkie obrażenia ciała lub śmierć.

Termin „urządzenie” lub „produkt” w ostrzeżeniach i opisie instrukcji odnosi się do: Temperówka do czekolady

2.1. Bezpieczeństwo elektryczne

a) Wtyczka urządzenia musi pasować do gniazda. Nie modyfikować wtyczki w jakikolwiek sposób. Oryginalne wtyczki i pasujące gniazda zmniejszają ryzyko porażenia prądem.
b) Unikaj dotykania uziemionych elementów, takich jak rury, grzejniki, piece i lodówki. Istnieje zwiększone ryzyko porażenia prądem elektrycznym, jeśli uziemione ciało dotyka urządzenia podczas bezpośredniego narażenia na deszcz, mokrą nawierzchnię lub podczas pracy w wilgotnym środowisku. Przedostanie się wody do urządzenia zwiększa ryzyko jego uszkodzenia oraz porażenia prądem.
c) Nie wolno dotykać urządzenia mokrymi lub wilgotnymi rękoma.
d) Nie należy używać przewodu w sposób niewłaściwy. Nigdy nie używać go do przenoszenia urządzenia lub do wyciągania wtyczki z gniazda. Trzymaj przewód z dala od źródeł ciepła, oleju, ostrych krawędzi lub ruchomych części. Uszkodzone lub poplątane przewody zwiększają ryzyko porażenia prądem.
e) Jeśli nie można uniknąć używania urządzenia w środowisku wilgotnym, należy stosować wyłącznik różnicowo-prądowy (RCD). Używanie RCD zmniejsza ryzyko porażenia prądem.

f) Zabrania się używania urządzenia, jeśli przewód zasilający jest uszkodzony lub nosi wyraźne oznaki zużycia. Uszkodzony przewód zasilający powinien być wymieniony przez wykwalifikowanego elektryka lub serwis producenta.
g) Aby uniknąć porażenia prądem elektrycznym, nie należy zanurzać kabla, wtyczki ani samego urządzenia w wodzie lub innym płynie. Nie wolno używać urządzenia na mokrych powierzchniach.
h) UWAGA – ZAGROŻENIE ŻYCIA! Podczas czyszczenia lub użytkowania urządzenia nigdy nie wolno zanurzać go w wodzie lub innych cieczach.
i) Nie należy używać urządzenia w pomieszczeniach o bardzo dużej wilgotności / w bezpośrednim pobliżu zbiorników z wodą!
j) Nie wolno dopuszczać do zamoczenia urządzenia. Ostrzeżenie przed porażeniem prądem elektrycznym!

2.2. Bezpieczeństwo w miejscu pracy

a) W razie stwierdzenia uszkodzenia lub nieprawidłowości w pracy urządzenia należy je bezzwłocznie wyłączyć i zgłosić to do osoby uprawnionej.
b) W razie wątpliwości, czy produkt działa poprawnie lub stwierdzenia uszkodzenia należy skontaktować się z serwisem producenta.
c) Naprawy urządzenia może wykonać wyłącznie serwis producenta. Nie wolno dokonywać napraw samodzielnie!
d) W przypadku zaprószenia ognia lub pożaru, do gaszenia urządzenia pod napięciem należy używać wyłącznie gaśnic proszkowych lub śniegowych (CO2).
e) W przypadku zagrożenia życia lub zdrowia, wypadku lub awarii, zatrzymaj urządzenie przyciskiem ZATRZYMANIA AWARYJNEGO!
f) Zachować instrukcję użytkowania w celu jej późniejszego użycia. W razie, gdyby produkt miał zostać przekazany osobom trzecim, to wraz z nim należy przekazać również instrukcję użytkowania.
g) Elementy opakowania oraz drobne elementy montażowe należy przechowywać w miejscu niedostępnym dla dzieci.
h) Urządzenie trzymać z dala od dzieci i zwierząt.
i) W trakcie użytkowania tego urządzenia wraz z innymi urządzeniami należy zastosować się również do pozostałych instrukcji użytkowania.



Pamiętać! należy chronić dzieci i inne osoby postronne podczas pracy urządzeniem.

2.3. Bezpieczeństwo osobiste

a) Nie używaj tego urządzenia, jeśli jesteś zmęczony, chory lub znajdujesz się pod wpływem alkoholu, narkotyków lub leków, które mogłyby upośledzić Twoją zdolność do obsługi urządzenia.
b) Urządzenie nie jest przeznaczone do użytku przez osoby (w tym dzieci) o ograniczonych funkcjach umysłowych, sensorycznych lub intelektualnych lub osoby nieposiadające doświadczenia i/lub wiedzy, chyba że są nadzorowane lub zostały poinstruowane przez osobę odpowiedzialną za ich bezpieczeństwo w zakresie obsługi urządzenia.
c) Urządzenie mogą obsługiwać osoby sprawne fizycznie, zdolne do jego obsługi i odpowiednio przeszkolone, które zapoznały się z niniejszą instrukcją obsługi i przeszły szkolenie w zakresie bezpieczeństwa i higieny pracy.
d) Aby zapobiegać przypadkowemu uruchomieniu upewnij się, że przełącznik jest w pozycji wyłączonej przed podłączeniem do źródła zasilania.
e) Nie należy nosić luźnej odzieży ani biżuterii. Włosy, odzież i rękawice utrzymywać z dala od części ruchomych. Luźna odzież, biżuteria lub długie włosy mogą zostać chwycone przez ruchome części.
f) Urządzenie nie jest zabawką. Należy pilnować dzieci, aby nie bawiły się produktem.
g) Nie wkładać rąk, przedmiotów do wnętrza pracującego urządzenia!

2.4. Bezpieczne stosowanie urządzenia

a) Nie należy używać urządzenia, jeśli przełącznik ON/OFF nie działa sprawnie (nie załącza i nie wyłącza się). Urządzenia, które nie mogą być kontrolowane za pomocą przełącznika są niebezpieczne, nie mogą pracować i muszą zostać naprawione.
b) Przed przystąpieniem do regulacji, czyszczenia i konserwacji urządzenie należy odłączyć od zasilania. Taki środek zapobiegawczy zmniejsza ryzyko przypadkowego uruchomienia.
c) Nieużywane urządzenia należy przechowywać w miejscu niedostępnym dla dzieci oraz osób nieznających urządzenia lub tej instrukcji obsługi. Urządzenia są niebezpieczne w rękach niedoświadczonych użytkowników.
d) Utrzymywać urządzenie w dobrym stanie technicznym. Sprawdzać przed każdą pracą czy nie posiada uszkodzeń ogólnych lub związanych z elementami ruchomymi (pęknięcia części i elementów lub wszelkie inne warunki, które mogą mieć wpływ na bezpieczne działanie urządzenia). W przypadku uszkodzenia, przed użyciem należy zwrócić urządzenie do naprawy.
e) Urządzenie należy chronić przed dziećmi.
f) Naprawa oraz konserwacja urządzeń powinna być wykonywana przez wykwalifikowane osoby przy użyciu wyłącznie oryginalnych części zamiennych. Zapewni to bezpieczeństwo użytkowania.

g) Aby zapewnić zaprojektowaną integralność operacyjną urządzenia, nie należy usuwać zainstalowanych fabrycznie osłon lub odkręcać śrub.
h) Przy transportowaniu i przenoszeniu urządzenia z miejsca magazynowania do miejsca użytkowania należy uwzględnić zasady bezpieczeństwa i higieny pracy przy ręcznych pracach transportowych obowiązujących w kraju, w którym urządzenia są użytkowane.
i) Należy unikać sytuacji, gdy urządzenie podczas pracy, zatrzymuje się pod wpływem dużego obciążenia. Może spowodować to przegrzanie się elementów napędowych i w konsekwencji uszkodzenie urządzenia.
j) Nie wolno dotykać części lub akcesoriów ruchomych, chyba że urządzenie zostało odłączone od zasilania.
k) Zabrania się przesuwania, przestawiania i obracania urządzenia będącego w trakcie pracy.
l) Należy regularnie czyścić urządzenie, aby nie dopuścić do trwałego osadzenia się zanieczyszczeń.
m) Urządzenie nie jest zabawką. Czyszczenie i konserwacja nie mogą być wykonywane przez dzieci bez nadzoru osoby dorosłej.
n) Zabrania się ingerowania w konstrukcję urządzenia celem zmiany jego parametrów lub budowy.
o) Trzymać urządzenia z dala od źródeł ognia i ciepła.
p) Nie należy przeciążać urządzenia.
q) Nie wolno zasłaniać otworów wentylacyjnych urządzenia!
r) Zabrania się przeciążania urządzenia. Ilość produktu należy dostosować tak, aby żadne składniki nie wydostały się z misy podczas pracy.



UWAGA! Chociaż produkt został zaprojektowany jako bezpieczny i posiada odpowiednie zabezpieczenia, a mimo to istnieje niewielkie ryzyko wypadku lub obrażeń podczas obsługi produktu. Zaleca się zachowanie ostrożności i rozsądku podczas jego użytkowania.

3. Zasady użytkowania

Produkt jest przeznaczony do przeprowadzania tzw. temperowania czekolady - procesu mającego na celu nadanie mu gładkiej, jednolitej i błyszczącej struktury, pożądanej przy produkcji pralin, czekoladek lub dekoracji czekoladowych.
Odpowiedzialność za wszelkie szkody powstałe w wyniku użytkowania niezgodnego z przeznaczeniem ponosi użytkownik.

3.1. Opis urządzenia

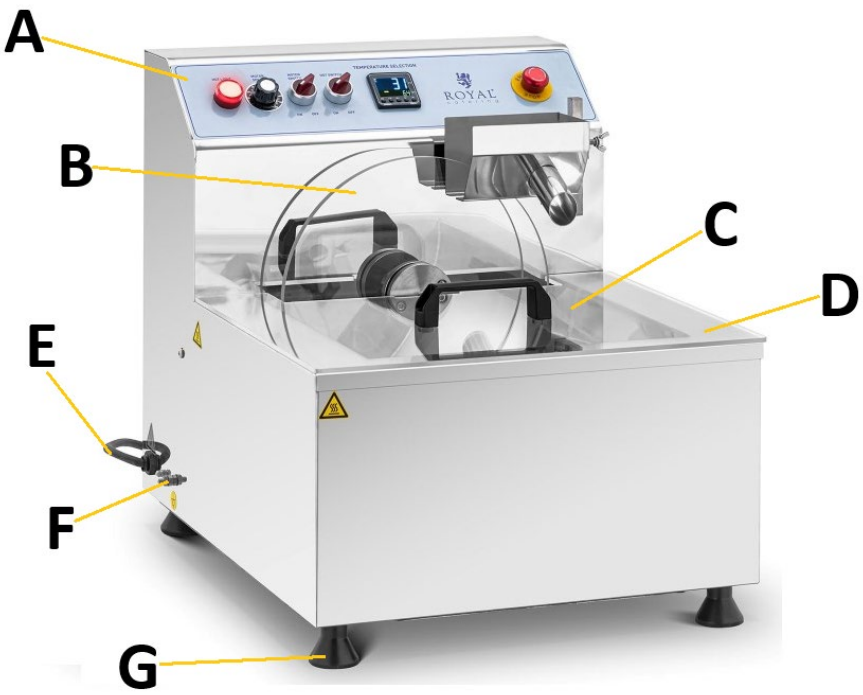

A. **panel sterowania**
B. **mieszadło**
C. **pokrywa zbiornika na czekoladę**
D. **zbiornik na czekoladę**
E. **przewód zasilający**
F. **uziemienie**
G. **nóżka (x4)**

Panel sterowania:



a. **kontrolka grzałki**
b. **pokrętło regulacji prędkości miksera**
c. **przełącznik on/off miksera**
d. **przełącznik on/off grzałki**
e. **regulator temperatury z rodzajem wyświetlacza (typ OMRON E5CC)**
f. **wyłącznik awaryjny**

3.2. Przygotowanie do pracy

UMIEJSCOWIENIE URZĄDZENIA:

Temperatura otoczenia nie może przekraczać 40°C a wilgotność względna nie powinna przekraczać 85%. Urządzenie należy ustawić w sposób zapewniający dobrą cyrkulację powietrza. Należy utrzymać minimalny odstęp 20 cm od każdej ściany urządzenia. Urządzenie należy trzymać z dala od wszelkich gorących powierzchni. Zawsze używaj urządzenia na równej, stabilnej, czystej, ognioodpornej i suchej powierzchni, poza zasięgiem dzieci i osób o ograniczonych funkcjach umysłowych, sensorycznych i intelektualnych. Urządzenie należy umiejscowić w taki sposób, by w dowolnej chwili można się było dostać do wtyczki sieciowej. Należy pamiętać o tym, by zasilanie urządzenia energią odpowiadało danym podanym na tabliczce znamionowej!

Przed pierwszym użyciem zdemontuj wszystkie części, które mają bezpośredni kontakt z czekoladą i umyj je, a także całe urządzenie.

MONTAŻ URZĄDZENIA

Dostarczone urządzenie jest prawie gotowe do pracy. Wystarczy zamontować nóżki urządzenia (należy je przykręcić od spodu obudowy). Przed pierwszym użyciem należy sprawdzić dokręcenie tarczy miksera. Gdy tylko będziesz gotowy, podłącz urządzenie do odpowiedniego, uziemionego źródła zasilania.

3.3. Praca z urządzeniem

1) Umieść czekoladę do temperowania w zbiorniku (D) i zamknij pokrywę (C).
2) Włącz grzałkę, ustawiając jej przełącznik (d) w pozycji „ON”. Zaświeci się kontrolka gotowości do pracy.
3) Na regulatorze temperatury (e) ustaw docelową temperaturę grzałki za pomocą przycisków „^” lub „ˇ”.
   WAŻNE: regulator temperatury posiada inne przyciski funkcyjne, jednak nie należy ich używać z tymi urządzeniami!

Wyświetlacz pokazuje aktualną temperaturę czekolady w pierwszym wierszu, a temperaturę docelową ustawioną przez użytkownika w drugim wierszu.
UWAGA: ustawiając docelową temperaturę topnienia czekolady, należy postępować zgodnie z instrukcjami producenta czekolady, ponieważ zbyt wysoka temperatura może spowodować jej przypalenie. Zazwyczaj nie należy przekraczać zakresu 40–55°C, w zależności od rodzaju czekolady, np. biała czekolada topi się najszybciej, a deserowa najwolniej.

4) Dopiero po całkowitym rozpuszczeniu czekolady do postaci płynnej należy uruchomić mikser, ustawiając jego włącznik (c) w pozycji „ON" i ustawiając pokrętło (b) na żądaną prędkość (minimalna prędkość to 20 – przy tej wartości mikser uruchomi się z opóźnieniem ok. 3–5 sekund).
5) Ustawić docelową temperaturę temperowania czekolady – wartości przybliżone:
    - Czekolada deserowa: 31–32°C
    - Czekolada mleczna: 29–30°C
    - Czekolada biała: 27–28°C
6) Rozpocznij temperowanie, stopniowo dodając kawałki już temperowanej czekolady do całkowicie roztopionej czekolady w proporcji ok. 20% w stosunku do ilości roztopionej czekolady przeznaczonej do temperowania.
UWAGA: Proporcja ta zależy od temperatury otoczenia i właściwości czekolady, dlatego może nieznacznie różnić się od przybliżonej wartości procentowej. Podczas temperowania mieszaj temperowaną masę czekoladową w zbiorniku co 0,5–1 godziny.
7) Po całkowitym rozpuszczeniu mieszanki czekoladowej do jednorodnej, płynnej masy, czekolada jest temperowana.
WAŻNE: mikser wyłącza się z 3–5-sekundowym opóźnieniem w reakcji na naciśnięcie przełącznika.
8) Używaj wyłącznika awaryjnego urządzenia (f) tylko w nagłych, nieoczekiwanych sytuacjach. W normalnych sytuacjach używaj przełączników „b", „c" i „d" na panelu sterowania (A) urządzenia.

3.4. Czyszczenie i konserwacja

a) Czyść urządzenie po każdym użyciu.
b) Przed każdym czyszczeniem, regulacją, wymianą osprzętu, a także jeżeli urządzenie nie jest używane, należy wyciągnąć wtyczkę sieciową i całkowicie ochłodzić urządzenie.
    - Odczekać, aż wirujące elementy zatrzymają się.
c) Do czyszczenia powierzchni należy stosować wyłącznie środki niezawierające substancji żrących.

d) Do czyszczenia urządzenia wolno stosować tylko łagodne środki czyszczące przeznaczone do czyszczenia powierzchni mających styczność z żywnością.
e) Po każdym czyszczeniu wszystkie elementy należy dobrze wysuszyć, zanim urządzenie zostanie ponownie użyte.
f) Urządzenie należy przechowywać w suchym i chłodnym miejscu chronionym przed wilgocią i bezpośrednim promieniowaniem słonecznym.
g) Zabrania się spryskiwania urządzenia strumieniem wody lub zanurzania urządzenia w wodzie.
h) Należy pamiętać, aby przez otwory znajdujące się w obudowie nie dostała się woda.
i) Otwory wentylacyjne należy czyścić pędzelkiem i sprężonym powietrzem.
j) Do czyszczenia należy używać miękkiej, wilgotnej ściereczki.
k) Nie używaj ostrych i/lub metalowych przedmiotów (np. szczotki drucianej lub metalowej szpatułki) do czyszczenia, ponieważ mogą one uszkodzić powierzchnię materiału urządzenia.
l) Nie czyścić urządzenia substancjami kwaśnymi, produktami medycznymi, rozcieńczalnikami, paliwem, olejem ani innymi chemikaliami, ponieważ może to spowodować uszkodzenie urządzenia.
m) Demontaż mechanizmu miksera:

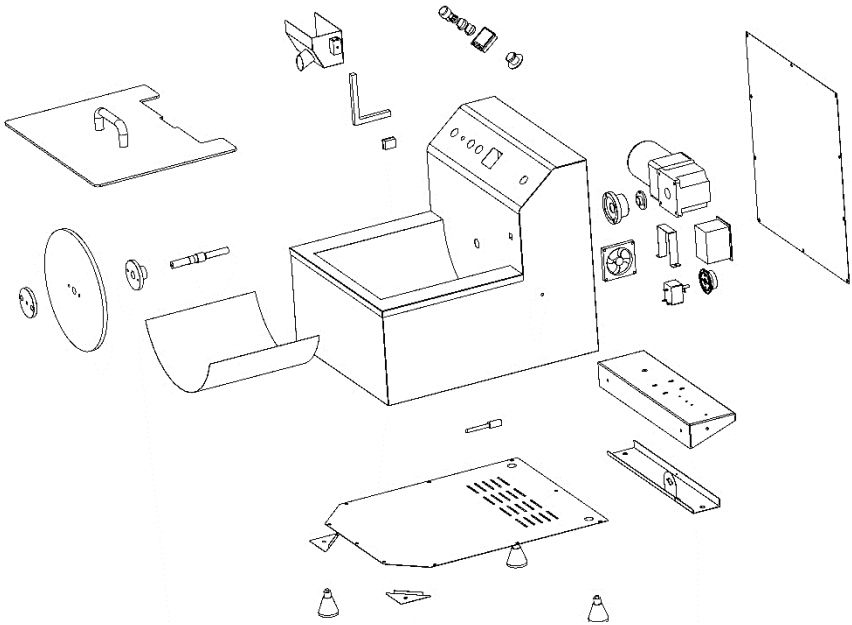

USUWANIE ZUŻYTYCH URZĄDZEŃ.

Po zakończeniu okresu użytkowania nie wolno usuwać niniejszego produktu poprzez normalne odpady komunalne, lecz należy go oddać do punktu zbiórki i recyklingu urządzeń elektrycznych i elektronicznych. Informuje o tym symbol umieszczony na produkcie, instrukcji obsługi lub opakowaniu. Zastosowane w urządzeniu tworzywa nadają się do powtórnego użycia zgodnie z ich oznaczeniem. Ponowne wykorzystanie, recykling lub inne formy wykorzystania zużytych urządzeń znacząco przyczyniają się do ochrony środowiska.
Informacji o właściwym punkcie usuwania zużytych urządzeń udzieli Państwu lokalna administracja.

Tento návod k použití byl přeložen strojově. Vždy se snažíme o poskytnutí přesného překladu. Žádný strojový překlad však není dokonalý. Rovněž neslouží k nahrazení překladu lidskou osobou. Oficiální návod k použití je dostupný v anglické verzi. Případné nesrovnalosti nebo rozdíly v překladu nejsou závazné a nemají žádný právní účinek pro účely dodržování předpisů nebo jejich vymáhání. V případě jakýchkoli otázek ohledně správnosti informací uvedených v návodu k použití se řiďte anglickou verzí tohoto obsahu. Jedná se o oficiální verzi.

Technické údaje

Popis parametru	Hodnota parametru	
Název výrobku	Temperovací stroj na čokoládu	
Model	RC-CMM03	RC-CMM05
Napájecí napětí [V~] / Frekvence [Hz]	230/50	
Jmenovitý výkon [W]	960	750
Třída ochrany	I	
Stupeň krytí IP	IPX3	
Rozměry [šířka x hloubka x výška; mm]	575 x 630 x 520	450 x 550 x 515
Hmotnost [kg]	34,3	27,8
Objem nádržky [L]	23	12
Minimální množství čokolády potřebné k temperování	3 kg	

1. Všeobecný popis

Tento návod k použití má napomoci bezpečnému a spolehlivému používání. Výrobek je navržený a vyrobený přísně podle technických pokynů pomocí nejnovějších technologií a komponentů a při zachování nejvyšších standardů kvality.

NEŽ ZAČNETE PRACOVAT SE ZAŘÍZENÍM, PEČLIVĚ SI PROČTĚTE TENTO NÁVOD, ABYSTE POROZUMĚLI VŠEM JEHO POKYNŮM.

Abyste zajistili dlouhý a spolehlivý provoz zařízení, dbejte na jeho správný provoz a údržbu podle pokynů v tomto návodu k obsluze. Technické údaje a specifikace uvedené v těchto pokynech k obsluze jsou aktuální. Výrobce si vyhrazuje právo na změny ke zlepšení kvality. S ohledem na technický pokrok a možnost snížení hluku je zařízení navrženo a vyrobeno tak, aby rizika vyplývající z emisí hluku byla snížena na nejnižší možnou úroveň.

Vysvětlení symbolů

CE	Výrobek splňuje požadavky příslušných bezpečnostních norem.
	Před použitím se seznamte s pokyny.
	Recyklovatelný výrobek.
	**POZOR!** nebo **VAROVÁNÍ!** nebo **PAMATUJTE!** popisující situaci (obecný výstražný symbol).
	UPOZORNĚNÍ! Výstraha před úrazem elektrickým proudem!
	UPOZORNĚNÍ! Rotující části!
	Nouzové zastavení!
	Upozornění! Horký povrch může způsobit popáleniny!

	K použití pouze uvnitř místností.



UPOZORNĚNÍ! Ilustrace použité v těchto pokynech k obsluze slouží pouze k náhledu a v některých detailech se mohou lišit od skutečného vzhledu výrobku.

2. Bezpečnost používání

**UPOZORNĚNÍ!** Přečtěte si všechna bezpečnostní varování a pokyny. Nerespektování výstrah a nedodržování návodů může způsobit úraz elektrickým proudem, požár a/nebo vážná zranění nebo být příčinou smrti.

Termín „spotřebič“ nebo „výrobek“ ve varováních a v popisu návodu označuje:
Temperovací stroj na čokoládu

2.1. Elektrická bezpečnost

a) Zástrčka zařízení musí odpovídat zásuvce. Zástrčku v žádném případě nijak neupravujte. Originální zástrčky a zásuvky snižují riziko zasažení elektrickým proudem.
b) Nedotýkejte se uzemněných částí, jako jsou trubky, ohřívače, kamna a chladničky. Existuje zvýšené riziko úrazu elektrickým proudem, pokud je vaše tělo uzemněno a dotkne se zařízení při vystavení přímému dešti, mokrému chodníku nebo při práci ve vlhkém prostředí. Vniknutí vody do zařízení zvyšuje riziko jeho poškození a zasažení elektrickým proudem.
c) Nedotýkejte se zařízení mokrýma nebo vlhkýma rukama.
d) Kabel používejte podle pokynů. Nikdy ho nepoužívejte k přenášení zařízení nebo k vytahování zástrčky ze zásuvky. Udržujte kabel mimo dosah zdrojů tepla, oleje, ostrých hran nebo pohyblivých částí. Poškozené nebo spletené kabely zvyšují riziko zasažení elektrickým proudem.
e) Pokud se nelze vyhnout používání zařízení ve vlhkém prostředí, musí být použito jištění proudovým chráničem (RCD). Používání RCD snižuje riziko úrazu elektrickým proudem.

f) Je zakázáno používat zařízení, pokud je napájecí vodič poškozen nebo jeví známky opotřebení. Poškozený napájecí vodič musí být vyměněn kvalifikovaným elektrotechnikem nebo servisem výrobce.
g) Pro zabránění zasažení elektrickým proudem nevkládejte kabel, zástrčku ani samotné zařízení do vody ani jiné kapaliny. Je zakázáno používat zařízení na mokrých površích.
h) POZOR – OHROŽENÍ ŽIVOTA! Během čištění nebo používání zařízení jej nikdy neponořujte do vody nebo jiných tekutin.
i) Nepoužívejte zařízení v místnostech s velmi vysokou vlhkostí / v bezprostřední blízkosti nádrží na vodu!
j) Zařízení nenamáčejte. Výstraha před úrazem elektrickým proudem!

2.2. Bezpečnost na pracovišti

a) Zjistíte-li poškození nebo nesrovnalosti v provozu výrobku, ihned jej vypněte a nahlaste oprávněné osobě.
b) V případě pochybností, zda výrobek funguje správně, nebo pokud zjistíte, že je poškozený, kontaktujte servis výrobce.
c) Opravy zařízení může provádět pouze servis výrobce. Je zakázáno provádět opravy svépomocně!
d) Při vznícení nebo požáru používejte na hašení zařízení pod napětím výhradně práškové nebo sněhové hasicí přístroje (CO2).
e) V případě ohrožení života nebo zdraví, nehody nebo poruchy zastavte zařízení stisknutím tlačítka NOUZOVÉHO ZASTAVENÍ!
f) Pokyny k používání si uložte pro pozdější použití. Pokud má být zařízení předáno třetím osobám, předejte současně s ním rovněž pokyny k používání.
g) Části balení a drobné montážní prvky ukládejte mimo dosah dětí.
h) Zařízení uložte mimo dosah dětí a zvířat.
i) Během používání tohoto zařízení společně s jinými zařízeními musí být při jejich používání zohledněny také jejich návody k použití.



Zapamatujte si! Během práce se zařízením chraňte děti a jiné, okolní osoby.

2.3. Osobní bezpečnost

a) Nepoužívejte tento přístroj, pokud jste unavení, nemocní nebo pod vlivem alkoholu, drog či léků, které by mohly ovlivnit vaši schopnost přístroj obsluhovat.

b) Přístroj není určen k používání osobami (včetně dětí) se sníženými duševními, smyslovými nebo intelektuálními funkcemi ani osobami, které nemají dostatek zkušeností a/nebo znalostí, pokud nejsou pod dohledem nebo nebyly poučeny osobou odpovědnou za jejich bezpečnost o tom, jak přístroj obsluhovat.
c) Přístroj mohou obsluhovat osoby, které jsou fyzicky zdatné, schopné jej obsluhovat, a které prošly odpovídajícím vyškolením, přečetly si tento návod k obsluze a byly proškoleny v oblasti bezpečnosti a ochrany zdraví při práci.
d) Pro zabránění náhodnému uvedení zařízení do provozu zkontrolujte před připojením ke zdroji napájení, zda je přepínač v poloze „vypnuto“.
e) Nenoste volný oděv ani šperky. Vlasy, oděv a rukavice udržujte v dostatečné vzdálenosti od pohyblivých částí. Volný oděv, šperky nebo dlouhé vlasy mohou být pohyblivými částmi zachyceny a vtaženy.
f) Zařízení není hračka. Děti by měly být sledovány, aby bylo zajištěno, že si s výrobkem nehrají.
g) Nevkládejte ruce dovnitř zařízení, pokud je v provozu!

2.4. Bezpečné používání zařízení

a) Nepoužívejte přístroj, pokud vypínač ZAP/VYP nefunguje správně (nezapíná se a nevypíná). Zařízení, která nemohou být kontrolována pomocí přepínače, jsou nebezpečná, nesmějí se používat a musejí být opravena.
b) Před nastavováním, čištěním nebo servisem odpojte zařízení od napájení. Takové preventivní opatření snižuje riziko náhodného uvedení do provozu.
c) Nepoužívaný výrobek uchovávejte mimo dosah dětí a kohokoli, kdo není obeznámen se zařízením nebo s tímto návodem. V rukou nezkušených uživatelů jsou tato zařízení nebezpečná.
d) Udržujte zařízení v dobrém technickém stavu. Před každou prací zkontrolujte, zda zařízení není poškozeno nebo nejsou poškozeny jeho pohyblivé části (praskliny částí nebo veškeré jiné podmínky, které mohou mít vliv na bezpečný chod zařízení). Pokud jsou poškozeny, vraťte přístroj před použitím k opravě.
e) Zařízení chraňte před dětmi.
f) Opravu a údržbu zařízení musí provádět kvalifikovaní pracovníci pomocí výhradně originálních náhradních dílů. Bude tak zajištěno bezpečné používání.
g) Aby byla zajištěna provozní integrita jednotky tak, jak byla navržena, neodstraňujte kryty instalované výrobcem ani šrouby.
h) Při přepravě nebo přemisťování přístroje ze skladu na místo použití dodržujte pravidla bezpečnosti a ochrany zdraví při ruční manipulaci platná v zemi, kde se přístroj používá.
i) Vyhněte se situacím, kdy se zařízení během provozu zastaví při velkém zatížení. Může to způsobit přehřátí součástí pohonu a v důsledku toho poškození zařízení.

j) Nedotýkejte se žádných pohyblivých částí nebo příslušenství, pokud není zařízení odpojeno.
k) Zařízení během provozu neposouvejte, neposouvejte ani neotáčejte.
l) Zařízení pravidelně čistěte, aby nedošlo k trvalému usazování nečistot.
m) Zařízení není hračka. Čištění a údržbu nesmějí provádět děti bez dozoru dospělé osoby.
n) Je zakázáno zasahovat do konstrukce zařízení a provádět změny jeho parametrů nebo konstrukce.
o) Zařízení nepoužívejte ani neukládejte v blízkosti zdrojů ohně a tepla.
p) Je nutné se přesvědčit, zda je kolo na zařízení umístěno stabilně.
q) Nezakrývejte větrací otvory zařízení!
r) Je zakázáno přístroj přetěžovat. Množství produktu by mělo být upraveno tak, aby během provozu z mísy neunikaly žádné ingredience.



UPOZORNĚNÍ! Přestože byl produkt navržen tak, aby byl bezpečný a má odpovídající bezpečnostní opatření, a navzdory dalším bezpečnostním funkcím poskytovaným uživateli, stále existuje mírné riziko nehody nebo zranění při manipulaci s produktem. Doporučujeme, abyste při používání s výrobkem nakládali opatrně a rozumně.

3. Návod k použití

Produkt je určen k provádění tzv. temperování čokolády – procesu, jehož cílem je dosáhnout hladké, jednotné a lesklé struktury, která je žádoucí při výrobě pralinek, čokolád nebo čokoládových dekorací.

Zodpovědnost za veškeré škody, které vzniknou jako důsledek používání zařízení způsobem, který není v souladu s jeho určením, je na straně uživatele.

3.1. Přehled produktů

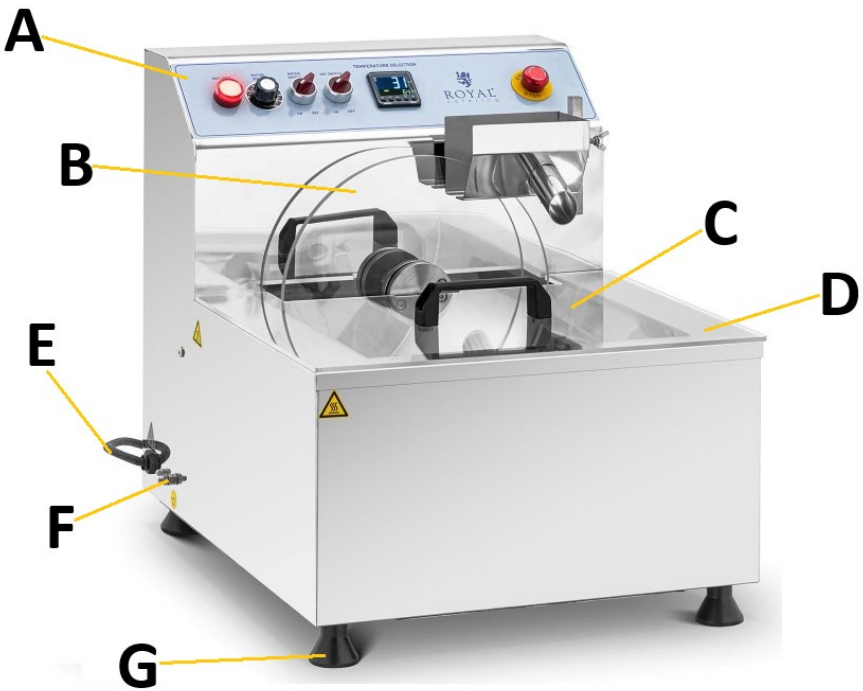

A. ovládací panel
B. míchadlo
C. kryt nádrže na čokoládu
D. nádrže na čokoládu
E. Napájecí kabel
F. Uzemňovací
G. nožička (4x)

Ovládací panel:



a. Kontrolka topení
b. Knoflík pro regulaci rychlosti mixéru
c. Vypínač mixéru

d. Vypínač topení ZAP/VYP
e. Regulátor teploty s displejem (typ OMRON E5CC)
f. Nouzový vypínač

3.2. Příprava k práci

UMÍSTĚNÍ ZAŘÍZENÍ

Teplota prostředí nesmí překračovat 40 °C a relativní vlhkost by neměla překračovat 85 %. Zařízení postavte tak, aby byla zajištěna dostatečná cirkulace vzduchu. Udržujte minimální vzdálenost 20 cm od každé stěny zařízení. Zařízení používejte v dostatečné vzdálenosti od horkých ploch. Spotřebič vždy používejte na rovném, stabilním, čistém, nehořlavém a suchém povrchu a mimo dosah dětí a osob se sníženými mentálními, smyslovými a intelektuálními funkcemi. Zařízení umístěte tak, aby byl vždy zajištěn přístup k síťové zástrčce. Nezapomeňte, že napájení zařízení musí odpovídat údajům uvedeným na typovém štítku!

Před prvním použitím demontujte všechny části, které přicházejí do přímého kontaktu s čokoládou, a omyjte je, stejně jako celé zařízení.

MONTÁŽ ZAŘÍZENÍ

Dodané zařízení je téměř připraveno k provozu. Zbývá pouze nainstalovat nožičky zařízení (měly by být přišroubovány ke spodní části krytu). Před prvním použitím zkontrolujte těsnost mixérového disku. Jakmile budete připraveni, připojte zařízení k vhodnému uzemněnému zdroji napájení.

3.3. Práce se zařízením.

1) Vložte čokoládu, kterou chcete temperovat, do nádrže (D) a nasaďte víko (C).
2) Zapněte topení nastavením spínače (d) do polohy "ON" a rozsvítí se kontrolka provozu, která potvrzuje připravenost k provozu.
3) Na regulátoru teploty (e) nastavte cílovou teplotu ohřívače pomocí tlačítek „^“ nebo „ˇ“.
   DŮLEŽITÉ: Regulátor teploty má další funkční tlačítka, která však s těmito zařízeními nepoužívejte!
   Displej zobrazuje v prvním řádku aktuální teplotu čokolády a v druhém řádku cílovou teplotu nastavenou uživatelem.
   POZNÁMKA: Při nastavování cílové teploty tání čokolády se řiďte pokyny výrobce čokolády, protože příliš vysoká teplota může způsobit spálení čokolády. Obvykle by se nemělo překračovat rozmezí 40-55 °C v závislosti

na druhu čokolády, tj. bílá čokoláda se taje nejrychleji a dezertní čokoláda nejpomaleji.

4) Teprve po úplném rozpuštění čokolády do tekuté formy by se měl mixér spustit nastavením spínače (c) do polohy „ON“ a nastavením knoflíku (b) na požadovanou rychlost (minimální rychlost je 20 - při této hodnotě se mixér spustí s cca 3-5sekundovým zpožděním).
5) Nastavte cílovou teplotu pro temperování čokolády - přibližné hodnoty:
   - Dezertní čokoláda: 31-32 ˚C
   - Mléčná čokoláda: 29-30 °C
   - Bílá čokoláda: 27-28 ˚C
6) Temperování začněte postupným přidáváním kousků již temperované čokolády do zcela rozpuštěné čokolády v poměru cca 20 % vzhledem k množství rozpuštěné čokolády, která má být temperována.
   POZNÁMKA: Tento poměr závisí na okolní teplotě a vlastnostech čokolády, takže se může mírně lišit od přibližné procentuální hodnoty. Během temperování míchejte temperovanou čokoládovou hmotu v nádrži jednou za 0,5–1 hodinu.
7) Poté, co se čokoládová směs zcela rozpustí na homogenní tekutou hmotu, se čokoláda temperuje.
   DŮLEŽITÉ: mixér se vypne s 3–5sekundovým zpožděním v reakci na jeho spínač.
8) Nouzový vypínač spotřebiče (f) používejte pouze v naléhavých a neočekávaných situacích. Za běžných okolností používejte spínače „b“, „c“ a „d“ na ovládacím panelu (A) spotřebiče.

3.4. ČISTĚNÍ A ÚDRŽBA

a) Po každém použití spotřebič vyčistěte.
b) Před každým čištěním, seřízením, výměnou vybavení a rovněž není-li zařízení používáno, vytáhněte síťovou zástrčku a zařízení nechejte zcela vychladnout.
   - Počkejte, až se otáčející se části zastaví.
c) Na čistění ploch zařízení používejte výhradně přípravky neobsahující leptavé látky.
d) Na čistění zařízení používejte pouze jemné čisticí přípravky na čistění ploch určených pro styk s potravinami.
e) Po každém čištění všechny části dobře usušte, než budete zařízení znovu používat.
f) Zařízení uchovávejte na suchém a chladném místě chráněném před vlhkostí a přímým slunečním zářením.
g) Na zařízení nestříkejte vodu ani ho nevkládejte do vody.
h) Dejte pozor, aby skrze otvory, které se nacházejí na krytu, nepronikla voda.

i) Větrací otvory čistěte štětečkem a stlačeným vzduchem.
j) Na čistění používejte měkký a vlhký hadřík.
k) K čištění nepoužívejte ostré a/nebo kovové předměty (např. drátěný kartáč nebo kovovou špachtli), protože by mohly poškodit povrch materiálu spotřebiče.
l) Nečistěte spotřebič kyselými látkami, lékařskými výrobky, ředidly, palivem, olejem ani jinými chemikáliemi, mohlo by dojít k jeho poškození.
m) Demontáž mixéru:

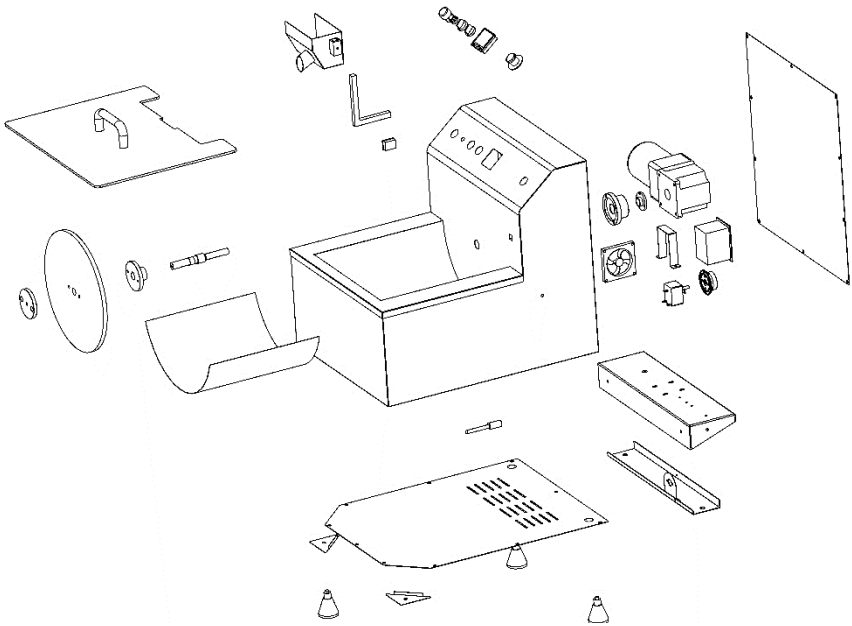

LIKVIDACE POUŽITÝCH ZAŘÍZENÍ.

Po skončení životnosti toto zařízení nelikvidujte s normálním komunálním odpadem, ale odevzdejte ho do sběrného dvora za účelem recyklace elektrických a elektronických zařízení. Toto je označeno symbolem na výrobku, v návodu k obsluze nebo na obalu. Plasty použité v zařízení jsou vhodné pro opakované použití v souladu s jejich označením. Opětovným použitím, recyklací nebo jinými formami využití odpadních strojů významně přispíváte k ochraně našeho životního prostředí.

Informace o příslušném sběrném dvoře pro likvidaci vyřazených zařízení Vám poskytne orgán místní samosprávy.

Ce manuel d'utilisation a été traduit à l'aide d'une traduction automatique pour votre confort. Des efforts raisonnables ont été faits pour vous fournir une traduction précise ; cependant, aucune traduction automatique n'est parfaite et ne pourra jamais remplacer les traducteurs humains. La version anglaise est la version officielle de nos manuels d'utilisation. Toute divergence ou différence créée par la traduction n'est pas contraignante et n'a aucun effet juridique à des fins de conformité ou d'application. En cas de questions relatives à l'exactitude des informations contenues dans le manuel d'utilisation, veuillez-vous référer à la version anglaise de ces contenus en tant que version officielle.

Caractéristiques techniques

Description du paramètre	Valeur du paramètre	
Nom de produit	Tempéreuse à chocolat	
Modèle	RC-CMM03	RC-CMM05
Tension d'alimentation [V~] / Fréquence [Hz]	230/50	
Puissance nominale [W]	960	750
Classe de protection	I	
Degré de protection IP	IPX3	
Dimensions [Largeur x profondeur x hauteur ; mm]	575 x 630 x 520	450 x 550 x 515
Poids [kg]	34,3	27,8
Capacité du réservoir [L]	23	12
La quantité minimale de chocolat requise pour le tempérage	3 kg	

1. Description générale

Ce manuel a pour but de faciliter une utilisation sûre et fiable. Le produit est conçu et fabriqué dans un respect strict des spécifications techniques, avec les technologies et

les composants les plus récents et conformément aux normes de qualité les plus élevées.

VEUILLEZ LIRE ATTENTIVEMENT LE PRÉSENT MODE D'EMPLOI AVANT DE COMMENCER À UTILISER LE PRODUIT.

Pour garantir un fonctionnement fiable et durable de l'appareil, veillez à l'utiliser et à l'entretenir correctement en suivant les instructions de ce manuel. Les données techniques et les spécifications de ce manuel sont à jour. Le fabricant se réserve le droit d'apporter des modifications afin d'améliorer la qualité. Compte tenu des progrès techniques et de la possibilité de réduire le bruit, l'unité est conçue et construite de manière à réduire au minimum les risques liés aux émissions sonores.

Explication des symboles

	Le produit répond aux exigences des normes de sécurité applicables.
	Veuillez lire attentivement le mode d'emploi ci-dessous avant d'utiliser le produit.
	Produit recyclable.
	**ATTENTION !** ou **AVERTISSEMENT !** ou **N'OUBLIEZ PAS !** décrivant une situation (panneau d'avertissement général).
	ATTENTION ! Risque d'électrocution !
	ATTENTION ! Éléments rotatifs !
	Arrêt d'urgence !
	Attention ! La surface chaude peut provoquer des brûlures !

	Uniquement pour une utilisation à l'intérieur.



ATTENTION ! Les illustrations de ce manuel sont fournies à titre indicatif uniquement et peuvent différer dans certains détails du produit réel.

2. Sécurité de l'exploitation

ATTENTION ! Lire tous les avertissements et instructions de sécurité. Le non-respect des avertissements et des instructions peut entraîner un choc électrique, un incendie et/ou des blessures graves, voire mortelles.

Dans les avertissements et dans la description des instructions, le terme « appareil » ou « produit » désigne :
Tempéreuse à chocolat

2.1. Sécurité électrique

a) La fiche de l'appareil doit être compatible avec la prise de courant. Ne pas modifier la fiche de quelque manière que ce soit. Les fiches d'origine et les prises correspondantes réduisent le risque d'électrocution.
b) Évitez tout contact avec des pièces mises à la terre telles que des tuyaux, des radiateurs, des cuisinières et des réfrigérateurs. Le risque de choc électrique est accru si votre corps, mis à la terre, touche l'appareil alors que vous êtes exposé à la pluie directe, à un trottoir mouillé ou que vous travaillez dans un environnement humide. La pénétration d'eau dans l'appareil augmente le risque d'endommagement et d'électrocution.
c) Ne pas toucher à l'appareil avec des mains mouillées ou humides.
d) Ne pas utiliser le câble de manière non conforme. Ne jamais l'utiliser pour déplacer l'appareil ou pour retirer la fiche de la prise. Tenez le cordon d'alimentation éloigné des sources de chaleur, de l'huile, des arêtes vives ou des pièces mobiles. Les fils endommagés ou emmêlés augmentent le risque d'électrisation.

e) S'il est impossible d'éviter l'utilisation de l'appareil dans un environnement humide, il est nécessaire d'utiliser un dispositif de courant résiduel (RCD). L'utilisation d'un dispositif de courant résiduel RCD réduit le risque d'électrocution.
f) Il est interdit d'utiliser l'appareil si le câble d'alimentation est endommagé ou présente des signes évidents d'usure. Seul un électricien qualifié ou le service après-vente du fabricant peuvent replacer le câble d'alimentation endommagé.
g) Afin d'éviter tout risque d'électrocution, ne pas immerger le câble, la fiche ou le dispositif lui-même dans l'eau ou tout autre liquide. Ne pas utiliser l'appareil sur des surfaces humides. Ne pas utiliser l'appareil sur des surfaces humides.
h) ATTENTION - DANGER DE MORT ! Lors du nettoyage ou de l'utilisation de l'appareil, ne jamais l'immerger dans l'eau ou dans d'autres liquides.
i) Ne pas utiliser l'appareil dans les locaux à une très forte humidité / à proximité immédiate de réservoirs d'eau !
j) Ne laissez pas l'appareil être mouillé. Risque d'électrocution !

2.2. Sécurité au travail

a) Si vous constatez des dommages ou des irrégularités dans le fonctionnement du produit, éteignez-le immédiatement et signalez-le à une personne autorisée.
b) En cas de doute quant au bon fonctionnement du produit ou si vous constatez qu'il est endommagé, contactez le service après-vente du fabricant.
c) Le produit ne peut être réparé que par le service après-vente du fabricant. Ne pas réparer l'appareil par ses propres soins !
d) En cas d'incendie ou de départ de feu, n'utilisez que les extincteurs à poudre ou à neige (CO2) pour éteindre l'appareil sous tension.
e) En cas de danger pour la vie ou l'intégrité physique, d'accident ou de panne, arrêtez l'appareil avec le bouton ARRÊT D'URGENCE !
f) Conservez ce mode d'emploi pour tout usage ultérieur. Si l'appareil est confié à des tiers, le mode d'emploi doit également être remis avec celui-ci.
g) Tenir hors de portée des enfants les éléments d'emballage et les petits éléments d'assemblage.
h) Stocker le produit hors de la portée des enfants et des animaux.
i) Lorsque le produit est utilisé avec d'autres dispositifs, il est impératif de respecter les manuels d'utilisations des appareils concernés.



Important ! Veillez à la sécurité des enfants et des autres personnes présentes lors de l'utilisation de l'équipement.

2.3. Sécurité personnelle

a) N'utilisez pas cet appareil si vous êtes fatigué, malade ou sous l'influence de l'alcool, de drogues ou de médicaments susceptibles d'altérer votre capacité à l'utiliser.
b) Cet appareil n'est pas destiné à être utilisé par des personnes (y compris les enfants) présentant des déficiences mentales, sensorielles ou intellectuelles, ou par des personnes inexpérimentées et/ou insuffisamment informées, sauf si elles sont sous la surveillance d'un adulte responsable de leur sécurité ou si elles ont reçu des instructions sur son utilisation.
c) L'appareil peut être utilisé par des personnes en bonne condition physique, capables de l'utiliser, dûment formées, ayant lu ce manuel d'utilisation et ayant reçu une formation en matière de sécurité et de santé au travail.
d) Pour éviter tout démarrage accidentel, assurez-vous que l'interrupteur est en position arrêt avant toute connexion à la source d'alimentation.
e) Ne portez pas de vêtements amples ni de bijoux. Garder vos cheveux, vos vêtements et vos gants hors des éléments mobiles. Les vêtements amples, les bijoux ou les cheveux longs peuvent être happés par les pièces mobiles.
f) Cet appareil n'est pas un jouet. Les enfants doivent être surveillés pour s'assurer qu'ils ne jouent pas avec le produit.
g) Ne placez pas vos mains ou des objets à l'intérieur de l'appareil en cours d'exécution !

2.4. Utilisation sûre de l'appareil

a) N'utilisez pas l'appareil si le bouton marche/arrêt ne fonctionne pas correctement (ne s'allume ni ne s'éteint). Tout appareil qui ne peut pas être contrôlé par un interrupteur est dangereux, ne doit pas être utilisé et doit être réparé.
b) Débranchez l'appareil de l'alimentation électrique avant le réglage, le nettoyage ou l'entretien. Cela réduit le risque de démarrage accidentel.
c) Gardez le produit inutilisé hors de la portée des enfants et de toute personne non familière avec l'appareil ou ce manuel. Tout appareil est dangereux s'il est manipulé par un utilisateur inexpérimenté.
d) Maintenir l'appareil en bon état technique. Avant chaque intervention, vérifier qu'il n'y a pas de dommages généraux ou liés aux pièces mobiles (fissures des pièces et composants ou toute autre condition pouvant affecter le fonctionnement sur de l'appareil). En cas de dommage, renvoyez l'appareil pour réparation avant toute utilisation.

e) Sécuriser l'appareil contre les enfants.
f) Les travaux de réparation ou d'entretien ne doivent être effectués que par un personnel qualifié avec des pièces de rechange originales. Cela garantira la sécurité d'utilisation.
g) Pour assurer l'intégrité opérationnelle de l'appareil, ne retirez pas les protections installées en usine ni ne desserrez les vis.
h) Lors du transport ou du déplacement de l'appareil du lieu de stockage au lieu d'utilisation, respectez les règles de santé et de sécurité relatives à la manutention manuelle en vigueur dans le pays d'utilisation.
i) Évitez les situations dans lesquelles l'appareil s'arrête sous de lourdes charges pendant le fonctionnement. Cela risque de surchauffer les éléments d'entraînement et, par conséquent, d'endommager l'appareil.
j) Ne touchez pas les pièces mobiles ou les accessoires à moins que l'appareil ne soit débranché.
k) Ne déplacez pas, ne déplacez pas et ne tournez pas l'appareil pendant son fonctionnement.
l) Nettoyez régulièrement l'appareil afin d'éviter une accumulation permanente de saletés.
m) Cet appareil n'est pas un jouet. Il est interdit aux enfants sans supervision d'une personne adulte d'effectuer les travaux d'entretien et de maintenance.
n) Il est interdit d'apporter une quelconque modification à l'appareil afin de changer ses paramètres ou sa construction.
o) Tenez l'appareil à l'écart des sources de chaleur et de feu.
p) Assurez-vous que la roue est installée de maniere stable.
q) N'obstruez pas les orifices de ventilation de l'appareil !
r) Il est interdit de surcharger l'appareil. La quantité de produit doit être ajustée afin d'éviter toute fuite d'ingrédients hors du bol pendant le fonctionnement.



ATTENTION ! Bien que le produit ait été conçu pour être sûr et dispose de protections adéquates et malgré les dispositifs de sécurité supplémentaires fournis à l'utilisateur, il existe toujours un léger risque d'accident ou de blessure lors de la manipulation du produit. Il est recommandé de faire preuve de prudence et de bon sens lors de son utilisation.

3. Mode d'emploi

Cet appareil est conçu pour réaliser le tempérage du chocolat, un procédé visant à lui conférer une structure lisse, uniforme et brillante, caractéristique recherchée pour la fabrication de pralines, de chocolats ou de décorations en chocolat.
L'utilisateur est responsable de tout dommage résultant d'une utilisation non conforme du produit.

3.1. Présentation du produit

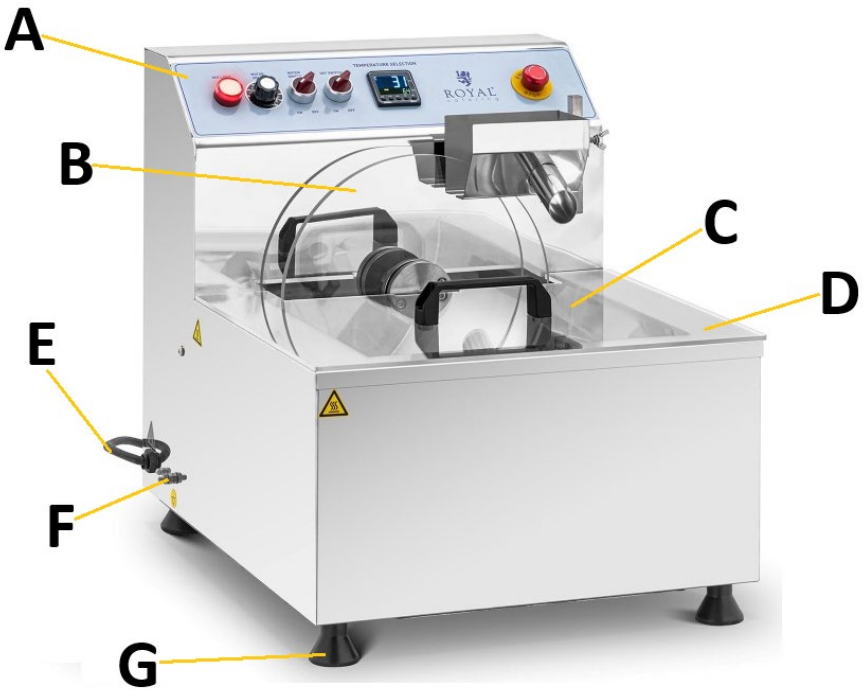

A. **Panneau de commande**
B. **mélangeur**
C. **couvercle de la cuve à chocolat**
D. **réservoir à chocolat**
E. **Cordon d'alimentation**
F. **borne de mise à la terre**
G. **x4)**

Panneau de commande :



a. **voyant de chauffage**
b. **bouton de réglage de la vitesse du mélangeur**
c. **bouton marche/arrêt du mixeur**
d. **bouton marche/arrêt du chauffage**
e. **thermostat avec type d'afficheur (type OMRON E5CC)**
f. **arrêt d'urgence**

3.2. Préparation au fonctionnement

PLACEMENT DE L'APPAREIL :

La température ambiante ne doit pas dépasser 40 °C et l'humidité relative 85 %. Placez l'appareil de manière à assurer une bonne circulation d'air. Respectez une distance minimale de 20 cm de chaque paroi de l'appareil. Gardez l'appareil à l'écart de toute surface chaude. Utilisez toujours l'appareil sur une surface plane, stable, propre, ignifugée et sèche, hors de portée des enfants et des personnes aux capacités mentales, sensorielles ou intellectuelles réduites. Placez l'appareil de manière à ce que la prise de courant soit accessible à tout moment. Assurez-vous que l'alimentation électrique de l'appareil correspond aux informations indiquées sur la plaque signalétique !

Avant la première utilisation, démontez et lavez toutes les pièces en contact direct avec le chocolat, ainsi que l'appareil dans son intégralité.

ASSEMBLAGE DE L'APPAREIL

L'appareil est presque prêt à l'emploi. Il suffit d'installer les pieds (à visser sous le boîtier). Avant la première utilisation, vérifiez le serrage du disque du mixeur. Branchez ensuite l'appareil à une prise de courant mise à la terre.

3.3. Utilisation de l'appareil

1) Placez le chocolat à tempérer dans le réservoir (D) et remettez le couvercle (C).

2) Mettez le chauffage en marche en positionnant l'interrupteur (d) sur « ON ». Le voyant de fonctionnement s'allume pour confirmer que l'appareil est prêt à l'emploi.
3) Sur le régulateur de température (e), réglez la température cible du dispositif de chauffage à l'aide des boutons « ^ » ou « ˅ ».
   IMPORTANT : le régulateur de température possède d'autres boutons de fonction, mais ne les utilisez pas avec ces appareils !
   L'écran affiche la température actuelle du chocolat sur la première ligne et la température cible définie par l'utilisateur sur la seconde.
   REMARQUE : lors du réglage de la température de fusion du chocolat, suivez les instructions du fabricant, car une température trop élevée risque de le brûler. Généralement, il ne faut pas dépasser la plage de 40 à 55 °C, selon le type de chocolat (le chocolat blanc fond le plus rapidement et le chocolat noir le plus lentement).
4) Une fois le chocolat complètement fondu, mettez le batteur en marche en plaçant son interrupteur (c) sur la position « ON » et en réglant le bouton (b) sur la vitesse souhaitée (la vitesse minimale est de 20 ; à cette valeur, le batteur démarrera avec un délai d'environ 3 à 5 secondes).
5) Réglez la température cible pour le tempérage du chocolat :
   - chocolat noir : 31-32 °C
   - chocolat au lait : 29-30 °C
   - chocolat blanc : 27-28 °C
6) Commencez le tempérage en ajoutant progressivement des morceaux de chocolat déjà tempéré au chocolat complètement fondu, dans une proportion d'environ 20 % de la quantité de chocolat à tempérer.
   REMARQUE : Cette proportion dépend de la température ambiante et des caractéristiques du chocolat ; elle peut donc légèrement différer du pourcentage approximatif. Pendant le tempérage, remuez la masse de chocolat tempérée dans la cuve toutes les 30 minutes à 1 heure.
7) Une fois le mélange de chocolat complètement fondu et homogène, le tempérage est terminé.
   IMPORTANT : le mélangeur s'arrête 3 à 5 secondes après avoir été actionné.
8) N'utilisez l'interrupteur d'urgence de la machine (f) que dans des situations urgentes et inattendues. Dans des situations normales, utilisez les commutateurs « b », « c » et « d » sur le panneau de commande (A) de l'appareil.

3.4. Nettoyage et entretien

a) Nettoyez l'appareil après chaque utilisation.

b) Débranchez la fiche de la prise et laissez refroidir complètement l'appareil avant chaque nettoyage, réglage, changement d'outillage ou lorsque l'appareil n'est pas utilisé.
   - Attendez que les pièces en rotation s'arrêtent.

c) Pour nettoyer la surface, n'utilisez que des produits libres de substances caustiques.

d) Seuls les produits de nettoyage doux conçus pour le nettoyage des surfaces en contact avec les aliments peuvent être utilisés pour nettoyer l'appareil.

e) Après chaque nettoyage, séchez tous les composants avant de réutiliser l'appareil.

f) Conservez l'appareil dans un endroit sec et frais, à l'abri de l'humidité et des rayons directs du soleil.

g) Il est interdit de tremper l'appareil avec un jet d'eau ou de l'immerger dans l'eau.

h) Veillez à ce que l'eau ne pénètre pas par les orifices du boîtier.

i) Nettoyez les orifices de ventilation avec un pinceau et de l'air comprimé.

j) Nettoyez avec un chiffon doux et légèrement humide.

k) N'utilisez pas d'objets tranchants et/ou métalliques (par exemple une brosse métallique ou une spatule métallique) pour le nettoyage car ils pourraient endommager la surface du matériau de l'appareil.

l) Ne nettoyez pas l'appareil avec des substances acides, des produits médicaux, des diluants, du carburant, de l'huile ou d'autres produits chimiques, car cela pourrait l'endommager.

m) Démontage du mécanisme du mixeur :

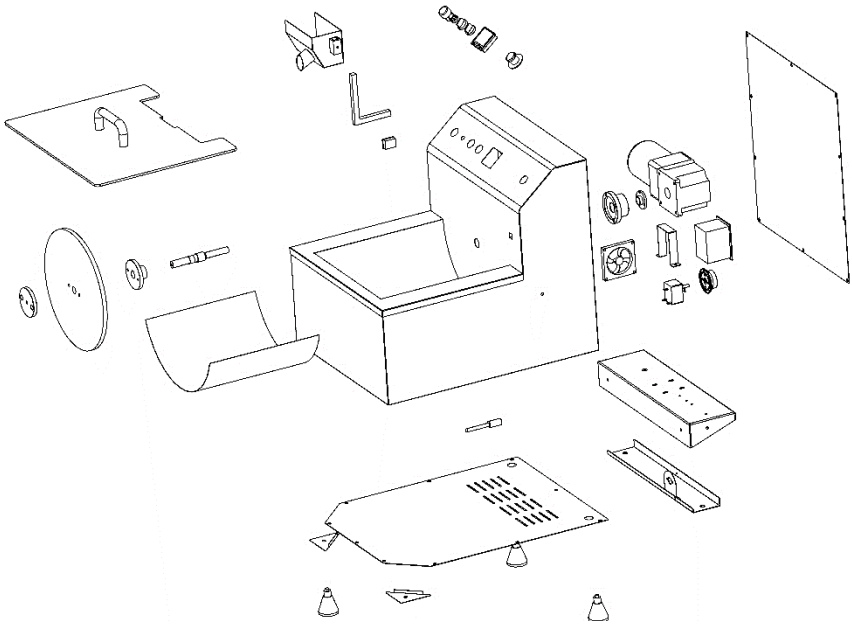

ÉLIMINATION DES APPAREILS USAGÉS.

À la fin de sa vie utile, ce produit ne doit pas être jeté avec les déchets ménagers normaux, mais doit être apporté a un point de collecte pour le recyclage des appareils électriques et électroniques. Ceci est indiqué par le symbole figurant sur le produit, le mode d'emploi ou l'emballage. Les matériaux utilisés dans l'appareil peuvent être réutilisés conformément à leur marquage. En réutilisant, en recyclant ou en donnant d'autres formes d'utilisation aux machines usagées, vous contribuez de manière significative à la protection de notre environnement.

L'administration locale vous fournira des informations sur le point approprié pour l'élimination des appareils usagés..



Questo manuale di istruzioni è stato tradotto con la traduzione automatica. Ci sforziamo costantemente di fornire una traduzione accurata. Tuttavia, nessuna traduzione automatica è perfetta, né intende sostituire la traduzione umana. Il manuale di istruzioni ufficiale è nella versione inglese. Eventuali discrepanze o differenze create dalla traduzione non sono vincolanti e non hanno alcun effetto legale ai fini della conformità o dell'esecuzione. In caso di domande relative all'accuratezza delle informazioni contenute nel manuale di istruzioni, consultare la versione inglese dei contenuti, in quanto questa è la versione ufficiale.

Dati tecnici

Descrizione del parametro	Valore del parametro	
Nome del prodotto	Temperatrice per cioccolato	
Modello	RC-CMM03	RC-CMM05
Tensione di alimentazione [V~] / Frequenza [Hz]	230/50	
Potenza nominale [W]	960	750
Classe di protezione	I	
Classe di protezione IP	IPX3	
Dimensioni [Larghezza x Profondità x Altezza; mm]	575 x 630 x 520	450 x 550 x 515
Peso [kg]	34,3	27,8
Capacità del serbatoio [L]	23	12
Quantità minima di cioccolato necessaria per la tempera	3 kg	

1. Descrizione generale

Il manuale ha lo scopo di fornire assistenza per un utilizzo sicuro e affidabile. Il prodotto è progettato e fabbricato rigorosamente secondo le specifiche tecniche utilizzando la tecnologia e i componenti più recenti e mantenendo i più alti standard di qualità.

LEGGERE ATTENTAMENTE E COMPRENDERE QUESTO MANUALE PRIMA DI INIZIARE IL LAVORO.

Per garantire un funzionamento duraturo e affidabile del dispositivo, assicurarsi di utilizzarlo e mantenerlo correttamente seguendo le linee guida contenute in questo manuale di istruzioni. I dati tecnici e le specifiche di questo manuale sono aggiornati. Il produttore si riserva il diritto di apportare modifiche per migliorare la qualità. Tenendo conto del progresso tecnologico e della possibilità di ridurre il rumore, l'unità è progettata e costruita in modo tale che i rischi derivanti dalle emissioni sonore siano ridotti al livello più basso possibile.

Spiegazione dei simboli

CE	Il prodotto soddisfa i requisiti degli standard di sicurezza pertinenti.
	Prima dell'uso bisogna prendere visione del manuale.
	Prodotto riciclabile.
	**ATTENZIONE!** o **AVVERTENZA!** o **RICORDA!** descrive una situazione (segnale di avvertimento generale).
	ATTENZIONE! Pericolo di folgorazione!
	ATTENZIONE! Elementi che virano!
	Arresto di emergenza!
	Attenzione! La superficie calda può causare ustioni!

	Da utilizzare esclusivamente all’interno dei locali.



ATTENZIONE! Le illustrazioni in questo manuale hanno il carattere illustrativo e possono differire in alcuni dettagli dall'aspetto reale del prodotto.

2. Sicurezza d'uso

ATTENZIONE! Leggere tutte le avvertenze e le istruzioni di sicurezza. Il mancato rispetto delle avvertenze e delle istruzioni può causare folgorazione, incendio e/o danni fisici o morte.

Il termine "apparecchio" o "prodotto" negli avvisi e nella descrizione delle istruzioni si riferisce a:
Temperatrice per cioccolato

2.1. Sicurezza elettrica

a) La spina del dispositivo deve essere adattata alla presa. Non modificare la spina in alcun modo. Le spine originali e le prese corrispondenti riducono il rischio di scosse elettriche.
b) Evitare di toccare i componenti con messa a terra come tubi, radiatori, fornelli e frigoriferi. Esiste un rischio maggiore di scossa elettrica se il corpo è collegato a terra e tocca il dispositivo mentre è esposto a pioggia diretta, pavimentazione bagnata o mentre si lavora in un ambiente umido. La penetrazione dell’acqua nel dispositivo aumenta il rischio di danneggiamento o di folgorazione.
c) Non toccare il dispositivo con mani bagnate o umide.
d) Non usare il cavo dell’alimentazione in modo inadeguato. Non utilizzare mai il cavo per trasportare il dispositivo per tirare o estrarre la spina dal contatto. Tenere il cavo lontano da fonti di calore, olio, spigoli vivi o parti in movimento. I cavi danneggiati o aggrovigliati aumentano il rischio di scosse elettriche.

e) Se è inevitabile utilizzare il dispositivo in un ambiente umido, è necessario applicare l'interruttore differenziale (RCD). L'utilizzo di un RCD riduce il rischio di scosse elettriche.
f) È vietato utilizzare il dispositivo se il cavo di alimentazione è danneggiato o mostra segni visibili di usura. Un cavo di alimentazione danneggiato deve essere sostituito da un elettricista qualificato o dal servizio di assistenza del produttore.
g) Per evitare scosse elettriche, non immergere il cavo, la spina o il dispositivo stesso in acqua o altri liquidi. È vietato utilizzare il dispositivo su superfici bagnate.
h) ATTENZIONE - PERICOLO DI MORTE! Durante la pulizia o l'utilizzo del dispositivo, non immergerlo mai in acqua o altri liquidi.
i) Non utilizzare il dispositivo in ambienti con umidità molto elevata/nelle immediate vicinanze di serbatoi dell'acqua!
j) Non permettere che l'apparecchio si bagni. Pericolo di folgorazione!

2.2. Sicurezza sul posto di lavoro

a) Se si riscontrano danni o irregolarità nel funzionamento del prodotto, spegnerlo immediatamente e segnalarlo a una persona autorizzata.
b) In caso di dubbi sul corretto funzionamento del prodotto o in caso di constatazione di un danno, si prega di contattare il servizio di assistenza del produttore.
c) Le riparazioni devono essere eseguite solo dall'assistenza tecnica del produttore. Riparare il dispositivo in autonomia è severamente vietato!
d) In caso di incendio o di accensione del fuoco, si devono usare solo estintori a polvere o a neve (CO2) per spegnere l'apparecchio sotto tensione.
e) In caso di pericolo per la vita o l'incolumità fisica, incidente o guasto, arrestare l'unità con il pulsante ARRESTO DI EMERGENZA!
f) Conservare il manuale d'uso per utilizzo futuro. Se il dispositivo deve essere affidato ai terzi, insieme ad esso va consegnato loro anche il manuale d'istruzioni.
g) Tenere le gli elementi dell'imballaggio e i piccoli elementi di montaggio fuori dalla portata dei bambini.
h) Tenere il dispositivo lontano dalla portata dei bambini e degli animali.
i) Quando si utilizza questo dispositivo insieme ad altri dispositivi, è necessario seguire anche le altre istruzioni per l'uso.



Ricordati! occorre proteggere bambini e altre persone durante il lavoro con l'aparecchio.

2.3. Sicurezza personale

a) Non utilizzare questo dispositivo se si è stanchi, malati o sotto l'effetto di alcol, droghe o farmaci che potrebbero compromettere la capacità di utilizzarlo.
b) Il dispositivo non è destinato all'uso da parte di persone (inclusi i bambini) con ridotte funzioni mentali, sensoriali o intellettive o da persone prive di esperienza e/o conoscenza, a meno che non siano supervisionate o istruite da una persona responsabile della loro sicurezza su come utilizzare il dispositivo.
c) L'unità può essere utilizzata da persone fisicamente idonee, capaci di utilizzarla, adeguatamente addestrate, che abbiano letto questo manuale di istruzioni e siano state formate in materia di salute e sicurezza sul lavoro.
d) Per prevenire l'avvio accidentale, assicurarsi che l'interruttore sia in posizione off prima di connettersi alla fonte di alimentazione.
e) Non indossare abiti larghi o gioielli. Tenere i capelli, i vestiti e i guanti lontani dalle parti in movimento. Abiti sciolti, gioielli o capelli lunghi possono rimanere impigliati nelle parti in movimento.
f) L'apparecchio non è un giocattolo. I bambini devono essere sorvegliati affinché non giochino con il dispositivo.
g) Non inserire le mani né oggetti all'interno del dispositivo in funzione!

2.4. Utilizzo sicuro del dispositivo

a) Non utilizzare il dispositivo se l'interruttore ON/OFF non funziona correttamente (non si accende e non si spegne). L'apparecchio che non può essere controllato da un interruttore, non è sicuro, non può funzionare e deve essere riparato.
b) Prima di iniziare la regolazione, la pulizia e la manutenzione dell'apparecchio, occorre scollegarlo dall'alimentazione. Questa misura preventiva riduce il rischio di messa in moto accidentale.
c) Conservare gli apparecchi inattivi fuori dalla portata dei bambini e delle persone che non conoscono l'apparecchio o queste istruzioni d'uso. I dispositivi sono pericolosi se utilizzati da persone senza esperienza.
d) Mantenere il dispositivo in buono stato tecnico. Controllare prima di ogni operazione che non ci siano danni generali o relativi alle parti in movimento (crepe nelle parti e nei componenti o qualsiasi altra condizione che possa influenzare il funzionamento sicuro del dispositivo). In caso di danni, restituire il dispositivo per la riparazione prima dell'uso.
e) Conservare il dispositivo fuori dalla portata dei bambini.

f) La riparazione e la manutenzione delle apparecchiature dovrebbero essere effettuate dal personale qualificato utilizzando esclusivamente parti di ricambio originali. Ciò garantirà un utilizzo sicuro.
g) Per assicurare l'integrità operativa progettata dell'apparecchio, non rimuovere le coperture installate in fabbrica o allentare le viti.
h) Durante il trasporto o lo spostamento del dispositivo dal luogo di stoccaggio al luogo di utilizzo, osservare le norme di salute e sicurezza per la movimentazione manuale dei carichi applicabili nel paese in cui il dispositivo viene utilizzato.
i) Evitare situazioni in cui il dispositivo si ferma sotto carichi pesanti durante il funzionamento. Questo può causare il surriscaldamento dei componenti dell'unità e di conseguenza danneggiare l'unità.
j) Non toccare le parti mobili o gli accessori a meno che il dispositivo non sia scollegato.
k) Non spostare, spostare o ruotare il dispositivo mentre è in funzione.
l) Pulire regolarmente l'apparecchio per evitare un accumulo permanente di sporco.
m) L'apparecchio non è un giocattolo. Le operazioni di pulizia e di manutenzione non devono essere effettuate da bambini senza sorveglianza.
n) È vietato intervenire sul design del dispositivo per modificarne i parametri o la costruzione.
o) Tenere il dispositivo lontano da fonti di fuoco e di calore
p) Assicurarsi che la ruota sia posizionata in modo stabile.
q) Non coprire i fori di ventilazione dell'apparecchio.
r) È vietato sovraccaricare il dispositivo. La quantità di prodotto deve essere regolata in modo che nessun ingrediente fuoriesca dalla ciotola durante il funzionamento.



ATTENZIONE! Sebbene il prodotto sia stato progettato per essere sicuro e disponga di protezioni adeguate e nonostante le caratteristiche di sicurezza aggiuntive fornite all'utente, esiste ancora un lieve rischio di incidente o lesioni durante la manipolazione del prodotto. Si consiglia procedere con cautela e mantenere il buon senso durante l'utilizzo.

3. Istruzioni per l'uso

Il prodotto è progettato per eseguire il cosiddetto temperaggio del cioccolato, un processo volto a conferirgli una struttura liscia, uniforme e lucida, desiderabile nella produzione di praline, cioccolatini o decorazioni di cioccolato.
L'utente è responsabile di qualsiasi danno derivante da un uso improprio.

3.1. Panoramica del Prodotto

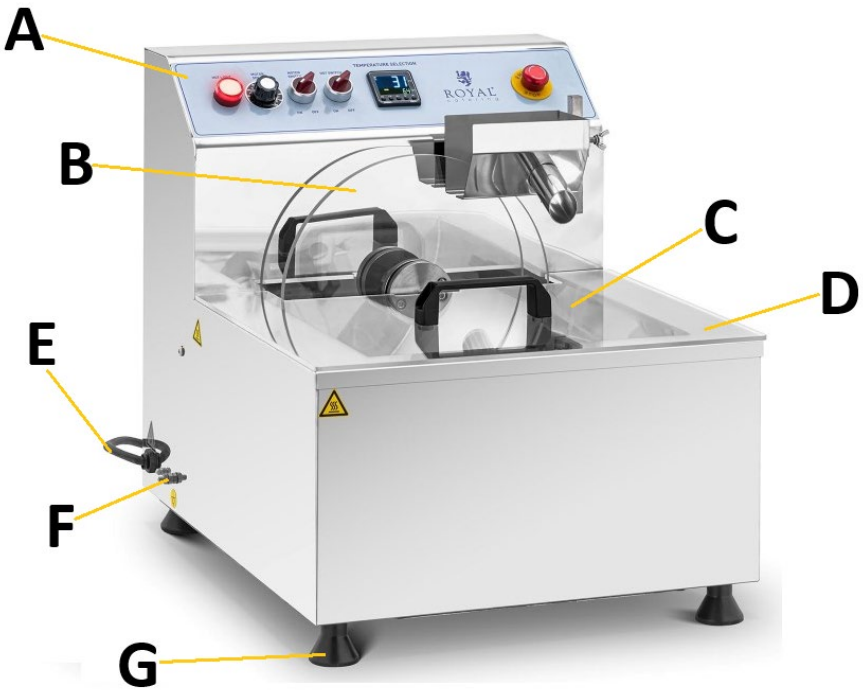

A. **pannello di controllo**
B. **agitatore**
C. **coperchio della vaschetta del cioccolato**
D. **Serbatoio del cioccolato**
E. **Cavo di alimentazione**
F. **Piedino di collegamento a terra**
G. **x4)**

Pannello di controllo:



a. **Spia del riscaldatore**
b. **Manopola di controllo della velocità del mixer**
c. **Interruttore di accensione/spegnimento del mixer**
d. **Interruttore ON/OFF del riscaldatore**
e. **Regolatore di temperatura con display (tipo OMRON E5CC)**
f. **Interruttore di arresto di emergenza**

3.2. Preparazione al lavoro

POSIZIONAMENTO DELL'APPARECCHIO

La temperatura ambiente non deve superare i 40°C e l'umidità relativa non deve superare l'85%. L'apparecchio deve essere posizionato in modo da garantire una buona circolazione dell'aria. Bisogna mantenere una distanza minima di 20 cm da ogni parete dell'apparecchio. Tenere l'apparecchio lontano da qualsiasi superficie calda. Utilizzare sempre l'apparecchio su una superficie piana, stabile, pulita, ignifuga e asciutta e fuori dalla portata dei bambini e delle persone con ridotte funzioni mentali, sensoriali e intellettive. L'apparecchio deve essere collocato in modo tale che la spina di alimentazione possa essere raggiunta in qualsiasi momento. Assicurarsi che l'alimentazione elettrica dell'apparecchio corrisponda ai dati riportati sulla targhetta!

Prima del primo utilizzo, smontare e lavare tutte le parti che vengono a diretto contatto con il cioccolato, nonché l'intero apparecchio.

MONTAGGIO DELL'APPARECCHIO

L'apparecchio consegnato è quasi pronto per l'uso. È necessario installare solo i piedini dell'apparecchio (devono essere avvitati nella parte inferiore dell'alloggiamento). Prima del primo utilizzo, verificare il serraggio del disco del mixer. Non appena si è pronti, collegare l'unità a una presa di corrente con messa a terra adeguata.

3.3. Utilizzo del dispositivo.

1) Mettere il cioccolato da temperare nel serbatoio (D) e rimettere il coperchio (C).
2) Accendere il riscaldatore impostando l'interruttore (d) sulla posizione "ON" e la spia di funzionamento si illuminerà per confermare la prontezza all'uso.
3) Sul regolatore di temperatura (e), impostare la temperatura di riscaldamento desiderata utilizzando i pulsanti "^" o "ˇ".
   IMPORTANTE: il regolatore di temperatura dispone di altri pulsanti funzione, tuttavia, non utilizzarli con questi dispositivi!
   Il display mostra la temperatura attuale del cioccolato sulla prima riga e la temperatura desiderata impostata dall'utente sulla seconda riga.
   NOTA: quando si imposta la temperatura di fusione desiderata del cioccolato, seguire le istruzioni del produttore del cioccolato, poiché una temperatura troppo elevata potrebbe causare la bruciatura del cioccolato. In genere, non si dovrebbe superare l'intervallo di 40-55 °C a seconda del tipo di cioccolato, ovvero il cioccolato bianco si scioglie più velocemente e il cioccolato da dessert più lentamente.
4) Solo dopo che il cioccolato si è completamente sciolto, avviare il miscelatore impostando l'interruttore (c) sulla posizione "ON" e la manopola (b) sulla velocità desiderata (la velocità minima è 20 - a questo valore, il miscelatore si avvierà con un ritardo di circa 3-5 secondi).
5) Impostare la temperatura desiderata per la tempera del cioccolato - valori approssimativi:
   - Cioccolato da dessert: 31-32 °C
   - Cioccolato al latte: 29-30 °C
   - Cioccolato bianco: 27-28 ˚C
6) Iniziare la tempera aggiungendo gradualmente pezzi di cioccolato già temperato al cioccolato completamente fuso in una proporzione di circa il 20% rispetto alla quantità di cioccolato fuso da temperare.
   NOTA: Questa proporzione dipende dalla temperatura ambiente e dalle caratteristiche del cioccolato, quindi potrebbe differire leggermente dal valore percentuale approssimativo. Durante il temperaggio, mescolare la massa di cioccolato temperato nel serbatoio una volta ogni 0,5-1 ora.
7) Dopo che la miscela di cioccolato si è completamente sciolta in una massa liquida omogenea, il cioccolato è temperato.
   IMPORTANTE: il miscelatore si spegne con un ritardo di 3-5 secondi in risposta all'interruttore.
8) Utilizzare l'interruttore di emergenza (f) dell'apparecchio solo in situazioni urgenti e impreviste. In condizioni normali, utilizzare gli interruttori "b", "c" e "d" sul pannello di controllo (A) dell'apparecchio.

3.4. Pulizia e manutenzione

a) Pulire l'apparecchio dopo ogni utilizzo.
b) Prima di ogni pulizia, regolazione o sostituzione di accessori, e anche quando l'apparecchio non è in uso, bisogna rimuovere la spina di alimentazione e raffreddare completamente l'apparecchio.
   - Aspettare che le parti rotanti si fermino.
c) Usare solo agenti non corrosivi per la pulizia della superficie.
d) Per la pulizia dell'apparecchio si possono usare solo detergenti delicati progettati per la pulizia delle superfici a contatto con gli alimenti.
e) Dopo ogni pulizia, tutti i componenti devono essere asciugati bene prima di utilizzare nuovamente l'apparecchio.
f) Conservare l'apparecchio in un luogo asciutto e fresco, al riparo dall'umidità e dalla luce solare diretta.
g) È vietato spruzzare l'apparecchio con un getto d'acqua o immergerlo in acqua.
h) Assicurarsi che l'acqua non penetri dalle aperture dell'alloggiamento.
i) Pulire le aperture di ventilazione con una spazzola e aria compressa.
j) Per pulire bisogna usare un panno morbido e umido.
k) Non utilizzare oggetti appuntiti e/o metallici (ad es. spazzole metalliche o spatole metalliche) per la pulizia poiché potrebbero danneggiare la superficie del materiale dell'apparecchio.
l) Non pulire l'apparecchio con sostanze acide, medicinali, diluenti, carburante, olio o altri prodotti chimici, poiché ciò potrebbe danneggiarlo.
m) Smontaggio del meccanismo del mixer:

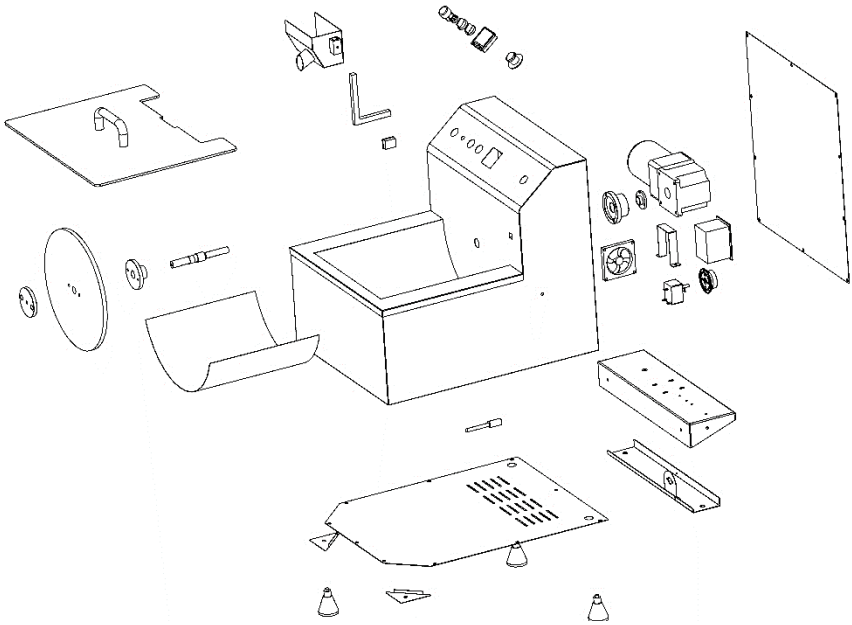

SMALTIMENTO DEI DISPOSITIVI USURATI.

Alla fine della sua vita utile, questo prodotto non deve essere smaltito con i normali rifiuti urbani ma va affidato a un centro di raccolta di apparecchiature elettriche ed elettroniche. Ciò è indicato dal simbolo presente sul prodotto, sulle istruzioni per l'uso o sulla confezione. Le materie plastiche utilizzate nel dispositivo sono adatte al riutilizzo secondo la loro etichettatura. Riutilizzando, riciclando o impiegando altre forme di utilizzo degli apparecchi di scarto, si contribuisce in modo significativo alla protezione del nostro ambiente.

Per informazioni sull'impianto adatto per lo smaltimento dei dispositivi usurati, contattare gli organi della vostra amministrazione locale.

Este manual de instrucciones ha sido traducido automáticamente. Nos esforzamos constantemente por ofrecer una traducción precisa. Sin embargo, ninguna traducción automática es perfecta. Tampoco pretende sustituir a la traducción realizada por un ser humano. El manual de instrucciones oficial es la versión inglesa. Cualquier discrepancia o diferencia en la traducción no es vinculante ni tiene ningún efecto legal a efectos de cumplimiento o ejecución. En caso de duda sobre la exactitud de la información incluida en las instrucciones de uso, consulte la versión inglesa de estos contenidos, ya que esta es la versión oficial.

Características técnicas

Descripción del parámetro	Valor del parámetro	
Nombre del producto	Fundidor de chocolate	
Modelo	RC-CMM03	RC-CMM05
Voltaje de alimentación [V~] / Frecuencia [Hz]	230/50	
Potencia nominal [W]	960	750
Clase de aislamiento	I	
Grado de protección IP	IPX3	
Dimensiones [anchura × profundidad × altura; mm]	575 x 630 x 520	450 x 550 x 515
Peso [kg]	34,3	27,8
Capacidad del depósito [L]	23	12
Cantidad mínima de chocolate necesaria para el atemperado	3 kg	

1. Descripción general

El manual está diseñado para ayudar en un uso seguro y fiable. El producto ha sido desarrollado y fabricado siguiendo rigurosamente las prescripciones técnicas, utilizando la tecnología y los componentes más avanzados y manteniendo el máximo nivel de calidad.

ANTES DE COMENZAR A TRABAJAR LEA ATENTAMENTE ESTE MANUAL.

Para garantizar el funcionamiento prolongado y fiable del dispositivo, asegúrese de operarlo y mantenerlo correctamente siguiendo las pautas de este manual de instrucciones. Las características técnicas y los datos incluidos en este manual son actuales. El fabricante se reserva el derecho de realizar cambios para mejorar la calidad. Teniendo en cuenta el progreso técnico y la posibilidad de reducir el ruido, la unidad está diseñada y construida de tal manera que los riesgos resultantes de las emisiones de ruido se reducen al nivel más bajo posible.

Explicación de los símbolos

	El producto cumple con los requisitos de las correspondientes normas de seguridad.
	Antes de utilizar, leer atentamente el manual.
	Producto reciclable.
	**PRECAUCIÓN!** o **¡ADVERTENCIA!** o **¡RECUERDE!** describiendo una situación (señal de advertencia general).
	¡ADVERTENCIA! ¡Advertencia de descarga eléctrica!
	¡ADVERTENCIA! ¡Elementos giratorios!
	¡Parada de emergencia!
	¡advertencia! ¡Tocar la superficie caliente puede provocar quemaduras!

	Solo para uso en interiores.



¡ADVERTENCIA! Las imágenes de este manual tienen carácter meramente explicativo y los detalles de su producto pueden ser diferentes.

2. Seguridad de uso

**¡ADVERTENCIA!** Lea todas las advertencias e instrucciones de seguridad. El incumplimiento de las advertencias e instrucciones puede provocar descarga eléctrica, incendio y/o lesiones graves o la muerte.

El término «aparato» o «producto» en las advertencias y en la descripción de las instrucciones se refiere a:
Fundidor de chocolate

2.1. Seguridad eléctrica

a) La clavija de la herramienta eléctrica debe coincidir con el enchufe. Nunca modificar el enchufe de ninguna manera. Usar la clavija no modificada y el enchufe de alimentación correspondiente reducirá el riesgo de choque eléctrico.
b) Evite tocar las partes conectadas a tierra como tubos, radiadores, calderas y frigoríficos. Existe un mayor riesgo de descarga eléctrica si su cuerpo está conectado a tierra y toca el dispositivo mientras está expuesto a la lluvia directa, pavimento mojado o mientras trabaja en un ambiente húmedo. El ingreso del agua a la herramienta aumenta el riesgo de avería y descargas eléctricas.
c) No tocar el dispositivo con las manos mojadas o húmedas.
d) No usar el cable de alimentación de forma incorrecta. Nunca manipular el equipo ni sacar la clavija tirando del cable. Mantenga el cable alejado de fuentes de calor, aceite, bordes afilados o piezas móviles. Los cables dañados o enredados aumentan el riesgo de descarga eléctrica.

e) Si no se puede evitar el uso del aparato en un entorno húmedo, se debe utilizar un dispositivo de corriente residual (RCD). El uso del RCD reduce el riesgo de descarga eléctrica.
f) No usar el aparato si el conductor de alimentación está dañado o muestra claros signos de desgaste. El cable de alimentación dañado debe ser sustituido por un electricista cualificado o por el servicio técnico del fabricante.
g) Para evitar el choque eléctrico, no sumergir el cable, el enchufe o el aparato en agua o en cualquier otro líquido. No utilizar el aparato sobre superficies mojadas.
h) ATENCIÓN: ¡PELIGRO DE MUERTE! Durante la limpieza o el uso del aparato, no sumergirlo nunca en agua u otros líquidos.
i) ¡No usar el aparato en habitaciones con una humedad muy alta / en las inmediaciones de los depósitos de agua!
j) No permitir que la herramienta se moje. ¡Advertencia de descarga eléctrica!

2.2. Seguridad en el lugar de trabajo

a) Si encuentra algún daño o irregularidad en el funcionamiento del producto, apáguelo inmediatamente y comuníqueselo a una persona autorizada.
b) Si tiene alguna duda sobre el funcionamiento del producto o si este está dañado, póngase en contacto con el servicio técnico del fabricante.
c) Solo el servicio técnico del fabricante se puede encargar de la reparación del dispositivo. ¡No realizar las reparaciones por sí solo!
d) En caso de producirse un fuego o un incendio, solo deben utilizarse extintores de polvo o de nieve carbónica (CO2) para extinguir el equipo con tensión eléctrica.
e) En caso de peligro para la vida o la integridad física, accidente o avería, ¡detenga la unidad con el botón de PARADA DE EMERGENCIA!
f) Guardar el manual de uso para permitir su consulta en futuro. En caso de transmitir el equipo a otra persona, deberá entregarse también el manual de uso.
g) Mantener los elementos de embalaje y las partes pequeñas de montaje fuera del alcance de los niños.
h) Mantener el equipo fuera del alcance de los niños y los animales.
i) Si el dispositivo se utiliza conjuntamente con otros equipos, se deben observar también las indicaciones de los demás manuales de uso pertinentes.



¡Recuerde! hay que proteger los niños y las personas ajenas al utilizar el aparato.

2.3. Seguridad personal

a) No utilice este dispositivo si está cansado, enfermo o bajo los efectos del alcohol, drogas o medicamentos que puedan afectar su capacidad para operarlo.
b) El dispositivo no está diseñado para ser utilizado por personas (incluidos niños) con funciones mentales, sensoriales o intelectuales reducidas, ni por personas que carezcan de experiencia o conocimientos, a menos que estén supervisadas o hayan recibido instrucciones de una persona responsable de su seguridad sobre cómo operarlo.
c) La unidad puede ser operada por personas que estén en buena forma física, sean capaces de operarla, estén debidamente capacitadas, hayan leído este manual de instrucciones y hayan recibido capacitación en seguridad y salud ocupacional.
d) Para evitar un arranque accidental, el usuario debe asegurarse que el interruptor está en la posición de apagado antes de conectarlo a una fuente de alimentación.
e) No usar ropa suelta ni joyas. Mantener el cabello, la ropa y los guantes lejos de las piezas en movimiento. La ropa holgada, las joyas o el cabello largo pueden quedar atrapados en las piezas móviles.
f) El dispositivo no es un juguete. Se debe vigilar a los niños para asegurarse de que no jueguen con el producto.
g) ¡No coloque sus manos ni ningún otro objeto dentro del dispositivo en funcionamiento!

2.4. Uso seguro del dispositivo

a) No utilice el dispositivo si el interruptor de encendido/apagado no funciona correctamente (no se enciende ni se apaga). Cuando una herramienta no se puede controlar con el interruptor, es peligrosa, no debe ser utilizada y debe ser reparada.
b) Desconecte el dispositivo de la fuente de alimentación antes de ajustarlo, limpiarlo o darle servicio. Esta medida preventiva reduce el riesgo de su puesta en marcha accidental.
c) Mantenga el producto sin usar fuera del alcance de los niños y de cualquier persona que no esté familiarizada con el dispositivo o este manual. Los dispositivos son peligrosos en manos de usuarios sin experiencia.
d) Mantener el dispositivo en buen estado técnico. Antes de cada uso comprobar si hay daños generales o daños relacionados con las piezas móviles (grietas en

las piezas y los elementos o cualquier otra condición que pueda afectar al funcionamiento seguro del producto). Si está dañado, devuelva el dispositivo para su reparación antes de usarlo.

e) Mantener el equipo fuera del alcance de los niños.
f) Cualquier operación de reparación y mantenimiento debe ser realizada por el personal cualificado y utilizando repuestos originales. Así la seguridad de uso será garantizada.
g) Para garantizar la integridad operativa diseñada del equipo, no retirar las cubiertas instaladas en fábrica ni desatornillar los pernos.
h) Al transportar o mover el dispositivo desde el lugar de almacenamiento hasta el lugar de uso, observe las normas de salud y seguridad para la manipulación manual aplicables en el país donde se utilice el dispositivo.
i) Evite situaciones en las que el dispositivo se detenga bajo cargas pesadas durante el funcionamiento. Esto puede provocar que los componentes de accionamiento se sobrecalienten y causen avería.
j) No toque ninguna pieza móvil o accesorio a menos que el dispositivo esté desenchufado.
k) No mueva, mueva ni gire el dispositivo mientras está en funcionamiento.
l) Limpiar regularmente la herramienta para evitar la acumulación permanente de suciedad.
m) El dispositivo no es un juguete. Los niños no deben realizar la limpieza y el mantenimiento sin la supervisión de un adulto.
n) No manipular la estructura del equipo para cambiar sus parámetros o el diseño.
o) Mantener el equipo lejos de fuentes de fuego y calor
p) Asegurarse de la colocación estable de la rueda.
q) ¡No tapar los orificios de ventilación de la herramienta!
r) Está prohibido sobrecargar el dispositivo. La cantidad de producto debe ajustarse para que no se derrame ningún ingrediente durante el funcionamiento.



¡ADVERTENCIA! Aunque el producto ha sido diseñado para ser seguro y cuenta con las protecciones adecuadas y a pesar de las características de seguridad adicionales proporcionadas al usuario, aún existe un ligero riesgo de accidente o lesión al manipular el producto. Se recomienda mantener precaución y actuar con sentido común al utilizarlo.

3. Instrucciones de uso

El producto está diseñado para realizar el llamado atemperado del chocolate, un proceso destinado a darle una estructura suave, uniforme y brillante, deseada en la producción de bombones, chocolates o decoraciones de chocolate.

La responsabilidad de todos los daños resultantes de un uso distinto al indicado recae sobre el usuario.

3.1. Descripción del producto

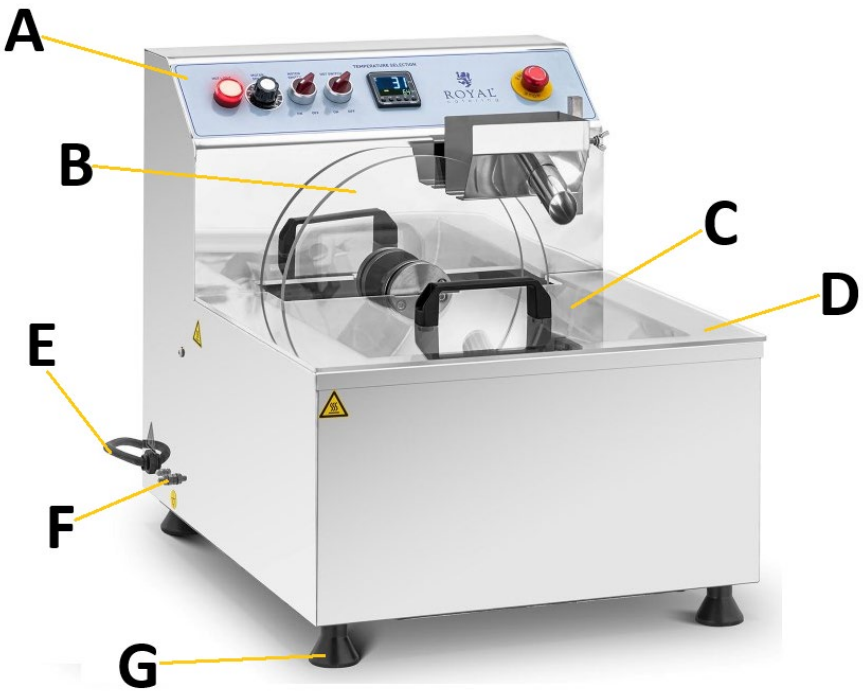

A. **Panel de control**
B. **mezclador**
C. **Tapa del depósito de chocolate**
D. **tanque de chocolate**
E. **cable de alimentación**
F. **conexión a tierra**
G. **pierna (x4)**

Panel de mando:



a. **Luz indicadora del calentador**
b. **Perilla de control de velocidad de la batidora**
c. **Interruptor de encendido/apagado de la batidora**
d. **Interruptor de encendido/apagado del calentador**
e. **Controlador de temperatura con pantalla (tipo OMRON E5CC)**
f. **interruptor de parada de emergencia**

3.2. Preparación para el trabajo

LUGAR DE USO

La temperatura de ambiente no debe exceder los 40°C y la humedad relativa no debe exceder el 85%. El dispositivo debe estar situado de manera que garantice una buena circulación de aire. Debe mantenerse una distancia mínima de 20 cm de cada pared del aparato. Mantenga el equipo alejado de cualquier superficie caliente. Utilice siempre el aparato sobre una superficie plana, estable, limpia, ignífuga y seca, y fuera del alcance de los niños y de las personas con funciones mentales, sensoriales e intelectuales reducidas. El dispositivo debe estar situado en un lugar con acceso libre al enchufe de alimentación. ¡Asegúrese de que la fuente de alimentación del dispositivo coincida con los datos indicados en la placa de características!

Antes del primer uso, desmonte todas las piezas que entren en contacto directo con el chocolate y lávelas, así como todo el aparato.

ENSAMBLAJE DEL DISPOSITIVO

El dispositivo entregado está casi listo para funcionar. Solo es necesario instalar las patas del dispositivo (deben atornillarse en la parte inferior de la carcasa). Antes del primer uso, compruebe que el disco mezclador esté bien ajustado. En cuanto esté listo, conecte la unidad a una fuente de alimentación con conexión a tierra adecuada.

3.3. Manejo del equipo.

1) Coloque el chocolate que se va a atemperar en el tanque (D) y vuelva a colocar la tapa (C).
2) Encienda el calentador colocando su interruptor (d) en la posición "ON" y la luz indicadora de funcionamiento se iluminará para confirmar que está listo para funcionar.
3) En el controlador de temperatura (e), ajuste la temperatura objetivo del calentador usando los botones "^" o "ˇ".
   IMPORTANTE: el controlador de temperatura tiene otros botones de función, sin embargo, ¡no los utilice con estos dispositivos!
   La pantalla muestra la temperatura actual del chocolate en la primera línea y la temperatura objetivo establecida por el usuario en la segunda línea.
   NOTA: al establecer la temperatura de fusión objetivo del chocolate, siga las instrucciones del fabricante del chocolate, ya que una temperatura demasiado alta puede hacer que el chocolate se queme. Por lo general, no se debe exceder el rango de 40-55 °C dependiendo del tipo de chocolate, es decir, el chocolate blanco se derrite más rápido y el chocolate de postre más lentamente.
4) Solo después de que el chocolate esté completamente derretido en estado líquido, se debe encender la batidora colocando su interruptor (c) en la posición "ON" y ajustando la perilla (b) a su velocidad requerida (la velocidad mínima es 20; a este valor, la batidora se encenderá con un retraso de aprox. 3-5 segundos).
5) Establezca la temperatura objetivo para el atemperado del chocolate - valores aproximados:
   - Chocolate de postre: 31-32 ˚C
   - Chocolate con leche: 29-30 ˚C
   - Chocolate blanco: 27-28 °C
6) Comience el atemperado agregando gradualmente trozos de chocolate ya atemperado al chocolate completamente derretido en una proporción de aprox. 20 % en relación con la cantidad de chocolate derretido que se va a atemperar.
   NOTA: Esta proporción depende de la temperatura ambiente y de las características del chocolate, por lo que puede variar ligeramente del porcentaje aproximado. Durante el atemperado, remueva la masa de chocolate atemperada en el tanque cada 0,5-1 hora.
7) Una vez que la mezcla de chocolate se haya derretido por completo y se haya convertido en una masa líquida homogénea, el chocolate estará atemperado.
   IMPORTANTE: la mezcladora se apaga con un retardo de 3-5 segundos al accionar su interruptor.

8) Utilice el interruptor de emergencia (f) de la máquina únicamente en situaciones urgentes e imprevistas. En situaciones normales, utilice los interruptores "b", "c" y "d" del panel de control (A) del aparato.

3.4. Limpieza y mantenimiento

a) Limpie el aparato después de cada uso.
b) Antes de cualquier limpieza, ajuste, sustitución de accesorios y cuando el equipo no esté en uso, desconecte el enchufe de la red y deje que el equipo se enfríe por completo.
   - Espere a que detengan los elementos giratorios.
c) Para la limpieza de superficies no deben utilizarse productos con propiedades corrosivas.
d) Para la limpieza del equipo sólo deben utilizarse detergentes suaves destinados a la limpieza de superficies que entren en contacto con alimentos.
e) Dejar secar completamente todas las piezas después de cada limpieza, antes de volver a usar el dispositivo.
f) Guardar el dispositivo en un lugar fresco y seco, protegido de la humedad y de la luz solar directa.
g) Está prohibido dirigir un chorro de agua a la herramienta o sumergirla en el agua.
h) Asegúrese de que el agua no penetre a través de los orificios de carcasa.
i) Los orificios de ventilación deben limpiarse con un cepillo y el aire comprimido.
j) Limpiar con un paño suave y húmedo.
k) No utilice objetos afilados y/o metálicos (por ejemplo, cepillos de alambre o espátulas de metal) para la limpieza, ya que pueden dañar la superficie del material del aparato.
l) No limpie el aparato con sustancias ácidas, productos médicos, disolventes, combustible, aceite u otros productos químicos, ya que esto podría dañarlo.
m) Desmontaje del mecanismo de la batidora:

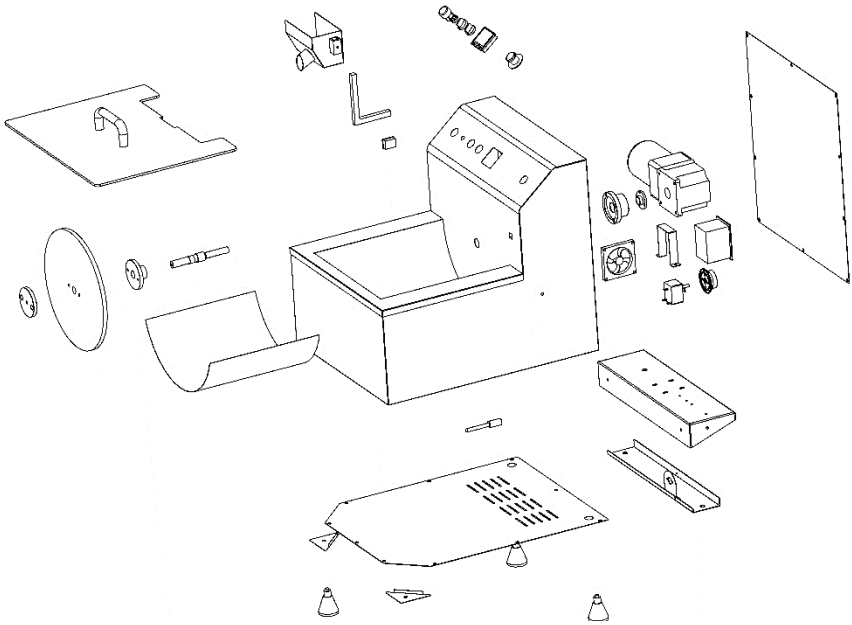

ELIMINACIÓN DE EQUIPOS DESECHADOS.

Al final de su vida útil, este producto no debe desecharse con la basura doméstica normal, sino que debe llevarse a un punto de recogida para el reciclaje de aparatos eléctricos y electrónicos. Esto se indica mediante el símbolo en el producto, las instrucciones de uso o el embalaje. Los materiales utilizados en este equipo son reciclables de acuerdo con su marcado. Al reutilizar, reciclar o dar otros usos a las máquinas desechadas, usted contribuye significativamente a la protección de nuestro medio ambiente.

La administración local le proporcionará información sobre el punto adecuado para desechar los equipos usados.

Kérjük, vegye figyelembe, hogy ez a használati útmutató gépi fordítással készült. Arra törekszünk, hogy a fordítások a lehető legpontosabbak legyenek, azonban egyetlen gépi fordítás sem tökéletes, és nem is célja, hogy helyettesítse az emberi fordítást. A hivatalos használati útmutató az angol nyelvű változat. A fordításban keletkezett eltérések vagy különbségek nem kötelező érvényűek, és nincs jogi hatásuk a megfelelőség vagy a végrehajtás szempontjából. Ha bármilyen kérdés merül fel a használati útmutatóban szereplő információk pontosságával kapcsolatban, kérjük, hivatkozzon ezen tartalmak angol nyelvű változatára, amely a hivatalos változat.

Műszaki adatok

Paraméter leírása	Paraméter értéke	
Precíziós mérleg	Csokoládé temperáló	
Modell	RC-CMM03	RC-CMM05
Tápfeszültség [V ~] / Frekvencia [Hz]	230/50	
Névleges teljesítmény [W]	960	750
Védelmi osztály	I	
Védelmi osztály IP	IPX3	
Méretek (Szélesség x mélység x magasság) [mm]	575 x 630 x 520	450 x 550 x 515
Súly [kg]	34,3	27,8
Tartály kapacitása [L]	23	12
A temperáláshoz szükséges minimális csokoládémennyiség	3 kg	

1. Általános leírás

A kézikönyv célja a biztonságos és megbízható használat elősegítése. A termék szigorúan a műszaki előírásoknak megfelelően, a legújabb műszaki megoldások és alkatrészek felhasználásával, a legmagasabb minőségi előírások betartásával lett tervezve és legyártva.

ELINDÍTÁS ELŐTT FIGYELMESEN OLVASSA EL ÉS ÉRTELMEZZE EZEKET AZ UTASÍTÁSOKAT.

A készülék hosszú távú és megbízható működésének biztosítása érdekében ügyeljen arra, hogy a jelen használati útmutatóban található irányelveket betartva működtesse és tartsa karban. A használati útmutatóban szereplő műszaki adatok és specifikációk naprakészek. A gyártó fenntartja a jogot a minőség javítása érdekében történő változtatásokra. A műszaki fejlődést és a zajcsökkentés lehetőségét figyelembe véve a készüléket úgy tervezték és gyártották, hogy a zajkibocsátásból eredő kockázatok a lehető legalacsonyabb szintre csökkenjenek.

Jelmagyarázat

	A termék megfelel a vonatkozó biztonsági előírásoknak.
	Használat előtt ismerkedjen meg az utasítással!
	Újrahasznosítható termék.
	A **VIGYÁZAT!** vagy **FIGYELMEZTETÉS!** vagy **NE FELEDJE!** egy helyzetet ír le (általános figyelmeztető jelzés).
	VIGYÁZAT! Vigyázat, áramütés veszélye áll fent!
	VIGYÁZAT! Forgó alkatrészek
	Vészleállítás!
	Vigyázat! A forró felület égési sérülést okozhat!

	Csak beltéri használatra.



VIGYÁZAT! A használati útmutató illusztrációi szemléltető jellegűek és bizonyos részletekben eltérhetnek a termék tényleges megjelenésétől.

2. A felhasználás biztonsága

VIGYÁZAT! Olvassa el az összes biztonsági figyelmeztetést és utasítást. A figyelmeztetések és utasítások figyelmen kívül hagyása áramütést, tüzet, súlyos sérülést vagy halálos balesetet okozhat.

A figyelmeztetésekben és az utasítások leírásában a „készülék” vagy „termék” kifejezés a következőkre utal:
Csokoládé temperáló

2.1. Elektromosságra vonatkozó biztonsági szabályok

a) A készülék villásdugójának illenie kell a konnektorba. A villásdugót semmilyen módon ne módosítsa. Az eredeti villásdugók és a megfelelő aljzatok csökkentik az áramütés kockázatát.
b) Kerülje a földelt elemekkel, például csövekkel, radiátorokkal, tűzhelyekkel és hűtőszekrényekkel való érintkezést. Fokozott áramütés veszélye áll fenn, ha a teste földelve van, és közvetlen esőnek, nedves járdának vagy nedves környezetben végzett munka közben megérinti a készüléket. A készülékbe jutó víz növeli a sérülés és az áramütés kockázatát.
c) Ne érintse meg a készüléket vizes vagy nedves kézzel!
d) Ne használja a kábelt rendeltetésétől eltérően! Soha ne használja a készülék felemelésére vagy a konnektorból való kihúzásra! Tartsa távol a kábelt hőforrásoktól, olajtól, éles szélektől vagy mozgó alkatrészektől. A sérült vagy összegabalyodott vezetékek növelik az áramütés kockázatát.

e) Ha nem lehet elkerülni a termék nedves környezetben való használatát, használjon áram-védőkészüléket (RCD)! Az RCD használata csökkenti az áramütés kockázatát.
f) Tilos a készülék használata, ha a tápkábel megsérült, vagy kopás jelei észlelhetők. A sérült tápkábelt szakképzett villanyszerelővel vagy a gyártó szervizével kell kicseréltetni.
g) Az áramütés elkerülése érdekében ne merítse a kábelt, a villásdugót vagy a készüléket vízbe vagy más folyadékba. Ne használja a készüléket nedves felületen. Tilos a készüléket nedves felületen használni.
h) FIGYELEM - ÉLETVESZÉLY! Tilos a berendezést tisztítás vagy használat során vízbe vagy egyéb folyadékba meríteni.
i) Ne használja a készüléket nagyon magas páratartalmú helyiségekben / víztartályok közvetlen közelében!
j) Tilos a készülék eláztatása. Vigyázat, áramütés veszélye áll fent!

2.2. Munkahelyre vonatkozó biztonsági szabályok

a) Ha bármilyen sérülést vagy szabálytalanságot tapasztal a termék működésében, azonnal kapcsolja ki azt, és jelentse egy erre felhatalmazott személynek.
b) Ha bizonytalan abban, hogy a termék megfelelően működik-e, vagy sérülést észlel, lépjen kapcsolatba a gyártó szervizével.
c) A berendezés javítását kizárólag a gyártó szervize végezheti. saját hatáskörben javítást végezni!
d) Tűz esetén por vagy szén-dioxid (CO2) tűzoltó készülékkel oltsa el a tüzet (olyan készülékkel, amelyet feszültség alatt álló elektromos berendezésekhez terveztek).
e) Élet- vagy testi épségveszély, baleset vagy meghibásodás esetén állítsa le a készüléket a VÉSZLEÁLLÍTÓ gombbal!
f) A használati utasítást meg kell őrizni, később is szükség lehet rá. Ha a készüléket átadja egy következő tulajdonosnak, a használati útmutatót is át kell adni a termékkel együtt.
g) A csomagolás részeit és az apró alkatrészeket tartsa gyermekektől elzárva.
h) Tartsa távol a készüléket gyermekektől és háziállatoktól!
i) Ha ezt az készüléket más készülékkel együttesen használja, vegye figyelembe a többi készülék használati utasítást is!



Ne feledje! Használat közben ügyeljen a gyermekek és a közelben tartózkodók testi épségére!

2.3. Személyekre vonatkozó biztonsági szabályok

a) Ne használja a készüléket, ha fáradt, beteg, vagy alkohol, drogok vagy gyógyszerek hatása alatt áll, amelyek károsíthatják a készülék kezelési képességét.
b) A készüléket nem használhatják csökkent mentális, érzékszervi vagy intellektuális képességű személyek (beleértve a gyermekeket is), illetve olyan személyek, akik nem rendelkeznek tapasztalattal és/vagy tudással, kivéve, ha felügyelik őket, vagy egy a biztonságukért felelős személy eligazította őket a készülék kezelésével kapcsolatban.
c) A készüléket olyan személyek kezelhetik, akik fizikailag alkalmasak, képesek a kezelésére, és megfelelően képzettek, elolvasták ezt a használati útmutatót, és munkavédelmi és biztonsági képzésben részesültek.
d) A véletlen indítás elkerülése érdekében győződjön meg arról, hogy a kapcsoló kikapcsolt állásban van, mielőtt áramforráshoz csatlakoztatná.
e) Ne viseljen laza ruházatot vagy ékszert. Haját, ruházatát és kesztyűjét tartsa távol a mozgó alkatrészektől! A bő ruházatot, az ékszereket vagy a hosszú hajat elkaphatják a mozgó alkatrészek.
f) A készülék nem játék. Ügyeljen rá, hogy gyermekek ne játsszanak az eszközzel!
g) Ne dugja be kezét, se más tárgyat a működő berendezés belsejébe!

2.4. A készülék biztonságos használata

a) Ne használja a készüléket, ha a be-/kikapcsoló nem működik megfelelően (nem kapcsol be és ki). A kapcsolóval nem vezérelhető készülékek veszélyesek, nem alkalmasak a használatra és meg kell őket javítani.
b) Beállítás, tisztítás vagy szervizelés előtt válassza le a készüléket a tápellátásról. Ez a óvintézkedés csökkenti a véletlen bekapcsolás kockázatát.
c) Használaton kívül a berendezést olyan helyen tárolja, ahol gyermekek és a berendezést vagy a használati útmutatót nem ismerő személyek számára elérhetetlen! A berendezés veszélyes a gyakorlatlan felhasználók kezében.
d) Tartsa a berendezést jó műszaki állapotban! Minden használat előtt ellenőrizze, hogy a berendezés nem mutat-e általános vagy a mozgó elemekkel kapcsolatos sérüléseket (alkatrészek vagy elemek törése vagy minden egyéb olyan körülmény, amely hatással van a berendezés biztonságos működésére)! Sérülés esetén használat előtt küldje vissza a készüléket javításra.
e) A készülék gyermekektől elzárva tartandó.

f) A készülékek javítását és karbantartását csak szakképzett személyek végezhetik, kizárólag eredeti cserealkatrészek használatával. Ez biztosítja a biztonságos használatot.
g) A készülék működési integritásának biztosítása érdekében tilos eltávolítani a gyári burkolatot vagy a csavarokat.
h) A készülék szállítása vagy a tárolásból a felhasználási helyre való áthelyezése során tartsa be a készülék használatának országában érvényes kézi anyagmozgatásra vonatkozó egészségügyi és biztonsági szabályokat.
i) Kerülje az olyan helyzeteket, amikor a készülék működés közben nagy terhelés alatt megáll. Ez a meghajtó alkatrészeinek túlmelegedéséhez és az egység károsodásához vezethet.
j) Ne érintsen meg semmilyen mozgó alkatrészt vagy tartozékot, kivéve, ha a készülék ki van húzva a hálózatból.
k) Működés közben ne mozgassa, tolja vagy forgassa a készüléket.
l) Rendszeresen tisztítsa meg a készüléket, hogy megakadályozza a szennyeződések felhalmozódást.
m) A készülék nem játék. Gyermekek nem végezhetik felnőtt felügyelete nélkül a tisztítási vagy karbantartási munkálatokat.
n) Tilos módosítani a készülék felépítését paramétereinek vagy kialakításának megváltoztatása érdekében.
o) Tartsa távol a készülékeket tűztől és más hőforrásoktól.
p) Ne terhelje túl a berendezést!
q) A készülék szellőzőnyílásait nem szabad lezárni!
r) Tilos a készüléket túlterhelni. A termék mennyiségét úgy kell beállítani, hogy működés közben ne folyjanak ki hozzávalók a tálból.



VIGYÁZAT! Bár a terméket úgy tervezték, hogy biztonságos legyen, és megfelelő biztosítékokkal rendelkezik, és a felhasználó számára biztosított további biztonsági funkciók ellenére a termék kezelése során még mindig fennáll a baleset vagy sérülés kockázata. A termék használata során járjon el óvatosan és a józan ész szabályai szerint!

3. Használati utasítás

A termék az úgynevezett csokoládétemperálás elvégzésére szolgál – ez egy olyan eljárás, amelynek célja a sima, egyenletes és fényes textúra elérése, ami a pralinék, csokoládék vagy csokoládédíszek gyártásánál kívánatos.

A felhasználó felelős a nem rendeltetésszerű használatból eredő bármilyen kárért.

3.1. Termék áttekintés

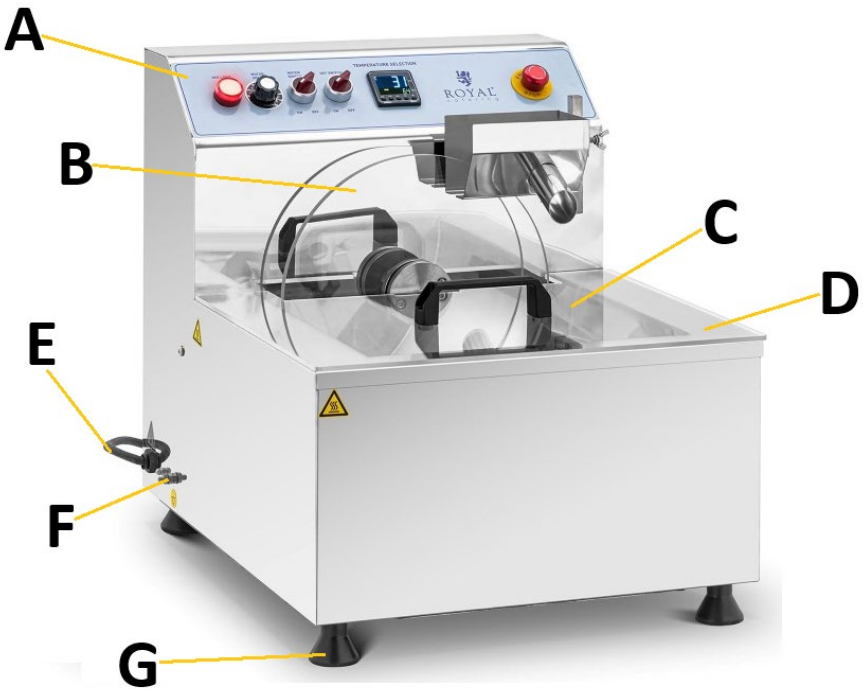

A. **kezelőpanel**
B. **keverő**
C. **Csokoládétartály fedele**
D. **Csokoládétartály**
E. **tápkábele**
F. **földelő csatlakozó**
G. **láb (x4)**

Kezelőpanel:



a. **Melegítő jelzőfénye**
b. **Mixer sebességszabályozó gomb**
c. **A mixer be-/kikapcsolója**
d. **Melegítő be-/kikapcsolója**
e. **Kijelzős hőmérséklet-szabályozó (OMRON E5CC típus)**
f. **vészleállító kapcsoló**

3.2. Beüzemelés előtt

BERENDEZÉS ELHELYEZÉSE:

A készülék környezetének hőmérséklete nem haladhatja meg a 40°C-ot, és páratartalma nem haladhatja meg a 85%-ot. A készüléket úgy kell elhelyezni, hogy a jó légáramlás biztosítva legyen. A készülék mindegyik falától legalább 20 cm távolságot kell tartani. Tartsa távol a készüléket bármilyen forró felülettől. A készüléket mindig sík, stabil, tiszta, tűzálló és száraz felületen használja, gyermekek és csökkent mentális, érzékszervi és értelmi képességű személyek elől elzárva. A készüléket úgy kell elhelyezni, hogy a tápkábel villásdugója bármikor elérhető legyen. Ellenőrizni kell, hogy a készülék tápellátása megfelel-e az adattáblán megadott adatoknak!

Első használat előtt szerelje szét és mossa el az összes olyan alkatrészt, amely közvetlenül érintkezik a csokoládéval, valamint az egész készüléket is.

A KÉSZÜLÉK ÖSSZESZERELÉSE

A leszállított készülék majdnem üzemkész. Csak a készülék lábait kell felszerelni (ezeket a ház aljára kell csavarozni). Első használat előtt ellenőrizze a mixer tárcsa szorosságát. Amint elkészült, csatlakoztassa a készüléket egy megfelelő földelt áramforráshoz.

3.3. Munkavégzés a berendezéssel

1) Helyezze a temperálni kívánt csokoládét a tartályba (D), és tegye vissza a fedelet (C).

2) Kapcsolja be a melegítőt a kapcsoló (d) "BE" állásba állításával, és a működésjelző lámpa kigyullad, jelezve a működésre való készenlétet.
3) A hőmérséklet-szabályozón (e) állítsa be a kívánt fűtőelem hőmérsékletét a "^" vagy "ˇ" gombok segítségével.
   FONTOS: a hőmérséklet-szabályozónak más funkciógombjai is vannak, de ezeket ne használja ezekkel az eszközökkel!
   A kijelző az első sorban a csokoládé aktuális hőmérsékletét, a második sorban pedig a felhasználó által beállított célhőmérsékletet mutatja.
   MEGJEGYZÉS: a csokoládé célhőmérsékletének beállításakor kövesse a csokoládégyártó utasításait, mivel a túl magas hőmérséklet a csokoládé megégését okozhatja. Általában a 40-55°C tartományt nem szabad túllépni a csokoládé típusától függően, azaz a fehér csokoládé olvad a leggyorsabban, a desszertcsokoládé pedig a leglassabban.
4) Csak miután a csokoládé teljesen folyékony formájúra olvadt, kell elindítani a mixert a kapcsoló (c) "ON" állásba állításával és a gomb (b) kívánt sebességre állításával (a minimális sebesség 20 - ezen az értéken a mixer kb. 3-5 másodperces késleltetéssel indul el).
5) Állítsa be a csokoládé temperálásához szükséges célhőmérsékletet - hozzávetőleges értékek:
   - Desszertcsokoládé: 31-32°C
   - Tejcsokoládé: 29-30°C
   - Fehércsokoládé: 27-28°C
6) A temperálást úgy kezdje, hogy fokozatosan hozzáadja a már temperált csokoládédarabokat a teljesen megolvadt csokoládéhoz, a temperálandó olvasztott csokoládé mennyiségéhez viszonyítva kb. 20%-os arányban.
   MEGJEGYZÉS: Ez az arány a környezeti hőmérséklettől és a csokoládé tulajdonságaitól függ, ezért kissé eltérhet a hozzávetőleges százalékos értéktől. Temperálás közben 0,5-1 óránként keverje meg a tartályban lévő temperált csokoládémasszát.
7) Miután a csokoládés keverék teljesen homogén, folyékony masszává olvadt, a csokoládét temperáljuk.
   FONTOS: a keverő 3-5 másodperces késleltetéssel kapcsol ki a bekapcsolásra reagálva.
8) A készülék vészkapcsolóját (f) csak sürgős, váratlan helyzetekben használja. Normál esetekben használja a készülék kezelőpaneljén (A) található "b", "c" és "d" kapcsolókat.

3.4. Tisztítás és karbantartás

a) Minden használat után tisztítsa meg a készüléket.

b) Minden tisztítás, beállítás vagy tartozékcsere előtt, valamint akkor is, ha a készüléket nem használja, húzza ki a hálózati csatlakozót, és hagyja teljesen kihűlni a készüléket.
   - Várja meg, amíg a forgó elemek leállnak.

c) A felületek tisztítására csak maró anyagoktól mentes tisztítószereket szabad használni.

d) A készülék tisztításához csak enyhe tisztítószereket szabad használni, amelyek élelmiszerekkel érintkező felületek tisztítására szolgálnak.

e) Minden tisztítás után az összes alkatrészt alaposan meg kell szárítani a készülék újbóli használata előtt.

f) A készüléket hűvös és száraz helyen, nedvességtől és közvetlen napfénytől védve kell tárolni.

g) Tilos a készüléket vízsugárral fröcskölni, vagy vízbe meríteni.

h) Ügyeljen arra, hogy víz ne kerülhessen a készülék házába.

i) A szellőzőnyílásokat kefével és sűrített levegővel kell tisztítani.

j) A tisztításhoz nedves, puha rongyot kell használni.

k) Ne használjon éles és/vagy fémtárgyakat (pl. drótkefét vagy fémspatulát) a tisztításhoz, mivel ezek károsíthatják a készülék anyagának felületét.

l) Ne tisztítsa a készüléket savas anyagokkal, gyógyszerkészítményekkel, hígítókkal, üzemanyaggal, olajjal vagy más vegyszerekkel, mert ezek károsíthatják a készüléket.

m) A keverő mechanizmus szétszerelése:

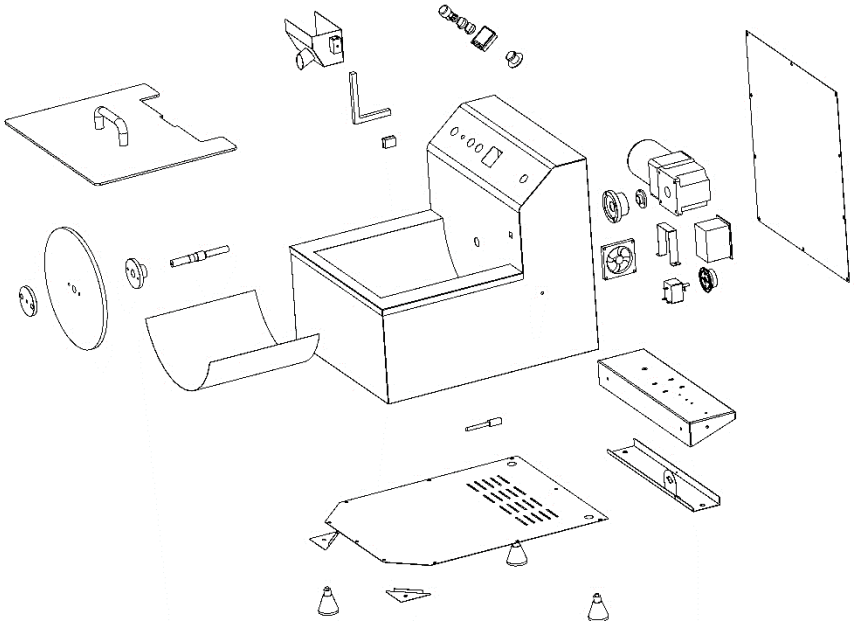

HASZNÁLT KÉSZÜLÉKEK ÁRTALMATLANÍTÁSA

Az élettartam lejárta után a terméket tilos a hagyományos háztartási hulladékkal együtt kidobni, ehelyett át kell adni elektromos és elektronikai berendezések újrahasznosítására szakosodott gyűjtőpontra. Ezt a terméken, a használati utasításban vagy a csomagoláson található szimbólum jelzi. A készülékben használt anyagok a jelölésüknek megfelelően újrahasznosíthatóak. A hulladékgépek újrafelhasználásával, újrahasznosításával vagy egyéb hasznosítási formáinak alkalmazásával jelentősen hozzájárul környezetünk védelméhez.

A helyi hatóságoknál tájékozódhat a használt eszközök helyi hulladékkezelő gyűjtőhelyéről.



Bemærk at denne brugervejledning er maskinoversat. Skønt der er blevet gjort en stor arbejdsindsats for at få oversættelserne så præcise som muligt, er ingen maskineoversættelser perfekte, og er heller ikke ment som erstatning for en menneskelig oversættelse. Den officielle brugervejledning er den engelske version. Vi hæfter ikke juridisk for misforståelser som følge af maskinelle fejloversættelser Såfremt der opstår tvivl om meningen, henviser vi til den engelske brugsanvisning da dette er den officielle version.

Tekniske data

Parameterbeskrivelse	Parameterværdi	
Produktnavn	Chokoladesmelter til temperering	
Model	RC-CMM03	RC-CMM05
Forsyningsspænding [V~] / Frekvens [Hz]	230/50	
Nominel effekt [W]	960	750
Kapslingsklasse	I	
Beskyttelsesklasse IP	IPX3	
Dimensioner [Bredde x dybde x højde; mm]	575 x 630 x 520	450 x 550 x 515
Vægt [kg]	34,3	27,8
Beholderkapacitet [L]	23	12
Minimumsmængden af chokolade, der kræves til temperering	er 3 kg	

1. Generel beskrivelse

Manualen har til formål at sikre sikker og pålidelig brug. Dette produkt er designet og produceret strengt i henhold til tekniske indikationer, ved hjælp af de nyeste teknologier og komponenter samt opretholdelse af de højeste kvalitetsstandarder.

LÆS OG FORSTÅ DENNE BETJENINGSVEJLEDNING OMHYGGELIGT INDEN ARBEJDET PÅBEGYNDES.

For at sikre enhedens lange og pålidelige drift skal det sørges for korrekt betjening og vedligehold i henhold til retningslinjerne i denne instruktionsmanual. De tekniske data og specifikationer angivet i denne betjeningsvejledning er aktuelle. Producenten forbeholder sig retten til at foretage ændringer for at forbedre kvaliteten. Under hensyntagen til den tekniske udvikling og muligheden for at reducere støj er enheden designet og bygget på en sådan måde, at risici som følge af støjemissioner reduceres til det lavest mulige niveau.

Symbolforklaring

	Produktet opfylder kravene, angivet i de relevante sikkerhedsstandarder.
	Læs betjeningsvejledningen inden brug.
	Produktet er genanvendeligt.
	**FORSIGTIG!** eller **ADVARSEL!** eller **HUSK!**, der beskriver en situation (generelt advarselstegn).
	OBS! Advarsel mod elektrisk stød!
	OBS! Roterende elementer!
	Nødstop!
	Obs! Varm overflade kan forårsage forbrændinger!

	Udelukkende til indendørs brug.



OBS! Illustrationerne i denne betjeningsvejledning er kun til reference og kan i nogle detaljer afvige fra det faktiske produkt.

2. Brugssikkerhed

**OBS!** Læs alle sikkerhedsadvarsler og instruktioner. Manglende overholdelse af advarslerne og anvisningerne kan medføre elektrisk shock, brand og/eller alvorlige legemsskader eller død.

Udtrykket "apparat" eller "produkt" i advarslerne og i beskrivelsen af instruktionerne henviser til:
Chokoladesmelter til temperering

2.1. Elektrisk sikkerhed

a) Apparatets stik skal passe til stikkontakten. Du må ikke ændre stikket på nogen måde. Originale stik og passende stikkontakter reducerer risikoen for elektrisk stød.
b) Undgå kropskontakt med jordede dele såsom rør, radiatorer, ovne og køleskabe. Der er en øget risiko for elektrisk stød, hvis din krop er jordforbundet og berører apparatet, mens det er udsat for direkte regn, vådt asfalt eller mens du arbejder i et fugtigt miljø. Vand, der kommer ind i apparatet, øger risikoen for skader og elektrisk stød.
c) Rør ikke ved apparatet med våde eller fugtige hænder.
d) Brug ikke kablet til adapteren/strømkablet forkert. Brug den aldrig til at bære apparatet eller til at fjerne stikket fra stikkontakten. Hold ledningen væk fra varmekilder, olie, skarpe kanter eller bevægelige dele. Beskadigede eller sammenfiltrede ledninger øger risikoen for elektrisk stød.
e) Hvis det ikke kan undgås at betjene et elektrisk værktøj i et fugtigt område, benyt en strømforsyning, der er beskyttet af en fejlstrømsafbryder (RCD). Brug af en RCD mindsker risikoen for elektrisk shock.

f) Det er forbudt at bruge udstyret, hvis forsyningsledningen er defekt eller viser tydelige tegn på slitage. En autoriseret elektriker eller servicetekniker skal udskifte den beskadigede ledning
g) For at undgå elektrisk stød må netledningen, stikket eller apparatet ikke nedsænkes i vand eller anden væske. Det er ikke tilladt at anvende udstyret på våde overflader.
h) OBS – LIVSFARE! Under rengøring eller brug af udstyret må det under ingen omstændigheder dyppes i vand eller andre væsker.
i) Brug aldrig produktet i rum med meget høj luftfugtighed/i direkte nærhed af vandbeholdere.
j) Apparatet må ikke nedsænkes i vand. Advarsel mod elektrisk stød!

2.2. Sikkerhed på arbejdspladsen

a) Hvis du finder skader eller uregelmæssigheder i produktets funktion, skal du straks slukke for det og rapportere det til en autoriseret person.
b) Hvis du er i tvivl om produktet fungerer korrekt, eller hvis der findes skader, skal du kontakte producentens kundeservice.
c) Produktet må udelukkende repareres af producentens serviceafdeling. Det er forbudt at reparere udstyret selv!
d) I tilfælde af ild eller brand under apparatets drift skal du kun bruge tørpulverslukkere eller kuldioxid (CO2) ildslukkere til at slukke ilden.
e) I tilfælde af fare for liv eller lemmer, ulykke eller nedbrud skal du stoppe apparatet med NØDSTOP-knappen!
f) Gem betjeningsvejledningen til senere brug. Hvis apparatet videregives til tredjemand, skal betjeningsvejledningen også afleveres sammen med apparatet.
g) Emballageelementer og små samleelementer bør opbevares utilgængeligt for børn.
h) Hold apparatet væk fra børn og kæledyr.
i) Under brug af udstyret i kombination med andet udstyr skal anvisninger indeholdt i vejledninger for andet udstyr også overholdes.



OBS! hold børn og andre personer væk fra maskinen, mens den er i drift.

2.3. Personlig sikkerhed

a) Brug ikke denne enhed, hvis du er træt, syg eller påvirket af alkohol, stoffer eller medicin, der kan forringe din evne til at betjene enheden.

b) Enheden er ikke beregnet til at blive brugt af personer (herunder børn) med nedsatte mentale, sensoriske eller intellektuelle funktioner eller personer, der mangler erfaring og/eller viden, medmindre de er under opsyn eller er blevet instrueret af en person, der er ansvarlig for deres sikkerhed, i, hvordan enheden betjenes.
c) Enheden må betjenes af personer, der er fysisk egnede, i stand til at betjene den, og som er passende uddannet, og som har læst denne brugsanvisning og er blevet oplært i arbejdsmiljø.
d) For at forhindre utilsigtet opstart skal du sørge for, at kontakten er slukket, før du tilslutter en strømkilde.
e) Bær ikke løst tøj eller smykker. Hold dit hår, tøj og handsker væk fra bevægelige dele. Løst tøj, smykker eller langt hår kan fanges i bevægelige dele.
f) Apparatet er ikke et legetøj. Børn skal overvåges, så de ikke leger med produktet.
g) Placer ikke hænderne eller andre genstande inde i køreapparatet!

2.4. Sikker brug af apparatet

a) Brug ikke enheden, hvis tænd-/slukknappen ikke fungerer korrekt (ikke tænder og slukker). Apparater, der ikke kan styres med kontakten er farlige, må ikke fungere og skal repareres.
b) Afbryd enheden fra strømforsyningen, før den justeres, rengøres eller serviceres. Denne forebyggende foranstaltning reducerer risikoen for utilsigtet aktivering.
c) Opbevar ubrugte produkter uden for børns rækkevidde og for personer, der ikke er bekendt med apparatet eller denne manual. Produkterne er farlige i hænderne på uerfarne brugere.
d) Hold produktet i god stand. Kontroller, at der ikke er generelle skader eller fejl i forbindelse med bevægelige dele (revner i dele og komponenter eller andre forhold, der kan påvirke sikker drift af apparatet). Hvis den er beskadiget, skal den returneres til reparation før brug.
e) Opbevar apparatet utilgængeligt for børn.
f) Reparation og vedligeholdelse af apparater bør udføres af kvalificerede personer, der kun bruger originale reservedele. Dette vil sikre sikker brug.
g) For at sikre apparatets konstruerede driftsintegritet må du ikke fjerne fabriksinstallerede dæksler eller fjerne skruer.
h) Ved transport eller flytning af enheden fra opbevaring til brugssted skal de sundheds- og sikkerhedsregler for manuel håndsving overholdes, der gælder i det land, hvor enheden bruges.

i) Undgå situationer, hvor enheden standser under kraftig belastning under drift. Dette kan få drevkomponenterne til at overophede og som følge heraf beskadige apparatet.
j) Rør ikke ved bevægelige dele eller tilbehør, medmindre enheden er frakoblet stikket.
k) Du må ikke flytte, flytte eller dreje apparatet, mens det er i drift.
l) Rengør apparatet regelmæssigt for at forhindre permanent bundfældning af snavs.
m) Apparatet er ikke et legetøj. Rengøring og vedligeholdelse må ikke udføres af børn uden opsyn af en voksen.
n) Det er forbudt at forstyrre konstruktionen af apparatet for at ændre dets parametre eller konstruktion.
o) Hold apparatet væk fra varmekilder og ild.
p) Maskinen skal være placeret på et stabilt underlag.
q) Apparatets ventilationsåbninger må ikke blokeres!
r) Det er forbudt at overbelaste enheden. Mængden af produkt skal justeres, så der ikke slipper ingredienser ud af skålen under drift.



OBS! Selv om produktet er designet til at være sikkert og har tilstrækkelige sikkerhedsforanstaltninger og på trods af de ekstra sikkerhedsfunktioner, som brugeren har fået stillet til rådighed, er der stadig en lille risiko for ulykker eller skader ved håndtering af produktet. Det anbefales at udvise forsigtighed og sund fornuft, når du bruger det.

3. Brugsanvisning

Produktet er designet til at udføre den såkaldte chokoladetemperering - en proces, der har til formål at give det en glat, ensartet og skinnende struktur, som er ønsket ved produktion af praliner, chokolader eller chokoladedekorationer.
Enhver skade, der skyldes forkert brug, er brugerens ansvar.

3.1. Produktoversigt

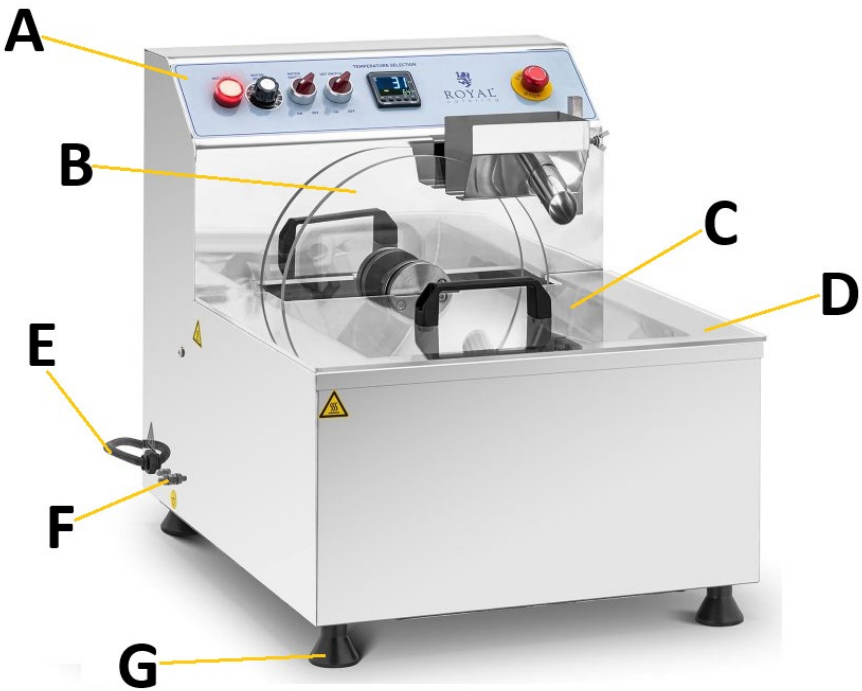

A. **Kontrolpanel**
B. **omrører**
C. **chokoladetankdæksel**
D. **chokoladebeholder**
E. **strømkabel**
F. **Jordforbindelse til**
G. **x4)**

Betjeningspanel:



a. **Kontrollampe for varmelegeme**
b. **Hastighedskontrolknap**
c. **Tænd-/slukknap på mixeren**

d. Tænd-/slukknap for varmelegeme
e. Temperaturregulator med display (type OMRON E5CC)
f. Nødstopknap

3.2. Klargøring til drift

APPARATETS PLACERING

Omgivelsestemperaturen må ikke overstige 40°C, og luftfugtigheden må ikke overstige 85%. Apparatet skal placeres på en måde, der sikrer god luftcirkulation. Der skal opretholdes en afstand på mindst 20 cm fra apparatets væg. Hold apparatet væk fra varme overflader. Brug altid apparatet på en jævn, stabil, ren, brandsikker og tør overflade og utilgængeligt for børn og personer med reducerede mentale, sensoriske og intellektuelle funktioner. Apparatet skal placeres på en sådan måde, at netstikket når som helst kan nås. Sørg for, at strømforsyningen til apparatet svarer til de data, der er angivet på typeskiltet!

Før første brug skal alle dele, der kommer i direkte kontakt med chokoladen, skilles ad og vaskes, samt hele apparatet.

MONTERING AF APPARATET

Det leverede apparat er næsten klar til brug. Kun apparatets fødder skal monteres (de skal skrues på i bunden af huset). Før første brug skal du kontrollere mixerskivens tæthed. Så snart du er klar, skal du tilslutte apparatet til en passende jordforbundet strømkilde.

3.3. Betjening af udstyret.

1) Placer den chokolade, der skal tempereres, i beholderen (D), og sæt låget på igen (C).
2) Tænd varmelegemet ved at indstille kontakten (d) til "TIL", hvorefter driftsindikatorlampen lyser for at bekræfte, at det er klar til brug.
3) Indstil den ønskede varmetemperatur på temperaturregulatoren (e) ved hjælp af knapperne "^" eller "ˇ".
   VIGTIGT: Temperaturregulatoren har andre funktionsknapper, men brug dem ikke med disse apparater!
   Displayet viser den aktuelle chokoladetemperatur i første linje og den ønskede temperatur, som brugeren har indstillet, i anden linje.
   BEMÆRK: Når du indstiller den ønskede smeltetemperatur for chokoladen, skal du følge chokoladeproducentens anvisninger, da en for høj temperatur kan få chokoladen til at brænde. Normalt bør området 40-

55°C ikke overskrides afhængigt af chokoladetypen, dvs. hvid chokolade smelter hurtigst, og dessertchokolade langsomst.

4) Først når chokoladen er helt smeltet til flydende form, skal mixeren startes ved at indstille dens kontakt (c) til "ON"-positionen og indstille knappen (b) til den ønskede hastighed (minimumshastigheden er 20 - ved denne værdi starter mixeren med en forsinkelse på ca. 3-5 sekunder).
5) Indstil den ønskede temperatur for temperering af chokolade - omtrentlige værdier:
    - Dessertchokolade: 31-32°C
    - Mælkechokolade: 29-30°C
    - Hvid chokolade: 27-28°C
6) Start tempereringen ved gradvist at tilsætte stykker af allerede tempereret chokolade til den helt smeltede chokolade i en andel på ca. 20% i forhold til mængden af smeltet chokolade, der skal tempereres.
   BEMÆRK: Denne andel afhænger af den omgivende temperatur og chokoladens egenskaber, så den kan afvige en smule fra den omtrentlige procentværdi. Under tempereringen skal den tempererede chokolademasse røres i tanken en gang hver 0,5-1 time.
7) Når chokoladeblandingen er helt smeltet til en homogen, flydende masse, tempereres chokoladen.
   VIGTIGT: Mixeren slukker med en forsinkelse på 3-5 sekunder som reaktion på dens tænding.
8) Brug kun maskinens nødafbryder (f) i nødstilfælde og uventede situationer. I normale situationer skal du bruge kontakterne "b", "c" og "d" på apparatets kontrolpanel (A).

3.4. Rengøring og vedligeholdelse

a) Rengør apparatet efter hver brug.
b) Tag netstikket ud og lade apparatet køle helt af inden hver rengøring, justering eller udskiftning af tilbehør, og også når apparatet ikke er i brug.
    - Vent på, at de roterende elementer stopper.
c) Brug kun ikke-ætsende midler til at rengøre overfladen.
d) Der må kun bruges milde rengøringsmidler til rengøring af overflader, der kommer i kontakt med mad.
e) Alle dele skal tørres grundigt efter hver rengøring og før apparatet genbruges.
f) Opbevar apparatet på et køligt og tørt sted, beskyttet mod fugt og direkte sollys.
g) Det er forbudt at sprøjte apparatet med en vandstrøm eller nedsænke det i vand.
h) Sørg for, at vand ikke trænger ind gennem ventilationsåbningerne i huset.

i) Ventilationsåbningerne skal rengøres med en børste og trykluft.
j) Brug en blød og fugtig klud til rengøring.
k) Brug ikke skarpe og/eller metalgenstande (f.eks. stålbørste eller metalspatel) til rengøring, da de kan beskadige overfladen af apparatets materiale.
l) Rengør ikke apparatet med syreholdige stoffer, medicinske produkter, fortyndere, brændstof, olie eller andre kemikalier, da dette kan beskadige apparatet.
m) Afmontering af mixermekanismen:

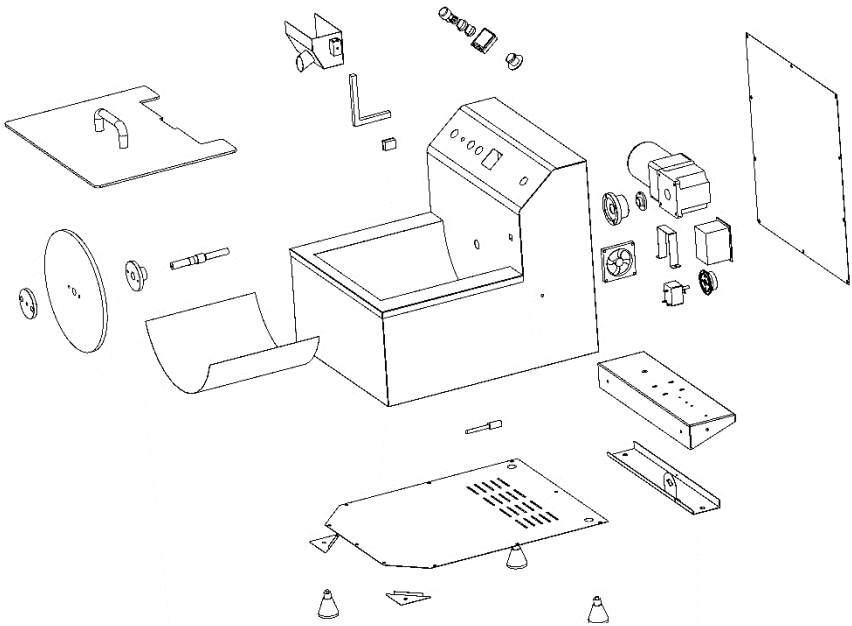

BORTSKAFFELSE F BRUGT UDSTYR.

Dette produkt må ikke bortskaffes sammen med almindeligt husholdningsaffald ved slutningen af dets levetid, men skal bringes til et indsamlingssted for genbrug af elektriske og elektroniske apparater. Dette er angivet med symbolet på produktet, i betjeningsvejledningen eller på emballagen. Materialerne, der bruges i apparatet kan genbruges i overensstemmelse med deres mærkning. Ved at genbruge, genbruge eller anvende andre former for brug af affaldsmaskiner yder du et væsentligt bidrag til beskyttelsen af vores miljø.

Lokal administration giver dig oplysninger om det relevante punkt til bortskaffelse af brugte enheder..

Tämä käyttöopas on käännetty konekääntäjän avulla. Olemme pyrkineet tarjoamaan mahdollisimman tarkan käännöksen. Automaattisten käännösten laatu ei kuitenkaan ole täydellinen, eikä sen ole tarkoitus korvata ihmisten tekemiä käännöksiä. Virallinen käyttöopas on englanninkielinen versio. Käännöksessä mahdollisesti esiintyvät ristiriitaisuudet tai erot viralliseen versioon eivät ole sitovia, eikä niillä ole oikeudellista vaikutusta ohjeiden noudattamisen tai täytäntöönpanon osalta. Jos jokin käyttöohjeen sisältämien tietojen tarkkuuteen liittyvä seikka askarruttaa sinua, käänny käyttöohjeiden virallisen englanninkielisen version puoleen.

Tekniset tiedot

Parametrin kuvaus	Parametrin arvo	
Tuotteen nimi	Suklaan temperointilaite	
Malli	RC-CMM03	RC-CMM05
Virtalähteen jännite [V~] / taajuus [Hz]	230/50	
Nimellisteho [W]	960	750
Suojausluokka	I	
Suojausaste IP	IPX3	
Mitat [leveys x syvyys x korkeus; mm]	575 x 630 x 520	450 x 550 x 515
Paino [kg]	34,3	27,8
Säiliön tilavuus [L]	23	12
Temperointiin tarvittava suklaan vähimmäismäärä	3 kg	

1. Yleiskuvaus

Käyttöohje on tarkoitettu auttamaan tuotteen turvallisessa ja luotettavassa käytössä. Tuote on suunniteltu ja valmistettu tarkkojen teknisten ohjeiden mukaisesti, käyttäen viimeisintä teknologiaa ja komponentteja sekä noudattaen korkeimpia laatustandardeja.

ENNEN KÄYTÖN ALOITTAMISTA TÄMÄ OPAS ON LUETTAVA HUOLELLISESTI JA SEN SISÄLTÖ TULEE YMMÄRTÄÄ JA SISÄISTÄÄ.

Laitteen pitkän ja luotettavan toiminnan varmistamiseksi on välttämätöntä huolehtia sen oikeanlaisesta käytöstä ja huollosta tämän käyttöohjeen sisältämien ohjeiden mukaisesti. Näiden käyttöohjeiden sisältämät tekniset tiedot ja spesifikaatiot ovat ajantasaisia. Valmistaja pidättää oikeuden muutoksiin laadun parantamiseksi. Ottaen huomioon tekninen kehitys ja mahdollisuudet vähentää melua, yksikkö on suunniteltu ja rakennettu siten, että melupäästöistä aiheutuvat riskit ovat mahdollisimman pienet.

Symbolien selitykset

CE	Tuote täyttää sitä koskevien turvallisuusstandardien vaatimukset.
	Lue käyttöohje ennen käyttöä.
	Tuote on kierrätettävä.
	**VAROITUS!**, **HUOMAUTUS!** tai **MUISTUTUS!** Kyseiseen tilanteeseen sopiva (yleinen varoitusmerkki).
	HUOMIO! Sähköiskun vaara!
	HUOMIO! Pyörivät elementit!
	Hätäpysäytys!
	Huomio! Kuuma pinta voi aiheuttaa palovammoja.

	Vain sisäkäyttöön.



HUOMIO! Tämän käyttöohjeen kuvat ovat vain viitteellisiä ja joissakin yksityiskohdissa ne voivat poiketa laitteen todellisesta ulkonäöstä.

2. Käyttöturvallisuus

**HUOMIO!** Lue kaikki turvallisuutta koskevat varoitukset ja ohjeet. Varoitusten ja ohjeiden noudattamatta jättäminen voi johtaa sähköiskuun, tulipaloon, vakaviin vammoihin tai kuolemaan.

Termi "laite" tai "tuote" varoituksissa ja ohjeiden kuvauksissa viittaa seuraaviin:
Suklaan temperointilaite

2.1. Sähköturvallisuus

a) Laitteen pistokkeen pitää sopia pistorasiaan. Älä muokkaa pistotulppaa millään tavalla. Alkuperäiset pistokkeet ja yhteensopivat pistorasiat pienentävät sähköiskun vaaraa.
b) Vältettävä kosketusta maadoitettuihin osiin kuten putkiin, lämpöpattereihin, uuneihin ja jääkaappeihin. Sähköiskun vaara on suurempi, jos kehosi on maadoitettu ja koskettaa laitteita, jotka ovat alttiina suoralle sateelle, märille pinnoille ja toiminnalle kosteassa ympäristössä. Veden pääsy laitteeseen lisää sen vaurioitumisriskiä ja sähköiskun vaaraa.
c) Älä kosketa laitetta märillä tai kosteilla käsillä.
d) Älä käytä virtajohtoa epäasiallisella tavalla. Älä koskaan käytä sitä laitteen kantamiseen tai pistotulpan irrottamiseen pistorasiasta. Pidä virtajohto etäällä lämmönlähteestä, öljystä, terävistä reunoista tai liikkuvista osista. Vahingoittuneet tai sotkeutuneet virtajohdot lisäävät sähköiskun vaaraa.
e) Jos laitteen käyttöä kosteassa ympäristössä ei voida välttää, on sen kanssa käytettävä vikavirtasuojakytkintä (RCD). Vikavirtasuojakytkimen käyttö vähentää sähköiskun vaaraa.

f) Älä käytä laitetta, jos virtajohto on vaurioitunut, tai jos siinä on selviä kulumisen merkkejä. Vaurioituneen virtajohdon vaihto on annettava pätevän sähköasentajan tai valmistajan huollon tehtäväksi
g) Sähköiskun välttämiseksi älä upota johtoa, pistotulppaa tai laitetta veteen tai muihin nesteisiin. Älä käytä laitetta märillä pinnoilla.
h) HUOMIO – HENGENVAARA! Kun puhdistat tai käytät laitetta, älä koskaan upota sitä veteen tai muihin nesteisiin.
i) Älä käytä laitetta tiloissa, joissa on erittäin korkea kosteus tai vesisäiliöiden välittömässä läheisyydessä!
j) Älä anna laitteen kastua. Sähköiskun vaara!

2.2. Turvallisuus työpaikalla

a) Jos laitteen toiminnassa ilmenee vaurioita tai epäsäännöllisyyksiä, sammuta se välittömästi ja ilmoita siitä valtuutetulle henkilölle.
b) Jos sinulla on epäilyksiä, toimiiko laite asianmukaisesti, tai toteat, että laitteessa on vaurioita, ota yhteyttä valmistajan huoltoon.
c) Tuotteen saa korjata vain valmistajan huoltopalvelu. Älä yritä tehdä korjauksia itse!
d) Jos tulipalo syttyy, sammuta se jauhe- tai hiilidioksidisammuttimella (CO2) (joka on tarkoitettu käytettäväksi jännitteisten sähkölaitteiden sammuttamiseen).
e) Hengen- tai raajavahinkojen vaaran, onnettomuuden tai vikaantumisen sattuessa pysäytä laite HÄTÄPYSÄYTYS-painikkeella!
f) Säilytä käyttöohje myöhempää käyttöä varten. Jos tuote luovutetaan kolmansille osapuolille, myös käyttöohje on luovutettava tuotteen mukana.
g) Pakkauksen osat ja pienet asennusosat pitää säilyttää lasten ulottumattomissa.
h) Pidä laite poissa lasten ja eläinten ulottuvilta.
i) Kun käytät tätä laitetta yhdessä muiden laitteiden kanssa, sinun pitää noudattaa myös muita käyttöohjeita.



Muista! Lapset ja sivulliset henkilöt on suojattava laitteen käytön aikana.

2.3. Henkilökohtainen turvallisuus

a) Laitetta ei saa käyttää väsyneenä, sairaana, alkoholin, huumeiden tai lääkkeiden vaikutuksen alaisena, jotka rajoittavat merkittävästi kykyä käyttää tuotetta.

b) Konetta ei ole tarkoitettu henkilöiden (mukaan lukien lapset) käytettäväksi, joilla on alentuneet psyykkiset, sensoriset ja henkiset toiminnot tai joilla ei ole riittävää kokemusta ja/tai tietoa, jos he eivät ole heidän turvallisuudestaan vastaavan henkilön valvonnassa tai he eivät ole saaneet ohjeita, kuinka konetta on käytettävä.
c) Konetta voivat käyttää fyysisesti hyväkuntoiset, sen käyttöön kykenevät ja asianmukaisesti koulutetut henkilöt, jotka ovat lukeneet tämän käyttöohjeen ja jotka ovat saaneet työterveys ja työturvallisuuskoulutuksen.
d) Estä tahaton käynnistäminen varmistamalla, että kytkin on pois päältä-asennossa ennen kuin liität laitteen virtalähteeseen.
e) Älä käytä väljiä vaatteita ja koruja. Pidä hiukset, vaatteet ja käsineet poissa liikkuvista osista. Väljät vaatteet, korut tai pitkät hiukset voivat tarttua liikkuviin osiin.
f) Tämä laite ei ole leikkikalu. Lapsia on valvottava, jotteivat he leikkisi laitteen kanssa.
g) Älä laita käsiä ja esineitä käynnissä olevan laitteen sisään!

2.4. Laitteen turvallinen käyttö

a) Älä käytä laitetta, jos ON/OFF-kytkin ei toimi kunnolla (ei kytke päälle eikä pois päältä). Laitteita, joita ei voida ohjata kytkimellä, ovat vaarallisia. Niitä ei saa käyttää ja ne pitää korjata.
b) Ennen säätöjen, puhdistamisen ja huollon aloittamista laite on irrotettava virtalähteestä. Tämä ehkäisytoimenpide vähentää tahattoman käynnistämisen riskiä.
c) Pidä käyttämätön tuote poissa lasten ja kaikkien laitteeseen tai tähän käyttöohjeeseen perehtymättömien ulottuvilta. Tuotteet ovat vaarallisia, jos niitä käyttävät kokemattomat käyttäjät.
d) Pidä tuote hyvässä teknisessä kunnossa. Tarkista ennen jokaista käyttöä, ettei laitteessa ole yleisiä tai liikkuvien osien vaurioita (osien halkeamat tai kaikki muut tekijät, joilla voi olla vaikutus laitteen turvalliseen toimintaan). Jos laite on vaurioitunut, anna laite korjattavaksi ennen käyttöä.
e) Laite on pidettävä poissa lasten ulottuvilta.
f) Tuotteen korjauksen ja huollon saa suorittaa vain pätevä henkilö käyttäen ainoastaan alkuperäisvaraosia. Se varmistaa turvallisen käytön.
g) Tehtaalla asennettuja suojia tai ruuveja ei saa irrottaa, jotta laitteen toimivuus suunnitellulla tavalla on varmistettu.
h) Laitetta kuljetettaessa ja siirrettäessä varastointipaikasta käyttöpaikkaan on otettava huomioon laitteiden käyttömaassa voimassa olevat käsin kuljetuksen työterveys- ja työturvallisuusmääräykset.

i) Vältettävä tilanteita, joissa laite pysähtyy suuren kuormituksen vaikutuksesta käytön aikana. Se voi aiheuttaa käyttöosien ylikuumenemisen ja vahingoittaa sen seurauksena laitetta.
j) Liikkuviin osiin tai varusteisiin ei saa koskea, jos laitetta ei ole irrotettu virtalähteestä.
k) Laitteen siirtäminen, asennon muuttaminen tai kiertäminen on kiellettyä sen ollessa toiminnassa.
l) Laite on puhdistettava säännöllisesti, jottei epäpuhtauksia päästetä kerrostumaan pysyvästi.
m) Tämä laite ei ole leikkikalu. Lapset eivät saa puhdistaa ja huoltaa laitetta ilman aikuisen valvontaa.
n) Laitteen rakenteeseen puuttuminen sen parametrien tai rakenteen muuttamiseksi on kielletty.
o) Pidä tuote etäällä syttymis- ja lämmönlähteistä.
p) Älä ylikuormita laitetta.
q) Laitteen ilmanvaihtoaukkoja ei saa peittää!
r) Laitteen ylikuormittaminen on kielletty. Tuotteen määrää tulee säätää siten, ettei kulhosta pääse ulos käytön aikana.



HUOMIO! Siitä huolimatta, että laite on suunniteltu siten, että se olisi turvallinen, että siinä olisi riittävät suojat, ja käyttäjän lisäturvaelementtien käytöstä huolimatta, on edelleen olemassa pieni onnettomuus- tai loukkaantumisriski laitteen käytön aikana. Pysy valppaana ja käytä tervettä järkeä laitetta käyttäessäsi.

3. Käyttöohjeet

Tuote on suunniteltu niin sanottuun suklaan temperointiin – prosessiin, jonka tarkoituksena on antaa sille sileä, yhtenäinen ja kiiltävä rakenne, jota tarvitaan praliinien, suklaiden tai suklaakoristeiden valmistuksessa.
Käyttäjällä on vastuu kaikista vahingoista, jotka aiheutuvat käyttötarkoituksen vastaisesta käytöstä.

3.1. Tuotteen yleiskatsaus

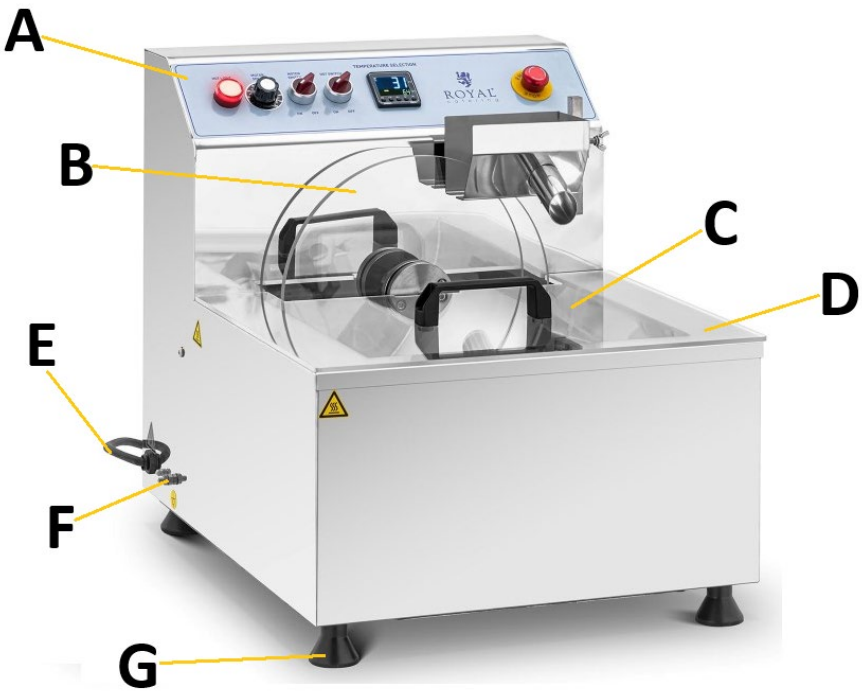

A. **Ohjauspaneeli**
B. **sekoitin**
C. **suklaasäiliön kansi**
D. **suklaasäiliön**
E. **virtajohto**
F. **maadoitusliitäntä**
G. **jalka (x4)**

Ohjauspaneeli:



a. **Lämmittimen merkkivalo**
b. **Sekoittimen nopeuden säätönuppi**
c. **Sekoittimen ON/OFF-kytkin**

d. Lämmittimen ON/OFF-kytkin
e. Lämpötilan säädin näytöllä (tyyppi OMRON E5CC)
f. Hätäpysäytyskytkin

3.2. Käyttöön valmistelu

Laitteen sijoittaminen
Käyttöympäristön lämpötila saa olla enintään 40 °C ja suhteellinen kosteus enintään 85 %. Laite on sijoittava siten, että se varmistaa hyvän ilmankierron. Laitteen jokaisesta seinästä pitää olla vähintään 20 cm vapaa tila. Laite on pidettävä etäällä kuumista pinnoista. Laitetta pitää aina käyttää tasaisella, vakaalla, puhtaalla, tulenkestävällä ja kuivalla pinnalla sekä lasten ja henkilöiden ulottumattomissa, joiden psyykkiset, sensoriset ja henkiset toiminnot ovat rajoittuneita. Laite pitää sijoittaa niin, että virtapistoke on joka hetki käsien ulottuvilla. Pitää muistaa, että laitteen virransyöttö vastaa laitekilvessä annettuja tietoja!

Ennen ensimmäistä käyttökertaa pura kaikki suklaan kanssa suoraan kosketuksiin joutuvat osat ja pese ne, samoin kuin koko laite.

LAITTEEN ASENNUS
Toimitettu laite on lähes käyttövalmis. Laitteesta tarvitsee enää asentaa jalat (ne tulee ruuvata kiinni kotelon pohjaan). Ennen ensimmäistä käyttökertaa tarkista sekoitinlevyn tiukkuus. Heti kun olet valmis, kytke laite sopivaan maadoitettuun virtalähteeseen.

3.3. Laitteen käyttö

1) Aseta temperoitava suklaa säiliöön (D) ja sulje kansi (C).
2) Käynnistä lämmitin asettamalla sen kytkin (d) "ON"-asentoon, jolloin toiminnan merkkivalo syttyy vahvistamaan käyttövalmiuden.
3) Aseta lämpötilansäätimessä (e) lämmittimen tavoitelämpötila "^"- tai "ˇ"-painikkeilla.
   TÄRKEÄÄ: lämpötilansäätimessä on muita toimintopainikkeita, mutta älä käytä niitä näiden laitteiden kanssa!
   Näytössä näkyy suklaan nykyinen lämpötila ensimmäisellä rivillä ja käyttäjän asettama tavoitelämpötila toisella rivillä.
   HUOMAUTUS: Kun asetat suklaan tavoitelämpötilaa, noudata suklaanvalmistajan ohjeita, sillä liian korkea lämpötila voi aiheuttaa suklaan palamisen. Yleensä 40–55 ˚C:n lämpötila-aluetta ei tulisi ylittää suklaan tyypistä riippuen, eli valkosuklaa sulaa nopeimmin ja jälkiruokasuklaa hitaammin.

4) Vasta kun suklaa on täysin sulanut nestemäiseen muotoon, sekoitin tulee käynnistää asettamalla sen kytkin (c) "ON"-asentoon ja asettamalla nuppi (b) halutulle nopeudelle (miniminopeus on 20 - tällä arvolla sekoitin käynnistyy noin 3-5 sekunnin viiveellä).
5) Aseta suklaan temperoinnin tavoitelämpötila - likimääräiset arvot:
    - Jälkiruokasuklaa: 31-32°C
    - Maitosuklaa: 29-30°C
    - Valkosuklaa: 27-28°C
6) Aloita temperointi lisäämällä vähitellen jo temperoituja suklaapaloja täysin sulaneeseen suklaaseen noin 20 %:n suhteessa temperoitavan sulatetun suklaan määrään.
   HUOMAUTUS: Tämä suhde riippuu ympäristön lämpötilasta ja suklaan ominaisuuksista, joten se voi poiketa hieman likimääräisestä prosenttiarvosta. Sekoita temperoitua suklaamassaa säiliössä temperoinnin aikana 0,5-1 tunnin välein.
7) Kun suklaaseos on täysin sulanut homogeeniseksi, nestemäiseksi massaksi, suklaa temperoidaan.
   TÄRKEÄÄ: sekoitin sammuu 3-5 sekunnin viiveellä kytkimen painalluksesta.
8) Käytä laitteen hätäkatkaisinta (f) vain kiireellisissä ja odottamattomissa tilanteissa. Normaalitilanteissa käytä laitteen ohjauspaneelin (A) kytkimiä "b", "c" ja "d".

3.4. Puhdistaminen ja huolto

a) Puhdista laite jokaisen käyttökerran jälkeen.
b) Ennen jokaista puhdistusta, säätöä, varusteen vaihtoa ja myös silloin, kun laitetta ei käytetä, pistoke on irrotettava pistorasiasta ja laitteen on annettava jäähtyä täydellisesti.
    - Odota, kunnes pyörivät osat pysähtyvät.
c) Käytä pintojen puhdistamiseen vain puhdistusaineita, jotka eivät sisällä syövyttäviä aineita.
d) Laitteen puhdistamiseen saa käyttää vain mietoja pesuaineita, jotka on tarkoitettu elintarvikkeiden kanssa kosketuksiin joutuvien pintojen puhdistukseen.
e) Kuivaa kaikki osat jokaisen puhdistuksen jälkeen perusteellisesti, ennen kuin otat laitteen uudelleen käyttöön.
f) Laite on säilytettävä kuivassa ja viileässä paikassa suojassa kosteudelta ja suoralta auringonvalolta.
g) Laitteen ruiskuttaminen vedellä tai upottaminen veteen on kielletty.

h) Muista, että laitteeseen ei saa päästää vettä kotelossa olevien ilmanvaihtoaukkojen kautta.
i) Ilmanvaihtoaukot pitää puhdistaa harjalla ja paineilmalla.
j) Käytä puhdistamiseen pehmeää ja kosteaa puhdistusliinaa.
k) Puhdistamiseen ei saa käyttää teräviä ja/tai metalliesineitä (esim. terässharjaa tai metallilastaa), koska ne voivat vahingoittaa materiaalin pintaa, josta laite on valmistettu.
l) Älä puhdista laitetta happamilla aineilla, lääkinnällisillä aineilla, ohentimilla, polttoaineella, öljyillä tai muilla kemikaaleilla, sillä se voi vahingoittaa laitetta.
m) Sekoittimen mekanismin purkaminen:

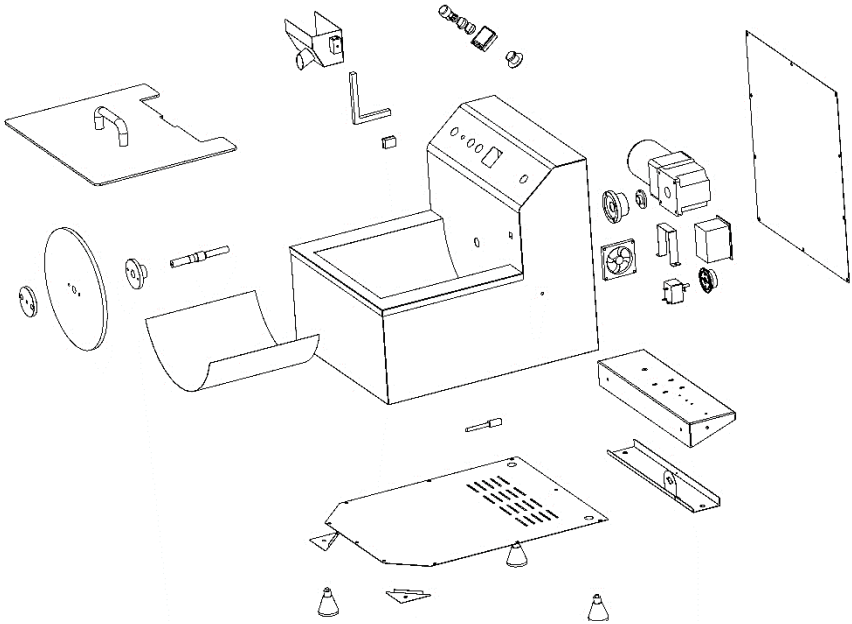

JÄTTEIDEN HÄVITYS

Kun käyttöaika on päättynyt, tätä tuotetta ei saa hävittää tavallisen kotitalousjätteen mukana, vaan se pitää toimittaa kierrätystä varten sähkö- ja elektroniikkalaitteiden keräyspisteeseen. Siitä ilmoittaa tuotteessa, käyttöohjeessa tai pakkauksessa oleva symboli. Laitteessa käytetyt muovit voidaan käyttää uudelleen niiden merkintöjen mukaisesti. Kierrättämällä jätteet asianmukaisesti annat merkittävän panoksen ympäristönsuojeluun.

Paikalliset viranomaisesi antavat sinulle tietoa käytettyjen laitteiden asianmukaisesta hävityspisteestä.

Deze gebruikershandleiding is voor uw gemak vertaald met behulp van automatische vertaling. Er is redelijk wat inspanning geleverd voor het zo nauwkeurig verstrekken van een accurate vertaling; alleen is geen enkele geautomatiseerde vertaling perfect en het is ook niet de bedoeling dat zij menselijke vertalers gaan vervangen. De officiële gebruikershandleiding is de Engelse versie. Discrepanties of verschillen in de vertaling zijn niet bindend en hebben geen rechtsgevolgen voor naleving of handhaving. Bij vragen over de juistheid van de informatie in de gebruikershandleiding wordt verwezen naar de Engelse versie van die inhoud, die de officiële versie is.

Technische gegevens

Beschrijving parameter	Waarde parameter	
Productnaam	Chocoladetempereerapparaat	
Model	RC-CMM03	RC-CMM05
Spanning [V~] / Frequentie [Hz]	230/50	
Vermogen [W]	960	750
Beschermingsklasse	I	
IP-beschermingsklasse	IPX3	
Afmetingen [breedte x diepte x hoogte; mm]	575 x 630 x 520	450 x 550 x 515
Gewicht [kg]	34,3	27,8
Tankinhoud [L]	23	12
De minimale hoeveelheid chocolade die nodig is voor temperen.	3 kg	

1. Algemene beschrijving

De handleiding is bedoeld om te helpen bij een veilig en betrouwbaar gebruik. Het product is ontworpen en vervaardigd met behulp van de nieuwste technologieën en componenten in strikte overeenstemming met de technische indicaties en met inachtneming van de hoogste kwaliteitsnormen.

LEES EN BEGRIJP DEZE HANDLEIDING ZORGVULDIG DOOR VOORDAT U MET DE WERKZAAMHEDEN BEGINT.

Om een lange en betrouwbare werking van het apparaat te garanderen, moet u het op de juiste manier bedienen en onderhouden volgens de richtlijnen in deze handleiding. De technische gegevens en specificaties in deze handleiding zijn up-to-date. De fabrikant behoudt zich het recht om wijzigingen aan te brengen om de kwaliteit te verbeteren. Rekening houdend met de technische vooruitgang en de mogelijkheid om geluid te verminderen, is de eenheid zo ontworpen en gebouwd dat risico's als gevolg van geluidsemissies tot het laagst mogelijke niveau worden beperkt.

Omschrijving van symbolen

CE	Product voldoet aan geldende veiligheidsnormen.
	Lees de instructies voor gebruik.
	Recyclebaar product.
	**WAARSCHUWING !** of **VOORZICHTIG!** of **HERINNERING!** Van toepassing op de gegeven situatie (algemeen waarschuwingssignaal).
	LET OP! Risico op elektrische schokken!
	LET OP! Draaiende elementen!
	Noodstop!
	Let op! Het hete oppervlak kan voor verbranding (en) zorgen!

	Alleen voor gebruik binnen.



LET OP! De afbeeldingen in deze gebruiksaanwijzing zijn bedoeld als illustratie en kunnen op details afwijken van het daadwerkelijke uiterlijk van het product.

2. Veiligheid bij gebruik

**LET OP!** Lees alle veiligheidswaarschuwingen en instructies. Het niet opvolgen van de waarschuwingen en instructies kan leiden tot elektrische schokken, brand en/of ernstig of dodelijk letsel.

De termen "apparaat" of "product" in de waarschuwingen en de beschrijving van de gebruiksaanwijzing verwijzen naar:
Chocoladetempereerapparaat

2.1. Elektrische veiligheid

a) De stekker moet in het stopcontact passen. Verander op geen enkele manier iets aan de stekker. Gebruik van de originele stekker op een passend stopcontact vermindert het risico op elektrische schokken.
b) Vermijd contact met geaarde elementen, zoals leidingen, radiatoren, kachels en koelkasten. Het risico op elektrische schokken neemt toe indien het lichaam geaard is en in contact staat met apparaat dat direct wordt blootgesteld aan regen, natte oppervlakken en een vochtige omgeving. Water dat het apparaat binnendringt, verhoogt het risico op schade en elektrische schokken.
c) Raak het apparaat niet aan met natte of vochtige handen.
d) Gebruik het snoer niet op een onbedoelde manier. Gebruik het nooit om het apparaat te dragen of om de stekker uit het stopcontact te trekken. Houd de kabel uit de buurt van warmtebronnen, olie, scherpe randen of bewegende delen. Beschadigde of verstrikte snoeren verhogen het risico op elektrische schokken.

e) Indien het gebruik van het apparaat in een vochtige omgeving niet kan worden vermeden, moet een aardlekschakelaar (RCD) worden toegepast. Het gebruik van een RCD verlaagt het risico op elektrische schokken.
f) Gebruik het apparaat niet als het netsnoer beschadigd is of duidelijke tekenen van slijtage aanwezig zijn. Een beschadigd snoer dient te worden vervangen door een gekwalificeerde elektricien of een servicepunt van de fabrikant.
g) Dompel het snoer, de stekker of het apparaat niet onder in water of andere vloeistoffen om een elektrische schok te voorkomen. Gebruik het apparaat niet op natte oppervlakken.
h) ATTENTIE – LEVENSGEVAARLIJK! Dompel het apparaat tijdens de schoonmaak of gebruik nooit onder in water of andere vloeistoffen.
i) Apparaat dient niet te worden gebruikt in zeer vochtige ruimtes/ in de directe buurt van een waterreservoir!
j) Apparaat mag niet nat worden. Gevaar voor elektrische schokken!

2.2. Veiligheid op de werkplek

a) Indien u schade of onregelmatigheden aantreft in het gebruik van het apparaat, dan dient deze onmiddellijk te worden uitgeschakeld en gemeld bij een bevoegde.
b) In geval van twijfel of het product juist werkt of bij het vaststellen van schade dient u contact op te nemen met het servicepunt van de fabrikant.
c) Reparaties mogen alleen worden uitgevoerd door een servicepunt van de fabrikant. Probeer zelf geen reparaties uit te voeren!
d) Gebruik in geval van brand een poeder- of kooldioxide (CO2) brandblusser (een die bestemd is voor gebruik op onder spanning staande elektrische apparaten) om de brand te blussen.
e) Gebruik de "NOODSTOP" als er gevaar bestaat voor letsel of overlijden, een ongeval of schade.
f) Bewaar de gebruiksaanwijzing voor latere referentie. Indien het product wordt doorgegeven aan derden, dan dient de gebruiksaanwijzing te worden meegegeven.
g) Bewaar verpakkingselementen en kleine montagedelen op een plaats die niet toegankelijk is voor kinderen.
h) Houd het apparaat uit de buurt van kinderen en dieren.
i) Indien dit apparaat samen met andere apparatuur wordt gebruikt, moeten ook de overige gebruiksaanwijzingen worden opgevolgd.



Herinner! Bescherm kinderen en andere omstanders bij het gebruik van het apparaat.

2.3. Persoonlijke veiligheid

a) Gebruik van apparaat is niet toegestaan in geval van vermoeidheid of ziekte, of indien onder invloed van alcohol, drugs of medicijnen die de bediening bemoeilijken.
b) Apparatet er ikke beregnet til at blive brugt af mennesker (herunder børn) med nedsatte mentale, sensoriske og mentale funktioner eller uden tilstrækkelig erfaring og / eller viden, medmindre de er under opsyn af en person, der er ansvarlig for deres sikkerhed eller har modtaget instruktioner vedrørende betjening af apparatet.
c) Maskinen kan betjenes af fysisk velegnede, dygtige og korrekt uddannede personer, der har læst denne vejledning og er blevet uddannet i arbejdsmiljø og sikkerhed.
d) Om onbedoelde inschakeling te voorkomen dient de schakelaar in de uit-stand te staan voordat u de stekker in het stopcontact steekt.
e) Draag geen loshangende kleding of sierraden. Haren, kleding en handschoenen dienen buiten bereik van bewegende onderdelen te blijven. Losse kleding, sierraden en lang haar kan verstrikt raken tussen de bewegende onderdelen.
f) Het apparaat is geen speelgoed. Kinderen dienen onder toezicht te blijven zodat ze niet met apparaat gaan spelen.
g) Plaats geen handen of attributen aan de binnenkant van apparaat wanneer deze in bedrijf is!

2.4. Veilig gebruik van het apparaat

a) Brug ikke apparatet, hvis ON/OFF-kontakten ikke fungerer korrekt (den kan ikke tænde eller slukke apparatet). Apparaten die niet kunnen worden bediend met de schakelaar zijn onveilig, kunnen niet worden ingezet en moeten worden gerepareerd.
b) Voor wijziging van instellingen, reiniging en onderhoud van het apparaat dient deze te worden losgekoppeld van het stroomnet. Dit voorkomt dat het apparaat per ongeluk wordt ingeschakeld.
c) Bewaar het apparaat wanneer het niet in gebruik is op een veilige plaats, uit de buurt van kinderen en mensen die het apparaat niet kennen en de gebruiksaanwijzing niet hebben gelezen. Het apparaat kan een gevaar vormen in de handen van onervaren gebruikers.
d) Houd het apparaat in perfecte technische staat. Controleer voor elk gebruik op algemene schade, controleer vooral bewegende onderdelen op gebarsten

onderdelen of elementen, en op andere omstandigheden die de veilige werking van het apparaat kunnen beïnvloeden. Indien schade wordt geconstateerd, dient het apparaat voor gebruik ter reparatie te worden aangeboden.

e) Houd het apparaat buiten het bereik van kinderen.
f) Reparatie en onderhoud van het product dient te worden gedaan door gekwalificeerde mensen en alleen met originele reserveonderdelen. Dit verzekerd de veiligheid tijdens het gebruik.
g) Om de operationele integriteit van het apparaat zoals bedoeld te garanderen, mag u geen in de fabriek geïnstalleerde afdekkingen of schroeven verwijderen.
h) Bij het vervoer en de behandeling van het apparaat tussen het magazijn en de bestemming moeten de gezondheids- en veiligheidsbeginselen voor handmatige transporten in acht worden genomen die gelden in het land waar het apparaat zal worden gebruikt.
i) Vermijd situaties waarin het apparaat tijdens het gebruik stopt met werken als gevolg van overmatige belasting. Dit kan tot gevolg hebben dat aandrijvingen oververhit raken, waardoor apparaat beschadigd raakt.
j) Raak gelede onderdelen of accessoires niet aan, tenzij het apparaat van de stroombron is losgekoppeld.
k) Verplaats, verstel of draai het apparaat niet tijdens het werk.
l) Maak het apparaat regelmatig schoon om te voorkomen dat hardnekkig vuil zich ophoopt.
m) Het apparaat is geen speelgoed. Reiniging en onderhoud mogen niet worden uitgevoerd door kinderen zonder toezicht door een volwassene.
n) Het is niet toegestaan om de wijzigingen aan de constructie van apparaat door te voeren met als doel om de werking of constructie te wijzigen.
o) Hou het apparaat buiten bereik van open vuur en warmtebronnen.
p) Overbelast het apparaat niet.
q) Apparatets ventilationsåbninger må ikke blokeres!
r) Overbelast het apparaat niet. De hoeveelheid product moet zodanig worden aangepast dat er tijdens het gebruik geen ingrediënten uit de kom ontsnappen.



LET OP! Ondanks het veilige ontwerp van het apparaat en de beschermende functies ervan, en ondanks het gebruik van extra elementen ter bescherming van de bediener, bestaat er toch een klein risico op een ongeval of letsel bij het gebruik van het apparaat. Blijf alert en gebruik uw gezond verstand wanneer u het apparaat gebruikt.

3. Gebruik richtlijnen

Het product is ontworpen voor het zogenaamde temperen van chocolade - een proces dat erop gericht is de chocolade een gladde, uniforme en glanzende structuur te geven, wat gewenst is bij de productie van pralines, chocolaatjes of chocoladedecoraties.

Gebruiker is verantwoordelijk voor eventuele schade veroorzaakt door niet-beoogd gebruik.

3.1. Productoverzicht

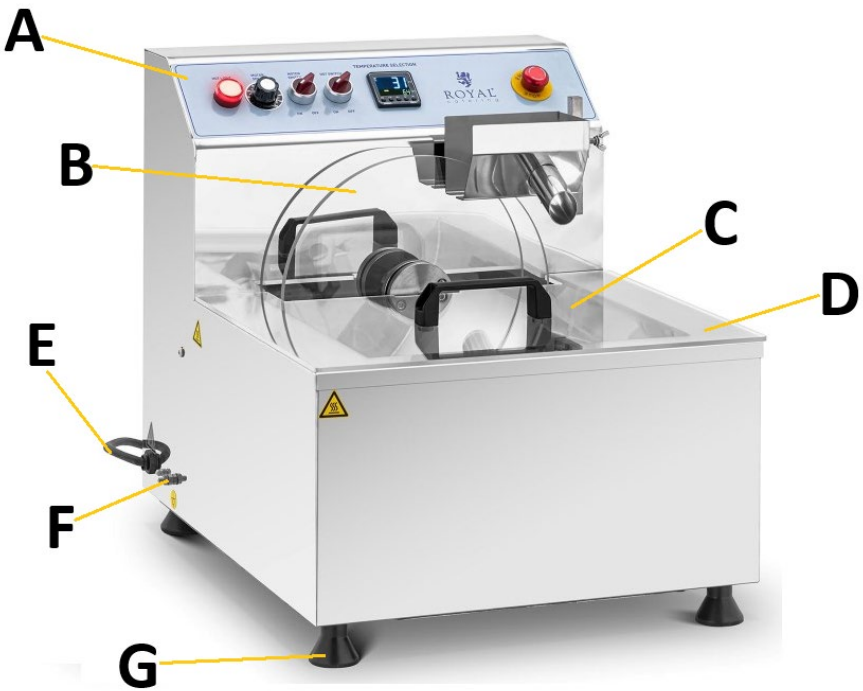

A. **bedieningspaneel**
B. **roerder**
C. **chocolade tankhoes**
D. **chocoladetank**
E. **netsnoer**
F. **aardverbinding**
G. **been (x4)**

Bedieningspaneel



a. **Indicatielampje verwarming**
b. **Snelheidsregelknop van de mixer**
c. **Aan/uit-schakelaar van de mixer**
d. **Aan/uit-schakelaar verwarming**
e. **Temperatuurregelaar met display (type OMRON E5CC)**
f. **noodstopschakelaar**

3.2. Klaarmaken voor gebruik

Apparatets placering

Omgivelsestemperaturen må ikke overstige 40°C, og luftfugtigheden må ikke overstige 85%. Apparatet skal placeres på en måde, der sikrer god luftcirkulation. Der skal opretholdes en afstand på mindst 20 cm fra apparatets væg. Apparaat dient uit de buurt van hete oppervlakken te worden gehouden. Het apparaat moet altijd worden gebruikt op een effen, stabiel, schoon, vuurvast en droog oppervlak en buiten het bereik van kinderen en mensen met verminderde mentale, sensorische en mentale functies. Het apparaat dient zo te worden geplaatst dat de stekker altijd bereikbaar is. Zorg ervoor dat de stroomvoorziening van het apparaat overeenkomt met de gegevens op het typeplaatje!

Voor het eerste gebruik dient u alle onderdelen die rechtstreeks in contact komen met de chocolade te demonteren en te reinigen, evenals het gehele apparaat.

MONTERING AF APPARATET

Het geleverde apparaat is bijna klaar voor gebruik. Alleen de voetjes van het apparaat hoeven te worden gemonteerd (deze moeten aan de onderkant van de behuizing worden vastgeschroefd). Controleer vóór het eerste gebruik of de mengschijf goed vastzit. Zodra u er klaar voor bent, sluit u het apparaat aan op een geschikte, geaarde stroombron.

3.3. Werken met het apparaat

1) Plaats de te temperen chocolade in de tank (D) en doe het deksel (C) er weer op.
2) Schakel de verwarming in door de schakelaar (d) in de stand "AAN" te zetten. Het indicatielampje gaat branden om aan te geven dat het apparaat klaar is voor gebruik.
3) Stel op de temperatuurregelaar (e) de gewenste temperatuur in met de knoppen "^" of "ˇ".
   BELANGRIJK: de temperatuurregelaar heeft ook andere functieknoppen, maar gebruik deze niet voor dit apparaat!
   Op het display wordt de huidige chocoladetemperatuur weergegeven op de eerste regel en de door de gebruiker ingestelde gewenste temperatuur op de tweede regel.
   LET OP: volg bij het instellen van de gewenste smelttemperatuur van de chocolade de instructies van de chocoladefabrikant, aangezien een te hoge temperatuur ervoor kan zorgen dat de chocolade verbrandt. Over het algemeen mag de temperatuur tussen de 40 en 55 °C niet worden overschreden, afhankelijk van het type chocolade. Witte chocolade smelt het snelst en dessertchocolade het langzaamst.
4) Pas nadat de chocolade volledig gesmolten is, mag de mixer worden gestart door de schakelaar (c) in de stand "AAN" te zetten en de knop (b) op de gewenste snelheid in te stellen (de minimale snelheid is 20 - bij deze waarde start de mixer met een vertraging van ongeveer 3-5 seconden).
5) Stel de gewenste temperatuur voor het temperen van de chocolade in - geschatte waarden:
   - Dessertchocolade: 31-32 °C
   - Melkchocolade: 29-30 °C
   - Witte chocolade: 27-28 °C
6) Begin met temperen door geleidelijk stukjes reeds getemperde chocolade toe te voegen aan de volledig gesmolten chocolade, in een verhouding van ongeveer 20% ten opzichte van de hoeveelheid te temperen gesmolten chocolade.
   LET OP: Deze verhouding is afhankelijk van de omgevingstemperatuur en de eigenschappen van de chocolade, waardoor deze enigszins kan afwijken van de geschatte percentagewaarde. Roer tijdens het temperen de getemperde chocolademassa in de tank elke 0,5-1 uur door.
7) Nadat het chocolademengsel volledig is gesmolten tot een homogene, vloeibare massa, is de chocolade getemperd.
   BELANGRIJK: de mixer schakelt na 3-5 seconden uit.

8) Gebruik de noodschakelaar (f) van het apparaat alleen in dringende, onverwachte situaties. Gebruik in normale omstandigheden de schakelaars "b", "c" en "d" op het bedieningspaneel (A) van het apparaat.

3.4. Reiniging en onderhoud

a) Reinig het apparaat na elk gebruik.
b) Inden hver rengøring, justering eller udskiftning af tilbehør, og også når apparatet ikke er i brug, skal du tage netstikket ud og lade apparatet køle helt af.
   - Wacht tot de roterende elementen stoppen.
c) • Voor reiniging van het oppervlak mogen alleen niet-corrosieve middelen worden gebruikt.
d) Gebruik voor reiniging alleen milde reinigingsmiddelen bedoeld voor het schoonmaken van oppervlakken die in contact komen met levensmiddelen.
e) • Na elke reiniging moeten alle onderdelen grondig worden gedroogd voordat het gereedschap opnieuw wordt gebruikt.
f) • Bewaar het apparaat op een koele en droge plaats, beschermd tegen vocht en direct zonlicht.
g) Het is niet toegestaan het apparaat met een straal water te besproeien of het apparaat in water onder te dompelen.
h) Zorg ervoor dat er geen water binnendringt via de ventilatieopeningen in de behuizing.
i) Reinig de ventilatieopeningen met een borstel en perslucht.
j) Gebruik voor reinigen een zachte, vochtige doek.
k) Gebruik voor het schoonmaken geen scherpe en/of metalen voorwerpen (bijv. een staalborstel of een metalen spatel) omdat deze het oppervlaktemateriaal van het apparaat kunnen beschadigen.
l) Reinig het apparaat niet met een zure substantie, middelen voor medische doeleinden, verdunners, brandstof, olie of andere chemische stoffen, omdat dit het apparaat kan beschadigen.
m) Demontage van het mixermechanisme:

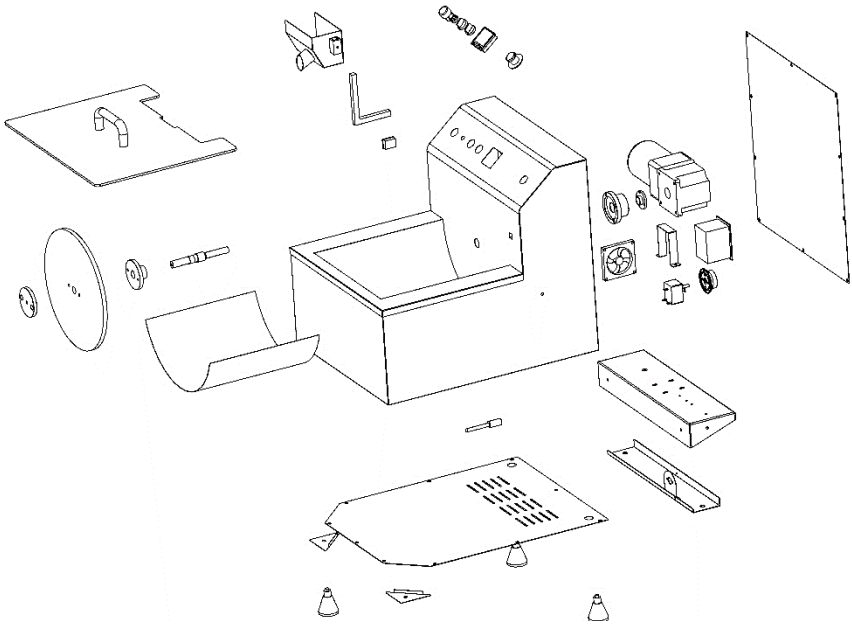

VERWIJDERING VAN GEBRUIKTE APPARATEN:

Aan het einde van de levensduur mag dit product niet worden weggegooid met het normale huisvuil, maar moet het worden ingeleverd bij een inzamelpunt voor het recyclen van elektrische en elektronische apparaten. Controleer het symbool op het product, de gebruiksaanwijzing en de verpakking. De materialen die in het apparaat worden gebruikt kunnen worden hergebruikt in overeenstemming met hun markering. Door te kiezen voor recycling levert u een belangrijke bijdrage aan de bescherming van het milieu.

Uw lokale overheid kan u informatie verstrekken over het juiste inzamelpunt voor gebruikte apparaten.

Denne bruksanvisningen er oversatt ved hjelp av maskinoversettelse. Det er gjort rimelige anstrengelser for å gi en nøyaktig oversettelse, men ingen automatisk oversettelse er perfekt, og det er heller ikke meningen at den skal erstatte menneskelige oversettere. Den offisielle bruksanvisningen er den engelske versjonen. Eventuelle uoverensstemmelser eller forskjeller i oversettelsen er ikke bindende og har ingen juridisk virkning med hensyn til overholdelse eller håndhevelse. Hvis det oppstår spørsmål knyttet til nøyaktigheten av informasjonen i brukerhåndboken, henvises det til den engelske versjonen av innholdet, som er den offisielle versjonen.

Tekniske data

Beskrivelse av parameter	Parameterverdi	
Produktnavn	Sjokoladesmelter	
Modell	RC-CMM03	RC-CMM05
Forsyningsspenning [V~] / Frekvens [Hz]	230/50	
Nominell effekt [W]	960	750
Beskyttelsesklasse	I	
IP-kapslingsgrad	IPX3	
Mål [bredde x dybde x høyde; mm].	575 x 630 x 520	450 x 550 x 515
Vekt [kg]	34,3	27,8
Tankkapasitet [L]	23	12
Minimumsmengden sjokolade som kreves for temperering	3 kg	

1. Generell beskrivelse

Bruksanvisningen er ment som hjelp til sikker og pålitelig bruk. Produktet er utformet og produsert i henhold til strenge tekniske indikasjoner, ved bruk av de nyeste teknologier og komponenter, og opprettholder de høyeste kvalitetsstandarder.

LES OG FORSTÅ DENNE BRUKSANVISNINGEN NØYE FØR DU STARTER ARBEIDET.

For å sikre at apparatet fungerer lenge og pålitelig, må du sørge for å bruke og vedlikeholde det på riktig måte i henhold til retningslinjene i denne bruksanvisningen. Tekniske opplysninger og spesifikasjoner i denne bruksanvisningen er aktuelle. Produsenten forbeholder seg retten til å gjøre endringer for å forbedre kvaliteten. Under hensyntagen til den tekniske utviklingen og muligheten for å redusere støy, er enheten designet og bygget på en slik måte at risikoen som følge av støyutslipp reduseres til et lavest mulig nivå.

Forklaring av symboler

	Produktet oppfyller kravene i relevante sikkerhetsstandarder.
	Les bruksanvisningen før bruk.
	Resirkulerbart produkt.
	**ADVARSEL!** eller **FORSIKTIG!** eller **HUSK!** Gjelder for den aktuelle situasjonen (generelt advarselsskilt).
	OBS: Fare for elektrisk støt!
	OBS: Roterende elementer!
	Nødstopp!
	OBS!!! En varm overflate kan forårsake brannsår.

	Kun til innendørs bruk.



OBS: Illustrasjoner i denne bruksanvisningen er bare opplysende og kan skille seg fra produktets egentlige utseende når det gjelder detaljer.

2. Sikkerhet ved bruk

**OBS!!!** Les alle sikkerhetsadvarsler og instruksjoner. Unnlatelse av å følge advarslene og instruksjonene kan føre til elektrisk støt, brann og/eller alvorlige personskader eller dødsfall.

Begrepet «apparat» eller «produkt» i advarslene og i beskrivelsen av instruksjonene refererer til:
Sjokoladesmelter

2.1. Elektrisk sikkerhet

a) Støpselet må passe til stikkontakten. Ikke modifiser støpselet på noen måte. Originale støpsler og samsvarende stikkontakter vil redusere risikoen for elektrisk støt.
b) Unngå kontakt med jordede deler som rør, radiatorer, komfyrer og kjøleskap. Det er økt risiko for elektrisk støt hvis kroppen din er jordet og kommer i kontakt med utstyr som er direkte utsatt for regn, våte overflater og arbeid i fuktige omgivelser. Vann som trenger inn i utstyret øker risikoen for skade på utstyret og elektrisk støt.
c) Ikke ta på enheten med våte eller fuktige hender.
d) Ikke bruk ledningen på feil måte. Bruk den aldri til å bære apparatet eller til å trekke støpselet ut av stikkontakten. Hold kabelen borte fra varmekilder, olje, skarpe kanter eller bevegelige deler. Skadede eller sammenfiltrede ledninger øker risikoen for elektrisk støt.
e) Hvis det ikke kan unngås å bruke apparatet i fuktige omgivelser, bør det brukes en jordfeilbryter. Bruken av RCD reduserer faren for elektrisk støt.

f) Ikke bruk enheten hvis strømledningen er skadet eller viser tydelige tegn på slitasje. En skadet strømledning bør skiftes ut av en kvalifisert elektriker eller produsentens service
g) For å unngå elektrisk støt må du ikke senke ledningen, støpselet eller enheten i vann eller andre væsker. Ikke bruk apparatet på våte overflater.
h) OBS – LIVSFARE! Ved rengjøring eller bruk av utstyret, må det aldri dyppes i vann eller andre væsker.
i) Ikke bruk utstyret i rom med svært høy luftfuktighet / i umiddelbar nærhet av vanntanker!
j) Utstyret kan ikke bli våt. Fare for elektrisk støt!

2.2. Sikkerhet på arbeidsplassen

a) I tilfelle skade eller feil drift av utstyret, slå det av umiddelbart og rapporter det til en autorisert person.
b) Ta kontakt med produsentens service, hvis du er i tvil om produktet fungerer som det skal eller hvis du har oppdaget noen skader.
c) Produktet kan bare repareres av produsentens service. Ikke forsøk å utføre reparasjoner selv!
d) Ved brann skal du bruke et brannslukningsapparat med pulver eller karbondioksid (CO2) (beregnet for bruk på strømførende elektrisk utstyr) for å slukke brannen.
e) Ved fare for liv eller lemmer, ulykke eller havari, stopp enheten med NØDSTOPP-knappen!
f) Behold bruksanvisningen for fremtidig referanse. Hvis produktet overføres til tredjepersoner, skal bruksanvisningen leveres sammen med produktet.
g) Elementer av emballasjen og små monteringselementer skal oppbevares utilgjengelig for barn.
h) Hold enheten borte fra barn og dyr.
i) Når du bruker dette utstyret sammen med annet utstyr, må du også følge de andre bruksanvisningene.



Husk! Beskytt barn og andre personer mens du bruker utstyret.

2.3. Personlig sikkerhet

a) Det er forbudt å bruke utstyret i tilfelle tretthet, sykdom, påvirkning av alkohol, narkotika eller medisiner som i vesentlig grad begrenser evnen til å håndtere utstyret.

b) Utstyret skal ikke brukes av personer (inkludert barn) med reduserte psykiske, sensoriske og mentale funksjoner eller uten tilstrekkelig erfaring og/eller kunnskap, med mindre de er under oppsyn av en person som er ansvarlig for deres sikkerhet eller har mottatt instruksjoner om bruken av utstyret.
c) Utstyret kan betjenes av personer i god fysisk stand, dyktige og skikkelig opplærte personer som har lest denne håndboken og har fått opplæring i HMS på arbeidsplassen.
d) For å forhindre utilsiktet oppstart, sørg for at bryteren er i av-posisjon før du kobler utstyret til en strømkilde.
e) Ikke bruk løse klær eller smykker. Hold håret, klærne og hanskene unna bevegelige deler. Løse klær, smykker eller langt hår kan sette seg fast i bevegelige deler.
f) Apparatet er ikke et leketøy. Barn må være under oppsyn for å sikre at de ikke leker med apparatet.
g) Ikke stikk hendene eller andre gjenstander inn i apparatet mens det er i bruk!

2.4. Sikker bruk av utstyret

a) Ikke bruk apparatet hvis "ON/OFF"-bryteren ikke fungerer som den skal (apparatet slås ikke av og på). Utstyret som ikke kan kontrolleres med bryteren er farlige, kan ikke være i drift og må repareres.
b) Koble apparatet fra strømforsyningen før justering, rengjøring og vedlikehold påbegynnes. Dette reduserer risikoen for utilsiktet aktivering.
c) Oppbevar ubrukt produkt utilgjengelig for barn og alle som ikke er kjent med enheten eller denne håndboken. Produktene er farlige når de brukes av uerfarne brukere.
d) Hold produktet i god teknisk stand. Før hver bruk må du kontrollere at det ikke er generelle skader, spesielt at det ikke er sprekker i bevegelige deler eller elementer, og at det ikke er andre forhold som kan påvirke sikker bruk av enheten. Hvis du oppdager skader, må du levere enheten til reparasjon før bruk.
e) Oppbevar enheten utilgjengelig for barn.
f) Reparasjon og vedlikehold av produktet skal utføres av kvalifiserte personer ved hjelp av originale reservedeler. Dette vil garantere sikker bruk.
g) For å sikre at enheten fungerer som den skal, må du ikke fjerne de fabrikkmonterte beskyttelsene eller løsne skruene.
h) Ved transport og flytting av utstyret fra oppbevaringsstedet til driftsstedet, følg HMS-reglene for manuelt transportarbeid som gjelder i landet der utstyret skal brukes.

i) Unngå situasjoner der enheten slutter å fungere under bruk på grunn av for stor belastning. Dette kan føre til overopphetning av drivkomponentene og resultere i skade på utstyret.
j) Ikke ta på leddede deler eller tilbehør med mindre enheten er koblet fra strømkilden.
k) Apparatet må ikke flyttes, justeres eller roteres under arbeidet.
l) Rengjør enheten regelmessig for å unngå at det samler seg fastgrodd smuss.
m) Apparatet er ikke et leketøy. Rengjøring og vedlikehold kan ikke utføres av barn uten tilsyn av en voksen person.
n) Det er forbudt å modifisere konstruksjonen av utstyret for å endre dets parametere eller oppbygning.
o) Hold utstyret borte fra ild og varmekilder.
p) Ikke overbelast enheten.
q) Ventilasjonsspaltene på utstyret må aldri blokkeres!
r) Ikke overbelast enheten. Mengden produkt bør justeres slik at ingen ingredienser lekker ut av bollen under bruk.



OBS: Til tross for apparatets sikre utforming og beskyttelsesfunksjoner, og til tross for bruk av ekstra elementer som beskytter operatøren, er det fortsatt en liten risiko for ulykker eller skader ved bruk av apparatet. Vær på vakt og bruk sunn fornuft når du bruker enheten.

3. Bruksanvisning

Produktet er utviklet for å utføre såkalt sjokoladetemperering – en prosess som har som mål å gi det en glatt, ensartet og skinnende struktur, ønsket i produksjonen av praliner, sjokolade eller sjokoladedekorasjoner.
Brukeren har ansvar for eventuelle skader som skyldes ikke-tiltenkt bruk.

3.1. Produktoversikt

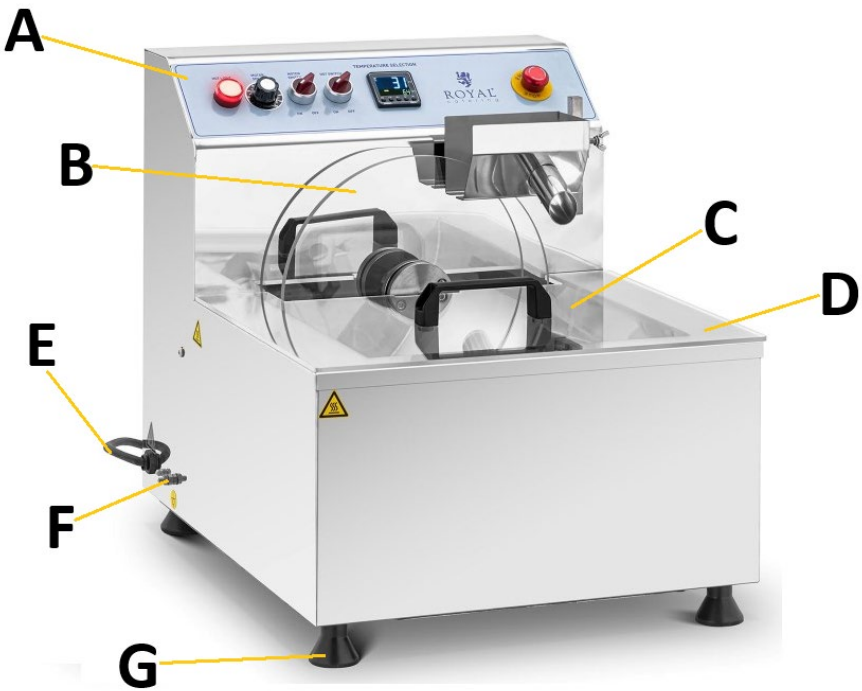

A. kontrollpanel
B. røreverk
C. sjokolade tankdeksel
D. sjokoladetank
E. strømledning
F. jordforbindelse
G. bein (x4)

Betjeningspanel:



a. Varmeapparatets indikatorlampe
b. Hastighetskontrollknapp for mikser
c. AV/PÅ-bryter på mikseren

d. Varmeapparat PÅ/AV-bryter
e. Temperaturregulator med display (type OMRON E5CC)
f. nødstoppbryter

3.2. Forberedelse til bruk

Plassering av utstyret
Omgivelsestemperaturen må ikke overstige 40 °C og den relative luftfuktigheten bør ikke overstige 85 %. Plasser utstyret på en måte som sikrer god luftsirkulasjon. Det må opprettholdes en minimumsavstand på 20 cm fra hver vegg av utstyret. Utstyret skal holdes borte fra alle varme overflater. Apparatet skal alltid brukes når det er plassert på et jevnt, stabilt, rent, brannsikkert og tørt underlag, og det skal være utilgjengelig for barn og personer med begrensede mentale og sensoriske funksjoner. Utstyret skal plasseres på en måte som muliggjør adgang til støpselet til enhver tid. Pass på at utstyrets strømforsyning er i samsvar med dataene på typeskiltet!

Før første gangs bruk, demonter og vask alle deler som kommer i direkte kontakt med sjokoladen, samt hele apparatet.

MONTERING AV UTSTYRET
Den leverte enheten er nesten klar til bruk. Bare føttene på enheten trenger å monteres (de skal skrus fast i bunnen av huset). Før første gangs bruk, kontroller at mikserskiven er tett. Så snart du er klar, kobler du enheten til en egnet jordet strømkilde.

3.3. Arbeide med enheten

1) Plasser sjokoladen som skal tempereres i tanken (D) og sett på lokket igjen (C).
2) Slå på varmeren ved å sette bryteren (d) til "ON"-posisjon, og driftsindikatorlampen vil lyse for å bekrefte at den er klar til bruk.
3) På temperaturkontrolleren (e) stiller du inn ønsket temperatur på varmeren med knappene "^" eller "ˇ".
   VIKTIG: Temperaturkontrolleren har andre funksjonsknapper, men bruk dem ikke med disse enhetene!
   Displayet viser gjeldende sjokoladetemperatur i første linje, og ønsket temperatur som angitt av brukeren i andre linje.
   MERK: Når du stiller inn ønsket smeltetemperatur for sjokoladen, følg instruksjonene fra sjokoladeprodusenten, da en for høy temperatur kan føre til at sjokoladen brenner seg. Vanligvis bør ikke området 40–55 ˚C

overskrides, avhengig av sjokoladetypen. Det vil si at hvit sjokolade smelter raskest, og dessertsjokolade sakte.

4) Først etter at sjokoladen er helt smeltet til flytende form, bør mikseren startes ved å sette bryteren (c) til "ON"-posisjonen og sette knotten (b) til ønsket hastighet (minimumshastigheten er 20 - ved denne verdien starter mikseren med en forsinkelse på ca. 3-5 sekunder).
5) Still inn måltemperaturen for temperering av sjokolade - omtrentlige verdier:
    - Dessertsjokolade: 31-32°C
    - Melkesjokolade: 29-30°C
    - Hvit sjokolade: 27-28°C
6) Start tempereringen ved å gradvis tilsette biter av allerede temperert sjokolade til den helt smeltede sjokoladen i en andel på ca. 20 % i forhold til mengden smeltet sjokolade som skal tempereres.
   MERK: Denne andelen avhenger av romtemperaturen og sjokoladens egenskaper, så den kan avvike noe fra den omtrentlige prosentverdien. Under tempereringen, rør den tempererte sjokolademassen i tanken en gang hver 0,5-1 time.
7) Etter at sjokoladeblandingen er helt smeltet til en homogen, flytende masse, er sjokoladen temperert.
   VIKTIG: Mikseren slår seg av med en forsinkelse på 3-5 sekunder som svar på bryteren.
8) Bruk kun maskinens nødbryter (f) i hastesituasjoner og uventede situasjoner. I normale situasjoner skal du bruke bryterne "b", "c" og "d" på apparatets kontrollpanel (A).

3.4. Rengjøring og vedlikehold

a) Rengjør apparatet etter hver bruk.
b) Før hver rengjøring, justering og bytting av tilbehør, og også når utstyret ikke er i bruk, trekk ut støpselet og la utstyret kjøle seg ned.
    - Vent til alle roterende deler på maskinen har stanset.
c) • Rengjør overflatene bare med midler som ikke inneholder etsende stoffer.
d) Bruk kun milde rengjøringsmidler beregnet for rengjøring av overflater som kommer i kontakt med mat.
e) • Etter rengjøring må alle delene tørkes grundig før du bruker utstyret igjen.
f) • Oppbevar utstyret på et kjølig og tørt sted, beskyttet mot fuktighet og direkte sollys.
g) Det er forbudt å sprøyte utstyret med en vannstråle eller dyppe utstyret i vann.
h) Pass på at det ikke kommer vann inn i ventilasjonsspaltene i huset.
i) Ventilasjonsspaltene skal rengjøres med en børste og trykkluft.

j) Bruk en myk, fuktig klut til rengjøring.

k) Ikke bruk skarpe gjenstander og/eller metallgjenstander til rengjøring (f.eks. stålbørste eller metallspatel), da disse kan skade apparatets overflatemateriale.

l) Enheten må ikke rengjøres med syreholdige stoffer, medisinske midler, fortynningsmidler, drivstoff, oljer eller andre kjemiske stoffer, da dette kan skade enheten.

m) Demontering av miksermekanismen:

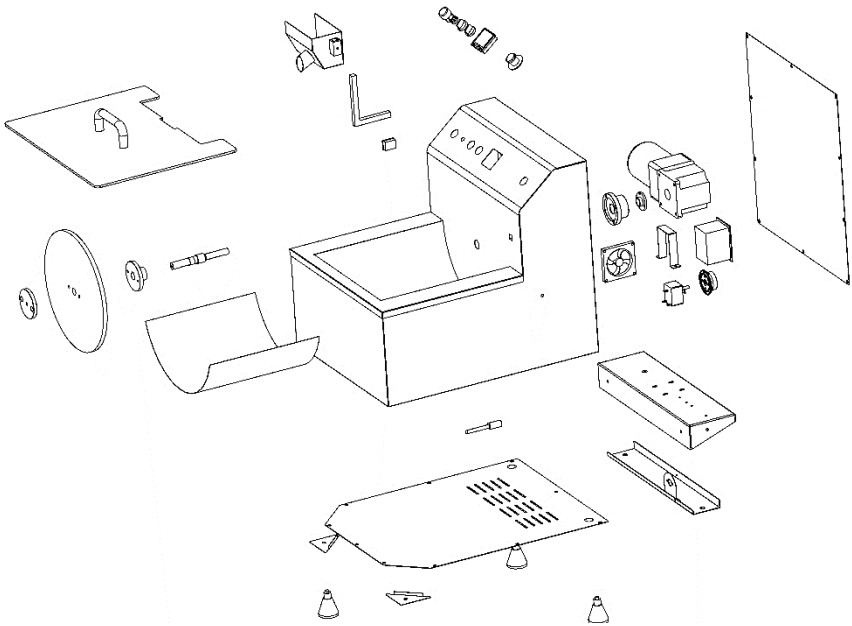

KASSERING AV BRUKTE ENHETER

Ved slutten av utstyrets levetid må dette produktet ikke kastes sammen med vanlig husholdningsavfall, men det skal leveres til et deponi som resirkulerer elektrisk og elektronisk utstyr. Kontroller symbolet på produktet, bruksanvisningen og emballasjen. Materialene som brukes i utstyret kan gjenbrukes i samsvar med deres merking. Når du velger å resirkulere, gir du et viktig bidrag til å beskytte miljøet.

Din lokale administrasjon vil gi deg informasjon om riktig avhendingssted for brukte apparater.

För din bekvämlighet har denna bruksanvisning översatts med hjälp av maskinöversättning. Rimliga ansträngningar har gjorts för att tillhandahålla en korrekt översättning, men ingen automatiserad översättning är perfekt och är inte heller avsedd att ersätta mänskliga översättare. Den officiella bruksanvisningen är den engelska versionen. Eventuella avvikelser eller skillnader som kan ha uppstått i översättningen är inte bindande och har ingen rättslig verkan för efterlevnads- eller verkställighetsändamål. Om det uppstår frågor om huruvida informationen i användarhandboken är korrekt, hänvisar vi till den engelska versionen av innehållet, som är den officiella versionen.

Tekniska data

Parameterbeskrivning	Parametervärde	
Produktnamn	Chokladvärmare	
Modell	RC-CMM03	RC-CMM05
Matningsspänning [V~] / Frekvens [Hz]	230/50	
Märkeffekt [W]	960	750
Skyddsklass	I	
IP-skyddsklass	IPX3	
Mått [bredd x djup x höjd; mm]	575 x 630 x 520	450 x 550 x 515
Vikt [kg]	34,3	27,8
Tankkapacitet [L]	23	12
Minsta mängd choklad som krävs för temperering	3 kg	

1. Allmän beskrivning

Denna bruksanvisning är avsedd att vara ett stöd för en säker och tillförlitlig användning. Produkten är konstruerad och tillverkad strikt enligt tekniska anvisningar, med hjälp av den senaste tekniken och de senaste komponenterna och enligt de högsta kvalitetsstandarderna.

LÄS NOGGRANT IGENOM OCH FÖRSTÅ DENNA BRUKSANVISNING INNAN ARBETET PÅBÖRJAS.

För att säkerställa en lång livslängd och tillförlitlig drift av maskinen ska du se till att den används och underhålls på rätt sätt enligt anvisningarna i bruksanvisningen. De tekniska data och specifikationer som anges i denna bruksanvisning är aktuella. Tillverkaren förbehåller sig rätten att göra ändringar för att förbättra kvaliteten. Med beaktande av tekniska framsteg och möjligheten att begränsa buller har utrustningen utformats och byggts så att risker på grund av bulleremission minskas till lägsta möjliga nivå.

Förklaring av symbolerna

CE	Produkten uppfyller kraven i de tillämpliga säkerhetsstandarderna.
	Läs instruktionerna före användning.
	Återvinningsbar produkt.
	**OBS!** eller **VARNING!** eller **KOM IHÅG!** beskriver en situation (allmän varningsskylt).
	OBS! Risk för elektrisk stöt!
	OBS! Roterande delar!
	Nödstopp!
	OBS! Heta ytor kan orsaka brännskador!

	Endast för inomhusbruk.



OBS! Illustrationerna i denna bruksanvisning är endast avsedda som referens och kan i vissa detaljer avvika från produktens faktiska utseende.

2. Säkerhet vid användning

**OBS!** Läs alla säkerhetsvarningar och instruktioner. Ifall varningarna och instruktionerna inte följs kan detta leda till elektriska stötar, brand och/eller allvarliga skador eller dödsfall.

Termen "apparat" eller "produkt" i varningarna och i beskrivningen av instruktionerna avser:
Chokladvärmare

2.1. Elsäkerhet

a) Stickproppen måste passa i eluttaget. Modifiera aldrig stickproppen på något sätt. Original-stickproppar och passande vägguttag minskar risken för elektrisk stöt.
b) Undvik att vidröra jordade element som rör, värmeelement, spisar och kylskåp. Det finns en ökad risk för elektriska stötar om den jordade apparaten utsätts för regn, kommer i direkt kontakt med en våt yta eller används i en fuktig miljö. Vatten som tränger in i apparaten ökar risken för skador på apparaten och för elektriska stötar.
c) Vidrör inte apparaten med våta eller fuktiga händer.
d) Använd inte sladden på ett felaktigt sätt. Använd den aldrig för att bära apparaten eller för att dra ut stickproppen ur ett uttag. Håll kabeln borta från värmekällor, olja, vassa kanter och rörliga delar. Skadade eller tilltrasslade sladdar ökar risken för elektrisk stöt.
e) Om det inte går att undvika att använda apparaten i en fuktig miljö bör en jordfelsbrytare (JFB) användas. Användning av en jordfelsbrytare (JFB) minskar risken för elektriska stötar.

f) Använd inte apparaten om strömsladden är skadad eller visar tydliga tecken på slitage. En skadad nätsladd ska bytas ut av behörig elektriker eller tillverkarens serviceavdelning.
g) För att undvika elektriska stötar, sänk inte ner sladden, stickproppen eller apparaten i vatten eller andra vätskor. Använd inte apparaten på våta ytor.
h) OBS – LIVSFARA! Vid rengöring får apparaten aldrig sänkas i vatten eller andra vätskor.
i) Använd inte i mycket fuktiga miljöer eller i närheten av vattentankar.
j) Låt inte utrustningen bli våt. Risk för elektrisk stöt!

2.2. Säkerhet på arbetsplatsen

a) Om du upptäcker skador eller oregelbunden/felaktig funktion ska du omedelbart stänga av apparaten och rapportera detta till en överordnad utan dröjsmål.
b) Kontakta tillverkarens servicepersonal om du är osäker på om produkten fungerar som den ska eller om du har upptäckt en skada.
c) Endast tillverkarens servicecenter får utföra reparationer på produkten. Försök inte utföra reparationer på egen hand!
d) Vid brand, använd en pulver- eller kolsyresläckare (CO2) (en brandsläckare som är avsedd att användas på spänningssatta elektriska apparater) för att släcka branden.
e) I händelse av fara för liv eller lem, olycka eller haveri, stoppa enheten med EMERGENCY STOP-knappen (nödstopp-knappen)!
f) Spara bruksanvisningen för framtida bruk. Om produkten skulle överlämnas till tredje part så måste bruksanvisningen också överlämnas.
g) Förvara förpackningsdelar och små monteringsdelar på en plats som är oåtkomlig för barn.
h) Håll apparaten borta från barn och djur.
i) Om denna apparat används tillsammans med annan utrustning ska även de övriga bruksanvisningarna följas.



Kom ihåg! Skydda barn och andra personer som befinner sig i närheten när du använder apparaten.

2.3. Personlig säkerhet

a) Använd inte apparaten om du är trött, sjuk eller påverkad av alkohol, narkotika eller mediciner som kan försämra förmågan att använda apparaten avsevärt.

b) Maskinen är inte konstruerad för att hanteras av personer (inklusive barn) med nedsatta mentala och sensoriska funktioner eller personer som saknar relevant erfarenhet och/eller kunskap, såvida de inte övervakas av en person som ansvarar för deras säkerhet eller såvida de inte har fått instruktioner om hur maskinen ska användas.
c) Maskinen får endast användas av personer som är fysiskt lämpade för att hantera maskinen, har rätt utbildning, har läst igenom denna bruksanvisning och som har fått utbildning i arbetsmiljö och -säkerhet.
d) För att förhindra oavsiktlig start, se till att strömbrytaren är i frånläge innan du ansluter till strömkällan.
e) Bär inte löst sittande kläder eller smycken. Håll hår, kläder och handskar borta från rörliga delar. Löst sittande kläder, smycken eller långt hår kan fastna i rörliga delar.
f) Apparaten är inte en leksak. Barn ska övervakas för att säkerställa att de inte leker med utrustningen.
g) Stick inte in händerna eller föremål i utrustningen när den är i drift!

2.4. Säker användning av apparaten

a) Använd inte apparaten om "ON/OFF"-brytaren inte fungerar som den ska (den slås inte på och av). Apparater som inte kan styras med strömbrytaren är farliga, får inte fungera och måste repareras.
b) Se till att stickproppen är utdragen från uttaget innan du gör några justeringar, byter tillbehör eller innan du lägger undan apparaten. Denna förebyggande åtgärd minskar risken för att starta utrustningen oavsiktligt.
c) Förvara apparaten på en säker plats när den inte används, så att den är utom räckhåll för barn och personer som inte är bekanta med apparaten och som inte har läst bruksanvisningen. Apparaten kan vara farlig för oerfarna användare.
d) Håll apparaten i perfekt tekniskt skick. Kontrollera alltid utrustningen med avseende på eventuella allmänna skador eller skador på rörliga delar (trasiga delar och komponenter eller andra omständigheter som kan påverka utrustningens säkerhet och funktion) innan arbetet påbörjas. Om du upptäcker skador ska du lämna in apparaten för reparation innan användning.
e) Förvara apparaten utom räckhåll för barn.
f) Låt endast kvalificerad personal reparera och underhålla produkten, och tillåt endast att originalreservdelar används. Detta säkerställer en säker användning av utrustningen.
g) För att garantera den driftsintegritet som har designats för utrustningen ska fabriksmonterade skydd eller skruvar inte tas bort.

h) När du transporterar och flyttar utrustningen från lagringsplatsen till användningsplatsen ska du följa de hälso- och säkerhetsprinciper för manuellt transportarbete som gäller i det land där utrustningen används.
i) Undvik situationer där utrustningen stannar på grund av tung belastning under drift. Det kan leda till att drivkomponenterna överhettas och utrustningen skadas.
j) Rör inte vid roterande delar eller tillbehör, såvida inte apparaten är bortkopplad från elnätet.
k) Flytta, omplacera eller vänd inte på utrustningen när den är i drift.
l) Rengör utrustningen regelbundet för att förhindra tuffa smutsavlagringar.
m) Apparaten är inte en leksak. Rengöring och underhåll får inte utföras av barn utan uppsikt av någon vuxen.
n) Gör aldrig några ingrepp i utrustningens konstruktion för att ändra dess parametrar eller konstruktion.
o) Håll utrustningen borta från eld- och värmekällor.
p) Överbelasta inte apparaten.
q) Utrustningens ventilationsöppningar får aldrig övertäckas!
r) Överbelasta inte apparaten. Mängden av produkten bör justeras så att inga ingredienser kommer ut ur skålen under drift.



OBS! Trots den säkra konstruktionen av apparaten och dess skyddsfunktioner, och trots användningen av ytterligare element som skyddar användaren, finns det fortfarande en liten risk för olycka eller skada vid användning av apparaten. Var hela tiden uppmärksam och använd sunt förnuft när du använder apparaten.

3. Instruktioner för användning

Produkten är avsedd för att utföra så kallad chokaltamperering - en process som syftar till att ge den en jämn, enhetlig och blank struktur, önskvärd vid tillverkning av praliner, choklad eller chokladdekorationer.
Användaren ansvarar för eventuella skador som orsakats genom icke avsedd användning.

3.1. Produktöversikt

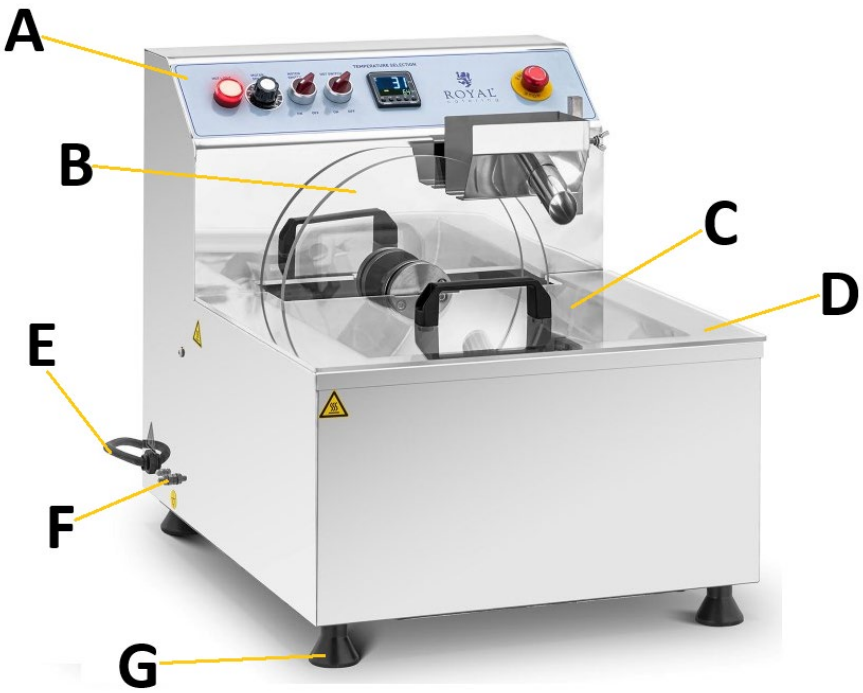

A. **kontrollpanel**
B. **omrörare**
C. **chokladbehållarens lock**
D. **chokladbehållarens**
E. **nätsladd**
F. **jordanslutnings**
G. **ben (x4)**

Kontrollpanel:



a. **Värmarens indikatorlampa**
b. **Mixerns hastighetskontrollvred**
c. **PÅ/AV-brytare på mixern**

d. Värmarens PÅ/AV-brytare
e. Temperaturregulator med display (typ OMRON E5CC)
f. nödstoppsbrytare

3.2. Förberedelser inför arbetet

PLACERING AV APPARATEN

Omgivningens temperatur får inte överstiga 40°C och den relativa luftfuktigheten får inte överstiga 85%. Utrustningen ska placeras så att god luftcirkulation säkerställs. Ett minsta avstånd på 20 cm till utrustningens alla väggar måste upprätthållas. Håll utrustningen borta från heta ytor. Utrustningen ska alltid användas på en jämn, stabil, ren, brandsäker och torr yta och utom räckhåll för barn och personer med nedsatta psykiska, sensoriska och mentala funktioner. Placera utrustningen så att stickproppen enkelt kan nås när som helst. Se till att strömförsörjningen till utrustningen överensstämmer med uppgifterna på typskylten!

Innan första användningen, demontera alla delar som kommer i direkt kontakt med chokladen och diska dem, liksom hela apparaten.

MONTERING AV UTRUSTNINGEN

Den levererade apparaten är nästan klar för drift. Endast apparatens fötter behöver monteras (de ska skruvas fast i botten av höljet). Kontrollera att mixerskivan sitter ordentligt före första användningen. Så snart du är redo ansluter du enheten till en lämplig jordad strömkälla.

3.3. Användning av apparaten

1) Placera chokladen som ska tempereras i tanken (D) och sätt tillbaka locket (C).
2) Slå på värmaren genom att ställa dess strömbrytare (d) i läge "ON", så tänds driftindikatorn för att bekräfta att den är redo för drift.
3) Ställ in önskad värmartemperatur på temperaturregulatorn (e) med knapparna "^" eller "ˇ".
   VIKTIGT: Temperaturkontrollen har andra funktionsknappar, men använd dem inte med dessa enheter!
   Displayen visar den aktuella chokladtemperaturen på den första raden och den måltemperatur som användaren ställt in på den andra raden.
   OBS: När du ställer in chokladens målsmälttemperatur ska du följa chokladtillverkarens instruktioner, eftersom en för hög temperatur kan få chokladen att brännas. Vanligtvis bör intervallet 40-55 ˚C inte överskridas

beroende på typen av choklad, dvs. vit choklad smälter snabbast och dessertchoklad långsammast.

4) Först efter att chokladen har smält helt till flytande form bör mixern startas genom att ställa dess strömbrytare (c) i läge "ON" och ställa in vredet (b) på önskad hastighet (minsta hastighet är 20 - vid detta värde startar mixern med en fördröjning på cirka 3-5 sekunder).
5) Ställ in måltemperaturen för temperering av choklad - ungefärliga värden:
   - Dessertchoklad: 31-32°C
   - Mjölkchoklad: 29-30°C
   - Vit choklad: 27-28°C
6) Börja tempereringen genom att gradvis tillsätta bitar av redan tempererad choklad till den helt smälta chokladen i en proportion av ca 20 % i förhållande till mängden smält choklad som ska tempereras.
   OBS: Denna proportion beror på omgivningstemperaturen och chokladens egenskaper, så den kan skilja sig något från det ungefärliga procentvärdet. Rör om den tempererade chokladmassan i tanken under tempereringen en gång var 0,5-1 timme.
7) Efter att chokladblandningen har smält helt till en homogen, flytande massa, tempereras chokladen.
   VIKTIGT: Mixern stängs av med 3–5 sekunders fördröjning som svar på sin strömbrytare.
8) Använd endast maskinens nödströmbrytare (f) i akuta, oväntade situationer. I normala situationer, använd strömbrytarna "b", "c" och "d" på apparatens kontrollpanel (A).

3.4. Rengöring och underhåll

a) Rengör apparaten efter varje användning.
b) Dra alltid ur stickproppen och låt utrustningen svalna helt före varje rengöring, justering, tillbehörsbyte och även när utrustningen inte används.
   - Vänta tills de roterande delarna har stannat.
c) Använd endast icke-frätande rengöringsprodukter för att rengöra ytorna.
d) Endast milda rengöringsmedel avsedda för rengöring av ytor som kommer i kontakt med livsmedel får användas för att rengöra produkten.
e) Efter varje rengöring ska alla delar vara ordentligt torra innan maskinen används igen.
f) Förvara utrustningen på en torr och sval plats som är skyddad mot fukt och direkt solljus.
g) Spruta inte utrustningen med en vattenstråle och sänk inte ned den i vatten.
h) Se till att inget vatten tränger in genom ventilationsöppningarna i höljet.
i) Rengör ventilationsöppningarna med en borste och tryckluft.

j) Använd en mjuk, fuktig trasa för rengöring.
k) Använd inte vassa föremål och/eller metallföremål för rengöring (t.ex. en stålborste eller en metallspatel) eftersom de kan skada apparatens ytmaterial.
l) Rengör inte apparaten med syrahaltiga ämnen, medel för medicinska ändamål, förtunningsmedel, bränsle, oljor eller andra kemiska ämnen eftersom det kan skada apparaten.
m) Demontering av mixermekanismen:

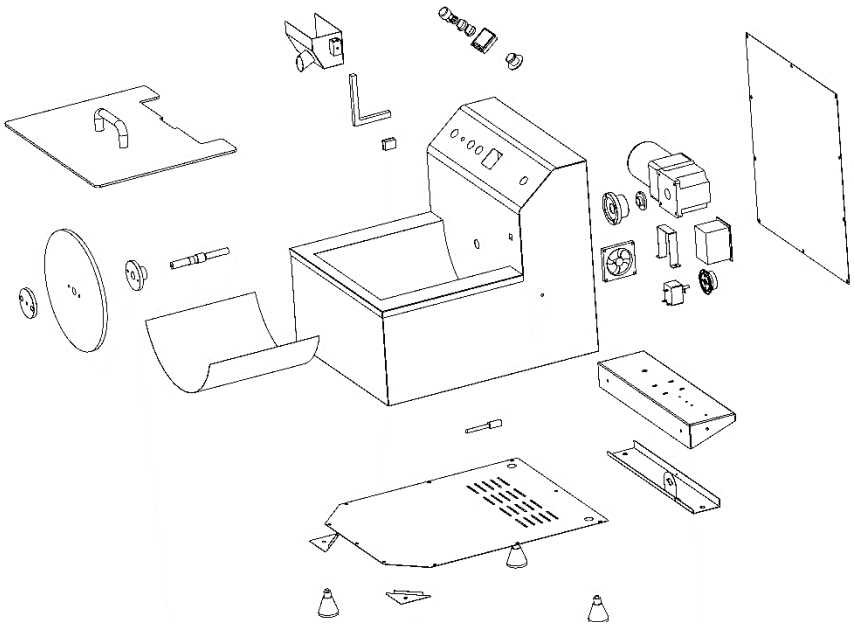

KASSERING AV ANVÄNDA APPARATER

Vid slutet av utrustningens livslängd får produkten inte slängas tillsammans med vanligt hushållsavfall, utan den ska lämnas till en insamlingsplats för återvinning av elektriska och elektroniska apparater. Kontrollera symbolen på produkten, bruksanvisningen och förpackningen. Plastmaterialen som används i utrustningen kan återanvändas enligt deras märkning. Genom att välja att återvinna gör du en viktig insats för att skydda vår miljö.

Din lokala myndighet kommer att ge dig information om lämplig återvinningspunkt för använda apparater.

Este Manual do Utilizador foi traduzido para sua conveniência através de tradução automática. Foram feitos esforços razoáveis para fornecer uma tradução exata; no entanto, nenhuma tradução automática é perfeita nem se destina a substituir os tradutores humanos. O Manual do Utilizador oficial é a versão em inglês. Quaisquer discrepâncias ou diferenças criadas na tradução não são vinculativas e não têm qualquer efeito jurídico para efeitos de cumprimento ou execução. Se surgirem questões relacionadas com a exatidão das informações contidas no Manual do Utilizador, consulte a versão inglesa desses conteúdos, que é a versão oficial.

Dados técnicos

Descrição do parâmetro	Valor do parâmetro	
Nome do produto	Temperadeira de chocolate	
Modelo	RC-CMM03	RC-CMM05
Tensão de alimentação [V~] / Frequência [Hz]	230/50	
Potência nominal [W]	960	750
Classe de proteção	I	
Classe de proteção IP	IPX3	
Dimensões [Largura x Profundidade x Altura; mm]	575 x 630 x 520	450 x 550 x 515
Peso [kg]	34,3	27,8
Capacidade do tanque [L]	23	12
A quantidade mínima de chocolate necessária para temperar	3 kg	

1. Descrição geral

O manual destina-se a ajudar a uma utilização segura e fiável. Este produto foi projetado e elaborado estritamente de acordo com indicações técnicas, usando as tecnologias e componentes mais recentes, mantendo os mais elevados padrões de qualidade.

LER ATENTAMENTE E COMPREENDER ESTE MANUAL ANTES DE INICIAR OS TRABALHOS.

Para garantir o funcionamento duradouro e fiável do aparelho, certifique-se de que o utiliza e mantém corretamente, seguindo as orientações deste manual de instruções. Os dados técnicos e as especificações constantes deste manual estão atualizados. O fabricante reserva-se o direito de efetuar alterações para melhorar a qualidade. Tendo em conta o progresso técnico e a possibilidade de reduzir o ruído, a unidade é concebida e construída de forma a que os riscos resultantes das emissões sonoras sejam reduzidos ao nível mais baixo possível.

Explicação dos símbolos

	Este produto cumpre os requisitos das normas de segurança adequadas.
	Leia as instruções antes de utilizar.
	Produto reciclável.
	**AVISO!** ou **CUIDADO!** ou **LEMBRETE!** Aplicável à situação em causa (sinal de aviso geral).
	CUIDADO! Risco de choque elétrico!
	CUIDADO! Elementos giratórios!
	Paragem de emergência!
	Atenção! A superfície quente pode provocar queimaduras.

	Para usar apenas no interior de uma divisão.



CUIDADO! Os desenhos deste manual servem apenas para fins ilustrativos e, em alguns pormenores, podem diferir do produto real.

2. Segurança da utilização

ATENÇÃO! Ler todos os avisos e instruções de segurança. O não cumprimento dos avisos e instruções pode resultar em choque elétrico, incêndio e/ou ferimentos graves ou morte.

O termo "dispositivo" ou "produto" nas advertências e na descrição das instruções refere-se a:
Temperadeira de chocolate

2.1. Segurança elétrica

a) A ficha do dispositivo tem de combinar com a tomada. Não alterar a ficha de nenhum modo. A ficha original e uma tomada que combine reduzem o risco de choque elétrico.
b) Evitar tocar em elementos com ligação à terra, como tubos, aquecedores, fornos e frigorífico. Existe o risco aumentado de choque elétrico quando o corpo está ligado à terra e toca no dispositivo exposto à ação direta de chuva, superfície molhada e funcionamento num ambiente húmido. A entrada de água no dispositivo aumenta o risco de danos e choque elétrico.
c) Não tocar no aparelho com as mãos molhadas ou húmidas.
d) Não se pode usar o fio de forma incorreta. Nunca o utilize para transportar o aparelho ou para retirar a ficha de uma tomada. Manter o fio longe de fontes de calor, óleo, ponta afiadas ou peças móveis. Os fios danificados ou entrelaçados aumentam o risco de choque elétrico.
e) Se a utilização do aparelho num ambiente húmido não puder ser evitada, deve ser aplicado um dispositivo de corrente residual (RCD). A utilização de um DR reduz o risco de choque elétrico.

f) Não utilize o dispositivo se o cabo de alimentação estiver danificado ou apresentar sinais óbvios de desgaste. O cabo de alimentação danificado deve ser substituído por um eletricista qualificado ou pela assistência técnica do produto.
g) Para evitar choques elétricos, não mergulhe o cabo, a ficha ou o aparelho em água ou outros líquidos. Não utilizar o aparelho em superfícies molhadas.
h) ATENÇÃO – PERIGO DE VIDA! Durante a limpeza ou utilização do dispositivo não é permitido mergulhá-lo em água ou noutros líquidos.
i) Não se deve usar o dispositivo em divisões com muita humidade / nas imediações próximas de um depósito de água!
j) Não se pode deixar que o dispositivo se molhe. Risco de choque elétrico!

2.2. Segurança no local de trabalho

a) No caso de haver um dano ou irregularidade no funcionamento do dispositivo, é necessário desligá-lo imediatamente e informar uma pessoa autorizada.
b) Em caso de dúvidas sobre se o produto funciona corretamente ou no caso de se detetar um dano, deve contactar-se a assistência técnica do produtor.
c) A reparação do produto apenas pode ser feita pela assistência técnica do produtor. Não tentar efetuar reparações por conta própria!
d) Em caso de incêndio, utilize um extintor de pó ou de dióxido de carbono (CO2) (um extintor destinado a ser utilizado em aparelhos elétricos sob tensão) para o apagar.
e) Utilize a "PARAGEM DE EMERGÊNCIA" se houver risco de ferimentos ou morte, acidente ou danos.
f) Manter as instruções de utilização com vista à posterior utilização. No caso do dispositivo ser entregue a terceiros, é necessário entregar com este as instruções de utilização.
g) Guardar os elementos da embalagem e as pequenas peças de montagem num local não acessível às crianças.
h) Manter o aparelho afastado de crianças e animais.
i) Se este dispositivo for utilizado em conjunto com outro equipamento, as restantes instruções de utilização também devem ser seguidas.



Lembrete! Quando utilizar o aparelho, proteja as crianças e outras pessoas que se encontrem nas proximidades.

2.3. Segurança pessoal

a) Não utilize o aparelho se estiver cansado, doente ou sob a influência de álcool, estupefacientes ou medicamentos que possam afetar significativamente a capacidade de utilizar o aparelho.
b) A máquina não foi concebida para ser manuseada por pessoas (incluindo crianças) com funções mentais e sensoriais limitadas ou por pessoas sem experiência e/ou conhecimentos relevantes, exceto se forem supervisionadas por uma pessoa responsável pela sua segurança ou se tiverem recebido instruções sobre o modo de operar a máquina.
c) A máquina pode ser operada por pessoas fisicamente aptas, capazes de manusear a máquina, com formação adequada, que tenham lido este manual de instruções e que tenham recebido formação em segurança e saúde no trabalho.
d) Para evitar o acionamento acidental, certifique-se de que o interruptor está na posição desligada antes de ligar à fonte de alimentação.
e) Não se deve usar vestuário solto nem bijutaria. Manter o cabelo, vestuário e luvas longe das peças móveis. O vestuário solto, a bijutaria ou o cabelo comprido podem ser apanhados pelas peças móveis.
f) O dispositivo não é um brinquedo. As crianças devem ser vigiadas para não brincarem com o dispositivo.
g) Não colocar mãos ou objetos no interior do dispositivo em funcionamento!

2.4. Utilização segura do dispositivo

a) Não se deve usar o dispositivo quando o interruptor ON/OFF não funcionar devidamente (não liga e não desliga). Os dispositivos que não podem ser controlados pelo interruptor são perigosos, não podem funcionar e têm de ser reparados.
b) Antes de efetuar a regulação, limpeza e manutenção do dispositivo é necessário desligá-lo da corrente. Este meio de precaução reduz o risco de acionamento acidental.
c) Quando não estiver a ser utilizado, guarde-o num local seguro, longe do alcance de crianças e de pessoas não familiarizadas com o dispositivo e que não tenham lido o manual do utilizador. O aparelho pode constituir um perigo nas mãos de utilizadores inexperientes.
d) Manter o produto em bom estado técnico. Antes de cada funcionamento, verificar se não há danos gerais ou nos elementos móveis (peças e elementos rachados ou todos os outros estados que possam influir no funcionamento seguro do dispositivo). Se forem detetados danos, entregar o aparelho para reparação antes de o utilizar.
e) Manter o aparelho fora do alcance das crianças.

f) A reparação e manutenção do produto deve ser efetuada por pessoas qualificadas, usando apenas peças sobresselentes originais. Isto garante uma utilização segura.
g) Para garantir a integridade funcional projetada do dispositivo, não se deve eliminar a cobertura instalada em fábrica, nem desaparafusar os parafusos.
h) Durante o transporte e transferência do dispositivo do local de armazenamento para o local de utilização é necessário ter em conta as normas de segurança e higiene no trabalho em trabalhos de transporte manual em vigor no país onde os dispositivos são usados.
i) Devem evitar-se situações em que o dispositivo para durante o funcionamento devido a uma grande sobrecarga. Isto pode provocar o sobreaquecimento dos elementos propulsores e, como consequência, danos no dispositivo.
j) Não se pode tocar nas peças ou acessórios móveis, a menos que o dispositivo tenha sido desligado da corrente.
k) É proibido deslizar, mudar de sítio e girar o dispositivo durante o funcionamento.
l) É necessário limpar regularmente o dispositivo para que não haja depósitos permanentes de sujidade.
m) O dispositivo não é um brinquedo. A limpeza e manutenção não podem ser efetuadas por crianças sem a supervisão de uma pessoa adulta.
n) É proibido mexer na construção do dispositivo para alterar os seus parâmetros ou construção.
o) Manter o dispositivo longe de fontes de fogo e calor.
p) Não sobrecarregar o aparelho.
q) Não se podem tapar as aberturas de ventilação do dispositivo!
r) Não sobrecarregar o aparelho. A quantidade de produto deve ser ajustada de forma que nenhum ingrediente escape da tigela durante o funcionamento.



CUIDADO! Apesar do dispositivo ter sido projetado para ser seguro, possuir os meios de proteção adequados e apesar da utilização de elementos adicionais de proteção do utilizador, continua a existir o pequeno risco de acidente ou de lesões durante o funcionamento do dispositivo. Mantenha-se alerta e use o bom senso quando utilizar o dispositivo.

3. Instruções de utilização

O produto foi desenvolvido para realizar o chamado processo de têmpera do chocolate, que visa conferir-lhe uma estrutura lisa, uniforme e brilhante, desejada na produção de bombons, chocolates ou decorações de chocolate.
A responsabilidade por todos os danos que ocorrerem como consequência da utilização não adequada é do utilizador.

3.1. Visão geral do produto

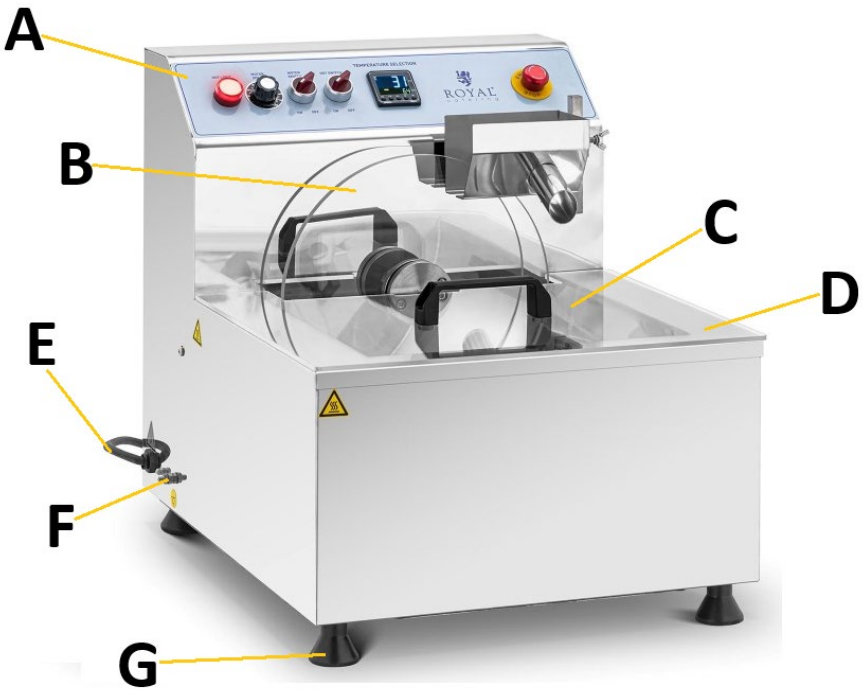

A. **painel de controle**
B. **agitador**
C. **capa de tanque de chocolate**
D. **tanque de chocolate**
E. **cabo de alimentação**
F. **conexão de aterramento**
G. **perna (x4)**

Painel de controle:



a. **Luz indicadora do aquecedor**
b. **botão de controle de velocidade do mixer**
c. **Interruptor liga/desliga do misturador**
d. **Interruptor liga/desliga do aquecedor**
e. **Controlador de temperatura com visor (tipo OMRON E5CC)**
f. **interruptor de parada de emergência**

3.2. Preparação para usar

Colocação do dispositivo

A temperatura ambiente não deve exceder 40°C e a humidade relativa não deve exceder 85%. O dispositivo deve ser colocado de modo a garantir uma boa circulação do ar. É necessário manter uma distância mínima de 20 cm de cada parede do dispositivo. O dispositivo deve ser mantido longe de todas as superfícies quentes. O dispositivo deve ser sempre usado numa superfície lisa, estável, limpa, à prova de fogo e seca, fora do alcance das crianças e de pessoas com funções psíquicas, sensoriais e mentais limitadas. O dispositivo deve ser colocado de modo a, em qualquer momento, ser possível aceder à ficha elétrica. É necessário lembrar-se de que a alimentação elétrica do dispositivo deve corresponder aos dados indicados na placa de classificação!

Antes da primeira utilização, desmonte e lave todas as peças que entram em contato direto com o chocolate, assim como todo o aparelho.

MONTAGEM DO DISPOSITIVO

O dispositivo entregue está quase pronto para entrar em funcionamento. Apenas os pés do dispositivo precisam ser instalados (eles devem ser parafusados na parte inferior da caixa). Antes da primeira utilização, verifique se o disco misturador está bem apertado. Assim que estiver pronto, conecte a unidade a uma fonte de alimentação aterrada adequada.

3.3. Utilização do dispositivo

1) Coloque o chocolate a ser temperado no tanque (D) e recoloque a tampa (C).
2) Ligue o aquecedor colocando seu interruptor (d) na posição "LIGADO", e a luz indicadora de operação acenderá para confirmar que está pronto para operação.
3) No controlador de temperatura (e), defina a temperatura desejada do aquecedor usando os botões "^" ou "ˇ".
   IMPORTANTE: o controlador de temperatura possui outros botões de função; no entanto, não os utilize com estes dispositivos!
   O visor mostra a temperatura atual do chocolate na primeira linha e a temperatura desejada, definida pelo usuário, na segunda linha.
   NOTA: ao definir a temperatura desejada para derreter o chocolate, siga as instruções do fabricante, pois uma temperatura muito alta pode fazer com que o chocolate queime. Normalmente, a faixa de 40 a 55 °C não deve ser excedida, dependendo do tipo de chocolate; por exemplo, o chocolate branco derrete mais rápido e o chocolate para sobremesa, mais lentamente.
4) Somente após o chocolate estar completamente derretido e em estado líquido, ligue a batedeira, colocando o interruptor (c) na posição "LIGADO" e ajustando o botão (b) para a velocidade desejada (a velocidade mínima é 20; nesse valor, a batedeira iniciará com um atraso de aproximadamente 3 a 5 segundos).
5) Defina a temperatura alvo para temperar o chocolate - valores aproximados:
   - Chocolate de sobremesa: 31-32°C
   - Chocolate ao leite: 29-30°C
   - Chocolate branco: 27-28°C
6) Comece a temperar adicionando gradualmente pedaços de chocolate já temperado ao chocolate completamente derretido, numa proporção de aproximadamente 20% em relação à quantidade de chocolate derretido a ser temperado.
   NOTA: Esta proporção depende da temperatura ambiente e das características do chocolate, podendo diferir ligeiramente do valor percentual aproximado. Durante a temperagem, mexa a massa de chocolate temperado no recipiente a cada 0,5 a 1 hora.
7) Após a mistura de chocolate derreter completamente e formar uma massa líquida e homogênea, o chocolate estará temperado.
   IMPORTANTE: o misturador desliga com um atraso de 3 a 5 segundos em resposta ao seu interruptor.
8) Utilize o interruptor de emergência (f) da máquina apenas em situações urgentes e inesperadas. Em situações normais, utilize os interruptores "b", "c" e "d" no painel de controle (A) do aparelho.

3.4. Limpeza e manutenção

a) Limpe o aparelho após cada utilização.
b) Antes de cada limpeza, regulação, substituição de peças e também quando o dispositivo não estiver a ser usado, é necessário retirar a ficha da rede e arrefecer totalmente o dispositivo.
   - Esperar até que os elementos em movimento parem.
c) • Para limpar a superfície é necessário aplicar apenas produtos que não contenham substâncias abrasivas.
d) Para limpar o dispositivo usar apenas produtos de limpeza suaves destinados à limpeza de superfícies que contactem com alimentos.
e) • Depois de cada limpeza de todos os elementos, é necessário secá-los bem antes do dispositivo ser novamente usado.
f) • O dispositivo deve ser guardado num local seco e fresco, protegido de humidade e de radiação solar direta.
g) É proibido salpicar o dispositivo com um fluxo de água ou mergulhá-lo em água.
h) É necessário ter atenção para não entrar água através das aberturas de ventilação da caixa.
i) As aberturas de ventilação devem ser limpas com um pincel e ar comprimido.
j) Utilizar um pano macio e húmido para a limpeza.
k) Não utilizar objetos afiados e/ou metálicos para a limpeza (por exemplo, uma escova de arame ou uma espátula metálica), pois podem danificar a superfície do aparelho.
l) Não limpe o aparelho com substâncias ácidas, agentes para fins médicos, diluentes, combustível, óleos ou outras substâncias químicas, pois podem danificar o aparelho.
m) Desmontagem do mecanismo do misturador:

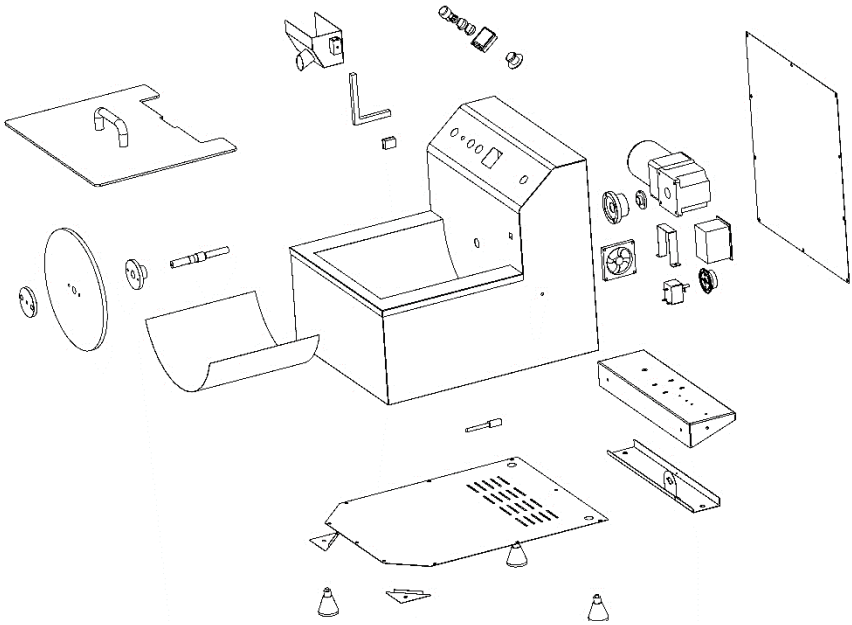

ELIMINAÇÃO DE DISPOSITIVOS USADOS

No fim do período de utilização, não é permitido eliminar o presente produto com o lixo doméstico normal, mas entregá-lo num ponto de recolha e reciclagem de dispositivos elétricos e eletrónicos. Verificar o símbolo no produto, no manual de instruções e na embalagem. As matérias usadas no dispositivo podem ser reaproveitados de acordo com a sua função. Ao optar por reciclar, está a dar um contributo significativo para a proteção do nosso ambiente.

Contactar as autoridades locais para obter informações sobre as instalações de reciclagem locais.

Táto používateľská príručka bola preložená pomocou strojového prekladu. Vynaložili sme primeranú snahu o poskytnutie presného prekladu, avšak žiadny automatický preklad nie je dokonalý a nemá nahradiť ľudských prekladateľov. Oficiálna používateľská príručka je v anglickom jazyku. Akékoľvek nezrovnalosti alebo rozdiely, ku ktorým došlo v procese prekladu, nie sú záväzné a nemajú žiadny právny účinok na účely dodržiavania alebo presadzovania predpisov. Ak máte akékoľvek otázky týkajúce sa presnosti informácií obsiahnutých v používateľskej príručke, pozrite si jej anglickú verziu, ktorá predstavuje oficiálnu verziu.

Technické údaje

Popis parametra	Hodnota parametra	
Názov produktu	Temperovač čokolády	
Model	RC-CMM03	RC-CMM05
Napájacie napätie [V~] / Frekvencia [Hz]	230/50	
Menovitý výkon [W]	960	750
Trieda ochrany	I	
IP kód	IPX3	
Rozmery [šírka x hĺbka x výška; mm]	575 x 630 x 520	450 x 550 x 515
Hmotnosť [kg]	34,3	27,8
Objem nádrže [l]	23	12
Minimálne množstvo čokolády potrebné na temperovanie	3 kg	

1. Všeobecný popis

Príručka je určená na to, aby vám pomohla používať zariadenie bezpečne a spoľahlivo. Produkt je navrhnutý a vyrobený presne podľa technických špecifikácií s použitím najnovších technológií a komponentov a pri dodržaní najvyšších štandardov kvality.

PRED ZAČATÍM PRÁCE SI POZORNE PREČÍTAJTE TENTO NÁVOD A POROZUMEJTE MU.

Aby ste zabezpečili dlhú a spoľahlivú prevádzku zariadenia, dbajte na jeho správnu prevádzku a údržbu podľa pokynov uvedených v tomto návode na obsluhu. Technické údaje a špecifikácie uvedené v tejto používateľskej príručke sú aktuálne. Výrobca si vyhradzuje právo na zmeny s cieľom zlepšiť kvalitu. Vzhľadom na technický pokrok a možnosť znižovania hluku je zariadenie navrhnuté a skonštruované tak, aby sa riziká súvisiace s emisiami hluku zredukovali na najnižšiu možnú úroveň.

Legenda

	Výrobok spĺňa príslušné bezpečnostné normy.
	Pred použitím si prečítajte pokyny.
	Výrobok sa musí recyklovať.
	**VAROVANIE!** alebo **POZOR!** alebo **UPOZORNENIE!** Platí pre danú situáciu (všeobecné výstražné znamenie).
	UPOZORNENIE! Nebezpečenstvo úrazu elektrickým prúdom!
	UPOZORNENIE! Otáčajúce sa prvky!
	Núdzové zastavenie!
	Pozor! Horúci povrch môže spôsobiť popáleniny!

	Používajte iba v interiéri.



UPOZORNENIE! Nákresy v tejto príručke slúžia len na ilustráciu a niektoré detaily sa môžu líšiť od skutočného výrobku.

2. Bezpečnosť pri používaní

POZOR! Prečítajte si všetky bezpečnostné upozornenia a pokyny. Nedodržanie upozornení a pokynov môže mať za následok úraz elektrickým prúdom, požiar a/alebo vážne zranenie alebo dokonca smrť.

Pojem „spotrebič“ alebo „výrobok“ v upozorneniach a v popise návodu sa vzťahuje na: Temperovač čokolády

2.1. Elektrická bezpečnosť

a) Zástrčka musí pasovať do zásuvky. Zástrčku nijako neupravujte. Používanie originálnych zástrčiek a kompatibilných zásuviek znižuje riziko úrazu elektrickým prúdom.
b) Nedotýkajte sa uzemnených prvkov, ako sú potrubia, ohrievače, kotly a chladničky. Ak je uzemnené zariadenie vystavené dažďu, prichádza do priameho kontaktu s mokrým povrchom alebo sa používa vo vlhkom prostredí, hrozí zvýšené riziko úrazu elektrickým prúdom. Vniknutie vody do zariadenia zvyšuje riziko jeho poškodenia a úrazu elektrickým prúdom.
c) Nedotýkajte sa zariadenia mokrými alebo vlhkými rukami.
d) Kábel používajte len na určené účely. Nikdy ho nepoužívajte na prenášanie zariadenia ani na vytiahnutie zástrčky zo zásuvky. Kábel uchovávajte mimo dosahu zdrojov tepla, oleja, ostrých hrán alebo pohyblivých častí. Poškodené alebo zamotané káble zvyšujú riziko úrazu elektrickým prúdom.
e) Ak sa nedá zabrániť používaniu zariadenia vo vlhkom prostredí, je potrebné použiť prúdový chránič (RCD). Použitie prúdového chrániča znižuje riziko úrazu elektrickým prúdom.

f) Ak je napájací kábel poškodený alebo vykazuje zjavné známky opotrebovania, zariadenie nepoužívajte. Poškodený napájací kábel by mal vymeniť kvalifikovaný elektrikár alebo servisné stredisko výrobcu.
g) Aby ste predišli úrazu elektrickým prúdom, neponárajte kábel, zástrčku ani zariadenie do vody alebo iných kvapalín. Zariadenie nepoužívajte na mokrých povrchoch.
h) POZOR – OHROZENIE ŽIVOTA! Pri čistení zariadenie nikdy neponárajte do vody ani iných tekutín.
i) Nepoužívajte zariadenie vo veľmi vlhkom prostredí alebo v bezprostrednej blízkosti vodných nádrží.
j) Zabráňte namočeniu zariadenia. Nebezpečenstvo úrazu elektrickým prúdom!

2.2. Bezpečnosť na pracovisku

a) Ak zistíte, že zariadenie je poškodené alebo má nepravidelnú prevádzku, okamžite ho vypnite a bezodkladne to nahláste svojmu nadriadenému.
b) Ak si nie ste istí, či výrobok funguje správne, alebo ak zistíte poškodenie, obráťte sa na servisné stredisko výrobcu.
c) Opravy výrobku môže vykonávať len servisné stredisko výrobcu. Nepokúšajte sa zariadenie opraviť sami!
d) V prípade požiaru použite na uhasenie práškový hasiaci prístroj alebo hasiaci prístroj s oxidom uhličitým (CO_2)(určený na hasenie elektrických zariadení pod napätím).
e) Ak hrozí nebezpečenstvo úrazu alebo smrti, nehody alebo poškodenia, použite "EMERGENCY STOP".
f) Túto používateľskú príručku si ponechajte k dispozícii pre budúce použitie. Ak toto zariadenie odovzdáte tretej strane, je potrebné spolu s ním odovzdať aj príručku.
g) Obalové prvky a malé montážne diely uchovávajte na mieste, ku ktorému nemajú prístup deti.
h) Zariadenie uchovávajte mimo dosahu detí a zvierat.
i) Ak toto zariadenie používate spolu s iným zariadením, je potrebné dodržiavať aj ostatné pokyny na používanie.



Upozornenie! Pri používaní zariadenia chráňte deti a ostatné okolostojace osoby.

2.3. Osobná bezpečnosť

a) Zariadenie nepoužívajte, keď ste unavení, chorí alebo pod vplyvom alkoholu, omamných látok alebo liekov, ktoré môžu výrazne zhoršiť schopnosť ovládať ho.
b) Stroj nie je určený na to, aby s ním manipulovali osoby (vrátane detí) s obmedzenými mentálnymi a zmyslovými funkciami alebo osoby bez príslušných skúseností a/alebo znalostí, pokiaľ nie sú pod dohľadom osoby zodpovednej za ich bezpečnosť alebo neboli poučené o spôsobe obsluhy stroja.
c) Stroj môžu obsluhovať fyzicky zdatné osoby, ktoré sú schopné s ním manipulovať, sú riadne vyškolené, prečítali si tento návod na obsluhu a absolvovali školenie o bezpečnosti a ochrane zdravia pri práci.
d) Aby ste zabránili náhodnému zapnutiu zariadenia, pred pripojením k zdroju napájania sa uistite, že vypínač je v polohe OFF.
e) Nenoste voľné oblečenie ani šperky. Udržiavajte vlasy, oblečenie a rukavice mimo dosahu pohyblivých častí. Voľné oblečenie, šperky alebo dlhé vlasy sa môžu zachytiť o pohyblivé časti.
f) Zariadenie nie je hračka. Deti musia byť pod dohľadom, aby sa so zariadením nehrali.
g) Počas používania nevkladajte do zariadenia ruky ani iné predmety!

2.4. Bezpečné používanie zariadenia

a) Zariadenie nepoužívajte, ak spínač "ON/OFF" nefunguje správne (t. j. nezapne a nevypne zariadenie). Zariadenia, ktoré sa nedajú zapnúť a vypnúť pomocou vypínača "ON/OFF", sú nebezpečné, nemali by sa prevádzkovať a je potrebné ich opraviť.
b) Pred začatím nastavovania, čistenia a údržby odpojte zariadenie od elektrickej siete. Takéto opatrenia znížia riziko náhodného spustenia zariadenia.
c) Ak sa nepoužíva, uložte ho na bezpečné miesto, mimo dosahu detí a osôb, ktoré nie sú oboznámené so zariadením a neprečítali si návod na obsluhu. Zariadenie môže predstavovať nebezpečenstvo v rukách neskúsených používateľov.
d) Udržujte zariadenie v bezchybnom technickom stave. Pred každým použitím skontrolujte, či nie je všeobecne poškodené, najmä či pohyblivé súčasti nie sú prasknuté alebo či nie sú poškodené prvky, prípadne či nie sú prítomné iné podmienky, ktoré môžu ovplyvniť bezpečnú prevádzku zariadenia. Ak zistíte poškodenie, odovzdajte zariadenie pred použitím na opravu.
e) Zariadenie uchovávajte mimo dosahu detí.
f) Opravu alebo údržbu zariadenia by mali vykonávať kvalifikované osoby a používať pri nej iba originálne náhradné diely. Tým sa zaistí bezpečné používanie.

g) Aby sa zabezpečila funkčná integrita zariadenia, neodstraňujte ochranné kryty namontované z výroby a neuvoľňujte žiadne skrutky.
h) Pri preprave a manipulácii so zariadením medzi skladom a miestom určenia dodržiavajte zásady bezpečnosti a ochrany zdravia pri práci pre manuálnu prepravu, ktoré platia v krajine, kde sa zariadenie bude používať.
i) Vyhnite sa situáciám, keď zariadenie prestane počas používania fungovať v dôsledku nadmerného zaťaženia. Môže to viesť k prehriatiu prvkov pohonu a poškodeniu zariadenia.
j) Nedotýkajte sa kĺbových častí alebo príslušenstva, pokiaľ zariadenie nebolo odpojené od zdroja napájania.
k) Počas práce zariadením nehýbte, neupravujte ho ani neotáčajte.
l) Zariadenie pravidelne čistite, aby ste zabránili usadzovaniu odolných nečistôt.
m) Zariadenie nie je hračka. Čistenie a údržbu nesmú vykonávať deti bez dozoru dospelej osoby.
n) Je zakázané zasahovať do zariadenia s cieľom zmeniť jeho parametre alebo konštrukciu.
o) Zariadenie uchovávajte mimo dosahu zdrojov ohňa a tepla.
p) Zariadenie nepreťažujte.
q) Nezakrývajte vetracie otvory!
r) Zariadenie nepreťažujte. Množstvo produktu by sa malo upraviť tak, aby počas prevádzky z misky neunikali žiadne ingrediencie.



UPOZORNENIE! Napriek bezpečnej konštrukcii zariadenia a jeho ochranným prvkom, ako aj použitiu ďalších prvkov chrániacich obsluhujúcu osobu existuje pri používaní zariadenia mierne riziko nehody alebo poranenia. Pri používaní zariadenia buďte ostražití a používajte zdravý rozum.

3. Návod na obsluhu

Produkt je určený na vykonávanie tzv. temperovania čokolády - procesu, ktorého cieľom je dosiahnuť hladkú, jednotnú a lesklú štruktúru, požadovanú pri výrobe praliniek, čokolád alebo čokoládových dekorácií.

Používateľ je zodpovedný za akékoľvek škody spôsobené neúmyselným používaním zariadenia.

3.1. Prehľad produktu

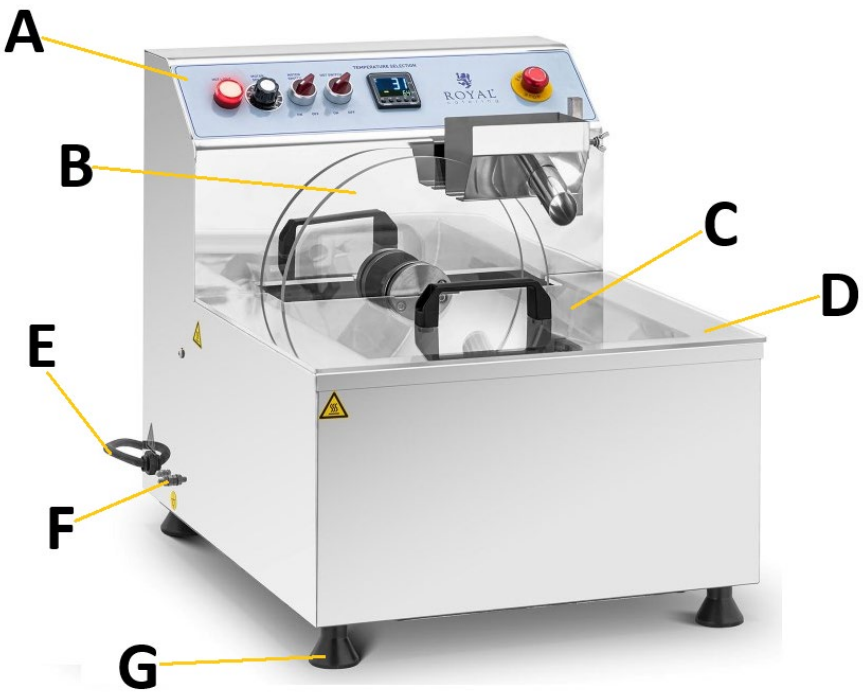

A. **ovládací panel**
B. **miešadlo**
C. **kryt čokoládovej nádrže**
D. **čokoládová nádrž**
E. **napájací kábel**
F. **uzemnenie**
G. **noha (x4)**

Ovládací panel:



a. **Kontrolka ohrievača**
b. **Ovládač rýchlosti mixéra**
c. **ZAP/VYP vypínač mixéra**
d. **Vypínač ohrievača ZAP/VYP**
e. **Regulátor teploty s displejom (typ OMRON E5CC)**
f. **núdzový vypínač**

3.2. Príprava na použitie

UMIESTNENIE JEDNOTKY

Teplota prostredia nesmie byť vyššia ako 40 °C a relatívna vlhkosť by mala byť nižšia ako 85 %. Zabezpečte dobré vetranie miestnosti, v ktorej sa zariadenie používa. Medzi každou stranou zariadenia a stenou alebo inými predmetmi by mala byť vzdialenosť aspoň 20 cm. Zariadenie udržiavajte mimo horúcich povrchov. Zariadenie by sa malo vždy používať na rovnom, stabilnom, čistom, ohňovzdornom a suchom povrchu a malo by byť mimo dosahu detí a osôb s obmedzenými mentálnymi a zmyslovými funkciami. Zariadenie umiestnite tak, aby ste mali vždy prístup k zástrčke. Napájací kábel pripojený k zariadeniu musí byť riadne uzemnený a musí zodpovedať technickým údajom na štítku výrobku.

Pred prvým použitím rozoberte všetky časti, ktoré prichádzajú do priameho kontaktu s čokoládou a umyte ich, rovnako ako celé zariadenie.

MONTÁŽ ZARIADENIA

Dodané zariadenie je takmer pripravené na prevádzku. Stačí nainštalovať iba nožičky zariadenia (mali by byť priskrutkované na spodnej strane krytu). Pred prvým použitím skontrolujte tesnosť mixovacieho disku. Hneď ako budete pripravení, pripojte zariadenie k vhodnému uzemnenému zdroju napájania.

3.3. Používanie zariadenia

1) Vložte čokoládu, ktorú chcete temperovať, do nádržky (D) a zatvorte veko (C).
2) Zapnite ohrievač prepnutím jeho spínača (d) do polohy „ON“ (zapnuté). Rozsvieti sa kontrolka prevádzky, ktorá potvrdí pripravenosť na prevádzku.
3) Na regulátore teploty (e) nastavte cieľovú teplotu ohrievača pomocou tlačidiel „^“ alebo „ˇ“.
   DÔLEŽITÉ: Regulátor teploty má aj ďalšie funkčné tlačidlá, nepoužívajte ich však s týmito zariadeniami!

Displej zobrazuje aktuálnu teplotu čokolády v prvom riadku a cieľovú teplotu nastavenú používateľom v druhom riadku.
POZNÁMKA: Pri nastavovaní cieľovej teploty topenia čokolády postupujte podľa pokynov výrobcu čokolády, pretože príliš vysoká teplota môže spôsobiť spálenie čokolády. Zvyčajne by sa nemal prekročiť rozsah 40 – 55 °C v závislosti od druhu čokolády, t. j. biela čokoláda sa topí najrýchlejšie a dezertná čokoláda najpomalšie.

4) Až po úplnom rozpustení čokolády do tekutej formy by sa mal mixér spustiť nastavením prepínača (c) do polohy „ON“ a nastavením gombíka (b) na požadovanú rýchlosť (minimálna rýchlosť je 20 – pri tejto hodnote sa mixér spustí s oneskorením približne 3 – 5 sekúnd).
5) Nastavte cieľovú teplotu pre temperovanie čokolády – približné hodnoty:
   - Dezertná čokoláda: 31 – 32 °C
   - Mliečna čokoláda: 29 – 30 °C
   - Biela čokoláda: 27 – 28 °C
6) Začnite temperovať postupným pridávaním kúskov už temperovanej čokolády k úplne rozpustenej čokoláde v pomere približne 20 % vzhľadom na množstvo rozpustenej čokolády, ktoré sa má temperovať.
   POZNÁMKA: Tento pomer závisí od teploty okolia a vlastností čokolády, takže sa môže mierne líšiť od približnej percentuálnej hodnoty. Počas temperovania premiešajte temperovanú čokoládovú hmotu v nádrži raz za 0,5 – 1 hodinu.
7) Po úplnom rozpustení čokoládovej zmesi na homogénnu tekutú hmotu sa čokoláda temperuje.
   DÔLEŽITÉ: mixér sa vypne s 3 – 5 sekundovým oneskorením v reakcii na svoj spínač.
8) Núdzový spínač stroja (f) používajte iba v naliehavých, neočakávaných situáciách. Za normálnych okolností používajte spínače „b“, „c“ a „d“ na ovládacom paneli (A) spotrebiča.

3.4. Čistenie a údržba

a) Zariadenie vyčistite po každom použití.
b) Pred každým čistením, nastavovaním a výmenou príslušenstva alebo v prípade, že sa zariadenie nepoužíva, odpojte sieťovú zástrčku a nechajte zariadenie úplne vychladnúť.
   - Počkajte, kým sa rotujúce prvky nezastavia.
c) Na čistenie povrchov používajte len nekorozívne čistiace prostriedky.
d) Na umývanie zariadenia používajte len jemné čistiace prostriedky vhodné pre potraviny.

e) Po každom čistení by sa mali všetky časti pred ďalším použitím zariadenia dobre vysušiť.
f) Zariadenie skladujte na suchom a chladnom mieste bez prístupu vlhkosti a priameho slnečného žiarenia.
g) Zariadenie nestriekajte prúdom vody ani ho neponárajte do vody.
h) Dbajte na to, aby sa cez vetracie otvory v kryte nedostala voda.
i) Pomocou kefy a stlačeného vzduchu vyčistite vetracie otvory.
j) Na čistenie používajte mäkkú a vlhkú handričku.
k) Na čistenie nepoužívajte ostré a/alebo kovové predmety (napr. drôtenú kefu alebo kovovú špachtľu), pretože môžu poškodiť povrchový materiál spotrebiča.
l) Zariadenie nečistite kyslou látkou, prostriedkami na lekárske účely, riedidlami, palivom, olejmi alebo inými chemickými látkami, pretože by mohlo dôjsť k jeho poškodeniu.
m) Demontáž mechanizmu mixéra:

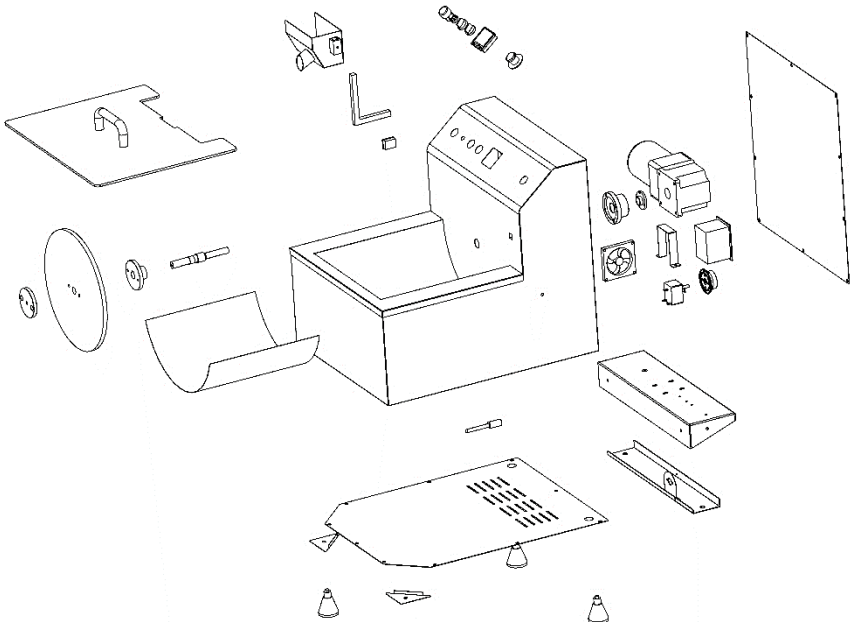

LIKVIDÁCIA POUŽITÝCH ZARIADENÍ

Toto zariadenie nevyhadzujte do komunálneho odpadu. Odovzdajte ho na recyklačnom a zbernom mieste elektrických zariadení. Skontrolujte symbol na výrobku, v návode na obsluhu a na obale. Materiály použité v tomto spotrebiči sú recyklovateľné podľa ich označenia. Ak sa rozhodnete zariadenie recyklovať, významne prispievate k ochrane nášho životného prostredia.

Informácie o miestnom recyklačnom zariadení získate od miestnych úradov.

Това ръководство за потребителя е преведено за ваше удобство с помощта на машинен превод. Положени са разумни усилия за осигуряване на точен превод; въпреки това, нито един автоматизиран превод не е перфектен, нито е предназначен да замени човешките преводачи. Официалното ръководство за потребителя е английската версия. Всякакви несъответствия или разлики, създадени в превода, не са обвързващи и нямат правна сила за целите на съответствието или прилагането. Ако възникнат въпроси, свързани с точността на информацията, съдържаща се в ръководството за потребителя, моля, вижте английската версия на това съдържание, която е официалната версия.

Технически данни

Описание на параметъра	Стойност на параметъра	
Име на продукта	Машина за темпериране на шоколад	
Модел	RC-CMM03	RC-CMM05
Захранващо напрежение [V~] / Честота [Hz]	230/50	
Номинална мощност [W].	960	750
Клас на безопасност	I	
IP код	IPX3	
Размери [Ширина x Дълбочина x Височина; mm]	575 x 630 x 520	450 x 550 x 515
Тегло [kg]	34,3	27,8
Вместимост на резервоара [L]	23	12
Минималното количество шоколад, необходимо за темпериране	3 kg	

1. Общо описание

Ръководството е предназначено да помогне за безопасна и надеждна употреба. Продуктът е проектиран и произведен стриктно в съответствие с техническите

спецификации, използвайки най-новите технологии и компоненти и поддържайки най-високите стандарти за качество.

ВНИМАТЕЛНО ПРОЧЕТЕТЕ И РАЗБЕРЕТЕ ТОВА РЪКОВОДСТВО, ПРЕДИ ДА ЗАПОЧНЕТЕ РАБОТА.

За да осигурите дълга и надеждна работа на устройството, уверете се, че го използвате и поддържате правилно, следвайки указанията в това ръководство за употреба. Техническите данни и спецификации в това ръководство са актуални. Производителят си запазва правото да прави промени за подобряване на качеството. Вземайки предвид техническия прогрес и възможността за намаляване на шума, устройството е проектирано и изработено по такъв начин, че рисковете, произтичащи от шумовите емисии, да бъдат намалени до най-ниското възможно ниво.

Обяснение на символите

	Продуктът отговаря на приложимите стандарти за безопасност.
	Прочетете ръководството преди употреба.
	Рециклируем продукт.
	**ВНИМАНИЕ!** или **ПРЕДУПРЕЖДЕНИЕ!** или **ЗАПОМНЕТЕ!** описващи ситуация (общ предупредителен знак).
	ВНИМАНИЕ! Опасност от токов удар!
	ВНИМАНИЕ! Въртящи се елементи!
	Аварийно спиране!

	Внимание! Горещата повърхност може да причини изгаряния!
	Само за употреба на закрито.



ВНИМАНИЕ! Фигурите в това ръководство са само илюстративни и могат да се различават в някои детайли от действителния външен вид на продукта.

2. Безопасност на употреба

ВНИМАНИЕ! Прочетете всички предупреждения и инструкции за безопасност. Неспазването на предупрежденията и инструкциите може да доведе до токов удар, пожар и/или сериозни наранявания или смърт.

Терминът „уред“ или „продукт“ в предупрежденията и в описанието на инструкциите се отнася до:
Машина за темпериране на шоколад

2.1. Електрическа безопасност

a) Щепселът на това устройство трябва да пасва в контакта. Не модифицирайте щепсела по никакъв начин. Оригиналните щепсели и съответстващите контакти намаляват риска от токов удар.
b) Избягвайте да докосвате заземени части, като тръби, отоплителни уреди, фурни и хладилници. Съществува повишен риск от токов удар, ако тялото ви е заземено и докосне устройството, докато е изложено на директен дъжд, мокра настилка или докато работите във влажна среда. Ако в устройството попадне вода, съществува повишен риск от повреда на уреда и токов удар.
c) Не докосвайте устройството с мокри или влажни ръце.
d) Не използвайте кабела по непредвиден начин. Никога не го използвайте за носене на устройството или за издърпване на щепсела от контакта.

Дръжте кабела далеч от източници на топлина, масло, остри ръбове или движещи се части. Повредените или заплетени кабели увеличават риска от токов удар.

e) Ако не можете да избегнете използването на продукта във влажна среда, използвайте устройство за остатъчен ток (RCD), за да го свържете към електрическата мрежа. Използването на RCD намалява риска от токов удар.

f) Не използвайте устройството, ако захранващият кабел е повреден или показва признаци на износване. Повреден захранващ кабел трябва да бъде сменен от квалифициран електротехник или сервизен отдел на производителя.

g) За да избегнете токов удар, не потапяйте кабела, щепсела или самото устройство във вода или друга течност. Не използвайте уреда върху мокри повърхности.

h) ВНИМАНИЕ – ОПАСНОСТ ЗА ЖИВОТА! При почистване или употреба на уреда никога не го потапяйте във вода или други течности.

i) Не използвайте уреда в помещения с много висока влажност / в непосредствена близост до резервоари за вода!

j) Не позволявайте намокрянето на уреда. Опасност от токов удар!

2.2. Безопасност на работното място

a) Ако откриете повреди или нередности в работата на продукта, незабавно го изключете и го докладвайте на оторизирано лице.

b) Ако имате съмнения относно правилното функциониране на продукта или е повреден, свържете се със сервизния отдел на производителя.

c) Ремонти на устройството могат да се извършват само от сервиза на производителя. Не се опитвайте да ремонтирате продукта сами!

d) В случай на открит пламък или пожар, използвайте само пожарогасители със сух прах или сняг (CO_2), за да гасите оборудването под напрежение.

e) В случай на опасност за живота или крайниците, злополука или повреда, спрете устройството с бутона за АВАРИЙНО СПИРАНЕ!

f) Запазете тези инструкции за употреба за бъдещи справки. Ако продуктът ще бъде предаден на трета страна, предайте го заедно с това ръководство за потребителя.

g) Дръжте компонентите на опаковката и малките монтажни части далеч от деца.

h) Дръжте устройството далеч от деца и животни.

i) Когато използвате този продукт заедно с други устройства, следвайте и другите инструкции за употреба.



Запомнете! Пазете децата и другите странични лица в безопасност, докато работите с оборудването.

2.3. Лична безопасност

a) Не работете с това устройство, ако сте уморени, болни или под влиянието на алкохол, наркотици или лекарства, които биха могли да нарушат способността ви да работите с него.
b) Устройството не е предназначено за употреба от лица (включително деца) с намалени умствени, сензорни или интелектуални функции или от лица без опит и/или знания, освен ако не са под наблюдение или не са инструктирани от лице, отговорно за тяхната безопасност, как да работят с устройството.
c) Уредът може да се използва от лица, които са физически здрави, способни да го работят, са преминали подходящо обучение, са прочели това ръководство за употреба и са преминали обучение по безопасност и здраве при работа.
d) За да предотвратите случайно стартиране, уверете се, че превключвателят е в положение „изключено“, преди да го свържете към източник на захранване.
e) Не носете широки дрехи или бижута. Дръжте косата, дрехите и ръкавиците далеч от движещите се части. Широки дрехи, бижута или дълга коса могат да бъдат закачени в движещите се части.
f) Продуктът не е играчка. Децата трябва да бъдат наблюдавани, за да се гарантира, че не си играят с продукта.
g) Не поставяйте ръцете си или каквито и да било предмети в работещото устройство!

2.4. Безопасна употреба на устройството

a) Не използвайте устройството, ако превключвателят ВКЛ./ИЗКЛ. не работи правилно (не се включва и изключва). Уредите, които не могат да се управляват от превключвателя, са опасни, не могат да работят и трябва да бъдат ремонтирани.
b) Изключете устройството от захранването преди регулиране, почистване или обслужване. Тази предпазна мярка намалява риска от случайно стартиране.

c) Дръжте неизползвания продукт далеч от деца и лица, които не са запознати с устройството или с това ръководство. Продуктите са опасни, когато се използват от неопитни потребители.
d) Поддържайте продукта в добро работно състояние. Проверявайте преди всяка употреба за общи повреди или повреди по движещите се части (пукнатини в части и компоненти или други състояния, които могат да повлияят на безопасната работа на устройството). Ако е повреден, върнете устройството за ремонт преди употреба.
e) Дръжте продукта далеч от деца.
f) Ремонтите и поддръжката трябва да се извършват от квалифициран персонал, като се използват само оригинални резервни части. Това ще гарантира безопасността на употреба.
g) За да осигурите проектираната работна цялост на устройството, не отстранявайте фабрично монтираните капаци и не разхлабвайте винтовете.
h) При транспортиране или преместване на устройството от място за съхранение до мястото на употреба спазвайте правилата за здраве и безопасност при ръчно боравене, приложими в страната, където се използва устройството.
i) Избягвайте ситуации, в които устройството спира под големи товари по време на работа. Това може да причини прегряване на задвижващите елементи и последващи повреди на оборудването.
j) Не докосвайте движещи се части или аксесоари, освен ако устройството не е изключено от контакта.
k) Не местете, не преместваите и не завъртайте устройството, докато работи.
l) Почиствайте устройството редовно, за да предотвратите трайно натрупване на замърсявания.
m) Продуктът не е играчка. Почистването и поддръжката не трябва да се извършват от деца без надзор от възрастен.
n) Не променяйте устройството, за да промените неговата производителност или дизайн.
o) Дръжте устройството далеч от източници на огън и топлина.
p) Не претоварвайте устройството.
q) Не блокирайте вентилационните отвори на устройството!
r) Забранено е претоварването на устройството. Количеството продукт трябва да се регулира така, че никакви съставки да не излизат от купата по време на работа.

ВНИМАНИЕ! Въпреки че продуктът е проектиран да бъде безопасен и има адекватни предпазни мерки, както и въпреки допълнителните функции за безопасност, предоставени на

потребителя, все още съществува малък риск от злополука или нараняване при работа с продукта. Препоръчва се предпазливост и здрав разум при употреба на продукта.

3. Инструкции за употреба

Продуктът е предназначен за извършване на така нареченото темпериране на шоколад - процес, целящ да му придаде гладка, равномерна и лъскава структура, желана при производството на пралини, шоколадови бонбони или шоколадови декорации.

Потребителят е отговорен за всякакви щети, причинени от неправилна употреба.

3.1. Преглед на продукта

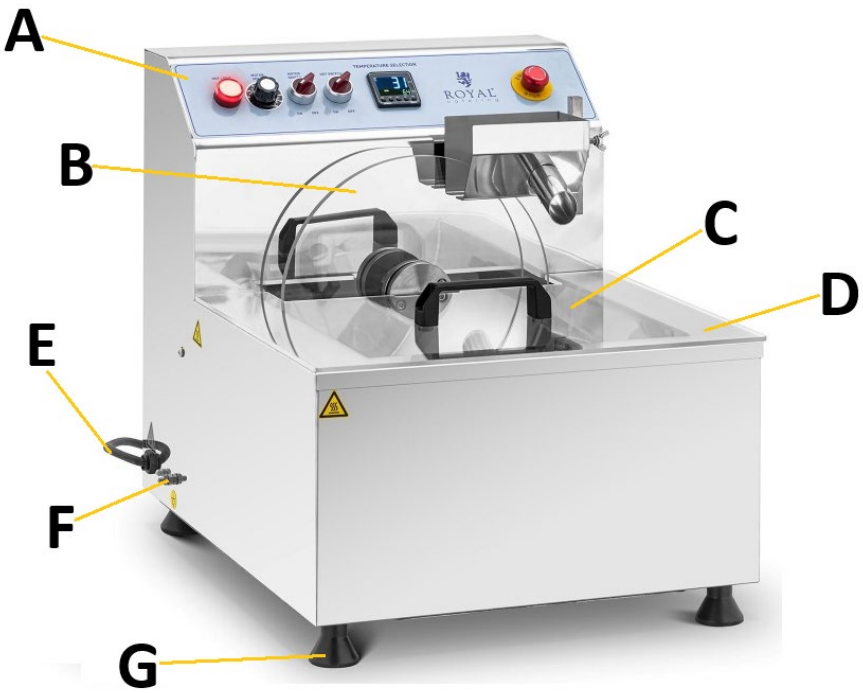

A. контролен панел

B. **бъркалка**
C. **капак на резервоара за шоколад**
D. **шоколадов резервоар**
E. **захранващ кабел**
F. **заземителна връзка**
G. **крак (x4)**

Контролен панел:



a. **Индикаторна светлина за нагревателя**
b. **Копче за контрол на скоростта на миксера**
c. **ВКЛ./ИЗКЛ. на миксера**
d. **Превключвател за включване/изключване на нагревателя**
e. **Температурен контролер с дисплей (тип OMRON E5CC)**
f. **авариен стоп превключвател**

3.2. Подготовка за операция

ПОЗИЦИОНИРАНЕ НА УРЕДА

Температурата на околната среда не трябва да надвишава 40°C, а влажността на въздуха не трябва да надвишава 85%. Поставете уреда на място, което осигурява добра циркулация на въздуха. Поддържайте минимално разстояние от 20 см от всяка стена на уреда. Дръжте уреда далеч от горещи повърхности. Винаги използвайте уреда върху равна, стабилна, чиста, огнеупорна и суха повърхност и далеч от деца и лица с намалени умствени, сензорни и интелектуални функции. Поставете уреда така, че щепселът на захранващия кабел да е достъпен по всяко време. Уверете се, че захранването на уреда съответства на посоченото на идентификационната табелка!

Преди първа употреба демонтирайте всички части, които влизат в пряк контакт с шоколада, и ги измийте, както и цялото устройство.

СГЛОБЯВАНЕ НА УРЕДА

Доставеният уред е почти готов за работа. Необходимо е само да се монтират крачетата на уреда (те трябва да се завинтят в долната част на корпуса). Преди

първа употреба проверете херметичността на диска на миксера. Веднага щом сте готови, свържете уреда към подходящ заземен източник на захранване.

3.3. Работа с устройството

1) Поставете шоколада за темпериране в резервоара (D) и затворете капака (C).
2) Включете нагревателя, като поставите превключвателя му (d) в положение "ON" (ВКЛ.), и индикаторът за работа ще светне, за да потвърди готовността за работа.
3) На температурния контролер (e) задайте желаната температура на нагревателя, като използвате бутоните "^" или "ˇ".
   ВАЖНО: Контролерът на температурата има и други функционални бутони, но не ги използвайте с тези устройства!
   Дисплеят показва текущата температура на шоколада на първия ред, а целевата температура, зададена от потребителя, на втория ред.
   ЗАБЕЛЕЖКА: Когато задавате целевата температура на топене на шоколада, следвайте инструкциите на производителя на шоколада, тъй като твърде високата температура може да доведе до изгаряне на шоколада. Обикновено не трябва да се превишава диапазонът от 40-55°C в зависимост от вида шоколад, т.е. белият шоколад се топи най-бързо, а десертният шоколад - най-бавно.
4) Едва след като шоколадът се разтопи напълно в течна форма, миксерът трябва да се стартира, като се постави превключвателят (c) в положение "ON" и се настрои копчето (b) на желаната скорост (минималната скорост е 20 - при тази стойност миксерът ще стартира с приблизително 3-5 секунди закъснение).
5) Задайте целевата температура за темпериране на шоколад - приблизителни стойности:
   - Десертен шоколад: 31-32°C
   - Млечен шоколад: 29-30°C
   - Бял шоколад: 27-28°C
6) Започнете темперирането, като постепенно добавяте парченца вече темпериран шоколад към напълно разтопения шоколад в пропорция от приблизително 20% спрямо количеството разтопен шоколад, което ще се темперира.
   ЗАБЕЛЕЖКА: Тази пропорция зависи от температурата на околната среда и характеристиките на шоколада, така че може леко да се различава от приблизителната процентна стойност. По време на темперирането разбърквайте темперираната шоколадова маса в резервоара веднъж на всеки 0,5-1 час.

7) След като шоколадовата смес се разтопи напълно в хомогенна, течна маса, шоколадът се темперира.
   ВАЖНО: миксерът се изключва с 3-5 секунди закъснение в отговор на неговия превключвател.
8) Използвайте аварийния превключвател на машината (f) само в спешни, неочаквани ситуации. В нормални ситуации използвайте превключватели "b", "c" и "d" на контролния панел (A) на уреда.

3.4. Почистване и поддръжка

a) Почиствайте устройството след всяка употреба.
b) Изключете щепсела от контакта и оставете уреда да се охлади напълно, преди да почиствате, регулирате или сменяте аксесоари и когато уредът не се използва.
   - Изчакайте, докато въртящите се части спрат.
c) Използвайте само некорозивни почистващи препарати за почистване на повърхностите.
d) За почистване на уреда могат да се използват само меки препарати, предназначени за почистване на повърхности, които са в контакт с храна.
e) След всяко почистване всички части трябва да се подсушат добре, преди уредът да се използва отново.
f) Съхранявайте уреда на сухо и хладно място, защитено от влага и пряка слънчева светлина.
g) Не пръскайте уреда с водна струя и не го потапяйте във вода.
h) Уверете се, че през вентилационните отвори в корпуса не влиза вода.
i) Почистете вентилационните отвори с четка и сгъстен въздух.
j) Използвайте мека, влажна кърпа за почистване.
k) Не използвайте остри и/или метални предмети (напр. телена четка или метална шпатула) за почистване, тъй като те могат да повредят повърхността на материала на уреда.
l) Не почиствайте устройството с киселинни вещества, медицински продукти, разредители, гориво, масло или други химикали, тъй като това може да го повреди.
m) Демонтаж на механизма на миксера:

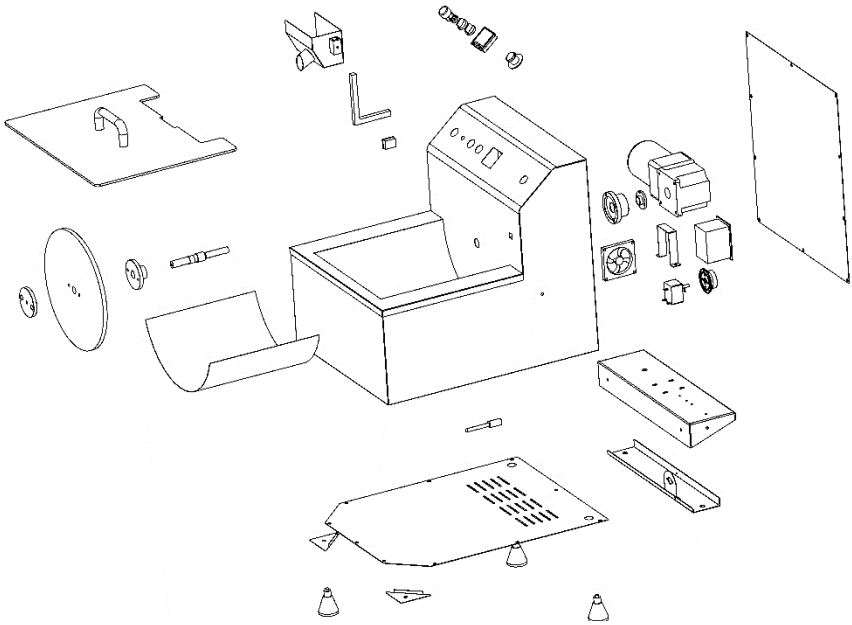

ИЗХВЪРЛЯНЕ НА ОТПАДЪЦИ ОТ УРЕДИ

В края на полезния си живот този продукт не трябва да се изхвърля с обикновените битови отпадъци, а трябва да се предаде в пункт за събиране на електрическо и електронно оборудване. Това е обозначено със символа върху продукта, инструкциите за експлоатация или опаковката. Материалите, използвани в този уред, са рециклируеми съгласно тяхната маркировка. Чрез повторна употреба, рециклиране или прилагане на други форми на използване на отпадъци от машини, вие допринасяте значително за опазването на околната среда.

Вашата местна администрация ще ви предостави информация за подходящия пункт за изхвърляне на използвани уреди.

Αυτό το Εγχειρίδιο Χρήστη έχει μεταφραστεί για την ευκολία σας χρησιμοποιώντας μηχανική μετάφραση. Έχουν καταβληθεί εύλογες προσπάθειες για την παροχή ακριβούς μετάφρασης. Ωστόσο, καμία αυτοματοποιημένη μετάφραση δεν είναι τέλεια ούτε προορίζεται να αντικαταστήσει τους ανθρώπινους μεταφραστές. Το επίσημο Εγχειρίδιο Χρήστη είναι η αγγλική έκδοση. Οποιεσδήποτε αποκλίσεις ή διαφορές που δημιουργούνται στη μετάφραση δεν είναι δεσμευτικές και δεν έχουν καμία νομική ισχύ για σκοπούς συμμόρφωσης ή επιβολής. Εάν προκύψουν ερωτήσεις σχετικά με την ακρίβεια των πληροφοριών που περιέχονται στο Εγχειρίδιο Χρήστη, ανατρέξτε στην αγγλική έκδοση αυτού του περιεχομένου, η οποία είναι η επίσημη έκδοση.

Τεχνικά δεδομένα

Περιγραφή παραμέτρου	Τιμή παραμέτρου	
Όνομα προϊόντος	Μηχανή σκλήρυνσης σοκολάτας	
Μοντέλο	RC-CMM03	RC-CMM05
Τάση τροφοδοσίας [V~] / Συχνότητα [Hz]	230/50	
Ονομαστική ισχύς [W].	960	750
Κατηγορία ασφαλείας	I	
Κωδικός IP	IPX3	
Διαστάσεις [Πλάτος x Βάθος x Ύψος· mm]	575 x 630 x 520	450 x 550 x 515
Βάρος [kg]	34,3	27,8
Χωρητικότητα δεξαμενής [L]	23	12
Η ελάχιστη ποσότητα σοκολάτας που απαιτείται για σκλήρυνση	3 kg	

1. Γενική περιγραφή

Το εγχειρίδιο προορίζεται να βοηθήσει στην ασφαλή και αξιόπιστη χρήση. Το προϊόν σχεδιάζεται και κατασκευάζεται αυστηρά σύμφωνα με τις τεχνικές προδιαγραφές,

χρησιμοποιώντας την πιο σύγχρονη τεχνολογία και εξαρτήματα και διατηρώντας τα υψηλότερα πρότυπα ποιότητας.

ΔΙΑΒΑΣΤΕ ΠΡΟΣΕΚΤΙΚΑ ΚΑΙ ΚΑΤΑΝΟΗΣΤΕ ΑΥΤΟ ΤΟ ΕΓΧΕΙΡΙΔΙΟ ΠΡΙΝ ΞΕΚΙΝΗΣΕΤΕ ΤΗΝ ΕΡΓΑΣΙΑ.

Για να διασφαλίσετε τη μακρά και αξιόπιστη λειτουργία της συσκευής, βεβαιωθείτε ότι τη χρησιμοποιείτε και τη συντηρείτε σωστά, ακολουθώντας τις οδηγίες σε αυτό το εγχειρίδιο οδηγιών. Τα τεχνικά δεδομένα και οι προδιαγραφές σε αυτό το εγχειρίδιο είναι ενημερωμένα. Ο κατασκευαστής διατηρεί το δικαίωμα να κάνει αλλαγές για τη βελτίωση της ποιότητας. Λαμβάνοντας υπόψη την τεχνική πρόοδο και τη δυνατότητα μείωσης του θορύβου, η μονάδα έχει σχεδιαστεί και κατασκευαστεί με τέτοιο τρόπο ώστε οι κίνδυνοι που προκύπτουν από τις εκπομπές θορύβου να μειώνονται στο χαμηλότερο δυνατό επίπεδο.

Επεξήγηση συμβόλων

CE	Το προϊόν συμμορφώνεται με τα ισχύοντα πρότυπα ασφαλείας.
	Διαβάστε το εγχειρίδιο πριν από τη χρήση.
	Ανακυκλώσιμο προϊόν.
	**ΠΡΟΣΟΧΗ!** ή **ΠΡΟΕΙΔΟΠΟΙΗΣΗ!** ή **ΘΥΜΗΘΕΙΤΕ!** περιγραφή μιας κατάστασης (γενικό προειδοποιητικό σημάδι).
	ΠΡΟΣΟΧΗ! Κίνδυνος ηλεκτροπληξίας!
	ΠΡΟΣΟΧΗ! Περιστρεφόμενα στοιχεία!
	Διακοπή έκτακτης ανάγκης!

	Προσοχή! Η θερμή επιφάνεια μπορεί να προκαλέσει εγκαύματα!
	Μόνο για χρήση σε εσωτερικούς χώρους.



ΠΡΟΣΟΧΗ! Τα σχήματα σε αυτό το εγχειρίδιο είναι μόνο ενδεικτικά και ενδέχεται να διαφέρουν σε ορισμένες λεπτομέρειες από την πραγματική εμφάνιση του προϊόντος.

2. Ασφάλεια χρήσης

**ΠΡΟΣΟΧΗ!** Διαβάστε όλες τις προειδοποιήσεις και τις οδηγίες ασφαλείας. Η μη τήρηση των προειδοποιήσεων και των οδηγιών μπορεί να προκαλέσει ηλεκτροπληξία, πυρκαγιά ή/και σοβαρό τραυματισμό ή θάνατο.

Ο όρος «συσκευή» ή «προϊόν» στις προειδοποιήσεις και στην περιγραφή των οδηγιών αναφέρεται σε:
Μηχανή σκλήρυνσης σοκολάτας

2.1. Ηλεκτρική ασφάλεια

a) Το φις αυτής της συσκευής πρέπει να ταιριάζει στην πρίζα. Μην τροποποιείτε το φις με κανέναν τρόπο. Τα γνήσια φις και οι αντίστοιχες πρίζες μειώνουν τον κίνδυνο ηλεκτροπληξίας.
b) Αποφύγετε να αγγίζετε γειωμένα μέρη, όπως σωλήνες, θερμάστρες, φούρνους και ψυγεία. Υπάρχει αυξημένος κίνδυνος ηλεκτροπληξίας εάν το σώμα σας είναι γειωμένο και αγγίξει τη συσκευή ενώ εκτίθεται σε άμεση βροχή, υγρό οδόστρωμα ή ενώ εργάζεστε σε υγρό περιβάλλον. Εάν εισέλθει νερό στη συσκευή, υπάρχει αυξημένος κίνδυνος ζημιάς στη μονάδα και ηλεκτροπληξίας.
c) Μην αγγίζετε τη συσκευή με βρεγμένα ή υγρά χέρια.
d) Μην χρησιμοποιείτε το καλώδιο με ακούσιο τρόπο. Ποτέ μην το χρησιμοποιείτε για να μεταφέρετε τη συσκευή ή για να βγάλετε το φις από

την πρίζα. Κρατήστε το καλώδιο μακριά από πηγές θερμότητας, λάδι, αιχμηρές άκρες ή κινούμενα μέρη. Τα κατεστραμμένα ή μπερδεμένα καλώδια αυξάνουν τον κίνδυνο ηλεκτροπληξίας.

e) Εάν δεν μπορείτε να αποφύγετε τη χρήση του προϊόντος σε υγρό περιβάλλον, χρησιμοποιήστε μια συσκευή διαρροής ρεύματος (RCD) για να το συνδέσετε στο ηλεκτρικό δίκτυο. Η χρήση ενός RCD μειώνει τον κίνδυνο ηλεκτροπληξίας.

f) Μην χρησιμοποιείτε τη συσκευή εάν το καλώδιο τροφοδοσίας είναι κατεστραμμένο ή παρουσιάζει σημάδια φθοράς. Ένα κατεστραμμένο καλώδιο τροφοδοσίας πρέπει να αντικατασταθεί από έναν εξειδικευμένο ηλεκτρολόγο ή από το τμήμα σέρβις του κατασκευαστή.

g) Για να αποφύγετε ηλεκτροπληξία, μην βυθίζετε το καλώδιο, το φις ή την ίδια τη συσκευή σε νερό ή άλλο υγρό. Μην χρησιμοποιείτε τη συσκευή σε βρεγμένες επιφάνειες.

h) ΠΡΟΣΟΧΗ – ΚΙΝΔΥΝΟΣ ΘΑΝΑΤΟΥ! Κατά τον καθαρισμό ή τη χρήση της συσκευής, μην την βυθίζετε ποτέ σε νερό ή άλλα υγρά.

i) Μην χρησιμοποιείτε τη συσκευή σε χώρους με πολύ υψηλή υγρασία / σε άμεση γειτνίαση με δεξαμενές νερού!

j) Μην αφήνετε τη συσκευή να βραχεί. Κίνδυνος ηλεκτροπληξίας!

2.2. Ασφάλεια στον χώρο εργασίας

a) Εάν εντοπίσετε οποιαδήποτε ζημιά ή ανωμαλίες στη λειτουργία του προϊόντος, απενεργοποιήστε το αμέσως και αναφέρετέ το σε ένα εξουσιοδοτημένο άτομο.

b) Εάν έχετε αμφιβολίες σχετικά με το εάν το προϊόν λειτουργεί σωστά ή εάν έχει υποστεί ζημιά, επικοινωνήστε με το τμήμα σέρβις του κατασκευαστή.

c) Οι επισκευές στη συσκευή επιτρέπεται να πραγματοποιούνται μόνο από το σέρβις του κατασκευαστή. Μην επιχειρήσετε να επισκευάσετε το προϊόν μόνοι σας!

d) Σε περίπτωση γυμνής φλόγας ή πυρκαγιάς, χρησιμοποιείτε μόνο πυροσβεστήρες ξηρής σκόνης ή χιονιού (CO2) για την κατάσβεση του ενεργού εξοπλισμού.

e) Σε περίπτωση κινδύνου για τη ζωή ή το σωματικό βάρος, ατυχήματος ή βλάβης, διακόψτε τη λειτουργία της μονάδας με το κουμπί ΕΚΤΑΚΤΗΣ ΔΙΑΚΟΠΗΣ!

f) Φυλάξτε αυτές τις οδηγίες χρήσης για μελλοντική αναφορά. Εάν το προϊόν πρόκειται να παραδοθεί σε τρίτους, παραδώστε το μαζί με αυτό το εγχειρίδιο χρήστη.

g) Κρατήστε τα εξαρτήματα συσκευασίας και τα μικρά εξαρτήματα εγκατάστασης μακριά από παιδιά.

h) Κρατήστε τη συσκευή μακριά από παιδιά και ζώα.

i) Όταν χρησιμοποιείτε αυτό το προϊόν μαζί με άλλες συσκευές, ακολουθήστε επίσης τις υπόλοιπες οδηγίες χρήσης.

Θυμηθείτε! Κρατήστε τα παιδιά και τους άλλους παρευρισκόμενους ασφαλείς κατά τη λειτουργία του εξοπλισμού.

2.3. Προσωπική ασφάλεια

a) Μην χρησιμοποιείτε αυτήν τη συσκευή εάν είστε κουρασμένοι, άρρωστοι ή υπό την επήρεια αλκοόλ, ναρκωτικών ή φαρμάκων που θα μπορούσαν να επηρεάσουν την ικανότητά σας να χειρίζεστε τη συσκευή.
b) Η συσκευή δεν προορίζεται για χρήση από άτομα (συμπεριλαμβανομένων παιδιών) με μειωμένες νοητικές, αισθητηριακές ή διανοητικές λειτουργίες ή από άτομα που δεν έχουν εμπειρία ή/και γνώσεις, εκτός εάν επιβλέπονται ή έχουν λάβει οδηγίες από άτομο υπεύθυνο για την ασφάλειά τους σχετικά με τον τρόπο λειτουργίας της συσκευής.
c) Η μονάδα μπορεί να χρησιμοποιηθεί από άτομα που είναι σωματικά κατάλληλα, ικανά να τη χειριστούν και είναι κατάλληλα εκπαιδευμένα, και τα οποία έχουν διαβάσει αυτό το εγχειρίδιο οδηγιών και έχουν εκπαιδευτεί στην επαγγελματική ασφάλεια και υγεία.
d) Για να αποφύγετε τυχαία εκκίνηση, βεβαιωθείτε ότι ο διακόπτης βρίσκεται στη θέση απενεργοποίησης πριν τη συνδέσετε σε πηγή ρεύματος.
e) Μην φοράτε φαρδιά ρούχα ή κοσμήματα. Κρατήστε τα μαλλιά, τα ρούχα και τα γάντια μακριά από κινούμενα μέρη. Τα φαρδιά ρούχα, τα κοσμήματα ή τα μακριά μαλλιά μπορεί να πιαστούν σε κινούμενα μέρη.
f) Το προϊόν δεν είναι παιχνίδι. Τα παιδιά πρέπει να παρακολουθούνται για να διασφαλιστεί ότι δεν παίζουν με το προϊόν.
g) Μην τοποθετείτε τα χέρια σας ή άλλα αντικείμενα μέσα στη συσκευή που λειτουργεί!

2.4. Ασφαλής χρήση της συσκευής

a) Μην χρησιμοποιείτε τη συσκευή εάν ο διακόπτης ON/OFF δεν λειτουργεί σωστά (δεν ενεργοποιείται και απενεργοποιείται). Οι μονάδες που δεν μπορούν να ελεγχθούν από τον διακόπτη είναι επικίνδυνες, δεν μπορούν να λειτουργήσουν και πρέπει να επισκευαστούν.
b) Αποσυνδέστε τη συσκευή από την παροχή ρεύματος πριν από τη ρύθμιση, τον καθαρισμό ή τη συντήρηση. Αυτή η προφύλαξη μειώνει τον κίνδυνο τυχαίας εκκίνησης.

c) Κρατήστε το αχρησιμοποίητο προϊόν μακριά από παιδιά και άτομα που δεν είναι εξοικειωμένα με τη συσκευή ή με αυτό το εγχειρίδιο. Τα προϊόντα είναι επικίνδυνα όταν χρησιμοποιούνται από άπειρους χρήστες.
d) Διατηρείτε το προϊόν σε καλή λειτουργική κατάσταση. Ελέγξτε πριν από κάθε χρήση για γενικές ζημιές ή ζημιές σε κινούμενα μέρη (ρωγμές σε εξαρτήματα και εξαρτήματα ή οποιαδήποτε άλλη κατάσταση που μπορεί να επηρεάσει την ασφαλή λειτουργία της συσκευής). Σε περίπτωση ζημιάς, επιστρέψτε τη συσκευή για επισκευή πριν από τη χρήση.
e) Κρατήστε το προϊόν μακριά από παιδιά.
f) Οι επισκευές και η συντήρηση πρέπει να πραγματοποιούνται από εξειδικευμένο προσωπικό που χρησιμοποιεί μόνο γνήσια ανταλλακτικά. Αυτό θα διασφαλίσει την ασφάλεια χρήσης.
g) Για να διασφαλίσετε την σχεδιασμένη λειτουργική ακεραιότητα της συσκευής, μην αφαιρείτε τα εργοστασιακά καλύμματα ή χαλαρώνετε τις βίδες.
h) Κατά τη μεταφορά ή τη μετακίνηση της συσκευής από την αποθήκευση στον χώρο χρήσης, τηρείτε τους κανόνες υγείας και ασφάλειας για χειροκίνητο χειρισμό που ισχύουν στη χώρα όπου χρησιμοποιείται η συσκευή.
i) Αποφύγετε καταστάσεις στις οποίες η συσκευή σταματά υπό βαριά φορτία κατά τη λειτουργία. Αυτό μπορεί να προκαλέσει υπερθέρμανση των στοιχείων κίνησης και επακόλουθη ζημιά στον εξοπλισμό.
j) Μην αγγίζετε κινούμενα μέρη ή αξεσουάρ, εκτός εάν η συσκευή είναι αποσυνδεδεμένη από την πρίζα.
k) Μην μετακινείτε, μετακινείτε ή περιστρέφετε τη συσκευή ενώ βρίσκεται σε λειτουργία.
l) Καθαρίζετε τη συσκευή τακτικά για να αποτρέψετε τη μόνιμη συσσώρευση βρωμιάς.
m) Το προϊόν δεν είναι παιχνίδι. Ο καθαρισμός και η συντήρηση δεν πρέπει να εκτελούνται από παιδιά χωρίς την επίβλεψη ενηλίκου.
n) Μην παραβιάζετε τη συσκευή για να αλλάξετε την απόδοση ή τον σχεδιασμό της.
o) Κρατήστε τη μονάδα μακριά από πηγές φωτιάς και θερμότητας.
p) Μην υπερφορτώνετε τη συσκευή.
q) Μην φράζετε τα ανοίγματα εξαερισμού της μονάδας!
r) Απαγορεύεται η υπερφόρτωση της συσκευής. Η ποσότητα του προϊόντος πρέπει να ρυθμίζεται έτσι ώστε να μην διαφεύγουν υλικά από το μπολ κατά τη λειτουργία.



ΠΡΟΣΟΧΗ! Παρόλο που το προϊόν έχει σχεδιαστεί για να είναι ασφαλές και διαθέτει επαρκείς προστατευτικές διατάξεις και παρά τα πρόσθετα χαρακτηριστικά ασφαλείας που παρέχονται στον

χρήστη, υπάρχει ακόμη ένας μικρός κίνδυνος ατυχήματος ή τραυματισμού κατά τον χειρισμό του προϊόντος. Συνιστάται προσοχή και κοινή λογική κατά τη χρήση του προϊόντος.

3. Οδηγίες χρήσης

Το προϊόν έχει σχεδιαστεί για να εκτελεί την λεγόμενη σκλήρυνση σοκολάτας - μια διαδικασία που στοχεύει στο να του δώσει μια λεία, ομοιόμορφη και γυαλιστερή δομή, επιθυμητή στην παραγωγή πραλινών, σοκολατών ή διακοσμήσεων σοκολάτας.

Ο χρήστης είναι υπεύθυνος για οποιαδήποτε ζημιά προκύψει από κακή χρήση.

3.1. Επισκόπηση προϊόντος

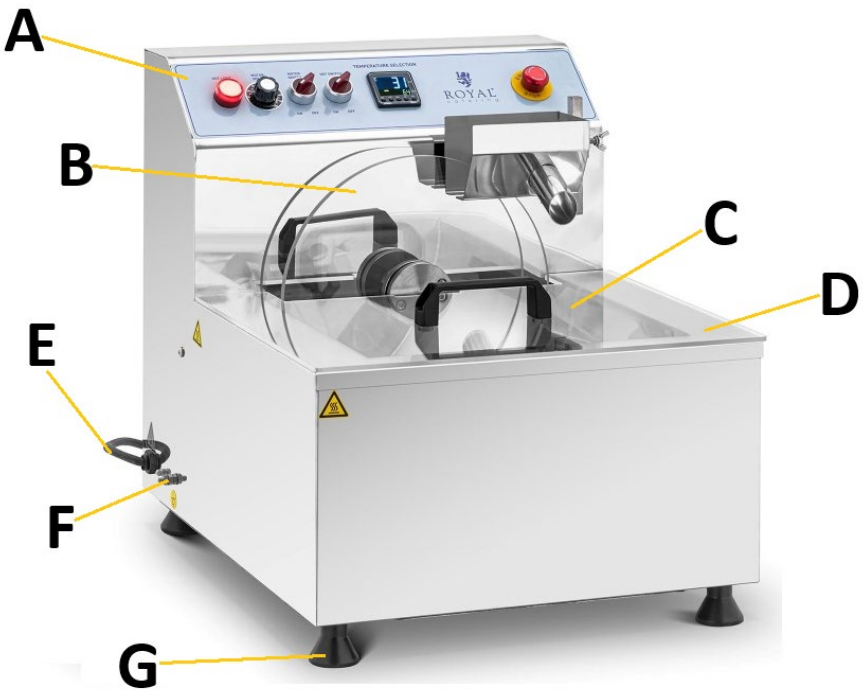

A. **πίνακας ελέγχου**
B. **αναδευτήρας**
C. **κάλυμμα δοχείου σοκολάτας**

D. **δοχείο σοκολάτας**
E. **καλώδιο τροφοδοσίας**
F. **σύνδεση γείωσης**
G. **πόδι (x4)**

Πίνακας ελέγχου:



a. **Ενδεικτική λυχνία θερμαντήρα**
b. **Κουμπί ελέγχου ταχύτητας ανάμειξης**
c. **Διακόπτης ON/OFF του μίξερ**
d. **Διακόπτης ON/OFF θερμαντήρα**
e. **Ελεγκτής θερμοκρασίας με οθόνη (τύπος OMRON E5CC)**
f. **διακόπτης έκτακτης ανάγκης**

3.2. Προετοιμασία για λειτουργία

ΤΟΠΟΘΕΤΗΣΗ ΤΗΣ ΜΟΝΑΔΑΣ

Η θερμοκρασία περιβάλλοντος δεν πρέπει να υπερβαίνει τους 40°C και η υγρασία περιβάλλοντος δεν πρέπει να υπερβαίνει το 85%. Τοποθετήστε τη μονάδα με τρόπο που να εξασφαλίζει καλή κυκλοφορία αέρα. Διατηρήστε ελάχιστη απόσταση 20 cm από οποιοδήποτε τοίχωμα της μονάδας. Κρατήστε τη μονάδα μακριά από θερμές επιφάνειες. Χρησιμοποιείτε πάντα τη συσκευή σε μια επίπεδη, σταθερή, καθαρή, πυράντοχη και στεγνή επιφάνεια και μακριά από παιδιά και άτομα με μειωμένες νοητικές, αισθητηριακές και διανοητικές λειτουργίες. Τοποθετήστε τη μονάδα με τέτοιο τρόπο ώστε το φις να είναι προσβάσιμο ανά πάσα στιγμή. Βεβαιωθείτε ότι η παροχή ρεύματος της μονάδας αντιστοιχεί σε αυτήν που αναγράφεται στην πινακίδα αναγνώρισης!

Πριν από την πρώτη χρήση, αποσυναρμολογήστε όλα τα μέρη που έρχονται σε άμεση επαφή με τη σοκολάτα και πλύνετέ τα, καθώς και ολόκληρη τη συσκευή.

ΣΥΝΑΡΜΟΛΟΓΗΣΗ ΤΗΣ ΜΟΝΑΔΑΣ

Η παραδοθείσα συσκευή είναι σχεδόν έτοιμη για λειτουργία. Μόνο τα πόδια της συσκευής χρειάζονται εγκατάσταση (θα πρέπει να βιδωθούν στο κάτω μέρος του περιβλήματος). Πριν από την πρώτη χρήση, ελέγξτε τη στεγανότητα του δίσκου

ανάμειξης. Μόλις είστε έτοιμοι, συνδέστε τη μονάδα σε μια κατάλληλη γειωμένη πηγή ρεύματος.

3.3. Εργασία με τη συσκευή

1) Τοποθετήστε τη σοκολάτα που θα σκληρυνθεί στη δεξαμενή (D) και κλείστε ξανά το καπάκι (C).
2) Ενεργοποιήστε τη θερμάστρα ρυθμίζοντας τον διακόπτη της (d) στη θέση "ON" και η ενδεικτική λυχνία λειτουργίας θα ανάψει για να επιβεβαιώσει την ετοιμότητα λειτουργίας.
3) Στον ελεγκτή θερμοκρασίας (e), ρυθμίστε τη θερμοκρασία-στόχο της θερμάστρας χρησιμοποιώντας τα κουμπιά "^" ή "v".
   ΣΗΜΑΝΤΙΚΟ: ο ελεγκτής θερμοκρασίας διαθέτει και άλλα κουμπιά λειτουργίας, ωστόσο, μην τα χρησιμοποιείτε με αυτές τις συσκευές!
   Η οθόνη εμφανίζει την τρέχουσα θερμοκρασία σοκολάτας στην πρώτη γραμμή και τη θερμοκρασία-στόχο όπως έχει οριστεί από τον χρήστη στη δεύτερη γραμμή.
   ΣΗΜΕΙΩΣΗ: κατά τη ρύθμιση της επιθυμητής θερμοκρασίας τήξης της σοκολάτας, ακολουθήστε τις οδηγίες του κατασκευαστή της σοκολάτας, καθώς μια πολύ υψηλή θερμοκρασία μπορεί να προκαλέσει κάψιμο της σοκολάτας. Συνήθως, δεν πρέπει να υπερβαίνουμε το εύρος των 40-55ºC ανάλογα με το είδος της σοκολάτας, δηλαδή η λευκή σοκολάτα λιώνει πιο γρήγορα, και η σοκολάτα του επιδόρπιου πιο αργά.
4) Μόνο αφού η σοκολάτα λιώσει πλήρως και μετατραπεί σε υγρή μορφή, θα πρέπει να ξεκινήσετε το μίξερ ρυθμίζοντας τον διακόπτη (c) στη θέση "ON" και το κουμπί (b) στην απαιτούμενη ταχύτητα (η ελάχιστη ταχύτητα είναι 20 - σε αυτήν την τιμή, το μίξερ θα ξεκινήσει με καθυστέρηση περίπου 3-5 δευτερολέπτων).
5) Ορίστε την επιθυμητή θερμοκρασία για την σκλήρυνση της σοκολάτας - κατά προσέγγιση τιμές:
   - Σοκολάτα επιδόρπιου: 31-32˚C
   - Σοκολάτα γάλακτος: 29-30˚C
   - Λευκή σοκολάτα: 27-28˚C
6) Ξεκινήστε το σκλήρυνση προσθέτοντας σταδιακά κομμάτια σοκολάτας που έχουν ήδη σκλήρυνθεί στην πλήρως λιωμένη σοκολάτα σε αναλογία περίπου 20% σε σχέση με την ποσότητα της λιωμένης σοκολάτας που θα σκληρυνθεί.
   ΣΗΜΕΙΩΣΗ: Αυτή η αναλογία εξαρτάται από τη θερμοκρασία περιβάλλοντος και τα χαρακτηριστικά της σοκολάτας, επομένως ενδέχεται να διαφέρει ελαφρώς από την κατά προσέγγιση ποσοστιαία

τιμή. Κατά τη διάρκεια της σκλήρυνσης, ανακατέψτε τη σκληρυμένη μάζα σοκολάτας στη δεξαμενή μία φορά κάθε 0,5-1 ώρα.

7) Αφού το μείγμα σοκολάτας λιώσει πλήρως σε μια ομοιογενή, υγρή μάζα, η σοκολάτα θερμαίνεται.
   ΣΗΜΑΝΤΙΚΟ: το μίξερ απενεργοποιείται με καθυστέρηση 3-5 δευτερολέπτων σε απόκριση στον διακόπτη του.
8) Χρησιμοποιήστε τον διακόπτη έκτακτης ανάγκης (f) της μηχανής μόνο σε επείγουσες, απροσδόκητες καταστάσεις. Σε κανονικές καταστάσεις, χρησιμοποιήστε τους διακόπτες "b", "c" και "d" στον πίνακα ελέγχου (A) της συσκευής.

3.4. Καθαρισμός και συντήρηση

a) Καθαρίζετε τη συσκευή μετά από κάθε χρήση.
b) Τραβήξτε το φις από την πρίζα και αφήστε τη μονάδα να κρυώσει εντελώς πριν καθαρίσετε, ρυθμίσετε ή αντικαταστήσετε αξεσουάρ και όταν η μονάδα δεν χρησιμοποιείται.
   - Περιμένετε μέχρι να σταματήσουν τα περιστρεφόμενα μέρη.
c) Χρησιμοποιήστε μόνο μη διαβρωτικά καθαριστικά για τον καθαρισμό των επιφανειών.
d) Μόνο ήπια απορρυπαντικά σχεδιασμένα για τον καθαρισμό επιφανειών που έρχονται σε επαφή με τρόφιμα μπορούν να χρησιμοποιηθούν για τον καθαρισμό της μονάδας.
e) Μετά από κάθε καθαρισμό, όλα τα μέρη πρέπει να στεγνώσουν καλά πριν από την επαναχρησιμοποίηση της μονάδας.
f) Αποθηκεύστε τη μονάδα σε ξηρό και δροσερό μέρος, προστατευμένο από την υγρασία και το άμεσο ηλιακό φως.
g) Μην ψεκάζετε τη μονάδα με ροή νερού ή τη βυθίζετε σε νερό.
h) Βεβαιωθείτε ότι δεν εισέρχεται νερό από τα ανοίγματα εξαερισμού στο περίβλημα.
i) Καθαρίστε τα ανοίγματα εξαερισμού με μια βούρτσα και πεπιεσμένο αέρα.
j) Χρησιμοποιήστε ένα μαλακό, υγρό πανί για τον καθαρισμό.
k) Μην χρησιμοποιείτε αιχμηρά ή/και μεταλλικά αντικείμενα (π.χ. συρμάτινη βούρτσα ή μεταλλική σπάτουλα) για τον καθαρισμό, καθώς ενδέχεται να προκαλέσουν ζημιά στην επιφάνεια του υλικού της συσκευής.
l) Μην καθαρίζετε τη συσκευή με όξινες ουσίες, ιατρικά προϊόντα, αραιωτικά, καύσιμο, λάδι ή άλλες χημικές ουσίες, καθώς αυτό μπορεί να προκαλέσει ζημιά στη συσκευή.
m) Αποσυναρμολόγηση του μηχανισμού ανάμειξης:

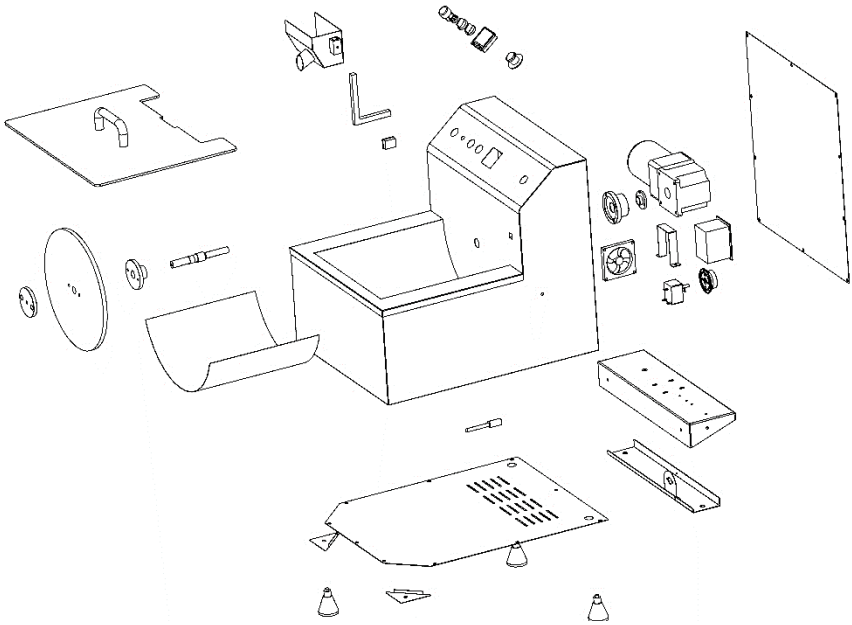

ΑΠΟΡΡΙΨΗ ΑΠΟΒΛΗΤΩΝ ΣΥΣΚΕΥΩΝ

Στο τέλος της ωφέλιμης ζωής του, το προϊόν αυτό δεν πρέπει να απορρίπτεται με τα συνηθισμένα οικιακά απορρίμματα, αλλά πρέπει να παραδίδεται σε σημείο συλλογής για την ανακύκλωση ηλεκτρικού και ηλεκτρονικού εξοπλισμού. Αυτό υποδεικνύεται από το σύμβολο στο προϊόν, στις οδηγίες λειτουργίας ή στη συσκευασία. Τα υλικά που χρησιμοποιούνται σε αυτήν τη συσκευή είναι ανακυκλώσιμα σύμφωνα με τη σήμανσή τους. Με την επαναχρησιμοποίηση, την ανακύκλωση ή την εφαρμογή άλλων μορφών χρήσης των απορριμμάτων, συμβάλλετε σημαντικά στην προστασία του περιβάλλοντός μας.

Η τοπική σας αυτοδιοίκηση θα σας παράσχει πληροφορίες σχετικά με το κατάλληλο σημείο απόρριψης των χρησιμοποιημένων συσκευών.

Ovaj korisnički priručnik preveden je radi vaše udobnosti pomoću strojnog prevođenja. Uloženi su razumni napori kako bi se osigurao točan prijevod; međutim, nijedan automatizirani prijevod nije savršen niti je namijenjen zamjeni ljudskih prevoditelja. Službeni korisnički priručnik je engleska verzija. Bilo kakve nedosljednosti ili razlike nastale u prijevodu nisu obvezujuće i nemaju pravni učinak u svrhu usklađenosti ili provedbe. Ako se pojave bilo kakva pitanja u vezi s točnošću informacija sadržanih u korisničkom priručniku, pogledajte englesku verziju tog sadržaja koja je službena verzija.

Tehnički podaci

Opis parametra	Vrijednost parametra	
Naziv proizvoda	Stroj za temperiranje čokolade	
Model	RC-CMM03	RC-CMM05
Napon napajanja [V~] / Frekvencija [Hz]	230/50	
Nazivna snaga [W].	960	750
Sigurnosna klasa	I	
IP kod	IPX3	
Dimenzije [Širina x Dubina x Visina; mm]	575 x 630 x 520	450 x 550 x 515
Težina [kg]	34,3	27,8
Kapacitet spremnika [L]	23	12
Minimalna količina čokolade potrebna za temperiranje	3 kg	

1. Opći opis

Priručnik je namijenjen kao pomoć u sigurnoj i pouzdanoj upotrebi. Proizvod je dizajniran i proizveden strogo u skladu s tehničkim specifikacijama korištenjem najnovije tehnologije i komponenti te održavanjem najviših standarda kvalitete.

PAŽLJIVO PROČITAJTE I RAZUMIJEVAJTE OVAJ PRIRUČNIK PRIJE POČETKA RADA.

Kako biste osigurali dugotrajan i pouzdan rad uređaja, provjerite da li ga pravilno koristite i održavate slijedeći smjernice u ovom priručniku s uputama. Tehnički podaci i specifikacije u ovom priručniku su ažurni. Proizvođač zadržava pravo na promjene radi poboljšanja kvalitete. Uzimajući u obzir tehnički napredak i mogućnost smanjenja buke, uređaj je projektiran i izrađen na način da se rizici koji proizlaze iz emisija buke svedu na najmanju moguću razinu.

Objašnjenje simbola

	Proizvod je u skladu s važećim sigurnosnim standardima.
	Prije upotrebe pročitajte priručnik.
	Proizvod se može reciklirati.
	**OPREZ!** ili **UPOZORENJE!** ili **ZAPAMTITE!** koji opisuje situaciju (opći znak upozorenja).
	OPREZ! Opasnost od strujnog udara!
	OPREZ! Rotirajući elementi!
	Zaustavljanje u nuždi!
	Oprez! Vruća površina može uzrokovati opekline!

	Samo za unutarnju upotrebu.



OPREZ! Slike u ovom priručniku su samo ilustrativne i mogu se u nekim detaljima razlikovati od stvarnog izgleda proizvoda.

2. Sigurnost upotrebe

OPREZ! Pročitajte sva sigurnosna upozorenja i upute. Nepoštivanje upozorenja i uputa može rezultirati strujnim udarom, požarom i/ili ozbiljnim ozljedama ili smrću.

Pojam "uređaj" ili "proizvod" u upozorenjima i u opisu uputa odnosi se na:
Stroj za temperiranje čokolade

2.1. Električna sigurnost

a) Utikač ovog uređaja mora odgovarati utičnici. Nemojte ni na koji način modificirati utikač. Originalni utikači i odgovarajuće utičnice smanjuju rizik od strujnog udara.
b) Izbjegavajte dodirivanje uzemljenih dijelova, poput cijevi, grijača, pećnica i hladnjaka. Postoji povećani rizik od strujnog udara ako je vaše tijelo uzemljeno i dodiruje uređaj dok je izloženo izravnoj kiši, mokrom kolniku ili dok radite u vlažnom okruženju. Ako voda uđe u uređaj, postoji povećani rizik od oštećenja uređaja i strujnog udara.
c) Ne dodirujte uređaj mokrim ili vlažnim rukama.
d) Ne koristite kabel na nenamjenski način. Nikada ga ne koristite za nošenje uređaja ili za izvlačenje utikača iz utičnice. Držite kabel dalje od izvora topline, ulja, oštrih rubova ili pokretnih dijelova. Oštećeni ili zapetljani kabeli povećavaju rizik od strujnog udara.
e) Ako ne možete izbjeći korištenje proizvoda u vlažnom okruženju, upotrijebite zaštitni prekidač struje (RCD) za spajanje na električnu mrežu. Korištenje RCD-a smanjuje rizik od strujnog udara.

f) Ne koristite uređaj ako je kabel za napajanje oštećen ili pokazuje znakove istrošenosti. Oštećeni kabel za napajanje treba zamijeniti kvalificirani električar ili servisni odjel proizvođača.
g) Kako biste izbjegli strujni udar, ne uranjajte kabel, utikač ili sam uređaj u vodu ili drugu tekućinu. Ne koristite uređaj na mokrim površinama.
h) OPREZ – OPASNOST PO ŽIVOT! Prilikom čišćenja ili korištenja uređaja nikada ga ne uranjajte u vodu ili druge tekućine.
i) Ne koristite uređaj u prostorijama s vrlo visokom vlagom / u neposrednoj blizini spremnika za vodu!
j) Ne dopustite da se uređaj smoči. Opasnost od strujnog udara!

2.2. Sigurnost na radnom mjestu

a) Ako primijetite bilo kakva oštećenja ili nepravilnosti u radu proizvoda, odmah ga isključite i prijavite ovlaštenoj osobi.
b) Ako imate bilo kakve sumnje u ispravnost rada proizvoda ili je li oštećen, obratite se servisnoj službi proizvođača.
c) Popravke uređaja smije obavljati samo servis proizvođača. Ne pokušavajte sami popravljati proizvod!
d) U slučaju otvorenog plamena ili požara, za gašenje opreme pod naponom koristite samo aparate za gašenje požara sa suhim prahom ili snijegom (CO_2).
e) U slučaju opasnosti po život ili ud, nesreće ili kvara, zaustavite uređaj tipkom za HITNO ZAUSTAVLJANJE!
f) Sačuvajte ove upute za uporabu za buduću upotrebu. Ako se proizvod predaje trećoj strani, predajte ga zajedno s ovim korisničkim priručnikom.
g) Dijelove ambalaže i male dijelove za ugradnju držite izvan dohvata djece.
h) Držite uređaj podalje od djece i životinja.
i) Prilikom korištenja ovog proizvoda zajedno s drugim uređajima, slijedite i ostale upute za uporabu.



Zapamtite! Tijekom rada s opremom osigurajte sigurnost djece i drugih promatrača.

2.3. Osobna sigurnost

a) Nemojte koristiti ovaj uređaj ako ste umorni, bolesni ili pod utjecajem alkohola, droga ili lijekova koji bi mogli smanjiti vašu sposobnost rukovanja uređajem.

b) Uređaj nije namijenjen osobama (uključujući djecu) sa smanjenim mentalnim, senzornim ili intelektualnim funkcijama ili osobama koje nemaju iskustva i/ili znanja, osim ako nisu pod nadzorom ili ih nije uputila osoba odgovorna za njihovu sigurnost o rukovanju uređajem.
c) Uređajem mogu upravljati osobe koje su fizički sposobne, sposobne za rukovanje i odgovarajuće obučene te koje su pročitale ovaj priručnik s uputama i obučene su o sigurnosti i zdravlju na radu.
d) Kako biste spriječili slučajno pokretanje, prije spajanja na izvor napajanja provjerite je li prekidač u položaju isključeno.
e) Ne nosite široku odjeću ili nakit. Držite kosu, odjeću i rukavice dalje od pokretnih dijelova. Široka odjeća, nakit ili duga kosa mogu se zaplesti u pokretne dijelove.
f) Proizvod nije igračka. Djecu treba nadzirati kako biste bili sigurni da se ne igraju s proizvodom.
g) Ne stavljajte ruke ili bilo kakve predmete u uređaj koji radi!

2.4. Sigurna uporaba uređaja

a) Ne koristite uređaj ako prekidač UKLJUČENO/ISKLJUČENO ne radi ispravno (ne uključuje se i ne isključuje). Uređaji kojima se ne može upravljati prekidačem nisu sigurni, ne mogu raditi i moraju se popraviti.
b) Isključite uređaj iz napajanja prije podešavanja, čišćenja ili servisiranja. Ova mjera opreza smanjuje rizik od slučajnog pokretanja.
c) Neiskorišteni proizvod držite izvan dohvata djece i svih koji nisu upoznati s uređajem ili ovim priručnikom. Proizvodi su opasni ako ih koriste neiskusni korisnici.
d) Održavajte proizvod u dobrom radnom stanju. Prije svake upotrebe provjerite ima li općih oštećenja ili oštećenja pokretnih dijelova (pukotine na dijelovima i komponentama ili bilo koje drugo stanje koje može utjecati na siguran rad uređaja). U slučaju oštećenja, vratite uređaj na popravak prije upotrebe.
e) Proizvod držite izvan dohvata djece.
f) Popravke i održavanje treba obavljati kvalificirano osoblje koristeći samo originalne rezervne dijelove. To će osigurati sigurnost upotrebe.
g) Kako biste osigurali predviđeni operativni integritet uređaja, nemojte uklanjati tvornički ugrađene poklopce niti otpuštati vijke.
h) Prilikom transporta ili premještanja uređaja iz skladišta na mjesto upotrebe, pridržavajte se zdravstvenih i sigurnosnih propisa za ručno rukovanje koji vrijede u zemlji u kojoj se uređaj koristi.
i) Izbjegavajte situacije u kojima se uređaj zaustavlja pod velikim opterećenjem tijekom rada. To može uzrokovati pregrijavanje pogonskih elemenata i posljedično oštećenje opreme.

j) Ne dodirujte pokretne dijelove ili pribor osim ako uređaj nije isključen iz struje.
k) Ne pomičite, ne pomičite niti ne rotirajte uređaj dok je u radu.
l) Redovito čistite uređaj kako biste spriječili trajno nakupljanje prljavštine.
m) Proizvod nije igračka. Čišćenje i održavanje ne smiju obavljati djeca bez nadzora odrasle osobe.
n) Ne dirajte uređaj kako biste promijenili njegove performanse ili dizajn.
o) Uređaj držite dalje od izvora vatre i topline.
p) Ne preopterećujte uređaj.
q) Ne blokirajte ventilacijske otvore uređaja!
r) Zabranjeno je preopteretiti uređaj. Količinu proizvoda treba prilagoditi tako da tijekom rada nijedan sastojak ne iscuri iz posude.

OPREZ! Iako je proizvod dizajniran da bude siguran i ima odgovarajuće zaštitne mjere te unatoč dodatnim sigurnosnim značajkama koje su pružene korisniku, i dalje postoji mali rizik od nezgode ili ozljede prilikom rukovanja proizvodom. Prilikom korištenja proizvoda preporučuje se oprez i zdrav razum.

3. Upute za uporabu

Proizvod je namijenjen za provođenje takozvanog temperiranja čokolade - postupka kojem se daje glatka, ujednačena i sjajna struktura, poželjna u proizvodnji pralina, čokolada ili čokoladnih ukrasa.
Korisnik je odgovoran za svaku štetu nastalu zbog nepravilne upotrebe.

3.1. Pregled proizvoda

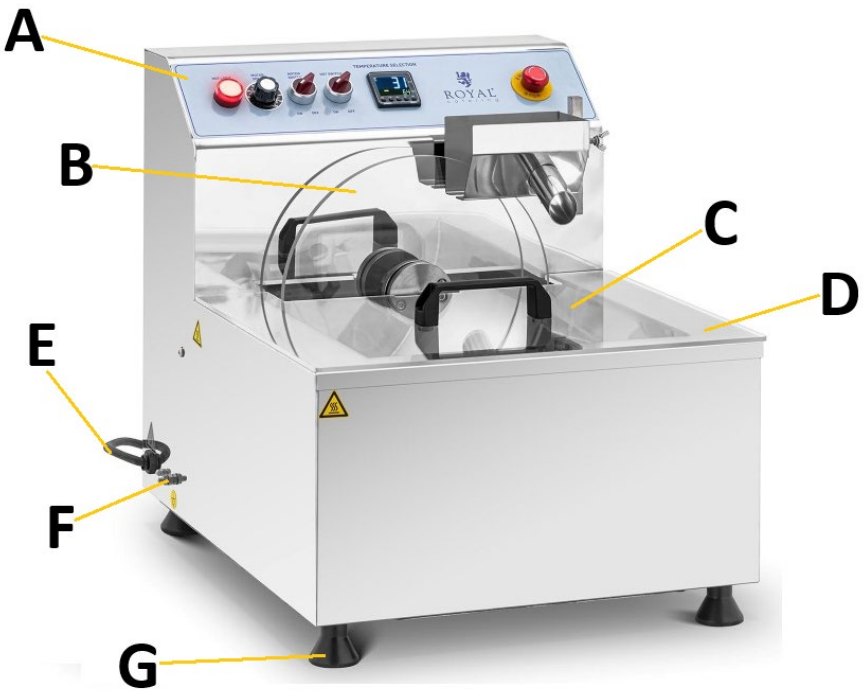

A. upravljačka ploča
B. miješalica
C. poklopac spremnika za čokoladu
D. spremnik za čokoladu
E. kabel za napajanje
F. uzemljenje
G. noga (x4)

Upravljačka ploča:



a. Indikatorska lampica grijača
b. Gumb za kontrolu brzine miksera
c. UKLJUČENO/ISKLJUČENO Prekidač miksera

d. Prekidač za uključivanje/isključivanje grijača
e. Regulator temperature s zaslonom (tip OMRON E5CC)
f. prekidač za zaustavljanje u nuždi

3.2. Priprema za operaciju

POZICIONIRANJE JEDINICE

Temperatura okoline ne smije prelaziti 40°C, a vlažnost zraka ne smije prelaziti 85%. Postavite uređaj na način koji osigurava dobru cirkulaciju zraka. Održavajte minimalni razmak od 20 cm od bilo kojeg zida uređaja. Držite uređaj podalje od vrućih površina. Uređaj uvijek koristite na ravnoj, stabilnoj, čistoj, vatrootpornoj i suhoj površini te izvan dohvata djece i osoba sa smanjenim mentalnim, senzornim i intelektualnim funkcijama. Postavite uređaj na način da je utikač dostupan u svakom trenutku. Provjerite odgovara li napajanje uređaja onome navedenom na identifikacijskoj pločici!

Prije prve upotrebe rastavite sve dijelove koji dolaze u izravni dodir s čokoladom i operite ih, kao i cijeli uređaj.

SASTAVLJANJE UREĐAJA

Isporučeni uređaj je gotovo spreman za rad. Potrebno je samo ugraditi nožice uređaja (trebaju biti pričvršćene na dnu kućišta). Prije prve upotrebe provjerite nepropusnost diska miksera. Čim budete spremni, spojite uređaj na odgovarajući uzemljeni izvor napajanja.

3.3. Rad s uređajem

1) Stavite čokoladu koju želite temperirati u spremnik (D) i vratite poklopac (C).
2) Uključite grijač postavljanjem prekidača (d) u položaj "UKLJUČENO", a indikatorska lampica rada će se upaliti kako bi potvrdila spremnost za rad.
3) Na regulatoru temperature (e) postavite ciljanu temperaturu grijača pomoću tipki "^" ili "ˇ".
   VAŽNO: regulator temperature ima i druge funkcijske tipke, međutim, nemojte ih koristiti s ovim uređajima!
   Zaslon prikazuje trenutnu temperaturu čokolade u prvom retku, a ciljanu temperaturu koju je postavio korisnik u drugom retku.
   NAPOMENA: prilikom postavljanja ciljane temperature taljenja čokolade slijedite upute proizvođača čokolade, jer previsoka temperatura može uzrokovati zagorijevanje čokolade. Obično se ne smije prekoračiti raspon

od 40-55°C ovisno o vrsti čokolade, tj. bijela čokolada se najbrže topi, a desertna čokolada najsporije.

4) Tek nakon što se čokolada potpuno otopi u tekući oblik, mikser treba pokrenuti postavljanjem prekidača (c) u položaj "UKLJUČENO" i postavljanjem gumba (b) na potrebnu brzinu (minimalna brzina je 20 - pri toj vrijednosti mikser će se pokrenuti s odgodom od cca. 3-5 sekundi).
5) Postavite ciljanu temperaturu za temperiranje čokolade - približne vrijednosti:
    - Desertna čokolada: 31-32°C
    - Mliječna čokolada: 29-30°C
    - Bijela čokolada: 27-28°C
6) Započnite temperiranje postupnim dodavanjem komadića već temperirane čokolade potpuno otopljenoj čokoladi u omjeru od cca. 20% u odnosu na količinu otopljene čokolade koju treba temperirati.
   NAPOMENA: Ovaj omjer ovisi o temperaturi okoline i karakteristikama čokolade, pa se može malo razlikovati od približne postotne vrijednosti. Tijekom temperiranja, promiješajte temperiranu čokoladnu masu u spremniku jednom svakih 0,5-1 h.
7) Nakon što se čokoladna smjesa potpuno otopi u homogenu, tekuću masu, čokolada se temperira.
   VAŽNO: mikser se isključuje s 3-5 sekundi zakašnjenja kao odgovor na svoj prekidač.
8) Prekidač za nuždu (f) na uređaju koristite samo u hitnim, neočekivanim situacijama. U normalnim situacijama koristite prekidače "b", "c" i "d" na upravljačkoj ploči (A) uređaja.

3.4. Čišćenje i održavanje

a) Očistite uređaj nakon svake upotrebe.
b) Izvucite utikač iz struje i pustite da se uređaj potpuno ohladi prije čišćenja, podešavanja ili zamjene pribora i kada se uređaj ne koristi.
    - Pričekajte da se rotirajući dijelovi zaustave.
c) Za čišćenje površina koristite samo nekorozivna sredstva za čišćenje.
d) Za čišćenje uređaja smiju se koristiti samo blagi deterdženti namijenjeni čišćenju površina koje dolaze u kontakt s hranom.
e) Nakon svakog čišćenja, sve dijelove treba dobro osušiti prije ponovne upotrebe uređaja.
f) Uređaj čuvajte na suhom i hladnom mjestu, zaštićenom od vlage i izravne sunčeve svjetlosti.
g) Nemojte prskati uređaj mlazom vode niti ga uranjati u vodu.
h) Pazite da voda ne ulazi kroz ventilacijske otvore na kućištu.

i) Očistite ventilacijske otvore četkom i komprimiranim zrakom.
j) Za čišćenje koristite meku, vlažnu krpu.
k) Ne koristite oštre i/ili metalne predmete (npr. žičanu četku ili metalnu lopaticu) za čišćenje jer mogu oštetiti površinu materijala uređaja.
l) Ne čistite uređaj kiselim tvarima, medicinskim proizvodima, razrjeđivačima, gorivom, uljem ili drugim kemikalijama jer to može oštetiti uređaj.
m) Rastavljanje mehanizma miješalice:

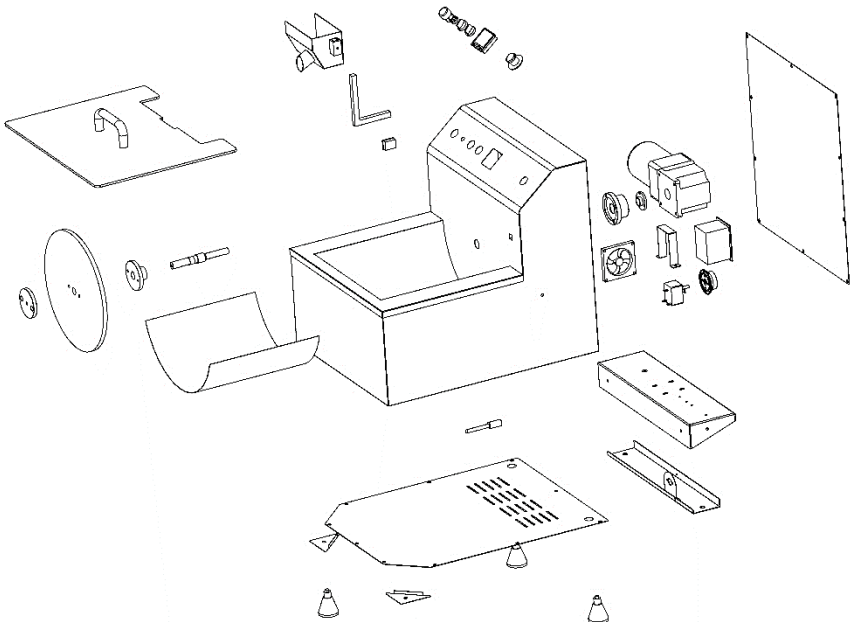

ZBRINJAVANJE OTPADNOG UREĐAJA

Na kraju svog vijeka trajanja, ovaj proizvod ne smije se odlagati s uobičajenim kućnim otpadom, već ga treba odnijeti na sabirno mjesto za recikliranje električne i elektroničke opreme. To je označeno simbolom na proizvodu, uputama za uporabu ili ambalaži. Materijali korišteni u ovom uređaju mogu se reciklirati u skladu s njihovom oznakom. Ponovnom upotrebom, recikliranjem ili primjenom drugih oblika korištenja otpadnih uređaja značajno doprinosite zaštiti našeg okoliša.

Vaša lokalna uprava pružit će vam informacije o odgovarajućem mjestu za zbrinjavanje rabljenih uređaja.

Šis naudotojo vadovas jūsų patogumui išverstas naudojant mašininį vertimą. Dedamos visos pagrįstos pastangos, kad vertimas būtų tikslus; tačiau joks automatinis vertimas nėra tobulas ir neturi pakeisti žmonių vertėjų. Oficiali naudotojo instrukcija yra anglų kalba. Bet kokie vertimo neatitikimai ar skirtumai nėra privalomi ir neturi jokios teisinės galios atitikties ar vykdymo tikslais. Jei kyla klausimų dėl naudotojo vadove pateiktos informacijos tikslumo, žr. oficialią versiją anglų kalba.

Techniniai duomenys

Parametro aprašymas	Parametro reikšmė	
Produkto pavadinimas	Šokolado temperavimo aparatas	
Modelis	RC-CMM03	RC-CMM05
Maitinimo įtampa [V~] / Dažnis [Hz]	230/50	
Nominali galia [W].	960	750
Saugos klasė	Aš	
IP kodas	IPX3	
Matmenys [Plotis x Gylis x Aukštis; mm]	575 x 630 x 520	450 x 550 x 515
Svoris [kg]	34,3	27,8
Bako talpa [L]	23	12
Minimalus šokolado kiekis, reikalingas temperavimui	3 kg	

1. Bendras aprašymas

Šis vadovas skirtas padėti saugiai ir patikimai naudoti. Produktas yra suprojektuotas ir pagamintas griežtai laikantis techninių specifikacijų, naudojant naujausias technologijas ir komponentus bei išlaikant aukščiausius kokybės standartus.

PRIEŠ PRADĖDAMI DARBĄ ATIDŽIAI PERSKAITYKITE IR SUPRATĘ ŠĮ VADOVĄ.

Kad įrenginys veiktų ilgai ir patikimai, būtinai jį tinkamai eksploatuokite ir prižiūrėkite, laikydamiesi šioje naudojimo instrukcijoje pateiktų nurodymų. Šiame vadove pateikti

techniniai duomenys ir specifikacijos yra naujausi. Gamintojas pasilieka teisę atlikti pakeitimus, siekiant pagerinti kokybę. Atsižvelgiant į techninę pažangą ir galimybę sumažinti triukšmą, įrenginys suprojektuotas ir pagamintas taip, kad triukšmo keliama rizika būtų kuo labiau sumažinta.

Simbolių paaiškinimas

	Gaminys atitinka taikomus saugos standartus.
	Prieš naudojimą perskaitykite vadovą.
	Perdirbamas produktas.
	**ATSARGIAI!** arba **ĮSPĖJIMAS!** arba **ATMINTINĖ!** apibūdina situaciją (bendras įspėjamasis ženklas).
	ATSARGIAI! Elektros smūgio pavojus!
	ATSARGIAI! Besisukantys elementai!
	Avarinis stabdymas!
	Atsargiai! Karštas paviršius gali nudeginti!
	Tik naudoti patalpose.



ATSARGIAI! Šiame vadove pateikti paveikslėliai yra tik iliustraciniai ir kai kuriomis detalėmis gali skirtis nuo tikrosios gaminio išvaizdos.

2. Naudojimo sauga

ATSARGIAI! Perskaitykite visus saugos įspėjimus ir instrukcijas. Nesilaikant įspėjimų ir instrukcijų, gali kilti elektros smūgis, gaisras ir (arba) sunkūs sužalojimai ar mirtis.

Įspėjimuose ir instrukcijų aprašymuose vartojamas terminas „prietaisas“ arba „gaminys“ reiškia:
Šokolado temperavimo aparatą

2.1. Elektros sauga

a) Šio prietaiso kištukas turi tilpti į lizdą. Jokiu būdu nemodifikuokite kištuko. Originalūs kištukai ir tinkami lizdai sumažina elektros smūgio riziką.
b) Venkite liesti įžemintų dalių, tokių kaip vamzdžiai, šildytuvai, orkaitės ir šaldytuvai. Padidėja elektros smūgio rizika, jei jūsų kūnas yra įžemintas ir liečia įrenginį, kai jį veikia tiesioginiai lietūs, šlapia danga arba dirbate drėgnoje aplinkoje. Jei į įrenginį pateks vandens, padidės įrenginio sugadinimo ir elektros smūgio rizika.
c) Nelieskite įrenginio šlapiomis ar drėgnomis rankomis.
d) Nenaudokite laido ne pagal paskirtį. Niekada nenaudokite jo įrenginiui nešti ar kištukui ištraukti iš lizdo. Laidą laikykite atokiau nuo šilumos šaltinių, alyvos, aštrių briaunų ar judančių dalių. Pažeisti arba susipynę laidai padidina elektros smūgio riziką.
e) Jei negalite išvengti gaminio naudojimo drėgnoje aplinkoje, prijunkite jį prie elektros tinklo naudodami liekamosios srovės įtaisą (RCD). RCD naudojimas sumažina elektros smūgio riziką.
f) Nenaudokite įrenginio, jei maitinimo laidas pažeistas arba yra susidėvėjimo požymių. Pažeistą maitinimo laidą turėtų pakeisti kvalifikuotas elektrikas arba gamintojo techninės priežiūros skyrius.
g) Kad išvengtumėte elektros smūgio, nemerkite laido, kištuko ar paties įrenginio į vandenį ar kitą skystį. Nenaudokite prietaiso ant šlapių paviršių.
h) ATSARGIAI – PAVOJUS GYVYBEI! Valydami arba naudodami prietaisą, niekada nemerkite jo į vandenį ar kitus skysčius.
i) Nenaudokite prietaiso patalpose, kuriose yra labai didelė drėgmė / šalia vandens rezervuarų!
j) Neleiskite prietaisui sušlapti. Elektros smūgio pavojus!

2.2. Sauga darbo vietoje

a) Jei pastebėjote kokių nors gaminio veikimo pažeidimų ar neatitikimų, nedelsdami jį išjunkite ir praneškite apie tai įgaliotam asmeniui.
b) Jei abejojate, ar gaminys veikia tinkamai, ar yra pažeistas, kreipkitės į gamintojo techninės priežiūros skyrių.
c) Įrenginio remontą gali atlikti tik gamintojo aptarnavimo tarnyba. Nebandykite patys taisyti gaminio!
d) Kilus atvirai liepsnai ar gaisrui, veikiančiai įrangai gesinti naudokite tik sausų miltelių arba sniego (CO_2) gesintuvus.
e) Kilus pavojui gyvybei ar kūno galūnėms, įvykus nelaimingam atsitikimui ar gedimui, sustabdykite įrenginį avarinio stabdymo mygtuku!
f) Išsaugokite šias naudojimo instrukcijas, kad galėtumėte jas peržiūrėti ateityje. Jei gaminį reikia perduoti trečiajai šaliai, perduokite jį kartu su šia naudojimo instrukcija.
g) Pakuotės dalis ir mažas montavimo dalis laikykite vaikams nepasiekiamoje vietoje.
h) Laikykite prietaisą atokiau nuo vaikų ir gyvūnų.
i) Naudodami šį gaminį kartu su kitais prietaisais, taip pat laikykitės kitų naudojimo instrukcijų.



Prisiminkite! Naudodami įrangą, užtikrinkite vaikų ir kitų pašalinių asmenų saugumą.

2.3. Asmeninis saugumas

a) Nenaudokite šio įrenginio, jei esate pavargęs, sergate arba vartojote alkoholį, narkotikus ar vaistus, kurie gali pakenkti jūsų gebėjimui valdyti įrenginį.
b) Įrenginys nėra skirtas naudoti asmenims (įskaitant vaikus) su ribotomis protinėmis, sensorinėmis ar intelektinėmis funkcijomis arba asmenims, neturintiems patirties ir (arba) žinių, nebent juos prižiūri arba instruktuoja už jų saugumą atsakingas asmuo, kaip valdyti įrenginį.
c) Įrenginį gali valdyti asmenys, kurie yra fiziškai stiprūs, gali jį valdyti ir tinkamai apmokyti, perskaitė šią naudojimo instrukciją ir buvo apmokyti darbuotojų saugos ir sveikatos klausimais.
d) Kad išvengtumėte atsitiktinio įjungimo, prieš prijungdami prie maitinimo šaltinio įsitikinkite, kad jungiklis yra išjungtoje padėtyje.
e) Nedėvėkite laisvų drabužių ar papuošalų. Laikykite plaukus, drabužius ir pirštines atokiau nuo judančių dalių. Laisvi drabužiai, papuošalai ar ilgi plaukai gali įstrigti judančiose dalyse.

f) Šis gaminys nėra žaislas. Vaikus reikia stebėti, kad jie nežaistų su gaminiu.
g) Nekiškite rankų ar jokių daiktų į veikiantį įrenginį!

2.4. Saugus įrenginio naudojimas

a) Nenaudokite įrenginio, jei įjungimo/išjungimo jungiklis neveikia tinkamai (neįsijungia ir neišsijungia). Įrenginiai, kurių negalima valdyti jungikliu, yra nesaugūs, negali veikti ir turi būti remontuojami.
b) Prieš reguliuodami, valydami ar atlikdami techninę priežiūrą, atjunkite įrenginį nuo maitinimo šaltinio. Ši atsargumo priemonė sumažina atsitiktinio paleidimo riziką.
c) Nenaudojamą gaminį laikykite vaikams ir visiems, kurie nėra susipažinę su įrenginiu ar šiuo vadovu, nepasiekiamoje vietoje. Gaminiai yra pavojingi, kai juos naudoja nepatyrę naudotojai.
d) Laikykite gaminį geros darbinės būklės. Prieš kiekvieną naudojimą patikrinkite, ar nėra bendrų pažeidimų ar judančių dalių pažeidimų (įtrūkimų dalyse ir komponentuose ar kitų būklės, galinčios turėti įtakos saugiam įrenginio veikimui). Jei įrenginys pažeistas, prieš naudojimą grąžinkite jį remontui.
e) Laikykite gaminį vaikams nepasiekiamoje vietoje.
f) Remontą ir techninę priežiūrą turėtų atlikti kvalifikuoti darbuotojai, naudodami tik originalias atsargines dalis. Tai užtikrins saugų naudojimą.
g) Kad įrenginys veiktų tinkamai, nenuimkite gamykloje sumontuotų dangčių ir neatlaisvinkite varžtų.
h) Transportuodami ar perkeldami įrenginį iš sandėliavimo vietos į naudojimo vietą, laikykitės rankinio tvarkymo sveikatos ir saugos taisyklių, galiojančių toje šalyje, kurioje įrenginys naudojamas.
i) Venkite situacijų, kai įrenginys sustoja esant didelėms apkrovoms veikimo metu. Tai gali perkaisti pavaros elementai ir dėl to sugadinti įrangą.
j) Nelieskite jokių judančių dalių ar priedų, nebent įrenginys būtų atjungtas nuo elektros tinklo.
k) Nejudinkite, nejudinkite ir nesukite įrenginio, kai jis veikia.
l) Reguliariai valykite įrenginį, kad nesusikauptų nuolatinių nešvarumų.
m) Šis produktas nėra žaislas. Vaikai negali valyti ir prižiūrėti be suaugusiųjų priežiūros.
n) Nekeiskite įrenginio, norėdami pakeisti jo veikimą ar konstrukciją.
o) Laikykite įrenginį atokiau nuo ugnies ir šilumos šaltinių.
p) Neperkraukite įrenginio.
q) Neužblokuokite įrenginio ventiliacijos angų!
r) Draudžiama perkrauti prietaisą. Produkto kiekį reikia reguliuoti taip, kad veikimo metu iš dubens neišbėgtų jokie ingredientai.



ATSARGIAI! Nors gaminys suprojektuotas taip, kad būtų saugus ir turi tinkamas apsaugos priemones, ir nepaisant papildomų naudotojui skirtų saugos funkcijų, dirbant su gaminiu vis tiek kyla nedidelė nelaimingo atsitikimo ar sužalojimo rizika. Naudojant gaminį rekomenduojama laikytis atsargumo priemonių ir sveiko proto.

3. Naudojimo instrukcijos

Gaminys skirtas vadinamajam šokolado temperavimui – procesui, kuriuo siekiama suteikti jam lygią, vienodą ir blizgančią struktūrą, pageidaujamą gaminant pralinė, šokoladą ar šokolado dekoracijas.

Naudotojas yra atsakingas už bet kokią žalą, atsiradusią dėl netinkamo naudojimo.

3.1. Gaminio apžvalga

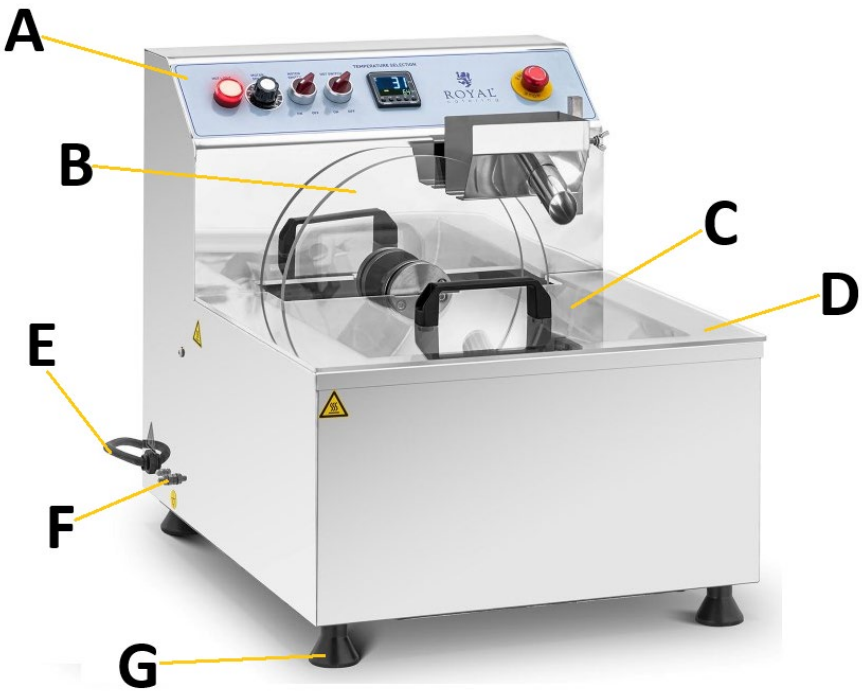

A. **Valdymo skydelis**
B. **Maišytuvas**
C. **Šokolado indo dangtelis**
D. **Šokolado indo**
E. **maitinimo laidas**
F. **Įžeminimo jungtis**
G. **Kojelė (x4)**

Valdymo skydelis:



a. **Šildytuvo indikatoriaus lemputė**
b. **Maišytuvo greičio valdymo rankenėlė**
c. **Maišytuvo ĮJUNGIMO/IŠJUNGIMO jungiklis**

d. Šildytuvo ĮJUNGIMO/IŠJUNGIMO jungiklis
e. Temperatūros reguliatorius su ekranu (OMRON E5CC tipo)
f. Avarinio stabdymo jungiklis

3.2. Paruošimas darbui

ĮRENGINIO PADĖTIS

Aplinkos temperatūra neturi viršyti 40 °C, o aplinkos drėgmė neturi viršyti 85 %. Prietaisą pastatykite taip, kad būtų užtikrinta gera oro cirkuliacija. Palaikykite bent 20 cm atstumą nuo bet kurios prietaiso sienos. Laikykite prietaisą atokiau nuo karštų paviršių. Prietaisą visada naudokite ant lygaus, stabilaus, švaraus, ugniai atsparaus ir sauso paviršiaus, vaikams ir asmenims su ribotomis psichinėmis, jutimo ir intelekto funkcijomis nepasiekiamoje vietoje. Prietaisą pastatykite taip, kad maitinimo kištukas būtų pasiekiamas bet kuriuo metu. Įsitikinkite, kad prietaiso maitinimo įtampa atitinka nurodytą ant identifikavimo plokštelės!

Prieš pirmą kartą naudodami, išardykite visas dalis, kurios tiesiogiai liečiasi su šokoladu, ir nuplaukite jas, taip pat visą prietaisą.

PRIETAISO SURINKIMAS

Pristatytas prietaisas yra beveik paruoštas naudoti. Reikia sumontuoti tik prietaiso kojeles (jos turėtų būti prisuktos korpuso apačioje). Prieš pirmą kartą naudodami patikrinkite maišytuvo disko sandarumą. Kai tik būsite pasiruošę, prijunkite prietaisą prie tinkamo įžeminto maitinimo šaltinio.

3.3. Darbas su prietaisu

1) Įdėkite šokoladą, kurį norite temperuoti, į indą (D) ir uždėkite dangtelį (C).
2) Įjunkite šildytuvą, nustatydami jo jungiklį (d) į „ON“ padėtį. Užsidegs veikimo indikatoriaus lemputė, patvirtinanti, kad prietaisas paruoštas naudoti.
3) Temperatūros valdiklyje (e) nustatykite tikslinę šildytuvo temperatūrą naudodami mygtukus „^“ arba „ᵛ“.
   SVARBU: temperatūros reguliatorius turi ir kitų funkcijų mygtukų, tačiau jų nenaudokite su šiais prietaisais!
   Ekrane pirmoje eilutėje rodoma dabartinė šokolado temperatūra, o antroje – vartotojo nustatyta tikslinė temperatūra.
   PASTABA: nustatant tikslinę šokolado lydymosi temperatūrą, vadovaukitės šokolado gamintojo instrukcijomis, nes per aukšta temperatūra gali sukelti šokolado degimą. Paprastai negalima viršyti 40–

55 °C diapazono, priklausomai nuo šokolado rūšies, t. y. baltasis šokoladas tirpsta sparčiausiai, o desertinis – lėčiausiai.

4) Tik po to, kai šokoladas visiškai ištirpsta ir tampa skystas, maišytuvą reikia paleisti, nustatant jo jungiklį (c) į „ĮJUNGTA“ padėtį ir nustatant rankenėlę (b) į reikiamą greitį (minimalus greitis yra 20 – esant šiai vertei, maišytuvas įsijungs maždaug po 3–5 sekundžių).
5) Nustatykite tikslinę šokolado temperavimo temperatūrą – apytikslės vertės:
    - Desertinis šokoladas: 31–32 °C
    - Pieninis šokoladas: 29–30 °C
    - Baltasis šokoladas: 27–28 °C
6) Pradėkite temperavimą palaipsniui įberdami jau temperuoto šokolado gabalėlius į visiškai ištirpintą šokoladą maždaug 20 % santykiu, palyginti su temperuojamo ištirpinto šokolado kiekiu.
   PASTABA: Ši dalis priklauso nuo aplinkos temperatūros ir šokolado savybių, todėl ji gali šiek tiek skirtis nuo apytikslės procentinės vertės. Temperavimo metu pamaišykite temperuoto šokolado masę inde kas 0,5–1 val.
7) Kai šokolado mišinys visiškai ištirpsta į homogeninę, skystą masę, šokoladas temperuojamas.
   SVARBU: maišytuvas išsijungia su 3–5 sekundžių delsa reaguodamas į jo jungiklį.
8) Įrenginio avarinį jungiklį (f) naudokite tik skubiose, nenumatytose situacijose. Įprastomis sąlygomis naudokite jungiklius „b“, „c“ ir „d“, esančius prietaiso valdymo skydelyje (A).

3.4. Valymas ir priežiūra

a) Išvalykite prietaisą po kiekvieno naudojimo.
b) Prieš valydami, reguliuodami ar keisdami priedus, taip pat kai prietaisas nenaudojamas, ištraukite maitinimo kištuką ir leiskite prietaisui visiškai atvėsti.
    - Palaukite, kol sustos besisukančios dalys.
c) Paviršiams valyti naudokite tik nekorozines valymo priemones.
d) Įrenginiui valyti galima naudoti tik švelnius ploviklius, skirtus paviršiams, besiliečiantiems su maistu, valyti.
e) Po kiekvieno valymo, prieš vėl naudojant įrenginį, visas dalis reikia gerai išdžiovinti.
f) Įrenginį laikykite sausoje ir vėsioje vietoje, apsaugotoje nuo drėgmės ir tiesioginių saulės spindulių.
g) Nepurkškite įrenginio vandens srove ir nemerkite jo į vandenį.
h) Įsitikinkite, kad pro korpuso ventiliacijos angas nepatenka vanduo.

i) Ventiliacijos angas valykite šepečiu ir suslėgtu oru.
j) Valymui naudokite minkštą, drėgną šluostę.
k) Valymui nenaudokite aštrių ir (arba) metalinių daiktų (pvz., vielinio šepečio ar metalinės mentelės), nes jie gali pažeisti prietaiso medžiagos paviršių.
l) Nevalykite prietaiso rūgštinėmis medžiagomis, medicininiais produktais, skiedikliais, degalais, alyva ar kitomis cheminėmis medžiagomis, nes tai gali jį pažeisti.
m) Maišytuvo mechanizmo išmontavimas:

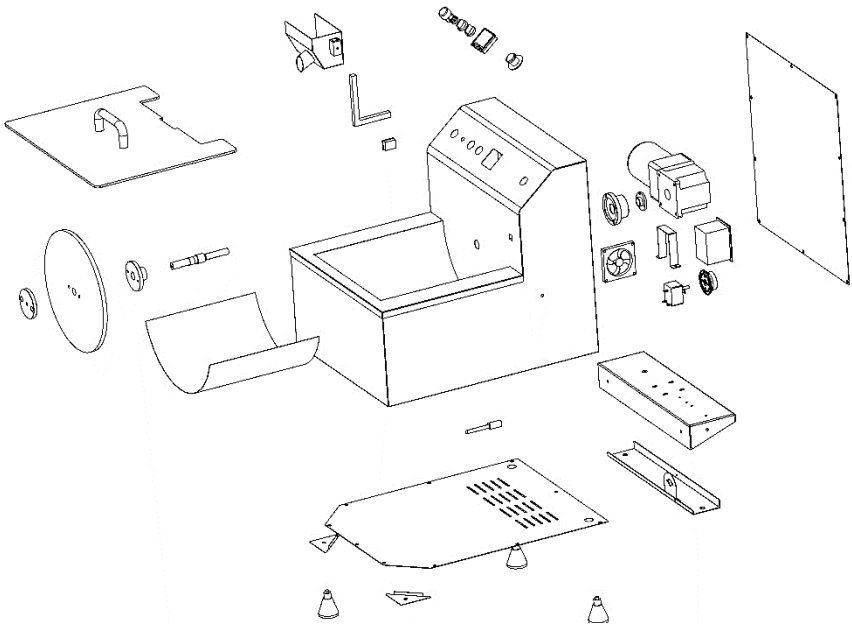

ATLIEKŲ ATLIEKŲ ŠALINIMAS

Pasibaigus šio gaminio naudojimo laikui, jo negalima išmesti su įprastomis buitinėmis atliekomis, o reikia pristatyti į elektros ir elektroninės įrangos perdirbimo surinkimo punktą. Tai nurodo simbolis ant gaminio, naudojimo instrukcijose arba pakuotėje. Šiame prietaise panaudotos medžiagos yra perdirbamos pagal jų ženklinimą. Pakartotinai naudodami, perdirbdami ar kitaip panaudodami prietaisus, jūs svariai prisidedate prie mūsų aplinkos apsaugos.

Jūsų vietos valdžios institucijos suteiks jums informacijos apie tinkamą panaudotų prietaisų šalinimo punktą.

Acest Manual de utilizare a fost tradus pentru confortul dumneavoastră folosind traducerea automată. S-au depus eforturi rezonabile pentru a oferi o traducere precisă; cu toate acestea, nicio traducere automată nu este perfectă și nici nu este destinată să înlocuiască traducătorii umani. Manualul de utilizare oficial este versiunea în limba engleză. Orice discrepanțe sau diferențe create în traducere nu sunt obligatorii și nu au niciun efect juridic în scopuri de conformitate sau aplicare. Dacă apar întrebări legate de acuratețea informațiilor conținute în Manualul de utilizare, vă rugăm să consultați versiunea în limba engleză a conținutului respectiv, care este versiunea oficială.

Date tehnice

Descrierea parametrilor	Valoarea parametrului	
Numele produsului	Mașină de temperat ciocolată	
Model	RC-CMM03	RC-CMM05
Tensiune de alimentare [V~] / Frecvență [Hz]	230/50	
Putere nominală [W].	960	750
Clasa de siguranță	Eu	
Cod IP	IPX3	
Dimensiuni [Lățime x Adâncime x Înălțime; mm]	575 x 630 x 520	450 x 550 x 515
Greutate [kg]	34,3	27,8
Capacitate rezervor [L]	23	12
Cantitatea minimă de ciocolată necesară pentru temperare	3 kilograme	

1. Descriere generală

Manualul este conceput pentru a ajuta la utilizarea sigură și fiabilă. Produsul este proiectat și fabricat strict conform specificațiilor tehnice, utilizând cea mai recentă tehnologie și componente și menținând cele mai înalte standarde de calitate.

CITIȚI ȘI ÎNȚELEGEȚI CU ATENȚIE ACEST MANUAL ÎNAINTE DE A ÎNCEPE LUCRĂRILE.

Pentru a asigura funcționarea îndelungată și fiabilă a dispozitivului, asigurați-vă că îl utilizați și îl întrețineți corect, respectând instrucțiunile din acest manual de instrucțiuni. Datele tehnice și specificațiile din acest manual sunt actualizate. Producătorul își rezervă dreptul de a efectua modificări pentru a îmbunătăți calitatea. Ținând cont de progresul tehnic și de posibilitatea de a reduce zgomotul, unitatea este proiectată și construită astfel încât riscurile rezultate din emisiile de zgomot să fie reduse la cel mai scăzut nivel posibil.

Explicația simbolurilor

	Produsul respectă standardele de siguranță aplicabile.
	Citiți manualul înainte de utilizare.
	Produs reciclabil.
	**ATENȚIE!** sau **AVERTISMENT!** sau **REȚINEȚI!** care descrie o situație (semn de avertizare general).
	ATENȚIE! Risc de electrocutare!
	ATENȚIE! Elemente care se rotesc!
	Oprire de urgență!
	Atenție! Suprafața fierbinte poate provoca arsuri!

	Doar pentru uz în interior.



ATENȚIE! Figurile din acest manual sunt doar ilustrative și pot varia în anumite detalii față de aspectul real al produsului.

2. Siguranța utilizării

ATENȚIE! Citiți toate avertismentele și instrucțiunile de siguranță. Nerespectarea avertismentelor și instrucțiunilor poate duce la electrocutare, incendiu și/sau vătămări corporale grave sau deces.

Termenul „aparat” sau „produs” din avertismente și din descrierea instrucțiunilor se referă la:
Aparat de temperat ciocolată

2.1. Siguranța electrică

a) Ștecherul acestui dispozitiv trebuie să se potrivească în priză. Nu modificați ștecherul în niciun fel. Ștecherele originale și prizele corespunzătoare reduc riscul de electrocutare.
b) Evitați atingerea pieselor împământate, cum ar fi țevile, încălzitoarele, cuptoarele și frigiderele. Există un risc crescut de electrocutare dacă corpul dumneavoastră este împământat și atinge dispozitivul în timp ce este expus la ploaie directă, pavaj ud sau în timp ce lucrați într-un mediu umed. Dacă apa pătrunde în dispozitiv, există un risc crescut de deteriorare a unității și de electrocutare.
c) Nu atingeți dispozitivul cu mâinile ude sau umede.
d) Nu utilizați cablul într-un mod neintenționat. Nu îl utilizați niciodată pentru a transporta dispozitivul sau pentru a scoate ștecherul din priză. Țineți cablul departe de surse de căldură, ulei, muchii ascuțite sau piese în mișcare. Cablurile deteriorate sau încâlcite cresc riscul de electrocutare.

e) Dacă nu puteți evita utilizarea produsului într-un mediu umed, utilizați un dispozitiv de curent rezidual (RCD) pentru a-l conecta la rețeaua electrică. Utilizarea unui RCD reduce riscul de electrocutare.
f) Nu utilizați dispozitivul dacă cablul de alimentare este deteriorat sau prezintă semne de uzură. Un cablu de alimentare deteriorat trebuie înlocuit de un electrician calificat sau de departamentul de service al producătorului.
g) Pentru a evita electrocutarea, nu scufundați cablul, ștecherul sau dispozitivul în apă sau în alte lichide. Nu utilizați aparatul pe suprafețe umede.
h) ATENȚIE – PERICOL DE MOARTE! Când curățați sau utilizați aparatul, nu îl scufundați niciodată în apă sau în alte lichide.
i) Nu utilizați aparatul în încăperi cu umiditate foarte ridicată / în imediata apropiere a rezervoarelor de apă!
j) Nu lăsați aparatul să se ude. Risc de electrocutare!

2.2. Siguranța la locul de muncă

a) Dacă observați orice deteriorări sau nereguli în funcționarea produsului, opriți-l imediat și raportați-l unei persoane autorizate.
b) Dacă aveți îndoieli cu privire la funcționarea corectă a produsului sau dacă este deteriorat, contactați departamentul de service al producătorului.
c) Reparațiile dispozitivului pot fi efectuate numai de către service-ul producătorului. Nu încercați să reparați produsul singur!
d) În caz de flăcări deschise sau incendiu, utilizați numai stingătoare cu pulbere uscată sau zăpadă (CO2) pentru a stinge echipamentul sub tensiune.
e) În caz de pericol pentru viață sau integritate fizică, accident sau defecțiune, opriți unitatea cu butonul de OPRIRE DE URGENȚĂ!
f) Păstrați aceste instrucțiuni de utilizare pentru referințe ulterioare. Dacă produsul urmează să fie predat unei terțe părți, predați-l împreună cu acest manual de utilizare.
g) Nu lăsați componentele ambalajului și piesele mici de instalare la îndemâna copiilor.
h) Nu lăsați dispozitivul la îndemâna copiilor și a animalelor.
i) Când utilizați acest produs împreună cu alte dispozitive, urmați și celelalte instrucțiuni de utilizare.



Rețineți! Protejați copiii și alte persoane din jur în timp ce utilizează echipamentul.

2.3. Siguranța personală

a) Nu utilizați acest dispozitiv dacă sunteți obosit, bolnav sau sub influența alcoolului, drogurilor sau medicamentelor care v-ar putea afecta capacitatea de a utiliza dispozitivul.
b) Dispozitivul nu este destinat utilizării de către persoane (inclusiv copii) cu funcții mentale, senzoriale sau intelectuale reduse sau de către persoane care nu au experiență și/sau cunoștințe, cu excepția cazului în care sunt supravegheate sau au fost instruite de o persoană responsabilă pentru siguranța lor cu privire la modul de operare a dispozitivului.
c) Unitatea poate fi operată de către persoane apte fizic, capabile să o opereze și instruite corespunzător, care au citit acest manual de instrucțiuni și au fost instruite în domeniul securității și sănătății în muncă.
d) Pentru a preveni pornirea accidentală, asigurați-vă că întrerupătorul este în poziția oprit înainte de a-l conecta la o sursă de alimentare.
e) Nu purtați haine largi sau bijuterii. Țineți părul, îmbrăcămintea și mănușile departe de piesele în mișcare. Hainele largi, bijuteriile sau părul lung se pot prinde în piesele în mișcare.
f) Produsul nu este o jucărie. Copiii trebuie supravegheați pentru a se asigura că nu se joacă cu produsul.
g) Nu introduceți mâinile sau alte obiecte în interiorul dispozitivului în funcțiune!

2.4. Utilizarea în siguranță a dispozitivului

a) Nu utilizați dispozitivul dacă comutatorul PORNIT/OPRIT nu funcționează corect (nu pornește și nu se oprește). Unitățile care nu pot fi controlate de comutator sunt nesigure, nu pot funcționa și trebuie reparate.
b) Deconectați dispozitivul de la sursa de alimentare înainte de reglare, curățare sau service. Această precauție reduce riscul pornirii accidentale.
c) A nu se lăsa la îndemâna copiilor și a oricăror persoane care nu sunt familiarizate cu dispozitivul sau cu acest manual. Produsele sunt periculoase atunci când sunt utilizate de utilizatori fără experiență.
d) Păstrați produsul în stare bună de funcționare. Verificați înainte de fiecare utilizare dacă există deteriorări generale sau deteriorări ale pieselor mobile (fisuri în piese și componente sau orice alte afecțiuni care pot afecta funcționarea în siguranță a dispozitivului). Dacă este deteriorat, returnați dispozitivul pentru reparare înainte de utilizare.
e) A nu se lăsa la îndemâna copiilor.
f) Reparațiile și întreținerea trebuie efectuate de către personal calificat, utilizând numai piese de schimb originale. Acest lucru va asigura siguranța utilizării.

g) Pentru a asigura integritatea operațională proiectată a dispozitivului, nu îndepărtați capacele instalate din fabrică și nu slăbiți șuruburile.
h) Când transportați sau mutați dispozitivul din depozit la locul de utilizare, respectați regulile de sănătate și siguranță pentru manipularea manuală aplicabile în țara în care este utilizat dispozitivul.
i) Evitați situațiile în care dispozitivul se oprește sub sarcini mari în timpul funcționării. Acest lucru poate provoca supraîncălzirea elementelor de acționare și deteriorarea ulterioară a echipamentului.
j) Nu atingeți nicio piesă mobilă sau accesoriu decât dacă dispozitivul este deconectat de la priză.
k) Nu mutați, nu deplasați și nu rotiți dispozitivul în timp ce este în funcțiune.
l) Curățați dispozitivul în mod regulat pentru a preveni acumularea permanentă de murdărie.
m) Produsul nu este o jucărie. Curățarea și întreținerea nu trebuie efectuate de către copii fără supravegherea unui adult.
n) Nu modificați dispozitivul pentru a-i modifica performanța sau designul.
o) Țineți unitatea departe de surse de foc și căldură.
p) Nu supraîncărcați dispozitivul.
q) Nu blocați orificiile de ventilație ale unității!
r) Este interzisă supraîncărcarea dispozitivului. Cantitatea de produs trebuie ajustată astfel încât niciun ingredient să nu iasă din bol în timpul funcționării.

ATENȚIE! Deși produsul a fost conceput pentru a fi sigur și are măsuri de siguranță adecvate și în ciuda caracteristicilor suplimentare de siguranță oferite utilizatorului, există totuși un mic risc de accident sau vătămare corporală la manipularea produsului. Se recomandă prudență și bun simț la utilizarea produsului.

3. Instrucțiuni de utilizare

Produsul este conceput pentru a efectua așa-numita temperare a ciocolatei - un proces care vizează conferirea unei structuri netede, uniforme și strălucitoare, dorită în producerea de praline, bomboane de ciocolată sau decorațiuni din ciocolată.

Utilizatorul este responsabil pentru orice daune rezultate din utilizarea necorespunzătoare.

3.1. Prezentare generală a produsului

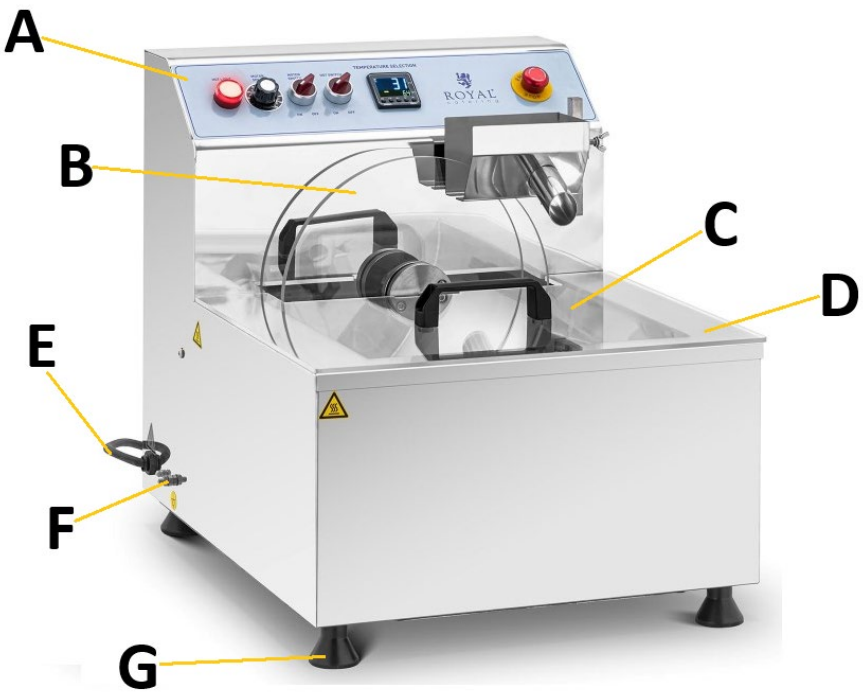

A. **panou de control**
B. **agitator**
C. **capac rezervor ciocolată**
D. **rezervor ciocolată**
E. **cablu de alimentare**
F. **conexiune la masă**
G. **picior (x4)**

Panou de control:



a. **Lumină indicatoare încălzitor**
b. **Buton de control al vitezei mixerului**
c. **Întrerupător PORNIT/OPRIT al mixerului**
d. **Întrerupător PORNIT/OPRIT încălzitor**
e. **Regulator de temperatură cu afișaj (tip OMRON E5CC)**
f. **întrerupător de oprire de urgență**

3.2. Pregătirea pentru funcționare

POZIȚIONAREA UNITĂȚII

Temperatura ambiantă nu trebuie să depășească 40°C, iar umiditatea ambiantă nu trebuie să depășească 85%. Amplasați unitatea într-un mod care asigură o bună circulație a aerului. Mențineți o distanță minimă de 20 cm față de orice perete al unității. Țineți unitatea departe de orice suprafețe fierbinți. Utilizați întotdeauna aparatul pe o suprafață plană, stabilă, curată, ignifugă și uscată, a nu se lăsa la îndemâna copiilor și a persoanelor cu funcții mentale, senzoriale și intelectuale reduse. Amplasați unitatea astfel încât ștecherul de rețea să poată fi accesat în orice moment. Asigurați-vă că alimentarea cu energie a unității corespunde cu cea specificată pe plăcuța de identificare!

Înainte de prima utilizare, demontați toate piesele care intră în contact direct cu ciocolata și spălați-le, precum și întregul dispozitiv.

ASAMBLARE A UNITĂȚII

Dispozitivul livrat este aproape gata de funcționare. Mai trebuie instalate doar picioarele dispozitivului (acestea trebuie înșurubate în partea de jos a carcasei). Înainte de prima utilizare, verificați strângerea discului de mixer. De îndată ce sunteți gata, conectați unitatea la o sursă de alimentare împământată adecvată.

3.3. Lucrul cu dispozitivul

1) Așezați ciocolata care urmează să fie temperată în rezervor (D) și puneți la loc capacul (C).
2) Porniți încălzitorul setând comutatorul acestuia (d) în poziția „ON”, iar indicatorul luminos de funcționare se va aprinde pentru a confirma disponibilitatea de funcționare.
3) Pe regulatorul de temperatură (e), setați temperatura țintă a încălzitorului folosind butoanele „^” sau „ᵛ”.
   IMPORTANT: regulatorul de temperatură are și alte butoane funcționale, însă nu le utilizați cu aceste dispozitive!

Afișajul afișează temperatura curentă a ciocolatei pe prima linie și temperatura țintă setată de utilizator pe a doua linie.
NOTĂ: atunci când setați temperatura țintă de topire a ciocolatei, urmați instrucțiunile producătorului de ciocolată, deoarece o temperatură prea mare poate provoca arderea ciocolatei. De obicei, intervalul 40-55°C nu trebuie depășit, în funcție de tipul de ciocolată, adică ciocolata albă se topește cel mai repede, iar ciocolata de desert cel mai lent.

4) Numai după ce ciocolata s-a topit complet în formă lichidă, mixerul trebuie pornit prin setarea comutatorului (c) în poziția „ON” și setarea butonului (b) la viteza dorită (viteza minimă este de 20 - la această valoare, mixerul va porni cu o întârziere de aproximativ 3-5 secunde).
5) Setați temperatura țintă pentru temperarea ciocolatei - valori aproximative:
   - Ciocolată desert: 31-32°C
   - Ciocolată cu lapte: 29-30°C
   - Ciocolată albă: 27-28°C
6) Începeți temperarea adăugând treptat bucăți de ciocolată deja temperată în ciocolata complet topită, într-o proporție de aproximativ 20% în raport cu cantitatea de ciocolată topită care trebuie temperată.
   NOTĂ: Această proporție depinde de temperatura ambiantă și de caracteristicile ciocolatei, deci poate diferi ușor de valoarea procentuală aproximativă. În timpul temperarii, amestecați masa de ciocolată temperată din rezervor o dată la fiecare 0,5-1 oră.
7) După ce amestecul de ciocolată s-a topit complet într-o masă lichidă omogenă, ciocolata este temperată.
   IMPORTANT: mixerul se oprește cu o întârziere de 3-5 secunde ca răspuns la comutatorul său.
8) Folosiți comutatorul de urgență (f) al aparatului doar în situații urgente, neașteptate. În situații normale, utilizați comutatoarele „b”, „c” și „d” de pe panoul de control (A) al aparatului.

3.4. Curățare și întreținere

a) Curățați dispozitivul după fiecare utilizare.
b) Scoateți ștecherul de la rețea și lăsați unitatea să se răcească complet înainte de a curăța, regla sau înlocui accesorii și atunci când unitatea nu este utilizată.
   - Așteptați până când piesele rotative se opresc.
c) Folosiți numai agenți de curățare necorozivi pentru curățarea suprafețelor.
d) Pentru curățarea unității se pot folosi doar detergenți blânzi concepuți pentru curățarea suprafețelor care intră în contact cu alimentele.

e) După fiecare curățare, toate piesele trebuie uscate bine înainte de a fi utilizată din nou unitatea.
f) Depozitați unitatea într-un loc uscat și răcoros, ferit de umiditate și de lumina directă a soarelui.
g) Nu pulverizați unitatea cu un jet de apă și nu o scufundați în apă.
h) Asigurați-vă că nu pătrunde apă prin orificiile de ventilație ale carcasei.
i) Curățați orificiile de ventilație cu o perie și aer comprimat.
j) Folosiți o cârpă moale și umedă pentru curățare.
k) Nu utilizați obiecte ascuțite și/sau metalice (de exemplu, perie de sârmă sau spatulă metalică) pentru curățare, deoarece acestea pot deteriora suprafața materialului aparatului.
l) Nu curățați dispozitivul cu substanțe acide, produse medicale, diluanți, combustibil, ulei sau alte substanțe chimice, deoarece acestea pot deteriora dispozitivul.
m) Demontarea mecanismului mixerului:

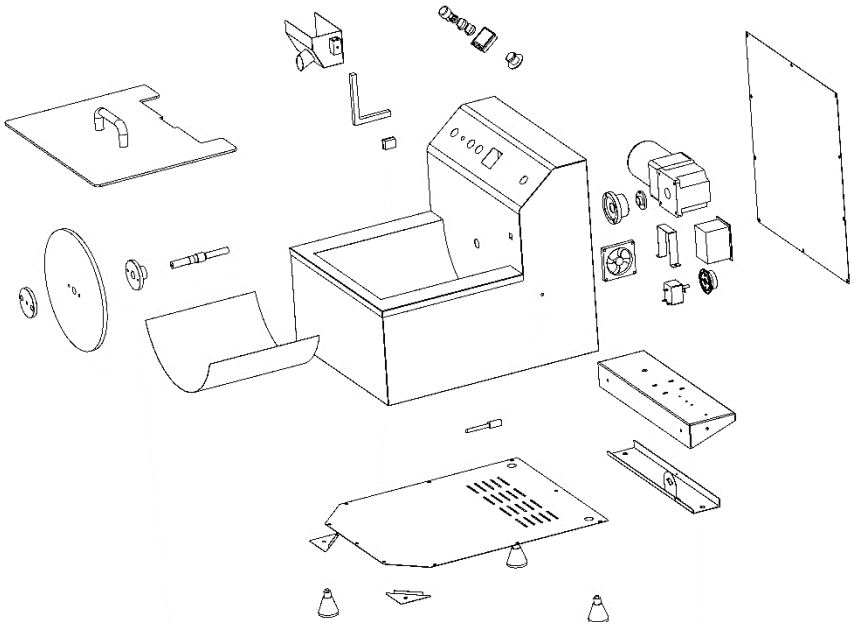

ELIMINAREA APARATELOR ELECTRICE UZATE

La sfârșitul duratei sale de viață, acest produs nu trebuie eliminat împreună cu deșeurile menajere normale, ci trebuie dus la un punct de colectare pentru reciclarea echipamentelor electrice și electronice. Acest lucru este indicat de simbolul de pe produs, instrucțiunile de utilizare sau ambalaj. Materialele utilizate în acest aparat sunt reciclabile conform marcajului lor. Prin reutilizarea, reciclarea

sau aplicarea altor forme de utilizare a mașinilor uzate, aduceți o contribuție semnificativă la protejarea mediului nostru.
Administrația locală vă va oferi informații despre punctul de colectare adecvat pentru aparatele uzate.

Ta uporabniški priročnik je bil za vaše udobje preveden s strojnim prevajanjem. Vloženega smo bili v razumne mere, da bi zagotovili natančen prevod; vendar noben avtomatiziran prevod ni popoln in ni namenjen nadomestitvi človeških prevajalcev. Uradni uporabniški priročnik je angleška različica. Morebitna neskladja ali razlike, nastale v prevodu, niso zavezujoče in nimajo pravnega učinka za namene skladnosti ali izvrševanja. Če se pojavijo kakršna koli vprašanja v zvezi s točnostjo informacij v uporabniškem priročniku, glejte angleško različico te vsebine, ki je uradna različica.

Tehnični podatki

Opis parametra	Vrednost parametra	
Ime izdelka	Naprava za temperiranje čokolade	
Model	RC-CMM03	RC-CMM05
Napajalna napetost [V~] / Frekvenca [Hz]	230/50	
Nazivna moč [W].	960	750
Varnostni razred	I	
Koda IP	IPX3	
Dimenzije [Širina x Globina x Višina; mm]	575 x 630 x 520	450 x 550 x 515
Teža [kg]	34,3	27,8
Prostornina rezervoarja [L]	23	12
Najmanjša količina čokolade, potrebna za temperiranje	3 kg	

1. Splošni opis

Priročnik je namenjen varni in zanesljivi uporabi. Izdelek je zasnovan in izdelan strogo v skladu s tehničnimi specifikacijami z uporabo najnovejše tehnologije in komponent ter ob ohranjanju najvišjih standardov kakovosti.

PRED ZAČETKOM DELA POZORNO PREBERITE IN RAZUMEJTE TA PRIROČNIK.

Da bi zagotovili dolgo in zanesljivo delovanje naprave, jo pravilno upravljajte in vzdržujte v skladu z navodili v tem priročniku za uporabo. Tehnični podatki in specifikacije v tem priročniku so posodobljeni. Proizvajalec si pridržuje pravico do sprememb za izboljšanje kakovosti. Ob upoštevanju tehničnega napredka in možnosti zmanjšanja hrupa je enota zasnovana in izdelana tako, da so tveganja zaradi emisij hrupa zmanjšana na najnižjo možno raven.

Razlaga simbolov

	Izdelek je skladen z veljavnimi varnostnimi standardi.
	Pred uporabo preberite priročnik.
	Izdelek je primeren za recikliranje.
	**POZOR!** ali **OPOZORILO!** ali **NE ZAPOMNITE!** opisuje situacijo (splošni opozorilni znak).
	POZOR! Nevarnost električnega udara!
	POZOR! Vrteči se elementi!
	Zaustavitev v sili!
	Pozor! Vroča površina lahko povzroči opekline!

	Samo za uporabo v zaprtih prostorih.



POZOR! Slike v tem priročniku so le ilustrativne in se lahko v nekaterih podrobnostih razlikujejo od dejanskega videza izdelka.

2. Varnost uporabe

**POZOR!** Preberite vsa varnostna opozorila in navodila. Neupoštevanje opozoril in navodil lahko povzroči električni udar, požar in/ali hude poškodbe ali smrt.

Izraz »naprava« ali »izdelek« v opozorilih in opisu navodil se nanaša na:
Stroj za temperiranje čokolade

2.1. Električna varnost

a) Vtič te naprave mora ustrezati vtičnici. Vtiča ne spreminjajte na noben način. Originalni vtiči in ustrezne vtičnice zmanjšujejo tveganje električnega udara.
b) Izogibajte se dotikanju ozemljenih delov, kot so cevi, grelniki, pečice in hladilniki. Obstaja povečano tveganje električnega udara, če je vaše telo ozemljeno in se dotakne naprave, medtem ko je izpostavljeno neposrednemu dežju, mokremu pločniku ali med delom v vlažnem okolju. Če v napravo vdre voda, obstaja povečano tveganje poškodbe enote in električnega udara.
c) Naprave se ne dotikajte z mokrimi ali vlažnimi rokami.
d) Kabla ne uporabljajte na nenameren način. Nikoli ga ne uporabljajte za prenašanje naprave ali za izvlečenje vtiča iz vtičnice. Kabel hranite stran od virov toplote, olja, ostrih robov ali gibljivih delov. Poškodovani ali zapleteni kabli povečajo tveganje električnega udara.
e) Če se uporabi izdelka v mokrem okolju ne morete izogniti, za priključitev na električno omrežje uporabite zaščitno stikalo na preostali tok (RCD). Uporaba RCD zmanjša tveganje električnega udara.
f) Naprave ne uporabljajte, če je napajalni kabel poškodovan ali kaže znake obrabe. Poškodovan napajalni kabel mora zamenjati usposobljen električar ali servisna služba proizvajalca.

g) Da bi se izognili električnemu udaru, kabla, vtiča ali same naprave ne potapljajte v vodo ali drugo tekočino. Naprave ne uporabljajte na mokrih površinah.
h) POZOR – SMRTNA NEVARNOST! Med čiščenjem ali uporabo naprave je nikoli ne potapljajte v vodo ali druge tekočine.
i) Naprave ne uporabljajte v prostorih z zelo visoko vlažnostjo / v neposredni bližini rezervoarjev za vodo!
j) Pazite, da se naprava ne zmoči. Nevarnost električnega udara!

2.2. Varnost na delovnem mestu

a) Če pri delovanju izdelka opazite kakršno koli poškodbo ali nepravilnosti, ga takoj izklopite in o tem obvestite pooblaščeno osebo.
b) Če dvomite o pravilnem delovanju izdelka ali če je poškodovan, se obrnite na servisno službo proizvajalca.
c) Popravila naprave lahko izvaja samo servisna služba proizvajalca. Izdelka ne poskušajte popravljati sami!
d) V primeru odprtega ognja ali požara za gašenje opreme pod napetostjo uporabljajte samo gasilne aparate na prah ali sneg (CO_2).
e) V primeru nevarnosti za življenje ali ud, nesreče ali okvare napravo ustavite z gumbom za IZKLOP V SILI!
f) Ta navodila za uporabo shranite za poznejšo uporabo. Če izdelek izročite tretji osebi, ga izročite skupaj s tem uporabniškim priročnikom.
g) Embalažne dele in majhne dele namestitve hranite izven dosega otrok.
h) Napravo hranite stran od otrok in živali.
i) Pri uporabi tega izdelka skupaj z drugimi napravami upoštevajte tudi druga navodila za uporabo.



Ne pozabite! Med upravljanjem opreme poskrbite za varnost otrok in drugih mimoidočih.

2.3. Osebna varnost

a) Naprave ne uporabljajte, če ste utrujeni, bolni ali pod vplivom alkohola, drog ali zdravil, ki bi lahko poslabšala vašo sposobnost upravljanja naprave.
b) Naprava ni namenjena uporabi osebam (vključno z otroki) z zmanjšanimi duševnimi, senzoričnimi ali intelektualnimi funkcijami ali osebam brez izkušenj in/ali znanja, razen če so pod nadzorom ali če jim je oseba, odgovorna za njihovo varnost, dala navodila za uporabo naprave.

c) Napravo lahko upravljajo osebe, ki so telesno sposobne, sposobne za njeno uporabo in ustrezno usposobljene ter so prebrale ta navodila za uporabo in so bile usposobljene za varnost in zdravje pri delu.
d) Da preprečite nenameren zagon, se pred priključitvijo na vir napajanja prepričajte, da je stikalo v položaju za izklop.
e) Ne nosite ohlapnih oblačil ali nakita. Lase, oblačila in rokavice držite stran od gibljivih delov. Ohlapna oblačila, nakit ali dolgi lasje se lahko zataknejo v gibljive dele.
f) Izdelek ni igrača. Otroke je treba nadzorovati, da se ne igrajo z izdelkom.
g) Ne vstavljajte rok ali kakršnih koli predmetov v delujočo napravo!

2.4. Varna uporaba naprave

a) Naprave ne uporabljajte, če stikalo VKLOP/IZKLOP ne deluje pravilno (se ne vklopi in izklopi). Naprave, ki jih ni mogoče upravljati s stikalom, so nevarne, ne morejo delovati in jih je treba popraviti.
b) Pred nastavljanjem, čiščenjem ali servisiranjem napravo izključite iz električnega omrežja. Ta previdnostni ukrep zmanjša tveganje za nenamerni zagon.
c) Neuporabljen izdelek hranite izven dosega otrok in vseh, ki niso seznanjeni z napravo ali tem priročnikom. Izdelki so nevarni, če jih uporabljajo neizkušeni uporabniki.
d) Izdelek vzdržujte v dobrem delovnem stanju. Pred vsako uporabo preverite, ali so prisotne splošne poškodbe ali poškodbe gibljivih delov (razpoke v delih in komponentah ali kakršno koli drugo stanje, ki lahko vpliva na varno delovanje naprave). Če je naprava poškodovana, jo pred uporabo vrnite v popravilo.
e) Izdelek hranite izven dosega otrok.
f) Popravila in vzdrževanje mora izvajati usposobljeno osebje z uporabo samo originalnih nadomestnih delov. To bo zagotovilo varnost uporabe.
g) Da bi zagotovili načrtovano operativno integriteto naprave, ne odstranjujte tovarniško nameščenih pokrovov in ne odvijajte vijakov.
h) Pri prevozu ali premikanju naprave iz skladišča na mesto uporabe upoštevajte zdravstvene in varnostne predpise za ročno ravnanje, ki veljajo v državi, kjer se naprava uporablja.
i) Izogibajte se situacijam, v katerih se naprava med delovanjem ustavi pod velikimi obremenitvami. To lahko povzroči pregrevanje pogonskih elementov in posledično poškodbo opreme.
j) Ne dotikajte se gibljivih delov ali dodatne opreme, razen če je naprava izklopljena iz električnega omrežja.
k) Naprave med delovanjem ne premikajte, ne premikajte in ne vrtite.
l) Napravo redno čistite, da preprečite trajno nabiranje umazanije.

m) Izdelek ni igrača. Otroci ne smejo čistiti in vzdrževati brez nadzora odrasle osebe.
n) Ne posegajte v napravo, da bi spremenili njeno delovanje ali obliko.
o) Naprave hranite stran od virov ognja in toplote.
p) Naprave ne preobremenjujte.
q) Ne blokirajte prezračevalnih odprtin enote!
r) Napravo je prepovedano preobremeniti. Količino izdelka je treba prilagoditi tako, da med delovanjem nobena sestavina ne uhaja iz posode.



POZOR! Čeprav je izdelek zasnovan varno in ima ustrezne zaščitne ukrepe ter kljub dodatnim varnostnim funkcijam, ki so na voljo uporabniku, obstaja manjše tveganje za nesrečo ali poškodbo pri ravnanju z izdelkom. Pri uporabi izdelka sta priporočljiva previdnost in zdrav razum.

3. Navodila za uporabo

Izdelek je zasnovan za izvajanje tako imenovanega kaljenja čokolade – postopka, katerega cilj je doseči gladko, enakomerno in sijočo strukturo, zaželeno pri proizvodnji pralinejev, čokolade ali čokoladnih okraskov.
Uporabnik je odgovoren za morebitno škodo, ki nastane zaradi nepravilne uporabe.

3.1. Pregled izdelka

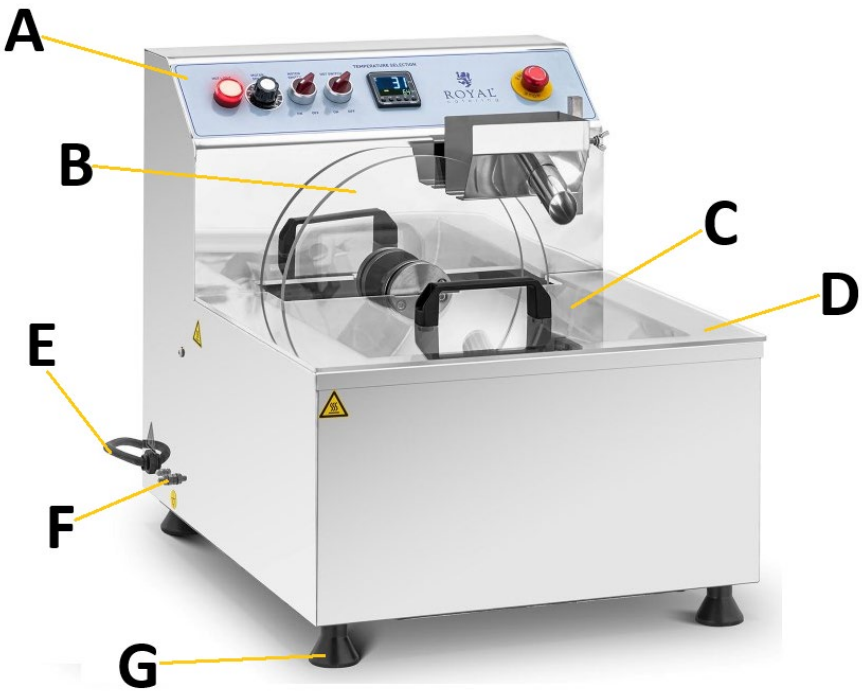

A. **Nadzorna plošča**
B. **Mešalo**
C. **Pokrov posode za čokolado**
D. **Posoda za čokolado**
E. **Napajalni kabel**
F. **Ozemljitvena**
G. **noga (x4)**

Nadzorna plošča:



a. **Kontrolna lučka grelnika**
b. **Gumb za nastavitev hitrosti mešalnika**
c. **Stikalo VKLOP/IZKLOP mešalnika**

d. Stikalo VKLOP/IZKLOP grelnika
e. Regulator temperature z zaslonom (tip OMRON E5CC)
f. stikalo za izklop v sili

3.2. Priprava za delovanje

POSTAVITEV ENOTE

Temperatura okolice ne sme presegati 40 °C, vlažnost okolice pa ne sme presegati 85 %. Napravo postavite tako, da zagotovite dobro kroženje zraka. Od katere koli stene enote vzdržujte najmanj 20 cm razdalje. Napravo hranite stran od vročih površin. Napravo vedno uporabljajte na ravni, stabilni, čisti, ognjevarni in suhi površini ter izven dosega otrok in oseb z zmanjšanimi duševnimi, senzoričnimi in intelektualnimi funkcijami. Napravo postavite tako, da je omrežni vtič vedno dosegljiv. Prepričajte se, da napajanje enote ustreza napajalni napetosti, navedeni na identifikacijski ploščici!

Pred prvo uporabo razstavite vse dele, ki pridejo v neposreden stik s čokolado, in jih operite, prav tako pa tudi celotno napravo.

SESTAVLJANJE ENOTE

Dobavljena naprava je skoraj pripravljena za delovanje. Namestiti je treba le nožice naprave (priviti jih je treba na spodnji del ohišja). Pred prvo uporabo preverite tesnost mešalnega diska. Takoj ko ste pripravljeni, priključite enoto na primeren ozemljen vir napajanja.

3.3. Delo z napravo

1) Čokolado, ki jo želite temperirati, dajte v posodo (D) in zaprite pokrov (C).
2) Vklopite grelec tako, da stikalo (d) premaknete v položaj "VKLOP" in indikatorska lučka delovanja se bo prižgala, da potrdi pripravljenost za delovanje.
3) Na regulatorju temperature (e) nastavite ciljno temperaturo grelnika z gumboma "^" ali "ᵛ".
   POMEMBNO: regulator temperature ima še druge funkcijske gumbe, vendar jih ne uporabljajte s temi napravami!
   Zaslon v prvi vrstici prikazuje trenutno temperaturo čokolade, v drugi vrstici pa ciljno temperaturo, ki jo je nastavil uporabnik.
   OPOMBA: pri nastavljanju ciljne temperature taljenja čokolade upoštevajte navodila proizvajalca čokolade, saj lahko previsoka temperatura povzroči, da se čokolada zažge. Običajno se ne sme preseči

območja 40–55 °C, odvisno od vrste čokolade, tj. bela čokolada se topi najhitreje, desertna čokolada pa najpočasneje.

4) Šele ko se čokolada popolnoma stopi v tekočo obliko, je treba mešalnik zagnati tako, da stikalo (c) premaknete v položaj »VKLOP« in gumb (b) nastavite na želeno hitrost (najmanjša hitrost je 20 – pri tej vrednosti se bo mešalnik zagnal s približno 3–5 sekundnim zamikom).
5) Nastavite ciljno temperaturo za temperiranje čokolade - približne vrednosti:
    - Desertna čokolada: 31–32 °C
    - Mlečna čokolada: 29–30 °C
    - Bela čokolada: 27–28 °C
6) Temperiranje začnite tako, da popolnoma stopljeni čokoladi postopoma dodajate koščke že temperirane čokolade v razmerju približno 20 % glede na količino stopljene čokolade, ki jo želite temperirati.
   OPOMBA: To razmerje je odvisno od temperature okolice in lastnosti čokolade, zato se lahko nekoliko razlikuje od približne odstotne vrednosti. Med temperiranjem premešajte temperirano čokoladno maso v posodi enkrat na 0,5–1 uro.
7) Ko se čokoladna zmes popolnoma stopi v homogeno, tekočo maso, se čokolada temperira.
   POMEMBNO: mešalnik se izklopi s 3-5 sekundnim zamikom kot odziv na stikalo.
8) Zasilno stikalo naprave (f) uporabljajte le v nujnih, nepričakovanih situacijah. V normalnih situacijah uporabite stikala "b", "c" in "d" na nadzorni plošči (A) naprave.

3.4. Čiščenje in vzdrževanje

a) Napravo očistite po vsaki uporabi.
b) Pred čiščenjem, nastavljanjem ali zamenjavo dodatkov in ko enote ne uporabljate, izvlecite omrežni vtič in pustite, da se enota popolnoma ohladi.
    - Počakajte, da se vrteči se deli ustavijo.
c) Za čiščenje površin uporabljajte samo nekorozivna čistila.
d) Za čiščenje enote se smejo uporabljati samo blaga čistila, namenjena čiščenju površin, ki prihajajo v stik z živili.
e) Po vsakem čiščenju je treba vse dele dobro posušiti, preden enoto ponovno uporabite.
f) Napravo shranjujte na suhem in hladnem mestu, zaščitenem pred vlago in neposredno sončno svetlobo.
g) Naprave ne škropite s curkom vode in je ne potapljajte v vodo.
h) Pazite, da skozi prezračevalne odprtine v ohišju ne vstopi voda.

i) Prezračevalne odprtine očistite s krtačo in stisnjenim zrakom.
j) Za čiščenje uporabite mehko, vlažno krpo.
k) Za čiščenje ne uporabljajte ostrih in/ali kovinskih predmetov (npr. žične krtače ali kovinske lopatice), saj lahko poškodujejo površino materiala naprave.
l) Naprave ne čistite s kislimi snovmi, medicinskimi izdelki, razredčili, gorivom, oljem ali drugimi kemikalijami, saj jo lahko to poškoduje.
m) Razstavljanje mehanizma mešalnika:

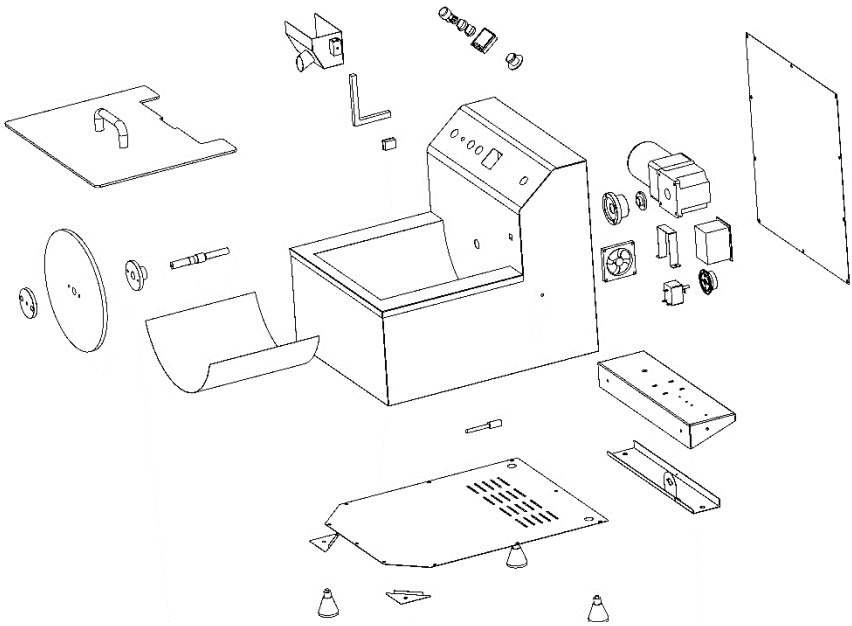

ODSTRANJEVANJE ODPADNIH NAPRAV

Ob koncu uporabne dobe tega izdelka ne smete odvreči med običajne gospodinjske odpadke, temveč ga je treba odnesti na zbirno mesto za recikliranje električne in elektronske opreme. To je označeno s simbolom na izdelku, v navodilih za uporabo ali na embalaži. Materiali, uporabljeni v tej napravi, so reciklirni v skladu z njihovo oznako. Z vnovično uporabo, recikliranjem ali drugimi oblikami uporabe odpadnih naprav pomembno prispevate k varstvu našega okolja.

Informacije o ustreznem mestu za odstranjevanje rabljenih naprav vam bo posredovala vaša lokalna uprava.

ROYAL®
catering



UMWELT- UND ENTSORGUNGSHINWEISE: Bitte beachten und befolgen Sie bei der Entsorgung des Geräts die nationalen und örtlichen Vorschriften und Bestimmungen.

ENVIRONMENTAL AND DISPOSAL INSTRUCTIONS: For the disposal of the device please consider and act according to the national and local rules and regulations.

INFORMACJE DOTYCZĄCE ŚRODOWISKA I UTYLIZACJI: Przy utylizacji urządzenia należy przestrzegać krajowych i lokalnych przepisów oraz regulacji.

INFORMACE O ŽIVOTNÍM PROSTŘEDÍ A LIKVIDACI: Při likvidaci zařízení dodržujte prosím národní a místní pravidla a předpisy.

CONSIGNES DE PROTECTION DE L'ENVIRONNEMENT ET D'ÉLIMINATION : Pour l'élimination de l'appareil, veuillez respecter les règles et réglementations nationales et locales en vigueur.

INFORMAZIONI AMBIENTALI E SULLO SMALTIMENTO: Per lo smaltimento del dispositivo, si prega di osservare e agire in conformità con le norme e i regolamenti nazionali e locali.

INSTRUCCIONES DE MEDIO AMBIENTE Y ELIMINACIÓN: Para la eliminación del dispositivo, tenga en cuenta y actúe de acuerdo con las normas y regulaciones nacionales y locales.

KÖRNYEZETVÉDELMI ÉS ÁRTALMATLANÍTÁSI TUDNIVALÓK: A készülék ártalmatlanításakor kérjük, vegye figyelembe és kövesse a nemzeti és helyi szabályokat és előírásokat.

MILJØ- OG BORTSKAFFELSESANVISNINGER: Ved bortskaffelse af apparatet bedes du overholde og handle i overensstemmelse med de nationale og lokale regler og bestemmelser.

YMPÄRISTÖ- JA HÄVITTÄMISOHJEET: Laitteen hävittämisessä on noudatettava kansallisia ja paikallisia sääntöjä ja määräyksiä.

MILIEU- EN AFVALVERWERKINGSINSTRUCTIES: Neem bij het weggooien van het apparaat de nationale en lokale regels en voorschriften in acht.

MILJØ- OG AVFALLSHÅNDTERINGSINSTRUKSJONER: Ved avhending av enheten, vennligst følg nasjonale og lokale lover og regler.

MILJÖ- OCH AVFALLSHANTERINGSANVISNINGAR: Vid kassering av enheten, vänligen beakta och följ nationella och lokala lagar och bestämmelser.

INSTRUÇÕES AMBIENTAIS E DE ELIMINAÇÃO: Para a eliminação do dispositivo, por favor, considere e aja de acordo com as normas e regulamentos nacionais e locais.

INFORMÁCIE O ŽIVOTNOM PROSTREDÍ A LIKVIDÁCII: Pri likvidácii zariadenia dodržiavajte vnútroštátne a miestne pravidlá a predpisy.

УКАЗАНИЯ ЗА ОКОЛНАТА СРЕДА И ИЗХВЪРЛЯНЕ: За изхвърлянето на устройството, моля, съобразете се и действайте в съответствие с националните и местните правила и разпоредби.

ΥΠΟΔΕΙΞΕΙΣ ΓΙΑ ΤΟ ΠΕΡΙΒΑΛΛΟΝ ΚΑΙ ΤΗΝ ΑΠΟΡΡΙΨΗ: Για την απόρριψη της συσκευής, παρακαλείστε να λάβετε υπόψη και να ενεργήσετε σύμφωνα με τους εθνικούς και τοπικούς κανόνες και κανονισμούς.

NAPOMENE O ZAŠTITI OKOLIŠA I ZBRINJAVANJU: Prilikom zbrinjavanja uređaja molimo pridržavajte se nacionalnih i lokalnih pravila i propisa.

APLINKOSAUGOVOS IR ŠALINIMO NURODYMAI: Šalindami prietaisą, laikykitės nacionalinių ir vietinių taisyklių bei taisyklių.

INSTRUCȚIUNI PRIVIND MEDIUL ȘI ELIMINAREA: Pentru eliminarea dispozitivului, vă rugăm să țineți cont și să acționați în conformitate cu regulile și reglementările naționale și locale.

NAVODILA ZA OKOLJE IN ODSTRANJEVANJE: Pri odstranjevanju naprave upoštevajte nacionalna in lokalna pravila ter predpise.

CONTACT

expondo Polska sp. z o.o. sp. k.

ul. Nowy Kisielin – Innowacyjna 7

66-002 Zielona Góra | Poland, EU

e-mail: info@expondo.com

expondo.com