ROYAL
catering

BEDIENUNGSANLEITUNG

User manual | Instrukcja | Návod k použití | Manuel d´utilisation | Istruzioni per l'uso | Manual de instrucciones

LAUNDRY TROLLEY



- **RCWW** 4

Deutsch 3

English 3

Polski 4

Česky 4

Français 5

Italiano 5

Español 6

PRODUKTNAME	WÄSCHEWAGEN
PRODUCT NAME	LAUNDRY TROLLEY
NAZWA PRODUKTU	WÓZEK NA PRANIE
NÁZEV VÝROBKU	VOZÍK NA PRÁDLO
NOM DU PRODUIT	CHARIOT À LINGE
NOME DEL PRODOTTO	CARRELLO PORTABIANCHERIA
NOMBRE DEL PRODUCTO	CARRO PARA ROPA
MODELL PRODUCT MODEL MODEL PRODUKTU MODEL VÝROBKU MODÈLE MODELLO MODELO	RCWW 4
HERSTELLER MANUFACTURER PRODUCENT VÝROBCE FABRICANT PRODUTTORE FABRICANTE	EXPONDO POLSKA SP. Z O.O. SP. K.
ANSCHRIFT DES HERSTELLERS MANUFACTURER ADDRESS ADRES PRODUCENTA ADRESA VÝROBCE ADRESSE DU FABRICANT INDIRIZZO DEL PRODUTTORE DIRECCIÓN DEL FABRICANTE	UL. NOWY KISIELIN-INNOWACYJNA 7, 66-002 ZIELONA GÓRA | POLAND, EU

TECHNISCHE DATEN

Parameter	Werte
Produktname	WÓZEK NA PRANIE
Modell	RCWW 4
Abmessungen [Breite x Tiefe x Höhe; mm]	900x650x790
Gewicht [kg]	7,85
Maximale Belastbarkeit [kg]	180

ALLGEMEINE BESCHREIBUNG

Diese Anleitung ist als Hilfe für eine sichere und zuverlässige Nutzung gedacht. Das Produkt wurde strikt nach den technischen Vorgaben und unter Verwendung modernster Technologien und Komponenten sowie unter Wahrung der höchsten Qualitätsstandards entworfen und angefertigt.

ERLÄUTERUNG DER SYMBOLE



Gebrauchsanweisung beachten.

⚠ **HINWEIS!** In der vorliegenden Anleitung sind Beispielbilder vorhanden, die von dem tatsächlichen Aussehen das Produkt abweichen können.

Die originale Anweisung ist die deutschsprachige Fassung. Sonstige Sprachfassungen sind Übersetzungen aus der deutschen Sprache.

AUFBAU DES GERÄTES

⚠ **ACHTUNG:** Die Explosionszeichnungen von diesem Produkt befinden sich auf den letzten Seiten der Bedienungsanleitung S. 7.

TECHNICAL DATA

Parameter description	Parameter value
Product name	LAUNDRY TROLLEY
Model	RCWW 4
Dimensions [Width x Depth x Height; mm]	900x650x790
Weight [kg]	7,85
Maximum load [kg]	180

GENERAL DESCRIPTION

The user manual is designed to assist in the safe and trouble-free use of the device. The product is designed and manufactured in accordance with strict technical guidelines, using state-of-the-art technologies and components. Additionally, it is produced in compliance with the most stringent quality standards.

LEGEND



Read instructions before use.

⚠ **PLEASE NOTE!** Drawings in this manual are for illustration purposes only and in some details may differ from the actual product.

The original operation manual is written in German. Other language versions are translations from the German.

ASSEMBLING THE APPLIANCE

⚠ **ATTENTION!** This product's exploded view can be found on the last pages of the operating instructions (pp. 7).

DANE TECHNICZNE

Opis parametru	Wartość parametru
Nazwa produktu	WÓZEK NA PRANIE
Model	RCWW 4
Wymiary [Szerokość x Głębokość x Wysokość; mm]	900x650x790
Ciężar [kg]	7,85
Maksymalne obciążenie [kg]	180

OGÓLNY OPIS

Instrukcja przeznaczona jest do pomocy w bezpiecznym i niezawodnym użytkowaniu. Produkt jest zaprojektowany i wykonany ściśle według wskazań technicznych przy użyciu najnowszych technologii i komponentów oraz przy zachowaniu najwyższych standardów jakości.

OBJAŚNIENIE SYMBOLI



Przed użyciem należy zapoznać się z instrukcją.

⚠ **UWAGA!** Ilustracje w niniejszej instrukcji obsługi mają charakter poglądowy i w niektórych szczegółach mogą różnić się od rzeczywistego wyglądu produktu.

Instrukcją oryginalną jest niemiecka wersja instrukcji. Pozostałe wersje językowe są tłumaczeniami z języka niemieckiego.

MONTAŻ URZĄDZENIA

⚠ **UWAGA:** Rysunki złożeniowe produktu znajdują się na końcu instrukcji na stronach: 7.

TECHNICKÉ ÚDAJE

Popis parametru	Hodnota parametru
Název výrobku	VOZÍK NA PRÁDLO
Model	RCWW 4
Rozměry [Šířka x Hloubka x Výška; mm]	900x650x790
Hmotnost [kg]	7,85
Maximální nosnost [kg]	180

VŠEOBECNÝ POPIS

Návod slouží jako nápověda pro bezpečné a spolehlivé používání výrobku. Výrobek je navržen a vyroben přesně podle technických údajů za použití nejnovějších technologií a komponentů a za dodržení nejvyšších jakostních norem.

VYSVĚTLENÍ SYMBOLŮ



Před použitím výrobku se seznamte s návodem.

⚠ **POZOR!** Obrázky v tomto návodu jsou ilustrační. V některých detailech se od skutečného vzhledu zařízení mohou lišit.

Originálním návodem je německá verze návodu. Ostatní jazykové verze jsou překladem z německého jazyka.

MONTÁŽ ZAŘÍZENÍ

⚠ **POZNÁMKA!** Výkresy sestavení produktu jsou na konci příručky na str. 7.

DÉTAILS TECHNIQUES

Description des paramètres	Valeur des paramètres
Nom du produit	CHARIOT À LINGE
Modèle	RCWW 4
Dimensions [Largeur x Profondeur x Hauteur; mm]	900x650x790
Poids [kg]	7,85
Capacité de charge maximale [kg]	180

DESCRIPTION GÉNÉRALE

L'objectif du présent manuel est de favoriser une utilisation sécuritaire et fiable de l'appareil. Le produit a été conçu et fabriqué en respectant étroitement les directives techniques applicables et en utilisant les technologies et composants les plus modernes. Il est conforme aux normes de qualité les plus élevées.

SYMBOLES



Respectez les consignes du manuel.

⚠ **ATTENTION!** Certaines illustrations, présentes dans cette notice, peuvent différer de la véritable apparence de l'appareil.

La version originale de ce manuel a été rédigée en allemand. Les autres versions sont des traductions de l'allemand.

MONTAGE DE L'APPAREIL

⚠ **ATTENTION!** Les vues éclatées de ce produit se trouvent aux dernières pages du manuel d'utilisation p. 7.

DATI TECNICI

Parametri - Descrizione	Parametri - Valore
Nome del prodotto	CARRELLO PORTABIANCHERIA
Modello	RCWW 4
Dimensioni [Larghezza x Profondità x Altezza; mm]	900x650x790
Peso [kg]	7,85
Capacità di carico massima [kg]	180

DESCRIZIONE GENERALE

Queste istruzioni sono intese come ausilio per un uso sicuro e affidabile. Il prodotto è stato rigorosamente progettato e realizzato secondo le direttive tecniche e l'utilizzo delle tecnologie e componenti più moderne e seguendo gli standard di qualità più elevati.

SPIEGAZIONE DEI SIMBOLI



Leggere attentamente le istruzioni.

⚠ **IMPORTANTE!** Le immagini contenute in questo manuale sono puramente indicative e potrebbero differire dal prodotto.

Il manuale originale è stato scritto in tedesco. Le versioni in altre lingue sono traduzioni dalla lingua tedesca.

MONTAGGIO DEL DISPOSITIVO

⚠ **ATTENZIONE!** Le viste esplose di questo prodotto sono disponibili nell'ultima pagina (7) del manuale d´uso.

DATOS TÉCNICOS

Parámetro - Descripción	Parámetro - Valor
Nombre del producto	CARRO PARA ROPA
Modelo	RCWW 4
Dimensiones [Ancho x Profundidad x Altura; mm]	900x650x790
Peso [kg]	7,85
Carga máxima [kg]	180

DESCRIPCIÓN GENERAL

Este manual ha sido elaborado para favorecer un empleo seguro y fiable. El producto ha sido estrictamente diseñado y fabricado conforme a las especificaciones técnicas y para ello se han utilizado las últimas tecnologías y componentes, manteniendo los más altos estándares de calidad.

EXPLICACIÓN DE LOS SÍMBOLOS

	Respetar las instrucciones de uso.

⚠ **¡ADVERTENCIA!** En este manual se incluyen fotos ilustrativas, que podrían no coincidir exactamente con la apariencia real del dispositivo.

El texto en alemán corresponde a la versión original. Los textos en otras lenguas son traducciones del original en alemán.

MONTAJE DE LA MÁQUINA

⚠ **¡ATENCIÓN!** El despiece de este producto se encuentra en las últimas páginas de las instrucciones p. 7.

ZUSAMMENBAUEN DES PRODUKTS | ASSEMBLING THE EQUIPMENT | SKŁADANIE SPRZĘTU | SKLÁDÁNÍ ZAŘÍZENÍ
ASSEMBLAGE DU PRODUIT | MONTAGGIO DEL PRODOTTO | MONTAJE DEL PRODUCTO

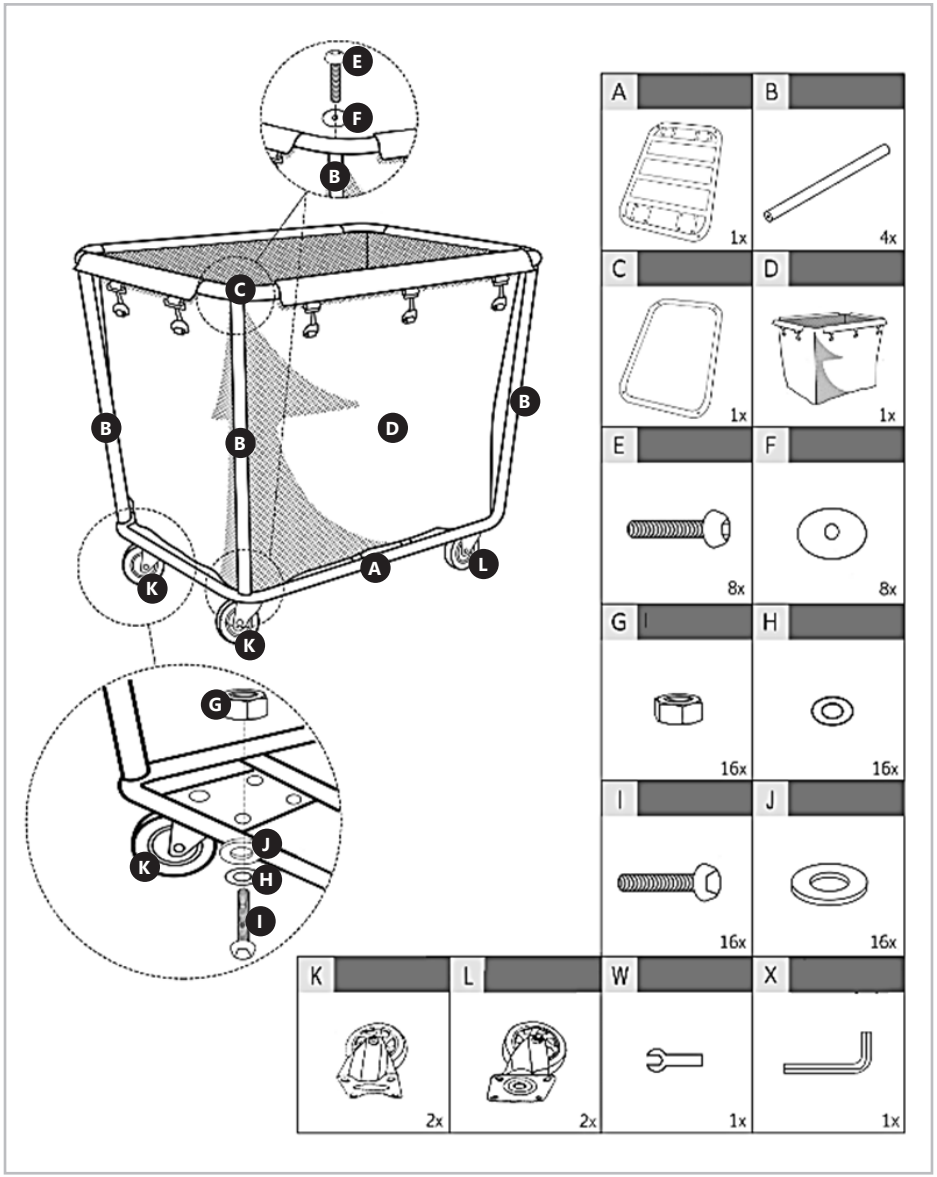

ROYAL
catering

UNSER HAUPTZIEL IST DIE ZUFRIEDENHEIT UNSERER KUNDEN!
BEI FRAGEN KONTAKTIEREN SIE UNS BITTE UNTER:

OUR CUSTOMERS' SATISFACTION IS OUR MAIN GOAL!
PLEASE CONTACT US WITH QUESTIONS AT:

NASZYM GŁÓWNYM CELEM JEST SATYSFAKCJA KLIENTÓW
W PRZYPADKU PYTAŃ PROSIMY O KONTAKT Z PRZEDSTAWICIELEM
W DANYM KRAJU:

NAŠÍM HLAVNÍM CÍLEM JE SPOKOJENOST NAŠICH ZÁKAZNÍKŮ! V PŘÍPADĚ OTÁZEK
NÁS PROSÍM KONTAKTUJTE NA:

NOTRE BUT PREMIER EST VOTRE SATISFACTION!
POUR TOUTE QUESTION, CONTACTEZ NOUS SUR:

NUESTRO OBJETIVO PRINCIPAL ES LA SATISFACCIÓN DE NUESTROS CLIENTES!
SI TIENE PREGUNTAS, POR FAVOR PÓNGANSE EN CONTACTO CON NOSTROS EN:

I NOSTRO PRINCIPALE OBIETTIVO È LA SODDISFAZIONE DEI NOSTRI CLIENTI!
PER EVENTUALI DOMANDE PER FAVORE, CI CONTATTINO SOTTO:

CONTACT

expondo Polska sp. z o.o. sp. k.

ul. Nowy Kisielin - Innowacyjna 7
66-002 Zielona Góra | Poland, EU

e-mail: info@expondo.com