ROYAL
catering

BEDIENUNGSANLEITUNG

User manual | Manuel d´utilisation | Istruzioni per l'uso | Manual de instrucciones | Instrukcja | Návod k použití

CHEST FREEZER

- RCFZ-98
- RCFZ-152
- RCFZ-197
- RCFZ-252
- RCFZ-560
- RCFZ-459
- RCFZ-368
- RCFZ-W88L
- RCFZ-459+
- RCFZ-560+

Deutsch 3

English 10

Polski 17

Česky 24

Français 30

Italiano 37

Español 44

PRODUKTNAME PRODUCT NAME NAZWA PRODUKTU NÁZEV VÝROBKU NOM DU PRODUIT NOME DEL PRODOTTO NOMBRE DEL PRODUCTO	GEFRIERTRUHE CHEST FREEZER ZAMRAŻARKA SKRZYNIOWA MRAZICÍ PULT CONGÉLATEUR COFFRE CONGELATORE A POZZETTO ARCÓN CONGELADOR	TIEFKÜHLSCHRANK FREEZER ZAMRAŻARKA MRAZICÍ SKŘÍŇ CONGÉLATEUR CONGELATORE CONGELADOR
MODELL PRODUCT MODEL MODEL PRODUKTU MODEL VÝROBKU MODÈLE MODELLO MODELO	RCFZ-98 RCFZ-152 RCFZ-197 RCFZ-252 RCFZ-560 RCFZ-459 RCFZ-368 RCFZ-459+ RCFZ-560+	RCFZ-W88L
IMPORTEUR IMPORTER IMPORTER DOVOZCE IMPORTATEUR IMPORTATORE IMPORTADOR	EXPONDO POLSKA SP. Z O.O. SP. K.	
ADRESSE VON IMPORTEUR IMPORTER ADDRESS ADRES IMPORTERA ADRESA DOVOZCE ADRESSE DE L'IMPORTATEUR INDIRIZZO DELL'IMPORTATORE DIRECCIÓN DEL IMPORTADOR	UL. NOWY KISIELIN-INNOWACYJNA 7, 66-002 ZIELONA GÓRA| POLAND, EU	

TECHNISCHE DATEN

Produktname	Gefriertruhe			
Modell	RCFZ-98	RCFZ-152	RCFZ-197	RCFZ-252
Leistung [W]	52	78	82	85
Nennstrom [A]	0,48	0,5	0,5	0,63
Stromverbrauch [kWh/24h]	0,465	0,541	0,604	0,681
Energieklasse	A+			
Spannung [V]/ Frequenz [Hz]	230~/50			
Kältemittel	R600a / 54g	R600a / 62g	R600a / 65g	R600a / 67g
Temperaturbereich [°C]	-12~-28			
Nettokapazität [l]	98	152	197	252
Gefrierkapazität [kg/24h]	5	8	10	12
Elektrische Schutzklasse	I			
Emittierter Geräuschpegel	44dB			
Temperaturanstiegszeit [h]	31,5	38	43	49
AE C (Jährlicher Energieverbrauch) [kWh/Jahr]	170	197	220	248
EEI (Energieeffizienzverhältnis)	41,3	40,6	41,2	40,6
*Klimaklasse	T			
Gewicht [kg]	28	32	38	43
Höhenverstellung	Ja			
Korb/Regal	1 Korb			
Schloss	Ja			

Produktname	Tiefkühlschrank	Gefriertruhe		
Modell	RCFZ-W88L	RCFZ-560	RCFZ-459	RCFZ-368
Leistung [W]	180	135	135	110
Nennstrom [A]	1,2	1,31	1,31	1,2
Stromverbrauch [kWh/24h]	2,8	1,112	0,970	0,843

Energieklasse	-	A+		
Spannung [V]/ Frequenz [Hz]	230~/50			
Kältemittel	R290a /50g	R600a /114g	R600a /110g	R600a /93g
Temperaturbereich [°C]	-7~-24	-12~-28		
Nettokapazität [l]	88	560	459	368
Gefrierkapazität [kg/24h]	-	26	21	17
Elektrische Schutzklasse	I			
Emittierter Geräuschpegel	46dB	50dB		
Temperaturanstiegszeit [h]	-	55	53	51
AE C (Jährlicher Energieverbrauch) [kWh/Jahr]	-	406	354	307
EEI (Energieeffizienzverhältnis)	-	41,4	41,9	41,6
*Klimaklasse	4	T		
Gewicht [kg]	39	79	72	56
Höhenverstellung	Ja			
Korb/Regal	3 Regale	4 Körbe	4 Körbe	3 Körbe
Schloss	Ja			

Produktname	Gefriertruhe	
Modell	RCFZ-459+	RCFZ-560+
Nennspannung [V~]/ Frequenz [Hz]	230/50	
Nennleistung [W]	135	
Nennstrom [A]	1,31	
Stromverbrauch [kWh/24h]	0,97	1,112
Energieklasse	A+	
Gefrierkapazität [kg/24h]	21	26
Kältemittel	R290	
Kältemittelmenge [g]	110	120
Isolierende Substanz	C5H10	
Isolationsstärke [mm]	70	
Temperaturbereich [°C]	(-12) – (-40)	

Nettokapazität [l]	459	560
Emittierter Geräuschpegel [dB]	50	
*Klimaklasse	T	
Schutzklasse	I	
Sternekennzeichnung	4****	
Abmessungen [mm]	671x1527 x825	671x1805 x820
Interne Abmessungen [mm]	520x1385 x665	520x1665 x660
Maße der Truhe [mm]	520x225 x251	520x230 x250
Gewicht [kg]	72	79
Schloss	Ja	

*Klimaklasse T bedeutet, dass die Umgebungstemperatur des Gerätes zwischen + 16 und 43°C liegen sollte.

ERLÄUTERUNG DER SYMBOLE

	Lesen Sie die Bedienungsanleitung sorgfältig.
	Elektrische Geräte dürfen nicht mit dem Hausmüll entsorgt werden.
CE	Das Gerät entspricht der CE-Erklärung.
	Achtung! Unfallgefahr.
	ACHTUNG! Warnung vor brandfördernden Stoffen!

HINWEIS! In der vorliegenden Anleitung sind Beispielbilder vorhanden, die von dem tatsächlichen Aussehen der Maschine abweichen können.

Die originale Anweisung ist die deutschsprachige Fassung. Sonstige Sprachfassungen sind Übersetzungen aus der deutschen Sprache.

BEDIENUNGSANLEITUNG

SICHERHEITSHINWEISE

Allgemeine Sicherheitshinweise bei der Benutzung von Elektrogeräten:

Um das Verletzungsrisiko durch Feuer oder Stromschlag gering zu halten, bitten wir Sie, einige grundlegende Sicherheitsanweisungen zu beachten, wenn Sie dieses Gerät verwenden. Bitte lesen Sie diese Bedienungsanleitung sorgfältig und vergewissern Sie sich, dass keine Fragen offen bleiben. Bewahren Sie diese Betriebsanleitung bitte sorgfältig in der Nähe des Produktes auf, um bei Fragen auch später noch einmal nachschlagen zu können. Verwenden Sie stets einen geerdeten Stromanschluss mit der richtigen Netzspannung (siehe Anleitung oder Produktschild). Sollten Sie bezüglich des Anschlusses Zweifel haben, lassen Sie ihn durch einen qualifizierten Fachmann überprüfen. Benutzen Sie niemals ein defektes Stromkabel! Öffnen Sie dieses Gerät nicht in feuchter oder nasser Umgebung, ebenso nicht mit nassen oder feuchten Händen. Außerdem sollten Sie das Gerät vor direkter Sonneneinstrahlung schützen. Betreiben Sie das Gerät nur an geschützten Orten, sodass niemand auf Kabel treten, über sie stürzen und/oder sie beschädigen kann. Sorgen Sie darüber hinaus für ausreichende Luftzirkulation, wodurch die Kühlung des Gerätes gewährleistet, und Wärmestaus vermieden werden. Ziehen Sie vor der Reinigung dieses Gerätes den Netzstecker und benutzen Sie zur Reinigung ein feuchtes Tuch. Vermeiden Sie den Einsatz von Putzmitteln und achten Sie darauf, dass keine Flüssigkeit in das Gerät eintritt, bzw. darin verbleibt. Das Innere dieses Gerätes enthält keine für den Benutzer wartungspflichtigen Teile. Überlassen Sie Wartung, Abgleich und Reparatur qualifiziertem Fachpersonal. Im Falle eines Fremdeingriffs verfällt die Garantie!

SICHERHEITSHINWEISE

1. Lesen Sie diese Gebrauchsanweisung vor Inbetriebnahme des Gerätes sorgfältig durch! Beachten Sie alle Sicherheitshinweise, um Schäden durch falschen Gebrauch zu vermeiden!
2. Bewahren Sie die Gebrauchsanleitung für den weiteren Gebrauch auf. Sollte dieses Gerät an Dritte weitergegeben werden, muss die Gebrauchsanleitung mit ausgehändigt werden.
3. Verwenden Sie das Gerät nur für den vorgesehenen Zweck und nur in Innenräumen.
4. Im Falle von unsachgemäßem Gebrauch oder falscher Handhabung kann keine Haftung für eventuell auftretende Schäden übernommen werden.
5. Vor dem ersten Gebrauch prüfen Sie bitte, ob die Art des Stroms und die Netzspannung mit den Angaben auf dem Produktschild kompatibel sind.
6. Dieses Gerät ist nicht dafür geeignet, durch Personen, einschließlich Kindern, mit eingeschränkten physischen, sinnlichen oder geistigen Fähigkeiten, sowie mangelnder Erfahrung und/oder mangelndem Wissen benutzt zu werden. Als Ausnahme gilt, wenn diese durch eine für ihre Sicherheit zuständige Person beaufsichtigt werden, oder Gebrauchsanweisungen erhalten haben.
7. STROMSCHLAGGEFAHR! Versuchen Sie niemals, das Gerät selbst zu reparieren. Lassen Sie stattdessen das Gerät im Störungsfall nur von qualifizierten Fachleuten reparieren.
8. Überprüfen Sie regelmäßig den Netzstecker und das Netzkabel. Sollte das Netzkabel beschädigt werden, muss es durch den Hersteller, den Kundendienst oder eine ähnliche Person ersetzt werden, um Gefährdungen zu vermeiden.
9. Vermeiden Sie Schäden am Netzkabel infolge von Quetschen, Brechen oder Reiben an scharfen Kanten. Von heißen Oberflächen und offenem Feuer fern halten. Das Netzkabel nicht in Wasser hängen oder in Wasser eintauchen.
10. ACHTUNG LEBENSGEFAHR! Tauchen und Halten Sie das Gerät während des Reinigens oder des Betriebes nie in Wasser oder andere Flüssigkeiten.
11. Öffnen Sie unter keinen Umständen das Gehäuse.
12. In dem Kühlschrank dürfen keine schweren, giftigen und/oder korrosionsfördernden Gegenstände aufbewahrt werden.
13. Um die Beschädigung des Verdichters beim Transport zu vermeiden, sollte der Kühlschrank nicht um mehr als 45° gekippt werden.
14. Das Gerät sollte nicht in unbeheizten Räumen und/oder Räumen mit hoher Luftfeuchtigkeit verwendet werden.

15. Wenn Sie mit Ihren Händen in der Gefriertruhe hantieren müssen, empfehlen wir, dass die Hände trocken sind, da bei Nässe die Haut durch den Frost Schaden nehmen kann.
16. ACHTUNG! Die Lüftungsöffnungen des Geräts sollten immer frei von Beeinträchtigungen sein.
17. ACHTUNG! Verwenden Sie keine elektrischen Geräte oder Maschinen, um das Auftauen zu beschleunigen.
18. ACHTUNG! Achten Sie besonders darauf, die Kühlelemente nicht zu beschädigen.
19. ACHTUNG! Verwenden Sie keine elektrischen Geräte innerhalb der Lebensmittelfächer.
20. ACHTUNG! Das Gerät enthält in seiner Konstruktion entflammbare Gase zur Isolierung. Aus diesem Grund sollte das Gerät am Ende seiner Nutzungsdauer von entsprechenden Fachleuten entsorgt werden.
21. ACHTUNG! Der Stecker des Geräts sollte an einer Stelle an die Steckdose angeschlossen werden, wo er leicht und schnell herausgezogen werden kann.
22. ACHTUNG! Die Installation muss von einer qualifizierten Person durchgeführt werden.
23. Kinder dürfen nicht mit dem Gerät spielen.
24. Lagern Sie keine explosionsgefährlichen Stoffe in dem Gerät, z. B. Dosen mit komprimiertem brennbarem Gas.
25. Lagern Sie keine gefrorenen Glaswaren in dem Gerät.
26. Falls das Gerät nicht ordnungsgemäß funktioniert, beschädigt oder zu Boden gefallen ist, wird von jeglicher Nutzung abgeraten.
27. Benutzen Sie bitte nur Zubehör – und Ersatzteile, die vom Hersteller empfohlen sind. Nicht empfohlenes Zubehör oder Ersatzteile könnten eine Gefahr für den Benutzer darstellen oder Schäden am Gerät verursachen. Dies könnte zu Personenschäden führen und Ihre komplette Gewährleistung erlischt dadurch.
28. Es ist verboten, das Gerät während der Arbeit zu schieben, umzustellen oder umzudrehen.
29. Das Gerät darf niemals auf brennbaren Untergrund, wie z.B. Teppich, aufgestellt werden.
30. Bitte stellen Sie Ihr Gerät nicht in der Nähe von offenen Feuerstellen, Elektroöfen, Heizöfen oder anderen Hitzequellen, wie direkte Sonnenstrahlung auf, da durch die Hitze die Kühlleistung beeinträchtigt wird und sich dadurch der Energieverbrauch erhöht.
31. Das Gerät darf nicht an Verteiler oder Mehrfachsteckdosen angeschlossen werden – sondern nur direkt an eine Wandsteckdose.
32. Warten Sie nach dem Ausschalten des Geräts etwa 5 Minuten, bevor Sie das Gerät wieder anschließen, um eine Beschädigung des Geräts zu vermeiden.
33. Prüfen Sie vor dem ersten Gebrauch, ob Stromart und Netzspannung den auf dem Typenschild angegebenen Daten entsprechen.
34. ACHTUNG! Auslaufendes Kältemittel kann zu Augenschäden führen, wenn es in die Augen gelangt. In diesem Fall sofort mit viel Wasser ausspülen und einen Arzt konsultieren.
35. Das Gerät ist kein Spielzeug. Reinigung und Wartung dürfen nicht von Kindern ausgeführt werden, wenn diese nicht unter der Aufsicht von Erwachsenen stehen.

Werden die Anweisungen und Sicherheitshinweise verletzt kann das zu ernsthaften Körperverletzungen oder zum Tod führen.

ANWENDUNGSGEBIET

Die Tiefkühlgeräte RCFZ-98, RCFZ-152, RCFZ-197, RCFZ-252, RCFZ-560, RCFZ-459, RCFZ-369, RCFZ-459+, RCFZ-560+ sind für den Hausgebrauch bestimmt. Der RCFZ-W88L ist für den kommerziellen Gebrauch bestimmt. Gefrierschränke werden zum Lagern und Einfrieren von Lebensmitteln verwendet

Für alle Schäden bei nicht sachgemäßer Verwendung haftet allein der Betreiber.

VOR DER ERSTEN BENUTZUNG

Prüfen Sie bei Erhalt der Ware die Verpackung auf Mängel und öffnen Sie diese, falls keine Schäden vorhanden sind. Falls die Verpackung Beschädigungen aufweist, setzen Sie sich innerhalb von 3 Tagen mit der Transportgesellschaft und Ihrem Vertriebspartner in Verbindung. Dokumentieren Sie die Beschädigungen so gut wie möglich. Stellen Sie das Paket mit Inhalt nicht über Kopf auf! Sollten Sie das Paket weiter transportieren, halten Sie es aufrecht und stabil.

ENTSORGUNG DER VERPACKUNG

Es wird darum gebeten, das Verpackungsmaterial (Pappe, Plastikbänder und Styropor) zu behalten, um das Gerät im Servicefall bestmöglich geschützt zurücksenden zu können!

HINWEISE FÜR DEN BENUTZER

Das Gerät muss nach dem Auspacken und vor dem Anschluss an das Netzwerk gereinigt werden. Sobald der Gefrierschrank die eingestellte Temperatur erreicht hat, kann er gefüllt werden Gefriergut (bei frischen Lebensmitteln befolgen Sie die Parameter bez. der maximalen Last tiefgefrorener Lebensmittel innerhalb von 24 Stunden sowie die Anweisungen zum Einfrieren frischer Lebensmittel, die in dieser Anleitung gegeben werden). Es ist verboten, den Gefrierschrank mit warmen Flüssigkeiten und Lebensmitteln zu füllen. Alle Lebensmittel, die in dem Gerät aufbewahrt werden, sollten abgedeckt sein. Durch die Nutzung von hermetisch verschließbaren Behältern, die zur Aufbewahrung von Lebensmitteln und Getränken genutzt werden sollten, wird das Aroma der Lebensmittel oder Getränke geschützt und eine Vermischung der Gerüche im Kühltisch vermieden. Um eine ausreichende Luftzirkulation in dem Gerät zu gewährleisten, wird empfohlen, die Produkte so zu platzieren, dass zwischen diesen ein Abstand bestehen bleibt. Achten Sie darauf, dass je mehr Gegenstände sich im Tiefkühlschrank befinden, je länger die Türen/Schubladen geöffnet werden, desto höher ist der Energieverbrauch und desto eher ergeben sich Defekte. Um die vorhandene Kühlung möglichst lange aufrecht zu erhalten, sollten die Türen-/ Schubladenöffnungszeiten möglichst kurz gehalten werden. Die Türen und Schubladen sollten zudem nicht zu häufig geöffnet werden. Schließen Sie immer die Tür des Gerätes, wenn Sie es nicht benutzen. Verwenden Sie keine Schraubendreher oder anderen Metallwerkzeuge, um Eisdecken zu entfernen, die sich während der Verwendung an den Wänden des Gerätes bilden. Wenn die Abdeckung geschlossen ist, öffnen Sie sie nicht plötzlich und mit Kraft. Die Dichtung um den Verschluss der Kammer herum kann das Öffnen in den ersten 1 oder 2 Minuten erschweren. Nach dieser Zeit sollte sich das Gerät normal öffnen lassen. Wenn Sie das Gerät längere Zeit nicht benutzen, nehmen Sie das Gerät von der Stromversorgung. Reinigen Sie es und lassen Sie die Tür offen, um die Bildung unangenehmer Gerüche im Gerät zu vermeiden.

BESCHREIBUNG DES GERÄTES
RCFZ-W88L

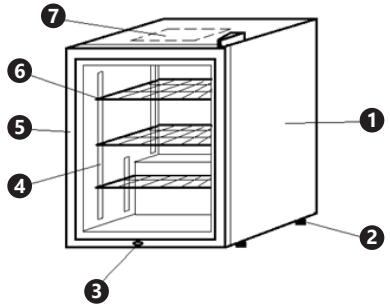

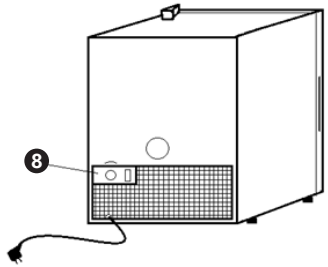

1. Gehäuse
2. Verstellbare Füße
3. Schloss
4. Regalhalterung
5. Verglaste Tür
6. Regale
7. Innenbeleuchtung
8. Bedienfeld

Modelle: RCFZ-98, RCFZ-152, RCFZ-197, RCFZ-252, RCFZ-560, RCFZ-459, RCFZ-368, RCFZ-459+, RCFZ-560+

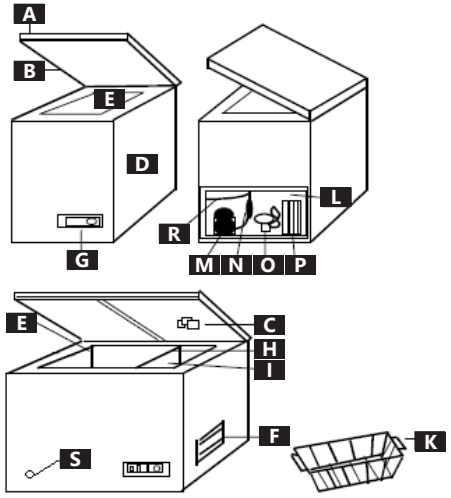

A. Abdeckung
B. Abdeckungsdichtung
C. Innenbeleuchtung
D. Gehäuse
E. Kammer für Tiefkühlprodukte
F. Lüftungsgitter
G. Bedienfeld
H. Fach
I. Kammer für Produkte, die zum Einfrieren bestimmt sind
K. Hängekorb
L. Verdichterkammer
M. Verdichter
N. Trockenmittelfilter
O. Ventilator
P. Kapillarrohr
S. Wasserablauf

INSTALLATION UND MONTAGE DES GERÄTES
Stellen Sie sicher, dass das Gerät mindestens 2 Stunden aufrecht steht, bevor es das erste Mal eingeschaltet wird
WARNUNG! Gefahr durch elektrischen Strom! Die Inbetriebnahme des Gerätes darf nur an ordnungsgemäß installierten Einzelsteckdosen mit Schutzkontakt stattfinden.
Stellen Sie das Gerät auf eine flache, stabile Oberfläche, die seinem Gewicht und seinem Inhalt entspricht.
Halten Sie mindestens 20 cm Abstand zwischen dem Gerät und der Wand oder anderen Gegenständen, um eine ausreichende Belüftung zu gewährleisten. Das Gerät sollte in einem kühlen, gut belüfteten und trockenen Raum und fern von Wärmequellen aufgestellt werden. Halten Sie einen Mindestabstand von 30 cm zu Gas- oder Elektroherden und einen Abstand von 50 cm zu Heizkörpern oder Öfen ein.
Wenn das Gerät während des Betriebs keinen Wärmequellen ausgesetzt wird, erhöht dies die Effizienz des Kompressors und senkt den Energieverbrauch.

Erste Inbetriebnahme.
1. Entpacken Sie das gesamte Gerät.
2. Stellen Sie sicher, dass sich kein Verpackungsmaterial im Kompressorraum befindet.
3. Entfernen Sie alle Dokumente und anderes Zubehör aus dem Inneren der Maschine.
4. Installieren Sie alle zusätzlichen Komponenten.
5. Richten Sie das Gerät aus.
6. Reinigen und trocknen Sie den Innenraum.
7. Schließen Sie die Abdeckung / Tür.
8. Schließen Sie den Gerätestecker an die Steckdose an.
9. Stellen Sie die Kühlleistung auf das Maximum ein.
10. Öffnen Sie das Gerät für etwa 4-6 Stunden nicht oder erst, wenn das rote Licht (Running) erlischt (keine Betriebsanzeige bei RCFZ-459+, RCFZ-560+, RCFZ-W88L).
11. Tiefkühlprodukte in den Gefrierschrank einlegen
12. Wenn Sie frische Lebensmittel einfrieren, befolgen Sie die Anweisungen zum Einfrieren von frischen Lebensmitteln in diesem Dokument.

Lagern Sie keine Glasflaschen mit Flüssigkeiten ein, da diese während des Gefrierens ihr Volumen erhöhen und so beschädigt werden können. Lagern Sie niemals explosive Substanzen im Gefrierschrank.

Höhenverstellung / Nivellierung:
Um die Höhe des Gefrierschranks einzustellen oder diesen zu justieren, müssen die Füße des Gerätes mit den Schrauben entsprechend eingestellt werden.
Montage des Schlosses (gilt nicht für Modell RCFZ-W88L):
1. Entfernen Sie das Klebeband, das die Schraubenlöcher unter der Verriegelung bedeckt.
2. Positionieren Sie den Haken in der richtigen Montageposition.
3. Schrauben Sie den Haken mit zwei Schrauben fest.

Montage der Griffe (gilt nicht für Modell RCFZ-W88L):
1. Befestigen Sie den Griff an der Tür mit 4 Schrauben.
2. Stecken Sie die Griffabdeckung von einer Seite auf die andere.
3. Schieben Sie die Abdeckung in die Halterung.

Das Gerät ist mit einem Schloss versehen, das den Gefrierschrank vor dem Öffnen sichert.
Regalhöhenverstellung (nur für Modell RCFZ-W88L):
1. Entfernen Sie das Regal.
2. Entfernen Sie die Regalstütze und stellen Sie sie auf die gewünschte Höhe ein.
3. Stellen Sie die verbleibenden Stützen ein.
4. Schieben Sie das Regal in die Halterung.

EINFRIEREN FRISCHER LEBENSMITTEL
1. Die verpackten frischen Lebensmittel im Gefrierschrank unterbringen. Achten Sie darauf, dass diese nicht in Berührung mit bereits gefrorenen Produkten kommen, da diese sonst leicht antauen können und so die Gebrauchszeit sinkt. Es wird empfohlen, dass frische Lebensmittel in der Nähe der Wand oder des Bodens des Gefrierschranks platziert werden, an diesen Orten ist es am kältesten. Überschreiten Sie nicht die zulässige Gefriergutmenge (X kg / 24h). Überprüfen Sie diesen Wert in den technischen Daten des Geräts oder des Typenschilds.
2. Stellen Sie die Kühlleistung auf das Maximum ein.
3. Nach 24 Stunden die Position des Gefrierguts ändern, damit Sie andere Produkte einfrieren können.
4. Stellen Sie die erforderliche Kühlleistung entsprechend zur Auffüllung des Gefrierschranks ein.
5. Nicht erforderlich bei den Modellen RCFZ-459+, RCFZ-560+. Sie können die Temperatur im Gerät kontrollieren, zum Beispiel mit einem Thermometer, dessen Skala es Ihnen erlaubt, Temperaturen von unter – 20 ° C zu messen. Die Temperatur der Gefriergutlagerung sollte mindestens – 18 ° C betragen.

EINSCHALTEN DES GERÄTES
1. Schließen Sie die Gerätetür.
2. Schließen Sie den Gerätestecker an die Stromversorgung an. Das Gerät startet den normalen Betrieb und die Betriebsanzeige leuchtet auf. Die Kühlung wird erst gestartet, nachdem eine andere Kühlkapazität als 0 eingestellt wurde. (Wenn die Kühlleistung auf 0 eingestellt wird, wird der Kühlvorgang gestoppt, das Gerät jedoch nicht ausgeschaltet.)

BESCHREIBUNG DER STEUERTAFEL
RCFZ-W88L

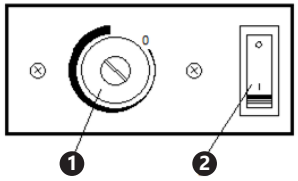

1. Kühlsteuerknopf. 0 bedeutet keine Kühlung (es wird empfohlen, ein flaches Werkzeug, z. B. einen Schraubendreher, zu verwenden, um die richtige Temperatur einzustellen).
2. Lichtschalter.

RCFZ-98, RCFZ-152, RCFZ-197, RCFZ-252, RCFZ-560, RCFZ-459, RCFZ-368

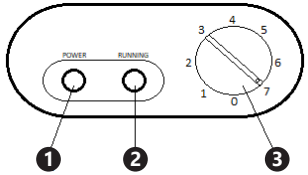

1. Grüne Betriebsanzeige (Power) – Zeigt an, dass der Stromanschluss vorhanden und das Gerät angeschlossen ist.
2. Rote Betriebsanzeige (Running) – Zeigt an, dass die Innentemperatur höher als die eingestellte Solltemperatur ist. In der Regel wird dies empfohlen bei:
- der ersten Inbetriebnahme des Gerätes;
- bei Inbetriebnahme nach dem Abtauen;
- dem Auffüllen des Gefrierschranks mit Frischlebensmitteln.
3. Kühlregler (0 – keine Kühlung; 1 – leichte Kühlung; 7 – maximale Kühlleistung).

RCFZ-459+, RCFZ-560+

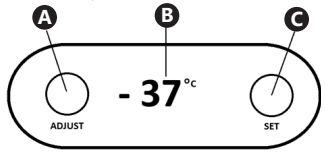

A. Taste, die die Regelung im ausgewählten Modus aktiviert
B. Anzeige
C. Taste für Modus- und Wertwechsel

Halten Sie Taste C 3 Sekunden lang gedrückt. Bei jedem nachfolgenden Drücken wird der verfügbare Geräteeinstellungsmodus angezeigt: F1, F2, F2, F3, F4, F5
F1 Kühltemperatur. Wenn auf der Anzeige F1 angezeigt wird, drücken Sie Taste A und stellen Sie dann die Temperatur mit Taste C ein.
F2 Temperaturdifferenz (von 1 bis 5). Hier können Sie die Toleranz für die Differenz zwischen der eingestellten und der tatsächlichen Temperatur im Geräteinneren

einstellen. Wenn z.B. die Temperatur im Gerät auf -18°C eingestellt ist, wird der Kompressor bei der Einstellung F2 auf 3 bei -18°C anhalten und bei -15°C neu starten.

F3 Temperaturkalibrierung (von -5 bis +5). Wenn die eingestellte Temperatur beispielsweise -18°C beträgt und die Kalibrierungseinstellung +2 ist, zeigt die Anzeige von -18 ° C bis -16 ° C an.

F4 Abtauzyklus (von 0 bis 6 Stunden). Bei einer Einstellung von 3 Stunden wird das Gerät alle 3 Stunden abtauen (Kompressor ausschalten).

F5 Auftauzeit (von 0 bis 20 min). Bei einer Einstellung von 10 Minuten dauert jede Abtauung 10 Minuten (der Kompressor läuft 10 Minuten nicht).

Um eine möglichst niedrige Kühltemperatur zu erhalten, sollte die Umgebungstemperatur bei etwa 25 ° C liegen.

TEMPERATUREINSTELLUNG (Gilt nicht für RCFZ-459+, RCFZ-560+ Modelle)
Einschalten des Geräts: Drehen Sie den Temperaturregler im Uhrzeigersinn auf einen anderen Wert (als 0):

- Minimum (leichte Kühlung)
- Maximum (niedrigste Temperatur)

Die Temperatur sollte eingestellt werden je nach:

- Umgebungstemperatur,
- Menge der gelagerten Lebensmittel,
- Öffnungshäufigkeit.

MAXIMALE FÜLLKAPAZITÄT DES GEFRIERSCHRANKS Füllen Sie niemals den Gefrierschrank bis zur Kante, die in Kontakt mit dem Deckel steht. Halten Sie immer Abstand zwischen der Abdeckung und den gefrorenen Produkten.
Stellen Sie den Temperaturregelknopf entsprechend der Füllung des Gefriergeräts ein.

ENTFROSTEN
Unter normalen Anwendungsbedingungen (3-4 Öffnungen pro Tag) sollte der Gefrierschrank ein bis zwei Mal pro Jahr abgetaut werden (bei häufigem Öffnen sollte der Gefrierschrank häufiger aufgetaut werden).
Das Gerät sollte insbesondere dann aufgetaut werden, wenn die Dicke der Eisschicht an den Wänden etwa 5-7 mm beträgt. Eisschichten auf der Innenseite des Geräts reduzieren seine Effizienz.
Eisschichten können mit einem Kunststoffschaber abgekratzt werden. Verwenden Sie keine Metallgegenstände.
Achtung! Zum Abtauen des Gefrierschranks niemals elektrische Geräte (z. B. Haartrockner) oder offenes Feuer (z. B. Kerzen) verwenden. Die Kunststoffteile des Innenraums können schmelzen und die entweichenden Dämpfe können Funken oder Flammen verursachen.

Gehen Sie beim Entfrosten wie folgt vor:

1. Vergewissern Sie sich, dass der Gerätestecker aus der Steckdose gezogen ist.
2. Es wird empfohlen, eine Kunststoffschale oder einen anderen versiegelten Behälter zu verwenden, um austretendes Wasser beim Auftauen aufzufangen.
3. Stellen Sie sicher, dass Ihre Hände bei den Entfrostungstätigkeiten trocken sind, um Schäden durch die Minustemperaturen zu vermeiden (es werden Handschuhe empfohlen).
4. Nehmen Sie die gefrorenen Produkte heraus und stellen Sie sicher, dass das Schmelzwasser keine Gefahren oder Beschädigungen verursachen kann. Es wird empfohlen, sie in einen versiegelten Behälter zu geben.
5. (Gilt nicht für Modell RCFZ-W88L) Hebeln Sie mithilfe eines flachen Werkzeugs den Stopfen von der Unterseite des Gefriergeräts ab und entfernen Sie ihn.
6. (Gilt nicht für Modell RCFZ-W88L) Ziehen Sie den Stöpsel in der vorderen Unterseite des Gefrierschranks heraus und sorgen Sie für einen ausreichenden Abfluss.
7. Es wird empfohlen, die dicksten Eisschichten abzukratzen.
8. Falls erforderlich, kann das Auftauen beschleunigt werden, indem eine warme Wasserschale (nicht kochend oder heiß!) in den Gefrierschrank gestellt wird.
9. Lassen Sie das Eis aus dem Inneren des Gefrierschranks schmelzen; während des Auftauens kann das Wasser aus dem Inneren des Gefrierschranks mit einem Schwamm entfernen werden.
10. Bevor Sie das Gerät erneut verwenden, reinigen Sie den Innenraum.
11. Schließen Sie die Öffnungen (an der Unterseite des Gefrierschranks und am Boden des Gefrierschranks) mit den Stöpseln.
12. Schließen Sie die Abdeckung / Tür und schließen Sie das Gerät an die Stromversorgung an.
13. Stellen Sie die Kühlleistung auf die maximale Stärke ein.
14. Legen Sie die gefrorenen Produkte in den Gefrierschrank.
15. Nach etwa 4-6 Stunden oder wenn die rote Lampe („Running", außer bei Modell RCFZ-W88L, RCFZ-459+, RCFZ-560+) erlischt, stellen Sie die Kühlleistung so ein, dass der Gefrierschrank gefüllt werden kann.

INNENBELEUCHTUNG
Für RCFZ-98, RCFZ-152, RCFZ-197, RCFZ-252, RCFZ-560, RCFZ-459, RCFZ-368, RCFZ-459+, RCFZ-560+. Wenn die Gefrierfachabdeckung geöffnet ist, leuchtet die interne Beleuchtung des Geräts automatisch auf. Wenn die Tiefkühlabdeckung geschlossen ist, erlischt die Innenbeleuchtung des Geräts. Bei RCFZ-W88L schalten Sie das Licht bei Bedarf selbst ein.

AUSTAUSCH DER INNENLAMPE
Der Austausch oder die Reparatur der Lampe sollte von einem qualifizierten Fachmann durchgeführt werden. Ziehen Sie vor den Lampen und Wartungsarbeiten das Gerät von der Steckdose. Die Lampe befindet sich hinter dem durchsichtigen Schutz auf der Abdeckung des Geräts oder – bei der RCFZ-W88L – auf der Oberseite des Geräts. Wenn Sie die Lampe ersetzen müssen, entfernen Sie die Abdeckungsschrauben, entfernen Sie die Abdeckung, ersetzen Sie die Lampe durch eine neue mit den gleichen Spezifikationen und bringen Sie die Abdeckung dann mit den Schrauben wieder an.

TRANSPORT UND LAGERUNG
Beim Transport sollte die Maschine vor Schütteln und Stürzen, sowie Hinstellen auf das obere Teil geschützt werden. Lagern Sie es in einer gut durchlüfteten Umgebung mit trockener Luft und ohne korrosive Gase.

REINIGUNG UND WARTUNG
Es wird empfohlen, den Gefrierschrank regelmäßig zu reinigen. Trennen Sie das Gerät vor der Reinigung oder vor Reparatur – oder Wartungsarbeiten von der Stromversorgung und warten Sie, bis diese abgekühlt ist. Verwenden Sie keine ätzenden Reinigungsmittel wie Reinigungspulver, Flüssigkeiten, Verdünnungsmittel usw. und lassen Sie kein Wasser in das Gefrierfach gelangen. Schützen Sie sich vor Stromschlägen und tauchen niemals das Gerät, das Kabel oder den Netzstecker in Wasser oder andere Flüssigkeiten ein. Verwenden sie keinen Druckwasserstrahl zur Reinigung des Gerätes, da das Gerät für die Reinigung und das direkte Absprühen mit dem Wasserstrahl nicht geeignet ist. Mit einem für den Lebensmittelbereich geeigneten Desinfektionsreiniger reinigen Sie die Türfächer und Schubladen von innen. Die Arbeitsplatte und das Gehäuse reinigen Sie mit einem feuchten, weichen Tuch. Trocknen Sie im Anschluss darauf das komplette Gerät gründlich ab. Im Anschluss an die komplette Reinigung sollten Sie ein weiches, trockenes Tuch zum finalen Trocknen und Polieren der Oberfläche einsetzen. Falls das Gerät über einen längeren Zeitraum nicht benutzt wird: Trennen Sie das Gerät vollständig von der Stromversorgung und nehmen Sie alle Lebensmittel heraus. Dann den gesamten Gefrierschrank mit einem feuchten, weichen Tuch und einem milden Reinigungsmittel waschen. Mit klarem Wasser spülen und gründlich trocknen lassen. Lassen Sie die Tür einige Zeit offen, damit das Gerät vollständig trocken kann. Überprüfen Sie die Netzanschlussleitung von Zeit zu Zeit auf Beschädigungen. Benutzen Sie das Gerät niemals, wenn das Kabel in irgendeiner Form beschädigt ist. Sollte dies der Fall sein und Ihr Kabel weist Schäden auf, muss es durch einen qualifizierten Elektriker ausgetauscht werden. So vermeiden Sie jegliche Gefährdung und Defekte. Bei Schäden oder Störungen wenden Sie sich an unseren Service. Versuchen Sie niemals, selber an dem Gerät Reparaturen durchzuführen!

REGELMÄSSIGE PRÜFUNG DES GERÄTES
Prüfen Sie regelmäßig, ob Elemente des Gerätes eventuelle Beschädigungen aufweisen. Sollte dies der Fall sein, darf das Gerät nicht mehr benutzt werden. Wenden Sie sich umgehend an Ihren Verkäufer, um das Gerät reparieren zu lassen.
Was tun im Problemfall?
Kontaktieren Sie Ihren Verkäufer und bereiten Sie folgende Angaben vor:

- Rechnungs – und Seriennummer (letztere finden Sie auf dem Typenschild)
- Ggf. ein Foto des defekten Teils aufnehmen.
- Ihr Servicemitarbeiter kann besser eingrenzen worin das Problem besteht, wenn Sie es so präzise wie möglich beschreiben. Je detaillierter Ihre Angaben sind, umso schneller kann Ihnen geholfen werden!

ACHTUNG: Öffnen Sie die Maschine niemals ohne Rücksprache mit dem Kundenservice. Dies kann Ihren Gewährleistungsanspruch beeinträchtigen!

Bewahren Sie das Gerät an einem trockenen, kühlen, vor Feuchtigkeit und direkter Sonneneinstrahlung geschütztem Ort auf.

ENTSORGUNG GEBRAUCHTER GERÄTE
Dieses Produkt darf am Ende seiner Nutzungsdauer nicht über den normalen Hausmüll entsorgt werden, sondern muss an die Sammel – und Recyclinganlage für Elektro und Elektronikgeräte zurückgegeben werden. Darüber informiert Sie das Symbol auf dem Produkt, auf der Bedienungsanleitung oder der Verpackung. Die im Gerät verwendeten Materialien sind entsprechend ihrer Bezeichnung recyclebar. Mit der Wiederverwendung, erneuten Nutzung von Materialien oder anderen Formen des Gebrauchs von Gebrauchtgeräten leisten Sie einen wichtigen Beitrag zum Schutz unserer Umwelt. Informationen über die entsprechenden Entsorgungspunkte erteilen Ihnen die lokalen Behörden.

TECHNICAL DATA

Product name	Chest freezer			
Model	RCFZ-98	RCFZ-152	RCFZ-197	RCFZ-252
Rated input power [W]	52	78	82	85
Rated current [A]	0,48	0,5	0,5	0,63
Power consumption [kWh/24h]	0,465	0,541	0,604	0,681
Energy class	A+			
Power supply [V]/ Frequency [Hz]	230~/50			
Refrigerant	R600a / 54g	R600a / 62g	R600a / 65g	R600a / 67g
Temperature [°C]	-12~-28			
Net volume [l]	98	152	197	252
Freezing capacity [kg/24h]	5	8	10	12
Electric shock protection class	I			
Emitted noise level	44dB			
Temperature rise time [h]	31,5	38	43	49
AEC (Annual Energy Consumption) [kWh/year]	170	197	220	248
EEI (energy efficiency ratio)	41,3	40,6	41,2	40,6
Climate class*	T			
Weight [kg]	28	32	38	43
Height adjustment	Yes			
Basket / shelves	1 basket			
Lock	Yes			

Product name	Freezer	Chest freezer		
Model	RCFZ-W88L	RCFZ-560	RCFZ-459	RCFZ-368
Rated input power [W]	180	135	135	110
Rated current [A]	1,2	1,31	1,31	1,2
Power consumption [kWh/24h]	2,8	1,112	0,970	0,843
Energy class	-	A+		
Power supply [V]/ Frequency [Hz]	230~/50			
Refrigerant	R290 /50g	R600a /114g	R600a /110g	R600a /93g
Temperature [°C]	-7~-24	-12~-28		
Net volume [l]	88	560	459	368
Freezing capacity [kg/24h]	-	26	21	17
Electric shock protection class	I			
Emitted noise level	46dB	50dB		
Temperature rise time [h]	-	55	53	51
AEC (Annual Energy Consumption) [kWh/year]	-	406	354	307
EEI (energy efficiency ratio)	-	41,4	41,9	41,6
Climate class*	4	T		
Weight [kg]	39	79	72	56
Height adjustment	Yes			
Basket/ shelves	3 shelves	4 basket	4 basket	3 basket
Lock	Yes			

Product name	Chest freezer	
Model	RCFZ-459+	RCFZ-560+
Rated voltage [V~] / Frequency [Hz]	230/50	
Rated power [W]	135	
Rated current [A]	1,31	
Power consumption [kWh/24h]	0,97	1,112
Energy class	A+	
Freezing capacity [kg/24h]	21	26
Refrigerant	R290	
Refrigerant Amount [g]	110	120
Isolating substance [mm]	C5H10	
Insulation thickness [mm]	70	
Temperature range [°C]	(-12) – (-40)	
Net volume [l]	459	560
Emitted noise level [dB]	50	
Climate class	T	
Protection class	I	
Star rating	4****	
Dimensions [mm]	671x1527 x825	671x1805 x820
Internal dimensions [mm]	520x1385 x665	520x1665 x660
Basket dimensions [mm]	520x225 x251	520x230 x250
Weight [kg]	72	79
Lock	Yes	

*Climate class T means that the ambient temperature of the appliance should be within the range from +16 to 43°C.

	The operation manual must be reviewed.
	Never dispose of electrical equipment together with household waste.
CE	This machine conforms to the CE declarations.
	Attention! Risk of accident.
	ATTENTION! Fire hazard - flammable materials!

PLEASE NOTE! Drawings in this manual are for illustration purposes only and in some details it may differ from the actual machine.

The original operation manual is in German. Other language versions are translations from German.

USER MANUAL

SAFETY INSTRUCTIONS

General safety information for the use of electrical devices: To avoid any risk of injury from fire or electric shock, please follow the basic safety instructions when using this device. Please read the instructions carefully and make sure that you have understood them well. Keep the manual near the equipment to be able to read it at any time. Always use current sources connected to the ground that provide the correct voltage (indicated on the label on the device). If you have any doubts, let an electrician check that the connection is properly grounded. Never use a defective power cable. Do not open the unit in damp or wet environment, or if your hands or body are damp or wet. Protect the unit from solar radiation. Use the device in a protected place to avoid damaging the equipment or putting at risk others. Make sure the device is able to cool and avoid placing it too close to other devices that produce heat. Before cleaning the machine, disconnect it from the power source. Use a soft damp cloth for cleaning. Avoid using detergents and make sure that no liquid enters the unit. No internal element of this device needs to be maintained by the user. Opening the device without our approval leads to a loss of warranty!

SAFETY GUIDELINES

1. Please read and understand these instructions carefully before using the device! Please observe the safety guidelines carefully in order to prevent damages through improper use!
2. Please keep this manual available for future reference. If this device is passed on to third parties, the manual must be passed on with it.
3. Only use this device indoors and for its intended use.
4. We do not offer any warranty for damages resulting from improper use or incorrect operation.
5. Before using this device for the first time, please check whether the main voltage type and current comply with the indicated data on the type plate.
6. This device is not intended to be used by persons (including children) with limited physical, sensory or mental capabilities or lack of experience and/or knowledge, unless they are supervised by a person responsible for their safety or have received instruction as to how the device is used.
7. ELECTRIC SHOCK HAZARD! Do not try to repair the unit yourself. In case of device failures, repairs must be done by qualified experts.
8. Please check the main plug and the power cable regularly. If the power cable for this device is damaged, it has to be replaced by the manufacturer or its customer service or another qualified person in order to prevent hazards.
9. It is necessary to prevent damage to the power cable due to its crushing, breaking or abrasions on sharp edges and to keep it away from hot surfaces and open sources of fire. It may also not hang or be immersed in water.
10. ATTENTION! DANGER TO LIFE! While cleaning, never immerse the device in water or other liquids.
11. Under no circumstances should the housing be opened.
12. Do not store heavy, poisonous or corrosive objects in the device.
13. In order to avoid damaging the compressor during transport, the fridge should not be tilted by more than 45°.
14. Do not use the fridge in unheated rooms and in locations with high air humidity.
15. It is recommended that hands will be dry in the course of performing the activity which require putting hands into the freezer, because otherwise it may result in damage of the skin from frost.
16. ATTENTION! The ventilation openings of the appliance should always be free from blockages.
17. ATTENTION! Do not use any electrical appliances or machines in order to accelerate defrosting.
18. ATTENTION! Pay special attention not to damage the elements of coolant circuit.
19. ATTENTION! Do not use any electrical appliances inside the chamber of the appliance which serves to store food.
20. ATTENTION! The appliance in its design contains flammable gases serving for insulation. For this reason at the end of its service life the appliance should be handed over for disposal by professionals.
21. ATTENTION! The plug of the appliance should be connected to the socket in a place enabling its easy and quick disconnection.

22. ATTENTION! Installation of the appliance must be carried out by a qualified person.
23. Children may not play with the appliance..
24. It is not allowed to store potentially explosive substances in the appliance, e.g.: cans containing compressed flammable gas.
25. It is not allowed to store glass vessels with freezing fluids in the appliance.
26. Do not use malfunctioning or damaged device.
27. Parts or accessories not recommended by the manufacturer cannot be used in the device. The act of using parts not recommended by the manufacturer, resulting in loss of warranty and can lead to a direct threat to the life or health of the user.
28. It is forbidden to move, adjusting and rotating the device in the course of work.
29. It is forbidden to place the device on a combustible surface.
30. It is forbidden to place the device near an open flame, electric stoves, coal stoves or other heat sources, as well as near direct sunlight. High temperatures can damage the cooling capacity and rise the consumption of electricity.
31. The device must not be connected to the outlet other than wall-mounted socket, do not use a multiple outlet adapter or multiple sockets.
32. In case the power supply is cut off from the appliance it is necessary to wait about 5 minutes before reconnecting the appliance to the electricity in order to avoid damage to the appliance.
33. Before first use, make sure that the type of current and mains voltage correspond to the data indicated on the nameplate.
34. CAUTION! Leaking refrigerant can cause eye damage or loss of sight if it gets into the eyes. Should this happen, rinse the eyes immediately with plenty of water and consult a physician.
35. The device is not a toy. Cleaning and maintenance may not be carried out by children without supervision by an adult person.

Failure to follow safety recommendations and instructions may result in serious injuries or death!

SCOPE OF THE APPLICATION

Freezers RCFZ-98, RCFZ-152, RCFZ-197, RCFZ-252, RCFZ-560, RCFZ-459, RCFZ-368, RCFZ-459+, RCFZ-560+ are intended for use in the household. The model RCFZ-W88L is intended for commercial use. Freezers are used to store and freeze food.

The user is liable for any damage resulting from non-intended use of the device!

BERORE THE FIRST USE

Upon receipt of the goods, check the packaging for defects and open the packaging if there are no damages. If the packaging is damaged, please contact your transport company and distributor within 3 days, and document the damages as detailed as possible. Do not turn the package upside down! When transporting the package, please ensure that it is kept horizontal and stable.

DISPOSING OF THE PACKAGING

Please keep all packaging materials (cardboard, plastic tapes and Styrofoam), so that in case of a problem, the device can be sent back to the service centre in accurate condition!

GENERAL HINTS FOR THE USER

The appliance must be cleaned after unpacking and before its connection to the power supply network. Once the freezer has reached the set temperature, it can be filled with frozen food (in case of intention to put fresh food it is necessary to comply with the parameter informing about the maximum weight of frozen food during 24 hours and the instructions for freezing of fresh food contained in this document). It is forbidden to fill the freezer with warm liquids and food and any food products put into the appliance should be covered. Food products and drinks should be stored in sealed airtight containers. In order to ensure adequate air circulation inside the appliance it is recommended to place products be in such a manner in order to maintain distance between them.

If the door is opened too often, there is increased energy consumption, which could lead to possible damage.

Always close the door of the appliance when it is not in use.

Do not use screwdrivers or other metal tools in order to remove ice layers that are formed on the walls of the appliance during its use.

After closing the cover, do not open it again suddenly and with use of force, the gasket located around the closure of the appliance chamber can hinder to open it for about 1 or 2 minutes. After this time, the appliance should open normally.

In case of you do not use the appliance for a longer time, in order to save electricity, it is necessary to disconnect the cleaned appliance from the electricity, to clean and leave the door open in order to prevent gathering of unpleasant odours inside the appliance.

DEVICE DESCRIPTION

RCFZ-W88L

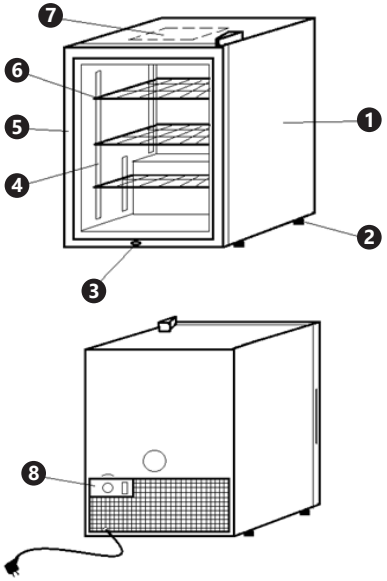

1. housing
2. adjustable feet
3. lock
4. rack of shelves
5. glazed door
6. shelves
7. internal lighting
8. control panel

Models: RCFZ-98, RCFZ-152, RCFZ-197, RCFZ-252, RCFZ-560, RCFZ-459, RCFZ-368, RCFZ-459+, RCFZ-560+

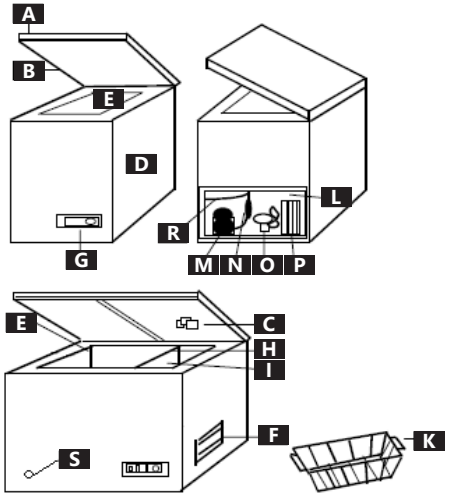

A. cover
B. cover gasket
C. internal lighting
D. housing
E. chamber for frozen products
F. ventilation grid
G. control panel
H. parting
I. chamber for products intended for freezing
K. hanging basket
L. compressor chamber
M. compressor
N. desiccant filter
O. fan
P. capillary tube
S. water drain

INSTALLATION AND ASSEMBLY OF THE APPLIANCE

Care must be taken so that the appliance will be in an upright position at least 2 hours before its first activation.

CAUTION! Correct connection of the device to the single socket with earth is the guarantee of proper work. In the case of inappropriate installation, the machine may cause injury. Place the appliance on a flat, stable surface that will withstand its weight together with its contents. In order to provide adequate ventilation, keep at least 20 cm of space between the appliance and the wall or other objects. The device should be placed in a cool, well-ventilated and dry room, away from heat sources. Ensure at least 30 cm clearance from gas or electric cookers and 50 cm distance from radiators or ovens.

Not exposing the device to heat sources during its operation increases the compressor efficiency and reduces energy consumption.

First start up.

1. Unpack the whole appliance.
2. Make sure that no packing material has been left in the compressor chamber.
3. Remove all documents and other accessories from the inside of the appliance.
4. Install all additional components of the appliance.
5. Level the appliance.
6. Clean and dry the interior.
7. Close the cover / door of the appliance.
8. Connect the appliance plug to the socket.
9. Set the cooling power to the maximum.
10. Do not open the appliance for about 4-6 hours or until the red light (Running) is off (no indicator on models: RCFZ-459+, RCFZ-560+, RCFZ-W88L).
11. Insert frozen products into the freezer
12. If you need to freeze fresh food, it is necessary to follow the instructions for freezing fresh food contained in this document.

Do not store any glass bottles with liquids, because they increase their volume during freezing and may be damaged. Never store explosive substances in the freezer.

Height adjustment / levelling:

In order to adjust the height or level of the freezer, it is necessary to unscrew or screw in the feet of the appliance.

Assembly of the lock (not applicable to RCFZ-W88L):

1. Remove the tape covering the screw holes for the catch.
2. Position the catch in the correct mounting position.
13. 3. Screw the catch with two screws.

The handle assembly (not applicable to RCFZ-W88L):

1. Fix the handle on the door with 4 screws.
2. Insert the handle cover beginning from one side and ending on the other side.
3. Push the cover into the holder.

The appliance is equipped with a lock which enables to protect the freezer against opening.

Height adjustment of shelves (RCFZ-W88L only):

1. Remove the shelf.
2. Remove the shelf support and set it to the desired height.
3. Set the remaining supports.
4. Slide the shelf onto the support.

FREEZING OF FRESH FOOD

1. Place the packaged fresh food in the freezer, paying attention so that it will not come in direct contact with already frozen products because they may defrost and shorten their shelf-life. It is recommended that fresh food will be placed near the wall or bottom of the freezer, in these places it is the coldest. Do not exceed the allowed freezer food quantity for a given appliance (X kg / 24h). Check this value in the technical data of the appliance or on the rating plate.
2. Set the cooling power to the maximum.
3. After 24 hours it is necessary to change the location of the frozen food so that it will be possible to freeze other products.
4. Set the cooling power which will be appropriate for filling of the freezer.

5. Not required for the RCFZ-459+, RCFZ-560+ models. It is possible to check the temperature inside the appliance, for example with a thermometer which scale allows to measure temperatures lower than – 20°C. The temperature of food storage in the freezer should be at least – 18°C.

SWITCHING ON THE APPLIANCE
1. Close the appliance door.
2. Connect the appliance plug to the power supply. The appliance will start normal operation and the power light will switch on but the cooling will start only after setting a cooling power other than 0. (Setting cooling power to 0 stops the cooling process, but it does not turn off the appliance).

DESCRIPTION OF THE CONTROL PANEL
RCFZ-W88L

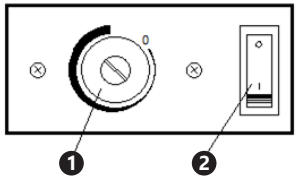

1. Adjustment knob of cooling power. 0 means no cooling (in order to set the right temperature using the adjustment knob, it is recommended to use a flat tool, for example, a screwdriver).
2. Light switch.

RCFZ-98, RCFZ-152, RCFZ-197, RCFZ-252, RCFZ-560, RCFZ-459, RCFZ-368

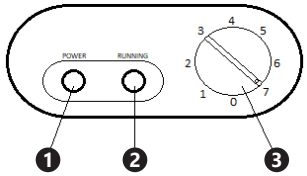

1. Green signal light (Power Indicator – signals power supply connection and that the appliance is switched on.
2. Red signal light (Running) – Indicates that the interior temperature is higher than the set target temperature. It is usually switched on in case of:
- The first start up of the appliance
- Start after defrosting
- Filling the freezer with fresh products
3. Cooling power adjustment knob (0 – no cooling; 1 – light cooling; 7 – maximum cooling power)

RCFZ-459+, RCFZ-560+

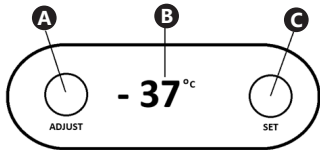

A. The button activating control in a selected mode
B. Display
C. Mode and value change button

Push and hold button C for 3 seconds. Pushing and releasing the button display available device setting modes: F1, F2, F3, F4, F5

F1 Cooling temperature. When the display shows F1, press the button A and then set the temperature using the button C.

F2 Temperature difference (range 1 to 5). It allows setting the tolerance for the difference between the temperature which has been set and the current temperature inside the device. For example, when the temperature inside the device is set to -18 °C, setting F2 to 3 causes the compressor to stop at -18 °C and then to restart at -15 °C.

F3 Temperature calibration (range -5 to +5). If the set temperature is, for example, -18 °C and the calibration setting is +2, then the display shows temperatures from -18 °C to -16 °C.

F4 Defrosting cycle (from 0 to 6 hours). If set to 3 hours, the device will defrost every 3 hours (the compressor stops).

F5 Defrosting time (from 0 to 20 min). If set to 10 minutes, each defrosting cycle lasts 10 minutes (the compressor will not run for 10 minutes).

To obtain the lowest possible cooling temperature, the ambient temperature should be around 25 °C.

SELECTION OF TEMPERATURE SETTINGS (Not applicable for RCFZ-459 +, RCFZ-560 + models)
In order to turn on: turn the temperature adjustment knob on the right to the level (other than 0) which is required:
- minimum (light cooling)
- maximum (lowest temperature)

The temperature should be set depending on:
- ambient temperature
- quantity of stored food
- opening frequency

MAXIMUM FILLING HEIGHT OF THE FREEZER
Never fill the freezer until the edge being in contact with the cover. Always keep the distance between the cover and the frozen products.
Set the temperature adjustment knob depending on the filling of the freezer.

DEFROSTING
Under normal conditions of use (3-4 openings per day), the freezer should be defrosted once or twice a year (in case of more frequent opening the freezer should be defrosted more often).
The appliance must be defrosted especially when the thickness of the ice layer on its walls will be about 5-7 mm. Ice layers on the internal walls of the appliance reduce its efficiency.
Layers of ice can be scraped with a plastic scraper. Do not use metal things to scrap ice from the appliance.
Warning! Never use electrical appliances to defrost freezers (e.g. hair dryer) or open flames (e.g. candles). The plastic parts of the interior can melt and the emanate vapours can inflame through sparks or a flame.

In order to defrost it is necessary to proceed as follows:
1. Make sure the appliance plug is removed from the socket.
2. It is recommended to use a plastic bowl or other sealed container to collect leaking water in the course of defrosting.
3. Make sure that the hands are dry in the course of performing subsequent activities in order to avoid damages caused by a negative temperature (use of gloves is recommended).
4. Remove the frozen products and make sure that the water melting from them will not cause any danger or damages. It is recommended to place them in a sealed container.
5. (Not applicable to RCFZ-W88L) Using a flat tool, lever up and remove the stopper from the bottom of the freezer.
6. (Not applicable to RCFZ-W88L) Pull out manually the plug located in the front bottom part of the freezer, provide a suitable container for the water flowing out.
7. It is recommended to scrape the thickest layers of ice.
8. If necessary, defrosting can be accelerated by inserting a dish with warm water dish (not boiling or hot!) into the freezer.
9. Wait until the ice from the inside of the freezer is melted, in the course of defrosting it is possible to remove the water from the inside of the freezer with a sponge.
10. Before using the appliance again, clean the inside of the appliance.
11. Plug the holes (on the bottom of the freezer and in its front bottom part) with stoppers.
12. Close the cover / door and connect the appliance to the power supply.
13. Set the cooling power to the maximum.
14. Insert products to be frozen into the freezer.
15. After about 4-6 hours or when the red light („Running", except the model RCFZ-W88L, RCFZ-459+, RCFZ-560+) turns off, set the cooling power appropriately to the filling of the freezer.

INTERIOR LIGHTING
For RCFZ-98, RCFZ-152, RCFZ-197, RCFZ-252, RCFZ-560, RCFZ-459, RCFZ-368, RCFZ-459+, RCFZ-560+
When the freezer cover is open, the internal lighting of the appliance automatically lights up automatically. When the freezer cover is closed, the interior lighting of the appliance goes out.
In the model RCFZ-W88, it is necessary to turn on the lighting individually, depending on the needs.

EXCHANGE OF INTERNAL LAMP
Replacement or repair of the lamp should be made by a qualified specialist.
Before replacing the lamp and any maintenance work, it is necessary to disconnect the plug of the appliance from the socket. The lamp is located behind the transparent shield on the cover of the appliance or – in case of the model RCFZ-W88L – on the top wall of the appliance.
If you need to replace the lamp, remove the cover screws, remove the cover, replace the lamp with a new one with the same parameters and then reinstall the cover with the screws.

TRANSPORTATION AND STORAGE
During transport, the machine should be protected from shaking, falling and turning upside down. Store it in a properly ventilated place with dry air and without any corrosive gas.

CLEANING AND MAINTENANCE
It is recommended to wash the freezer regularly.
Before start of cleaning of the appliance or before performance of any repair or maintenance work, it is necessary to disconnect the appliance from the power supply and wait until it has cooled down.
Do not use for washing any caustic cleaners, such as cleaning powders, agents with alcohol content, thinners, diluents, etc., and do not allow water to enter the freezer interior. Never immerse the appliance, cord or plug in water or any other liquid. It is forbidden to clean the device with a water jet. The interior of the device should be cleaned with a disinfectant suitable for the food industry. To clean, use a damp, soft cloth and then dry thoroughly. Dry the surface with a soft, dry cloth. The following actions should be taken if the machine is not used for a long period of time: Disconnect the appliance completely from the power supply and remove all food products from it. Then wash the entire appliance with a damp, soft cloth and mild cleaning agent, rinse with clean water and dry thoroughly, for some time leave the door open, so that the appliance will be completely dry. From time to time, check that the cable is not damaged. Do not use the appliance if the cable is damaged. A damaged cable must be replaced by a service or a qualified electrician.
In the event of damage or malfunction, please contact your dealer or our service. Maintenance and repair work must be done only by qualified personnel using original spare parts and accessories. Attempts to make repairs on your own can lead to a direct threat to life or health, and will void the warranty!

CHECK REGULARLY THE DEVICE
Regularly check the machine for signs of damage. If the machine is damaged, please stop using it immediately and contact your customer service to solve the problem.
What to do in case of a problem?
Please contact your customer service and prepare the following information:
- Invoice number and serial number (the latter is to be found on the technical plate on the device).
- If relevant, take a picture of the damaged, broken or defective part.
- It will be easier for your customer service clerk to determine the source of the problem if you give a detailed and precise description of the matter. The more detailed your information, the better customer service will be able to solve your problem rapidly and efficiently!

CAUTION: Never open the device without the authorization of your customer service. This can lead to a loss of warranty!

Store the unit in a dry, cool place, free from moisture and direct exposure to sunlight.

DISPOSING OF USED DEVICES

Do not dispose of this device in municipal waste systems. Hand it over to an electric and electrical device recycling and collection point. Check the symbol on the product, instruction manual and packaging. The plastics used to construct the device can be recycled in accordance with their markings. By choosing to recycle you are making a significant contribution to the protection of our environment. Contact local authorities for information on your local recycling facility.

DANE TECHNICZNE

Nazwa produktu	Zamrażarka skrzyniowa			
Model	RCFZ-98	RCFZ-152	RCFZ-197	RCFZ-252
Moc znamionowa [W]	52	78	82	85
Prąd znamionowy [A]	0,48	0,5	0,5	0,63
Zużycie energii [kWh/24h]	0,465	0,541	0,604	0,681
Klasa energetyczna	A+			
Napięcie znamionowe [V]/ Częstotliwość [Hz]	230~/50			
Czynnik chłodniczy	R600a / 54g	R600a / 62g	R600a / 65g	R600a / 67g
Zakres temperatur [°C]	-12~-28			
Pojemność netto [l]	98	152	197	252
Zdolność zamrażania [kg/24h]	5	8	10	12
Klasa ochrony przed porażeniem prądem elektrycznym	I			
Poziom emitowanego hałasu	44dB			
Czas wzrostu temperatury [h]	31,5	38	43	49
AE C (Roczne zużycie energii) [kWh/rok]	170	197	220	248
EEI (współczynnik efektywności energetycznej)	41,3	40,6	41,2	40,6
*Klasa klimatyczna	T			
Waga [kg]	28	32	38	43
Regulacja wysokości	Tak			
Kosz/półki	1 kosz			
Zamek	Tak			

Nazwa produktu	Zamrażarka	Zamrażarka skrzyniowa		
Model	RCFZ-W88L	RCFZ-560	RCFZ-459	RCFZ-368
Moc znamionowa [W]	180	135	135	110
Prąd znamionowy [A]	1,2	1,31	1,31	1,2
Zużycie energii [kWh/24h]	2,8	1,112	0,970	0,843
Klasa energetyczna	-	A+		
Napięcie znamionowe [V]/ Częstotliwość [Hz]	230~/50			
Czynnik chłodniczy	R290 /50g	R600a /114g	R600a /110g	R600a /93g
Zakres temperatur [°C]	-7~ -24	-12~-28		
Pojemność netto [l]	88	560	459	368
Zdolność zamrażania [kg/24h]	-	26	21	17
Klasa ochrony przed porażeniem prądem elektrycznym	I			
Poziom emitowanego hałasu	46dB	50dB		
Czas wzrostu temperatury [h]	-	55	53	51
AE C (Roczne zużycie energii) [kWh/rok]	-	406	354	307
EEI (współczynnik efektywności energetycznej)	-	41,4	41,9	41,6
*Klasa klimatyczna	4	T		
Waga [kg]	39	79	72	56
Regulacja wysokości	Tak			
Kosz/półki	3 półki	4 kosze	4 kosze	3 kosze
Zamek	Tak			

Nazwa produktu	Zamrażarka skrzyniowa	
Model	RCFZ-459+	RCFZ-560+
Napięcie zasilania [V~] / Częstotliwość [Hz]	230/50	
Moc znamionowa [W]	135	
Prąd znamionowy [A]	1,31	
Zużycie energii [kWh/24h]	0,97	1,112
Klasa energetyczna	A+	
Zdolność zamrażania [kg/24h]	21	26
Czynnik chłodniczy	R290	
Ilość czynnika chłodniczego [g]	110	120
Substancja izolująca	C5H10	
Grubość izolacji [mm]	70	
Zakres temperatur [°C]	(-12) – (-40)	
Pojemność netto [l]	459	560
Poziom emitowanego hałasu [dB]	50	
*Klasa klimatyczna	T	
Klasa ochronności	I	
Oznaczenie gwiazdkowe	4****	
Wymiary [mm]	671x1527 x825	671x1805 x820
Wymiary wewnętrzne [mm]	520x1385 x665	520x1665 x660
Wymiary kosza [mm]	520x225 x251	520x230 x250
Ciężar [kg]	72	79
Zamek	Tak	

*Klasa klimatyczna T oznacza, że temperatura otoczenia urządzenia powinna mieścić się w zakresie +16 do 43°C.

	Należy zapoznać się z instrukcją obsługi.
	Nie wolno wyrzucać urządzeń elektrycznych razem z odpadami gospodarstwa domowego.
CE	Urządzenie jest zgodne z deklaracją CE.
	Uwaga! Niebezpieczeństwo wypadku.
	UWAGA! Niebezpieczeństwo pożaru - materiały łatwopalne!

UWAGA! Ilustracje w niniejszej instrukcji obsługi mają charakter poglądowy i w niektórych szczegółach mogą różnić się od rzeczywistego wyglądu produktu.

Instrukcją oryginalną jest niemiecka wersja instrukcji. Pozostałe wersje językowe są tłumaczeniami z języka niemieckiego.

INSTRUKCJA OBSŁUGI

ZALECENIA ODNOŚNIE BEZPIECZEŃSTWA

Ogólne zalecenia odnośnie bezpieczeństwa podczas użytkowania urządzeń elektrycznych:

W celu zminimalizowania ryzyka obrażeń na skutek działania ognia lub porażenia prądem prosimy Państwa o stałe przestrzeganie kilku podstawowych zasad bezpieczeństwa podczas użytkowania urządzenia. Prosimy o staranne przeczytanie niniejszej instrukcji użytkowania i upewnienie się, że znaleźli Państwo odpowiedzi na wszystkie pytania dotyczące tego urządzenia. Prosimy o staranne przechowywanie niniejszej instrukcji użytkowania w pobliżu produktu, aby w razie pojawienia się pytań można było do niej jeszcze raz powrócić również w późniejszym czasie. Prosimy zawsze stosować uziemione przyłącze prądu z prawidłowym napięciem sieciowym (patrz instrukcja lub tabliczka znamionowa)! W razie wątpliwości w odniesieniu do tego, czy przyłącze jest uziemione, prosimy zlecić sprawdzenie tego wykwalifikowanemu specjaliście. Nigdy nie należy stosować niesprawnego kabla zasilania! Urządzenia nie należy otwierać w wilgotnym lub mokrym miejscu ani też mokrymi lub wilgotnymi rękoma. Poza tym urządzenie należy chronić przed bezpośrednim promieniowaniem słonecznym. Urządzenie należy użytkować zawsze w bezpiecznym miejscu, tak aby nikt nie mógł nadepnąć na kabel, przewrócić się o niego i/lub uszkodzić go. Przed przystąpieniem do czyszczenia urządzenia należy wyciągnąć wtyczkę sieciową, a do czyszczenia używać jedynie wilgotnej ściereczki. Należy unikać stosowania środków czyszczących i uważać, aby jakakolwiek ciecz nie dostała się do urządzenia i/lub tam nie pozostała. Należy wyłączyć urządzenie natychmiast po zauważeniu nieprawidłowości w sposobie jego funkcjonowania. Powinno się również wyciągnąć wtyczkę z gniazdka sieciowego, gdy urządzenie nie jest używane. Wykonanie prac związanych z konserwacją, wyregulowaniem i naprawą urządzenia należy zlecić wyspecjalizowanemu personelowi. W przypadku napraw dokonywanych przez osoby trzecie gwarancja wygasa!

WSKAZÓWKI BEZPIECZEŃSTWA

1. Przed przystąpieniem do uruchomienia prosimy o dokładne przeczytanie niniejszej instrukcji! Należy przestrzegać wszystkich wskazówek bezpieczeństwa, aby unikać szkód powstałych na skutek użytkowania niezgodnego z przeznaczeniem!
2. Zachowaj instrukcję użytkowania w celu jej późniejszego użycia. W razie gdyby urządzenie miało zostać przekazane osobom trzecim, to wraz z nim należy przekazać również instrukcję użytkowania.
3. Urządzenie należy stosować wyłącznie zgodnie z przeznaczeniem i tylko wewnątrz pomieszczeń.
4. W przypadku użytkowania niezgodnego z przeznaczeniem lub nieprawidłowej obsługi wyklucza się odpowiedzialność za powstałe ewentualnie szkody.
5. Przed pierwszym użyciem prosimy sprawdzić, czy rodzaj prądu i napięcie sieciowe odpowiadają danym wskazanym na tabliczce znamionowej.
6. Urządzenie nie jest przeznaczone do tego, by było użytkowane przez osoby (w tym dzieci) o ograniczonych funkcjach psychicznych, sensorycznych i umysłowych lub nieposiadające odpowiedniego doświadczenia i/lub wiedzy, chyba że są one nadzorowane przez osobę odpowiedzialną za ich bezpieczeństwo lub otrzymały od niej wskazówki dotyczące tego, jak należy obsługiwać urządzenie.
7. NIEBEZPIECZEŃSTWO PORAŻENIA PRĄDEM! Nigdy nie próbuj samemu naprawiać urządzenia. W razie awarii zleć naprawę urządzenia wyłącznie wykwalifikowanym specjalistom.
8. Sprawdzaj regularnie wtyczkę sieciową i kabel zasilający. Jeżeli kabel zasilający urządzenia jest uszkodzony, to, aby uniknąć zagrożenia, producent, jego serwis klienta lub osoba o podobnych kwalifikacjach musi go wymienić.
9. Należy zapobiegać uszkodzeniu kabla zasilającego na skutek jego zgniecenia, przełamania lub przetarcia na ostrych krawędziach oraz trzymać go z dala od gorących powierzchni i otwartych źródeł ognia. Nie może on również wisieć i być zanurzony w wodzie.
10. UWAGA – ZAGROŻENIE ŻYCIA! Podczas czyszczenia lub użytkowania urządzenia nigdy nie wolno zanurzać go w wodzie lub innych cieczach. Urządzenia nigdy nie należy trzymać pod bieżącą wodą lub polewać innymi cieczami.
11. Pod żadnym pozorem nie należy otwierać obudowy.
12. Nie należy przechowywać w urządzeniu ciężkich, trujących ani korodujących przedmiotów.
13. Aby uniknąć uszkodzenia sprężarki podczas transportu nie należy przechylać lodówki o kąt większy niż 45°.
14. Nie wolno eksploatować zamrażarki w nieogrzewanych pomieszczeniach oraz miejscach o dużej wilgotności powietrza.
15. Zaleca się aby w trakcie wykonywania czynności wymagających wkładania rąk do zamrażarki, ręce były suche ponieważ w przeciwnym wypadku może to skutkować uszkodzeniem skóry od mrozu.
16. UWAGA! Otwory wentylacyjne urządzenia powinny być zawsze wolne od blokad.
17. UWAGA! Nie należy używać żadnych urządzeń elektrycznych lub maszyn, w celu przyspieszenia rozmrażania.
18. UWAGA! Należy zwróć szczególną uwagę, aby nie uszkodzić elementów obiegu chłodziwa.
19. UWAGA! Nie należy używać żadnych urządzeń elektrycznych wewnątrz komory urządzenia służącej do przechowywania żywności.
20. UWAGA! Urządzenie w swojej konstrukcji zawiera łatwopalne gazy służące izolacji. Z tego powodu urządzenie po zakończeniu eksploatacji powinno być przekazane do utylizacji specjalistom.
21. UWAGA! Wtyczka urządzenia powinna być podłączona do gniazda w miejscu umożliwiającym jej łatwe i szybkie odłącznie.
22. UWAGA! Instalację urządzenia musi przeprowadzić odpowiednio wykwalifikowana osoba.
23. Dzieci nie mogą bawić się urządzeniem.
24. Nie wolno przechowywać w urządzeniu substancji grożących wybuchem np.: puszek zawierających sprężony łatwopalny gaz.
25. Nie wolno przechowywać w urządzeniu szklanych naczyń z płynami zamarzającymi.
26. Nie należy używać niesprawnego lub uszkodzonego urządzenia.
27. Części zamienne lub akcesoria nie zalecane przez producenta nie mogą być używane w urządzeniu. Działanie polegające na zastosowaniu części nie zalecanych przez producenta skutkuje utratą gwarancji jak również może prowadzić do powstania bezpośredniego zagrożenia życia lub zdrowia użytkownika.
28. Zabrania się przesuwania, przestawiania i obracania urządzenia będącego w trakcie pracy.
29. Nie wolno ustawiać urządzenia na palnym podłożu.
30. Nie wolno ustawiać urządzenia w pobliżu otwartych źródeł ognia, pieców elektrycznych, pieców węglowych itp., jak również nie należy ustawiać urządzenia w miejscu bezpośredniego nasłonecznienia, ponieważ działanie ciepła może zmniejszyć moc chłodzenia, a co za tym idzie podwyższyć zużycie energii elektrycznej.
31. Urządzenie musi być podłączone w sposób bezpośredni do gniazda wtykowego naściennego; nie wolno używać rozgałęziaczy itp.
32. W przypadku odcięcia zasilania od urządzenia należy odczekać około 5 min przed ponownym podłączeniem urządzenia do prądu, aby uniknąć uszkodzenia urządzenia.
33. Przed pierwszym użyciem należy sprawdzić czy rodzaj prądu i napięcie sieciowe odpowiadają danym wskazanym na tabliczce znamionowej.
34. UWAGA! Wyciekający czynnik chłodniczy w przypadku dostania się do oczu, może być przyczyną uszkodzenia lub utraty wzroku. W takim wypadku należy natychmiast przemyć oczy dużą ilością wody i skonsultować się z lekarzem.
35. Urządzenie nie jest zabawką. Czyszczenie i konserwacja nie mogą być wykonywane przez dzieci bez nadzoru osoby dorosłej.

Nieprzestrzeganie zaleceń i instrukcji bezpieczeństwa grozi poważnymi obrażeniami ciała lub śmiercią!

OBSZAR ZASTOSOWANIA

Zamrażarki RCFZ-98, RCFZ-152, RCFZ-197, RCFZ-252, RCFZ-560, RCFZ-459, RCFZ-368, RCFZ-459+, RCFZ-560+ przeznaczone są do użytkowania w gospodarstwie domowym. Model RCFZ-W88L przeznaczony jest do zastosowań komercyjnych.

Zamrażarki służą do przechowywania oraz zamrażania żywności.

Odpowiedzialność za wszelkie szkody powstałe w wyniku użytkowania niezgodnego z przeznaczeniem ponosi użytkownik.

PRZED PIERWSZYM UŻYCIEM

W momencie otrzymania towaru należy sprawdzić opakowanie pod kątem występowania ewentualnych uszkodzeń i otworzyć je. Jeżeli opakowanie jest uszkodzone prosimy o skontaktowanie się w przeciągu 3 dni z przedsiębiorstwem transportowym lub Państwa dystrybutorem oraz o udokumentowanie uszkodzeń w jak najlepszy sposób. Prosimy nie stawiać pełnego opakowania do góry nogami! Jeżeli opakowanie będzie ponownie transportowane prosimy zadbać o to, by było ono przewożone w pozycji poziomej i by było stabilnie ustawione.

UTYLIZACJA OPAKOWANIA
Prosimy o zachowanie elementów opakowania (tektury, plastykowych taśm oraz styropianu), aby w razie konieczności oddania urządzenia do serwisu można go było jak najlepiej ochronić na czas przesyłki!

WSKAZÓWKI OGÓLNE DLA UŻYTKOWNIKA
Urządzenie należy umyć po jego wypakowaniu i przed jego podłączeniem do sieci. W momencie osiągnięcia przez zamrażarkę zadanej temperatury, można ją napełnić zamrożoną żywnością (w przypadku zamiaru włożenia świeżego jedzenia należy stosować się do parametru mówiącego o maksymalnym ciężarze zamrożonego jedzenia w ciągu 24 godzin, oraz instrukcji zamrażania świeżego jedzenia zawartej w tym dokumencie). Zabrania się napełniania zamrażarki ciepłymi płynami i potrawami, ponadto wszelkie produkty spożywcze wstawiane do urządzenia powinny być przykryte. Zaleca się aby potrawy oraz napoje były przechowywane w zamkniętych hermetycznych pojemnikach. Aby zapewnić odpowiednią cyrkulację powietrza wewnątrz urządzenia zaleca się ustawiać produkty w taki sposób aby zapewnić zachowanie odstępu między nimi. Nie należy zbyt często otwierać drzwi oraz pozostawiać je otwarte na dłuższy czas, powoduje to zwiększenie zużycia energii elektrycznej, co może prowadzić do ewentualnego uszkodzenia urządzenia.
Należy zawsze zamykać drzwi urządzenia, gdy nie jest ono w użyciu.
Nie należy używać śrubokrętów lub innych metalowych narzędzi w celu usuwania warstw lodu powstających na ścianach urządzenia podczas jego użytkowania.
Po zamknięciu pokrywy nie należy otwierać jej ponownie nagle i przy użyciu siły, uszczelka znajdująca się wokół zamknięcia komory urządzenia może utrudniać jego otwarcie przez około 1 lub 2 minuty. Po tym czasie urządzenie powinno otwierać się normalnie.
W przypadku nie używania urządzenia przez dłuższy czas, w celu oszczędzania energii elektrycznej należy odłączyć wyczyszczone urządzenie od prądu, wyczyścić i pozostawić uchylone drzwi celem zabezpieczenia się przed gromadzeniem się przykrych zapachów wewnątrz urządzenia.

OPIS URZĄDZENIA
RCFZ-W88L

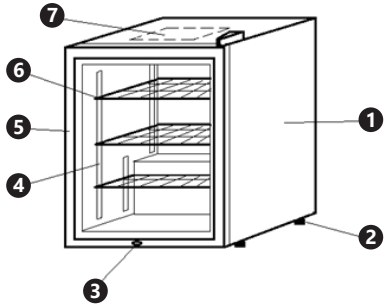

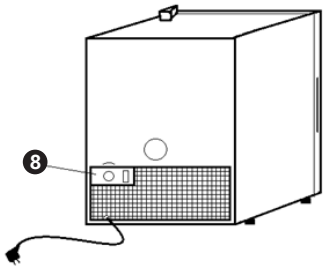

1. obudowa
2. regulowane nóżki
3. zamek
4. stelaż półek
5. oszklone drzwi
6. półki
7. wewnętrzne oświetlenie
8. panel sterowania

Modele: RCFZ-98, RCFZ-152, RCFZ-197, RCFZ-252, RCFZ-560, RCFZ-459, RCFZ-368, RCFZ-459+, RCFZ-560+

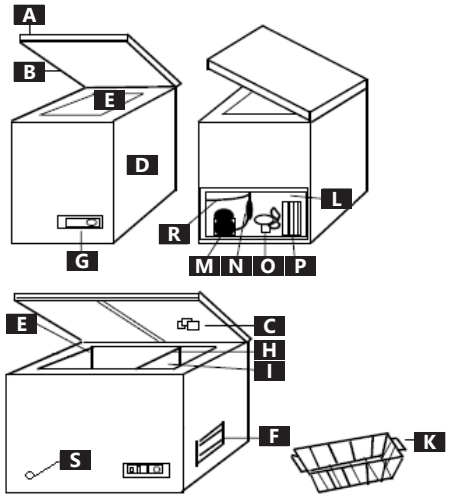

A. pokrywa
B. uszczelka pokrywy
C. oświetlenie wewnętrzne
D. obudowa
E. komora na zamrożone produkty
F. kratka wentylacyjna
G. panel sterowania
H. przedziałka
I. komora na produkty przeznaczone do zamrożenia
K. kosz wiszący
L. komora kompresora
M. kompresor
N. filtr osuszający
O. wentylator
P. rurka kapilarna
S. odpływ wody

Rev. 22.11.2019

PL

INSTALACJA I MONTAŻ URZĄDZENIA
Należy zadbać aby urządzenie stało w pozycji pionowej co najmniej 2 h przed jego pierwszym włączeniem.
Uwaga! Istnieje ryzyko obrażeń ciała w przypadku niepoprawnego podłączenia urządzenia.
Urządzenie należy podłączyć do gniazda z uziemieniem, które zostało poprawnie zainstalowane.
Należy ustawić urządzenie na płaskim, stabilnym podłożu, które wytrzyma jego ciężar wraz z jego zawartością.
Aby zapewnić odpowiednią wentylację należy zachować co najmniej 20 cm odstępu pomiędzy urządzeniem a ścianą lub innymi obiektami. Urządzenie należy ustawić w chłodnym, dobrze wentylowanym i suchym pomieszczeniu z dala od źródeł ciepła. Należy zapewnić co najmniej 30 cm odstępu od gazowych lub elektrycznych kuchenek i 50 cm odstępu do grzejników lub pieców. Nienarażanie urządzenia w trakcie jego działania na źródła ciepła podnosi wydajność sprężarki oraz obniża zużycie energii.

Pierwsze uruchomienie
1. Odpakować całe urządzenie.
2. Upewnić się że żadne elementy opakowania nie zostały w komorze kompresora.
3. Usunąć wszelkie dokumenty i inne akcesoria z wnętrza urządzenia.
4. Zamontować wszystkie dodatkowe elementu urządzenia.
5. Wypoziomować urządzenie.
6. Wyczyścić i wysuszyć wnętrze.
7. Zamknąć pokrywę/ drzwi urządzenia.
8. Podłączyć wtyczkę urządzenia do gniazda.
9. Nastawić moc chłodzenia do maksimum.
10. Nie należy otwierać urządzenia przez około 4-6 godziny lub dopóki nie zgaśnie czerwona kontrolka (Running) (brak kontrolki w modelach: RCFZ-459+, RCFZ-560+, RCFZ-W88L).
11. Włożyć zamrożone produkty do zamrażarki
12. W przypadku potrzeby zamrożenia świeżego jedzenia należy postępować według instrukcji zamrożenia świeżego jedzenia zawartej w tym dokumencie.

Nie należy przechowywać żadnych szklanych butelek z płynami, ponieważ w czasie zamarzania zwiększają one swoją objętość i mogą ulec uszkodzeniu. Nigdy nie przechowywać wybuchowych substancji w zamrażarce.

Regulacja wysokości/ poziomowanie:
Aby wyregulować wysokość lub wypoziomować zamrażarkę należy wykręcić lub wkręcić nóżki urządzenia.
Montaż zamka (nie dotyczy RCFZ-W88L):
1. Zdjąć taśmę zakrywającą otwory na śruby pod zaczep.
2. Ustawić zaczep w odpowiedniej pozycji do montażu.
3. Przykręcić zaczep za pomocą dwóch śrub.

Montaż uchwytu (nie dotyczy RCFZ-W88L):
1. Zamocować uchwyt na drzwiach za pomocą 4 śrub.
2. Włożyć osłonę uchwytu zaczynając od jednej strony, a kończąc na drugiej stronie.
3. Docisnąć osłonę do uchwytu.

Urządzenie jest wyposażone w zamek umożliwiający zabezpieczenie zamrażarki przed otwieraniem.
Regulacja wysokości półek (tylko RCFZ-W88L)
1. Wyjąć półkę
2. Wyjąć podparcie półki i ustawić na żądanej wysokości
3. Ustawić pozostałe podparcia
4. Wsunąć półkę na podparcia.

ZAMRAŻANIE ŚWIEŻEGO JEDZENIA
1. Umieścić opakowane świeże jedzenie w zamrażarce, zwracając uwagę, aby nie miało bezpośredniego kontaktu z już zamrożonymi produktami, gdyż mogą się one rozmrozić, a ich czas przydatności do spożycia skrócić. Zaleca się aby świeże jedzenie umieszczać w pobliżu ściany lub dna zamrażarki, w tych miejscach jest najchłodniej. Nie należy przekraczać dopuszczalnej ilości zamrażanego jedzenia dla danego urządzenia (X kg/24h). Należy sprawdzić tą wartość w danych technicznych urządzania lub tabliczce znamionowej.
2. Ustawić moc chłodzenia na maksimum.
3. Po 24 godzinach zmienić położenie właśnie zamrożonej żywności, tak by można było zamrozić kolejne produkty.
4. Ustawić moc chłodzenia odpowiednią do wypełnienia zamrażarki.
5. Nie wymagane w modelach RCFZ-459+, RCFZ-560+. Można kontrolować temperaturę wewnątrz urządzenia np. przy pomocy termometru, którego skala pozwala na pomiar temperatury niższej niż – 20°C. Temperatura przechowywania żywności w zamrażarce powinna wynosić co najmniej – 18°C

WŁĄCZENIE URZĄDZENIA
1. Zamknąć drzwiczki urządzenia.
2. Podłączyć wtyczkę urządzenia do zasilania. Urządzenie rozpocznie normalne działanie oraz włączy się kontrolka zasilania, jednak chłodzenie rozpocznie się dopiero po ustawieniu innej mocy chłodzenia niż 0. (Ustawienie mocy chłodzenia na 0 zatrzymuje proces chłodzenia, jednak nie wyłącza urządzenia)

OPIS PANELU STEROWANIA
RCFZ-W88L

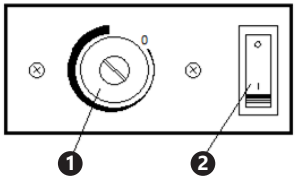

1. Pokrętło regulacji mocy chłodzenia. 0 oznacza brak chłodzenia (do nastawienia odpowiedniej temperatury za pomocą pokrętła zaleca się użyć płaskiego narzędzia, na przykład wkrętaka).
2. Włącznik światła.

RCFZ-98, RCFZ-152, RCFZ-197, RCFZ-252, RCFZ-560, RCFZ-459, RCFZ-368

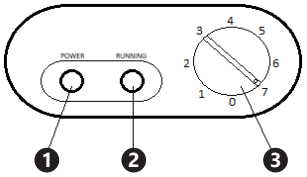

1. Zielona kontrolka (Power) – sygnalizuje podłączenie do prądu oraz że urządzenie jest włączone.
2. Czerwona kontrolka (Running) – sygnalizuje, że temperatura wnętrza jest wyższa niż docelowa nastawiona temperatura. Zwykle załącza się przy:
- Pierwszym uruchomieniu urządzenia
- Uruchomieniu po rozmrażaniu
- Napełnieniu zamrażarki świeżymi artykułami
3. Pokrętło regulacji mocy chłodzenia (0 – brak chłodzenia; 1 – lekkie chłodzenie; 7 – maksymalna moc chłodzenia).

RCFZ-459+, RCFZ-560+

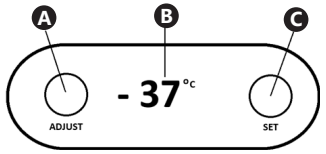

A. Przycisk uruchamiający regulację w wybranym trybie
B. Wyświetlacz
C. Przycisk zmiany trybu oraz wartości

Nacisnąć i przytrzymać przycisk C przez 3 sekundy. Każde następne naciśnięcie spowoduje wyświetlenie dostępnego trybu ustawień urządzenia: F1, F2, F3, F4, F5

F1 Temperatura chłodzenia. Gdy wyświetlacz pokazuje F1, nacisnąć przycisk A, a następnie ustawić temperaturę za pomocą przycisku C.

F2 Różnica temperatury (zakres od 1 do 5). Umożliwia ustawienie tolerancji różnicy pomiędzy temperaturą ustawioną, a rzeczywistą wewnątrz urządzenia. Np. gdy temperatura wewnątrz urządzenia jest ustawiona na wartość -18°C, ustawienie F2 na 3 powoduje, że kompresor zatrzyma się przy temperaturze -18°C, a następnie uruchomi się ponownie przy -15°C.

F3 Kalibracja temperatury (zakres od -5 do +5). Jeśli ustawiona temperatura wynosi na przykład -18°C, a ustawienie kalibracji wynosi +2, wówczas wyświetlacz pokazuje od -18°C do -16 °C.

F4 Cykl rozmrażania (od 0 do 6 godzin). Jeśli zostanie ustawiony na 3 godziny, urządzenie będzie rozmrażać się co 3 godziny (zatrzymanie kompresora).

F5 Czas trwania rozmrażania (od 0 do 20 min). Jeśli zostanie ustawione na 10 minut to każde rozmrażanie trwa 10 minut (kompresor nie będzie uruchamiany przez 10 minut).

Aby uzyskać najniższą możliwą temperaturę chłodzenia, temperatura otoczenia powinna wynosić około 25°C.

WYBÓR USTAWIENIA TEMPERATURY (Nie dotyczy modeli RCFZ-459+, RCFZ-560+)

By włączyć: przekręcić pokrętło regulacji temperatury w prawo do poziomu (innego niż 0) jaki jest wymagany:
- minimum (lekkie chłodzenie)
- maksimum (najniższa temperatura)

Temperatura powinna być ustawiona zależnie od:
- temperatury otoczenia
- ilości przechowywanej żywności
- częstotliwości otwierania

MAKSYMALNA WYSOKOŚĆ NAPEŁNIENIA ZAMRAŻARKI

Nigdy nie napełniać zamrażarki, aż po samą krawędź stykającą się z pokrywą. Należy zawsze zachować odstęp po między pokrywą, a zamrożonymi produktami.
Należy ustawiać pokrętło regulacji temperatury zależnie od wypełnienia zamrażarki.

ROZMRAŻANIE

W normalnych warunkach użytkowania (3 – 4 otwarcia dziennie) zamrażarka powinna być rozmrażana raz lub dwa razy na rok (w przypadku częstszego otwierania należy częściej rozmrażać zamrażarkę).
Urządzenie należy rozmrażać zwłaszcza gdy grubość warstwy lodu na jej ściankach będzie wynosić około 5-7 mm. Warstwy lodu na wewnętrznych ścianach urządzenia zmniejszają jego sprawność.
Warstwy lodu można zeskrobać za pomocą skrobaczki z tworzywa sztucznego. Nie należy używać metalowych przedmiotów do zeskrobania lodu z urządzenia.
UWAGA! Nigdy nie używać elektrycznych urządzeń do rozmrożenia zamrażarki (np. suszarki do włosów) lub otwartego ognia (np. świec). Plastikowe części wnętrza mogą się stopić, a wydobywające się opary zapłonąć przez iskry lub płomień.

W celu rozmrożenia postępować w następujący sposób:
1. Należy upewnić się, że wtyczka urządzenia jest wyciągnięta z gniazda.
2. Do zebrania wyciekającej wody podczas rozmrażania zaleca się użycia np. plastikowej miski lub innego szczelnego pojemnika.
3. Należy upewnić się, że wykonując kolejne czynności ma się suche ręce w celu uniknięcia obrażeń spowodowanych ujemną temperaturą (zaleca się użycie rękawic).
4. Usunąć zamrożone produkty i upewnić się, że topniejąca z nich woda nie spowoduje niebezpieczeństwa lub szkód. Zaleca się umieszczenie ich w szczelnym pojemniku.
5. (Nie dotyczy modelu RCFZ-W88L) Używając płaskiego narzędzia, podważyć i wyciągnąć zatyczkę z dna zamrażarki.
5. (Nie dotyczy modelu RCFZ-W88L) Ręcznie wyciągnąć zatyczkę umieszczoną w przedniej dolnej części zamrażarki, zapewnić wypływającej wodzie odpowiedni zbiornik.
7. Zaleca się zeskrobać najgrubsze warstwy lodu.
8. Jeśli jest to konieczne, rozmrażanie można przyspieszyć wkładając do zamrażarki naczynie z ciepłą wodą (nie wrzącą lub gorącą!).
9. Odczekać, aż lód z wnętrza zamrażarki się roztopi, w trakcie rozmrażania można usuwać zbierającą się wodę za pomocą gąbki.
10. Przed ponownym używaniem urządzenia, należy wyczyścić jego wnętrze.
11. Zatkać otwory (na dnie zamrażarki oraz w jego przedniej dolnej części) zatyczkami.
12. Zamknąć pokrywę/ drzwi i podłączyć urządzenie do zasilania.
13. Nastawić moc chłodzenia do maksimum.
14. Włożyć do zamrażarki produkty przeznaczone do zamrożenia.
15. Po około 4-6 godzinach lub gdy zgaśnie czerwone światło („Running", za wyjątkiem modelu RCFZ-W88L, RCFZ-459+, RCFZ-560+), ustawić moc chłodzenia odpowiednią do wypełnienia zamrażarki.

WEWNĘTRZNE OŚWIETLENIE

Dla RCFZ-98, RCFZ-152, RCFZ-197, RCFZ-252, RCFZ-560, RCFZ-459, RCFZ-368, RCFZ-459+, RCFZ-560+
Gdy pokrywa zamrażarki jest otwarta, automatycznie zapala się wewnętrzne oświetlenie urządzenia. Gdy pokrywa zamrażarki jest zamknięta, oświetlenie wewnętrzne urządzenia gaśnie. W modelu RCFZ-W88L oświetlenie należy włączyć samodzielnie, zależnie od potrzeb.

WYMIANA WEWNĘTRZNEJ LAMPY

Wymianą lub naprawą lampy powinien zająć się wykwalifikowany specjalista. Przed wyminą lampy oraz wszelkimi pracami konserwacyjnymi należy odłączyć wtyczkę urządzenia z gniazda. Lampa znajduje się za przeźroczystą osłoną na pokrywie urządzenia lub – w przypadku modelu RCFZ-W88L – na górnej ściance urządzenia. W przypadku potrzeby wymiany lampy należy wykręć śruby osłony, zdjąć osłonę, wymienić lampę na nową o tych samych parametrach, a następnie ponownie zamontować osłonę za pomocą śrub.

TRANSPORT I PRZECHOWYWANIE

Podczas transportu urządzenie należy zabezpieczyć przed wstrząsami i przewróceniem się oraz nie ustawiać go „do góry nogami". Urządzenie należy przechowywać w dobrze wentylowanym pomieszczeniu, w którym obecne jest suche powietrze i nie występują gazy powodujące korozję.

CZYSZCZENIE I KONSERWACJA

Zamrażarkę zaleca się myć regularnie. Przed przystąpieniem do czyszczenia urządzenia lub przed wykonywaniem jakichkolwiek prac naprawczych czy konserwacyjnych należy je odłączyć od zasilania i odczekać do momentu ostygnięcia. Do mycia nie wolno stosować żrących środków czyszczących, np. proszku do czyszczenia, środków z zawartością alkoholu, rozcieńczalników, itp. i należy uważać, aby do wnętrza zamrażarki nie przedostała się woda. Nie wolno nigdy zanurzać urządzenia, kabla ani wtyczki w wodzie lub żadnej innej cieczy. Zabrania się mycia urządzenia przy pomocy strumienia wody pod ciśnieniem. Wnętrze urządzenia należy myć przy pomocy środków dezynfekujących odpowiednich dla przemysłu spożywczego.. Do mycia należy używać wilgotnej, miękkiej ściereczki po czym dokładnie wysuszyć. W celu wysuszenia powierzchni należy użyć miękkiej, suchej ściereczki. W przypadku, gdy urządzenie nie będzie używane przez dłuższy okres czasu należy: Odłączyć urządzenie całkowicie od zasilania i usunąć z niego wszystkie produkty spożywcze. Następnie umyć całą zamrażalkę wilgotną, miękką ściereczką i delikatnym środkiem czyszczącym; przemyć czystą wodą i dokładnie wysuszyć; na jakiś czas zostawić drzwi otwarte, tak aby urządzenie dokładnie wyschło. Zaleca się czasową kontrolę kabla sieciowego pod względem uszkodzeń. Zabrania się używania urządzenia z uszkodzonym kablem. Taki kabel musi być wymieniony w serwisie lub przez wykwalifikowanego elektryka. W przypadku stwierdzenia usterek należy zgłosić się do sklepu lub serwisu. Naprawa urządzenia może być przeprowadzana wyłącznie przez nasz serwis. Próby podjęcia naprawy na własną rękę mogą prowadzić do stworzenia bezpośredniego zagrożenia życia lub zdrowia i powodują utratę gwarancji!

REGULARNA KONTROLA URZĄDZENIA

Należy regularnie sprawdzać, czy elementy urządzenia nie są uszkodzone. Jeżeli tak jest, należy zaprzestać użytkowania urządzenia. Proszę niezwłocznie zwrócić się do sprzedawcy w celu przeprowadzenia naprawy.
Co należy zrobić w przypadku pojawienia się problemu?
Należy skontaktować się ze sprzedawcą i przygotować następujące dane:
- Numer faktury oraz numer seryjny (nr seryjny podany jest na tabliczce znamionowej).
- Ewentualnie zdjęcie niesprawnej części.
- Pracownik serwisu jest w stanie lepiej ocenić, na czym polega problem, jeżeli opiszą go Państwo

w sposób tak precyzyjny, jak jest to tylko możliwe. Im bardziej szczegółowe są dane, tym szybciej można Państwu pomóc!
UWAGA: Nigdy nie wolno otwierać urządzenia bez konsultacji z serwisem klienta. Może to prowadzić do utraty gwarancji!

Urządzenie należy przechowywać w suchym i chłodnym miejscu chronionym przed wilgocią i bezpośrednim promieniowaniem słonecznym.

USUWANIE ZUŻYTYCH URZĄDZEŃ.

Po zakończeniu okresu użytkowania nie wolno usuwać niniejszego produktu poprzez normalne odpady komunalne, lecz należy go oddać do punktu zbiórki i recyklingu urządzeń elektrycznych i elektronicznych. Informuje o tym symbol, umieszczony na produkcie, instrukcji obsługi lub opakowaniu. Zastosowane w urządzeniu tworzywa nadają się do powtórnego użycia zgodnie z ich oznaczeniem. Dzięki powtórnemu użyciu, wykorzystaniu materiałów lub innym formom wykorzystania zużytych urządzeń wnoszą Państwo istotny wkład w ochronę naszego środowiska.
Informacji o właściwym punkcie usuwania zużytych urządzeń udzieli Państwu lokalna administracja.

TECHNICKÉ ÚDAJE

Název produktu	Mrazicí pult			
Model	RCFZ-98	RCFZ-152	RCFZ-197	RCFZ-252
Jmenovitý výkon [W]	52	78	82	85
Jmenovitý proud [A]	0,48	0,5	0,5	0,63
Spotřeba energie [kWh/24h]	0,465	0,541	0,604	0,681
Energetická třída	A+			
Napětí [V]/ Frekvence [Hz]	230~/50			
Chladivo	R600a / 54g	R600a / 62g	R600a / 65g	R600a / 67g
Teplotní rozsah [°C]	-12~-28			
Objem netto [l]	98	152	197	252
Schopnost zmrazování [kg/24h]	5	8	10	12
Třída ochrany proti úrazu elektrickým proudem	I			
Hladina emitovaného hluku	44dB			
Doba nárůstu teploty [h]	31,5	38	43	49
AE C (roční spotřeba energie) [kWh/rok]	170	197	220	248
EEI (součinitel energetické efektivity)	41,3	40,6	41,2	40,6
*Klimatická třída	T			
Hmotnost [kg]	28	32	38	43
Nastavení výšky	Ano			
Koš/police	1 košík			
Zámek	Ano			

Název produktu	Mrazicí skříň	Mrazicí pult		
Model	RCFZ-W88L	RCFZ-560	RCFZ-459	RCFZ-368
Jmenovitý výkon [W]	180	135	135	110
Jmenovitý proud [A]	1,2	1,31	1,31	1,2
Spotřeba energie [kWh/24h]	2,8	1,112	0,970	0,843
Energetická třída	-	A+		
Napětí [V]/ Frekvence [Hz]	230~/50			
Chladivo	R290 /50g	R600a /114g	R600a /110g	R600a /93g
Teplotní rozsah [°C]	-7~-24	-12~-28		
Objem netto [l]	88	560	459	368
Schopnost zmrazování [kg/24h]	-	26	21	17
Třída ochrany proti úrazu elektrickým proudem	I			
Hladina emitovaného hluku	46dB	50dB		
Doba nárůstu teploty [h]	-	55	53	51
AE C (roční spotřeba energie) [kWh/rok]	-	406	354	307
EEI (součinitel energetické efektivity)	-	41,4	41,9	41,6
*Klimatická třída	4	T		
Hmotnost [kg]	39	79	72	56
Nastavení výšky	Ano			
Koš/police	3 police	4 košíky	4 košíky	3 košíky
Zámek	Ano			

Název výrobku	Mrazicí pult	
Model	RCFZ-459+	RCFZ-560+
Jmenovité napětí napájení [V~] / Frekvence [Hz]	230/50	
Jmenovitý výkon [W]	135	
Jmenovitý proud [A]	1,31	
Spotřeba energie [kWh/24h]	0,97	1,112
Energetická třída	A+	
Schopnost zmrazování [kg/24h]	21	26
Chladivo	R290	
Náplň chladiva [g]	110	120
Izolační látka	C5H10	
Šířka izolace [mm]	70	
Teplotní rozsah [°C]	(-12) – (-40)	
Objem netto [l]	459	560
Hladina emitovaného hluku [dB]	50	
*Klimatická třída	T	
Třída ochrany	I	
Označení hvězdičkou pro prostor	4****	
Rozměry [mm]	671x1527 x825	671x1805 x820
Vnitřní rozměry [mm]	520x1385 x665	520x1665 x660
Rozměry koše [mm]	520x225 x251	520x230 x250
Hmotnost [kg]	72	79
Zámek	Ano	

*Klimatická třída T znamená, že okolní teplota zařízení se
*Klimatická třída T znamená, že okolní teplota zařízení se
musí pohybovat v rozsahu +16 až 43 °C.

	Seznamte se s návodem k obsluze.
	Elektrická zařízení nesmí být vyhozena do popelnice se směsným domovním odpadem.
CE	Zařízení je v souladu s prohlášením o shodě CE.
	Pozor! Nebezpečí úrazu.
	VAROVÁNÍ! Nebezpečí požáru – lehce hořlavé materiály!

POZOR! Obrázky v tomto návodu jsou ilustrační a v některých detailech se od skutečného vzhledu stroje mohou lišit.

Originálním návodem je německá verze návodu. Ostatní jazykové verze jsou překladem z německého jazyka.

NÁVOD K OBSLUZE

BEZPEČNOSTNÍ DOPORUČENÍ

Obecná bezpečnostní doporučení týkající se používání elektrických zařízení:

Za účelem minimalizace rizika úrazu v důsledku působení ohně nebo úrazu elektrickým proudem Vás žádáme o trvalé dodržování několika základních bezpečnostních pravidel během používání zařízení. Pečlivě si prosím přečtěte tento návod k obsluze a ujistěte se, že jste nalezli všechny odpovědi na otázky týkající se tohoto zařízení. Tento návod prosím pečlivě uchovávejte poblíž výrobku, v případě dotazů se k němu budete moci později vrátit. Vždy prosím používejte uzemněný zdroj elektrického proudu se správným síťovým napětím (viz návod nebo štítek)! V případě pochybností, zda je zapojení uzemněno, vyhledejte pro kontrolu kvalifikovaného odborníka. Nikdy nepoužívejte poškozený napájecí kabel! Neotvírejte zařízení na vlhkém nebo mokrém místě, ani mokrýma nebo vlhkýma rukama. Chraňte zařízení před přímým slunečním světlem. Zařízení vždy používejte na bezpečném místě tak, aby nikdo nemohl stoupnout na kabel, zakopnout o něj a/nebo ho poškodit. Před zahájením čištění zařízení vytáhněte zástrčku ze zásuvky a k čištění používejte pouze vlhký hadřík. Nepoužívejte čisticí prostředky a dávejte pozor, aby se jakákoliv kapalina nedostala do a/nebo nezůstala v zařízení. Neprodleně po zjištění nesprávného fungování zařízení je nutno ho vypnout. Zástrčku ze zásuvky vytáhněte rovněž tehdy, pokud zařízení nepoužíváte. Práce spojené s údržbou, regulací a opravou zařízení může provádět pouze specializovaný personál. V případě provedení oprav třetími osobami záruka zaniká!

BEZPEČNOSTNÍ POKYNY

1. Před uvedením do provozu si důkladně přečtěte tento návod! Dodržujte všechny bezpečnostní pokyny, vyhnete se tak škodám vzniklým v důsledku použití zařízení v rozporu s jeho určením!
2. Návod k obsluze uschovejte za účelem jeho pozdějšího použití. Pokud by zařízení mělo být předáno třetím osobám, spolu s ním jim předejte rovněž návod k obsluze.
3. Zařízení je možno používat výhradně v souladu s jeho určením a pouze v místnostech.
4. V případě použití zařízení v rozporu s jeho určením, nebo nesprávné obsluhy je vyloučena odpovědnost za případně vzniklé škody.
5. Před prvním použitím zkontrolujte, zda jsou druh proudu a síťové napětí shodné s údaji uvedenými na technickém štítku zařízení.
6. Zařízení není určeno k tomu, aby bylo používáno osobami (včetně dětí) s omezenými psychickými, senzorickými a mentálními funkcemi nebo osobami bez příslušných zkušeností a/nebo znalostí, ledaže jsou tyto osoby pod dohledem osoby zodpovědné za jejich bezpečí nebo od této osoby obdržely pokyny týkající se toho, jak je zařízení nutno používat.
7. NEBEZPEČÍ ÚRAZU ELEKTRICKÝM PROUDEM! Nikdy se zařízení nepokoušejte opravovat sami. V případě poruchy ho předejte k opravě pouze kvalifikovaným odborníkům.
8. Pravidelně kontrolujte zástrčku a napájecí kabel. Pokud je napájecí kabel zařízení poškozen, jeho výměnu může provést pouze jeho zákaznický servis, nebo osoba s podobnými kvalifikacemi.
9. Zabraňte poškození napájecího kabelu v následku jeho rozdrcení, zalomení nebo prodření na ostrých hranách a mějte jej v bezpečné vzdálenosti od horkých povrchů a otevřených zdrojů ohně. Nenechávejte jej také viset a neponořujte do vody.
10. POZOR – OHROŽENÍ ŽIVOTA! Během čistění nebo používání zařízení nikdy nesmí být ponořováno do vody nebo jiných kapalin. Zařízení nikdy nesmí být vystaveno vlivu tekoucí vody nebo poléváno jinými kapalinami.
11. V žádném případě nedemontujte těleso zařízení.
12. V zařízení neuchovávejte těžké, jedovaté a korodující předměty.
13. Abyste zabránili poškození kompresoru při přepravě, nenaklápějte chladničku v úhlu větším než 45°.
14. Chladničku nepoužívejte v nevytápěných prostorech a na místech s vysokou vlhkostí vzduchu.

15. Pokud budete manipulovat s rukama v mrazničce, mějte je suché, jinak může dojít k poškození kůže mrazem.
16. UPOZORNĚNÍ! Větrací otvory zařízení musí být vždy průchodné.
17. UPOZORNĚNÍ! Nepoužívejte žádná elektrická zařízení nebo přístroje pro urychlení rozmrazování.
18. UPOZORNĚNÍ! Věnujte zvláštní pozornost tomu, abyste nepoškodili součásti oběhu chladiva.
19. UPOZORNĚNÍ! Nepoužívejte žádné elektrické přístroje v komoře zařízení určené pro uchovávání potravin.
20. UPOZORNĚNÍ! Zařízení má ve své konstrukci lehce hořlavé plyny, které slouží k izolaci. Proto zařízení po ukončení používání odevzdejte k likvidaci na sběrné místo odpadu.
21. UPOZORNĚNÍ! Zástrčku zařízení připojte do zásuvky na místě umožňujícím její rychlé a snadné odpojení.
22. UPOZORNĚNÍ! Instalaci zařízení musí provést osoba s příslušnou kvalifikací.
23. Děti si nesmí hrát se zařízením.
24. V zařízení neuchovávejte látky s nebezpečím výbuchu, např.: plechovky obsahující lehce hořlavý stlačený plyn.
25. V zařízení neuchovávejte skleněné nádobí se zamrzajícími tekutinami.
26. Nepoužívejte nefunkční nebo poškozené zařízení.
27. Náhradní díly nebo příslušenství nedoporučené výrobcem nepoužívejte v zařízení.
    Použití náhradních dílů nedoporučených výrobcem má za následek ztrátu záruky a může také přímo ohrozit život nebo zdraví uživatele.
28. Nepřesouvejte, nepřenášejte a neotáčejte zařízení v provozu.
29. Zařízení nestavějte na hořlavý povrch.
30. Zařízení nestavějte v blízkosti otevřených zdrojů ohně, elektrických kamen, topných kotlů atp. a také zařízení nestavějte na místa vystavená slunečnímu záření, protože vliv tepla může snížit chladicí výkon a potažmo zvýšit spotřebu elektrické energie.
31. Zařízení připojte přímo do nástěnné zásuvky; nepoužívejte rozbočovače atp.
32. Pokud bylo zařízení odpojeno od napájení, počkejte asi 5 min., než jej opět připojíte k síti, abyste zabránili jeho poškození.
33. Před prvním použitím je důležité zjistit, zda typ proudu a síťové napájení souhlasí s údaji uvedenými na výrobním štítku.
34. UPOZORNĚNÍ! Vytékající chladící médium v případě vniknutí do očí může způsobit poškození nebo ztrátu zraku. V takovém případě je třeba okamžitě oči propláchnout velkým množstvím vody a je nezbytná konzultace s lékařem.
35. Zařízení není hračka. Čištění a údržbu nesmí provádět děti bez dohledu dospělé osoby.

Nedodržováním doporučení a bezpečnostních pokynů hrozí nebezpečí vážného úrazu nebo usmrcení!

OBLAST POUŽITÍ
Mrazničky RCFZ-98, RCFZ-152, RCFZ-197, RCFZ-252, RCFZ-560, RCFZ-459, RCFZ-368 jsou určeny pro použití v domácnosti. Model RCFZ-W88L, RCFZ-459+, RCFZ-560+ je určen pro komerční použití. Mrazničky slouží k uchovávání a zmrazování potravin.

Odpovědnost za veškeré škody vzniklé v důsledku použití zařízení v rozporu s určením nese uživatel.

PŘED PRVNÍM POUŽITÍM
V okamžiku obdržení zboží je nutno zkontrolovat obal ohledně výskytu případných poškození a otevřít ho. Pokud je obal poškozený, kontaktujte prosím v průběhu 3 dnů přepravce nebo Vašeho distributora a zdokumentujte poškození nejlepším možným způsobem. Nepokládejte celý obal vzhůru nohama! Pokud bude balení opět přepravováno, zajistěte prosím, aby bylo přepravováno ve vodorovné poloze a aby bylo uloženo stabilně.

UTILIZACE OBALU
Zachovejte prosím prvky obalu (karton, plastové pásky a polystyrén), aby v případě nutnosti odevzdání zařízení do servisu bylo možné zařízení po dobu přepravy chránit nejlepším možným způsobem!

OBECNÉ POKYNY PRO UŽIVATELE
Zařízení po vybalení a před připojením k síti umyjte. Jakmile mraznička dosáhne zadané teploty, můžete ji naplnit zmrazenými potravinami (chcete vložit čerstvé pokrmy, dodržujte parametr týkající se maximální hmotnosti zmrazeného pokrmu do 24 hodin a pokyny pro zmrazování čerstvých pokrmů uvedené v tomto dokumentu). Mrazničku nenaplňujte teplými tekutinami a potravinami, všechny potraviny vkládejte do zařízení zakryté. Pokrmy a nápoje uchovávejte v hermeticky uzavřených nádobách. Abyste zajistili dobrou cirkulaci vzduchu uvnitř zařízení, vkládejte potraviny tak, aby byl zajištěn mezi nimi odstup. Neotevírejte příliš často dveře a nenechávejte je otevřené delší dobu, protože to zvyšuje spotřebu elektrické energie a může vést k případnému poškození zařízení. Vždy zamykejte dveře zařízení, pokud jej nepoužíváte. Nepoužívejte šroubováky nebo jiné kovové nástroje pro odstraňování vrstvy ledu vznikající na stěnách zařízení během jeho používání. Víko po zavření znovu neotevírejte náhle a s použitím síly, těsnění nacházející se po obvodu komory zařízení může ztěžovat jeho otevření asi 1 nebo 2 minuty. Po této době by se zařízení mělo otevřít normálně. Pokud zařízení nepoužíváte delší dobu, za účelem šetření elektrické energie jej odpojte od napájení, vyčistěte a nechte pootevřené dveře, aby se v zařízení nehromadily nepříjemné zápachy.

POPIS ZAŘÍZENÍ
RCFZ-W88L

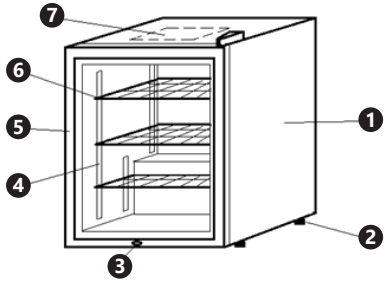

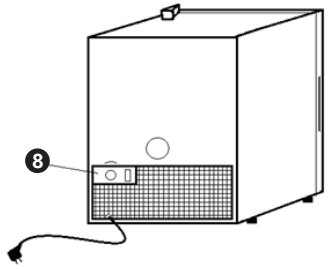

1. plášť
2. nastavitelné nožky
3. zámek
4. konzoly na police
5. prosklené dveře
6. police
7. vnitřní osvětlení
8. ovládací panel

Modely: RCFZ-98, RCFZ-152, RCFZ-197, RCFZ-252, RCFZ-560, RCFZ-459, RCFZ-368, RCFZ-459+, RCFZ-560+

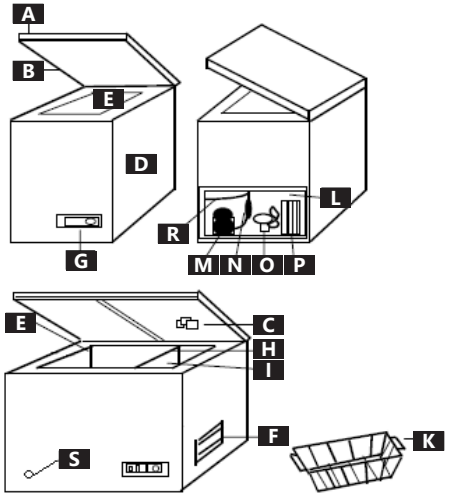

A. víko
B. těsnění víka
C. vnitřní osvětlení
D. kryt
E. komora na zmrazené výrobky
F. větrací mřížka
G. ovládací panel
H. přepážka
I. komora na výrobky určené ke zmrazení
K. visící koš
L. komora kompresoru
M. kompresor
N. osušovací filtr
O. ventilátor
P. kapilární trubka
S. odtok vody

INSTALACE A MONTÁŽ ZAŘÍZENÍ
Zajistěte, aby zařízení stálo ve svislé poloze alespoň 2 hodiny před jeho prvním zapnutím.
UPOZORNĚNÍ! Při nesprávném připojení zařízení existuje nebezpečí úrazu. Zařízení připojte do správně nainstalované uzemněné zásuvky. Zařízení postavte na rovný, pevný povrch, který udrží jeho hmotnost společně s obsahem. Abyste zajistili vhodné větrání, zachovejte vzdálenost alespoň 20 cm mezi zařízením a stěnou nebo jinými objekty. Zařízení postavte v chladné, dobře ventilované a suché místnosti, mimo dosah zdroje tepla. Je třeba zajistit minimálně 30 cm vzdálenost od elektrických a plynových sporáků a 50 cm vzdálenost od ohřívačů nebo jiných podobných zařízení. Pokud v průběhu chodu zařízení nedochází ke kontaktu se zdroji tepla, prodlužuje se výkon kompresoru a spotřeba energie.

První zprovoznění
1. Vybalte celé zařízení.
2. Ujistěte se, že v komoře kompresoru nezůstaly žádné části obalu.
3. Odstraňte veškeré dokumenty a jiné doplňky z vnitřku zařízení.
4. Namontujte všechny dodatečné součásti zařízení.
5. Zařízení vyrovnejte do roviny.
6. Vyčistěte a vysušte vnitřek.
7. Zavřete víko/dveře zařízení.
8. Připojte zástrčku zařízení do zásuvky.
9. Nastavte maximální chladicí výkon.
10. Neotevírejte zařízení asi 4–6 hodin nebo dokud nezhasne červená kontrolka (Running) (Modely bez ukazatele provozního stavu: RCFZ-459+, RCFZ-560+, RCFZ-W88L).
11. Do mrazničky vložte zmrazené výrobky.
12. Bude-li třeba zmrazit čerstvé pokrmy, postupujte podle návodu pro zmrazování čerstvých pokrmů uvedeného v tomto dokumentu.

Neuchovávejte žádné skleněné láhve s tekutinami, protože při zmrazování zvyšují svůj objem a mohou se poškodit. V mrazničce nikdy neuchovávejte výbušné látky.
Nastavení výšky / vyrovnání do roviny:
Abyste seřídili výšku nebo vyrovnali mrazničku do roviny, zašroubujte nebo vyšroubujte nožky zařízení.

Montáž zámku (netýká se RCFZ-W88L)
1. Sejměte pásku zakrývající otvory na šrouby pro závěs.
2. Závěs nastavte do příslušné polohy pro montáž.
3. Přišroubujte závěs dvěma šrouby.

Montáž úchytu (netýká se RCFZ-W88L):
1. Úchyt namontujte na dveře pomocí 4 šroubů.
2. Nasaďte kryt úchytu, začněte na jedné straně a skončete na druhé straně.
3. Přitlačte kryt k úchytu.

Zařízení je vybaveno zámkem umožňujícím uzamčení mrazničky.

Nastavení výšky polic (pouze RCFZ-W88L)
1. Vyjměte polici
2. Vyjměte konzolu police a nastavte na požadovanou výšku
3. Nastavte ostatní konzoly
4. Vsuňte polici na konzoly

ZMRAZOVÁNÍ ČERSTVÝCH POKRMŮ

1. Zabalené čerstvé pokrmy vložte do mrazničky a dávejte pozor, aby nepřišly do přímého styku s již zmrazenými výrobky, protože se tyto mohou rozmrazit a může se zkrátit doba jejich spotřeby. Doporučuje se, aby se čerstvé pokrmy ukládaly blízko stěny nebo dna mrazničky, protože na těchto místech je nejchladněji. Nepřekračujte přípustné množství zmrazených pokrmů pro dané zařízení (X kg/24 h). Toto množství zjistěte z technických údajů zařízení nebo z výkonového štítku.
2. Nastavte maximální chladicí výkon.
3. Po 24 hodinách změňte umístění čerstvě zmrazených potravin, tak abyste mohli zmrazit další výrobky.
4. Chladicí výkon nastavte podle naplnění mrazničky.
5. Není vyžadováno u modelů: RCFZ-459+, RCFZ-560+. Teplotu uvnitř zařízení můžete kontrolovat např. pomocí teploměru, který má stupnici pro měření teplot nižších než –20°C. Teplota uchovávání potravin v mrazničce musí činit alespoň –18°C.

ZAPNUTÍ ZAŘÍZENÍ

1. Zavřete dveře zařízení.
2. Připojte zástrčku k napájení. Zařízení začne normálně fungovat a rozsvítí se síťová kontrolka, chlazení se však spustí teprve po nastavení jiného chladicího výkonu než 0. (Nastavení chladicího výkonu na 0 zastaví proces chlazení, avšak nevypne zařízení.)

POPIS OVLÁDACÍHO PANELU
RCFZ-W88L

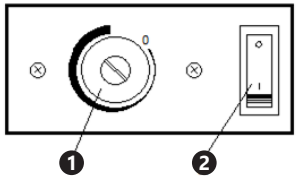

1. Otočný regulátor chladicího výkonu. 0 znamená, že nechladí (pro nastavení vhodné teploty pomocí regulátoru použijte plochý nástroj, například šroubovák).
2. Přepínač osvětlení.

RCFZ-98, RCFZ-152, RCFZ-197, RCFZ-252, RCFZ-560, RCFZ-459, RCFZ-368

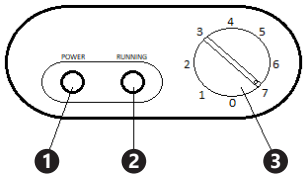

1. Zelená kontrolka (Power) – indikuje připojení k napájení a zapnutí zařízení.
2. Červená kontrolka (Running) – indikuje, že teplota uvnitř zařízení je vyšší než cílová nastavená teplota. Obvykle svítí při:

- Prvním uvedení zařízení do provozu
- Uvedení do provozu po rozmrazování
- Naplnění mrazničky čerstvými výrobky

3. Otočný regulátor chladicího výkonu (0 – nechladí; 1 – lehké chlazení; 7 – maximální chladicí výkon).

RCFZ-459+, RCFZ-560+

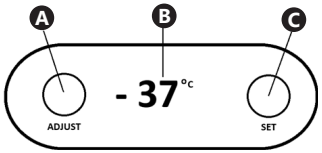

A. Spouštěč regulace ve vybraném režimu
B. Displej
C. Tlačítko pro změnu režimu a hodnoty

Stiskněte a přidržte tlačítko C na 3 sekundy. Po každém dalším stisknutí se zobrazí dostupný režim nastavení zařízení: F1, F2, F3, F4, F5

F1 Teplota chlazení. Když se na displeji zobrazí F1, stiskněte tlačítko A, a pak nastavte teplotu pomocí tlačítka C.

F2 Rozdíl teploty (rozsah od 1 do 5). Umožňuje nastavení tolerance rozdílu mezi nastavenou teplotou a skutečnou teplotou uvnitř zařízení. Např. pokud je teplota uvnitř zařízení nastavená na hodnotu -18 °C, nastavení F2 na 3 způsobí, že kompresor se vypne při dosažení teploty -18 °C a zase se spustí při teplotě -15°C.

F3 Kalibrace teploty (rozsah od -5 do +5). Pokud je nastavená teplota například -18 °C a nastavení kalibrace má hodnotu +2, v tom případě se na displeji zobrazí od -18 °C do -16 °C.

F4 Cyklus rozmrazování (od 0 do 6 hodin). Pokud je nastaven na 3 hodiny, zařízení se bude rozmrazovat každé 3 hodiny (vypnutí kompresoru).

F5 Doba trvání rozmrazování (od 0 do 20 min.). Pokud bude nastavena na 10 minut, každé rozmrazování bude trvat 10 minut (kompresor nebude po dobu 10 minut spouštěn).

Pro dosažení nejnižší možné teploty chlazení by se okolní teplota měla pohybovat kolem 25°C.

VÝBĚR NASTAVENÍ TEPLOTY (Netýká se modelů: RCFZ-459+, RCFZ-560+)

Chcete-li zapnout: otočte regulátor teploty vpravo do požadované polohy (jiné než 0):

- minimum (lehké chlazení)
- maximum (nejnižší teplota)

Teplotu nastavte nezávisle na:

- okolní teplotě
- množství uchovávaných potravin
- četnosti otevírání

MAXIMÁLNÍ VÝŠKA NAPLNĚNÍ MRAZNIČKY

Mrazničku nikdy nenaplňujte až po okraj. Vždy nechte volný prostor mezi víkem a zmrazenými výrobky.
Otočný regulátor teploty nastavte podle naplnění mrazničky.

ROZMRAZOVÁNÍ

Za normálních podmínek používání (3–4 otevření denně) rozmrazujte mrazničku jednou nebo dvakrát za rok (v případě častějšího otevírání mrazničku rozmrazujte častěji). Zařízení rozmrazujte zejména, když tloušťka vrstvy ledu na jeho stěnách bude činit asi 5–7 mm.

Vrstva ledu na vnitřních stěnách zařízení snižuje jeho účinnost. Vrstvu ledu můžete seškrábat škrabkou z umělé hmoty. Nepoužívejte kovové předměty pro seškrábání ledu ze zařízení.
Upozornění! Nikdy nepoužívejte elektrické přístroje pro rozmrzení mrazničky (např. fény na vlasy) nebo otevřený zdroj ohně (např. svíčky). Plastové části vnitřku se mohou roztavit a unikající výpary se mohou vznítit.

Při rozmrazování postupujte následujícím způsobem:

1. Ujistěte se, že zástrčka zařízení je vytažená ze zásuvky.
2. K zachycení vytékající vody při rozmrazování použijte např. plastovou misku nebo jinou nepropustnou nádobu.
3. Ujistěte se, že při provádění dalších činností máte suché ruce, abyste zabránili úrazu způsobeného mínusovou teplotou (doporučuje se používat rukavice).
4. Vyjměte zmrazené výrobky a ujistěte se, že tající voda nezpůsobí nebezpečí nebo škody. Vložte je do těsné nádoby.
5. (Netýká se modelu RCFZ-W88L) Pomocí plochého nástroje zapačte a vytáhněte zátku ze dna mrazničky.
6. (Netýká se modelu RCFZ-W88L) Rukou vytáhněte zátku umístěnou v přední spodní části mrazničky, vytékající vodu zachyťte do vhodné nádoby.
7. Seškrábejte nejtlustší vrstvy ledu.
8. Je-li to nutné, rozmrazování urychlete tak, že do mrazničky vložíte nádobu s teplou vodou (nikoli vroucí nebo horkou!).
9. Počkejte, až led uvnitř mrazničky roztaje, při rozmrazování neodstraňujte hromadící se vodu houbou.
10. Před opětovným použitím zařízení vyčistěte jeho vnitřek.
11. Uzavřete otvory (na dně mrazničky a v jeho přední spodní části) zátkami.
12. Zavřete víko/dveře a zařízení připojte k napájení.
13. Nastavte maximální chladicí výkon.
14. Do mrazničky vložte výrobky určené ke zmrazení.
15. Asi po 4–6 hodinách nebo když zhasne červená kontrolka („Running", s výjimkou modelu RCFZ-W88L, RCFZ-459+, RCFZ-560+) nastavte chladicí výkon podle naplnění mrazničky.

VNITŘNÍ OSVĚTLENÍ

Pro RCFZ-98, RCFZ-152, RCFZ-197, RCFZ-252, RCFZ-560, RCFZ-459, RCFZ-368, RCFZ-459+, RCFZ-560+
Když je víko mrazničky otevřeno, automaticky se rozsvítí vnitřní osvětlení zařízení. Když je víko mrazničky zavřeno, vnitřní osvětlení zhasne.
U modelu RCFZ-W88L zapínejte osvětlení manuálně, v závislosti na potřebách.

VÝMĚNA VNITŘNÍ ŽÁROVKY

Výměnu nebo opravu žárovky musí provádět kvalifikovaný elektrikář.
Před výměnou žárovky a veškerou údržbou odpojte zástrčku zařízení ze zásuvky.
Žárovka se nachází za průsvitným krytem na víku zařízení nebo – v případě modelu RCFZ-W88L – na horní stěně zařízení. Bude-li třeba žárovku vyměnit, vyšroubujte šrouby krytu, sejměte kryt, vyměňte žárovku za novou se stejnými parametry a pak namontujte zpět kryt pomocí šroubů.

PŘEPRAVA A USKLADNĚNÍ

Během přepravy je zařízení nutno zabezpečit proti otřesům a převrácení a nepokládat ho „vzhůru nohama". Zařízení skladujte v dobře ventilované místnosti, ve které je suchý vzduch a nevyskytují se plyny způsobující korozi.

ČIŠTĚNÍ A ÚDRŽBA

Mrazničku pravidelně myjte. Dříve než začnete zařízení čistit nebo provádět jakoukoli opravu nebo údržbu, odpojte jej od napájení a nechte vychladnout. K mytí nepoužívejte leptavé čisticí prostředky, např. čisticí prášky, prostředky s obsahem alkoholu, ředidel atp. a dávejte pozor, aby do vnitřku mrazničky nepronikla voda. Nikdy neponořujte zařízení, kabel ani zástrčku do vody nebo žádné jiné tekutiny. Zařízení nemyjte proudem tlakové vody. Vnitřek zařízení myjte dezinfekčními přípravky schválenými pro styk s potravinami. K mytí používejte vlhký, měkký hadřík, pak důkladně osušte. K osušení povrchu použijte měkký, suchý hadřík. Pokud zařízení nebudete používat delší dobu, proveďte: Zařízení úplně odpojte od napájení a odstraňte z něj všechny potraviny. Pak mrazničku umyjte vlhkým, měkkým hadříkem a jemným čisticí přípravkem, otřete čistou vodou a důkladně osušte, na nějakou dobu nechte dveře otevřené, aby zařízení dobře vyschlo. Pravidelně kontrolujte síťový kabel, zda není poškozen. Nepoužívejte zařízení s poškozeným síťovým kabelem. Takový kabel musí vyměnit servis nebo kvalifikovaný elektrikář. Pokud zjistíte poruchu, nahlaste ji do obchodu nebo servisu. Opravu zařízení může provádět pouze náš servis. Svépomocné opravy mohou vést k přímému ohrožení života nebo zdraví a mají za následek ztrátu záruky!

PRAVIDELNÁ KONTROLA ZAŘÍZENÍ

Pravidelně kontrolujte, zda díly zařízení nejsou poškozeny. Pokud ano, přestaňte zařízení používat. Neprodleně se obraťte na prodejce za účelem provedení opravy.
Jak je nutno postupovat v případě výskytu problému?
Kontaktujte prodejce a připravte si následující údaje:

- Číslo faktury a sériové číslo zařízení (sériové číslo je uvedeno na technickém štítku).
- Případná fotografie nefunkčního dílu.
- Zaměstnanec servisu bude schopen lépe vyhodnotit, v čem spočívá problém, pokud ho popíšete co možná nejpřesněji. Čím podrobnější budou uvedené údaje, tím rychleji získáte pomoc!

POZOR: Zařízení nesmí být v žádném případě otevíráno bez konzultace zákaznického servisu. Hrozí riziko ztráty záruky!

Zařízení skladujte na suchém a chladném místě, chráněném proti vlhkosti a přímému slunečnímu svitu

LIKVIDACE OPOTŘEBENÝCH ZAŘÍZENÍ

Po ukončení doby používání nevyhazujte tento výrobek společně s komunálním odpadem, ale odevzdejte jej k recyklaci do sběrny elektrických a elektronických zařízení. O tom informuje symbol umístěný na zařízení, v návodě k obsluze nebo na obalu. Komponenty použité v zařízení jsou vhodné pro zužitkování v souladu s jejich označením. Díky zužitkování, recyklaci nebo jiným způsobům využití opotřebených zařízení významně přispíváte k ochraně životního prostředí. Informace o příslušné sběrně opotřebených zařízení poskytne místní obecný nebo městský úřad.

DÉTAILS TECHNIQUES

Nom du produit	Réfrigérateur			
Modèle	RCFZ-98	RCFZ-152	RCFZ-197	RCFZ-252
Puissance [W]	52	78	82	85
Courant nominal [A]	0,48	0,5	0,5	0,63
Consommation électrique [kWh/24h]	0,465	0,541	0,604	0,681
Classe énergétique	A+			
Tension [V] Fréquence [Hz]	230~/50			
Fluide frigorigène	R600a / 54g	R600a / 62g	R600a / 65g	R600a / 67g
Plage de température de chauffe [°C]	-12~-28			
Capacité nette [l]	98	152	197	252
Capacité de congélation [kg/24h]	5	8	10	12
Classe de protection électrique	I			
Niveau sonore émis	44dB			
Temps de montée de température [h]	31,5	38	43	49
Consommation d'énergie annuelle [kWh/année]	170	197	220	248
Rapport d'efficience énergétique	41,3	40,6	41,2	40,6
*Classe climatique	T			
Poids [kg]	28	32	38	43
Réglage de la hauteur	Oui			
Panier/étagère	1 panier			
Serrure	Oui			

Nom du produit	Congélateur	Réfrigérateur		
Modèle	RCFZ-W88L	RCFZ-560	RCFZ-459	RCFZ-368
Puissance [W]	180	135	135	110
Courant nominal [A]	1,2	1,31	1,31	1,2
Consommation électrique [kWh/24h]	2,8	1,112	0,970	0,843
Classe énergétique	-	A+		
Tension [V] Fréquence [Hz]	230~/50			
Fluide frigorigène	R290 /50g	R600a /114g	R600a /110g	R600a /93g
Plage de température de chauffe [°C]	-7~-24	-12~-28		
Capacité nette [l]	88	560	459	368
Capacité de congélation [kg/24h]	-	26	21	17
Classe de protection électrique	I			
Niveau sonore émis	46dB	50dB		
Temps de montée de température [h]	-	55	53	51
Consommation d'énergie annuelle [kWh/année]	-	406	354	307
Rapport d'efficience énergétique	-	41,4	41,9	41,6
*Classe climatique	4	T		
Poids [kg]	39	79	72	56
Réglage de la hauteur	Oui			
Panier/étagère	3 étagères	4 paniers	4 paniers	3 paniers
Serrure	Oui			

Nom du produit	Congélateur cofre	
Modèle	RCFZ-459+	RCFZ-560+
Tension nominale [V~] / Fréquence [Hz]	230/50	
Puissance nominale [W]	135	
Courant nominal [A]	1,31	
Consommation électrique [kWh/24h]	0,97	1,112
Classe énergétique	A+	
Capacité de congélation [kg/24h]	21	26
Réfrigérant	R290	
Quantité de réfrigérant [g]	110	120
Substance isolante	C5H10	
Épaisseur de l'isolation [mm]	70	
Plage de température [°C]	(-12) – (-40)	
Capacité nette [l]	459	560
Niveau sonore émis [dB]	50	
Classe climatique	T	
Classe de protection	I	
Nombre d'étoiles	4****	
Dimensions [mm]	671x1527 x825	671x1805 x820
Dimensions internes [mm]	520x1385 x665	520x1665 x660
Dimensions du panier [mm]	520x225 x251	520x230 x250
Poids [kg]	72	79
Serrure	Oui	

*Classe climatique T signifie que la température ambiante autour de l'appareil doit se trouver entre + 16 et 43°C.

	Veuillez lire attentivement ces instructions d'emploi.
	Les appareils électriques ne doivent pas être jetés dans des poubelles ménagères.
CE	L'appareil est conforme aux directives européennes en vigueur.
⚠	ATTENTION! Risque d'accident.
	ATTENTION ! Mise en garde liée à des substances comburantes !

⚠ **INDICATION!** Certaines illustrations, présentes dans cette notice, peuvent différer de la véritable apparence de l'appareil.

La version originale de ce manuel a été rédigée en allemand. Les autres versions sont des traductions de l'allemand.

MANUEL D'UTILISATION

CONSIGNES DE SÉCURITÉ

Consignes de sécurité générales relatives à l'utilisation d'appareils électriques: Afin de minimiser les risques de blessures dues au feu ou aux chocs électriques, veuillez constamment prendre en considération les consignes et indications de sécurité, présentes dans ce manuel, lorsque vous utilisez l'appareil. Veuillez lire attentivement ces instructions d'emploi et assurez-vous d'avoir trouvé réponse à toutes vos questions. Conservez soigneusement cette notice à proximité de l'article afin de pouvoir le consulter plus tard en cas de besoin. Utilisez toujours une prise électrique reliée à la terre et avec la bonne tension secteur (v. Guide ou plaque signalétique)! Dans le cas où vous auriez des doutes quant au raccordement de votre appareil, veuillez faire vérifier votre installation par un électricien qualifié. N'utilisez jamais de câble électrique défectueux! N'ouvrez pas l'appareil dans un environnement humide, et veillez à ce que vos mains ne soient ni humides ni mouillées. De plus, protégez l'appareil des rayonnements directs du soleil. Ne mettez l'appareil en marche que dans un espace protégé, de manière à ce que personne ne marche sur les câbles, ne se prenne les pieds dedans, ni ne les abîme. Veillez également à ce que la pièce, dans laquelle se trouve l'appareil, soit suffisamment aérée afin d'éviter une concentration trop importante de chaleur mais aussi pour faciliter le refroidissement de l'appareil. Pensez à toujours débrancher l'appareil avant de le nettoyer et utilisez un chiffon humide pour le nettoyage. N'utilisez pas de produits de nettoyage et veillez à ce qu'aucun fluide ne s'infiltre dans l'appareil ou ne reste à l'intérieur. L'intérieur de l'appareil ne doit pas être nettoyé par l'utilisateur. Confiez l'entretien, le réglage et les réparations à une personne qualifiée. La garantie deviendra caduque en cas d'intervention d'une personne non-qualifiée.

CONSIGNES DE SÉCURITÉ

1. Veuillez lire attentivement ces instructions d'emploi avant d'utiliser l'appareil. Veuillez respecter les consignes de sécurité afin d'éviter tout incident lié à une utilisation non conforme!
2. Conservez le mode d'emploi à disposition pour les utilisations à venir. Si cet appareil est utilisé par une autre personne, celle-ci doit impérativement être informée des conditions d'utilisation et disposer du manuel.
3. N'utilisez cet appareil que pour l'usage prescrit et seulement en intérieur.
4. Le constructeur décline toute responsabilité en cas de dommages résultant d'un usage inapproprié ou d'une manipulation non conforme de l'appareil.
5. Avant la première utilisation, veuillez vérifier que la tension électrique ainsi que le type de courant utilisé soient compatibles avec les données présentes sur la plaque signalétique.
6. Cet appareil ne doit pas être utilisé par des personnes (enfants compris) ayant des capacités physiques, mentales ou sensorielles réduites. Sont

considérées comme des exceptions les personnes ayant lu le mode d'emploi ou étant complètement responsables de leur propre sécurité.

7. DANGERS D'ÉLECTROCUTION! N'essayez jamais de réparer l'appareil par vous-même. En cas de dysfonctionnement, faites réparer l'appareil par un spécialiste qualifié.
8. Contrôlez régulièrement la prise et le câble d'alimentation. Si le câble secteur de cet appareil est endommagé, celui-ci doit être remplacé par le fabricant, le service client ou une personne qualifiée pour éviter tout danger.
9. Évitez de coincer, d'écraser ou de frotter le câble secteur sur des bords saillants pour éviter tout endommagement de celui-ci. Garder à l'écart des surfaces chaudes et des flammes. Ne pas laisser le cordon d'alimentation pendre dans l'eau ni l'immerger dans l'eau.
10. ATTENTION DANGER DE MORT! Ne plongez jamais l'appareil dans l'eau ou dans tout autre liquide, ni lors de son fonctionnement, ni lors du nettoyage.
11. N'ouvrez sous aucun prétexte le boîtier de l'appareil.
12. Aucun objet lourd, toxique et/ou corrosif ne doit être conservé dans le réfrigérateur.
13. Pour éviter d'endommager le condenseur lors du transport, le réfrigérateur ne devrait pas être incliné à plus de 45°.
14. L'appareil ne devrait pas être utilisé dans des endroits non chauffés et/ou des endroits avec une humidité de l'air élevée.
15. Si vous avez devez manipuler quelque chose dans le congélateur avec vos mains, nous recommandons de vous assurer que vos mains soient sèches, car la peau humide peut être endommagée par le gel.
16. ATTENTION! Les ouvertures de ventilation de l'appareil doivent toujours être libérées.
17. ATTENTION! N'utilisez pas d'appareils électriques ou de machines pour accélérer la décongélation.
18. ATTENTION! Faites très attention à ne pas endommager les éléments de refroidissement.
19. ATTENTION! N'utilisez pas d'appareils électriques à l'intérieur des compartiments alimentaires.
20. ATTENTION! L'appareil contient dans sa structure des gaz inflammables pour l'isolation. Pour cette raison, à la fin de sa durée d'utilisation, l'appareil devrait être éliminé par du personnel qualifié.
21. ATTENTION! La prise de courant de l'appareil devrait être insérée dans un socle de prise, où elle peut être facilement et rapidement retirée.
22. ATTENTION! L'installation doit être effectuée par une personne qualifiée.
23. Les enfants ne doivent pas jouer avec l'appareil.
24. Ne placez aucune substance explosive dans l'appareil, comme p. ex. des contenants avec du gaz inflammable comprimé.
25. Ne placez aucun objet en verre congelé dans l'appareil.
26. Si l'appareil ne fonctionne pas correctement, est endommagé ou est tombé au sol, nous déconseillons toute poursuite d'utilisation.
27. Veuillez n'utiliser que des pièces détachées ou des accessoires recommandés par le fabricant. Des pièces détachées ou des accessoires non recommandés pourraient représenter un danger pour l'utilisateur ou endommager l'appareil. Cela pourrait causer des blessures et votre garantie entière expirera.
28. Il est interdit de déplacer ou de tourner l'appareil pendant son utilisation.
29. L'appareil ne doit jamais être placé sur des surfaces inflammables telles que des tapis.
30. Veuillez ne pas installer l'appareil à proximité d'un feu ouvert, d'un four électrique, d'un poêle ou de toute autre source de chaleur comme par exemple, les rayons directs du soleil, car la chaleur peut perturbée la puissance réfrigérante de l'appareil, car cela augmenterait la consommation énergétique.
31. L'appareil ne doit pas être branché à un bloc de sorties ni à une multiprise, mais seulement directement à une prise murale.
32. Attendez environ 5 minutes après la mise hors tension de l'appareil avant de le remettre sous tension, afin d'éviter d'endommager l'appareil.
33. Avant la première utilisation, vérifiez que le type de courant et la tension du secteur correspondent aux données indiquées sur la plaque signalétique.
34. ATTENTION ! Le réfrigérant peut causer des blessures oculaires ou la cécité s'il entre en contact avec les yeux. Dans ce cas, rincez immédiatement et abondamment les yeux à l'eau et consultez un médecin.
35. Cet appareil n'est pas un jouet. Le nettoyage et l'entretien ne doivent pas être effectués par des enfants, à moins qu'ils se trouvent sous la supervision d'un adulte responsable.

Le non-respect de ces instructions et consignes de sécurité peut entraîner des blessures graves, voire la mort.

UTILISATION

Les congélateurs RCFZ-98, RCFZ-152, RCFZ-197, RCFZ-252, RCFZ-560, RCFZ-459, RCFZ-368, RCFZ-459+, RCFZ-560+ sont conçus pour un usage domestique. Le modèle RCFZ-W88L est conçu pour un usage commercial. Les congélateurs sont utilisés pour stocker et congeler des aliments.

L'utilisateur assume toute responsabilité en cas de dommages liés à un usage inapproprié de l'appareil.

AVANT LA PREMIÈRE UTILISATION

Dès réception de la marchandise, veuillez inspecter le colis et ouvrez-le afin de s'assurer qu'aucun élément ou composant du colis ne soit manquant. Si l'emballage est endommagé, prenez contact sous 3 jours avec la société de transport ainsi qu'avec votre distributeur et fournissez un maximum d'indications et photos des dégâts. Documentez les éventuels dégâts avec le plus de précision possible. Ne tenez jamais le colis à l'envers! Si vous devez transporter ou manipuler le colis, assurez-vous qu'il soit maintenu droit et de manière stable.

TRAITEMENT DES DÉCHETS

Veuillez garder l'emballage de l'appareil (carton, plastique, polystyrène) afin de pouvoir le renvoyer dans les meilleures conditions en cas de besoin.

INDICATIONS POUR L'UTILISATEUR

L'appareil doit être nettoyé après le déballage et avant d'être branché au secteur. Le congélateur peut être rempli dès qu'il a atteint la température programmée aliments congelés (pour les aliments frais, suivre dans les 24 heures les paramètres concernant la charge maximale d'aliments congelés ainsi que les instructions fournies dans ce manuel

concernant la congélation d'aliments frais). Il est interdit de remplir le congélateur avec des aliments et des liquides chauds. Tous les produits alimentaires placés dans le congélateur doivent être couverts et protégés. L'arôme des aliments et boissons est conservé grâce à l'utilisation de récipients fermés hermétiquement et conçus pour la conservation d'aliments et de boissons, évitant par la même occasion les odeurs. Afin d'assurer une circulation d'air suffisante dans l'appareil, il est recommandé de placer les produits à distance les uns des autres. Gardez à l'esprit que plus il y a de produits dans le congélateur et plus longtemps les portes/tiroirs sont ouverts, plus la consommation d'énergie est élevée et plus les risques d'apparition de défauts augmentent. Pour maintenir la réfrigération à son niveau aussi longtemps que possible, les portes/tiroirs doivent être tenus ouverts le moins longtemps possible. Les portes et les tiroirs ne devraient pas non plus être ouverts trop souvent.

Fermez toujours la porte de l'appareil lorsque vous ne l'utilisez pas.

N'utilisez pas de tournevis ou autre outil métallique pour retirer les couches de glace qui se forment sur les parois intérieures de l'appareil pendant son utilisation.

Lorsque le rabat est fermé, ne l'ouvrez pas brusquement et avec force. Le joint autour de la fermeture du compartiment peut rendre l'ouverture plus difficile au cours des deux premières minutes. Passé ce délai, l'appareil devrait s'ouvrir normalement.

Si vous n'utilisez pas l'appareil pendant une période prolongée, débranchez-le de l'alimentation électrique. Nettoyez-le et laissez la porte ouverte pour éviter le développement d'odeurs désagréables dans le dispositif.

DESCRIPTION DE L'APPAREIL
RCFZ-W88L

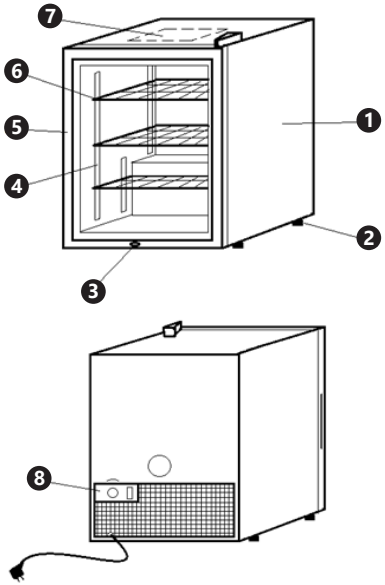

1. structure
2. pieds réglables
3. serrure
4. support des étagères
5. porte vitrée
6. étagère
7. éclairage intérieur
8. panneau de commande

Modèles: RCFZ-98, RCFZ-152, RCFZ-197, RCFZ-252, RCFZ-560, RCFZ-459, RCFZ-368, RCFZ-459+, RCFZ-560+

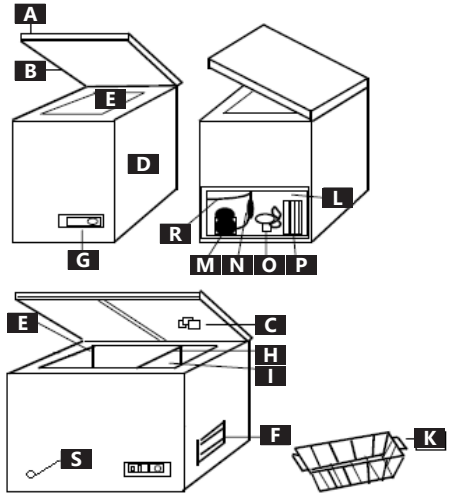

A. rabat
B. jointure du rabat
C. éclairage intérieur
D. coffre
E. compartiment pour produits surgelés
F. grille de ventilation
G. panneau de commande
H. séparation
I. compartiment pour les produits destinés à être surgelés
K. panier suspendu
L. compartiment du condenseur
M. condenseur
N. filtre déshydrateur
O. ventilateur
P. tube capillaire
S. évacuation de l'eau

INSTALLATION ET MONTAGE DE L'APPAREIL

Assurez-vous que l'appareil est en position debout depuis au moins 2 heures avant d'être allumé la première fois.

AVERTISSEMENT! Risque de choc électrique! La mise en marche de l'appareil ne doit se faire que par l'intermédiaire d'une prise secteur correctement installée et équipée d'un contact de terre.

Placez l'appareil sur une surface plane et stable, appropriée à son poids et son contenu.

Maintenez une distance d'au moins 20 cm entre l'appareil et le mur ou autres objets afin d'assurer une ventilation suffisante.

Placez l'appareil dans un endroit frais, bien ventilé et sec, à l'écart des sources de chaleur. Veillez à ce qu'il y ait au moins 30 cm d'espace par rapport aux cuisinières à gaz ou électriques et 50 cm d'espace par rapport aux radiateurs ou aux fours. La non-exposition de l'appareil à des sources de chaleur augmente l'efficacité du compresseur et réduit la consommation d'énergie.

Première mise en marche
1. Déballez entièrement l'appareil.
2. Assurez-vous qu'il n'y a pas de morceaux de l'emballage dans le compartiment du compresseur.
3. Éloignez tous les documents et autres accessoires de l'intérieur de l'appareil.
4. Installez tous les composants additionnels.
5. Organisez et mettez l'appareil bien en place.
6. Nettoyez et séchez l'intérieur.
7. Fermez le rabat/la porte.
8. Branchez la fiche de courant à une prise secteur murale.
9. Réglez le niveau de refroidissement au maximum.
10. N'ouvrez pas l'appareil durant les prochaines 4-6 prochaines heures ou seulement lorsque la lumière rouge (marche) s'allume (aucun indicateur sur les modèles : RCFZ-459+, RCFZ-560+, RCFZ-W88L).
11. Placez les produits dans le congélateur.
12. Lorsque vous congelez des aliments frais, veuillez suivre les indications fournies dans ce document au sujet de la congélation d'aliments frais.

Ne placez pas de bouteille en verre contenant du liquide dans le congélateur, car leur volume augmente sous l'effet de la congélation et cela pourrait les endommager. Ne placez jamais de substances explosives dans le congélateur.

Réglage de la hauteur / nivellement:
Ajuster la hauteur du congélateur est possible en vous servant du système à vis sur les pieds de l'appareil.
Montage du verrou (ne concerne pas le modèle RCFZ-W88L):
1. Retirez la bande collante qui recouvre les trous de vis sous le verrou.
2. Ajustez les crochets dans la bonne position.
3. Fixez les crochets à l'aide de deux vis.

Montage de la poignée (ne concerne pas le modèle RCFZ-W88L):
1. Fixez la poignée à la porte à l'aide de 4 vis.
2. Insérez le revêtement de la poignée d'un côté et de l'autre.
3. Glissez le revêtement dans le support.

L'appareil est équipé d'un verrou qui sécurise le congélateur avant toute ouverture.
Réglage de la hauteur des étagères (uniquement pour le modèle RCFZ-W88L):
1. Retirez l'étagère.
2. Retirez le support à étagère et ajustez-le à la hauteur souhaitée.
3. Installez les autres supports.
4. Insérez l'étagère dans le support.

CONGÉLATION D'ALIMENTS FRAIS
1. Placer les aliments frais emballés dans le congélateur. Faites bien attention à ce que ceux-ci ne soient pas en contact avec des produits déjà congelés, ces derniers pouvant alors rapidement décongeler et perdre de leur fraîcheur. Il est conseillé de placer les aliments frais à proximité des parois ou du fond du congélateur car ces endroits sont les plus froids. Ne dépassez pas la charge maximale autorisée de produits congelés (X kg / 24h). Vérifiez cette valeur dans la fiche technique de l'appareil ou sur sa plaque d'identification.
2. Réglez le niveau de refroidissement au maximum.
3. Après 24 heures, changez la position des produits congelés afin de pouvoir congeler davantage de produits.
4. Ajustez le niveau de refroidissement en fonction du remplissage du congélateur.
5. Non requis sur les modèles : RCFZ-459+, RCFZ-560+. Vous pouvez vérifier la température de l'appareil, p. ex. avec un thermomètre dont l'échelle de mesure permet de mesurer des températures inférieures à – 20°C. La température intérieure du congélateur devrait toujours être en dessous de – 18°C.

MISE SOUS TENSION DE L'APPAREIL
1. Fermez la porte de l'appareil.
2. Branchez la fiche de courant à une prise secteur. L'appareil se met en mode de fonctionnement standard et l'indicateur de mise sous tension s'allume. Le refroidissement ne commencera que lorsqu'une valeur différente de 0 sera sélectionnée pour le niveau de refroidissement (lorsque le niveau de refroidissement est sur 0, le processus de refroidissement s'arrête mais l'appareil est toujours en marche.)

DESCRIPTION DU PANNEAU DE COMMANDE
RCFZ-W88L

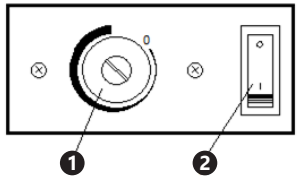

1. Bouton de contrôle du refroidissement. 0 signifie que le refroidissement n'est pas actif (il est conseillé d'utiliser un outil plat, p. ex. un tournevis, pour ajuster la température).
2. Interrupteur pour la lumière.

RCFZ-98, RCFZ-152, RCFZ-197, RCFZ-252,
RCFZ-560, RCFZ-459, RCFZ-368

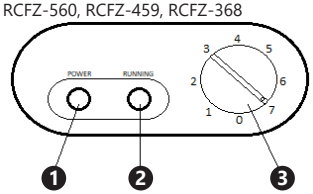

1. Indicateur de couleur verte (Power): indique que l'appareil est branché au courant et sous-tension.
2. Indicateur de couleur rouge (Running): indique que la température intérieure est supérieure à la température sélectionnée. Cela peut être causé par:
   - la première mise en marche de l'appareil
   - la première mise en marche après un dégivrage
   - le remplissage du congélateur avec des aliments frais.
3. Bouton de contrôle du refroidissement (0 – pas de refroidissement ; 1 – léger refroidissement; 7 – refroidissement maximal).

RCFZ-459+, RCFZ-560+

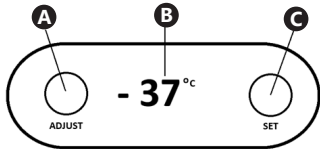

A Bouton de réglage dans le mode sélectionné
B Écran d'affichage
C Bouton de changement de mode et de valeurs

Appuyez et maintenez enfoncé le bouton C pendant 3 secondes. Chaque pression subséquente sur le bouton affiche le mode de réglage disponible de l'appareil : F1, F2, F3, F4, F5

F1 Température de refroidissement. Lorsque l'écran affiche F1, appuyez sur le bouton A, puis réglez la température à l'aide du bouton C.

F2 Différence de température (plage 1 à 5). Ce mode permet de définir une tolérance pour la différence entre la température réglée et la température réelle à l'intérieur de l'appareil. Par exemple, lorsque la température à l'intérieur de l'appareil est réglée sur -18 °C, le réglage de F2 sur 3 provoque l'arrêt du compresseur à -18 °C, puis son redémarrage à -15 °C.

F3 Étalonnage de la température (plage de -5 à +5). Si la température réglée est par exemple de -18 °C et que le réglage d'étalonnage est de +2, alors l'écran affiche de -18 °C à -16 °C.

F4 Cycle de dégivrage (de 0 à 6 heures). S'il est réglé sur 3 heures, l'appareil dégivrera toutes les 3 heures (arrêt du compresseur).

F5 Durée du dégivrage (de 0 à 20 min). S'il est réglé sur 10 minutes, chaque dégivrage dure 10 minutes (le compresseur ne fonctionne pas pendant 10 minutes).

Pour obtenir la température de refroidissement la plus basse possible, la température ambiante doit être d'environ 25 °C.

RÉGLAGE DE LA TEMPÉRATURE (Non applicable pour les modèles : RCFZ-459+, RCFZ-560+)
Allumage de l'appareil: tournez le bouton de contrôle de la température dans le sens des aiguilles d'une montre sur une autre valeur que 0:
- Minimum (léger refroidissement)
- Maximum (température la plus basse)

La température devrait être sélectionnée en fonction de:
- la température ambiante
- la quantité d'aliments stockés
- la fréquence d'ouverture

CAPACITÉ MAXIMALE DU CONGÉLATEUR
Ne remplissez jamais le congélateur jusqu'au bord qui est en contact avec la porte. Maintenez toujours une distance entre la porte et les produits congelés.
Réglez le bouton de contrôle de la température en fonction de la quantité d'aliments placés dans le congélateur.

DÉGIVRAGE
Si la fréquence d'utilisation est normale (3-4 ouvertures par jour), le congélateur devrait être dégivré une à deux fois par an (si la fréquence d'utilisation est plus intense, il devrait être dégivré plus régulièrement). L'appareil devrait être dégivré particulièrement lorsque la couche de givre sur les parois atteint une épaisseur de 5-7 mm. Les couches de givre sur les parois intérieures de l'appareil réduisent son efficacité. Les couches de givre peuvent être retirées à l'aide d'un grattoir en plastique. N'utilisez pas d'outils en métal. N'utilisez pas d'outils en métal.
Attention! N'utilisez jamais d'appareils électriques (p. ex. un sèche-cheveux) ou de flammes (p. ex. une bougie) pour procéder au dégivrage de l'appareil. Les parties en plastique situées à l'intérieur pourraient fondre et les vapeurs produites pourraient produire des étincelles ou des flammes.

Instructions pour le processus de dégivrage:
1. Assurez-vous que la fiche de courant est débranchée de la prise secteur.
2. Il est conseillé d'utiliser un récipient en plastique ou autre matière étanche pour récolter l'eau résultant du dégivrage.
3. Assurez-vous également que vos mains soient sèches durant toute l'opération de dégivrage afin d'éviter qu'elles ne soient endommagées par les températures négatives (nous conseillons d'enfiler des gants).
4. Sortez les produits congelés et placez-les quelque part où l'eau résultant de la fonte du givre ne présente pas de danger de blessure ou d'endommagement. Nous conseillons de les placer dans un récipient étanche.
5. (Ne concerne pas le modèle RCFZ-W88L) Utilisez un outil plat pour faire levier sous les bouchons situés au-dessous de l'appareil et les retirer.
6. (Ne concerne pas le modèle RCFZ-W88L) Retirez le bouchon situé sous l'appareil à l'avant afin d'optimiser l'évacuation de l'eau.
7. Nous conseillons de gratter les couches de givre les plus épaisses.
8. Si nécessaire, le dégivrage peut être accéléré en plaçant un récipient contenant de l'eau tiède (pas chaude ni bouillante!) au sein du congélateur.
9. Laissez le givre à l'intérieur du congélateur fondre; pendant ce temps, vous pouvez évacuer l'eau présente au fond de l'appareil à l'aide d'une éponge.
10. Avant que vous n'utilisiez à nouveau l'appareil, nettoyez l'intérieur.
11. Fermez les ouvertures (situés au-dessous ou au fond du congélateur) à l'aide des bouchons.
12. Fermez le rabat/la porte et branchez à nouveau l'appareil à une prise de courant.
13. Ajustez le niveau de refroidissement au maximum.
14. Replacez les produits congelés à l'intérieur du congélateur.

15. Après environ 4-6 heures ou bien lorsque l'indicateur lumineux rouge („Running", sauf pour le modèle RCFZ-W88L, RCFZ-459+, RCFZ-560+) s'allume, ajustez le niveau de refroidissement à la température optimale pour votre utilisation.

ÉCLAIRAGE INTÉRIEUR
Pour RCFZ-98, RCFZ-152, RCFZ-197, RCFZ-252, RCFZ-560, RCFZ-459, RCFZ-368, RCFZ-459+, RCFZ-560+
Lorsque le rabat ou la porte du congélateur est ouverte, l'éclairage intérieur de l'appareil s'allume automatiquement.
Pour le modèle RCFZ-W88L, vous allumez vous-même l'éclairage en fonction de vos besoins.
Pour le modèle RCFZ-W88L, vous allumez vous-même l'éclairage en fonction de vos besoins.

REMPLACEMENT DE LA LAMPE INTÉRIEURE
Le remplacement ou la réparation de la lampe devrait être réalisé par du personnel qualifié.
Débranchez l'appareil de la prise de courant avant toute manipulation et maintenance de la lampe.
La lampe se trouve derrière le cache transparent situé dans la porte/le rabat de l'appareil ou bien, pour le modèle RCFZ-W88L, sur le dessus de l'appareil. Si vous devez remplacer la lampe, dévissez les vis du cache, retirez le cache, remplacez la lampe par une nouvelle ayant les mêmes spécifications, et revissez le cache par-dessus.

TRANSPORT ET STOCKAGE
Si vous transportez cet appareil, veuillez-le protéger des secousses et des chutes. Ne posez rien sur la partie supérieure de l'appareil. Stockez-le dans un environnement sec et bien aéré, à l'abri des gaz corrosifs.

NETTOYAGE ET ENTRETIEN
Il est conseillé de nettoyer régulièrement l'appareil. Débranchez l'appareil avant tout nettoyage ou réparation (ou maintenance du réseau électrique) et attendez jusqu'à ce qu'il ait refroidi. N'utilisez pas de produits de nettoyage corrosifs comme la poudre de nettoyage, les liquides de nettoyage, les diluants, etc. et ne laissez pas d'eau dans le congélateur. Protégez-vous contre les chocs électriques et ne plongez jamais l'appareil, le câble ou la fiche dans l'eau ou tout autre liquide. N'utilisez pas de jet d'eau haute pression pour le nettoyage de l'appareil, car celui-ci n'y est pas adapté. Nettoyer les étagères et les tiroirs de l'intérieur avec un nettoyant désinfectant qui convient pour l'industrie alimentaire.

Nettoyer la surface de travail et le boîtier avec un chiffon doux et humide. Sécher enfin soigneusement l'appareil dans son intégralité. Après le nettoyage complet, utilisez un chiffon doux et sec pour le séchage final et le polissage de la surface. Si l'appareil n'est pas utilisé durant une période prolongée: débranchez complètement l'appareil du courant électrique et sortez tous les aliments. Nettoyez ensuite l'intégralité de l'intérieur du congélateur avec un tissu doux et humide, et un liquide de nettoyage délicat. Rincez à l'eau claire et laissez entièrement sécher. Laissez la porte ouverte afin que l'appareil puisse sécher de façon optimale. De temps à autre, vérifiez que le câble d'alimentation n'est pas endommagé. N'utilisez jamais l'appareil si le cordon est endommagé d'une quelconque manière. Si c'est le cas et que le câble est endommagé, il doit être remplacé par un électricien qualifié. Ainsi, vous diminuez les risques de dégâts et de défauts. Pour tout dommage ou défaut, contactez notre service. Ne tentez jamais d'effectuer des réparations sur l'appareil!

EXAMEN RÉGULIER DE L'APPAREIL
Contrôlez régulièrement le bon état des différents éléments de l'appareil. Si l'un d'entre eux est endommagé, l'appareil ne doit plus être utilisé. Adressez-vous immédiatement à votre vendeur pour faire réparer l'appareil.
Que faire en cas de problème?
Prenez contact avec votre revendeur muni des documents suivants:
- Vos numéros de facture et de série (vous trouverez ce dernier sur la plaque signalétique)
- Le cas échéant, une photo de l'élément endommagé
- Une description précise du problème aidera votre conseiller à en identifier la cause. Plus détaillées seront vos indications, plus rapidement nous pourrons vous aider!

ATTENTION! N'ouvrez jamais l'appareil sans l'accord préalable du service client. Cela pourrait compromettre votre droit à la garantie!

Conservez l'appareil dans un endroit propre, frais et sec, à l'abri de l'humidité et des rayons directs du soleil.

MISE AU REBUT DES APPAREILS USAGÉS
À la fin de sa vie, ce produit ne doit pas être jeté dans les ordures ménagères ; il doit impérativement être remis dans un point de collecte et de recyclage pour appareils électroniques et électroménagers. Un symbole à cet effet figure sur le produit, l'emballage ou dans le manuel d'utilisation. Les matériaux utilisés lors de la fabrication de l'appareil sont recyclables conformément à leur désignation. En recyclant ces matériaux, en les réutilisant ou en utilisant les appareils usagés d'une autre manière, vous contribuez grandement à protéger notre environnement. Pour obtenir de plus amples informations sur les points de collecte appropriés, adressez-vous à vos autorités locales.

DETTAGLI TECNICI

Nome del prodotto	Congelatore a pozzetto			
Modello	RCFZ-98	RCFZ-152	RCFZ-197	RCFZ-252
Potenza [W]	52	78	82	85
Corrente nominale [A]	0,48	0,5	0,5	0,63
Consumo di energia elettrica [kWh/24h]	0,465	0,541	0,604	0,681
Classe energetica	A+			
Tensione [V]/ Frequenza [Hz]	230~/50			
Agente frigorigeno	R600a / 54g	R600a / 62g	R600a / 65g	R600a / 67g
Intervallo di temperatura [°C]	-12~-28			
Capacità netta [l]	98	152	197	252
Capacità di congelamento [kg/24h]	5	8	10	12
Classe di protezione elettrica	I			
Livello di rumore emesso	44dB			
Tempo di aumento della temperatura [h]	31,5	38	43	49
Consumo energetico annuo [kWh/anno]	170	197	220	248
EEI (indice di efficienza energetica)	41,3	40,6	41,2	40,6
*Classe climatica	T			
Peso [kg]	28	32	38	43
Regolazione dell'altezza	Sì			
Cestello / ripiano	1 cestello			
Serratura	Sì			

Nome del prodotto	Congelatore	Congelatore a pozzetto		
Modello	RCFZ-W88L	RCFZ-560	RCFZ-459	RCFZ-368
Potenza [W]	180	135	135	110
Corrente nominale [A]	1,2	1,31	1,31	1,2
Consumo di energia elettrica [kWh/24h]	2,8	1,112	0,970	0,843
Classe energetica	-	A+		
Tensione [V]/ Frequenza [Hz]	230~/50			
Agente frigorigeno	R290 /50g	R600a /114g	R600a /110g	R600a /93g
Intervallo di temperatura [°C]	-7~-24	-12~-28		
Capacità netta [l]	88	560	459	368
Capacità di congelamento [kg/24h]	-	26	21	17
Classe di protezione elettrica	I			
Livello di rumore emesso	46dB	50dB		
Tempo di aumento della temperatura [h]	-	55	53	51
Consumo energetico annuo [kWh/anno]	-	406	354	307
EEI (indice di efficienza energetica)	-	41,4	41,9	41,6
*Classe climatica	4	T		
Peso [kg]	39	79	72	56
Regolazione dell'altezza	Sì			
Cestello/ ripiano	3 ripiani	4 cestelli	4 cestelli	3 cestelli
Serratura	Sì			

Nome del prodotto	Congelatore a pozzetto	
Modello	RCFZ-459+	RCFZ-560+
Tensione nominale [V~] / Frequenza [Hz]	230/50	
Potenza nominale [W]	135	
Corrente nominale [A]	1,31	
Consumo di energia elettrica [kWh/24h]	0,97	1,112
Classe energetica	A+	
Capacità di congelamento [kg/24h]	21	26
Refrigerante	R290	
Quantità refrigerante [g]	110	120
Sostanza isolante	C5H10	
Spessore dell'isolamento [mm]	70	
Intervallo di temperatura [°C]	(-12) – (-40)	
Capacità netta [l]	459	560
Livello di rumore emesso [dB]	50	
*Classe climatica	T	
Classe di protezione	I	
Numero di stelle	4****	
Dimensioni [mm]	671x1527 x825	671x1805 x820
Dimensioni interne [mm]	520x1385 x665	520x1665 x660
Dimensioni del cestello [mm]	520x225 x251	520x230 x250
Peso [kg]	72	79
Serratura	Sì	

*La classe climatica T significa che la temperatura dell'ambiente intorno al dispositivo dovrebbe essere compresa tra +16 e +43°C.

	Leggere attentamente le istruzioni d'uso.
	Non smaltire apparecchi elettrici insieme a rifiuti domestici.
CE	Il dispositivo è confacente alla dichiarazione di conformità CE.
	ATTENZIONE! Rischio di infortuni.
	ATTENZIONE! Presenza di sostanze comburenti!

AVVERTENZA! Le immagini in questo manuale sono puramente dimostrative per cui i singoli dettagli possono differire dall'aspetto reale dell'apparecchio.

Il manuale originale è stato scritto in tedesco. Le versioni in altre lingue sono traduzioni dalla lingua tedesca.

ISTRUZIONI PER L'USO

NORME DI SICUREZZA

Norme di sicurezza generali per l'utilizzo di apparecchi elettrici:

Per minimizzare il rischio di lesioni a causa di incendi o scosse elettriche si prega di osservare alcune misure di sicurezza per l'utilizzo di questo dispositivo. Si prega di leggere attentamente questo manuale di istruzioni e di assicurarsi di non aver alcun dubbio riguardo il suo contenuto. Conservare con cura e a portata di mano queste istruzioni in maniera tale da poterle consultare in seguito. Utilizzare sempre una fonte di energia con messa a terra dotata della tensione corretta (si prega di prendere visione delle istruzioni o dell'etichetta del prodotto). Se non si è sicuri delle norme di installazione far comprovare l'impianto da un tecnico qualificato. Non usare mai un cavo di alimentazione difettoso! Non aprire questo apparecchio in un ambiente umido o bagnato o con mani bagnate o umide. È necessario inoltre proteggere il dispositivo dalla luce diretta del sole. Utilizzare l'apparecchio solo in luoghi protetti, così che nessuno possa calpestare il cavo, inciamparvi e/o arrecarvi danni. Bisogna inoltre fornire un'areazione sufficiente che garantisca il raffreddamento dell'unità e impedisca l'accumulo di calore. Estrarre la spina prima di pulire l'apparecchio e utilizzare un panno umido per la pulizia. Evitare l'uso di detergenti e assicurarsi che nessun liquido penetri nell'apparecchio o vi permanga. L'interno di questo apparecchio non contiene parti che richiedono manutenzione da parte dell'utente. Far eseguire i lavori di manutenzione, regolazione e riparazione a personale qualificato. Nel caso di intervento di terzi, la garanzia decade!

NORME DI SICUREZZA

1. Leggere attentamente questo manuale di istruzioni prima di azionare l'apparecchio! Osservare tutte le norme di sicurezza per evitare danni dovuti a uso improprio!
2. Conservare le istruzioni d'uso per un futuro utilizzo. Nel caso in cui il dispositivo venisse affidato a terzi, consegnare anche queste istruzioni d'uso.
3. Utilizzare l'apparecchio solo per lo scopo previsto e solo al chiuso.
4. Nel caso di un uso improprio o di manomissione, il produttore o il rivenditore non potrà essere ritenuto responsabile per eventuali danni.
5. Prima del primo utilizzo, si prega di verificare che il tipo di corrente e di tensione corrispondano alle caratteristiche riportate sull'etichetta del prodotto.
6. Questo dispositivo non è adatto per essere utilizzato da persone, bambini compresi, con ridotte capacità fisiche, sensoriali o mentali, così come da privi di adeguata esperienza e/o conoscenze. Si fa eccezione per coloro i quali siano sorvegliati da un responsabile qualificato che si prenda carico della loro sicurezza e abbia ricevuto istruzioni dettagliate al riguardo.
7. PERICOLO DI SCOSSA ELETTRICA! Non tentare di riparare l'apparecchio autonomamente. In caso di guasto far riparare il dispositivo da professionisti qualificati.
8. Controllare regolarmente la spina e il cavo di alimentazione. Se il cavo di alimentazione è danneggiato deve essere sostituito tramite il produttore, l'operatore del servizio clienti o chi possa farne le veci, al fine di evitare qualsiasi rischio.
9. Evitare di danneggiare il cavo di alimentazione: non schiacciarlo, romperlo o sfregarlo contro angoli affilati. Tenere lontano da superfici calde o fiamme. Non immergere il cavo di alimentazione nell'acqua.
10. ATTENZIONE: PERICOLO DI MORTE! Non immergere il dispositivo in acqua o altri liquidi durante la pulizia o la messa in funzione.
11. Non aprire in nessun caso l'alloggiamento.
12. Nel frigorifero non devono essere contenuti oggetti pesanti, velenosi o che promuovono la corrosione.
13. Per evitare danni al compressore durante il trasporto, il frigorifero non dovrebbe essere inclinato più di 45°.
14. Il dispositivo non deve essere utilizzato in camere non riscaldate o con elevata umidità.
15. Se dovete inserire le mani nel congelatore a pozzetto, queste devono essere asciutte; mani umide possono essere danneggiate dal gelo.
16. ATTENZIONE! Le aperture di ventilazione del dispositivo devono sempre essere prive di danni.
17. ATTENZIONE! Non utilizzare dispositivi elettronici o macchine per accelerare lo scongelamento.
18. ATTENZIONE! Prestare particolare attenzione a non danneggiare gli elementi di raffreddamento.
19. ATTENZIONE! Non utilizzare alcun dispositivo elettronico all'interno dei ripiani per gli alimenti.
20. ATTENZIONE! Il dispositivo contiene al suo interno gas infiammabili per l'isolamento. Per questo motivo, al termine del suo utilizzo, il dispositivo deve essere smaltito da personale competente.
21. ATTENZIONE! La spina dell'apparecchio deve essere collegata ad una presa facilmente accessibile in modo da poter rimuovere la spina velocemente, se necessario.
22. ATTENZIONE! L'installazione deve essere eseguita da personale qualificato.
23. I bambini non devono giocare con l'apparecchio.
24. Non conservare sostanze esplosive all'interno del dispositivo. Ad esempio lattine contenenti gas compresso infiammabile.
25. Non stivare nel congelatore oggetti in vetro.
26. Se l'unità non funziona correttamente, è danneggiata o è caduta a terra, se ne sconsiglia l'utilizzo.
27. Utilizzare solo accessori e parti di ricambio consigliati dal produttore. Accessori o pezzi di ricambio non consigliati potrebbero rappresentare un pericolo per l'utente o causare danni al dispositivo.
    Questo potrebbe portare a lesioni personali e alla decadenza della garanzia.
28. È vietato spostare o ruotare il dispositivo durante il funzionamento.
29. L'apparecchio non deve mai essere montato o installato su superfici infiammabili come per esempio tappeti.
30. Si prega di non installare l'apparecchio vicino a focolari, forni elettrici, stufe o altre fonti di calore come raggi solari diretti, in quanto il calore può compromettere la capacità di raffreddamento dello strumento aumentando il consumo di energia.
31. Il dispositivo non deve essere collegato ad una presa multipla o a un deviatore, ma direttamente ad una presa a muro.
32. Dopo aver spento il dispositivo, attendere circa 5 minuti prima di ricollegarlo per evitare di danneggiare il dispositivo.
33. Prima del primo utilizzo verificare che il tipo di corrente e la tensione di rete corrispondano ai dati indicati sulla targhetta identificativa.
34. ATTENZIONE: La fuoriuscita di refrigerante può causare danni agli occhi o perdita della vista nel caso in cui venga a contatto con gli occhi. In tal caso, sciacquare immediatamente gli occhi con abbondante acqua e consultare un medico.
35. Questo apparecchio non è un giocattolo! La pulizia e la manutenzione non devono essere eseguite da bambini a meno che non siano sotto la supervisione di un adulto.

Non rispettare le istruzioni d'uso e di sicurezza può portare a gravi lesioni personali o alla morte.

INDICAZIONI D'USO

I congelatori RCFZ-98, RCFZ-152, RCFZ-197, RCFZ-252, RCFZ-560, RCFZ-459, RCFZ-368, RCFZ-459+, RCFZ-560+ sono pensati per un utilizzo a casa. Il congelatore RCFZ-W88L è inteso per l'uso commerciale. I congelatori vengono utilizzati per congelare e conservare alimenti. L'operatore è responsabile di tutti i danni derivanti da un uso improprio.

PRIMA DEL PRIMO UTILIZZO

Controllare l'imballaggio del pacco al momento della consegna e aprirlo solo se risulta intatto. Se la confezione risulta danneggiata contattare entro 3 giorni la compagnia di trasporto e il rivenditore documentando i danni il più precisamente possibile. Si prega di non capovolgere la confezione! Nel caso in cui fosse necessario trasportare il pacco, mantenerlo diritto e stabile.

SMALTIMENTO DELL'IMBALLAGGIO

Si prega di conservare l'intero imballaggio (cartone, nastro adesivo e polistirolo), nel caso in cui per problemi di funzionamento fosse necessario rispedire il prodotto al servizio clienti!

NOTE PER L'UTENTE

Dopo l'apertura del pacco, il dispositivo deve essere pulito prima di essere collegato all'alimentazione elettrica. Non appena il congelatore ha raggiunto la temperatura impostata, può essere riempito per congelare alimenti (freschi seguire i parametri indicati e le istruzioni per congelare alimenti freschi che sono contenute in questo manuale). È vietato riempire il congelatore con cibi e liquidi caldi. Tutti gli alimenti conservati nel frigorifero devono essere coperti. Mediante l'utilizzo di contenitori a chiusura ermetica pensati per la conservazione di alimenti e bevande, l'aroma degli alimenti e delle bevande viene mantenuto, inoltre si evita il mescolamento degli odori nel frigorifero. Per garantire una sufficiente circolazione d'aria all'interno dell'apparecchio, si consiglia di posizionare il dispositivo in modo che sia mantenuta una distanza dal muro sufficiente. Ricordare sempre che se si riempie troppo il congelatore o le porte vengono lasciate aperte a lungo, il consumo energetico sarà maggiore e dunque sarà anche più facile l'insorgere di difetti. Per mantenere il più a lungo possibile la refrigerazione, le porte devono essere aperte per un breve periodo di tempo.

Le porte o le ante scorrevoli non devono essere aperte troppo spesso.
Chiudere sempre la porta del dispositivo quando non lo si utilizza.
Non utilizzare cacciaviti o altri strumenti di metallo per rimuovere il ghiaccio che si forma sulle pareti durante l'utilizzo del dispositivo.
Se la copertura è chiusa, non aprirla all'improvviso e con forza. La guarnizione intorno alla chiusura dell'alloggiamento può rendere più difficile l'apertura nei primi 1 o 2 minuti. Dopo questo tempo il dispositivo si dovrebbe poter aprire normalmente.
Se non si utilizza il dispositivo per un lungo periodo di tempo, staccare la spina. Pulirlo e lasciare la porta aperta per evitare la formazione di odori spiacevoli.

DESCRIZIONE DEL DISPOSITIVO
RCFZ-W88L

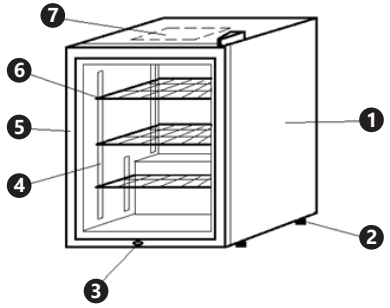

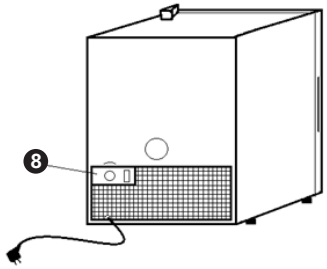

1. Alloggiamento
2. Piedini regolabili
3. Chiusura
4. Sostegno per i ripiani
5. Porta a vetri
6. Ripiani
7. Illuminazione interna
8. Pannello di controllo

Modelli: RCFZ-98, RCFZ-152, RCFZ-197, RCFZ-252, RCFZ-560, RCFZ-459, RCFZ-368, RCFZ-459+, RCFZ-560+

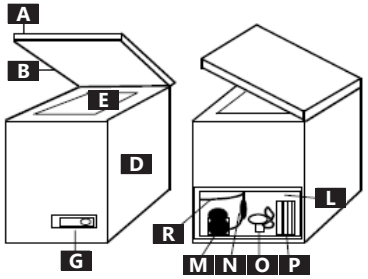

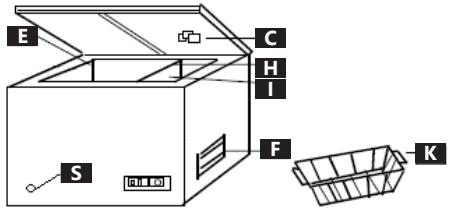

A. Copertura
B. Guarnizione della copertura
C. Illuminazione interna
D. Alloggiamento
E. Alloggiamento per i prodotti surgelati
F. Griglia di areazione
G. Pannello di controllo
H. Scomparto
I. Alloggiamento per i prodotti destinati al congelamento
K. Cestello che si appende
L. Alloggiamento del compressore
M. Compressore
N. Filtro per l'essiccatore
O. Ventilatore
P. Tubo capillare
S. Scarico dell'acqua

INSTALLAZIONE E MONTAGGIO DEL DISPOSITIVO
Assicurarsi che il dispositivo sia stato in piedi almeno due ore prima di accenderlo per la prima volta.
AVVERTENZA! Pericolo: corrente elettrica! La messa in funzione del dispositivo deve avvenire solo mediante una presa singola installata correttamente con messa a terra.
Collocare l'apparecchio su una superficie ampia, piana, asciutta e stabile che possa sostenere il peso dell'apparecchio.
Lasciare almeno 20 cm di distanza intorno al dispositivo in tutte le direzioni per garantire una ventilazione sufficiente.
Collocare il dispositivo in un luogo fresco, ben ventilato e asciutto, lontano da fonti di calore. È necessario mantenere una distanza di almeno 30 cm da stufe a gas o elettriche e di 50 cm da radiatori o stufe. La mancata esposizione del dispositivo a fonti di calore durante il funzionamento aumenta l'efficienza del compressore e riduce il consumo energetico.

Prima messa in funzione.
1. Scompattare il dispositivo.
2. Assicurarsi che nessun materiale dell'imballaggio si trovi nell'area del compressore.
3. Rimuovere tutti i documenti e altri accessori dall'interno del dispositivo.
4. Installare tutti i componenti aggiuntivi.
5. Raddrizzare il dispositivo.
6. Pulire e asciugare l'interno.
7. Chiudere con la copertura / porta.
8. Collegare il dispositivo all'alimentazione.
9. Impostare la potenza di raffreddamento sul massimo.
10. Non aprire il dispositivo per circa 4-6 ore o comunque non prima che si spenga la luce rossa (Running) (nessun indicatore di funzionamento sui modelli: RCFZ-459+, RCFZ-560+, RCFZ-W88L).
11. Inserire i prodotti surgelati nel congelatore
12. Se si desidera congelare alimenti freschi, seguire le indicazioni per il congelamento di alimenti freschi contenute in questo manuale.

Non inserire bottiglie di vetro contenenti liquidi poiché questi aumentano di volume durante il congelamento e possono danneggiare il vetro. Non inserire mai sostanze esplosive nel congelatore.

Regolazione dell'altezza / Livellazione
Per impostare o regolare l'altezza del congelatore, regolare i piedi del dispositivo con delle viti. Montaggio della serratura (non si applica al modello RCFZ-W88L):
1. Rimuovere il nastro adesivo che copre i buchi per le viti sotto la chiusura.
2. Posizionare il gancio nella giusta posizione di montaggio.
3. Avvitare il gancio con due viti.

Montaggio della maniglia (non si applica al modello RCFZ-W88L):
1. Fissare la maniglia alla porta con 4 viti.
2. Inserire la copertura della maniglia da una parte all'altra.
3. Spingere la copertura nel supporto.

L'apparecchiatura è dotata di una chiusura, che assicura il congelatore dall'apertura.
Regolare l'altezza dei ripiani (soltanto per il modello RCFZ-W88L):
1. Rimuovere il ripiano.
2. Rimuovere il supporto del ripiano e regolarlo all'altezza desiderata.
3. Regolare gli altri supporti.
4. Spingere la mensola nel supporto.

CONGELARE ALIMENTI FRESCHI
1. Collocare nel congelatore di alimenti freschi imballati. Assicurarsi che questi non entrino in contatto con i prodotti già congelati. Si consiglia di collocare gli alimenti freschi vicino alle pareti o al fondo del congelatore, in questi punti è più freddo. Non superare il carico massimo consentito (X kg/24h). Controllare questo valore nei dati tecnici del dispositivo o sulla targhetta.
2. Impostare la potenza di raffreddamento sul massimo.
3. Dopo 24 ore cambiare la posizione degli alimenti congelati in modo da poter congelare anche altri alimenti.
4. Regolare la potenza di congelamento in base alla quantità di alimenti presente nel congelatore.
5. Non necessario per i modelli: RCFZ-459+, RCFZ-560+. Potete controllare la temperatura nel dispositivo, ad esempio con un termometro la cui scala permetta di misurare temperature al di sotto dei – 20°C. La temperatura del congelatore dovrebbe essere almeno a – 18°C.

AZIONAMENTO DEL DISPOSITIVO
1. Chiudere la porta del dispositivo.
2. Collegarlo alla corrente elettrica. L'apparecchiatura comincia il normale funzionamento e la spia luminosa si accende. Il raffreddamento inizia soltanto dopo che la potenza di raffreddamento viene impostata su un altro valore che non sia 0. (Se la potenza di raffreddamento è impostata su 0, il processo di raffreddamento si ferma, il dispositivo è spento)

DESCRIZIONE DEL PANNELLO DI CONTROLLO
RCFZ-W88L

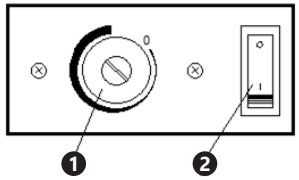

1. Pulsante di regolamento del raffreddamento. 0 significa nessun raffreddamento (si consiglia di utilizzare uno strumento piatto ad esempio un cacciavite per regolare la temperatura).
2. Interruttore della luce.

RCFZ-98, RCFZ-152, RCFZ-197, RCFZ-252, RCFZ-560, RCFZ-459, RCFZ-368

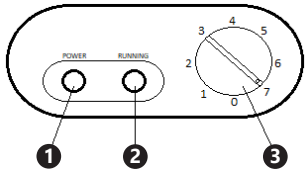

1. Luce verde (Power) – indica che il dispositivo è collegato alla corrente elettrica.
2. Luce rossa (Running) – indica che la temperatura interna è maggiore della temperatura impostata. Solitamente questo avviene:
- alla prima messa in funzione del dispositivo;
- alla messa in funzione dopo lo sbrinamento;
- quando si inseriscono degli alimenti freschi.
3. Regolatore del raffreddamento (0 – raffreddamento nullo; 1 – raffreddamento leggero; 7 – raffreddamento massimo).

RCFZ-459+, RCFZ-560+

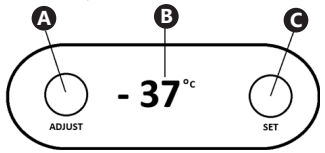

A Pulsante che attiva la regolazione nella modalità selezionata
B Display
C Pulsante di cambio modalità e valore

Premere e tenere premuto il pulsante C per 3 secondi. Ad ogni ulteriore pressione del tasto viene visualizzata la modalità di impostazione disponibile del dispositivo: F1, F2, F3, F4, F5

F1 Temperatura di raffreddamento. Quando il display mostra F1, premere il tasto A e impostare la temperatura con il tasto C.
F2 Differenza di temperatura (da 1 a 5). Consente di impostare una tolleranza per la differenza tra la temperatura impostata e la temperatura effettiva all'interno dell'apparecchio. Ad esempio, se la temperatura all'interno dell'apparecchio è impostata a -18°C, impostando F2 a 3 il compressore si ferma a -18°C e poi si riavvia nuovamente a -15°C.
F3 Calibrazione della temperatura (range da -5 a +5). Se, ad esempio, la temperatura impostata è -18°C e l'impostazione di calibrazione è +2, il display indicherà una temperatura compresa tra -18°C e -16°C.
F4 Ciclo di scongelamento (da 0 a 6 ore). Se impostato a 3 ore, l'apparecchio si sbrinerà ogni 3 ore (arresto del compressore).
F5 Tempo di scongelamento (da 0 a 20 min). Se impostato su 10 minuti, ogni ciclo di sbrinamento dura 10 minuti (il compressore non funziona per 10 minuti).

Per ottenere la temperatura di raffreddamento più bassa possibile, la temperatura ambiente dovrebbe essere di circa 25°C.

REGOLAZIONE DELLA TEMPERATURA (Non si applica per i modelli: RCFZ-459+, RCFZ-560+ Modelle)
Azionamento del dispositivo: girare la manopola di regolazione della temperatura in senso orario per impostare la temperatura su un altro valore diverso da 0:

- Minimo (raffreddamento leggero)
- Massimo (temperatura più bassa)

La temperatura deve essere regolata in base a:

- Temperatura ambiente,
- Quantità di alimenti inseriti,
- Quante volte si apre il dispositivo.

CAPIENZA MASSIMA DEL CONGELATORE
Non riempire mai il congelatore fino al bordo che sta a contatto con il coperchio. Mantenere sempre una distanza tra la copertura e i prodotti surgelati. Regolare la temperatura in base alla quantità di alimenti stivati nel congelatore.

SBRINAMENTO
In normali condizioni di utilizzo (3-4 aperture al giorno) il congelatore deve essere sbrinato 1-2 volte all'anno (se lo si apre più frequentemente deve essere sbrinato più spesso). Il dispositivo deve essere sbrinato soprattutto quando sulle pareti si è formato uno strato di ghiaccio di 5-7 mm. Gli strati di ghiaccio all'interno riducono l'efficienza del dispositivo.
Gli strati di ghiaccio possono essere rimossi mediante un raschietto di plastica. Non usare strumenti di metallo.

Attenzione! Non utilizzare mai dispositivi elettrici (ad es. asciugacapelli) o fiamme libere (ad es. candele) per sbrinare il congelatore. Le parti in plastica possono sciogliersi e i vapori possono causare fiamme o scintille.

Per sbrinare procedere come segue:

1. Assicurarsi che il dispositivo sia scollegato dalla corrente elettrica.
2. Si raccomanda l'uso di una bacinella in plastica o di altri contenitori per raccogliere l'acqua che si forma durante lo sbrinamento.
3. Assicurarsi che le mani siano asciutte per evitare danni (si consiglia di utilizzare dei guanti).
4. Rimuovere i prodotti surgelati e assicurarsi che l'acqua che si formerà dallo scioglimento del ghiaccio non possa causare danni o pericoli. Si consiglia di usare un contenitore sigillato.
5. (Non si applica al modello RCFZ-W88L) sollevare con l'aiuto di uno strumento piatto il tappo al di sotto del congelatore e rimuoverlo.
6. (Non si applica al modello RCFZ-W88L) rimuovere il tappo sul fondo del congelatore e assicurarsi uno scarico sufficiente.
7. Si consiglia di raschiare via il ghiaccio più spesso.
8. Se necessario accelerare lo sbrinamento, si può versare dell'acqua calda (non bollente) all'interno del dispositivo.
9. Lasciare sciogliere il ghiaccio: durante lo sbrinamento rimuovere l'acqua all'interno con una spugna.
10. Prima di riutilizzare il dispositivo, pulire le parti interne.
11. Chiudere le aperture (nel lato sotto il congelatore e sul fondo del congelatore) con i tappi.
12. Chiudere la copertura /porta e collegare il dispositivo alla corrente elettrica.
13. Impostare la potenza di raffreddamento sul massimo.
14. Mettere i prodotti congelati nel congelatore.
15. Dopo circa 4-6 ore o quando la luce rossa („Running", non presente nel modello RCFZ-W88L, RCFZ-459+, RCFZ-560+) si spegne, impostare la potenza di raffreddamento in modo che il congelatore possa essere riempito.

ILLUMINAZIONE INTERNA
Per RCFZ-98, RCFZ-152, RCFZ-197, RCFZ-252, RCFZ-560, RCFZ-459, RCFZ-368, RCFZ-459+, RCFZ-560+
Quando si apre il dispositivo, la luce interna si accende automaticamente. Quando il dispositivo viene chiuso, la luce si spegne automaticamente.
Con il modello RCFZ-W88L la luce deve essere accesa manualmente.

SOSTITUZIONE DELLA LAMPADINA INTERNA
La sostituzione o la riparazione della lampadina deve avvenire per mezzo di un tecnico qualificato.
Prima di sostituire la lampadina o effettuare lavori di manutenzione scollegare il dispositivo dalla corrente elettrica. La lampada si trova sotto la protezione trasparente sulla copertura del dispositivo o – nel modello RCFZ-W88L – sul lato superiore del dispositivo. Se dovete sostituire la lampada, rimuovere le viti sulla copertura, rimuovere la copertura, sostituire la lampadina con una nuova che presenti le stesse specifiche, riposizionare la copertura e avvitarla.

TRASPORTO E STOCCAGGIO
Durante il trasporto evitare di esporre il dispositivo a scossoni o movimenti bruschi, nonché far sì che il pacco non venga posizionato sottosopra. Conservare in luogo ben ventilato con aria secca senza gas corrosivi.

PULIZIA E MANUTENZIONE
Si consiglia di pulire regolarmente il dispositivo. Prima di lavori di manutenzione o prima della pulizia scollegare il dispositivo dall'alimentazione e aspettare fino a che questo non si è intiepidito. Non utilizzare detergenti infiammabili come polveri, liquidi o diluenti e non lasciare acqua nel congelatore. Proteggersi da eventuali scosse elettriche e non immergere mai il dispositivo, il cavo o la presa nell'acqua o in altri liquidi. Non utilizzare nessun getto di acqua a pressione per la pulizia del dispositivo poiché il dispositivo non è adatto per essere spruzzato con getti d'acqua diretti. Pulire la parte interna del frigorifero con detergenti adatti al contatto con gli alimenti. La superficie e l'alloggiamento possono essere puliti con un panno morbido e umido. Asciugare accuratamente l'intera unità dopo la pulizia. Al termine della pulizia passare uno straccio asciutto e morbido sulle superfici per asciugare e lucidare. Se l'apparecchiatura non è utilizzata per un lungo periodo di tempo: scollegare il dispositivo dalla corrente elettrica e togliere tutti gli alimenti. Lavare il congelatore con un panno umido e morbido e un detergente delicato. Lavare con acqua e asciugare a fondo. Lasciare la porta aperta per far asciugare completamente il dispositivo. Occasionalmente controllare che i cavi di allacciamento alla rete non siano danneggiati. Non utilizzare il dispositivo se il cavo è danneggiato. Se il caso è danneggiato deve essere sostituito tramite un elettricista competente. In questo modo si evitano pericoli. Per danni o problemi contattare il nostro servizio clienti. Non provare mai a riparare autonomamente il dispositivo!

CONTROLLI REGOLARI DELLA MACCHINA
Verificare regolarmente che gli elementi dell'apparecchio non presentino danni. Nel caso in cui si riscontrassero danni, è severamente vietato qualsiasi impiego del dispositivo. Si prega di contattare il venditore di riferimento affinché vengano effettuate le modifiche necessarie.
Cosa fare in caso di problemi?
Contattare il venditore e fornire i seguenti dati:

- Numero di fattura e numero di serie (dei quali l'ultimo si trova sulla targhetta del dispositivo).
- Se possibile fornire una foto del pezzo difettoso.
- Provvedere a descrivere il problema che avete riscontrato nel modo più preciso possibile in modo che il servizio clienti sia in grado di circoscrivere il problema e di risolverlo. Più dettagliate sono le informazioni fornite, maggiore è l'aiuto che possiamo fornire!

ATTENZIONE: Non aprire mai o smontare l'apparecchio senza l'autorizzazione del servizio clienti. Ciò comporta la decadenza della garanzia a effetto immediato!

Tenere l'apparecchio in un luogo asciutto, fresco, protetto dall'umidità e dalla luce diretta del sole.

SMALTIMENTO DELLE ATTREZZATURE USATE
Questo prodotto, se non più funzionante, non deve essere smaltito insieme ai normali rifiuti, ma deve essere consegnato ad un'organizzazione competente per lo smaltimento dei dispositivi elettrici e elettronici. Maggiori informazioni sono reperibili sull'etichetta sul prodotto, sul manuale di istruzioni o sull'imballaggio. I materiali utilizzati nel dispositivo possono essere riciclati secondo indicazioni. Riutilizzando i materiali o i dispositivi, si contribuisce a tutelare l'ambiente circostante. Le informazioni sui rispettivi punti di smaltimento sono reperibili presso le autorità locali.

DETALLES TÉCNICOS

Nombre del producto	Congelador			
Modelo	RCFZ-98	RCFZ-152	RCFZ-197	RCFZ-252
Potencia [W]	52	78	82	85
Corriente nominal [A]	0,48	0,5	0,5	0,63
Consumo energético [kWh/24h]	0,465	0,541	0,604	0,681
Clase de energía	A+			
Tensión [V]/ Frecuencia [Hz]	230~/50			
Refrigerante	R600a / 54g	R600a / 62g	R600a / 65g	R600a / 67g
Rango de temperatura [°C]	-12~-28			
Capacidad neta [l]	98	152	197	252
Capacidad de refrigeración [kg/24h]	5	8	10	12
Clase de protección eléctrica	I			
Nivel de ruido	44dB			
Tiempo de subida de la temperatura [h]	31,5	38	43	49
AE C (consumo energético anual) [kWh/año]	170	197	220	248
EEI (indice di efficienza energetica)	41,3	40,6	41,2	40,6
*Clase climática	T			
Peso [kg]	28	32	38	43
Ajuste en altura	Sí			
Cesta/estante	1 cesta			
Cerradura	Sí			

Nombre del producto	Congelador	Congelador		
Modelo	RCFZ-W88L	RCFZ-560	RCFZ-459	RCFZ-368
Potencia [W]	180	135	135	110
Corriente nominal [A]	1,2	1,31	1,31	1,2
Consumo energético [kWh/24h]	2,8	1,112	0,970	0,843
Clase de energía	-	A+		
Tensión [V]/ Frecuencia [Hz]	230~/50			
Refrigerante	R290 /50g	R600a /114g	R600a /110g	R600a /93g
Rango de temperatura [°C]	-7~-24	-12~-28		
Capacidad neta [l]	88	560	459	368
Capacidad de refrigeración [kg/24h]	-	26	21	17
Clase de protección eléctrica	I			
Nivel de ruido	46dB	50dB		
Tiempo de subida de la temperatura [h]	-	55	53	51
AE C (consumo energético anual) [kWh/año]	-	406	354	307
EEI (indice di efficienza energetica)	-	41,4	41,9	41,6
*Clase climática	4	T		
Peso [kg]	39	79	72	56
Ajuste en altura	Sí			
Cesta/ estante	3 estantes	4 cestas	4 cestas	3 cestas
Cerradura	Sí			

Nombre del producto	Arcón congelador	
Modelo	RCFZ-459+	RCFZ-560+
Voltaje [V ~]/ Frecuencia [Hz]	230/50	
Potencia nominal [W]	135	
Corriente nominal [A]	1,31	
Consumo energético [kWh/24h]	0,97	1,112
Clase de energía	A+	
Capacidad de refrigeración [kg/24h]	21	26
Refrigerante	R290	
Cantidad de refrigerante [g]	110	120
Sustancia aislante	C5H10	
Grosor del aislamiento [mm]	70	
Rango de temperatura [°C]	(-12) – (-40)	
Capacidad neta [l]	459	560
Nivel de ruido [dB]	50	
*Clase climática	T	
Clase de protección	I	
Número de estrellas	4****	
Dimensiones [mm]	671x1527 x825	671x1805 x820
Dimensiones internas [mm]	520x1385 x665	520x1665 x660
Dimensiones de la cesta [mm]	520x225 x251	520x230 x250
Peso [kg]	72	79
Cerradura	Sí	

*La clase climática T significa que la temperatura ambiente debe estar entre + 16 y 43°C.

	Lea este manual de instrucciones con detenimiento.
	Los dispositivos eléctricos no se pueden desechar con la basura doméstica.
CE	El equipo cumple con la normativa CE.
	Riesgo de accidentes.
	¡ATENCIÓN! ¡Advertencia de sustancias inflamables!

NOTA! En este manual se incluyen fotos ilustrativas, que podrían no coincidir exactamente con la apariencia real del dispositivo.

El texto en alemán corresponde a la versión original. Los textos en otras lenguas son traducciones de las instrucciones en alemán.

INSTRUCCIONES DE FUNCIONAMIENTO

INSTRUCCIONES DE SEGURIDAD

Medidas generales de seguridad para el uso de dispositivos eléctricos:

Para reducir el riesgo de lesiones por quemadura o electrocución le rogamos que tome siempre ciertas medidas de seguridad cuando utilice este aparato. Lea con detenimiento este manual de instrucciones y cerciórese de que no tiene dudas al respecto. Guarde cuidadosamente este manual con el producto para poder consultarlo cuando lo necesite. Utilice siempre una conexión con toma a tierra y voltaje adecuado (véase el manual o la placa de características del producto). Si tiene dudas sobre la conexión a tierra de su instalación, permita que un técnico especializado la revise. ¡Nunca utilice un adaptador defectuoso! No abra este equipo en un ambiente húmedo y menos con las manos mojadas. Además, debe proteger el equipo contra la exposición solar directa. Ponga en marcha el equipo siempre en un lugar seguro, donde nadie pueda pisar los cables, dañarlos o caerse. Garantice una óptima ventilación en la zona de trabajo para ayudar a refrigerar el equipo y evitar la acumulación de calor. Desenchufe el dispositivo antes de limpiarlo y utilice solo un trapo húmedo sin detergentes agresivos para ese fin. Evite que cualquier líquido penetre y se estanque en el interior del equipo. Este equipo contiene piezas cuyo mantenimiento no debe ser efectuado por el usuario. Deje las tareas de mantenimiento y reparación a personal autorizado. Cualquier intervención externa conllevará la pérdida de la garantía.

INSTRUCCIONES DE SEGURIDAD

1. Lea detenidamente este manual de instrucciones antes de poner en marcha el dispositivo y respete todas las medidas de seguridad para evitar daños derivados de un uso inadecuado del equipo.
2. Conserve el manual de instrucciones para futuras consultas. Este manual debe ser entregado a toda persona que vaya a hacer uso del dispositivo.
3. Utilice el equipo para el propósito previsto y solamente en interiores.
4. No nos hacemos responsables de los daños ocasionados por un uso indebido del dispositivo.
5. Antes de utilizarlo por primera vez, asegúrese de que los parámetros de corriente y voltaje de su conexión se corresponden con los datos en la placa de características técnicas del dispositivo
6. Este aparato no debe ser utilizado por niños o personas con capacidades físicas o psíquicas reducidas. Tampoco por personas con falta de experiencia y/o conocimientos, a menos que sean supervisadas por un responsable.
7. ¡PELIGRO DE ELECTROCUCIÓN! Nunca intente reparar el equipo usted mismo. En caso de avería, el equipo deberá ser reparado por un servicio técnico autorizado.
8. Examine regularmente el enchufe y el cable de alimentación. Si el cable estuviese deteriorado, deberá ser reemplazado por un técnico autorizado para evitar riesgos.
9. Evite aplastar, doblar o rozar el cable, y manténgalo siempre alejado de fuego o superficies calientes. Por las superficies calientes y subsistencia abierta del fuego lejos. No sumerja el cable en agua bajo ningún concepto.
10. ¡ATENCIÓN, PELIGRO DE MUERTE! Nunca sumerja el equipo en agua u otros líquidos durante su limpieza o funcionamiento.
11. No abra la carcasa del dispositivo bajo ningún concepto.

12. No guarde ningún artículo pesado, tóxico y/o corrosivo en el refrigerador.
13. Para evitar dañar el compresor durante el transporte, el refrigerador no debe estar inclinado más de 45°.
14. El equipo no debe ser utilizado en ambientes sin calefacción y/o ambientes con alta humedad.
15. Si tiene que manipular el congelador, le recomendamos que tenga las manos secas, ya que la piel puede resultar dañada por a causa del hielo.
16. Atención: Las ranuras de ventilación deben estar siempre libres.
17. No utilice electrodomésticos o maquinaria para acelerar la descongelación.
18. Tenga especial cuidado para no dañar los elementos de refrigeración.
19. No introduzca equipos eléctricos dentro de los compartimientos para alimentos.
20. La construcción del dispositivo contiene gases inflamables para el aislamiento. Por esta razón, el dispositivo debe ser desechado según la normativa vigente para este tipo de dispositivos.
21. Garantice siempre un buen acceso al enchufe.
22. La instalación debe ser realizada por una persona cualificada.
23. Mantenga la máquina fuera del alcance de los niños.
24. No conserve ninguna sustancia explosiva en el aparato, p. ej. latas con gas combustible comprimido.
25. No guarde objetos de cristal dentro del equipo.
26. Si el dispositivo no funciona correctamente, está dañado o se ha caído al suelo, no lo utilice bajo ningún concepto.
27. Utilice únicamente accesorios y piezas de repuesto recomendados por el fabricante. Los recambios no autorizados pueden conllevar riesgos para el usuario o causar daños al dispositivo. Esto podría resultar en lesiones personales y anular su garantía.
28. Está prohibido empujar, mover o girar la unidad durante el trabajo.
29. Nunca coloque la unidad sobre una superficie combustible como p.ej. alfombras.
30. Por favor, no coloque el equipo cerca de chimeneas, hornos eléctricos, estufas u otras fuentes de calor, como la luz solar directa, ya que puede afectar negativamente a la capacidad de enfriamiento y aumentar el consumo de energía.
31. El aparato no debe conectarse a una regleta múltiple, sino directamente a un enchufe de pared.
32. Después de apagar la unidad, espere unos 5 minutos antes de volver a conectarla para evitar que se dañe.
33. Antes del primer uso se debe comprobar que el tipo de corriente y el voltaje de la red se correspondan con los datos indicados en la placa de características.
34. ¡ATENCIÓN! En caso de que haya una fuga de refrigerante y este entrara en contacto con los ojos, podría causar daños o pérdida de visión. En tal caso, se debe enjuagar inmediatamente con abundante agua y consultar con un médico.
35. Este aparato no es un juguete. La limpieza y el mantenimiento no deben ser llevados a cabo por niños que no estén bajo la supervisión de adultos.

No respetar las advertencias de seguridad puede conllevar graves lesiones e incluso la muerte.

ÁREA DE USO

Los congeladores RCFZ-98, RCFZ-152, RCFZ-197, RCFZ-252, RCFZ-560, RCFZ-459, RCFZ-368, RCFZ-459+, RCFZ-560+ están destinados al uso doméstico. El RCFZ-W88L está diseñado para uso comercial.

Los congeladores se utilizan para almacenar y congelar alimentos.

El usuario es responsable de los daños derivados de un uso inadecuado del aparato.

ANTES DEL PRIMER USO

Cuando reciba el producto, cerciórese de que el embalaje no presenta desperfectos y ábralo solo si está en perfecto estado. En caso de que el embalaje presente desperfectos, póngase en contacto el transportista y el vendedor en un plazo de 3 días y documente lo mejor posible el alcance de los daños. ¡No ponga el paquete al revés! Si necesita transportarlo, asegúrese de que esté al derecho y se mantiene estable.

RETIRADA DEL EMBALAJE

Le recomendamos mantener el embalaje original (cartón, bridas de plástico y poliestireno) para poder devolver el aparato lo mejor protegido posible, en caso de que fuera necesaria una reparación.

NOTAS PARA EL USUARIO

Una vez que el congelador ha alcanzado la temperatura ajustada, se puede llenar para congelar alimentos (frescos, siga los parámetros de carga máxima en 24 horas y las instrucciones para congelar alimentos frescos en este manual). Está prohibido congelar líquidos y alimentos calientes. Todos los productos en el dispositivo deben estar cubiertos. El uso de recipientes herméticos para congelar alimentos y bebidas protege su sabor y evita la mezcla de olores en el congelador. Con el fin de garantizar una circulación de aire adecuada se recomienda colocar los productos con algo de separación entre ellos. Tenga en cuenta que cuantos más productos introduzca en el congelador y cuanto más abra las puertas y cajones, mayor será el consumo de energía y más riesgo de averías habrá.

Cierre siempre la puerta del equipo si no lo utiliza.

No utilice destornilladores u otras herramientas metálicas para retirar la condensación de hielo que se forma en las paredes durante el uso.

Cuando la tapa esté cerrada no la abra repentina y enérgicamente. El sellado alrededor del cierre puede dificultar la apertura durante 1 o 2 minutos. Después de este tiempo, el dispositivo debería poder abrirse con normalidad.

Si no utiliza el aparato durante un periodo prolongado de tiempo, desenchúfelo del suministro eléctrico. Limpie y deje la puerta abierta para evitar la formación de malos olores en el aparato.

DESCRIPCIÓN DEL EQUIPO

RCFZ-W88L

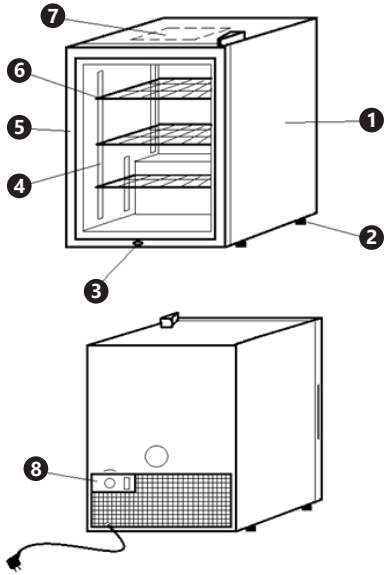

1. Carcasa
2. Pies ajustables
3. Cerradura
4. Soporte de los estantes
5. Puerta de cristal
6. Estantes
7. Iluminación
8. Panel de control

Modelos: RCFZ-98, RCFZ-152, RCFZ-197, RCFZ-252, RCFZ-560, RCFZ-459, RCFZ-368, RCFZ-459+, RCFZ-560+

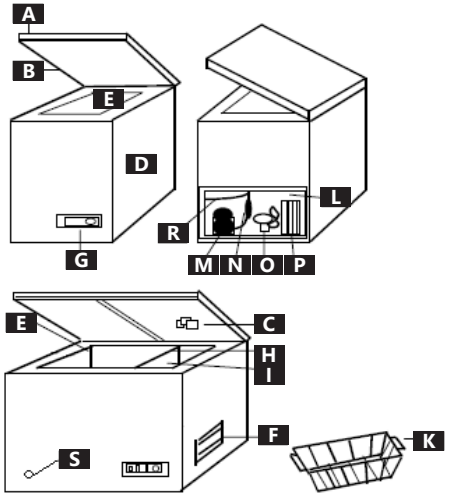

A. Tapa (puerta)
B. Junta
C. Iluminación interior
D. Carcasa
E. Cámara para los alimentos
F. Rejilla de ventilación
G. Panel de control
H. Cajón
I. Cámara para los productos a congelar
K. Cesta
L. Alojamiento del compresor
M. Compresor
N. Filtro secador
O. Ventilador
P. Tubo capilar
S. Desagüe

INSTALACIÓN Y MONTAJE DEL EQUIPO

Asegúrese de que el aparato esté en posición vertical durante al menos 2 horas antes de encenderlo por primera vez.

ADVERTENCIA: !Peligro derivado de la corriente eléctrica! La conexión del aparato sólo puede realizarse a enchufes con una correcta toma a tierra.

Coloque la unidad sobre una superficie plana y estable que pueda soportar su peso con contenido.

Para garantizar una ventilación adecuada, mantenga una distancia mínima de 20 cm entre el aparato y la pared u otros objetos. Se debe colocar el dispositivo en una habitación fresca, bien ventilada y seca, alejado de fuentes de calor. Deje al menos 30 cm de espacio libre entre el dispositivo y las cocinas eléctricas o de gas, y 50 cm de distancia a los radiadores o calefactores.

La no exposición al calor del dispositivo durante su funcionamiento aumenta la eficiencia del compresor y reduce el gasto de energía.

Primera puesta en servicio

1. Desempaquete el equipo.
2. Asegúrese de que no haya material de embalaje en el alojamiento del compresor.
3. Retire todos los documentos y demás accesorios del interior de la máquina.
4. Instale todos los componentes adicionales.
5. Alinee el equipo.
6. Limpie y seque el interior.
7. Cierre la tapa / puerta.
8. Conecte el enchufe del aparato a la toma de corriente.
9. Ajustar la potencia frigorífica al máximo.
10. No abra el aparato durante 4-6 horas o no lo abra hasta que se apague la luz roja (marcha) (sin indicador de funcionamiento en los modelos RCFZ-459+, RCFZ-560+, RCFZ-W88L).
11. Colocar los productos congelados en el congelador.
12. Si congela alimentos frescos, siga las instrucciones para la congelación de alimentos frescos en este manual.

No almacene botellas de vidrio que contengan líquidos, ya que pueden aumentar su volumen durante la congelación y resultar dañadas. Nunca almacene sustancias explosivas en el congelador.

Ajuste de altura / nivelación:

Para ajustar la altura del congelador, las patas de la unidad deben ajustarse con los tornillos.

Montaje de la cerradura (no aplicable al modelo RCFZ-W88L):
1. Retire la cinta adhesiva que cubre los orificios de los tornillos debajo del mecanismo de bloqueo.
2. Coloque el gancho en la posición de montaje correcta.
3. Atornille el gancho con dos tornillos.

Montaje de las empuñaduras (no aplicable al modelo RCFZ-W88L):
1. Fijar la empuñadura a la puerta con 4 tornillos.
2. Inserte la cobertura de la empuñadura de un lado a otro.
3. Monte la tapa en el soporte.

La unidad está equipada con una cerradura que protege el congelador de la apertura.
Ajuste de la altura de los estantes (sólo para el modelo RCFZ-W88L):
1. Retire el estante.
2. Retire el soporte del estante y ajústelo a la altura deseada.
3. Ajuste los soportes restantes.
4. Deslice el estante en el soporte.

CONGELAR ALIMENTOS FRESCOS
1. Coloque los alimentos frescos envasados en el congelador. Asegúrese de que no entran en contacto con productos congelados, ya que pueden descongelarse ligeramente y reducir así su caducidad. Se recomienda colocar los alimentos frescos cerca de la pared o la base del congelador para que estén más fríos. No exceder la cantidad permitida de productos congelados (X kg / 24h). Compruebe este valor en los datos técnicos del aparato o en la placa de características técnicas.
2. Ajustar la potencia frigorífica al máximo.
3. Cambie la posición de los alimentos congelados después de 24 horas para que pueda congelar otros productos.
4. Ajustar la potencia frigorífica necesaria según la capacidad del congelador.
5. No necesario en los modelos RCFZ-459+, RCFZ-560+. Podrá controlar la temperatura en el dispositivo con un termómetro, cuya escala le permite medir temperaturas por debajo de – 20°C. La temperatura de los alimentos congelados debe ser como mínimo de – 18°C.

ENCENDIDO DEL APARATO
1. Cierre la puerta del aparato.
2. Conecte el dispositivo a la corriente. La unidad inicia el funcionamiento normal y el piloto de funcionamiento se enciende. El enfriamiento no se inicia hasta que se haya ajustado la temperatura. (Si la temperatura es de 0, el proceso de refrigeración se detiene pero el aparato sigue encendido).

DESCRIPCIÓN DEL PANEL DE CONTROL
RCFZ-W88L

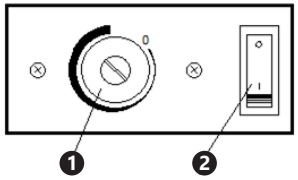

1. Control de la refrigeración. 0 significa que no hay refrigeración (se recomienda utilizar una herramienta plana, p. ej. un destornillador, para ajustar la temperatura correcta).
2. Interruptor

RCFZ-98, RCFZ-152, RCFZ-197, RCFZ-252, RCFZ-560, RCFZ-459, RCFZ-368

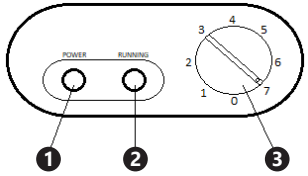

1. Piloto de funcionamiento verde – Indica que la unidad está enchufada y recibe corriente.
2. Piloto de funcionamiento rojo – Indica que la temperatura interior es superior a la seleccionada. Esto se recomienda generalmente para:
- La primera puesta en marcha del aparato;
- Durante la puesta en servicio después del descongelar el aparato;
- Llenando del congelador con alimentos frescos.
3. Regulador (0 – sin refrigeración; 1 – refrigeración ligera; 7 – capacidad máxima de refrigeración)

RCFZ-459+, RCFZ-560+

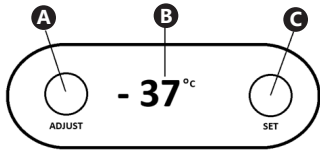

A. Botón regulador en el modo seleccionado
B. Pantalla
C. Botón de cambio de modo y valor

Pulse y mantenga presionado el botón C durante 3 segundos. Las pulsaciones siguientes mostrarán los modos de ajuste disponibles del dispositivo: F1, F2, F3, F4, F5

F1 Temperatura de enfriamiento. Cuando la pantalla muestre F1, pulse el botón A y, a continuación, regule la temperatura utilizando el botón C.
F2 Diferencia de temperatura (de 1 a 5). Permite configurar la tolerancia a la diferencia entre la temperatura seleccionada y la temperatura real en el interior del dispositivo. Por ejemplo, cuando se establece la temperatura en -18°C, la configuración F2 en valor 3 hace que el compresor se detenga al alcanzar la temperatura -18°C y se reactive de nuevo a -15°C.
F3 Calibración de temperatura (de -5 a +5). Si la temperatura establecida es, por ejemplo, -18°C y la configuración de calibración es +2, la pantalla mostrará de -18°C a -16°C.
F4 Ciclo de descongelación (de 0 a 6 horas). Si se establece en 3 horas, el dispositivo se descongelará cada 3 horas (se detendrá el compresor).
F5 Duración de descongelación (de 0 a 20 minutos). Si se establece en 10 minutos, cada descongelación durará 10 minutos (el compresor no funcionará durante 10 minutos).

Para conseguir la temperatura de enfriamiento más baja posible, la temperatura ambiente debe ser de alrededor de 25°C.

AJUSTE DE LA TEMPERATURA (No se aplica a los modelos RCFZ-459+, RCFZ-560+)
Encendido del aparato: Gire el regulador de temperatura en sentido horario a un valor distinto de 0:
- Mínimo (refrigeración ligera)
- Máximo (temperatura mínima)

La temperatura debe ser ajustada de acuerdo a la temperatura:
- Temperatura ambiente,
- Cantidad de alimentos almacenados,
- Frecuencia de apertura.

MÁXIMA CAPACIDAD DE LLENADO DEL CONGELADOR
Nunca llene el congelador hasta el borde del congelador que está en contacto con la tapa. Mantenga siempre una distancia entre la tapa y los productos congelados.
Ajustar la temperatura según el llenado del congelador.

DESCONGELADO
En condiciones normales de uso (3 – 4 aperturas por día), el congelador debe ser descongelado una o dos veces al año (abierto con frecuencia el congelador debe ser descongelado con más frecuencia).
La unidad debe descongelarse especialmente si el espesor de la capa de hielo en las paredes es de unos 5-7 mm. Las capas de hielo en el interior del dispositivo reducen su eficiencia.
Las capas de hielo se pueden raspar con un rascador de plástico. No utilice objetos metálicos.
Atención: Para descongelar el aparato, no utilice nunca aparatos eléctricos (por ejemplo, secador de pelo) o fuego abierto (por ejemplo, velas). Las partes de plástico en el interior pueden derretirse y los vapores liberados pueden provocar chispas o llamas.

Proceder de la siguiente manera con el descongelado:
1. Asegúrese de que el aparato esté desconectado de la corriente.
2. Se recomienda utilizar una bandeja de plástico u otro recipiente para recoger el agua que gotea cuando se descongela.
3. Asegúrese de que sus manos estén secas durante el descongelado para evitar daños derivados de bajas temperaturas (se recomienda llevar guantes).
4. Retire los productos congelados y asegúrese de que el agua fundida no cause ningún peligro o daño. Se recomienda colocar los alimentos en un contenedor hermético.
5. Utilice una herramienta plana para apretar el tapón desde la parte inferior del congelador y extraerlo (no aplicable al modelo RCFZ-W88L)
6. Extraiga el tapón en la parte inferior delantera del congelador y garantice el desagüe (no aplicable al modelo RCFZ-W88L).
7. Se recomienda raspar las capas de hielo más gruesas.
8. Si es necesario, la descongelación puede acelerarse colocando un recipiente de agua tibia (no hirviendo o caliente!) en el congelador.
9. Deje derretir el hielo en el interior del congelador. Durante el descongelado, el agua del interior de la unidad se puede retirar con una esponja.
10. Antes de volver a utilizar la unidad, limpie el interior.
11. Cierre las aberturas (en la parte inferior del congelador y en la parte inferior) con los tapones.
12. Cierre la tapa / puerta y enchufe el equipo a corriente.
13. Ajustar la potencia frigorífica al máximo.
14. Colocar los productos congelados en el congelador.
15. Después de 4-6 horas o si la luz roja („Running", excepto en el modelo RCFZ-W88L, RCFZ-459+, RCFZ-560+) se apaga, ajuste la capacidad de refrigeración necesaria y llene el congelador.

ILUMINACIÓN INTERIOR
Para RCFZ-98, RCFZ-152, RCFZ-197, RCFZ-252, RCFZ-560, RCFZ-459, RCFZ-368, RCFZ-459+, RCFZ-560+
Cuando la tapa / puerta del congelador está abierta, la iluminación interna se enciende automáticamente. Cuando la tapa / puerta está cerrada, la iluminación interior se apaga.
Con RCFZ-W88L usted mismo puede encender la luz si es necesario.

CAMBIO DE LA LÁMPARA
La sustitución o reparación de la lámpara debe ser realizada por un especialista cualificado.
Desenchufe la unidad de la corriente antes de realizar cualquier trabajo de mantenimiento.
La lámpara está situada detrás de la protección transparente en la tapa / puerta del equipo o – en el caso del RCFZ-W88L – en su parte superior. Si necesita cambiar la lámpara, quite los tornillos de la cubierta, retire la cubierta, reemplace la lámpara con una nueva de las mismas especificaciones y luego fije la cubierta con los tornillos.

TRANSPORTE Y ALMACENAJE
En caso de tener que transportar el equipo, asegure de protegerlo contra vibraciones y caídas. Nunca dé la vuelta al equipo. Almacénelo en un ambiente bien ventilado, seco y sin gases corrosivos.

LIMPIEZA Y MANTENIMIENTO
Se recomienda limpiar el congelador regularmente. Desconecte el aparato de la fuente de alimentación antes de realizar trabajos de limpieza o mantenimiento y espere a que se haya enfriado. No utilice productos de limpieza corrosivos como polvos de limpieza, líquidos, diluyentes, etc. y no permita que entre agua en el congelador.

Protéjase de las descargas eléctricas y nunca sumerja la unidad, el cable o el enchufe en agua u otros líquidos. No utilice un chorro de agua a presión para limpiar la unidad. Utilice un desinfectante adecuado para la industria alimentaria para limpiar el interior de los del dispositivo. Limpie la encimera y la carcasa con un paño suave y húmedo. A continuación, seque bien la aparato. Si el aparato no se utiliza durante un período de tiempo prolongado: desconéctelo de la corriente y retire todos los alimentos. A continuación, limpie el congelador en profundidad con un paño húmedo y suave y detergente suave. Enjuague con agua clara y deje secar bien. Revise el cable de alimentación regularmente de cara a posibles daños. Nunca utilice la unidad si el cable presenta alguna deficiencia. Dado el caso, el cable debe ser reemplazado por un electricista calificado para evitar riesgos. En caso de daños o averías, póngase en contacto con nuestro servicio técnico.!Nunca intente reparar la unidad usted mismo!

COMPROBACIONES REGULARES A REALIZAR EN EL EQUIPO

Examine con regularidad los componentes del equipo para comprobar su estado de desgaste. Si hay algún componente dañado, no utilice el equipo y diríjase inmediatamente al vendedor.

Qué hacer en caso de problemas?

Póngase en contacto con el vendedor y prepare la siguiente información:

- Número de factura o de serie (éste último lo encontrará en la placa de informaciones técnicas en el dispositivo)
- En caso de necesidad, tome una foto de la pieza averiada.
- Cuanto más detallada sea la información que nos aporte, más rápido y exacto podrá ser el diagnóstico de nuestro servicio post-venta..

ATENCIÓN: Nunca abra el equipo sin consultar previamente a nuestro servicio post – venta. ¡Esto puede llevar a una pérdida de la garantía!

Guarde el aparato en un lugar seco, fresco y protegido de la humedad y la radiación solar directa.

ELIMINACIÓN DE DISPOSITIVOS USADOS

Tras su vida útil, este producto no debe tirarse al contenedor de basura doméstico, sino que ha de entregarse en el punto limpio correspondiente para recolección y reciclaje de aparatos eléctricos. Al respecto informa el símbolo situado sobre el producto, las instrucciones de uso o el embalaje. Los materiales utilizados en este aparato son reciclables, conforme a su designación. Con la reutilización, aprovechamiento de materiales u otras formas de uso de los aparatos utilizados, contribuirás a proteger el medio ambiente. Para obtener información sobre los puntos de recogida y reciclaje contacte con las autoridades locales competentes.

CE DE | EN |PL | FR | IT | ES | CZ

EG-Konformitätserklärung | EU Declaration of conformity | Deklaracja zgodności WE | Déclaration UE de conformité | Dichiarazione di conformità UE | Declaración UE de conformidad | Prohlášení o shodě ES, 2021/09-07/252

Verantwortungsträger (Name, Adresse) | Responsible entity (name, address) | Podmiot odpowiedzialny (nazwa, adres) | Entité responsable (nom, adresse) | Responsabile dell'entità (denominazione, sede) | Responsable de la entidad (nombre, dirección) | Odpovědný subjekt (jméno, adresa): **EXPONDO POLSKA SP. Z O.O. SP. K., ul. Nowy Kisielin – Innowacyjna 7, 66-002 Zielona Góra, Poland, EU**

Mit voller Verantwortung erkläre ich, dass | declare under his sole responsibility that the product | z pełną odpowiedzialnością deklaruje, że | Je déclare et affirme que | sotto la mia esclusiva responsabilità, DICHIARO che | Bajo mi total responsabilidad, declaro que | Na svoji výlučnou odpovědnost prohlašuji, že:

Name | name | nazwa | dénomination | nome | nombre | jméno: **Tiefkühlschrank | Freezer | Zamrażarka | Congélateur | Congelatore | Congelador | Mrazicí skříň**

Modell | model | model | modèle | modello | modelo | model: **RCFZ-W88L**

Seriennummer | serial numer | numer seryjny | numéro de série | numero di serie | número de serie | sériové číslo: **000000000000 – 999999999999**

die Grundanforderungen erfüllt | meets the following essential requirements | spełnia zasadnicze wymagania | est conforme aux exigences réglementaires suivantes| ed é conforme alle seguenti direttive | y cumple con los siguientes requisitos básicos | splňuje základní požadavky:

- MD 2006/42/EC,
- EMC 2014/30/UE,
- Erp reg.No (EU) 2019/2018 & (EU) 2021/340 & (EU) 2019/2024 & (EU) 2021/341,
- RoHS 2011/65/UE,

außerdem erfüllt dieses Produkt die Anforderungen der folgenden harmonisierten Normen | complies with the requirements of the following harmonized standards | spełnia wymagania następujących norm zharmonizowanych | ce produit est conforme aux normes harmonisées suivantes | inoltre il prodotto soddisfa i requisiti previsti dalle seguenti norme armonizzate | además, este producto cumple con los requisitos de las siguientes normas armonizadas | kromě toho splňuje tento produkt požadavky následujících harmonizovaných norem:

- EN 60335-1:2012+A11:2014+A13:2017,
- EN 60335-2-89:2010+A1:2016+A2:2017,
- EN 62233:2008,
- EN 55014-1:2017,
- EN 61000-3-2:2014,
- EN 61000-3-3:2013,
- EN 55014-2:2015.

Diese Erklärung bezieht sich nur auf die Maschine im Zustand, in dem sie auf dem Markt eingeführt wurde und schließt keine Komponenten, die vom Endverbraucher hinzugefügt wurden und keine vom Endverbraucher durchgeführten Tätigkeiten/Umbauarbeiten, ein., Die technische Dokumentation befindet sich im Firmensitz von EXPONDO Polska sp. z o.o. sp. k., und über ihre Verfügbarkeit entscheidet die dazu befugte Person Piotr R. Gajos. | This declaration relates exclusively to the product in the state in which it was placed on the market. Any components added, handling effected or modifications carried out subsequently are expressly excluded. The technical documentation can be obtained at the premises of EXPONDO Polska sp. z o.o. sp. k. and is available from the authorised person Piotr R. Gajos. | Deklaracja ta odnosi się wyłącznie do maszyny w stanie, w jakim została wprowadzona do obrotu i nie obejmuje części składowych dodanych przez użytkownika końcowego lub przeprowadzonych przez niego późniejszych działań. Dokumentacja techniczna znajduje się w siedzibie firmy EXPONDO Polska sp. z o.o. sp. k., a osobą upoważnioną do jej dysponowaniem jest Piotr R. Gajos. | Cette délaration concerne exclusivement le produit dans l'éat dans lequel il a éé introduit sur le marchéet ne comprend aucun composant, déontage ou autre modification ajoutéou effectuépar l'utilisateur final. La documentation technique se trouve au sièe de l'entreprise EXPONDO Polska sp. z o.o. sp. k. et peut êre mise àdisposition sous rélamation àla personne morale compéente Piotr R. Gajos. | La presente dichiarazione fa riferimento esclusivamente allo stato del macchinario al momento dell´immissione sul mercato e non include componenti e/o modifiche apportati/e allo stesso da parte del consumatore finale., La relativa documentazione tecnica si trova presso la sede legale dell´azienda EXPONDO Polska sp. z o.o. sp. k., ed in merito ad un´eventuale divulgazione decide esclusivamente la persona avente piena titolarità Piotr R. Gajos. | Esta declaración se refiere únicamente al estado en que la máquina ha sido introducida en el mercado con exclusión de los elementos añadidos y las operaciones o modificaciones llevadas a cabo por el usuario final., La documentación técnica se encuentra en el domicilio social de EXPONDO Polska sp. z o.o. sp. k., y sobre su disponibilidad decide la persona autorizada para ello, Piotr R. Gajos. | Toto prohlášení se vztahuje výlučně na strojní zařízení ve stavu, v jakém bylo uvedeno na trh, a nevztahuje se na součásti, které byly následně přidány konečným uživatelem, nebo následně provedené zásahy konečného uživatele. Technická dokumentace se nachází v sídle společnosti EXPONDO Polska sp. z o.o. sp. k., a o její dostupnosti rozhoduje k tomu povolaná osoba Piotr R. Gajos.:

Gdynia, 09-07-2021

Piotr R. Gajos
Ingenieur für die Richtlinienüberprüfung der Produkte | Product Compliance Engineer | Inżynier ds. Oceny zgodności produktów | Ingénieur responsable des analyses de conformité des produits | Ingegnere della sicurezza dei prodotti| ingeniero para la evaluación de la directiva de productos | inženýr oddělení hodnocení bezpečnosti výrobků

Ort, Datum | Place, Date | Miejsce, Data | Lieu, Date | Luogo, Data |Lugar, Fecha | Místo, Datum

Unterschrift | Signature | Podpis | Signature | Firma | Firma, | Podpis

Name, Vorname, Stelle | Name, function, | Imię, Nazwisko, Funkcja | Nom, Prénom, Position | Cognome, Nome, Titolo del responsabile, | Apellidos, Nombre, Puesto | Příjmení, Jméno, místo

nDoC www.riskCE.pl rev.29-05-2017

NAMEPLATE TRANSLATIONS

❶ CHEST FREEZER/FREEZER ROYAL catering

❷ Model
❸ Climatic category
❹ Protective Class
❺ Voltage/Frequency
❻ Power
❼ Rated Current
❽ Energy Consumption
❾ Refrigerant
❿ Refrigerant Amount
⓫ Foaming Material C5H10
⓬ Temperature
⓭ Volume
⓮ Weight
⓯ Production Year
⓰ Serial No.

⓱ **Importer**
expondo Polska sp. z o.o. sp. k.
ul. Nowy Kisielin-Innowacyjna 7, 66-002 Zielona Góra | Poland, EU
expondo.de

RoHS CE

	❶	❷	❸	❹	❺	❻	❼	❽
EN	Chest freezer/ Freezer	Model	Climatic category	Protective Class	Voltage/ Frequency	Power	Rated Current	Power consumption
DE	Gefriertruhe/ Tiefkühlschrank	Modell	Klimaklasse	Schutzklasse	Spannung/ Frequenz	Leistung	Nennstrom	Stromverbrauch
PL	Zamrażarka skrzyniowa/ Zamrażarka	Model	Klasa klimatyczna	Klasa ochronności	Napięcie znamionowe/ Częstotliwość	Moc	Prąd znamionowy	Zużycie energii
CZ	Mrazicí pult/ Mrazicí skříň	Model	Klimatická třída	Třída ochrany	Jmenovité napájecí napětí/ Frekvence	Jmenovitý výkon	Jmenovitý proud	Spotřeba energie
FR	Congélateur coffre/ congélateur	Modèle	Classe climatique	Classe de protection	Tension/ Fréquence	Puissance	Courant nominal	Consommation électrique
IT	Congelatore a pozzetto/ Congelatore	Modello	Classe climatica	Classe di protezione	Tensione/ Frequenza	Potenza	Corrente nominale	Consumo di energia elettrica
ES	Arcón congelador/ Congelador	Modelo	Clase climática	Clase de protección	Voltaje/ Frecuencia	Potencia	Corriente nominal	Consumo energético

	❾	❿	⓫	⓬	⓭	⓮	⓯	⓰	⓱
EN	Refrigerant	Refrigerant Amount	Foaming Material	Temperature	Volume	Weight	Production Year	Serial No.	Importer
DE	Kältemittel	Kältemittel-menge	Isoliermaterial	Temperaturbereich	Kapazität	Gewicht	Produktionsjahr	Ordnungsnummer	Importeur
PL	Czynnik chłodniczy	Ilość czynnika chłodniczego	Izolacja	Temperatura	Pojemność	Waga	Rok produkcji	Numer serii	Importer
CZ	Chladivo	Náplň chladiva	Izolační materiál	Teplotní rozsah	Objem	Hmotnost	Rok výroby	Sériové číslo	Dovozce
FR	Fluide frigorigène	Quantité de réfrigérant	Isolation	Plage de température	Capacité	Poids	Année de production	Numéro de serie	Importateur
IT	Agente frigorigeno	Quantità di agente frigorigeno	Materiale isolante	Scala di temperatura	Capacitá	Peso	Anno di produzione	Numero di serie	Importatore
ES	Refrigerante	Cantidad de refrigerante	Material de aislamiento	Rango de temperatura	Capacidad	Peso	Año de producción	Número de serie	Importador

NAMEPLATE TRANSLATIONS

❶ CHEST FREEZER ROYAL catering

❷ **Model**
❸ **Climatic category**
❹ **Protective Class**
❺ **Voltage/Frequency**
❻ **Rated Current**
❼ **Energy Consumption**
❽ **Refrigerant**
❾ **Freezing Capacity**
❿ **Refrigerant Amount**
⓫ **Foaming Material**
⓬ **Temperature**
⓭ **Volume**
⓮ **Weight**
⓯ **Production Year**
⓰ **Serial No.**

⓱ Importer: expondo Polska sp. z o.o. sp. k.
ul. Nowy Kisielin-Innowacyjna 7, 66-002 Zielona Góra | Poland, EU
expondo.de

RoHS CE

	❶	❷	❸	❹	❺	❻	❼	❽	❾
DE	Gefriertruhe	Modell	Klimaklasse	Schutzklasse	Spannung/ Frequenz	Nennstrom	Stromverbrauch	Kältemittel	Gefrierkapazität
EN	Chest freezer	Model	Climate class	Protective Class	Voltage/ Frequency	Rated Current	Power consumption	Refrigerant	Freezing capacity
PL	Zamrażarka skrzyniowa	Model	Klasa klimatyczna	Klasa ochronności	Napięcie/ Częstotliwość	Prąd znamionowy	Zużycie energii	Czynnik chłodniczy	Zdolność zamrażania
CZ	Mrazicí pult	Model	Klimatická třída	Třída ochrany	Napětí/ Frekvence	Jmenovitý proud	Spotřeba energie	Chladivo	Schopnost zmrazování
FR	Congélateur coffre	Modèle	Classe climatique	Classe de protection	Tension/ Fréquence	Courant nominal	Consommation électrique	Réfrigérant	Capacité de congélation
IT	Congelatore a pozzetto	Modello	Classe climatica	Classe di protezione	Tensione/ Frequenza	Corrente nominale	Consumo di energia elettrica	Refrigerante	Capacità di congelamento
ES	Arcón congelador	Modelo	Clase climática	Clase de protección	Voltaje/ Frecuencia	Corriente nominal	Consumo energético	Refrigerante	Capacidad de refrigeración

	❿	⓫	⓬	⓭	⓮	⓯	⓰	⓱
DE	Kältemittel-menge	Isolierende Substanz	Temperaturbereich	Kapazität	Gewicht	Produktionsjahr	Ordnungsnummer	Importeur
EN	Refrigerant Amount	Foaming Material	Temperature	Volume	Weight	Production Year	Serial No.	Importer
PL	Ilość czynnika chłodzącego	Substancja izolująca	Temperatura	Pojemność	Waga	Rok produkcji	Numer serii	Importer
CZ	Náplň chladiva	Izolační látka	Teplotní rozsah	Objem	Hmotnost	Rok výroby	Sériové číslo	Dovozce
FR	Quantité de réfrigérant	Substance isolante	Plage de température	Capacité	Poids	Année de production	Numéro de serie	Importateur
IT	Quantità refrigerante	Sostanza isolante	Scala di temperatura	Capacitá	Peso	Anno di produzione	Numero di serie	Importatore
ES	Cantidad de refrigerante	Sustancia aislante	Rango de temperatura	Capacidad	Peso	Año de producción	Número de serie	Importador

NOTES/NOTIZEN

NOTES/NOTIZEN

ROYAL
catering

Umwelt – und Entsorgungshinweise

Hersteller an Verbraucher

Sehr geehrte Damen und Herren,

gebrauchte Elektro – und Elektronikgeräte dürfen gemäß europäischer Vorgaben **[1]** nicht zum unsortierten Siedlungsabfall gegeben werden, sondern müssen getrennt erfasst werden. Das Symbol der Abfalltonne auf Rädern weist auf die Notwendigkeit der getrennten Sammlung hin. Helfen auch Sie mit beim Umweltschutz. Sorgen Sie dafür, dieses Gerät, wenn Sie es nicht mehr weiter nutzen wollen, in die hierfür vorgesehenen Systeme der Getrenntsammlung zu geben.

In Deutschland sind Sie gesetzlich **[2]** verpflichtet, ein Altgerät einer vom unsortierten Siedlungsabfall getrennten Erfassung zuzuführen. Die öffentlich – rechtlichen Entsorgungsträger (Kommunen) haben hierzu Sammelstellen eingerichtet, an denen Altgeräte aus privaten Haushalten ihres Gebietes für Sie kostenfrei entgegengenommen werden. Möglicherweise holen die rechtlichen Entsorgungsträger die Altgeräte auch bei den privaten Haushalten ab.

Bitte informieren Sie sich über Ihren lokalen Abfallkalender oder bei Ihrer Stadt – oder Gemeindeverwaltung über die in Ihrem Gebiet zur Verfügung stehenden Möglichkeiten der Rückgabe oder Sammlung von Altgeräten.

[1] RICHTLINIE 2002/96/EG DES EUROPÄISCHEN PARLAMENTS UND DES RATES
ÜBER ELEKTRO – UND ELEKTRONIK – ALTGERÄTE

[2] Gesetz über das Inverkehrbringen, die Rücknahme und die umweltverträgliche Entsorgung
von Elektro – und Elektronikgeräten (Elektro – und Elektronikgerätegesetz – ElektroG).

Utylizacja produktu
Produkty elektryczne i elektroniczne po zakończeniu okresu eksploatacji wymagają segregacji i oddania ich do wyznaczonego punktu odbioru. Nie wolno wyrzucać produktów elektrycznych razem z odpadami gospodarstwa domowego. Zgodnie z dyrektywą WEEE 2012/19/UE obowiązującą w Unii Europejskiej, urządzenia elektryczne i elektroniczne wymagają segregacji i utylizacji w wyznaczonych miejscach. Dbając o prawidłową utylizację, przyczyniasz się do ochrony zasobów naturalnych i zmniejszasz negatywny wpływ oddziaływania na środowisko, człowieka i otoczenie. Zgodnie z krajowym prawodawstwem, nieprawidłowe usuwanie odpadów elektrycznych i elektronicznych może być karane!

For the disposal of the device please consider and act according to the national and local rules and regulations.

CONTACT

expondo Polska sp. z o.o. sp. k.

ul. Nowy Kisielin-Innowacyjna 7
66-002 Zielona Góra | Poland, EU

e-mail: info@expondo.de